ТИПОВОЙ ПРОЕКТ

902-1-78.83

КАНАЛИЗАЦИОННАЯ НАСОСНАЯ СТАНЦИЯ

ПРОИЗВОДИТЕЛЬНОСТЬЮ 35-230 $м^3/ч$,

НАПОРОМ 11-48 М ПРИ ГЛУБИНЕ

ЗАЛОЖЕНИЯ ПОДВОДЯЩЕГО

КОЛЛЕКТОРА 4,0 М

(СБОРНО-МОНОЛИТНЫЙ ВАРИАНТ)

Альбом III

19302-03

ЦЕНА 2-20

gost.e-ecolog.ru

ЦЕНТРАЛЬНЫЙ ИНСТИТУТ ТИПОВОГО ПРОЕКТИРОВАНИЯ
ГОССТРОЯ СССР

Москва, А-445, Смольная ул., 32
Сдано в печать 17 1984 г.
Заказ № 7774 Тираж 460 экз.

ТИПОВОЙ ПРОЕКТ
902-1-78.83

КАНАЛИЗАЦИОННАЯ НАСОСНАЯ СТАНЦИЯ ПРОИЗВОДИТЕЛЬНОСТЬЮ 35-230 м³/ч, НАПОРОМ 11-48 м ПРИ ГЛУБИНЕ ЗАЛОЖЕНИЯ ПОДВОДЯЩЕГО КОЛЛЕКТОРА 4,0 м

(СБОРНО-МОНОЛИТНЫЙ ВАРИАНТ)

СОСТАВ ПРОЕКТА

АЛЬБОМ	I	Пояснительная записка
АЛЬБОМ	II	Технологические решения. Внутренний водопровод и канализация Отопление и вентиляция
АЛЬБОМ	III	Архитектурно-строительные решения Надземная часть Общие чертежи
АЛЬБОМ	IV	Строительные решения Подземная часть (открытый способ в сухих и мокрых грунтах)
АЛЬБОМ	V	Подземная часть Изделия.
АЛЬБОМ	VI	Электрооборудование и автоматизация. Технологический контроль
АЛЬБОМ	VII	Спецификации оборудования
АЛЬБОМ	VIII	Сборник спецификаций оборудования
АЛЬБОМ	IX	Ведомости потребности в материалах
АЛЬБОМ	X	Сметы Общая часть
АЛЬБОМ	XI	Сметы Подземная часть. (открытый способ в сухих и мокрых грунтах)

АЛЬБОМ III

РАЗРАБОТАН
ПРОЕКТНЫМ ИНСТИТУТОМ
„ХАРЬКОВСКИЙ ВОДОКАНАЛПРОЕКТ"

ГЛАВНЫЙ ИНЖЕНЕР ИНСТИТУТА Г.А. БОНДАРЕНКО
ГЛАВНЫЙ ИНЖЕНЕР ПРОЕКТА В.Ю. ЕРЕМЕНКО

УТВЕРЖДЕН В/О „СОЮЗВОДОКАНАЛНИИПРОЕКТ"
ПРОТОКОЛ N 59 ОТ 27.10.1983г
ВВЕДЕН В ДЕЙСТВИЕ В/О „СОЮЗВОДОКАНАЛНИИПРОЕКТ"
ПРИКАЗ N 19 ОТ 06.02.1984г

Привязан

Инв. №

СОДЕРЖАНИЕ

№ п/п	Наименование	№ № стр.	Примечание
1	Содержание	2	
	Основной комплект АР		
2	Общие данные	3	
3	План на отм. 0.000 Разрезы 1-1; 2-2	4	
4	Ведомость отделки помещений Фасады Схемы расположения элементов заполнения оконных проемов	5	
5	План кровли Планы полов Экспликация полов	6	
6	План вентиляционных отверстий и раскладки закладных для крепления электрокабеля	7	
7	Детали 1-7	8	
8	Детали 8-15	9	
	Основной комплект КЖ		
9	Общие данные	10	
10	Схема расположения плит покрытия и перекрытия на отм. 2.400	11	
11	Схема расположения плит перекрытия на отм. 0.000	12	
12	Перекрытие на отм. -0.250 Рк м1. Общий вид.	13	
13	Балки БМ1-БМ5, БОМ1-БОМ3 Общие виды и схемы армирования (начало)	14	
14	Балки БМ1-БМ5, БОМ1-БОМ3 Общие виды и схемы армирования (продолжение)	15	
15	Балки БМ1-БМ5, БОМ1-БОМ3. Общие виды и схемы армирования (окончание)	16	
16	Схема расположения фундаментов под оборудование	17	
17	Обвязочная балка ОКМ1. Общий вид и схема армирования	18	
18	Детали гидроизоляции. Установка дренажного приямка	19	
	Основной комплект КМ		
19	Общие данные	20	
20	Схема расположения монорельса в подземной части.	21	
21	Схема расположения путей монорельса	22	

№ п/п	Наименование	№ № стр.	Примечание
	Основной комплект КЖИ		
	Опись документов	23	
	Техническая описание	23	
	Каркас плоский КР (КР1-КР5)	23	
	Каркас плоский КР (КР1-КР5) Сборочный чертеж.	24	
	Каркас плоский КР6	24	
	Сетка арматурная С (С1, С2)	24	
	Сетка арматурная С (С1, С2) Сборочный чертеж.	24	
	Сетка арматурная С (С3-С5)	25	
	Сетка арматурная С (С3-С5) Сборочный чертеж	25	
	Плиты П1, П2, П4, П5	25	
	Плиты П3, П6. Перемычка ПР13-а	26	
	Изделие закладное МН (МН1-МН3)	27	
	Изделие закладное МН4	27	
	Изделие закладное МН (МН5-МН7)	27	
	Опора ОП2	27	

№ п/п	Наименование	№ № стр.	Примечание

Альбом III

Типовой проект 902-1

Инв. № подл. | Подп. и дата | Взам. инв. №

Привязан.

№

Альбом III

Типовой проект 902-1-78.83

Ведомость основных комплектов рабочей документации

Обозначение	Наименование	Примечание
902-1-78.83-НК	Технологические решения	
-ОВ	Отопление и вентиляция	
-ВК	Внутренние водопровод и канализация	
-АР	Архитектурные решения	
-КЖ	Конструкции железобетонные	
-КМ	Конструкции металлические	
-АЗМ	Электрооборудование и автоматика	
-ЭК	Технологический контроль	

Ведомость рабочей документации основного комплекта АР

Лист	Наименование	Примечание
1	Общие данные	
2	План на отм. 0,000. Разрезы 1-1, 2-2	
3	Фасады. Ведомость отделки помещений	
	Схемы расположения элементов заполнения оконных проемов	
4	План кровли. Планы полов экспликация полов.	
5	План вентиляционных отверстий и	
	раскладки закладных для крепления электрокабеля	
6	Детали 1-7	
7	Детали 8-15	

Таблица толщин наружных стен и утеплителя

Расчетная температура наружного воздуха	Толщина стен		Толщина утеплителя кровли		Толщина утеплителя фаркамеры
	производств. части „а"	бытовой части „б"	Плитный пенобетон γ=500 кг/м³		Плиты минераловатные жесткие γ=200 кг/м³
			производственная часть	бытовая	
-30°С	380	510	110	240	60

Ведомость ссылочных и прилагаемых документов

Обозначение	Наименование	Примечание
	Ссылочные документы	
ГОСТ 14624-69	Двери деревянные для зданий	
	промышленных предприятий	
ГОСТ 6629-74*	Двери деревянные внутренние для	
	жилых и общественных зданий	
ГОСТ 11214-78	Окна и балконные двери деревянные с двойным остеклением для	
	жилых и общественных зданий	
1.138-10, вып.1	Перемычки железобетонные	
	для зданий с кирпичными стенами	
ГОСТ 6785-80	Плиты подоконные железобетонные	
6.904-4	Двери и люки для вентиляционных камер.	
1.400-15, вып.1	Унифицированные закладные изделия железобетонных конструкций	
	для крепления технологических коммуникаций и устройств	
ГОСТ 22950-78	Плиты минераловатные повышенной жесткости на синтетическом связующем.	
ГОСТ 22415-77	Шкафы деревянные для хранения	
	одежды в санитарно-бытовых	
	помещениях промышленных предприятий	
2.460-14	Типовые узлы покрытий промзданий в местах пропуска	
	вентиляционных шахт	
	Прилагаемые документы	
902-1-78.83-АРВМ	ВМ по рабочей документации	
	основного комплекта марки АР	

Ведомость спецификаций

Лист	Наименование	Примечание
1	Спецификация стекол	
1	Спецификация гардеробного оборудования	
2	Спецификация элементов заполнения проемов	
2	Спецификация перемычек	
3	Спецификация элементов заполнения оконных проемов	
5	Спецификация к схеме расположения закладных изделий	

Общие указания

1. За условную отметку 0,000 принят уровень чистого пола монтажной площадки машинного отделения, что соответствует абсолютной отметке [ ]
2. Условная отметка уровня земли принята -0,150.
3. Над проемами в кирпичных стенах уложены сборные железобетонные перемычки.

Усиленные перемычки уложены со стороны помещений. Над проемами 710 мм по ширине и менее выкладываются рядовые перемычки из отборного целого кирпича на растворе марки 25 и заделываются в простенки на расстоянии не менее 25 см от откосов проемов. Под нижний ряд кирпича в слой раствора укладывается арматура ф6АI из расчета по одному стержню на каждые 1/2 кирпича толщины стены.

Спецификация стекол

Наименование и марка остекляемого изделия	ГОСТ и вид стекла	Толщина стекла, мм	Размеры, мм		Кол. шт.
			Длина	Ширина	
Оконный блок ОС 18-12В	ГОСТ 111-78	4	1050	995	10
			395	995	10

Спецификация гардеробного оборудования

Марка, поз.	Обозначение	Наименование	Кол.	Масса ед. кг	Примечание
1	ГОСТ 22414-77	Шкаф металлический 1ДВ-33,2	2		
2	ГОСТ 22415-77	Шкаф деревянный 1Д-33,2	2		

Основные строительные показатели надземной части

NN п/п	Наименование	Ед. изм.	Кол.	Примечание
1	Площадь застройки	м²	73,2	
2	Общая площадь	м²	43,6	
3	-на расчетную единицу	м²	0,3	
4	Строительный объем	м³	344,0	
5	-на расчетную единицу	м³	2,6	Расчетная единица-130 м³/ч

Типовой проект разработан в соответствии с действующими нормами и правилами

Гл. инж. проекта [подпись] /Еременко/

Инв. № подл. | Подпись и дата | Взам. инв. №

Инв. №			
Нач. отд.	Шейко	[подпись]	
Н. контр.	Сокольская	[подпись]	
Гл. спец.	Власенко	[подпись]	
Рук. гр.	Юрьева	[подпись]	
Ст. арх.	Цирюрик	[подпись]	
Инж.	Шевлякова	[подпись]	

Привязан

ТП 902-1-78.83-АР

Канализационная насосная станция производительностью 35-230 м³/ч, напором 11-48 м	Стадия	Лист	Листов
	Р	1	

Общие данные

Госстрой СССР Союзводоканалпроект Харьковский Водоканалпроект

Альбом III

Типовой проект 902-1-78.85

Слой гравия (ГОСТ 8268-82) с зернами 5-10 мм на антисептированной битумной мастике – 10 мм
3 слоя рубероида марки РКМ-350Б (ГОСТ 10923-76) на горячей битумной мастике марки МБК-Г (ГОСТ 2889-80*)
Комплексные плиты

План на отм. 0,000

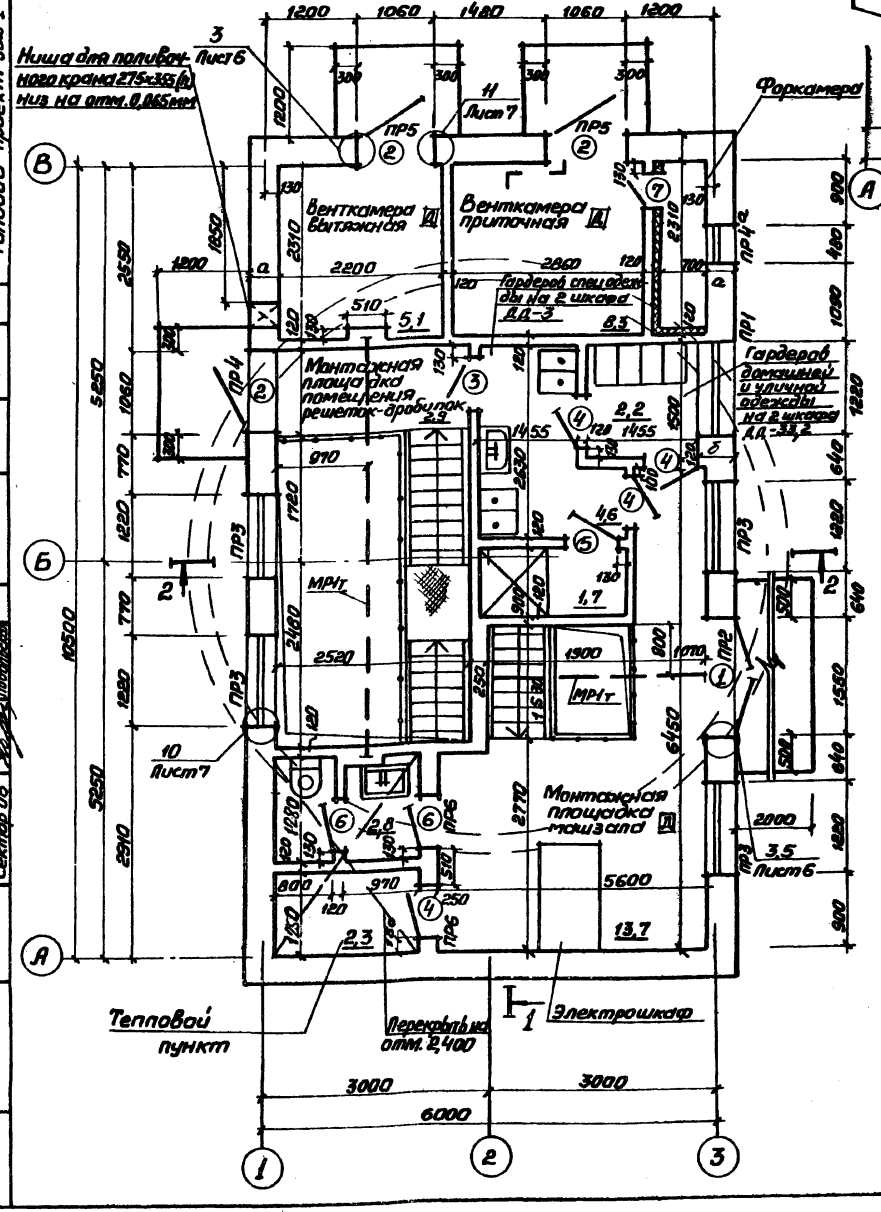

Разрез 1-1

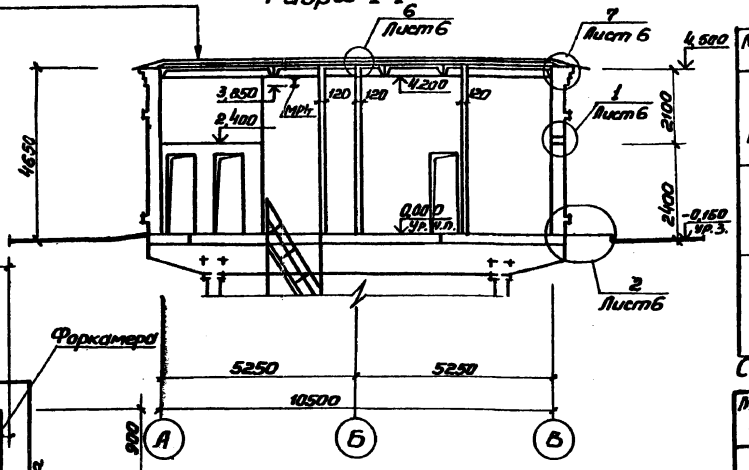

Разрез 2-2

Состав кровли см. разрез 1-1

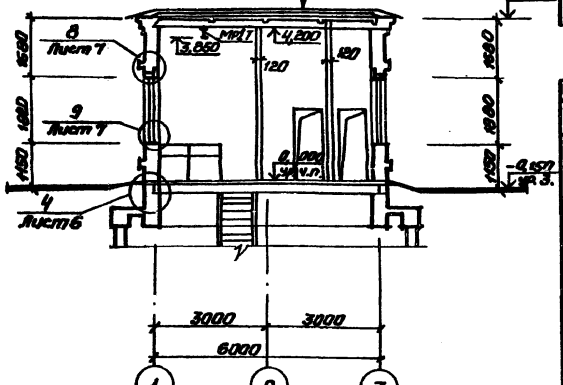

Ведомость перемычек

Марка, поз.	Схема сечения
ПР1	1ПР38-18.12.22У; 1ПР2-15.12.14; 2,815
ПР2	1ПР8-20.12.22У; 1ПР3-19.12.14; 2,400
ПР3	1ПР38-15.12.22У; 1ПР2-15.12.14; 2,815
ПР4	1ПР38-15.12.22У; 1ПР1-12.12.14; 2,305; 2,400
ПР4а	1ПР38-12.12.22У; 1ПР1-12.12.14; 2,305; 2,400
ПР5	1ПР1-12.12.14; 2,400
ПР6	1ПР38-12.12.22У; 1ПР1-12.12.6; 2,070

Спецификация элементов заполнения проемов

Марка, поз.	Обозначение	Наименование	Кол.	Масса ед. кг	Примечание
1	ГОСТ 14624-69	Дверной блок Д52-ППВ	1		
2	ГОСТ 14624-69	Дверной блок Д53-ППВ	3		
3	ГОСТ 6629-74*	Дверной блок ДГ21-7П	1		
4	ГОСТ 6629-74*	Дверной блок ДГ21-7П	4		
5	ГОСТ 6629-74*	Дверной блок ДГ21-7 ВСПП	1		
6	ГОСТ 6629-74*	Дверной блок ДГ21-7СП	2		
7	5.904-4	Дверной блок ДУС 0,5×1,25	1		

Спецификация перемычек

Марка, поз.	Обозначение	Наименование	Кол.	Масса ед. кг	Примечание
ПР1	1.138-10 Вып.1	1ПР38-18.12.22У	2	120	
	1.138-10 Вып.1	1ПР2-15.12.14	2	30	
ПР2	1.138-10 Вып.1	1ПР8-20.12.22У	1	138	
	1.138-10 Вып.1	1ПР3-19.12.14	2	82	
ПР3	1.138-10 Вып.1	1ПР38-15.12.22У	4	102	
	1.138-10 Вып.1	1ПР2-15.12.14	8	65	
ПР4	1.138-10 Вып.1	1ПР38-15.12.22У	1	102	для ПР4
ПР4а	1.138-10 Вып.1	1ПР38-12.12.22У	1	82	для ПР4а
	1.138-10 Вып.1	1ПР1-12.12.14	4	54	
ПР5	1.138-10 Вып.1	1ПР1-12.12.14	6	54	
ПР6	1.138-10 Вып.1	1ПР1-12.12.6	2	25	
	1.138-10 Вып.1	1ПР38-12.12.22У	2	85	

Ведомость проемов дверей

Марка, поз.	Размер проема в кладке, мм
1	1550 × 2400
2	1060 × 2400
3	710 × 2070
4	710 × 2070
5	710 × 2070
6	710 × 2070
7	505 × 1255

Привязан

Инв. №

Согласовано: Отд. ВИК-2; Отд. эл.; Сектор 06; Чернышев; Барнет; Любавская

Инв. № подл. | Подпись и дата | Взам. инв. №

Гипрокоммунстрой; Гипрокоммунстрой

Нач. отд.	Шейко		
Н. контр.	Сахаровская		
Гл. спец.	Власенко		
Рук. гр.	Юрьева		
Ст. арх.	Шапорин		
Инж.	Шевлякова		

ТП 902-1-78.83-АР

Канализационная насосная станция производительностью 35·230 м³/ч напором Н – 46 м

Стадия	Лист	Листов
Р	2	

План на отм. 0,000. Разрезы 1-1, 2-2

Госстрой СССР Союзводоканалпроект Харьковский Водоканалпроект

Типовой проект 902-1-78.83 Альбом III

Фасад А-В

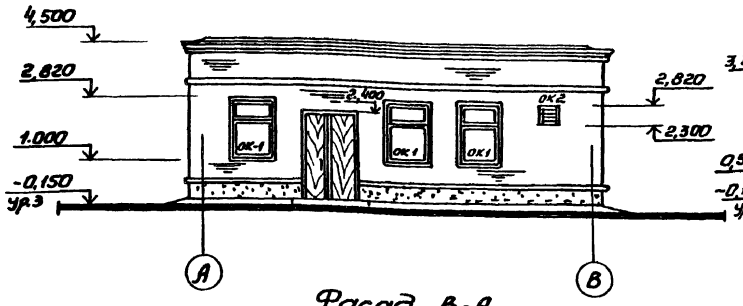

Фасад 1-3

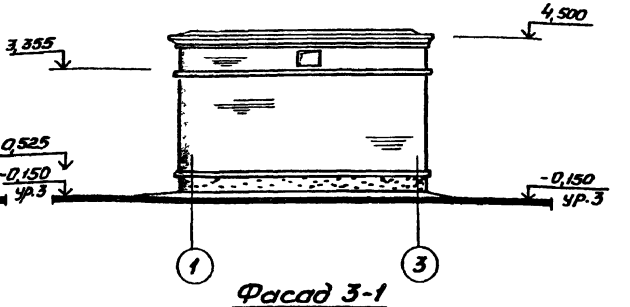

Фасад В-А

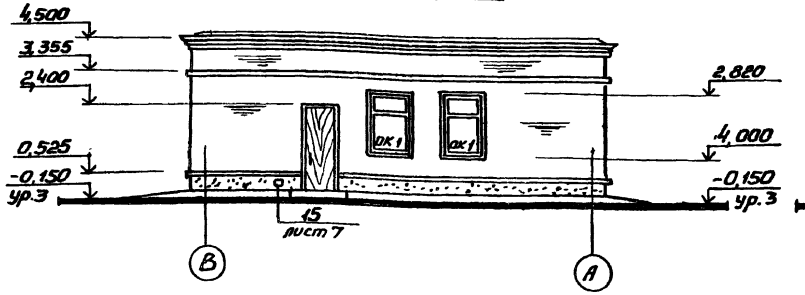

Фасад 3-1

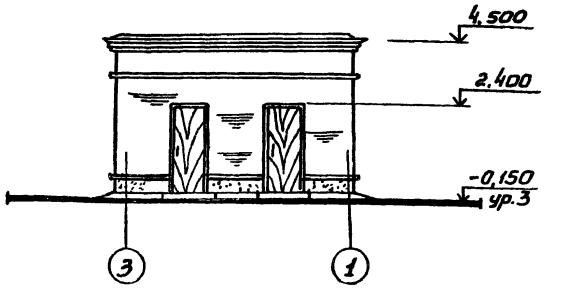

Схемы расположения элементов заполнения оконных проемов

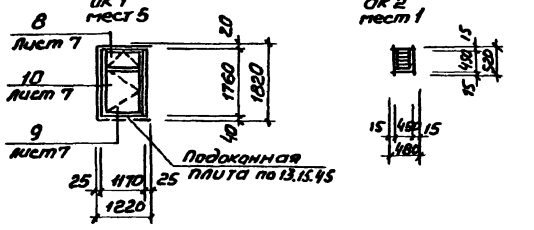

Спецификация элементов заполнения оконных проемов

Марка поз.	Обозначение	Наименование	Кол	Масса ед.кг	Примечание
ОК1	ГОСТ 11214-78	Окно ОС18-12В	5		
	ГОСТ 6785-80	Плита подоконная ПО 13.15.45	5	22	
ОК2	—	Воздухоприемное устройство	1		см. черт. ОВ

Ведомость отделки помещений площадь м²

Наименование или номер помещения	Потолок		Стены или перегородки		Низ стен или перегородок (панель)			Примечание
	Площадь	Вид отделки	Площадь	Вид отделки	Площадь	Вид отделки	Высота мм	
Венткамера тепловой пункт	15,6	Затирка известковая побелка	132,7	Подрезка швов известковая побелка	—	—	—	
Монтажная площадка помещения решеток-дробилок	13,8	Затирка, грунт из лака ПФ-170 в 1 слой, покраска эмалью ПФ-133 в 3 слоя	59,7	Штукатурка, грунт из лака ПФ-170 в 1 слой покраска эмалью ПФ-133 в 3 слоя	—	—	—	
Монтажная площадка машзала	16,6	Затирка клеевая окраска	32,5	Штукатурка клеевая окраска	23,3	Покраска масляной краской	1500	
Санузел, гардероб специальной одежды	7,4	Затирка покраска силикатной краской К-2	45,9	Штукатурка покраска силикатной краской К-2	25,5	Глазированная плитка	1500	* В санузлах цементная штукатурка
Гардероб домашней и уличной одежды	2,2	То же	22,0	То же	—	—	—	
Помещение решеток-дробилок	24,3	Затирка, грунт из лака ПФ-170 в 1 слой, покраска эмалью ПФ-133 в 3 слоя	Нк=-4,0 83,0 Нк=-5,5 122,2 Нк=-7,0 161,2	Штукатурка грунт из лака ПФ-170 в 1 слой покраска эмалью ПФ-133 в 3 слоя	—	—	—	Штукатурка
Машинное отделение	28,2	Затирка клеевая покраска	Нк=-4,0 162,1 Нк=-5,5 202,6 Нк=-7,0	Затирка, покраска поливинилцетатной краской ВЛ-270	—	—	—	
Душевая	1,7	Затирка покраска масляной краской	247,8 13,4	Цементная штукатурка покраска масляной краской	10,1	Глазированная плитка*	1800	* Обмазка стены горячим битумом за 2 раза Цементно-песчаный раствор марки М100-15 мм Сетка стальная тканая М18 (ГОСТ 3826-66*) Керамическая плитка
Приемный резервуар	—	—	Нк=-4,0 -5,5 -7,0 63,0	Окрасочная гидроизоляция на основе эпоксидных смол ЭД-20-2 слоя	—	—	—	

Согласовано

Сектор ОВ

Инв. № подл. | Подпись и дата | Взам. инв. №

Нач. отд.	Шейко			
Н. контр.	Сокольская			
Гл. спец.	Власенко			
Рук. гр.	Юрьева			
Ст. арх.	Цилюрик			

Привязан

Инв. №

ТП 902-1-78.83-АР

Канализационная насосная станция производительностью 35-23 см³/ч, напором 11-48 м

Стадия	Лист	Листов
Р	3	

Фасады. Ведомость отделки помещений. Схемы расположения элементов заполнения оконных проемов

Госстрой СССР Союзводоканалпроект Харьковский Водоканалпроект

19302-03 6

План кровли

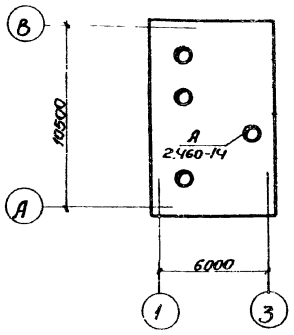

План полов на отм. 0,000

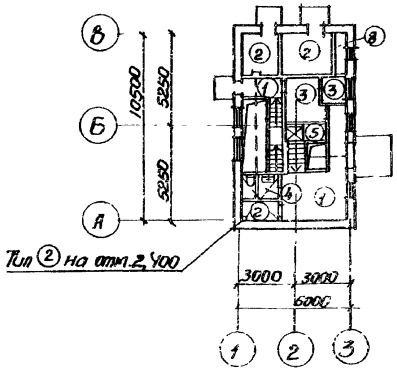

План полов на отм. -3,750; -7,250; -8,750

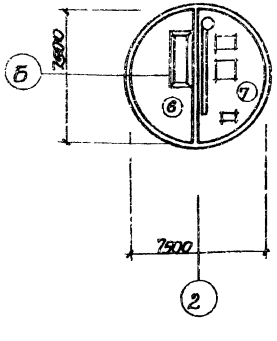

План полов на отм. -3,200; -4,700; -6,200

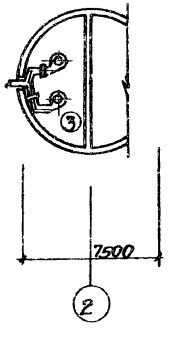

Экспликация полов

Наименование или номер помещения по проекту	Тип пола по проекту	Схема пола или номер узла по серии	Элементы пола и их толщина	Площадь пола м²
1	2	3	4	5
Монтажная площадка помещения решеток-дробилок, монтажная площадка машзала	① Плинтус см. лист 7 дет. 17		Покрытие - бетон марки 300 с пропиткой поверхности флюатами - 30 мм. Железобетонная плита.	16.6
Венткамера вытяжная Венткамера приточная тепловой ввод	② Плинтус см. лист 7. дет. 14		Покрытие - цементно-песчаный раствор марки 200 с железнением-30мм Железобетонная плита	15.7
Гардеробная, помещение решеток-дробилок	③ Плинтус см. лист 7 дет. 13		Покрытие-керамическая плитка по ГОСТ 6787-80-13мм Заполнение швов - цементно-песчаный раствор марки 100 Прослойка - цементно-песчаный раствор марки 100 - 11мм Железобетонная плита	31.8
Санузел	④ Плинтус см. Лист 7 дет 13		Покрытие-керамическая плитка по ГОСТ 6787-80-13мм прослойка и заполнение швов - битумная мастика - 2мм. Гидроизоляционный слой - 2 слоя гидроизола марки ГИ-1 на битумной мастике с посыпкой верхнего слоя песком крупностью 1,5÷5 мм по мастике - 6 мм. Затирка плиты Железобетонная плита	2.8
Душевая	⑤ Плинтус см. Лист 7 дет 13		Покрытие-керамическая плитка по ГОСТ 6787-80-13 мм прослойка и заполнение швов-битумная мастика - 2 мм. Гидроизоляционный слой - 1 слоя гидроизола марки ГИ-1 на битумной мастике с посыпкой верхнего слоя песком крупностью 1,5÷5 мм по мастике - 12 мм. Затирка плиты. Железобетонная плита	1.7

1	2	3	4	5
Пластный резервуар	⑥		Покрытие - цементно-песчаный раствор марки 200 - 20 мм Подготовка-бетон марки 100 с уклоном Железобетонное днище	23.8
Машзал	⑦ Плинтус см. лист 7 дет. 13		Покрытие-керамическая плитка по ГОСТ 6787-80-13мм Заполнение швов-цементно-песчаный раствор М100 Прослойка из цементно-песчаного раствора М100 - 11мм Стяжка из цементно-песчаного раствора марки 150 - 40мм Песок с уклоном Железобетонное днище	25.8
Форкамера	⑧	0,060	Покрытие-цементно-песчаный раствор марки 200 - 50 мм. Утеплитель-жесткие минераловатные плиты γ=200 кг/м³ - 60мм Железобетонная плита	16

Плинтусы выполнить из материала покрытия пола, см лист 7.

Привязан

Инв. №

Нач. отд.	Шейко		
Н. контр.	Сакольская		
Гл. спец.	Власенко		
Рук. гр.	Харьева		
Ст. арх.	Цитарик		

ТП 902-1- -АР

Канализационная насосная станция производительностью 35-230 м³/ч, напором 11-48 м.

Стадия	Лист	Листов
Р	4	

План кровли. Планы полов. Экспликация полов

Госстрой СССР Генпроектный институт Харьковский Водоканалпроект

19302-03 7

Согласовано:
Гипрос 08 Тюменьэнерго

Инв. № подл. | Подпись и дата | Взам. инв. №

Альбом III

Типовой проект 902-1-78.83

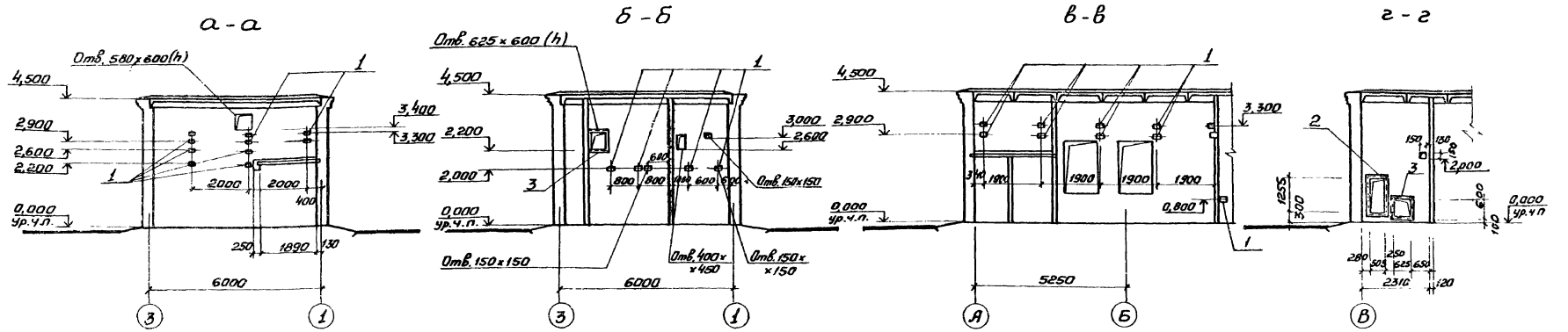

План вентиляционных отверстий и раскладки закладных для крепления электрокабеля

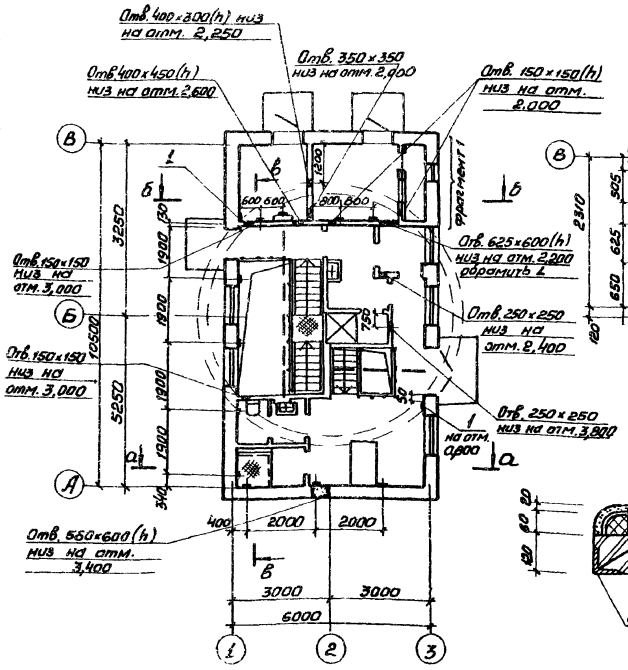

Фрагмент 1

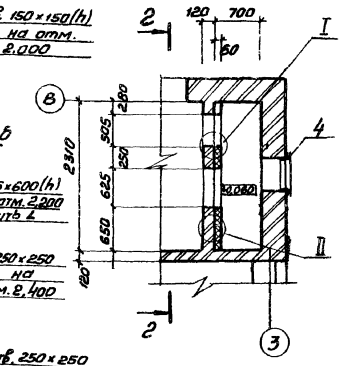

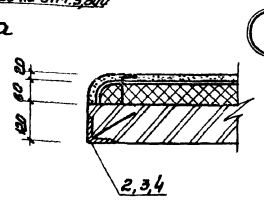

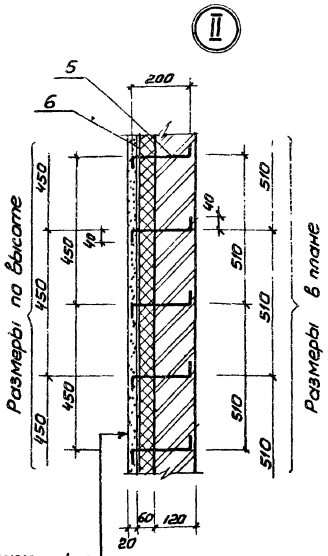

Штукатурка цементным раствором
Сетка проволочная тканая №18
Утеплитель (см. лист 1)
Кирпичная перегородка

Спецификация к схеме расположения закладных изделий

Марка, поз.	Обозначение	Наименование	Кол.	Массоед, кг	Примечание
1	1.400-15.вып.1	Изделия закладные МН101-6	26	0,6	
2	902-1-78.83-кжн-МН5-01	МН 6	1	8,48	
3	-МН5-02	МН 7	2	612	
4	-МН5	МН 5	1	5,22	
5	ГОСТ 5781-82	Анкер ф6А-I ℓ=240	32	0,06	
6	ГОСТ 3826-66*	Сетка проволочная тканая №18	8,7	0,52	$м^2$

Согласовано
Отд. ЭА Барчан
Сектор ОВ Подольская

Инв. № подл. | Подпись и дата | Взам. инв. №

ТП 902-1-78.83-АР

Нач. отд.	Шейко		
Н. контр.	Сокольская		
Гл. спец.	Власенко		
Рук. гр.	Юрьева		
Ст. арх.	Цилюрик		
Инж.	Шевлякова		

Привязан

Инв. №

Канализационная насосная станция производительностью 35-230 м³/ч напором 11-48 м

План вентиляционных отверстий и раскладки закладных для крепления электрокабеля

Стадия	Лист	Листов
Р	5	

Госстрой СССР
Союзводоканалпроект
Харьковский
Водоканалпроект

19302-03 8

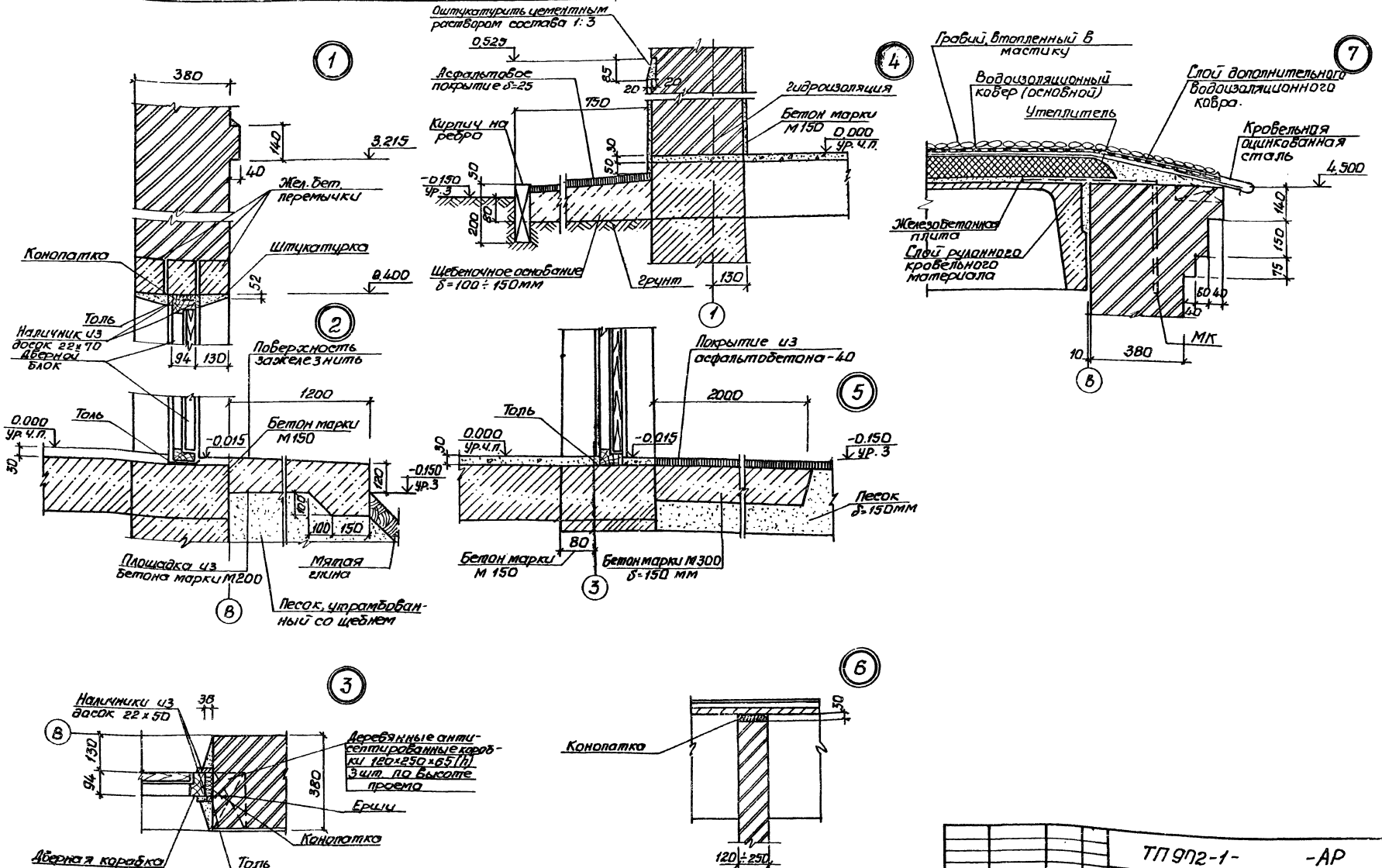

					ТП 902-1-		-АР
Привязан:		Нач. отд.	Шейко		Канализационная насосная станция производительностью 35-230 м³/ч, напором 11-48 м.	Стадия	Лист	Листов
		Н. контр.	Гокольская			Р	6	
		Гл. спец.	Власенко					
		Рук. гр.	Юрьева		Детали 1÷7	Госстрой СССР Главводоканалпроект Одесский Водоканалпроект		
Инв.№		Ст. арх.	Шмарик					

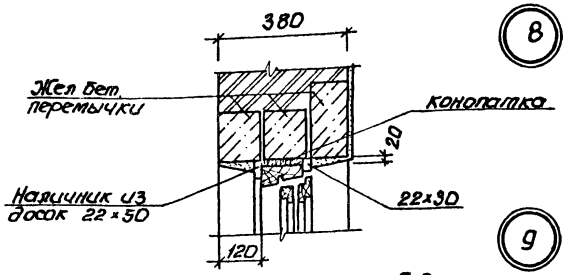

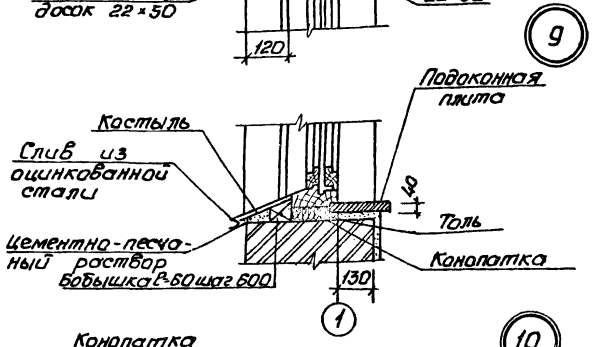

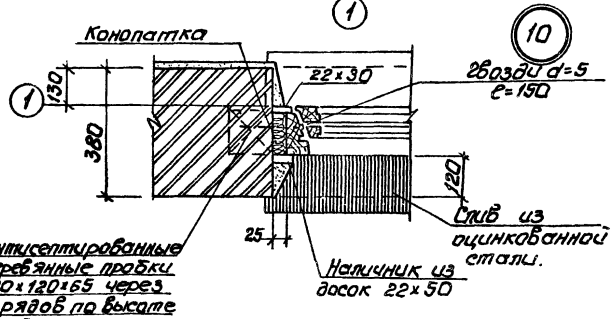

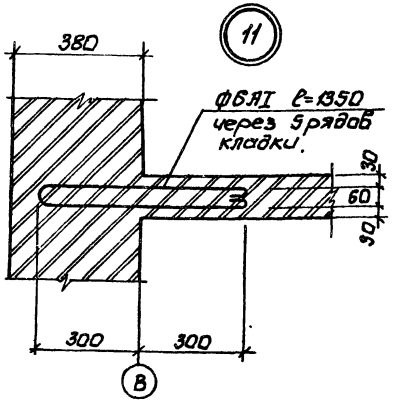

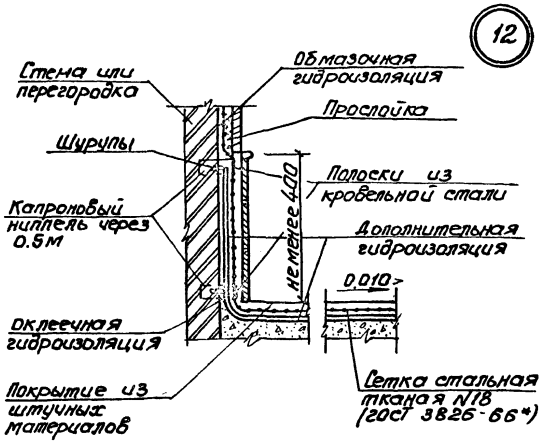

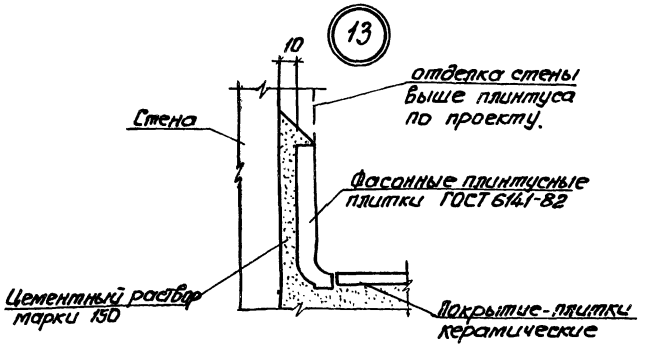

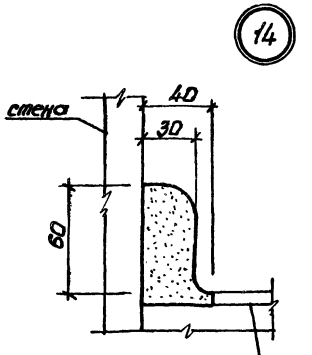

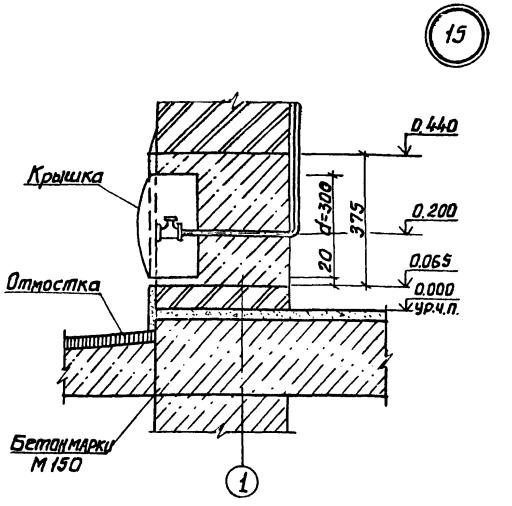

1. Оконные блоки до установки в проем оклеить толем.

2. Зазоры между кладкой и оконным блоком тщательно проконопатить войлоком, смоченным в алебастровом растворе.

3. Слив из оцинкованной кровельной стали завести в паз коробки на суриковой замазке и одеть на костыль.

Костыль прибить к бобышке, утопленной в растворе откоса.

Инв.№ подл. | Подп. и дата | Взам. инв.№

Привязан:

Инв.№

Нач. отд.	Шейко	
Н. контр.	Соколовская	
Гл. спец.	Власенко	
Рук. гр.	Юрьева	
Ст. арх.	Цилюрик	

ТП 902-1- -АР

Канализационная насосная станция производительностью 35-230 м³/ч, напором 11-48 м

Стадия	Лист	Листов
Р	7	

Детали 8÷15

Госстрой СССР Союзводоканалмонтажпроект Харьковский Водоканалпроект

Альбом III

Типовой проект 902-1-78.83

Ведомость рабочей документации основного комплекта КЖ

Лист	Наименование	Примечание
1	Общие данные	
2	Схема расположения плит покрытия и перекрытия на отм. 2.400	
3	Схема расположения плит перекрытия на отм. 0.000	
4	Перекрытие на отм. 0.250. РКМ 1. Общий вид	
5	Балки БМ1-БМ5. Общие виды и схемы армирования	
6	Балки БОМ1-БОМ5. Общие виды и схемы армирования	
7	Балки БМ1-БМ5, БОМ1-БОМ3. Спецификация	
8	Схема расположения фундаментов под оборудование	
9	Обвязочная балка ОБКМ1. Общий вид. Схема армирования	
10	Детали гидроизоляции. Установка дренажного приямка	

Ведомость спецификаций

Лист	Наименование	Примечание
2	Спецификация к схеме расположения плит покрытия и перекрытия на отм. 2.400	
3	Спецификация к схеме расположения плит перекрытия на отм. 0.000 и РКМ1.	
8	Спецификация к схеме расположения фундаментов под оборудование	

Типовой проект разработан в соответствии с действующими нормами и правилами.

Главный инженер проекта В.Ю. Еременко

Ведомость основных комплектов рабочей документации

Обозначение	Наименование	Примечание
902-1-78.83-НК	Технологические решения	
-ВК	Внутренние водопровод и канализация	
-ОВ	Отопление и вентиляция	
-АР	Архитектурные решения	
-КЖ	Конструкции железобетонные	
-КМ	Конструкции металлические	
-АЭМ	Электрооборудование и автоматизация	
ЭК	Технологический контроль	

Ведомость ссылочных и прилагаемых документов

Обозначение	Наименование	Примечание
	Ссылочные документы	
1.465-7 вып.3	Сборные ж.б. предварительно напряженные плиты для покрытий производственных зданий размером 1.5 х 6м	
ГОСТ 22701.2-77	Плиты ж.б. ребристые предварительно напряженные размерами 6х3м для покрытий производственных зданий.	
1.494-24 вып.1	Стаканы для крепления крышных вентиляторов, дефлекторов и зонтов.	
2.430-3 вып.3	Типовые архитектурно-строительные детали промышленных зданий с кирпичными стенами.	
3.006-2; вып. II-2	Сборные ж.б. каналы и тоннели из лотковых элементов.	
1.465-1-10/82.1-11	Комплексные железобетонные плиты покрытий одноэтажных промышленных зданий.	
1.400-15 вып.1	Унифицированные закладные изделия железобетонных конструкций для крепления технологических коммуникаций и устройств.	
1.138-10 вып.1	Перемычки железобетонные для зданий с кирпичными стенами. Перемычка брусковые. Рабочие чертежи.	
	Прилагаемые документы	
902-1-78.83-КЖСВМ1	Ведомость потребности в материалах. Монолитные конструкции.	Альбом IX
-КЖСВМ2	Ведомость потребности в материалах. Сборные конструкции.	Альбом IX
-КЖИ	Строительные изделия	Альбом III

Ведомость объемов сборных бетонных и железобетонных конструкций по рабочей документации основного комплекта марки КЖ

№ п/п	Наименование группы элементов конструкции	Код	Кол. м³	Примечание
1	Плиты покрытия.	584100	4.59	
2	Плиты перекрытия	584200	7.79	

Материалы на изготовление сборных бетонных и ж/б конструкций учтены в ведомости потребности в материалах и отдельно не учитываются.

1. Для сварных соединений стержней арматуры следует применять электроды по ГОСТ 9467-75 для арматуры класса AII - Э42, Э46, Э42А, Э46А; для арматуры класса AIII - Э42А, Э46А, Э50А.
2. Катет сварных монтажных швов 6 мм, кроме оговоренных на чертежах.

Инв. № подл. | Подпись и дата | Взам. инв. №

Привязан

Инв. №

ТП 902-1-78.83 -КЖ

Нач. отд.	Шейко		
Н. контр.	Соколовская		
Гл. спец.	Постникова		
Рук. гр.	Мазалова		
Вед. инж.	Однорал		
Инж.	Великодная		

Канализационная насосная станция производительностью 35-230 м³/ч, напором 11-48 м.

Стадия	Лист	Листов
Р	1	9

Общие данные

Госстрой СССР Союзводоканалниипроект Горьковский Водоканалпроект

19302-03 11

Альбом III

Типовой проект 902-1-78.83

Схема расположения плит покрытия (Схема1)

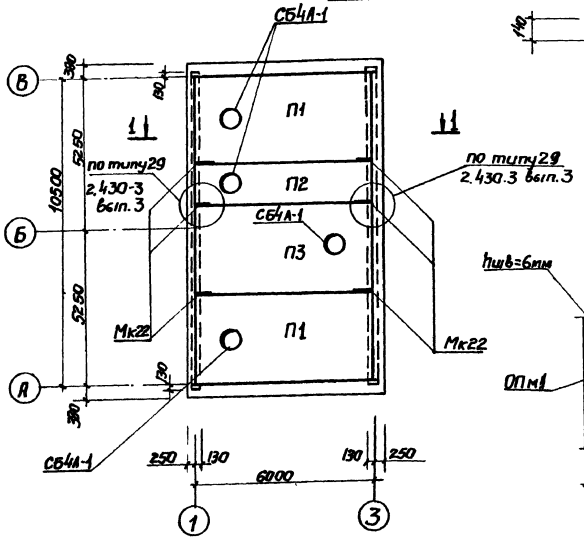

ОПм1

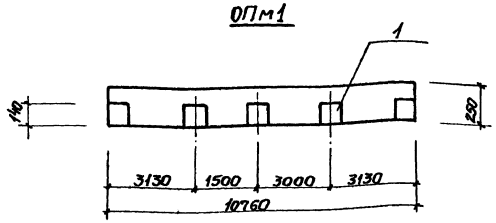

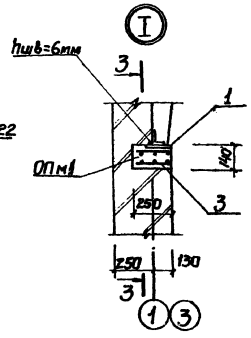

3-3

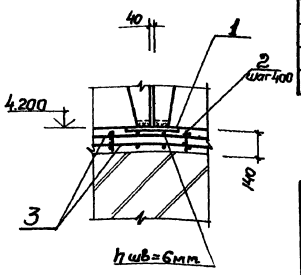

Спецификация к схеме расположения плит покрытия и перекрытия на отм. 2.400

Марка поз.	Обозначение	Наименование	Кол.	Масса кг.	Примечание
		Плиты покрытия			
П1	1.465-1-10/82.1-11	1ПВ4-3ВрIIТ-110ЛН-500	2	4240	
П2	1.465-1-10/82.1-11-01	2ПВ4-3ВрIIТ-240ЛН-500	1	2570	
П3	1.465-1-10/82.1-11	1ПВ4-3ВрIIТ-240ЛН-500	1	4860	
СБ4А-1	1.494-24 вып. 1	Стаканы СБ4А-1	4	150	
ОПм1		Подушка опорная ОПм1	2		
Мк22	2.430-3 вып.3	Анкер МК22	6		
		Плита перекрытия			
П4	3.006-2 вып. II-2	П17д-3	4	480	

Спецификация к ОПм1

Форм.	Зона	Поз.	Обозначение	Наименование	Кол.	Примечание
				Сборочные единицы		
		1	1.400-15 вып.1	Изделие закладное МН121-6	10	4.5кг
А4		2	902-1-78.83-КЖИ-Кр1-04	Каркас плоский Кр5	27	
А4		3	-С4	Сетка арматурная С5	4	
				Материалы		
				Бетон марки М200	0.38	м3

1. Плиты П4 уложить на цементно-песчанный раствор марки М75
2. Плиты покрытия П1-П3 приварить к закладным изделиям опорной подушки не менее чем в трех точках.

Ведомость расхода стали на элемент, кг

Марка элемента	Изделия арматурные: Арматура класса А-I, ГОСТ 5781-82, ф8	Итого	А-III, ф12	Итого	Всего	Изделия закладные: Арматура класса А-III, ГОСТ 5781-82, ф10	Итого	Прокат марки ВСт3кп2, ГОСТ 103-76, б=8	Всего	Общий расход
ОПм1	7.0	7.0	67.6	67.6	74.6	3.0	3.0	42.0	45.0	119.6

1-1

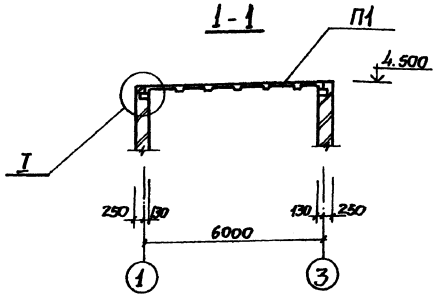

Схема расположения плит перекрытия на отм. 2.400 (Схема2)

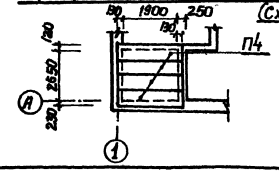

Согласовано:

Взам. инв.

Подпись и дата

Инв. № подл.

Нач. отд.	Шейко		
Н. контр.	Сокольский		
Гл. сп.	Постников		
Рук. гр.	Мазалова		
Вед. инж.	Однорал		
Инжен.	Новгородцев		

Привязан

Инв. №

ТП 902-1-78.83-КЖС

Канализационная насосная станция производительности 35-230 м³/ч напором 11-48 м

Стадия	Лист	Листов
Р	2	

Схема расположения плит покрытия и перекрытия на отм. 2.400

Госстрой СССР Союзводоканалпроект Харьковский Водоканалпроект

19302-03 12

Типовой проект 901-2-78.83 Альбом III

Спецификация к схеме расположения плит перекрытия и РКм1

Марка поз.	Обозначение	Наименование	Кол.	Масса ед.кг.	Примечание
		Схема расположения			
		плит перекрытия			
		Плиты перекрытия			
П1	901-2-78.83-КЖС-П1	П24-5Б-1	1	3740	
П2	-01	П26-3Б-1	1	5050	
П3	-ПБ-01	П26-3Б-2	1	5050	
П4	П1-02	П15 g-8-1	1	410	
П5	-03	П11-8-1	1	1100	
П6	-ПБ	П11-8-2	1	1100	
П7	3.006-2 Вып.II-2	П8 g-8	5	210	
		Перемычка			
ПР1	1.138-10 в.1	2ПР13-29.15.14	1	580	
ПР2	1.138-10 в.1	1ПР28-18.25.19	1	250	
МН1	1.400-15 Вып.1	Изделие закладное МН103-6	4		
МН2	1.400-15 Вып.1	-МН555	п.м. 4		
		РКм1			
Бм1	лист4	Балка монолитная Бм1	1		
Бм2	лист4	Бм2	1		
Бм3	лист4	Бм3	1		
Бм4	лист4	Бм4	1		
Бм5	лист4	Бм5	2		
БОм1	лист4	Балка обвязочная монолитная БОм1	1		
БОм2	лист4	БОм2	1		
БОм3	лист4	БОм3	2		
Пм1	лист4	Плита монолитная Пм1	2		
		Изделие закладное			
МН2	1.400-15 Вып.1	МН555	п.м. 16,8	5,3	
МН3	1.400-15 Вып.1	МН117-5	15	2,7	
МН4	1.400-15 Вып.1	МН206-2	2	8,1	
1		Уголок $\frac{6-50\times5\ ГОСТ\ 8509-72*}{В\ Ст3кп2-17ГЧ-1-3123-80}$	п.м. 1,4	3,77	
2		Полоса $\frac{6-240\times40\ ГОСТ\ 103-76}{В\ Ст3кп2\ ГОСТ\ 535-79}$	п.м. 3,2	1,26	
3		Рубон рок К-4 D=140 ВСт3сп5 ГОСТ 8568-77*	шт 1,10	33,4	
4		Рубон рок КК-4 D=630 ВСт3сп5 ГОСТ 8568-77*	шт 0,12	5,4	
		Бетон марки М100	по расч. 2-3	1,3	

1. Плиты приварить к закладным изделиям балок не менее чем в трех точках.
2. Лист 3 рассматривать совместно с листом 4.

Согласовано: Группа АР, Шимарин

Инв.№ подл. | Подпись и дата | Взам.инв.№

Привязан

Инв. №

Нач.отд.	Шейко	
Н.контр.	Окольская	
Гл.спец.	Постников	
Рук.гр.	Мазанова	
Вед.инж.	Орнорал	
Ст.инж.	Бантинкина	

ТП 901-2-78.83-КЖС

Канализационная насосная станция производительностью 36-230 м³/ч напором 11-48 м	стадия	лист	листов
	Р	3	
Схема расположения плит перекрытия на отм. 0.000	Госстрой СССР Союзводоканалниипроект Ленинградский Водоканалпроект		

19302-03 13

Альбом III

Типовой проект 902-1-78.83

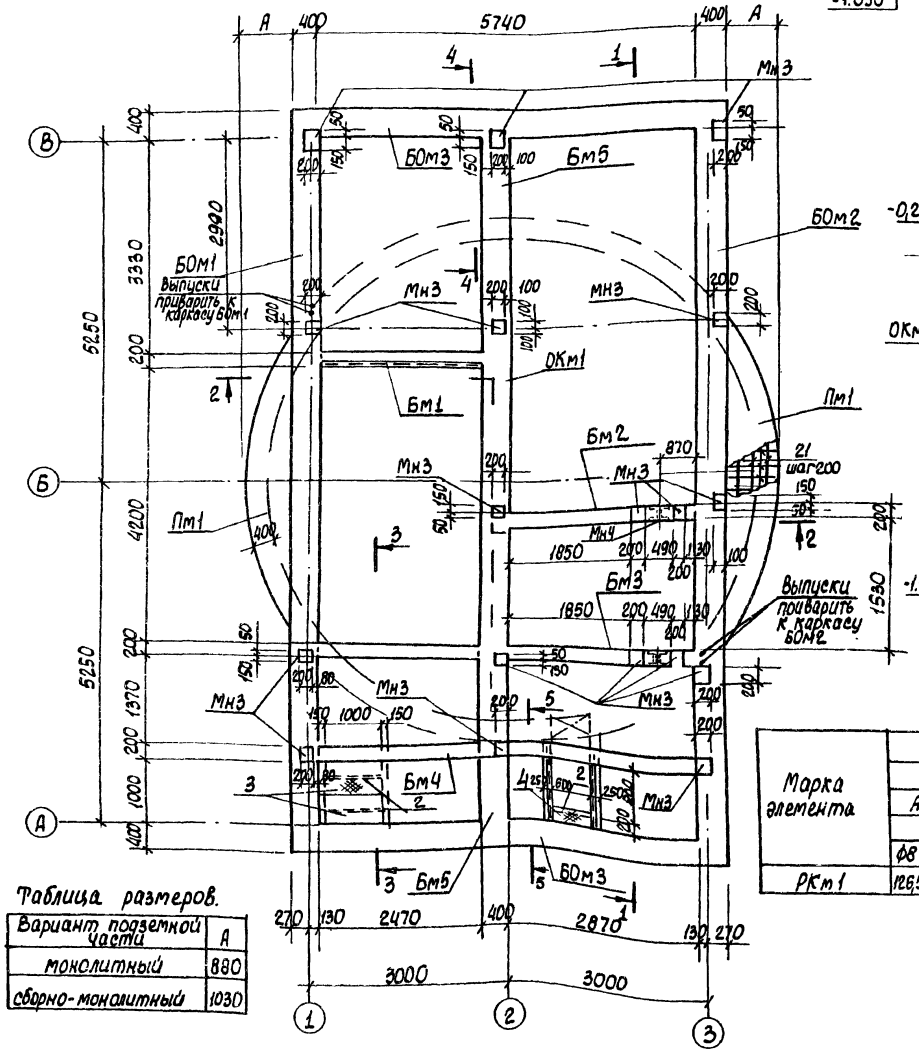

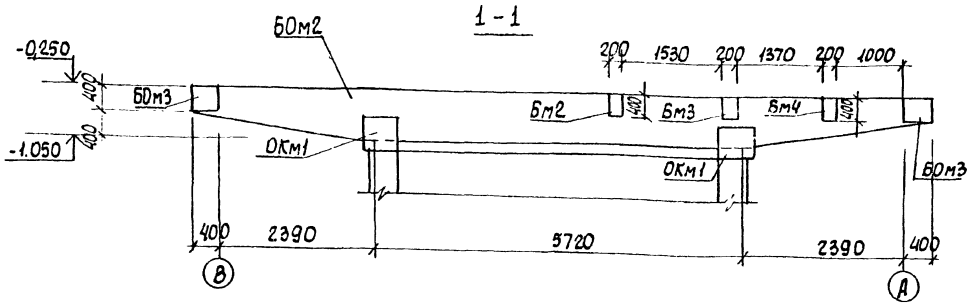

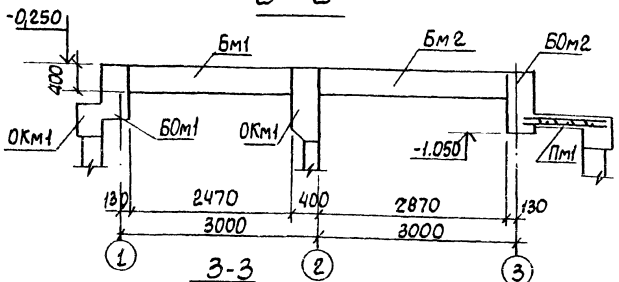

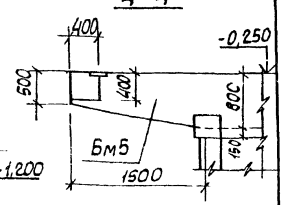

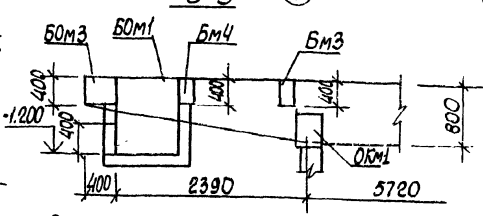

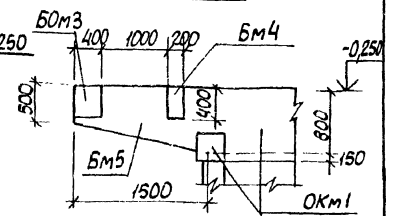

Ведомость расхода стали на элемент, кг.

Марка элемента	Изделия арматурные											Изделия закладные											Общий расход
	Арматура класса										Всего	Арматура класса					Прокат марки					Всего	
	А-I		А-II									А-I		А-II			Вст3кп2			ВСт3кп2-1			
	ГОСТ 5781-82											ГОСТ 5781-82					ГОСТ 103-76			ГОСТ 8509-72*			
	ф8	Итого	ф10	ф12	ф16	ф18	ф22	ф25	ф28	Итого		ф6	Итого	ф8	ф10	Итого	δ=6	δ=8	-4×40	Лор. 45° δ=4	L50×5	L63×5	Итого	
РКм1	126,5	126,5	380,9	24,6	116,3	28,0	337,8	322,8	172,2	1382,6	1509,1	3,4	3,4	11,0	1,0	12,0	28,5	21,2	3,5	37,4	14,3	80,6	185,5	200,9	1710

Таблица размеров.

Вариант подземной части	А
монолитный	880
сборно-монолитный	1030

Привязан			ТП 901-2-78.83-КЖ		
	Нач. отд.	Цейко	Канализационная насосная станция производительностью 25-230 м³/ч напором 11-48 м	Стадия	Лист	Листов
	К. конт.	Сокольская		Р	4	
	Гл. спец.	Постников				
	Рук. гр.	Мазалова	Переключение на отм -0,250 РКм1. Общий вид	Госстрой СССР Союзводоканалниипроект Харьковский Водоканалпроект	
Инв. №	Гл. инж.	Однорал			
	Ст. инж.	Болотинская			

Инв. № подл. | Подпись и дата | Взам. инв. №

19302-03 14

Типовой проект 902-1-78.83 Альбом III

Бм 3

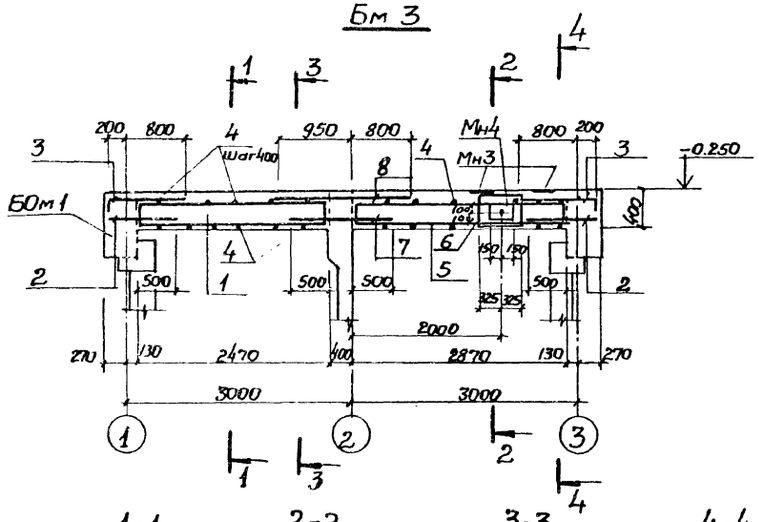

Бм-1

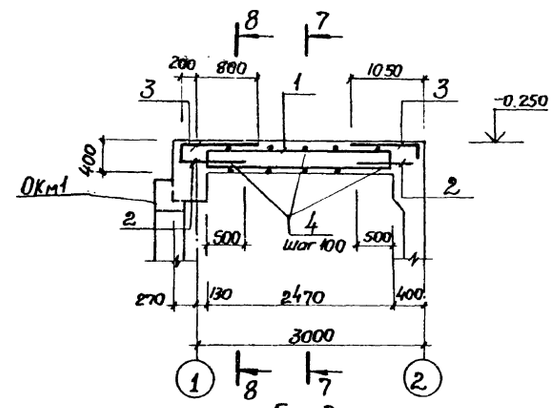

7-7

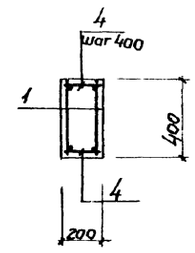

8-8

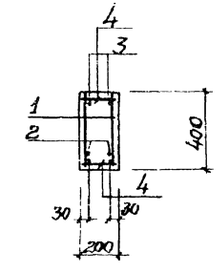

1-1

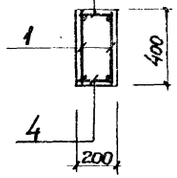

2-2

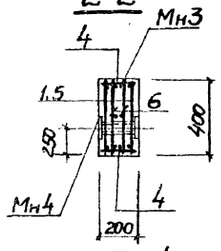

3-3

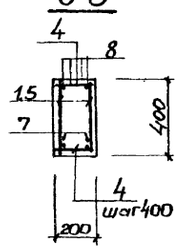

4-4

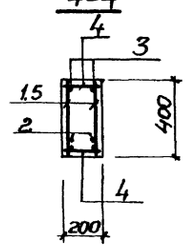

Бм 2

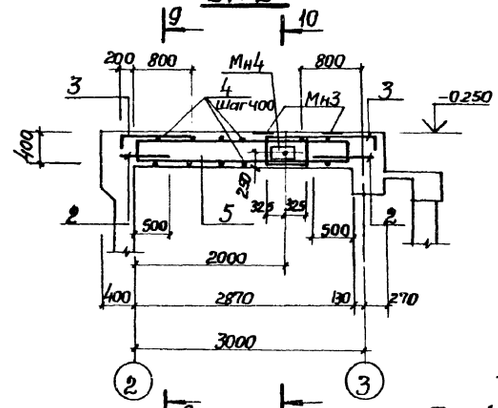

9-9

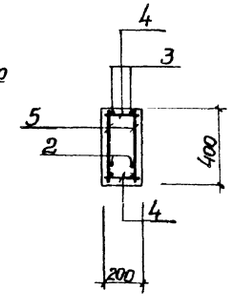

10-10

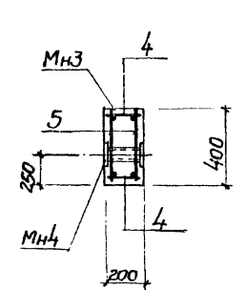

Бм 4

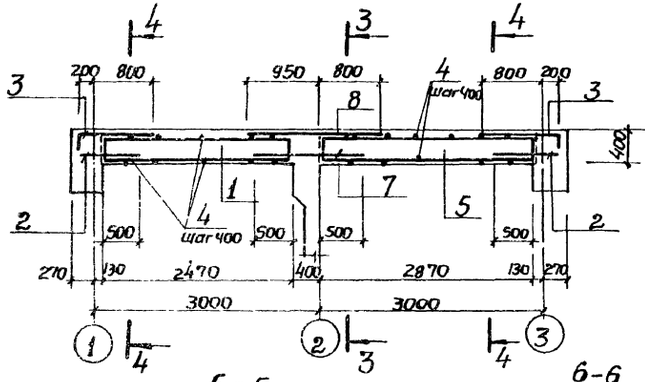

Бм 5

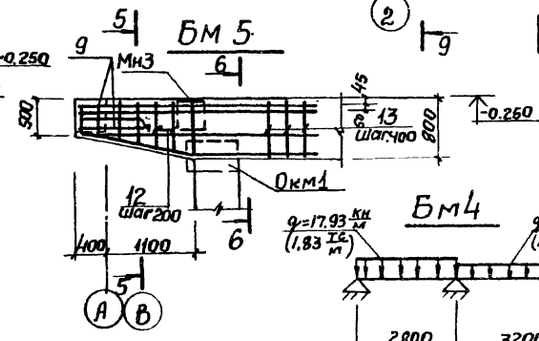

Схемы расчетных нагрузок

Бм 1

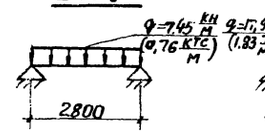

Бм 2

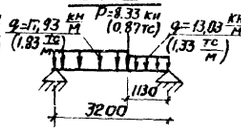

Бм 3

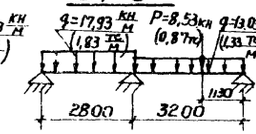

Бм 4

Примечания см. лист 6.

5-5

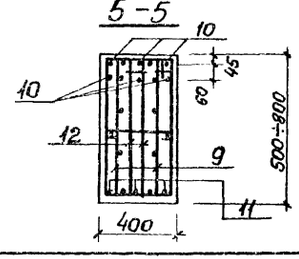

6-6

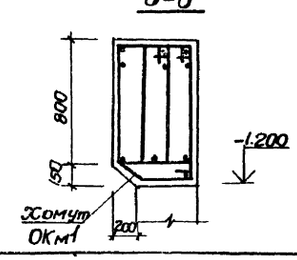

Бм 5

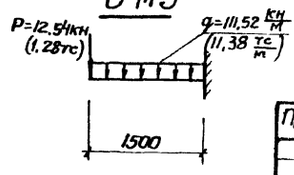

Привязан				ТП 901-2-78.83-КЖС	
	Нач.отд.	Шейко		Канализационная насосная станция производительностью 35-230 м³/час напором 11-48 м	Стадия: Р; Лист: 5; Листов:
	Н. контр.	Соколовский			
	Гл. спец.	Постников			
	Рук. гр.	Мазалова		Балки Бм 1-Бм 5, БОМ1-БОМ3 Общие виды и схемы армирования (начало)	Госстрой СССР Союзводоканалниипроект Харьковский Водоканалпроект
	Вед. инж.	Однорал			
	Ст. инж.	Болотинская			
Инв. №					

19302-03 15

Инв.№ подл. | Подпись и дата | Взам.инв.№

Альбом III

Типовой проект 902-1-78.83

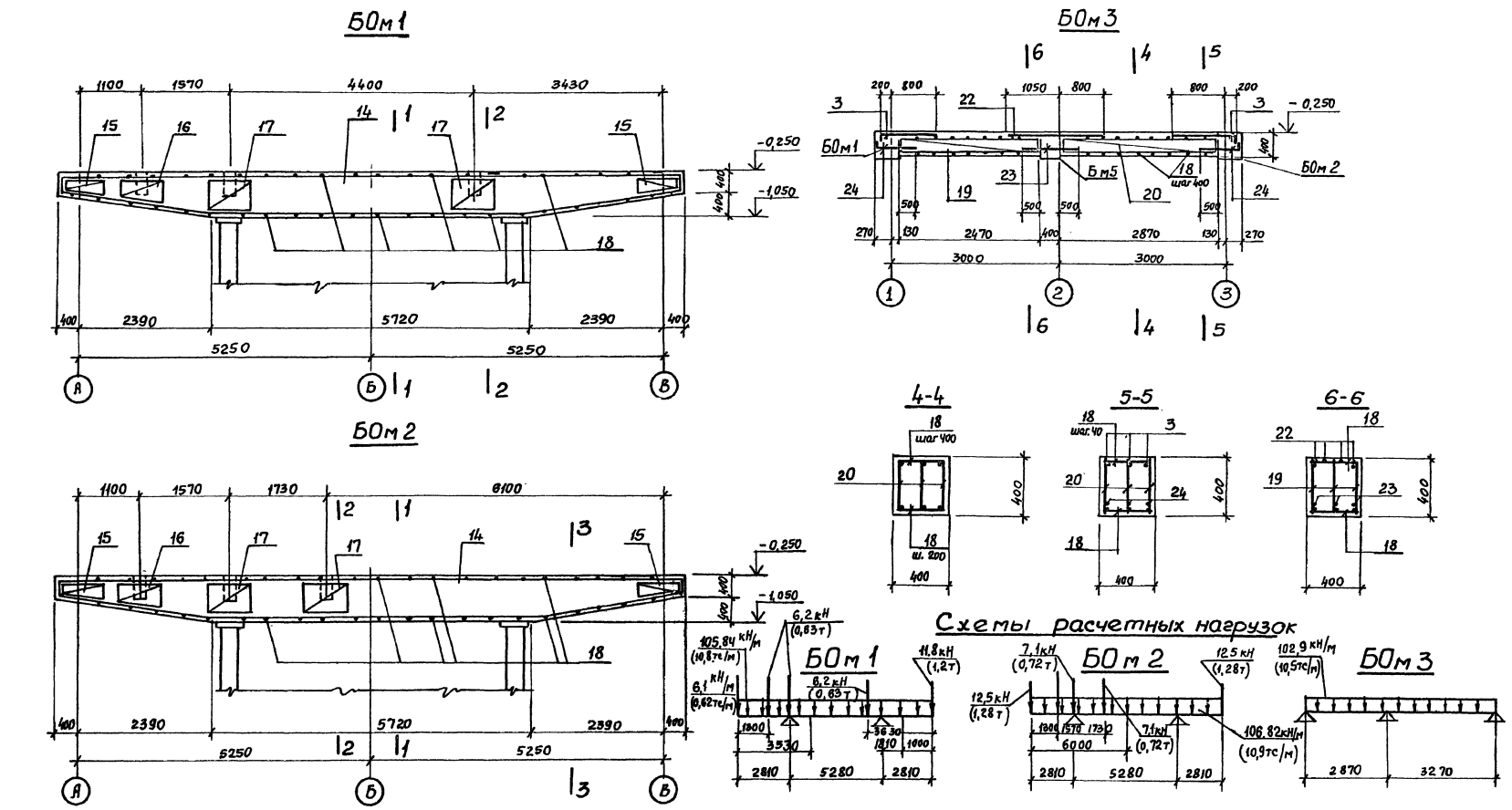

1. Защитный слой бетона для рабочей арматуры принят 30мм.
2. Данный лист смотреть совместно с листами 4 и 7.

				ТП 902-1-78.83 -КЖ			
Привязан	Нач.отд.	Шейко		Канализационная насосная станция производительностью 35-230 м³/ч, напором 11-48 м	Стадия	Лист	Листов
	Н.контр.	Сокольская			Р	6	
	Гл.спец.	Постников					
	Рук.гр.	Мазалова		Балки: БОм1-БОм3. Общие виды и схемы армирования.	Госстрой СССР Союзводоканалпроект Харьковский Водоканалпроект		
Инв. №	Вед.инж.	Однорал					
	Ст.инж.	Болотинская					

19302-03 16

Инв. № подл. | Подпись и дата | Взам. инв. №

Спецификация балок БМ1-БМ5, БОМ1-БОМ3

Альбом III

Типовой проект 902-1-78.83

Формат	Зона	Поз.	Обозначение	Наименование	Кол.	Примечание
				Балка БМ1		Масса ед., кг
				Сборочные единицы		
АУ		1	901-2-78.83-КЖИ-КР1	Каркас плоский КР1	2	
				Детали		
БУ		2		Ф10А-III ГОСТ5781-82 ℓ=850	4	1,34
БУ		3*		Ф16А-III ГОСТ5781-82 ℓ=1200	4	1,90
БУ		4		Ф8АА-I ГОСТ5781-82 ℓ=180	20	0,07
				Материалы		
				Бетон марки М200	0,20	м³
				Балка БМ2		
				Сборочные единицы		
АУ		5	-КЖИ-КР1-01	Каркас плоский КР2	2	
		6	-С4-02	Сетка арматурная С6	2	
				Детали		
БУ		2		Ф10А-III ГОСТ5781-82, ℓ=850	4	0,52
БУ		3*		Ф16А-III ГОСТ5781-82 ℓ=1200	4	1,9
БУ		4		Ф8А-I ГОСТ5781-82 ℓ=180	16	0,07
				Материалы		
				Бетон марки М200	0,23	м³
				Балка БМ3		
				Сборочные единицы		
АУ		1	-КР1-01	Каркас плоский КР1	2	
		5		КР2	2	
		6		Сетка арматурная С6	2	
				Детали		
БУ		2*		Ф10А-III ГОСТ5781-82 ℓ=850	4	0,52
БУ		3*		Ф16А-III ГОСТ5781-82 ℓ=1200	4	1,9
БУ		7		Ф10А-III ГОСТ5781-82 ℓ=1400	2	0,86
БУ		8		Ф16А-III ГОСТ 5781-82 ℓ=1850	4	2,92
БУ		4		Ф8А-I ГОСТ5781-82 ℓ=180	30	0,07
				Материалы		
				Бетон марки М200	0,43	м³

Формат	Зона	Поз.	Обозначение	Наименование	Кол.	Примечание
				Балка БМ4		Масса ед, кг
				Сборочные единицы		
АУ		1	901-2-78.83-КЖИ-КР1-01	Каркас плоский КР1	2	
		5		КР2	2	
				Детали		
БУ		2		Ф10А-III ГОСТ5781-82 ℓ=850	4	0,52
БУ		3*		Ф16А-III ГОСТ5781-82 ℓ=1200	4	1,9
БУ		7		Ф10А-III ГОСТ5781-82 ℓ=1400	2	0,86
БУ		8		Ф16А-III ГОСТ5781-82 ℓ=1850	4	2,92
БУ		4		Ф8А-I ГОСТ5781-82 ℓ=180	44	0,07
				Материалы		
				Бетон марки М200	0,43	м³
				БМ-5		
				Сборочные единицы		
АУ		9	С1	Сетка арматурная С1	2	
				Детали		
БУ		26*		Ф8А-I ГОСТ5781-82 ℓ=460	7	0,18
БУ		27		ℓ=2970	2	1,17
БУ		10		Ф28А-III ГОСТ5781-82 ℓ=2970	6	14,35
БУ		11*		Ф16А-III ГОСТ5781-82 ℓ=3000	3	4,73
БУ		12*		Ф8А-I ГОСТ5781-82 ℓ=1650	12	0,65
БУ		13*		ℓ=1990	7	0,77
				Материалы		
				Бетон марки М200	0,39	м³
				БОМ1 БОМ2 (шт.2)		
				Сборочные единицы		
АУ		14	-КР6	Каркас плоский Кр6	3	
				Сетка арматурная		
АУ		15	-С1-01	С2	4	
АУ		16	-С1-02	С3	2	
АУ		17	-С4	С4	4	

Формат	Зона	Поз.	Обозначение	Наименование	Кол.	Примечание
				Детали		Масса ед, кг
БУ		18		Ф8А-I ГОСТ5781-82 ℓ=380	54	0,15
БУ		28		ℓ=360	27	0,14
				Материалы		
				Бетон марки М200	3,17	м³
				БОМ 3		
				Сборочные единицы		
АУ		19	902-1-78.83-КЖИ-КР1-02	Каркас плоский КР3	3	
		20	03	КР4	3	
				Детали		
БУ		3		Ф16А-III ГОСТ5781-82 ℓ=1200	6	1,90
БУ		22		Ф25А-III ГОСТ5781-82 ℓ=1850	4	7,1
БУ		23		Ф16А-III ГОСТ5781-82 ℓ=1400	3	2,2
БУ		24*		ℓ=950	6	1,50
БУ		18		Ф8А-I ГОСТ5781-82 ℓ=380	60	0,15
				Материалы		
				Бетон марки М200	0,85	м³
				ПМ1		
				Детали		
БУ		21		Ф12А-III ГОСТ5781-82 п.м.	73,8	0,888
				Материалы		
				Бетон марки М200	0,21	м³

* Поз. 3, 11, 12, 13, 24 см. ведомость деталей

Ведомость деталей

Поз.	Эскиз
3	1000; 200
11	200; 1510; 1490; 1480
12	180; 440; 700

Поз.	Эскиз
13	180; 740
24	800; 150
26	360

Привязан

Инв. № подл. | Подп. и дата | Взам. инв. №

Инв. N°

Нач. отд.	Шейка		
Н. контр.	Сокольская		
Гл. спец.	Постников		
Рук. гр.	Мазалова		
Вед. инж.	Однорол		
Ст. инж.	Болотинская		

ТП 902-1-78.83 -КЖС

Канализационная насосная станция производительностью 35-230 м³/ч напором 11-48 м

Стадия	Лист	Листов
Р	1	

Балки БМ-1-БМ5, БОМ1-БОМ3

Спецификация

Госстрой СССР Союзводоканалпроект Харьковский Водоканалпроект

Альбом III

Типовой проект 902-1-78.83

Согласовано

Инв.№подл. | Подпись и дата | Взам. инв.№

Схема расположения фундаментов под оборудование

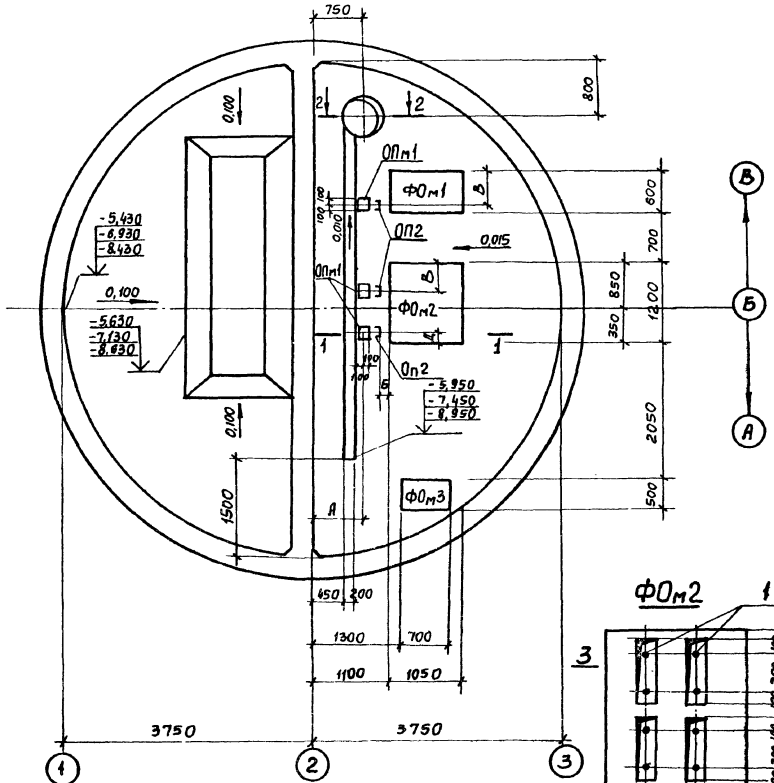

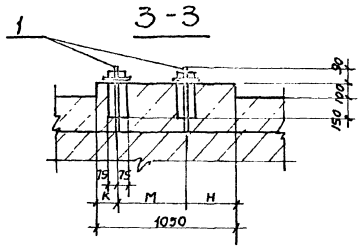

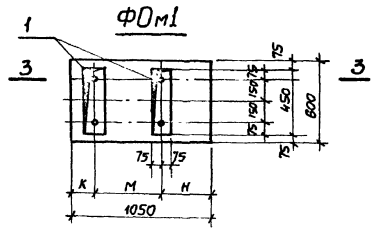

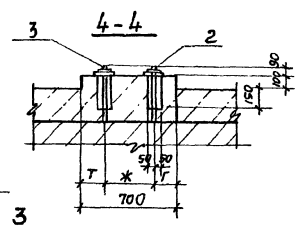

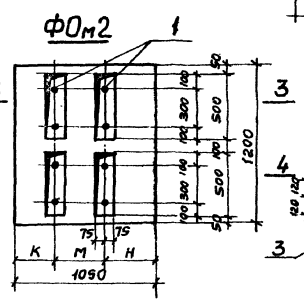

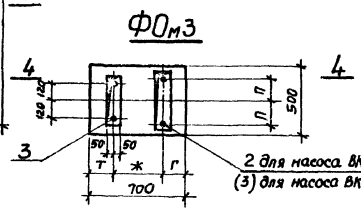

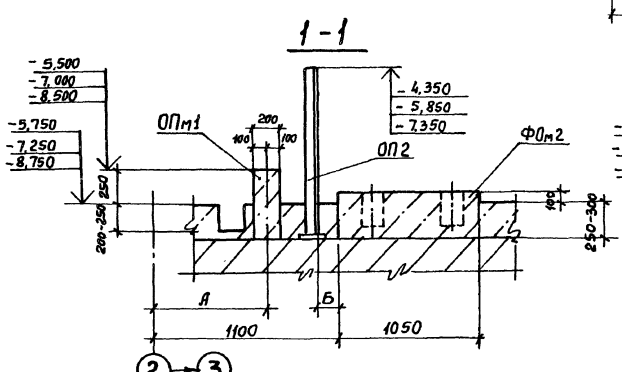

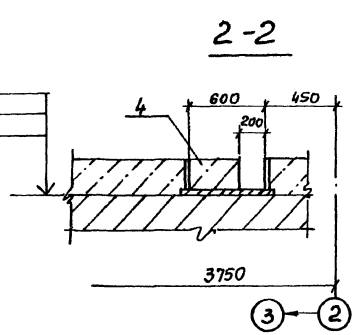

Шанцы после выверки анкерных болтов залить бетоном марки М200 на мелком заполнителе

Таблица размеров

№ п.п	Марка насоса	Размеры мм А	Б	В	Д	К	М	Н	Т	Ж	Г	П
1	ФГ115/38 СД100/40	465	195	450	150	155	515	380				
2	ФГВ1/31 ФГВ1/31а	260	370	494	106	245	630	75				
3	ФГВ1/31б	260	370	494	106	245	515	290				
4	ФГВ1/18	270	360	465	135	240	600	210				
5	ФГВ1/18а,б	270	360	465	135	240	515	295				
6	ВК2/26								187	380	133	142,5
7	ВК1/16								172	336	192	120

Спецификация к схеме расположения фундаментов под оборудование

Марка поз.	Обозначение	Наименование	Кол.	Масса ед., кг.	Примеч.
		Фундаменты под оборудование			
ФОм1	КЖ л.8	ФОм1	1		
ФОм2		ФОм2	1		
ФОм3		ФОм3	1		
ОПм1		Опора ОПм1	3		
ОП 2	902-1-78.83-кжи-ОП2	ОП 2	3	21,70	
4	-Мн4	Изделия закладное Мн 4	1	78,9	

Спецификация фундаментов ФОм1-ФОм3, ОПм1

Формат	Зона	Поз.	Обозначение	Наименование	Кол.	Примеч.
				ФОм1 ФОм2		
				Сборочные единицы		
А4		1	902-1-78.83 -КЖИ-Мн1	Изделие закладное Мн 1	2/4	для ФОм1 для ФОм2
				Материалы		
				Бетон марки М200 м³	0,22 / 0,44	для ФОм1 для ФОм2
				ФОм3		
				Сборочные единицы		
А4		2	-Мн1-01	Изделие закладное Мн2	1	
А4		3	02	Мн3	1	
				Материалы		
				Бетон марки М200	0,12 м³	
				ОПм1		
				Бетон марки М200	0,02 м³	

Привязан

Инв. №

Нач.отд.	Шейко	
Н.контр.	Сокольская	
Гл.спец.	Постников	
Рук.гр.	Мазалова	
Вед.инж.	Однорал	
Ст.инж.	Болотинский	

ТП902-1-78.83 -КЖ

Канализационная насосная станция производительностью 35-230 м³/ч напором 11-48м	Стадия	Лист	Листов
	Р	8	
Схема расположения фундаментов под оборудование	Госстрой СССР Союзводоканалниипроект Харьковский Водоканалпроект		

Типовой проект 902-1.78.83 Альбом III

Схема расположения ОКм1

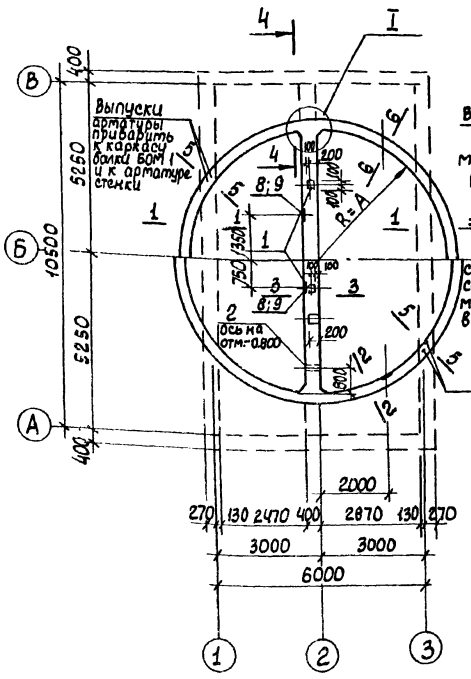

2-2

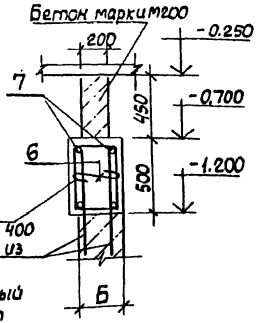

6-6

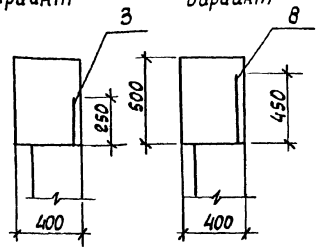

4-4

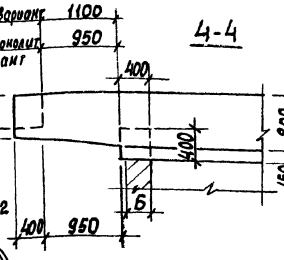

3-3

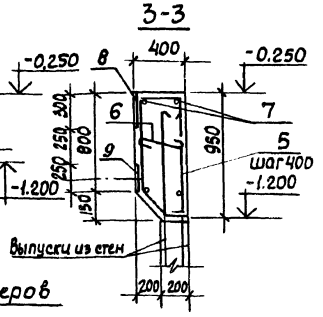

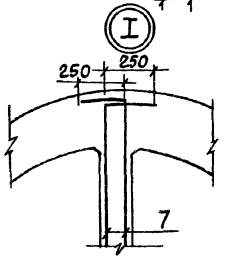

Таблица размеров

Вариант		А	Б
Монолитный вариант		3750	300
Сборно-монолитн.	опускной способ	3900	300
	открытый способ		200

1-1

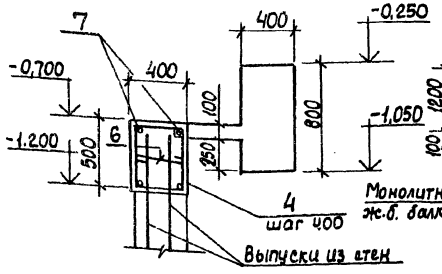

5-5

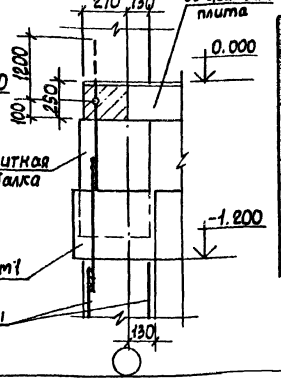

Ведомость деталей

Поз.	Эскиз
4	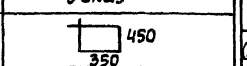
5	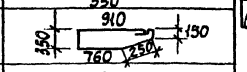
7	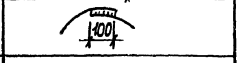
6	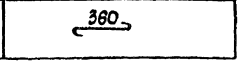

Спецификация к схеме расположения ОКм1

Формат	Зона	Поз.	Обозначение	Наименование	Кол.	Примечание
				Сборочные единицы		масса ед. кг.
		1	1.400-15. Вып. 1	Изделие закладное Мн147-5	3	
		2		Труба 15х8,5 ГОСТ 3262-75, ℓ=400	1	0,5
		8	1.400-15, Вып. 1	Изделие закладное Мн121-6		
		9	1.400-15, Вып. 1	Изделие закладное Мн110-6		
				Переменные данные.		
				Монолитный вариант		
				Сборочные единицы		
		3	1.400-15, Вып. 1	Изделие закладное Мн146-3	2	
				Детали		
БЧ		4*		ф8А-I ГОСТ 5781-82, ℓ=1750	63	0,67
БЧ		5*		ℓ=2600	18	0,84
БЧ		6*		ℓ=460	81	0,18
БЧ		7*		ф12А-III ГОСТ 5781-82	п.м 142,2	0,888
				Материалы		
				Бетон марки М200	7,2	м³
				Сборно-монолитный вариант		
				Сборочные единицы		
		8		Изделие закладное Мн142-2	2	
				Детали		
БЧ		4*		ф8А-I ГОСТ 5781-82, ℓ=1750	65	0,87
БЧ		5*		ℓ=2600	19	0,84
БЧ		6*		ℓ=460	84	0,18
БЧ		7*		ф12А-III ГОСТ 5781-82	п.м 141,0	0,888
				Материалы		
				Бетон марки М200	7,5	м³
		* Поз. 4,5,6,7 см. Ведомость деталей				

Ведомость расхода стали на один элемент, кг

Марка элемента	Изделия арматурные							Изделия закладные									Общий расход
	Арматура класса А-I ГОСТ 5781-82			Арматура класса А-III ГОСТ 5781-82			Всего	Арматура класса А-III ГОСТ 5781-82				Прокат марки Вст3кп2 ГОСТ				Всего	
	ф8		Итого	ф12		Итого		ф8	ф10	ф14	Итого	δ=10	δ=8	δ=6	газ. ф15	Итого	
ОКм1 (монолитный вариант)	72,0		72,0	126,5		126,5	198,5	1,2		3,1	4,3	9,8	1,2	5,7	0,5	17,2	21,5	220,0
ОКм1 (сборно-монолитный)	74,5		74,5	130,8		130,8	205,3	1,2	1,0		2,2		7,5	5,7	0,5	13,7	15,9	221,2

Привязан	Нач. отд.	Шедко		ТП 902-1-78.83 - КЖ	
	Н. контр.	Сокольская			
	Гл. спец.	Постников		Канализационная насосная станция производительностью 35-230 м³/ч напором 11-46 м	Стадия: Р; Лист: 9; Листов:
	Рук. гр.	Мазалова		Обвязочная балка ОКм1 Общий вид. Схема армирования	Госстрой СССР Союзводоканалпроект Харьковский Вод Канализпроект
Инв. №	Вед. инж.	Однорал			
	Инж.	Великодная			

Инв. № подл. | Подпись и дата | Взам. инв. №

19302-03 19

Деталь гидроизоляции в сухих грунтах (открытый способ)

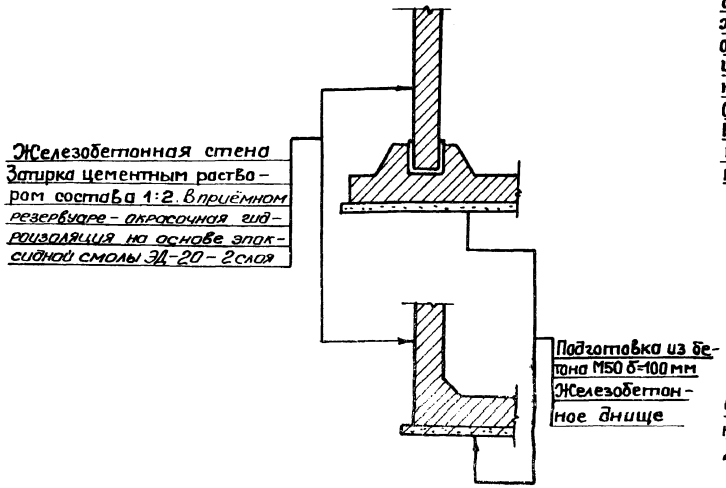

Деталь гидроизоляции в мокрых грунтах (открытый способ)

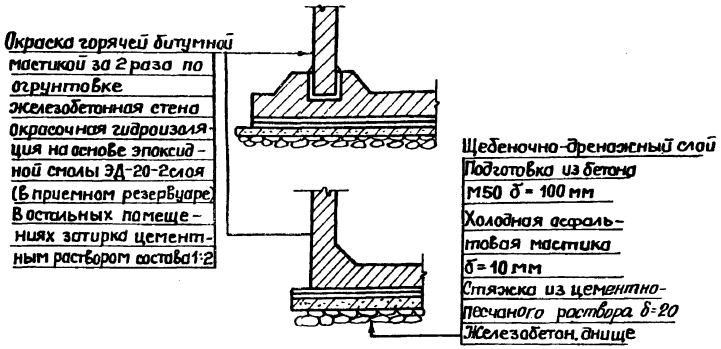

Деталь гидроизоляции в сухих грунтах (опускной способ)

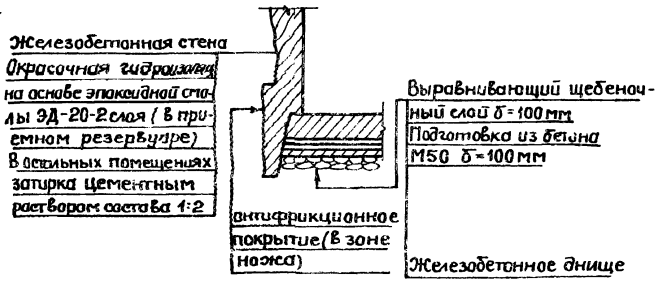

Деталь устройства дренажного приямка

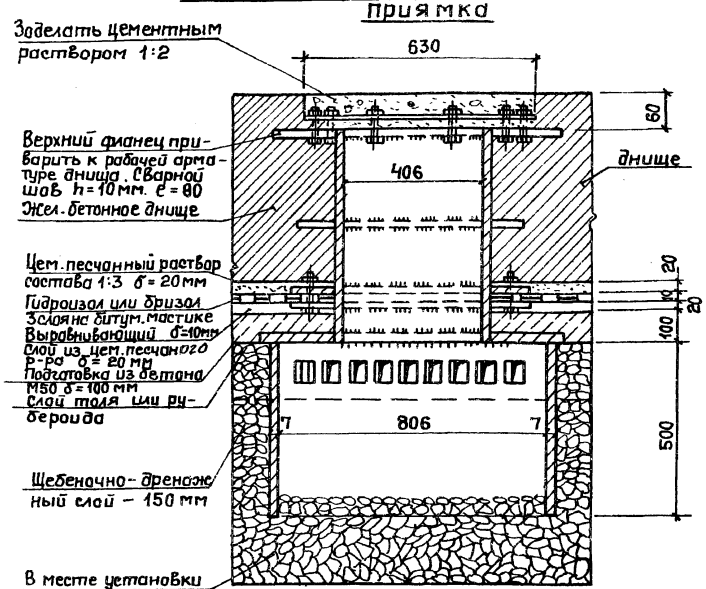

Деталь гидроизоляции в мокрых грунтах (опускной способ)

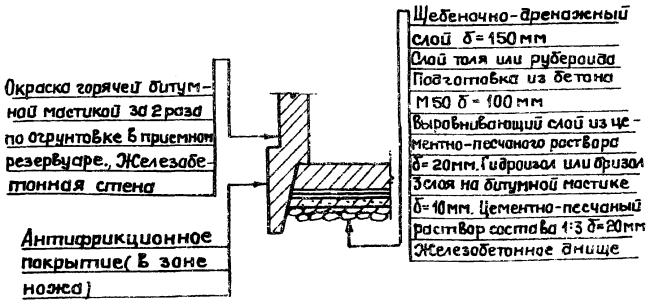

Привязан

Инв. №

Нач.отд	Шейко	
Н.контр.	Сакольская	
Гл.спец.	Постников	
Рук.гр.	Мазалова	
Вед.ин.	Однорал	
Инж.	Филиппова	

ТП 902-1-78.83-КЖ

Канализационная насосная станция производительностью 35-230 м³/ч, напором 11-48 м

Деталь гидроизоляции. Установка дренажного приямка

Стадия	Лист	Листов
Р	10	

Госстрой СССР Союзводоканалпроект Харьковский Водоканалпроект

19302-03 20

Инв. № подл. | Подпись и дата | Взам. инв. №

Альбом III

Типовой проект 902-1

Ведомость рабочей документации основного комплекта

Инв. №	Наименование	Примечание
1	Общие данные	
2	Схема расположения монорельса в подземной части	
3	Схема расположения путей монорельса	

Ведомость ссылочных и прилагаемых документов

Обозначение	Наименование	Примечание
	Ссылочные документы	
1.426-1 вып.3	Стальные подкрановые	
	балки	
1.459-2, вып.12	Стальные лестницы	
	переходные площадки	
	ограждения	

1. Разработку чертежей металлоконструкций производить согласно СНиП II-23-81 "Стальные конструкции. Нормы проектирования."
2. Соединения стальных элементов производить ручной электродуговой сваркой.
3. Все сварные швы выполняются электродами типа Э42 и Э42А по ГОСТ 9467-75.
4. Предусмотреть антикоррозионную защиту металлоконструкций: произвести очистку поверхности стен металлоконструкций по требованию ГОСТ 9.402-80 четвертой степени и окраску лакокрасочными материалами группы I согласно СНиП II-28-73* "Защита строительных конструкций от коррозии."

Типовой проект разработан в соответствии с действующими нормами и правилами

Гл. инженер проекта Еременко

Техническая спецификация металла

Вид профиля и ГОСТ, ТУ	Марка металла и ГОСТ	Обозначение и размер профиля, мм	№ п.п.	Код: Марка металла	Код: Вид профиля	Код: Размер профиля	Количество шт.	Длина, мм	Масса металла по элементам конструкции: монорельс	Масса металла по элементам конструкции: ограждение	Общая масса, т	Масса потребности в металле по кварталам: I	II	III	IV	Заполняется ВЦ
Балки I для подвесных путей ГОСТ 19425-74*	ВСт3сп5 ГОСТ 380-71*	Т24М ГОСТ 19425-74*	1	14460	53805				0.50		0.50					
		ВСт3сп5 ГОСТ 380-71*	2													
Всего профиля			3						0.50		0.50					
Сталь прокатная угловая равнополочная ГОСТ 8509-72*	ВСт3сп5-1 ТУ 14-1-3023-80	Уголок Б-Н-Н-Ш ГОСТ 8509-72* ВСт3сп5-1 ТУ 14-1-3023-80	4	14460	21113				0.01		0.01					
			5													
Всего профиля			6						0.01		0.01					
Сталь прокатная угловая неравнополочная ГОСТ 8510-72*	ВСт3сп5-1 ТУ 14-1-3023-80	Уголок Б-Н-Ш-Ш ГОСТ 8510-72* ВСт3сп5-1 ТУ 14-1-3023-80	7	14460	22054				0.02		0.02					
			8													
Всего профиля			9						0.02		0.02					
Сталь широкополосная универсальная Гост 82-70*	Вст3сп5-1 ТУ 14-1-3023-80	Полоса Б-250х25 ГОСТ 82-70* ВСт3сп5-1 ТУ 14-1-3023-80	10						0.09		0.09					
		Полоса Б-150х10 ГОСТ 82-70* ВСт3сп5-1 ТУ 14-1-3023-80	11						0.01		0.01					
Всего профиля			12						0.10		0.10					
Метиз (Болт ГОСТ 7798-70*)	ВСт3сп5 ГОСТ 380-71*	М12х100 ГОСТ 7798-70*	13						0.002		0.002					
		М16х100 ГОСТ 7798-70*	14						0.001		0.001					
Всего профиля			15						0.003		0.003					
Итого масса металла			16						0.633		0.633					
Ограждение			17							0.044						
Всего масса металла			18						0.633	0.044	0.677					
В том числе по маркам	ВСт3кп2		19							0.044						
	ВСт3сп5		20						0.503							
	ВСт3сп5-1		21						0.13							

Ведомость металлоконструкций по видам профилей

Наименование конструкций по номенклатуре Гипростроймонтажспецпроект № 01-09	Поэтажность (этажность)	№ п.п.	Код конструкций	Масса конструкций, т: Всего стали повышенной прочности	по видам профилей стали: Балки и швеллеры	Крупносортная сталь	Среднесортная сталь	Мелкосортная сталь	Толстолистовая сталь	Гнутый и гнутосварные	Трубы	Прочие	Всего	Количество шт.	Серия типовых конструкций
Монорельс		1	5262.35		0.50	0.03		0.003	0.1				0.633		
Ограждение		2	5262.44					0.005		0.039			0.044		
Итого:					0.50	0.03		0.008	0.1	0.039			0.677		

Привязан

Инв. №

ТП 902-1- -КМ

Нач. отд.	Цейко		
Гл. спец.	Постников		
Н. контр.	Соколовская		
Рук. гр.	Мазалова		
Вед. инж.	Однорал		
Инж.	Филиппова		

Канализационная насосная станция производительностью 35-230 м³/ч напором 11-48 м

Стадия	Лист	Листов
Р	1	3

Общие данные

Госстрой СССР Сокавдоканалпроект Харьковский Водоканалпроект

Альбом III

Типовой проект 902-1

1-1

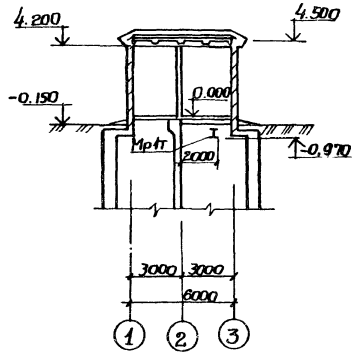

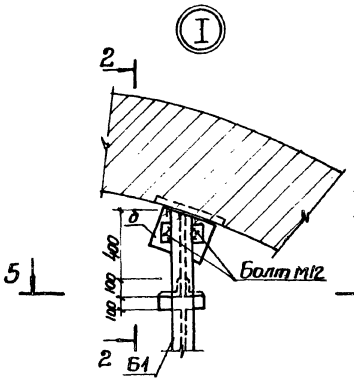

2-2

для монолитного варианта

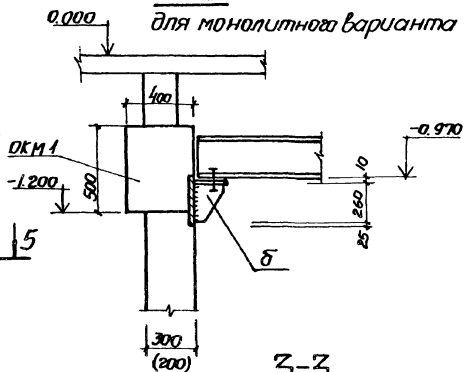

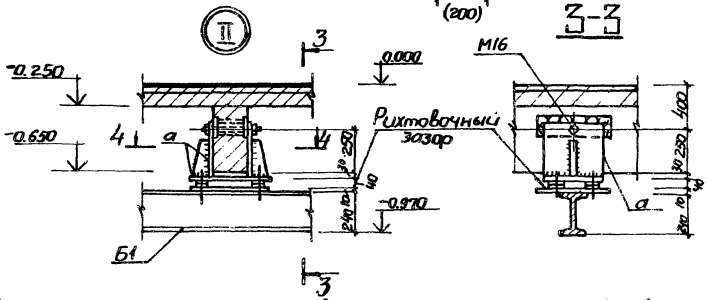

Схема расположения пути монорельса

Схема ограждения проемов на отм.0.000

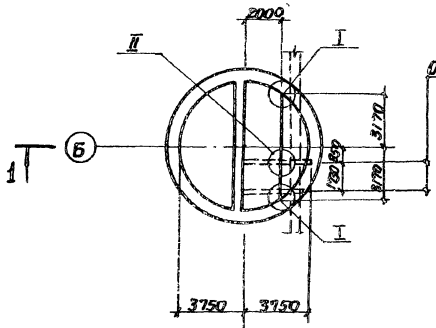

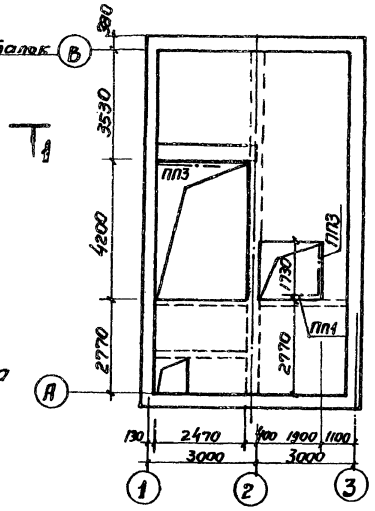

4-4

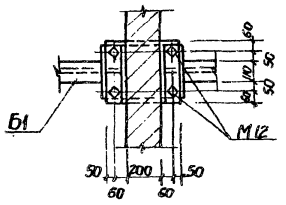

2-2

для сборного варианта

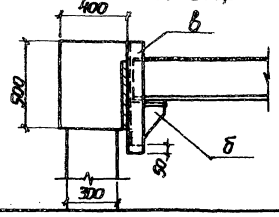

5-5

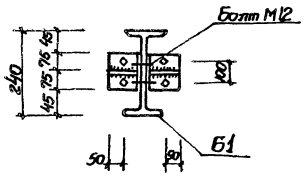

Ведомость элементов

	Сечение Эскиз	Поз.	Состав	Усилия M тс.м	Усилия N тс	Усилия Q тс		Марка металла	Примечание
Б1	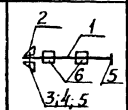	1	Т24м	по 1.4	62-2		IV	Вст3сп5	
		2	-М12					Вст3сп5-1	
		3	L100х7						
		4	-80х6						
		5	-150х10					Вст3сп5	
		6	-330х10						
а	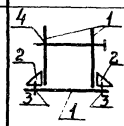	1	-300х12					Вст3сп5-1	
		2	-100х10						
		3	М12					Вст3сп5	
		4	М16						
б	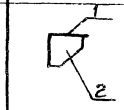	1	-220х10					Вст3сп5-1	
		2	-260х12			1.0			
в	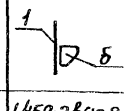	1	С22					Вст3сп5	
ПП1	1.459-2 Вып.2							Вст3кп2	1 шт.
ПП3	1.459-2 Вып.2								2 шт.

Поверхности стальных конструкций монорельса окрасить эмалью ПФ-115 ГОСТ 6465-76* за 3 раза по слою грунта из лака ФЛ-03К кроме ездовой поверхности.

Сварку производить электродами Э42 ГОСТ 9467-75, катет сварных швов 6 мм.

Согласовано:

Инв. № подл. | Подпись и дата | Взам. инв. №

Привязан

Инв. №

Нач. отд.	Шестко	
Гл. спец.	Постников	
Н. контр.	Сокольский	
Рук. гр.	Мазатова	
Вед. инж.	Однорал	
Инженер	Самойлова	

ТП 902-1 . -КМ

Канализационная насосная станция производительностью 35-230 м³/час напором 14-48 м.	Стадия	Лист	Листов
	Р	2	
Схема расположения путей монорельса в подземной части.	Госстрой СССР Союзводоканалпроект Харьковский Водоканалпроект		

19302-03 22

1-1

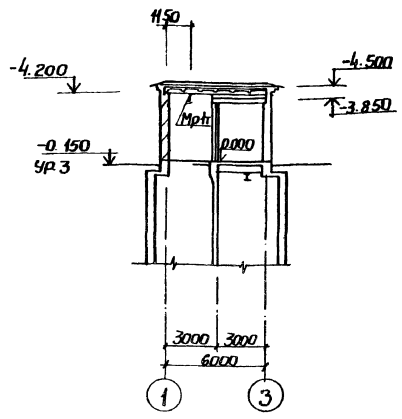

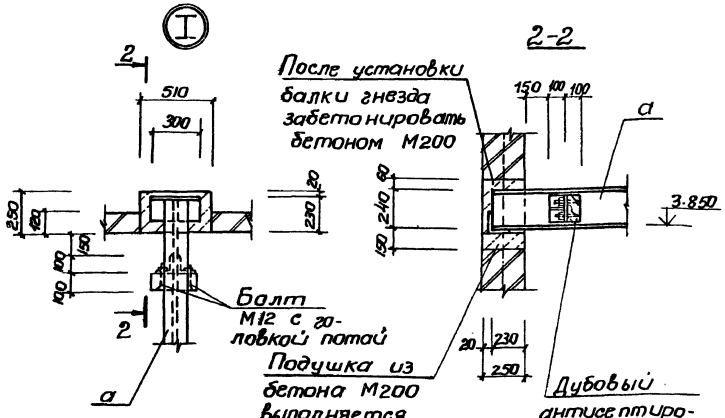

2-2

Дубовый антисептированный брус 100х100х150

3-3

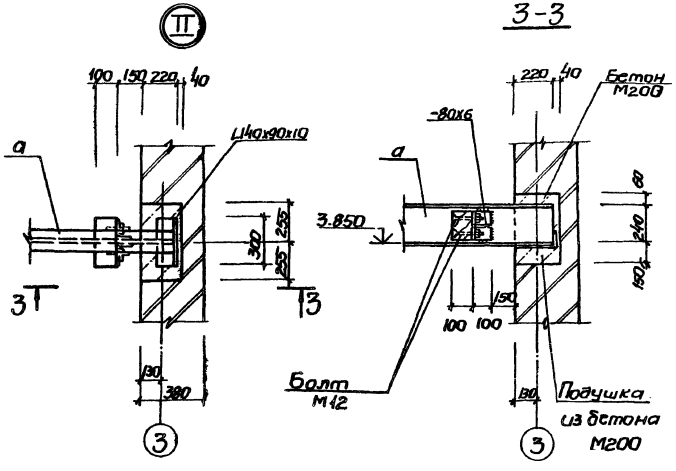

Схема расположения путей монорельсов

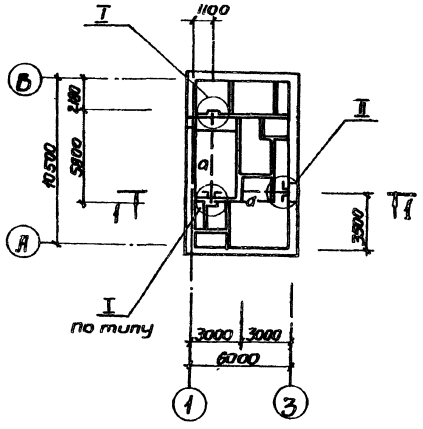

Ведомость элементов

Марка	Сечение Эскиз	Поз.	Состав	Усилия M тс.м	Усилия N тс	Усилия Q тс	Группа констр.	Марка металла	Примечание
Q	2 5 1 3,4	1	I 24 М	по	1.463-2		VI	ВСт3сп5	
		2	М12						
		3	∟100х10					ВСт3сп5	
		4	-80х6						
		5	∟140х90х10					ВСт3сп5	

Поверхности стальных конструкций монорельсов окрасить эмалью ПФ-115 ГОСТ 6465-76* за 3 раза по слою грунта из лака ФЛ-03 к, кроме опорной поверхности. Сварку производить электродами Э42 ГОСТ 9467-75, катет сварных швов 6 мм.

Согласовано:

Инв.№ подл. | Подпись и дата | Взам.инв.№

Привязан

Инв.№

Нач. отд.	Шейко	
Гл. спец.	Постникова	
Н. контр.	Сакалаускас	
Рук. гр.	Мазалова	
Вед. инж.	Однорал	
Инж.	Новгородцева	

ТП 902-1 -КМ

Канализационная насосная станция производительностью 36-230 м³/час, напором 11-18 м.

Стадия	Лист	Листов
Р	3	

Схема расположения путей монорельса в подземной части.

Госстрой СССР Союзводоканалпроект Харьковский Водоканалпроект

19302-03 23

Инв.№ подл. | Подп. и дата | Взам. инв.№

ТИПОВОЙ ПРОЕКТ 902-1

КАНАЛИЗАЦИОННАЯ НАСОСНАЯ СТАНЦИЯ ПРОИЗВОДИТЕЛЬНОСТЬЮ 35-230 м³/ч НАПОРОМ 11-48 м ПРИ ГЛУБИНЕ ЗАЛОЖЕНИЯ ПОДВОДЯЩЕГО КОЛЛЕКТОРА 4 м

АЛЬБОМ III

ИЗДЕЛИЯ

Привязан

Инв.№

Инв.№ подл. | Подп. и дата | Взам. инв.№

Типовой проект 902-1-78.83 Альбом III

Обозначение	Наименование	Стр.	Примечание
902-1-78.83-КЖСИ-ДО	Опись документов	23	
-ТО	Техническое описание	23	
-КР1	Каркас плоский КР (КР1-КР5)	23	
-КР1 СБ	Каркас плоский КР (КР1-КР5) Сборочный чертёж	24	
-КР6	Каркас плоский КР6	24	
-С1	Сетка арматурная С (С1-С3)	24	
-С1 СБ	Сетка арматурная С (С1-С3) Сборочный чертеж	24	
-С3	Сетка арматурная С(С4-С6)	25	
-С3-СБ	Сетка арматурная С(С4-С6) Сборочный чертеж	25	
-П1	Плиты П1, П2, П4, П5	25	
-П3	Плиты П3, П6	26	
-МН1	Изделие закладное МН (МН1-МН3)	27	
-МН4	Изделие закладное МН4	27	
-МН5	Изделие закладное МН (МН5-МН7)	27	
-ОП2	Опора ОП2	27	

Привязан

Инв.№

ТП902-1-78.83-КЖСИ-ДО

Н. отд.	Шейко		
Н. контр.	Соколовская		
Гл. спец.	Постников		
Рук. гр.	Мазалова		
Вед. инж.	Одинрал		
Инженер	Самойлов		

Опись документов

Стадия	Лист	Листов

Госстрой СССР Союзводоканалпроект Харьковский Водоканалпроект

Инв.№ подл. | Подп. и дата | Взам. инв.№

Привязан

Инв.№

Марка	Поз.	Обозначение	Наименование	Кол. на исполнение 902-1-КЖСИ.КР				Масса, кг	Примечание
				–	01	02	03	04	
		901-1-78.83-КЖСИ-ТО	Техническое описание						
		КР1 СБ	Сборочный чертеж						
			Детали						
	1	БН	ф10 AIII ГОСТ 5781-82 ℓ=2460	2				1.52	
	2	БН	ф16 AIII ГОСТ 5781-82 ℓ=2860	1				1.76	
	3	БН	ф16 AIII ГОСТ 5781-82 ℓ=200	1				0.08	
	4	БН	ф16 AIII ГОСТ 5781-82 ℓ=2860	1				3.45	
	5	БН	ф16 AIII ГОСТ 5781-82 ℓ=2460	1				3.88	
	6	БН	ф16 AIII ГОСТ 5781-82 ℓ=120	2				0.05	
		БН	ℓ=380	13				4.51	
КР1				–	01	02	03	04	
КР2				15					
КР3				13					
КР4				15					
КР5				2					
				2				0.15	

ТП902-1-78.83-КЖСИ-КР1

Каркас плоский КР (КР1-КР5)

Н. отд.	Шейко		
Н. контр.	Соколовская		
Гл. спец.	Постников		
Рук. гр.	Мазалова		
Вед. инж.	Одинрал		
Инженер	Самойлов		

Стадия	Лист	Листов
	1	1

Госстрой СССР Союзводоканалпроект Харьковский Водоканалпроект

19302-03 24

Инв.№ подл. | Подпись дата | Взам. инв.№

Техническое описание к изготовлению арматурных и закладных изделий.

1. Плоские арматурные изделия следует изготовлять при помощи контактной точечной сварки в соответствии с ГОСТ 14098-68
2. Качество арматурных изделий должно удовлетворять требованиям ГОСТ 10922-75.
3. Размеры сеток и каркасов даны по осям и торцам стержней.
4. Сварку производить в соответствии с ГОСТ 19292-73. „Соединения сварных элементов закладных деталей сборных железобетонных конструкций с СН 393-78.
5. Сварку тавровых соединений круглых стержней с листовым прокатом закладных изделий выполнить под слоем флюса.
6. Материал прокатной стали закладных изделий принять марки Вст3кп2-1 для сварных конструкций по ТУ 14-1-3023-80 и Вст3кп2 по ГОСТ 535-79*. Толщину сварных швов принять по наименьшей толщине свариваемых элементов.

Привязан

Инв.№

ТП902-1-78.83-КЖСИ-ТО

Н. отд.	Шейко		
Н. контр.	Соколовская		
Гл. спец.	Постников		
Рук. гр.	Мазалова		
Вед. инж.	Одинрал		
Инженер	Самойлов		

Техническое описание

Стадия	Лист	Листов
Р	1	

Госстрой СССР Союзводоканалпроект Харьковский Водоканалпроект

Инв.№ подл. | Подп. и дата | Взам. инв.№

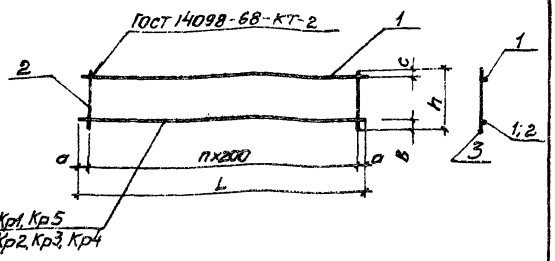

Обозначение	Марка	Размеры, мм L	a	в	c	n	h	Масса, кг
902-1-78.83 -КЖИ-Кр1	Кр1	2460	30	25	40	12	380	5.0
-01	Кр2	2860	30	25	40	14	380	7.46
-02	Кр3	2460	30	30	50	12	380	7.35
-03	Кр4	2860	30	30	50	14	380	8.52
-04	Кр5	200	25	25	25	1	120	0.24

Привязан

Инв.№

ТП 902-1-78.83 -КЖИ-Кр1 СБ

Каркас плоский Кр (Кр1- Кр5). Сборочный чертеж

Стадия	Масса	Масштаб
Р	см. табл.	—
Лист	Листов 1	

Госстрой СССР Союзводоканалниипроект Харьковский Водоканалпроект

Нач.отд. Шейко; Н.контр. Сокольская; Гл.спец. Постников; Рук.гр. Мазалова; Вед.инж. Однорал; Инженер Самойлова

Инв.№ подл. | Подп. и дата | Взам. инв.№

Типовой проект 902-1-78.83 Альбом III

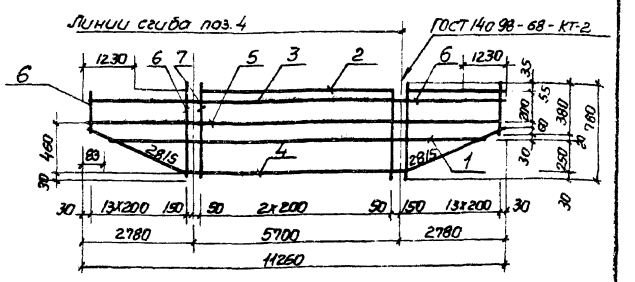

Формат	Зона	Поз.	Обозначение	Наименование	Кол.	Примечание
				Документация		Масса ед, кг
А4			902-1-78.83 -КЖИ-ТО	Техническое описание		
				Детали		
Б4	1			ф10А-III ГОСТ5781-82 ℓ=9600	1	5.92
Б4	2			ф25А-III ГОСТ5781-82 ℓ=6800	1	33.8
Б4	3			ф22А-III ГОСТ 5781-82 ℓ=11260	1	33.6
Б4	4			ℓ=11350	1	33.8
Б4	5			ф10А-III ГОСТ5781-82 ℓ=11260	1	6.95
Б4	6			ℓср=580	28	0.36
Б4	7			ℓ=780	29	0.48

Привязан

Инв.№

ТП 902-1-78.83 -КЖИ-Кр6

Каркас плоский Кр6

Стадия	Масса	Масштаб
Р	138.1	—
Лист	Листов 1	

Госстрой СССР Союзводоканалниипроект Харьковский Водоканалпроект

Нач.отд. Шейко; Н.контр. Сокольская; Гл.спец. Постников; Рук.гр. Мазалова; Вед.инж. Однорал; Инженер Самойлова

Инв.№ подл. | Подп. и дата | Взам. инв.№

Формат	Зона	Поз.	Обозначение	Наименование	Кол. на исполнение 902-1-78.83 КЖИ	Масса кг	Прим.
Б4		3		ℓср=600	6	0.37	
Б4		2		ℓср=400	6	0.25	
Б4		1		ℓср=560	6	0.34	
				ℓ=810	1	0.5	
				ℓ=800	3	0.5	
А4			902-1-78.83 -КЖИ-ТО	Техническое описание	01		
			-С1СБ	Сборочный чертеж	02		
				Детали			
				ф10А-III ГОСТ5781-82			

С1; С2; С3

Привязан

Инв.№

ТП 902-1-78.83 -КЖИ-С1

Сетка арматурная С(С1-С3)

Стадия	Масса	Масштаб
Р		
Лист	Листов	

Госстрой СССР Союзводоканалниипроект Водоканалпроект

Нач.отд. Шейко; Н.контр. Сокольская; Гл.спец. Постников; Рук.гр. Мазалова; Вед.инж. Однорал; Инженер Самойлова

Инв.№ подл. | Подп. и дата | Взам. инв.№

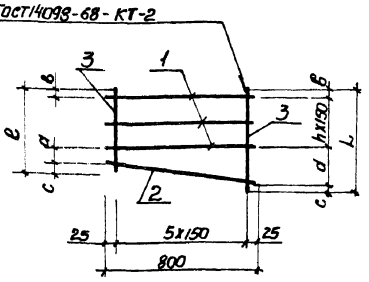

Обозначение	Марка	Размеры, мм L	ℓ	d	в	c	d	h	Масса, кг
902-1-78.83 КЖИ-С1	С1	640	480	260	40	40	100	2	4.04
-01	С2	430	380	80	25	25	30	2	3.5
-02	С3	650	540	150	25	25	40	3	4.2

Привязан

Инв.№

ТП 902-1-78.83 -КЖИ-С1 СБ

Сетка арматурная С(С1-С3) Сборочный чертеж

Стадия	Масса	Масштаб
Р	см. табл.	—
Лист	Листов 1	

Госстрой СССР Союзводоканалниипроект Харьковский Водоканалпроект

Нач.отд. Шейко; Н.контр. Сокольская; Гл.спец. Постников; Рук.гр. Мазалова; Вед.инж. Однорал; Инженер Самойлова

Инв. № подл.	Подп. и дата	Взам. инв.

Типовой проект 902-1-78.83 Альбом III

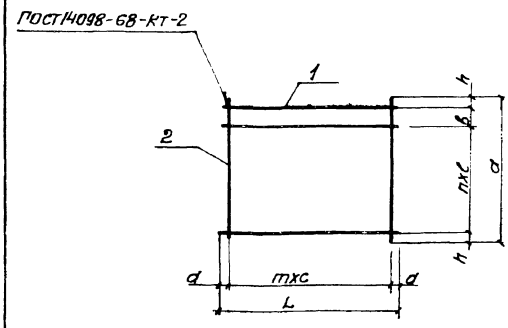

Обозначение	Марка	Размеры, мм L	a	в	c	d	h	e	m	n	Масса, кг
902-1- -КЖИ-С4	С4	800	780	100	150	25	40	200	6	3	3.38
-01	С5	5240	230	–	400	20	15	100	13	2	16.0
-02	С6	650	580	140	200	25	20	100	3	2	2.52

Привязан

Инв. №

ТП 902-1-78.83 -КЖИ-С4 С5

Сетка арматурная с(С4 - С6). Сборочный чертеж

Стадия	Масса	Масшт.
Р	см. табл.	—

Лист | Листов 1

Госстрой СССР Союзводоканалпроект Харьковский Водоканалпроект

Нач. отд.	Шейко
Н. контр.	Сокольская
Гл. спец.	Постников
Рук. гр.	Мазалова
Вед. инж.	Однорал
Инженер	Самойлова

Инв. № подл.	Подп. и дата	Взам. инв.

Формат	Зона	Поз.	Обозначение	Наименование	Кол. на исполнение 902-1-78.83-КЖИ-С4 -01	-02	Примечание	Масса кг
				Документация				
А4			902-1-78.83-КЖИ-ТО	Техническое описание				
А4			-СЗ-С6СБ	Сборочный чертеж				
				Детали				
Б4		2		ф10А-III ГОСТ 5781-82 ℓ=800	6			0.3
Б4				ф12А-III ГОСТ 5781-82 ℓ=5240		3		4.70
Б4				ф10А-III ГОСТ 5781-82 ℓ=650		5		0.40
				ф12А-III ГОСТ 5781-82 ℓ=230	14			0.2
				ℓ=380		6		0.25
				ℓ=780	6			0.3

	-01	-02
С4		
С5		
С6		

Привязан

Инв. №

ТП 902-1-78.83 -КЖИ-С4 С5

Сетка арматурная с(С4 - С6)

Стадия	Лист	Листов
Р	1	

Госстрой СССР Союзводоканалпроект Харьковский Водоканалпроект

Нач. отд.	Шейко
Н. контр.	Сокольская
Гл. спец.	Постников
Рук. гр.	Мазалова
Вед. инж.	Однорал
Инженер	Самойлова

Инв. № подл.	Подп. и дата	Взам. инв.

Плиты П1, П2, П4, П5

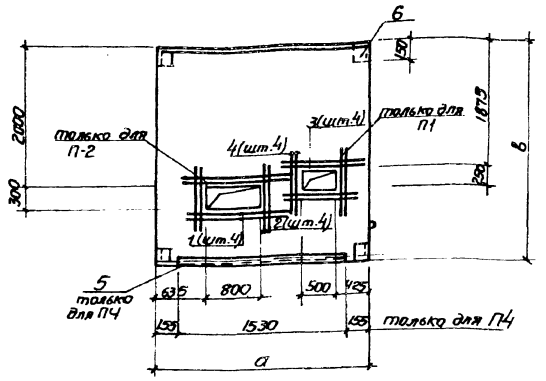

Ведомость расхода стали на дополнительные закладные элементы, кг

Марки элемента	Изделия арматурные: Арматура класса А-III ГОСТ 5781-82 ф16	Итого	Всего	Изделия закладные: Арматура класса А-III ГОСТ 5781-82 ф8	Итого	Прокат марки ВСт3кп2-1 ГОСТ 8509-72* L50x5	Итого	Всего	Общий расход
П2	20.8	20.8	20.8	0.2	0.2	0.4	0.4	0.6	21.4
П1	19.2	19.2	19.2	0.2	0.2	0.4	0.4	0.6	19.8
П4				0.6	0.6	4.2	4.2	4.8	4.8
П5				0.2	0.2	0.4	0.4	0.6	0.6

Обозначение	Марка по проекту	Обозначение	а, мм	в, мм
902-1-78.83 -КЖИ-П1	П1	П24-5б-1	2780	2990
-01	П2	П26-3б-1	3380	2990
-02	П4	П15д-6-1	1840	740
-03	П5	П11-8-1	1480	2990

			Обозначение	Наименование	Кол.	Примечание
				Сборочные единицы		
		6	1.400-15. вып. 1	Изделие закладное Мн541	4	
				Переменные данные		
				902-1-78.83-КЖИ-П1-01(П2)		
				Сборочные единицы		
			3.006-2 вып II-2	Плита П26-3б		Со всеми арматурными и закладн. изд.
				Детали		Масса, кг
Б4	1			ф16А-III ГОСТ 5781-82 ℓ=1900	4	3.0
Б4	2			ℓ=1360	4	2.2
				902-1-78.83-КЖИ-П1(П1)		
				Сборочные единицы		
			3.006-2 вып. II-2	Плита П24-5б		Со всеми арматурными и закладн. изд.
				Детали		
				ф16А-III ГОСТ 5781-82		
Б4		3		ℓ=1600	4	2.6
Б4		4		ℓ=1350	4	2.2
				902-1-78.83-КЖИ-П1-02(П4)		
				Сборочные единицы		
			3.006-2 вып. II-2	Плита П15 9-8		Со всеми арматурн. и закладн. изд.
		5	1.400-15 вып. 1	Изделие закладное Мн548	1.53	п.м.
				902-1-78.83-КЖИ-П1-03(П5)		
				Сборочные единицы		
			3.006-2 вып. II-2	Плита П11-8		

Остальное см. серию 3.006-2 в. II-2

Плиты П1, П2, П3, П4 отличаются от плит по серии 3.008-2 в. II-2 наличием дополнительных закладных изделий проемов.

Привязан

Инв. №

ТП 902-1-78.83-КЖИ-П1

Плиты П1, П2, П4, П5

Стадия	Масса	Масшт.
Р		—

Лист | Листов 1

Госстрой СССР Союзводоканалпроект Харьковский Водоканалпроект

Нач. отд.	Шейко
Н. контр.	Сокольская
Гл. спец.	Постников
Рук. гр.	Мазалова
Вед. инж.	Однорал
Инженер	Самойлова

19302-03 26

25

Перемычка ПР13-а

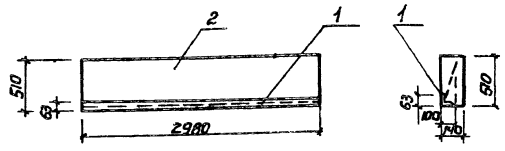

Формат	Зона	Поз.	Обозначение	Наименование	Кол	Примечание
				Сборочные единицы		
			1.138-10 Вып.1	Перемычка		
БЧ	2			2ПР13-29.51.14	1	Со всеми фрагментами (Марка Мн)
	1		1.400-15 Вып.1.5.40-01	Изделие закладное Мн5.40	1	

Остальное см. серию 1.138-10, вып.1

Ведомость расхода стали на дополнительные закладные элементы, Кг

Марка элемента	Изделия закладные							Всего
	Арматура класса			Прокат марки				
	А-III			Вст3кп2-1				
	ГОСТ 5781-82			ГОСТ 8510-72				
	ф8		Итого				Итого	
ПР13-а	3.0		3.0	22.4			22.4	25.4

Инв.№ подл. | Подпись и дата | Взам.инв.№

Привязан

Инв.№

Нач.отд.	Шейко	
Н.контр.	Сакгаськая	
Гл.спец.	Постников	
Рук.гр.	Мазалова	
Ст.инж.	Болотникова	
Инж.	Ткаченко	

ТП 902-1-78.83-КЖИ-ПР13-а

Перемычка ПР13-а

Стадия	Масса	Масштаб
Р		—
Лист	Листов 1	

Госстрой СССР Союзводоканалмонтажпроект г.Горьковский Водоканалпроект

Плиты П3, П6

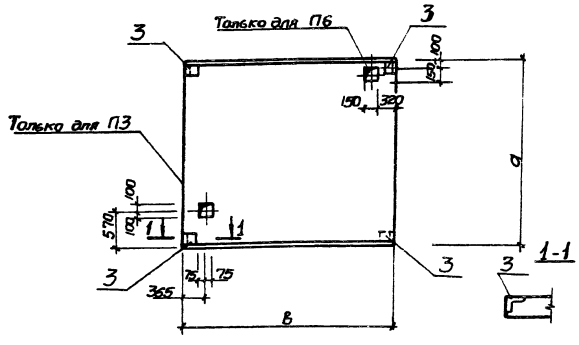

Формат	Зона	Поз.	Обозначение	Наименование	Кол	Примечание масса, кг
				902-1-78.83-КЖИ-П6(П6)		
				Сборочные единицы		
			3.006-2 Вып II-2	Плита П11-8		Со всеми фрагментами (Марка Мн)
		3	1.400-15 Вып.1	Изделие закладное Мн5.41	4	
				902-1-78.83-КЖИ-П6-01(П3)		
				Сборочные единицы		
			3.006-2 Вып II-2	Плита П26-3б		Со всеми фрагментами (Марка Мн)
			1.400-15 Вып.0	Изделие закладное Мн5.41	4	

Ведомость расхода стали на дополнительные закладные элементы, Кг

Марка элемента	Изделия закладные						Вес	Общий расход
	Арматура класса			Прокат марки				
	А-III			Вст3 кп2-1				
	ГОСТ 5781-82			ГОСТ 8509-72*				
	8		Итого	50х5		Итого		
П6	0.8		0.8	1.6		1.6	2.4	2.4
П3	0.8		0.8	1.6		1.6	2.4	2.4

Остальное см. серию 3.006-2 Вып II-2
Плиты П3; П6 отличаются от плит по серии 3.006-2 Вып II-2 наличием проемов и дополнительных закладных изделий

Обозначение	Марка	Марка по серии	а мм	в мм
902-1-1 -КЖИ-П6	П6	П11-8	1480	2990
-01	П3	П26-3б	3380	2990

Привязан

Инв.№

Нач.отд.	Шейко	
Н.контр.	Сакгаськая	
Гл.спец.	Постников	
Рук.гр.	Мазалова	
Ст.инж.	Болотникова	
Инженер	Ткаченко	

ТП 902-1-78.83-КЖИ-П6

Плиты П3, П6

Стадия	Масса	Масштаб
Р	см. табл.	—
Лист 1	Листов	

Госстрой СССР Союзводоканалмонтажпроект г.Горьковский Водоканалпроект

Инв.№ подл.	Подп. и дата	Взам. инв.№

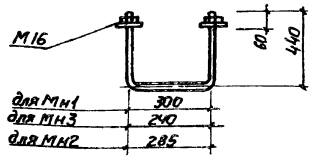

Формат	Зона	Поз.	Обозначение	Наименование	Кол.	Примечание
				Документация		
А4			902-1-78.83 -КЖИ-ТО	Техническое описание		
				902-1-78.83-КЖИ-Мн1 (Мн1)		
				Детали		
Б4		1		с шайбой и гайкой ф16А-I ГОСТ5781-82 ℓ=1200	1	1.90кг
				902-1-78.83-КЖИ-Мн1-01 (Мн2)		
Б4		1		с шайбой и гайкой ф16А-I ГОСТ5781-82 ℓ=1140	1	1.8кг
				902-1-78.83-КЖИ-Мн1-02 (Мн3)		
Б4		1		с шайбой и гайкой ф16А-I ГОСТ5781-82 ℓ=1180	1	1.86кг

Привязан

Инв №

Обозначение	Марка
902-1-78.83-КЖИ-Мн1	Мн1
-01	Мн2
-02	Мн3

ТП902-1-78.83 -КЖИ-Мн1

Изделие закладное Мн(Мн1-Мн3)

Стадия	Масса	Масштаб
Р	см.табл.	—

Лист | Листов 1

Госстрой СССР Союзводоканалниипроект Харьковский Водоканалпроект

Нач.отд.	Шейко	
Н.контр.	Сокольская	
Гл.спец.	Постников	
Рук.гр.	Мазалова	
Вед.инж.	Однорал	
Инженер	Болотинская	

Инв.№ подл.	Подп. и дата	Взам. инв.№

Типовой проект 902-1-78.83 Альбом 11

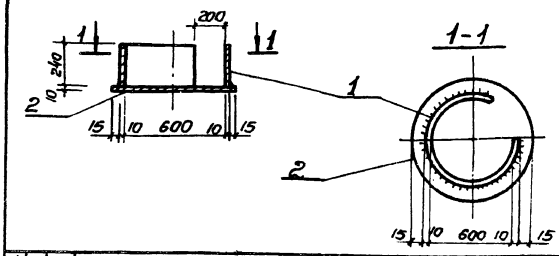

Формат	Зона	Поз.	Обозначение	Наименование	Кол.	Примечание
				Документация		
А4			902-1-78.83 -КЖИ-ТО	Техническое описание		
				Детали		
Б4		1		Труба 630х12 ГОСТ10704-76* / А ГОСТ 10706-80 250	1	45,7кг
Б4		2		Полоса Б-ПН-Н0 10х650 ГОСТ 82-70* / Ст3кп2-ТУ14-1-3023-80 650	1	33,1кг

Привязан

Инв №

ТП902-1-78.83 -КЖИ-Мн4

Изделие закладное Мн4

Стадия	Масса	Масштаб
Р	78,9	—

Лист | Листов 1

Госстрой СССР Союзводоканалниипроект Харьковский Водоканалпроект

Нач.отд.	Шейко	
Н.контр.	Сокольская	
Гл.спец.	Постников	
Рук.гр.	Мазалова	
Вед.инж.	Однорал	
Инженер	Болотинская	

Инв.№ подл.	Подп. и дата	Взам. инв.№

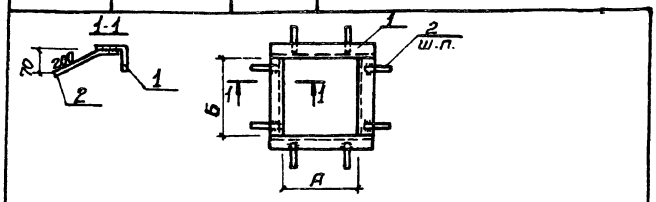

Формат	Зона	Поз.	Обозначение	Наименование	Кол.	Примечание
				Документация		Масса, кг
А4			902-1-78.83 -КЖИ-ТО	Техническое описание		
				902-1-78.83-КЖИ-Мн5 (Мн5)		
				Детали		
Б4		1		L50х5 ГОСТ8509-72*	п.м. 1.2	3.77
Б4		2		ф8А-III ГОСТ5781-82 ℓ=240	8	0.09
				902-1-78.83-КЖИ-Мн1-01 (Мн6)		
				Детали		
Б4		1		L50х5 ГОСТ8509-72*	п.м. 1.96	3.77
Б4		2		ф8А-III ГОСТ5781-82 ℓ=240	12	0.09
				902-1-78.83-КЖИ-Мн5-02 (Мн7)		
				Детали		
Б4		1		L50х5 ГОСТ8503-72*	п.м. 1.43	3.77
Б4		2		ф8А-III ГОСТ5781-82 ℓ=240	8	0.09

Привязан

Инв.№

Обозначение	Марка	А	Б	п	Масса кг
902-1-78.83-КЖИ Мн5	Мн5	480	520	250	5.22
-01	Мн6	505	1255	300	8.48
-02	Мн7	625	600	250	6.12

ТП902-1-78.83 -КЖИ-Мн5

Изделие закладное Мн(Мн5-Мн7)

Стадия	Масса	Масштаб
Р	см. табл.	—

Лист | Листов 1

Госстрой СССР Союзводоканалниипроект Харьковский Водоканалпроект

Гл.спец.	Постников	
Рук.гр.	Мазалова	
Вед.инж.	Однорал	
Инженер	Болотинская	

Инв.№ подл.	Подп. и дата	Взам. инв.№

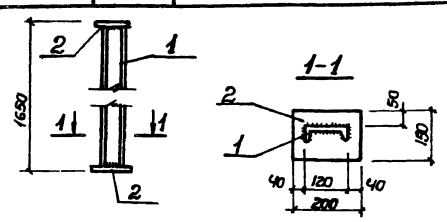

Формат	Зона	Поз.	Обозначение	Наименование	Кол.	Примечание
				Документация		
А4			902-1-78.83 -КЖИ-ТО	Техническое описание		
				Детали		
Б4		1		Швеллер 12 ГОСТ8240-72 / Вст3кп2-ТУ14-1-3023-80 1630	1	16,95кг
Б4		2		Полоса Б-ПН0х150 ГОСТ103-76 / Ст3кп2 ГОСТ535-79 200	2	2.37кг

Привязан

Инв №

ТП902-1-78.83-КЖИ-ОП2

Опора ОП2

Стадия	Масса	Масштаб
Р	21.7	—

Лист | Листов 1

Госстрой СССР Союзводоканалниипроект Харьковский Водоканалпроект

Нач.отд.	Шейко	
Н.контр.	Сокольская	
Гл.спец.	Постников	
Рук.гр.	Мазалова	
Вед.инж.	Однорал	
Инженер	Болотинская	

19302-03

28

gost.e-ecolog.ru