ТИПОВОЙ ПРОЕКТ
902-1-83.83

# КАНАЛИЗАЦИОННАЯ НАСОСНАЯ СТАНЦИЯ

ПРОИЗВОДИТЕЛЬНОСТЬЮ 35-230 $м^3/ч$,
НАПОРОМ 11-48 М ПРИ ГЛУБИНЕ
ЗАЛОЖЕНИЯ ПОДВОДЯЩЕГО
КОЛЛЕКТОРА 7,0 М
(МОНОЛИТНЫЙ ВАРИАНТ)

## Альбом IV

19307-01
ЦЕНА 2-05

gost.e-ecolog.ru

ЦЕНТРАЛЬНЫЙ ИНСТИТУТ ТИПОВОГО ПРОЕКТИРОВАНИЯ
ГОССТРОЯ СССР

Москва, А-445, Смоленская ул., 22

Сдано в печать 6/I 1964 г.
Заказ № 4787 Тираж 480 экз.

# ТИПОВОЙ ПРОЕКТ
# 902-1-83.83

# КАНАЛИЗАЦИОННАЯ НАСОСНАЯ СТАНЦИЯ ПРОИЗВОДИТЕЛЬНОСТЬЮ 35-230 м³/ч, НАПОРОМ 11-48 м ПРИ ГЛУБИНЕ ЗАЛОЖЕНИЯ ПОДВОДЯЩЕГО КОЛЛЕКТОРА 7,0 м

(МОНОЛИТНЫЙ ВАРИАНТ)

СОСТАВ ПРОЕКТА:

| | | |
|---|---|---|
| АЛЬБОМ | I | Пояснительная записка (из типового проекта 902-1-78.83) |
| АЛЬБОМ | II | Технологические решения. Внутренний водопровод и канализация. Отопление и вентиляция (из типового проекта 902-1-78.83) |
| АЛЬБОМ | III | Архитектурно-строительные решения. Надземная часть. Общие чертежи (из типового проекта 902-1-78.83) |
| АЛЬБОМ | IV | Строительные решения. Подземная часть (открытый способ в сухих грунтах) |
| АЛЬБОМ | VI | Электрооборудование и автоматизация. Технологический контроль (из типового проекта 902-1-78.83) |
| АЛЬБОМ | VII | Спецификации оборудования (из типового проекта 902-1-78.83) |
| АЛЬБОМ | VIII | Сборник спецификаций оборудования (из типового проекта 902-1-78.83) |
| АЛЬБОМ | IX | Ведомости потребности в материалах |
| АЛЬБОМ | X | Сметы. Общая часть (из типового проекта 902-1-78.83) |
| АЛЬБОМ | XI | Сметы. Подземная часть (открытый способ в сухих грунтах) |

## АЛЬБОМ IV


РАЗРАБОТАН
ПРОЕКТНЫМ ИНСТИТУТОМ
„ХАРЬКОВСКИЙ ВОДОКАНАЛПРОЕКТ"

ГЛАВНЫЙ ИНЖЕНЕР ИНСТИТУТА Г.А. БОНДАРЕНКО
ГЛАВНЫЙ ИНЖЕНЕР ПРОЕКТА В.Ю. ЕРЕМЕНКО



УТВЕРЖДЕН В/О „СОЮЗВОДОКАНАЛНИИПРОЕКТ"
ПРОТОКОЛ N 59 ОТ 27.10. 1983 г.
ВВЕДЕН В ДЕЙСТВИЕ В/О „СОЮЗВОДОКАНАЛНИИПРОЕКТ"
ПРИКАЗ N 19 ОТ 06.02. 1984 г.


Привязан

Инв. №

# СОДЕРЖАНИЕ


| N п.п. | Наименование | NN стр. | Примечание |
|---|---|---|---|
| 1 | Содержание | 2 | |
| | Основной комплект КЖ | | |
| 2 | Общие данные | 3 | |
| 3 | План на отм.-6,000; -6,200; -8,750. Разрезы 1-1, 2-2 | 4 | |
| 4 | Схема расположения элементов подземной части | 5 | |
| 5 | Стены СТм1, СТм2. Общий вид | 6 | |
| 6 | Стена СТм1. Схема армирования | 7 | |
| 7 | Стена СТм2. Схема армирования | 8 | |
| 8 | Стены СТм1, СТм2. Спецификация | 9 | |
| 9 | Плита днища ПДм1. Общий вид и схемы армирования | 10 | |
| 10 | Плита днища ПДм1. Схема расположения каркасов (фиксация стадии) | 11 | |
| 11 | Перекрытие на отм.-6,200 РКм2. Схема расположения (начало) | 12 | |
| 12 | Перекрытие на отм.-6,200 РКм2. Схема расположения (окончание) | 13 | |
| 13 | Перекрытие на отм.-6,200 РКм2. Плита Пм1. Балки Бм1-Бм3. Общий вид и схемы армирования | 14 | |
| 14 | Перекрытие на отм.-6,200 РКм2. Балки Бм4-Бм8. Колонна Км1. Общий вид и схемы армирования | 15 | |
| 15 | Перекрытие на отм.-6,200 РКм2. Лоток 11 м1. Общий вид и схема армирования | 16 | |
| 16 | Перекрытие на отм.-6,200 РКм2. Спецификация (начало) | -17 | |
| 17 | Перекрытие на отм.-6,200 РКм2. Спецификация (окончание) | 18 | |

| N п.п | Наименование | NN стр. | Примечание |
|---|---|---|---|
| | Основной комплект КМ | | |
| 18 | Общие данные | 19 | |
| 19 | Схема расположения лестниц, переходных площадок (начало) | 20 | |
| 20 | Схема расположения лестниц и переходных площадок (окончание) | 21 | |
| | Изделия | | |
| 21 | Опись документов | 22 | |
| 22 | Техническое описание | 22 | |
| 23 | Каркас плоский Кр (Кр1-Кр2) | 22 | |
| 24 | Каркас плоский Кр (Кр3-Кр4) | 23 | |
| 25 | Каркас плоский Кр (Кр5-Кр12) | 23 | |
| 26 | Каркас плоский Кр (Кр5-Кр12). Сборочный чертеж | 23 | |
| 27 | Изделие закладное Мн1 | 24 | |
| 28 | Изделие закладное Мн2 | 24 | |
| 29 | Сетка арматурная С (С1-С3). Сборочный чертеж | 24 | |
| 30 | Сетка арматурная С (С1-С3) | 24 | |
| 31 | Изделие соединительное МС1 | 25 | |
| 32 | Изделие соединительное МС2 | 25 | |
| 33 | Изделие соединительное МС3 | 25 | |

| N п.п | Наименование | NN стр. | Примечание |
|---|---|---|---|


Альбом IV

Типовой проект 902-1-83.83

Привязан

Инв. №

## Ведомость рабочей документации основного комплекта марки КЖ

| Лист | Наименование | Примечание |
|---|---|---|
| 1 | Общие данные | |
| 2 | План на отм.-5,700, -2,700, 3,200. Разрезы 1-1, 2-2 | |
| 3 | Схема расположения элементов подземной части | |
| 4 | Стены СТМ1, СТМ2 Общий вид | |
| 5 | Стена СТМ1. Схема армирования | |
| 6 | Стена СТМ2. Схема армирования | |
| 7 | Стены СТМ1, СТМ2. Спецификация | |
| 8 | Плита днища ПДМ1. Общий вид и схема армирования | |
| 9 | Плита днища ПДМ1. Схема расположения каркасов. Спецификация | |
| 10 | Перекрытие на отм.-6,200 РКМ2. Схема расположения (начало) | |
| 11 | Перекрытие на отм.-6,200. РКМ2. Схема расположения (окончание) | |
| 12 | Перекрытие на отм.-6,200 РКМ2. Плита ПМ1, балки БМ1-БМ3. Общий вид и схемы армирования | |
| 13 | Перекрытие на отм.-6,200 РКМ2. Балки БМ1-БМ8. Колонна КМ1. Общий вид и схемы армирования | |
| 14 | Перекрытие на отм. 6,200 РКМ2. Лоток ЛМ1. Общий вид и схемы армирования | |
| 15 | Перекрытие на отм. - 6,200 РКМ2 Спецификация (начало) | |
| 16 | Перекрытие на отм. -6,200 РКМ2. Спецификация (окончание) | |

## Ведомость спецификаций

| Лист | Наименование | Примечание |
|---|---|---|
| 3 | Спецификация к схеме расположения элементов подземной части | |
| 3,7 | Спецификация стен СТМ1, СТМ2 | |
| 9 | Спецификация днища ПДМ1 | |
| 16 | Спецификация перекрытия РКМ2 | |

Типовой проект разработан в соответствии с действующими нормами и правилами

Главный инженер проекта В.Ю. Еременко

## Схемы расчетных нагрузок

Стены

На период строительства

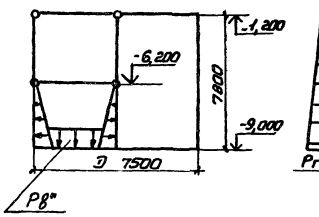


На период эксплуатации

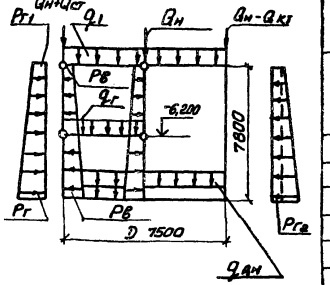


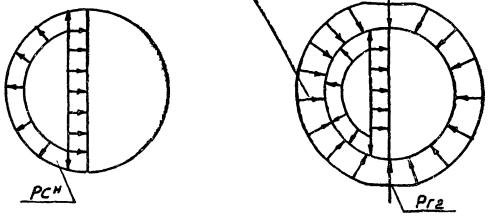


2. Днище

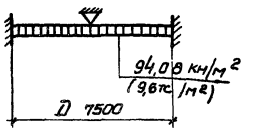


| Грунты | Нагрузка от собственного веса (постоянная) | | | | | | | | Эксплуатационные нагрузки | | | | | | | | | Масса подвижной части, т |
|---|---|---|---|---|---|---|---|---|---|---|---|---|---|---|---|---|---|---|
| | | | | | | | | | Постоянная | Врем. Пост. | Кратковр. | | Временная | | | | | |
| | Давление части кН/м | Стены подв. части кН/м | Перекрытий кН/м² | Перекрытий на отм.-6,2 кН/м² | Перекрытий в отм.-6,2 кН/м² | Днища кН/м² | Теплоизоляция части кН/м² | Натур. грунт кН/м² | Основное давление грунта кН/м² | Доп. давление от кратковр. нагрузок кН/м² | Давление грунта от кратковр. нагрузок кН/м² | Давление воды кН/м² | Снеговая кН/м² | Нагрузка на грунт от кранов кН/м² | Нагрузка на грунт от транспорта кН/м² | Давление на грунт кН/м² | Давление воды кН/м | |
| | Qн | Qст | Qп | Q1 | Qг | Qдн | Тшн | Тр | Рг | Рг1 | Рг2 | Рw | Рв | Рв" | Тн | Тт | Рт | Рв" |
| Суглин | 139,08 (14,19) | 76,02 (7,76) | 5,44 (0,55) | 1,96 (0,2) | 34,22 (3,9) | 8,1 (0,83) | — | — | 65,65 (6,7) | 11,67 (1,19) | 5,60 (0,6) | — | 66,6 (6,8) | 8,9 (0,9) | — | — | — | 29,1 (2,97) |

В скобках даны нагрузки в тс

## Ведомость ссылочных и прилагаемых документов

| Обозначение. | Наименование | Примечание |
|---|---|---|
| | Ссылочные документы | |
| 3.901-5 | Сальники набивные Ду50÷1400мм для пропуска труб через стены | |
| 1.400-15 Вып. 01 | Унифицированные закладные изделия железобетонных конструкций для крепления технологических коммуникаций устройств | |
| | Прилагаемые документы | |
| 902-1-83.83-КЖ.ИД | Изделия | альбом IV |
| -КЖ ВМ1 | Ведомость потребности в материалах для монолитных конструкций | альбом IX |
| -КЖ ВМ2 | Ведомость потребности в материалах для сборных конструкций | альбом IX |

1. Для железобетонных конструкций марка бетона по водонепроницаемости принята В 4, марка бетона по морозостойкости принята Мрз 100.
2. Сварку производить электродами Э42А, Э46А, Э42, Э46 по ГОСТ 9467-75 $h_{шв}$=6мм (кроме оговоренных).
3. Значение бокового давления грунта определены для суглинков с $\varphi$=21°
4. Временная нагрузка на поверхности земли принята (1,0 тс/м²) 9,8 кН/м²

Типовой проект 902-1-83.83

Инв.№ подл. | Подпись и дата | Взам.инв.№

Привязан

Инв. №

ТП 902-1-83.83 -КЖ-

| | | | | | |
|---|---|---|---|---|---|
| Нач.отд. | Шейко | | Канализационная насосная станция производительностью 35-230 м³/ч, напором 11-48 м | Стадия | Лист | Листов |
| Н.контр. | Скопская | | | Р | 1 | 16 |
| Гл.спец. | Постников | | | | | |
| Рук.гр. | Мазалова | | | | | |
| Ведущий | Адмирал | | Общие данные | Госстрой СССР Оргавтохимпроект Оргтяжпроект Водоканалпроект | | |
| Инж. | Ткаченко | | | | | |

19307-01 Д

## План на отм. -8,750

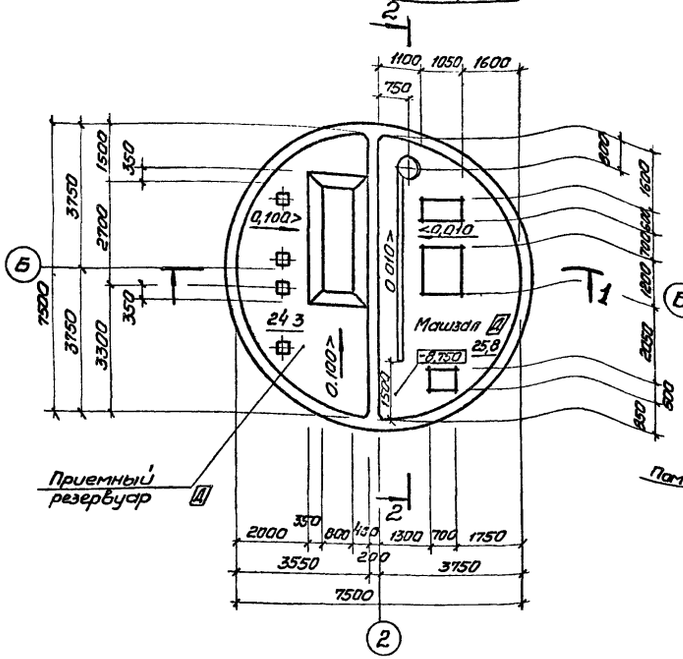


## План на отм. -6,000; -6,200

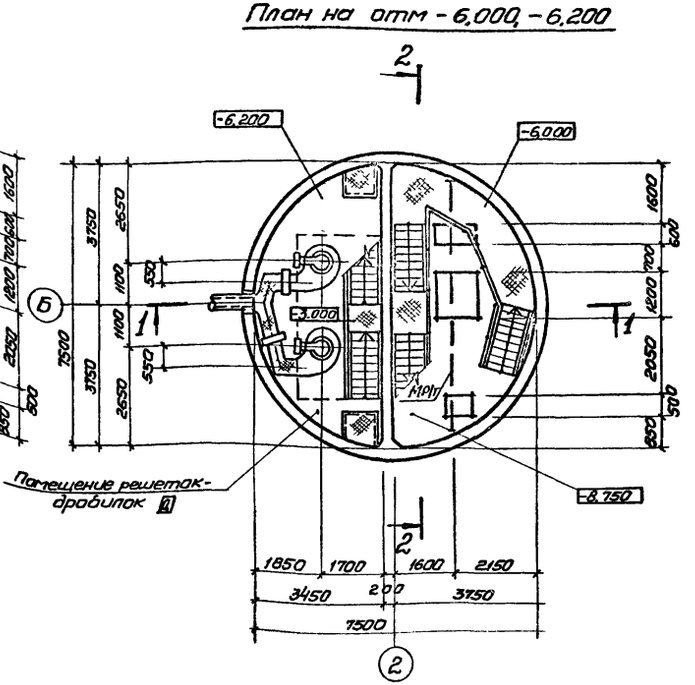


## Основные строительные показатели

| Наименование | Ед. изм. | Кол | Примечание |
|---|---|---|---|
| Общая площадь | м² | 80,2 | |
| -на расчетную единицу | м² | 0,6 | |
| Строительный объем | м³ | 463,5 | |
| -на расчетную единицу | м³ | 3,6 | Расчетная единица 130 м³/ч |

## Разрез 1-1

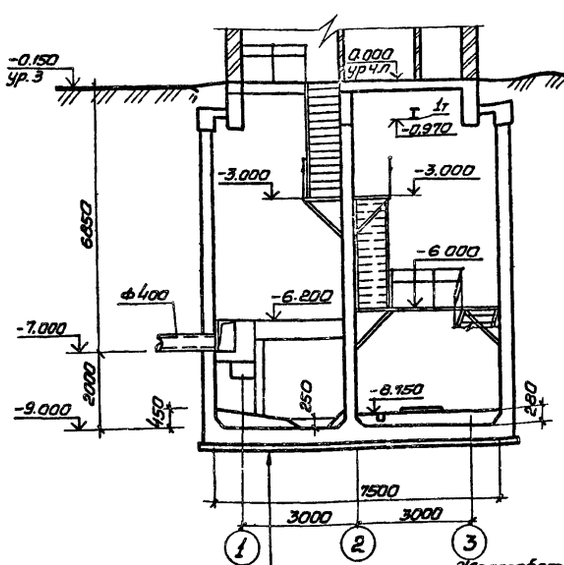


## Разрез 2-2

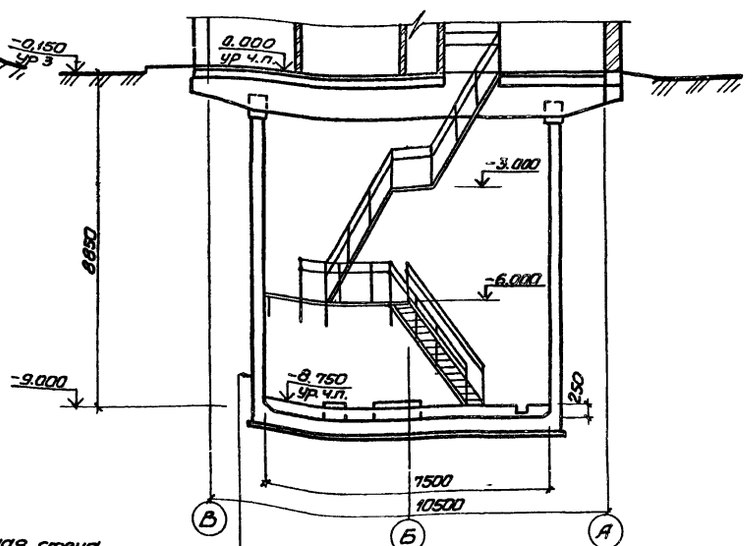


Подготовка из бетона марки 50 δ=100 мм железобетонное днище

Железобетонная стена
Окрасочная гидроизоляция на основе эпоксидной смолы ЭД-20 (в приемном резервуаре) в 2 слоя
В остальных помещениях затирка цементным раствором состава 1:2

Привязан

Инв. №

| | | |
|---|---|---|
| Нач. отд | Шейко | |
| Н. контр. | Сокольская | |
| Гл. спец. | Власенко | |
| Рук. гр. | Юрьева | |
| Ст. арх. | Цитарик | |
| Инж. | Шевлякова | |

ТП 902-1-83.83-КЖ

Канализационная насосная станция производительностью 35-230 м³/ч, напором от 11 до 48 м

| Стадия | Лист | Листов |
|---|---|---|
| Р | 2 | |

Планы на отм -6,000; -6,200; -8,750. Разрезы 1-1; 2-2

Госстрой СССР Союзводоканалниипроект Харьковский Водоканалпроект

Альбом IV

Типовой проект 902-1-83.83

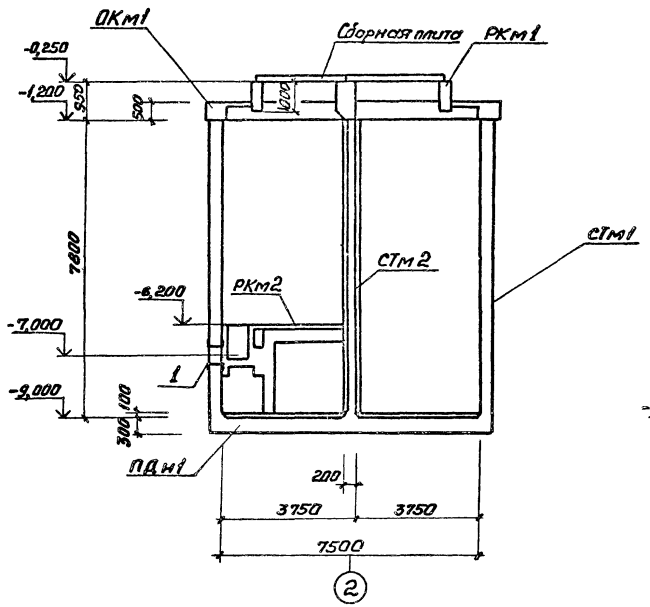


Схема расположения элементов подземной части

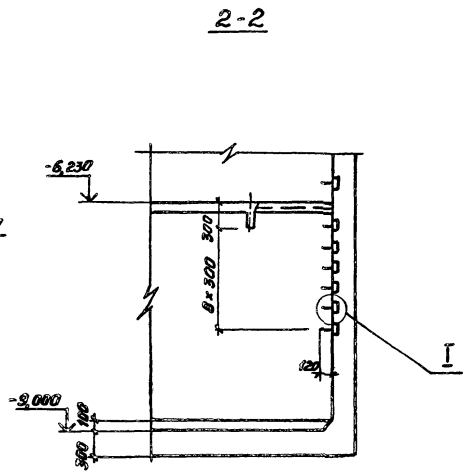


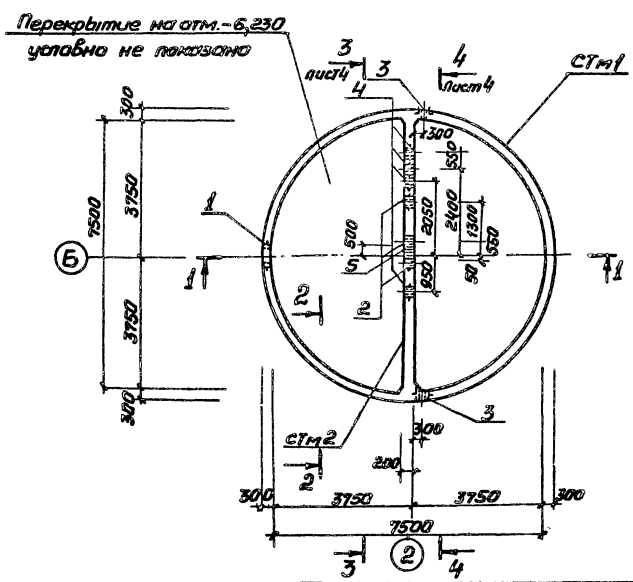


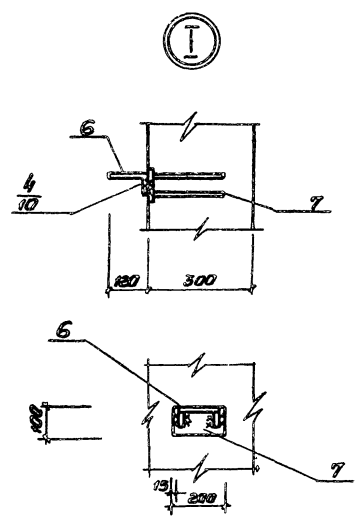


## Спецификация к схеме расположения элементов подземной части

| Марка | Обозначение | Наименование | Кол. | Масса кг | Примечание |
|---|---|---|---|---|---|
| РКм1 | лист 4 | перекрытие на отм.-0,000 РКм1 | 1 | | альб. III |
| РКм2 | лист 10 | перекрытие на отм.-6,200 РКм2 | 1 | | |
| | | | | | |
| СТм1 | лист 4 | Стена СТм1 | 1 | | |
| СТм2 | | Стена СТм2 | 1 | | |
| ПДм1 | лист 8 | Плита днища ПДм1 | 1 | | |
| ОКм1 | лист 9 | Обвязочное кольцо монолиткое ОКм1 | 1 | | альб. III |
| Мс1 | 902-1-83.83-КЖ1+МС1 | Изделие соединительное Мс1 | 11 | | |

## Спецификация стен СТм1, СТм2 (начало)

| Формат | Зона | Поз. | Обозначение | Наименование | Кол. на исп. СТм1 | Кол. на исп. СТм2 | | Примечание |
|---|---|---|---|---|---|---|---|---|
| | | | | Сборочные единицы | | | | |
| | | 1 | 3.901-5 | Сальник Ду 400 ℓ=300 | 1 | | | |
| | | 2 | 3.901-5 | Сальник Ду 150 ℓ=200 | | 3 | | |
| | | 3 | 3.901-5 | Сальник Ду 200 ℓ=300 | 2 | | | |
| | | 4 | 3.901-5 | Сальник Ду 50 ℓ=200 | | 4 | | |
| | | 5 | 3.901-5 | Сальник Ду 100 ℓ=200 | | 1 | | |
| | | | | Изделия закладные | | | | |
| | | 6 | 1.400-15, вып. I 810 | Мн 801 | 18 | | | |
| | | 7 | 1.400-15, вып. I 120-14 | Мн 107-3 | 14 | | | |
| | | 8 | 1.400-15, вып. I 130-25 | Мн 121-2 | 7 | | | |
| | | 9 | 1.400-15, вып. I 120-32 | Мн 110-3 | 7 | | | |
| | | 10 | 1.400-15, вып. I 120-45 | Мн 112-4 | 4в | | | |
| | | 11 | 1.400-15, вып. I 130-46 | Мн 124-5 | 5 | | | |
| | | 12 | 1.400-15, вып. I 110-01 | Мн 101-3 | 8 | | | |
| | | 13 | 1.400-15, вып. I 140-08 | Мн 128-3 | 11,6 | | | п.м |

Продолжение спецификации см. лист 7

Согласовано
Вик-2 Нарыжная

Взам. инв. №

Подпись и дата

Инв. № подл.

Привязан

Инв. №

| | | |
|---|---|---|
| Нач. отд. | Шейко | |
| Н. контр. | Сокольская | |
| Гл. спец. | Постников | |
| Рук. гр. | Мазалова | |
| Вед. инж. | Однорал | |
| Инж. | Ткаченко | |

ТП 902-1-83.83-КЖ

Канализационная насосная станция производительностью 35-230 м³/ч, на порам 11-48 м

Схема расположения элементов подземной части

| Стадия | Лист | Листов |
|---|---|---|
| Р | 3 | |

Госстрой СССР
Союзводоканалпроект
Харьковский Водоканалпроект

Альбом IV

Типовой проект 902-1-83.83

## СТм1

### Развертка наружной стены

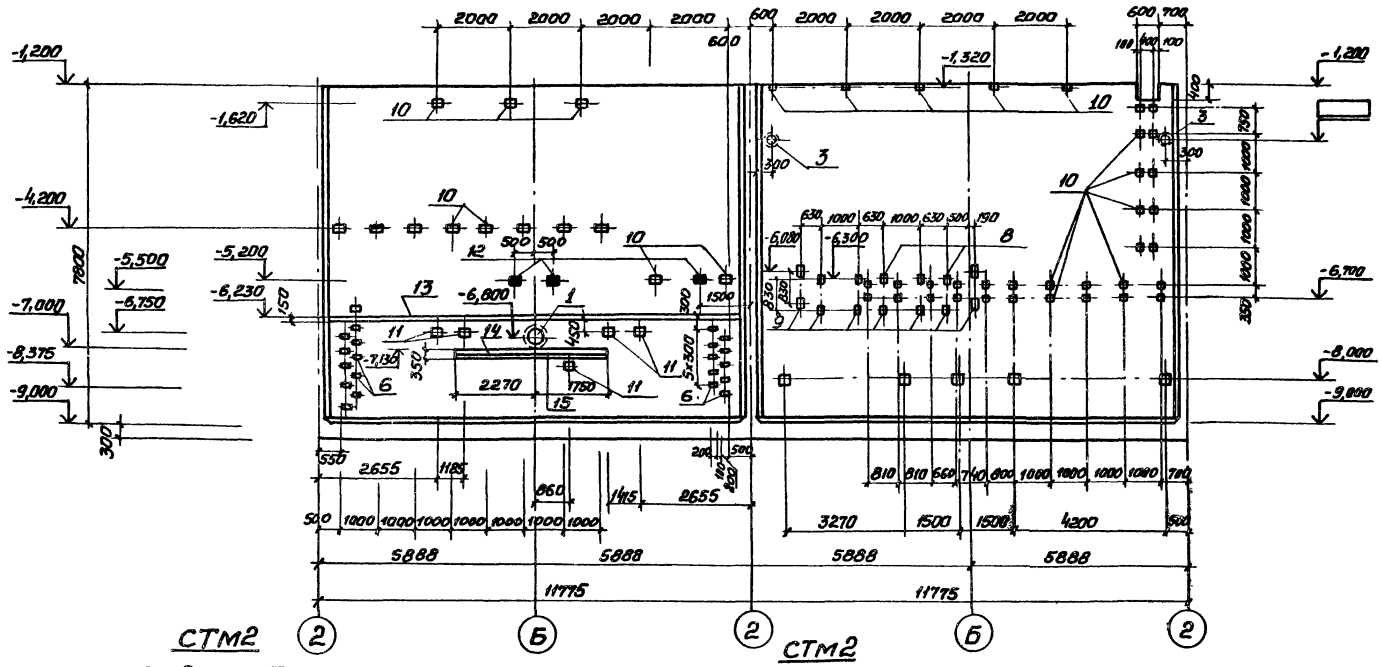

## СТм2

### Вид по 3-3

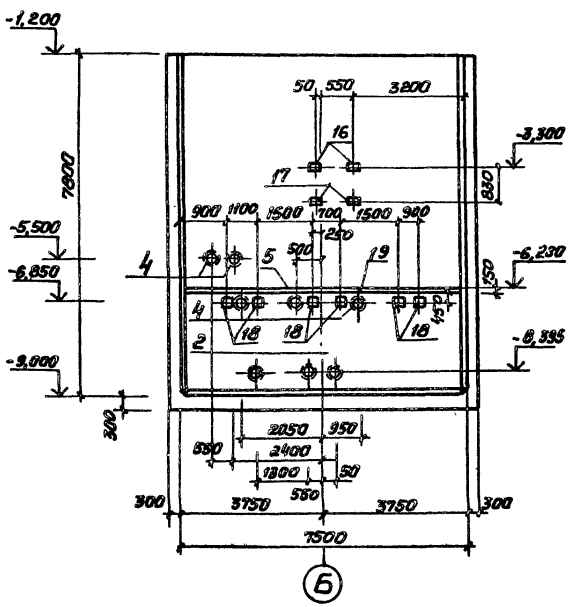

## СТм2

### Вид по 4-4

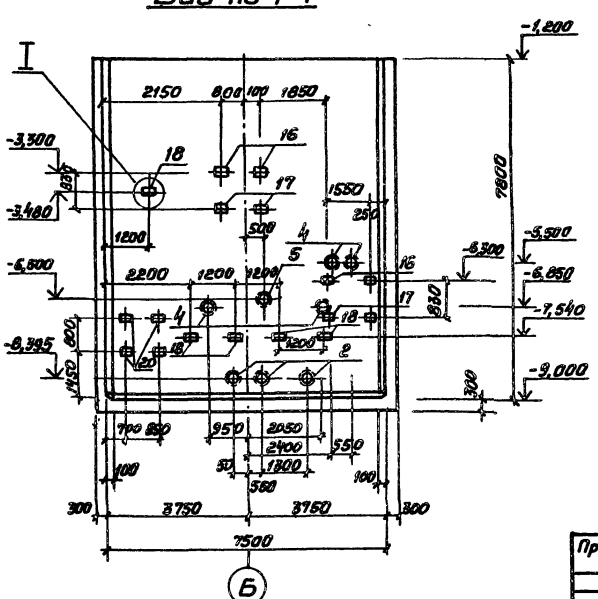

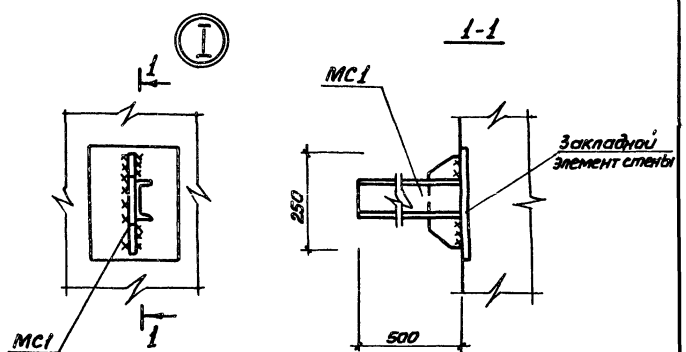


Закладные изделия (зачерненные) приварить к горизонтальной арматуре стен

| | | | | | | | |
|---|---|---|---|---|---|---|---|
| Привязан | | Нач.отд. | Шейко | | ТП902-1-83.83-КЖ | | |
| | | Н.контр. | Сокольская | | | | |
| | | Гл.спец. | Лостников | | Канализационная насосная станция производитель-ностью 35-230 м³/ч, напором 11-48 м | Стадия | Лист | Листов |
| | | Рук.гр. | Мазалова | | | Р | 4 | |
| | | Вед.инж. | Однорал | | Стены СТм1, СТм2. Общий вид | Госстрой СССР Союзводоканалниипроект Харьковский Водоканалпроект | | |
| Инв.№ | | Инж. | Ткаченко | | | | | |

Инв.№ подл. | Подпись и дата | Взам.инв.№

## Схема армирования

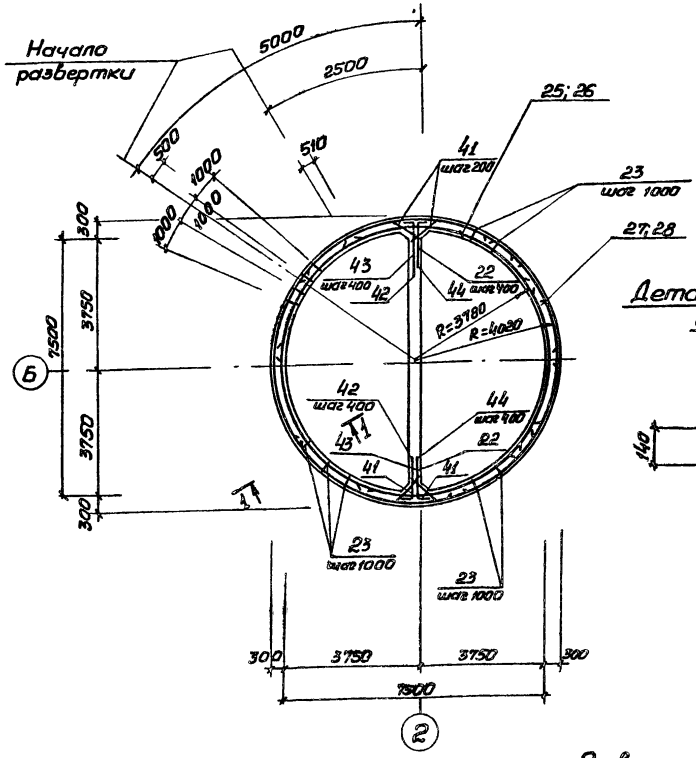


## Деталь сварного стыка

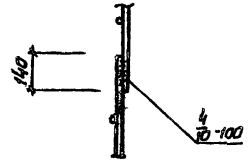


## 1-1

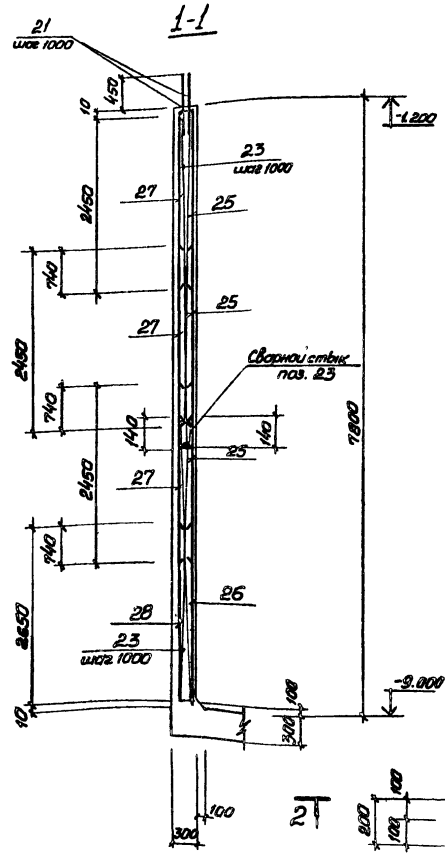


## Схема расположения выпусков

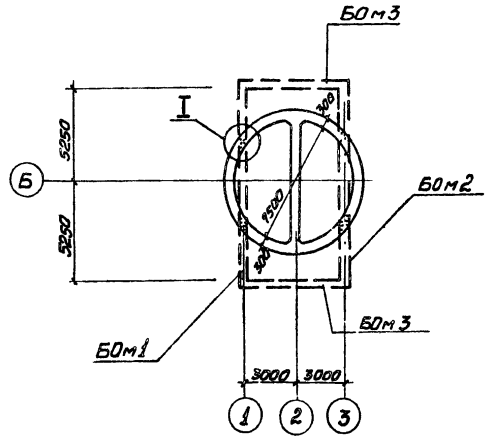


## 2-2

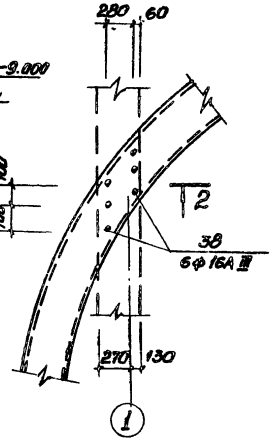


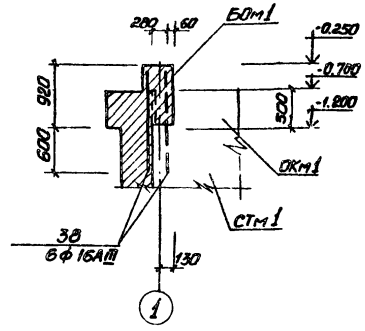


## Развертка внутренних сеток по R=3780

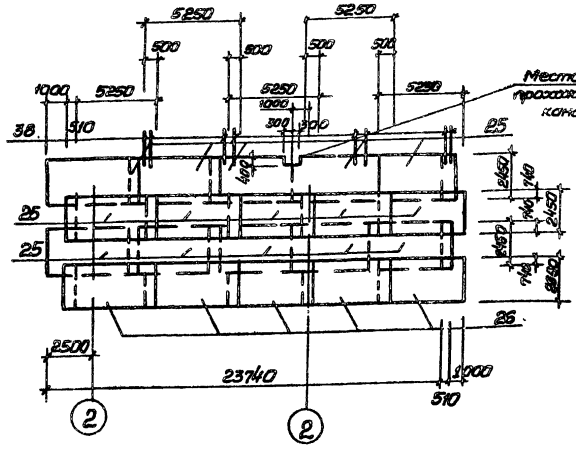


## Развертка наружных сеток по R=4020

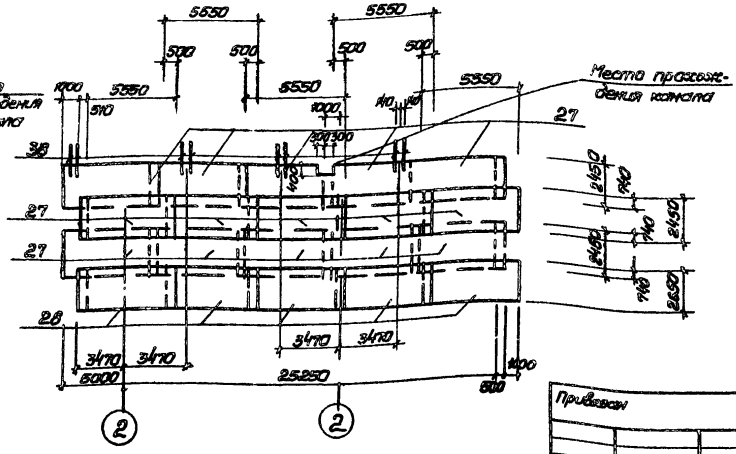


1. Сетки в местах отверстий разрезать и отогнуть в плоскости конструктивного элемента.
2. Защитный слой бетона для рабочей арматуры принят 30мм.
3 Арматурные выпуски поз 21 связать с сетками поз. 25; 27 вязальной проволокой.

Привязан

Инв. № подл.

| | | | |
|---|---|---|---|
| Нач. отд. | Шейко | | |
| Н. контр. | Соколовский | | |
| Гл. спец. | Пастухов | | |
| Рук. гр. | Мазанова | | |
| Ведущ. инж. | Одноралл | | |
| Инж. | Ткаченко | | |

ТП902-1-83.83-КЖ

Канализационная насосная станция производительностью 35-230 м³/ч, напором 11-48 м.

| Стадия | Лист | Листов |
|---|---|---|
| Р | 5 | |

Стена СТм1. Схема армирования

Госстрой СССР Союзводоканалпроект Горьковский Водоканалпроект

## Схема армирования

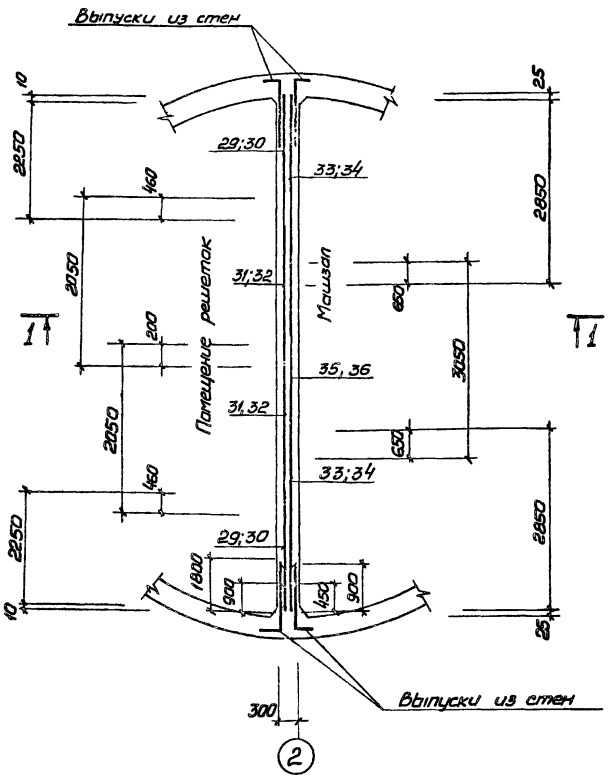


## Раскладка сеток

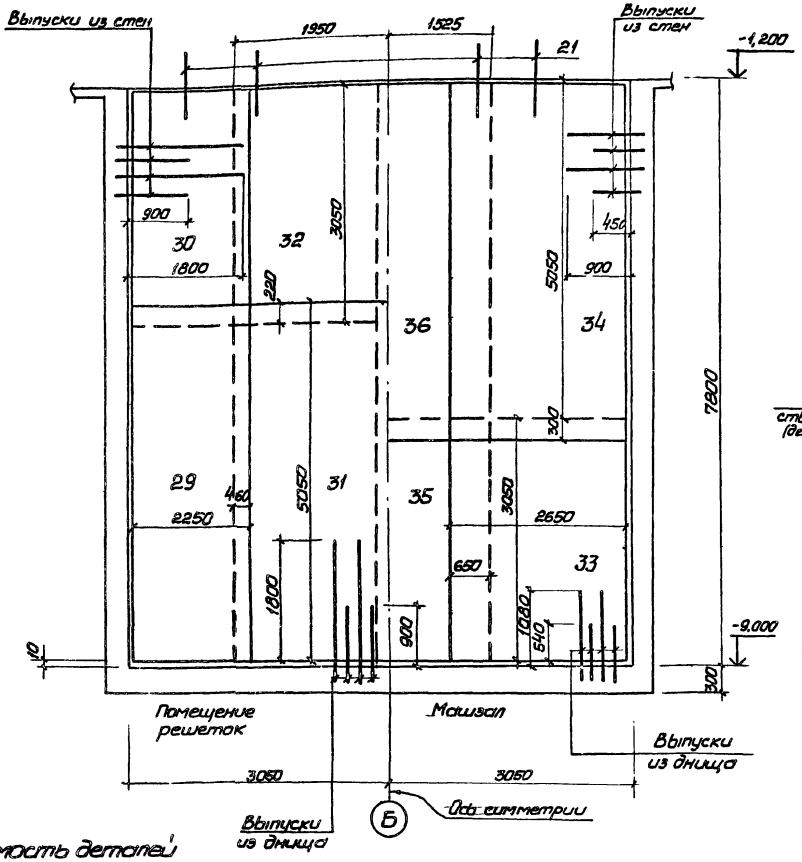


## 1-1

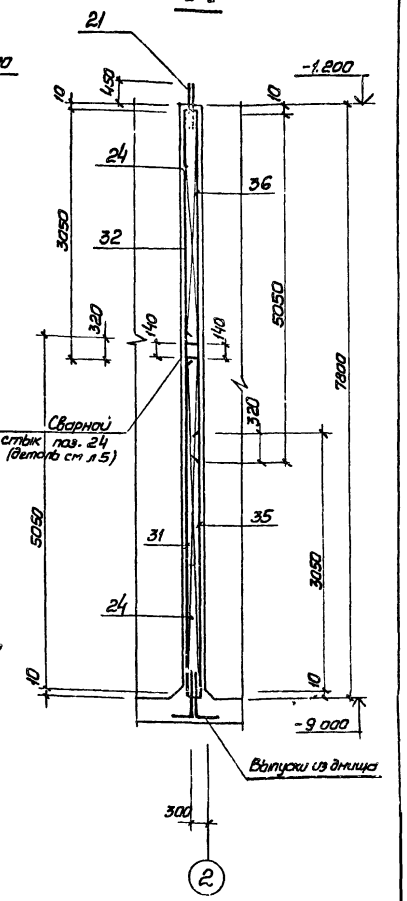


## Деталь армирования вокруг отверстий

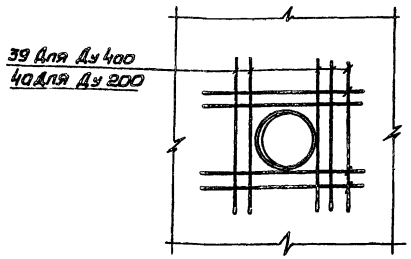


## Ведомость деталей

| Поз. | Эскиз |
|---|---|
| 22 | 520 \| 100 |
| 42 | 2070 \| 370 |
| 41 | 150 — 750 — 150 |
| 43 | 1170 \| 370 |
| 44 | 370 \| 100 |

1. Защитный слой бетона для рабочей арматуры принят 25мм.
2. Арматурные выпуски поз. 21 связать с сетками поз. 30, 32, 34, 36 вязальной проволокой.

| | | | |
|---|---|---|---|
| Привязан | | | |
| Инв. № | Нач. отд. | Шейко | |
| | Н. контр. | Сакольская | |
| | Гл. спец. | Пастников | |
| | Рук. гр. | Мазалова | |
| | Вед. инж. | Однорсн | |
| | Инж. | Ткаченко | |

ТП 902-1-83.83 -КЖ

| Канализационная насосная станция производительностью 35-230 м³/ч, напором 11-48 м | Стадия | Лист | Листов |
|---|---|---|---|
| | Р | 6 | |
| Стена СТп 2. Схема армирования | Госстрой СССР Союзводоканалпроект Харьковский Водоканалпроект | | |

19307-01 9

Инв. № подл. | Подпись и дата | Взам. инв. №

Альбом IV

Типовой проект 902-1-83.83

# Ведомость расхода стали на элемент, кг

| Марка элемента | Изделия арматурные | | | | | | | | | | | | | Изделия закладные | | | | | | | | |
|---|---|---|---|---|---|---|---|---|---|---|---|---|---|---|---|---|---|---|---|---|---|---|
| | Арматура класса | | | | | | | | | | | | Всего | Арматура класса | | | | | | | | |
| | А-I | | | | А-III | | | | | | | | | А-I | | А-III | | | | | | |
| | ГОСТ 5781-82 | | | | | | | | | | | | | 5781-82 | | | | | | | | |
| | ф6 | ф8 | ф10 | Итого | ф8 | ф10 | ф12 | ф14 | ф16 | ф18 | | | Итого | ф16 | Итого | ф8 | ф10 | ф12 | | | | Итого |
| СТм 1 | 29,1 | | 51,0 | 80,0 | 1626,0 | 942,0 | 492,0 | 10,0 | 253,6 | | | | 3353,6 | 3433,6 | 10,4 | 10,4 | 21,3 | 8,0 | 53,0 | | | | 92,7 |
| СТм 2 | | 22,0 | | 22,0 | 198,0 | 382,0 | 25,6 | 233,0 | 192,0 | 222 | | | 1253,0 | 1275 | | | 2,0 | 7,0 | 6,0 | | | | 15,0 |

| Изделия закладные | | | | | | | | | | | | | | | | | | | | | | |
|---|---|---|---|---|---|---|---|---|---|---|---|---|---|---|---|---|---|---|---|---|---|---|
| Прокат марки | | | | | | | | | | | | | | | | | | | | | | |
| Вст3 кп2 | | | | | | | | | | | | | | Вст3 кп2-1 | | | | | | | | |
| ГОСТ 103-76 | | | | | | | | | | | | | | ГОСТ 82-70* | | | | | | | | |
| -100×6 | -50×8 | -150×6 | -40×8 | -100×8 | -150×8 | -60×6 | -50×10 | | | | | | Итого | -250×8 | -250×6 | -200×8 | | | | | Итого | |
| 19,0 | 6,0 | 82,4 | 1,6 | 11,2 | 64,0 | 2,4 | 37,0 | | | | | | 223,6 | 18,8 | 47,4 | 266 | | | | | 92,8 | |
| | | 50,0 | 17,0 | 10,0 | 6,0 | | 3,0 | | | | | | 86,0 | 80,0 | | 22,8 | | | | | 102,8 | |

| Изделия закладные | | | | | | | | | | | | | | | | Общий расход |
|---|---|---|---|---|---|---|---|---|---|---|---|---|---|---|---|---|
| Прокат марки | | | | | | | | | | | | | | | | |
| Вст3 кп2 | | | | ВСт3 кп2-1 | | | ВСт3 кп2 | | | | | | | | | |
| ГОСТ 2590-71* | | | | ГОСТ 82-70* | | | ГОСТ 8732-78* | | | | | | | | | |
| ∘7 | ∘10 | ∘15 | Итого | δ10 | | Итого | Тр.121×4 | Тр. 168×5 | | Тр. 530×7 | Тр. 245×7 | Тр. 299×8 | Итого | Всего | | |
| | 3,12 | 1,95 | 5,07 | 9,9 | | 9,9 | | | | 27,1 | | 34,4 | 61,4 | 485,5 | | 3919,1 |
| 0,42 | 1,26 | | 1,68 | 4,08 | | 4,08 | 9,2 | 4,0 | | | 24,6 | | 37,8 | 247,4 | | 1534,3 |

## Спецификация стен СТм1, СТм2 (окончание)

| Формат | Зона | Поз. | Обозначение | Наименование | Кол. на исп. СТм1 | Кол. на исп. СТм2 | Примечание |
|---|---|---|---|---|---|---|---|
| | | 14 | 1.400-15 вып.I 140-26 | Изделия закладные Мн131-3 | п.м 4.02 | | |
| | | 15 | 1.400-15 вып.I 140-02 | Мн127-3 | п.м. 4.02 | | |
| | | 16 | 1.400-15 вып.I 130-29 | Мн121-6 | | 6 | |
| | | 17 | 1.400-15 вып.I 120-35 | Мн110-6 | | 6 | |
| | | 18 | 1.400-15 вып.I 130-47 | Мн124-6 | | 17 | |
| | | 19 | 1.400-15 вып.I 140-11 | Мн128-6 | | п.м. 7,5 | |
| | | 20 | 1.400-15 вып.I 120-47 | Мн112-6 | | 4 | |
| А4 | | 23 | 902-1-83.83-КЖСИ-Кр1, Кр2 | Каркас плоский Кр1 | 52 | | |
| А4 | | 24 | -КЖСИ-Кр1, Кр2 | Кр2 | | 8 | |
| | | | | Сетка арматурная | | | |
| | | 25 | ГОСТ 23279-78 | С $\frac{8АIII-200}{8АIII-200}$ 2450×5250 $\frac{125}{125}$ | 15 | | |
| | | 26 | ГОСТ 23279-78 | С $\frac{10АIII-200}{10АIII-200}$ 2650×5250 $\frac{125}{125}$ | 5 | | |
| | | 27 | ГОСТ 23279-78 | С $\frac{8АIII-200}{8АIII-200}$ 2450×5550 $\frac{75}{75}$ | 15 | | |
| | | 28 | ГОСТ 23279-78 | С $\frac{10АIII-200}{10АIII-200}$ 2650×5550 $\frac{75}{75}$ | 5 | | |
| | | 29 | ГОСТ 23279-78 | С $\frac{16АIII-200}{8АIII-200}$ 2250×5050 $\frac{25}{25}$ | | 2 | |
| | | 30 | ГОСТ 23279-78 | С $\frac{8АIII-200}{8АIII-200}$ 2250×3050 $\frac{25}{25}$ | | 2 | |
| | | 31 | ГОСТ 23279-78 | С $\frac{18АIII-200}{8АIII-200}$ 2050×5050 $\frac{25}{25}$ | | 2 | |
| | | 32 | ГОСТ 23279-78 | С $\frac{8АIII-200}{8АIII-200}$ 2050×3050 $\frac{25}{25}$ | | 2 | |
| | | 33 | ГОСТ 23279-78 | С $\frac{10АIII-200}{10АIII-200}$ 2850×3050 $\frac{25}{25}$ | | 2 | |
| | | 34 | ГОСТ 23279-78 | С $\frac{14АIII-200}{10АIII-200}$ 2850×5050 $\frac{25}{25}$ | | 2 | |
| | | 35 | ГОСТ 23279-78 | С $\frac{10АIII-200}{10АIII-200}$ 3050×3050 $\frac{25}{25}$ | | 1 | |
| | | 36 | ГОСТ 23279-78 | С $\frac{14АIII-200}{10АIII-200}$ 3050×5050 $\frac{25}{25}$ | | 1 | |
| | | | | Детали | | | Масса, кг |
| Б4 | | 21 | | ф12А-III ГОСТ5781-82 ℓ=900 | 100 | 32 | 0,8 |
| Б4 | | 38 | | ф16А-III ГОСТ5781-82 ℓ=1520 | 24 | | 2,4 |
| Б4 | | 39 | | ф14А-III ГОСТ5781-82 ℓ=1140 | 16 | | 1,4 |
| Б4 | | 40 | | ф14А-III ГОСТ5781-82 ℓ=940 | 16 | | 1,1 |
| Б4 | | 41* | | ф10А-I ГОСТ5781-82 ℓ=1050 | 80 | | 0,6 |
| Б4 | | 42* | | ф16А-III ГОСТ5781-82 ℓ=2440 | 20 | | 3,9 |
| Б4 | | 22* | | ф10А-III ГОСТ5781-82 ℓ=620 | 20 | | 0,4 |
| Б4 | | 43* | | ф16А-III ГОСТ5781-82 ℓ=1540 | 20 | | 2,4 |
| Б4 | | 44* | | ф10А-III ГОСТ5781-82 ℓ=1070 | 20 | | 0,7 |
| | | | | Материалы | | | |
| | | | | Бетон марки М200 | 58,44 | 14,04 | |

* Поз. 22, 41, 42, 43, 44 см. ведомость деталей лист 6

| | | | | | | | |
|---|---|---|---|---|---|---|---|
| Привязан | Н.отд. | Шейко | | ТП902-1-83.83 -КЖС | | | |
| | Н.контр. | Сокольская | | Канализационная насосная станция производительностью 35-270 м³/ч напором 11-48 м | Стадия | Лист | Листов |
| | Гл.спец. | Постников | | | Р | 7 | |
| | Рук.гр. | Мизалова | | Стены СТм1, СТм2. Спецификация | Госстрой СССР Союзводоканалниипроект Харьковский Водоканалпроект | | |
| Инв. № | Вед.инж. | Однорал | | | | | |
| | Инж. | Ткаченко | | | | | |

Инв. № подл. | Подп. и дата | Взам. инв.

## 1-1

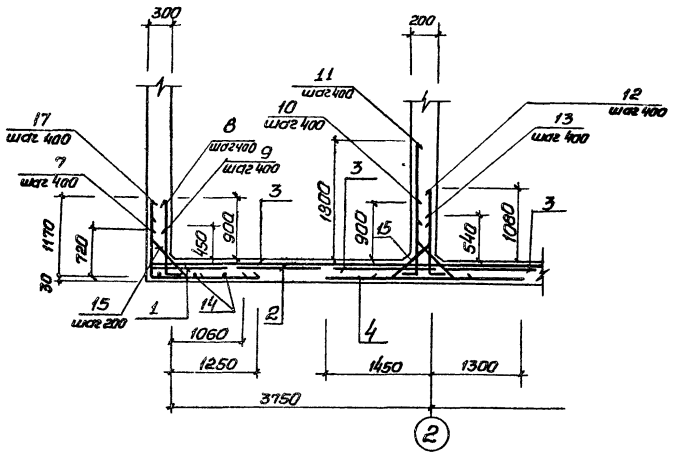


## 2-2

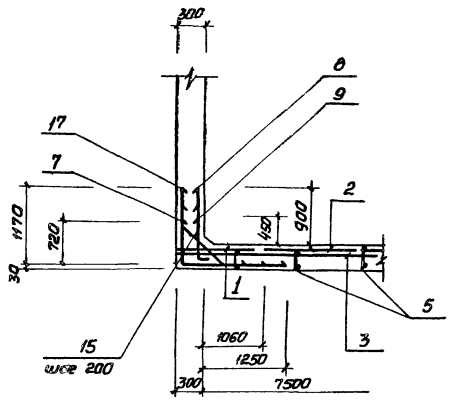


## Схема расположения выпусков

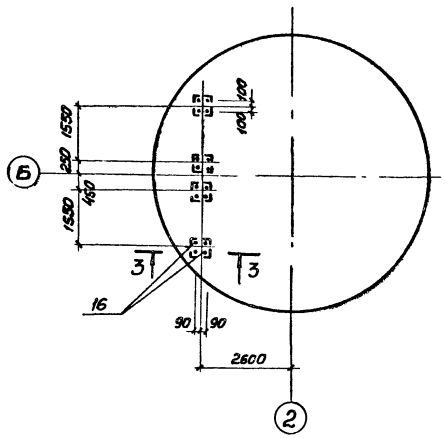


## Схема расположения нижней арматуры

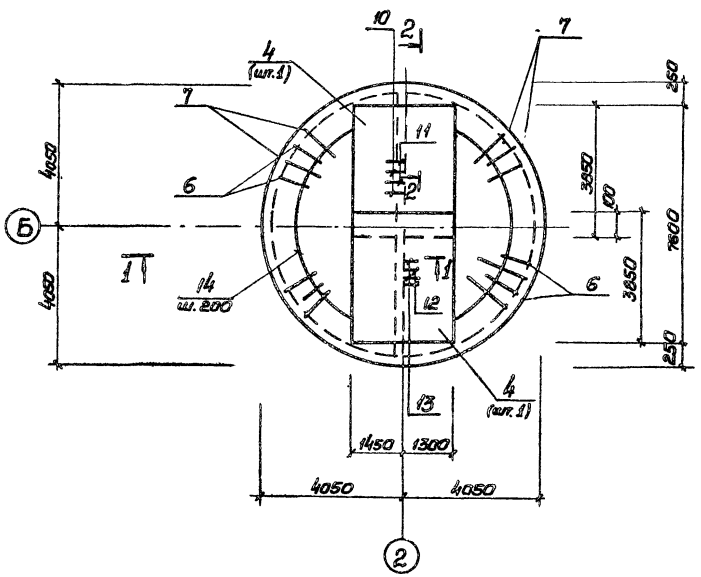


## Схема расположения верхней арматуры

Верхняя зона Нижняя зона

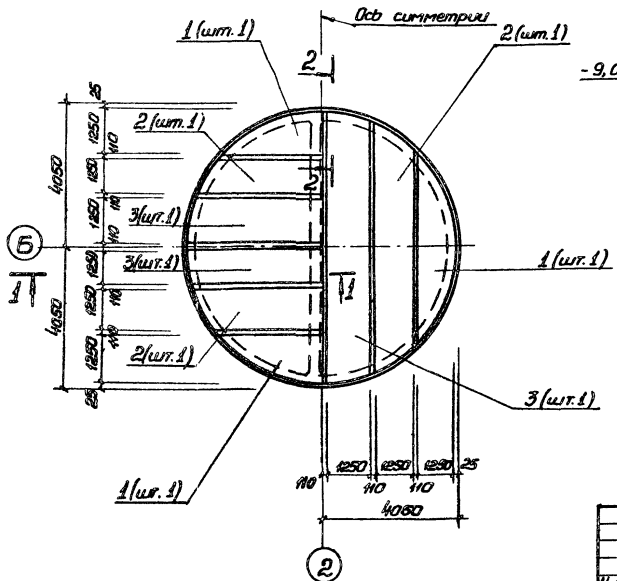


## 3-3

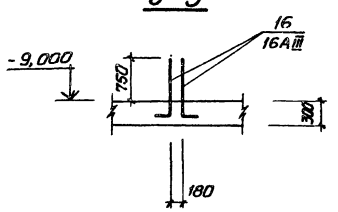


1. Шаг стержней 7, 8, 9, 15, 17 взят по радиусу R=3750.
2. Защитный слой бетона для рабочей арматуры принят: для нижней - 35 мм; для верхней - 25 мм.

Привязан

Инв. №

| | | | |
|---|---|---|---|
| Н. отд. | Шейко | | |
| Н. контр. | Соколовская | | |
| Гл. спец. | Постников | | |
| Рук. гр. | Мазепова | | |
| Вед. инж. | Одинарец | | |
| Инж. | Ткаченко | | |

ТП 902-1-83.83-КЖ

Канализационная насосная станция производительностью 35-230 м³/ч, напорами 11-48 м

Стадия: Р | Лист: 8 | Листов:

Плита днища ПДМ1. Общий вид и схемы армирования

Госстрой СССР Союзводоканалниипроект Харьковский Водоканалпроект

19307-01 11

Инв. № подл. | Подпись и дата | Взам. инв. №

Типовой проект 902-1-83.83 Альбом IV

## Схема расположения каркасов

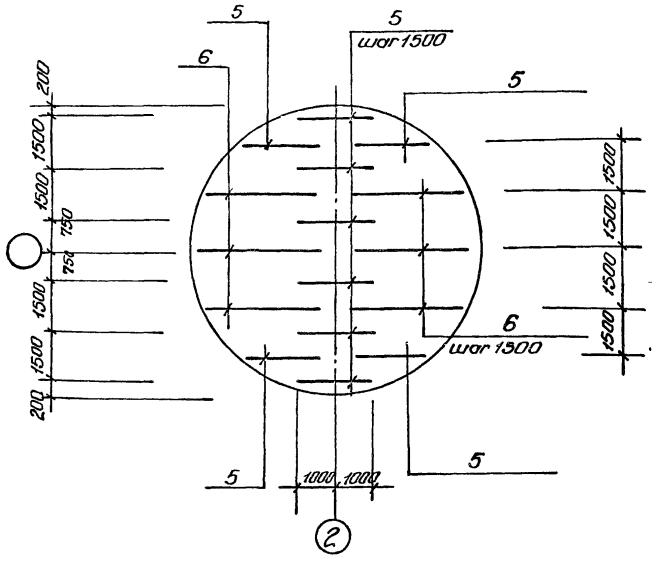


## Раскрой сетки поз. 1

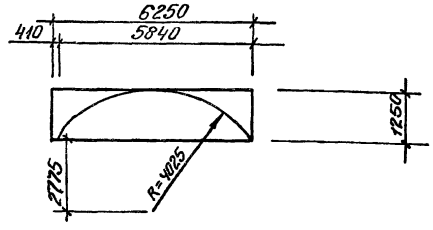


## Раскрой сетки поз 2

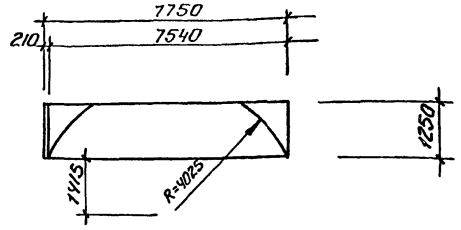


## Раскрой сетки поз. 3

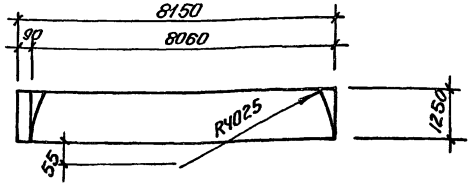


## Ведомость деталей

| Поз. | Эскиз |
|---|---|
| 7 | 720 \ 1520 |
| 8 | 100 \ 970 |
| 9 | 100 \ 520 |
| 10 | 200 \ 1160 |
| 11 | 200 \ 2060 |
| 12 | 100 \ 1150 |
| 13 | 100 \ 610 |
| 14 | 1170 \ 1330 |
| 15 | 150 \ 750 / 150 |
| 16 | 340 \ 1020 |

## Ведомость расхода стали на элемент, кг

| Марка элемента | Изделия арматурные. Арматура класса A-I ГОСТ 5781-82 ф6 | ф8 | ф10 | Итого | A-III ф8 | ф10 | ф12 | ф14 | ф16 | ф20 | ф28 | Итого | Общий расход |
|---|---|---|---|---|---|---|---|---|---|---|---|---|---|
| ПДм1 | 20,0 | 210,3 | 60,0 | 290,3 | 162,0 | 137,4 | 57,0 | 88,0 | 386,0 | 703,0 | 276,0 | 1818,4 | 2109,0 |

## Спецификация днища ПДм1

| Зона | Поз. | Обозначение | Наименование | Кол | Примечание |
|---|---|---|---|---|---|
| | | | Сборочные единицы | | Масса, кг |
| | | | Каркас плоский | | |
| АУ | 5 | 902-1 – КЖС.КрЗ, КрУ | КрЗ | 10 | |
| | 6 | – КЖС.КрЗ, КрУ | КрУ | 6 | |
| | | | Сетка арматурная | | |
| | 1 | ГОСТ 23279-78 | 10AIII-200/6AI-600 1250×5850 25/25 | 2 | |
| | 2 | ГОСТ 23279-78 | 16AIII-200/6AI-600 1250×7750 75/75 | 2 | |
| | 3 | ГОСТ 23279-78 | 16AIII-200/6AI-600 1250×8150 75/75 | 2 | |
| | 4 | ГОСТ 23279-78 | 28AIII-200/6AI-400 2850×3850 25/25 | 2 | |
| | 18 | ГОСТ 23279-78 | 8AIII-200/6AI-400 1250×5850 25/25 | 2 | |
| | 19 | ГОСТ 23279-78 | 8AIII-200/6AI-400 1250×7750 75/75 | 2 | |
| | 20 | ГОСТ 23279-78 | 8AIII-200/6AI-400 1250×8150 75/75 | 2 | |
| | | | Детали | | |
| БЧ | 7* | | ф20AIII ГОСТ5781-82 ℓ=2240 | 60 | 5,5 |
| БЧ | 8* | | ф10AIII ГОСТ5781-82 ℓ=1070 | 60 | 0,66 |
| БЧ | 9* | | ф10AIII ГОСТ5781-82 ℓ=620 | 60 | 0,38 |
| БЧ | 10* | | ф14AIII ГОСТ5781-82 ℓ=1360 | 20 | 1,64 |
| БЧ | 11* | | ф14AIII ГОСТ5781-82 ℓ=2260 | 20 | 2,7 |
| БЧ | 12* | | ф10AIII ГОСТ5781-82 ℓ=1250 | 20 | 0,8 |
| БЧ | 13* | | ф10AIII ГОСТ5781-82 ℓ=710 | 20 | 0,4 |
| БЧ | 14 | | ф8AI ГОСТ5781-82 | п.м 150,0 | 0,39 |
| БЧ | 15* | | ф8AI ГОСТ5781-82 ℓ=1050 | 200 | 0,4 |
| БЧ | 16* | | ф16AIII ГОСТ5781-82 ℓ=1360 | 16 | 2,1 |
| БЧ | 17* | | ф20AIII ГОСТ5781-82 ℓ=2500 | 60 | 6,1 |
| | | | Материалы | | |
| | | | Бетон марки М200 | 15,45 | м³ |

* Поз. 7-13, 15-17 см ведомость деталей

Привязан

Инв. №

Взам. инв. № | Подп. и дата | Инв. № подл.

| | | | |
|---|---|---|---|
| Н. отд. | Шейко | | ТП 902-1-83.83 – КЖС |
| Н. контр. | Сокольская | | |
| Гл. спец. | Пастников | | Канализационная насосная станция производительностью 35-230 м³/ч напором 11-98 м. Плита днища ПДм1. Схема расположения каркасов. Спецификация |
| Рук. гр. | Мазолова | | Стадия: Р; Лист: 3; Листов: |
| Вед. инж. | Одорал | | Госстрой СССР Союзводоканалпроект Харьковский Водоканалпроект |
| Инж. | Ткаченко | | |

## РК м2

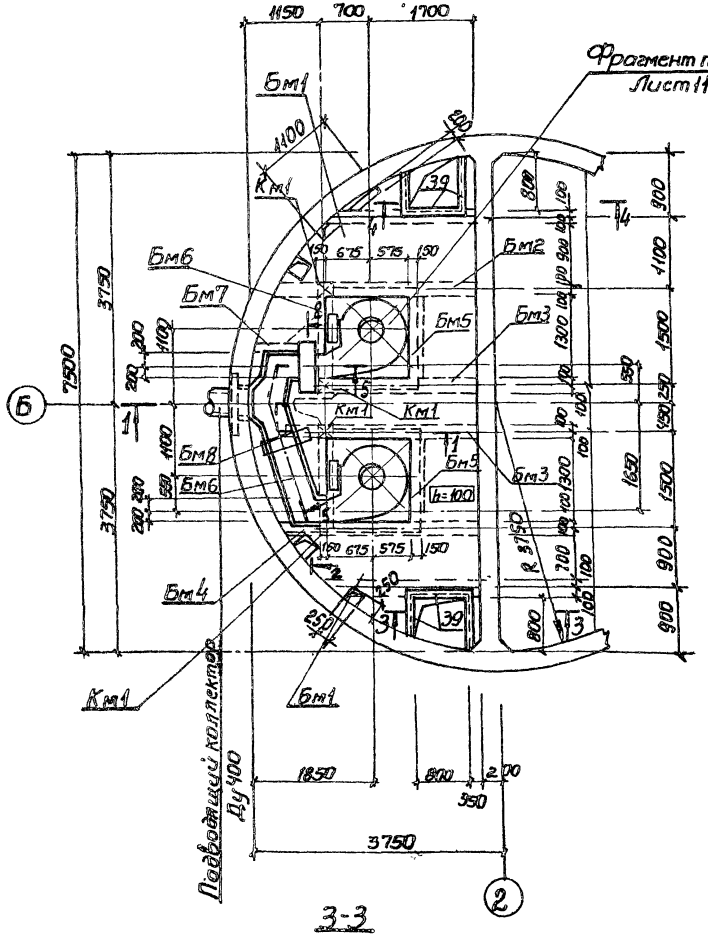


## 1-1

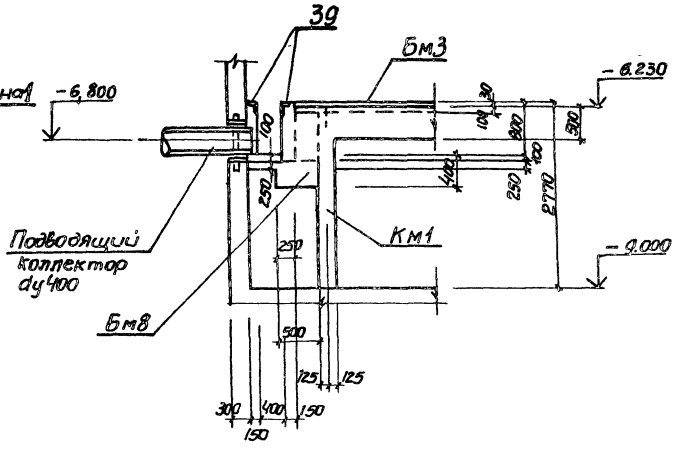


## 2-2

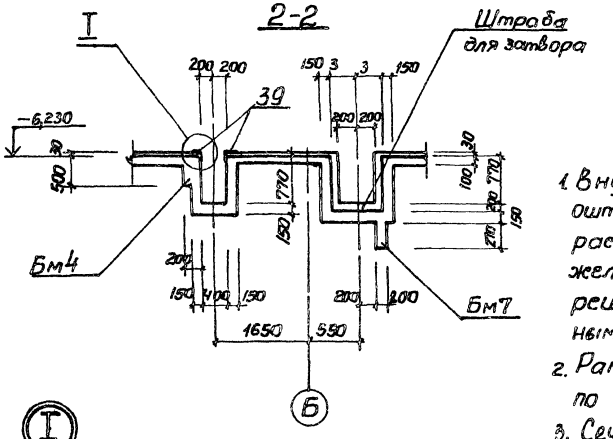





## 3-3

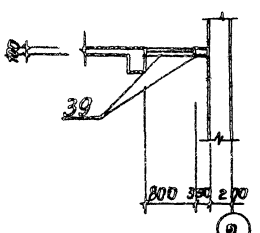


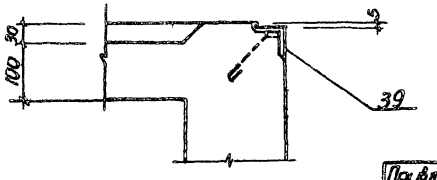


1. Внутренние поверхности лотков оштукатурить цементно-песчаным раствором состава 1:2 δ=20мм с железнением. На участке установки решеток стены затереть цементным раствором.
2. Рамы щитовых затворов установить по механическим чертежам.
3. Сечение 5-5 см. лист 11.

| | | | | | | | |
|---|---|---|---|---|---|---|---|
| | | | | | ТП 902-1-83.83-КЖС | | |
| Привязан | | | | | | | |
| Инв.№ подл. | Подпись и дата | Взам.инв.№ | Нач.отд. | Шейко | Канализационная насосная станция производительностью 35-230 м³/ч, напором 11-48 м. | Стадия | Лист | Листов |
| | | | Н.контр. | Сокольская | | Р | 10 | |
| | | | Гл.спец. | Пасынков | | | | |
| | | | Рук.гр. | Мазанова | Перекрытие на отм.-6,200 Км2. Схема расположения. (Начало) | Госстрой СССР Союзводоканалниипроект Харьковский Водоканалгорпроект | | |
| | | | Нач.сект. | Данорал | | | | |
| | | | Инженер | Ритинова | | | | |

Альбом IV

Типовой проект 902-1-83.83

## Фрагмент плана 1. Лист 10

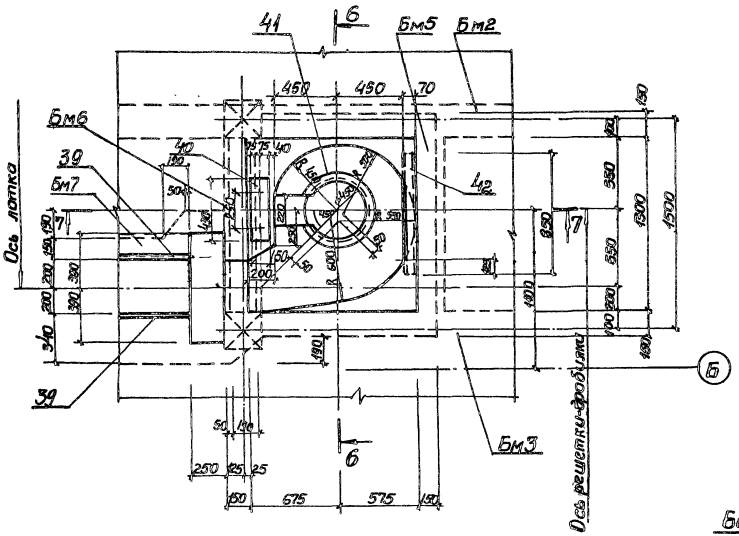


## 6-6

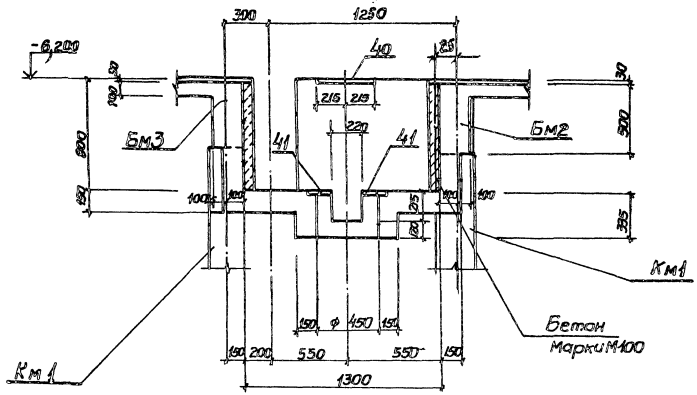


## 5-5 Лист 10

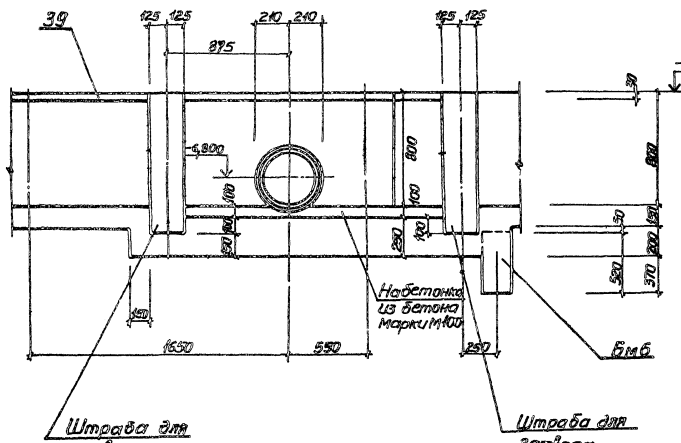


## 7-7

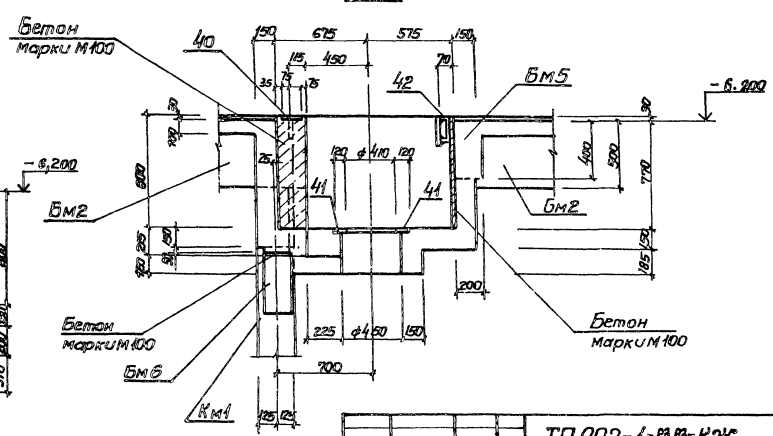


| | | | | | | |
|---|---|---|---|---|---|---|
| | | | | ТП 902-1-83.83-КЖС | | |
| Привязан | Нач. отд. | Шейко | | Канализационная насосная станция производительностью 35-230м³/ч, напором 11-48м. | Стадия | Лист | Листов |
| | Н. контр. | Сокольская | | | Р | 11 | |
| | Гл. спец. | Постников | | | | | |
| | Рук. гр. | Мазалова | | Перекрытие на отм. -6,200 РКМ2. Схема расположения (Окончание) | Госстрой СССР Союзводоканалниипроект Харьковский Водоканалпроект | | |
| Инв. № | Инженер | Дмитрова | | | | | |

Инв. № подл. | Подпись и дата | Взам. инв. №

19307-01 14

Альбом IV

Типовой проект 902-1-83.83

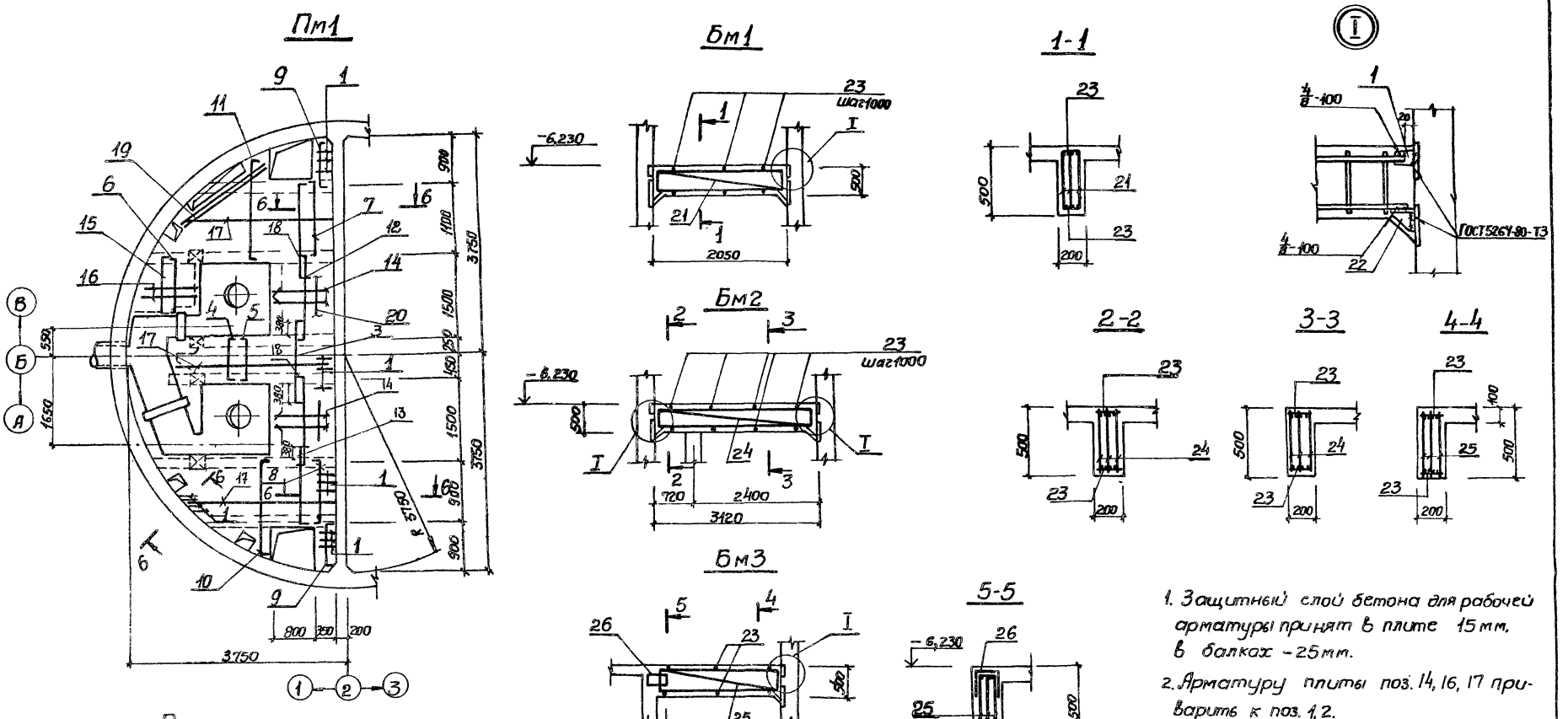


1. Защитный слой бетона для рабочей арматуры принят в плите 15 мм, в балках - 25 мм.
2. Арматуру плиты поз. 14, 16, 17 приварить к поз. 1, 2.
3. Арматуру в обоих направлениях принять с шагом 200, кроме поз. 23

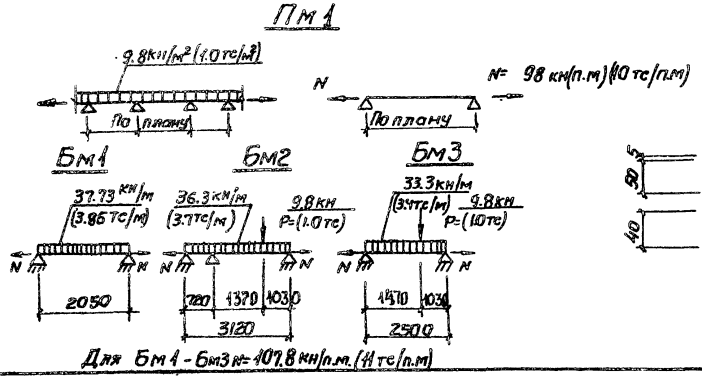


ТП 902-1-83.83 - КЖ

| | | | | | | |
|---|---|---|---|---|---|---|
| Привязан | Нач. отд. | Шейка | | Канализационная насосная станция производительностью 32-230 м³/ч, напором 11-48 м. | Стадия | Лист | Листов |
| | Н. контр. | Сахальская | | | Р | 12 | |
| | Гл. спец. | Постников | | | | | |
| | Рук. гр. | Мазалова | | Перекрытие на отм. -6,200 Рк м2. Плита Пм1, балки Бм1 - Бм3. Общий вид и схема армирования | Госстрой СССР Союз водоканалпроект Харьковский Водоканалпроект | | |
| | Вед. инж. | Однорал | | | | | |
| Инв. № | Инженер | Филиппова | | | | | |

19307-01 15

Инв. № подл. | Подпись и дата | Взам. инв. №

Альбом IV

Типовой проект 902-1-83.83

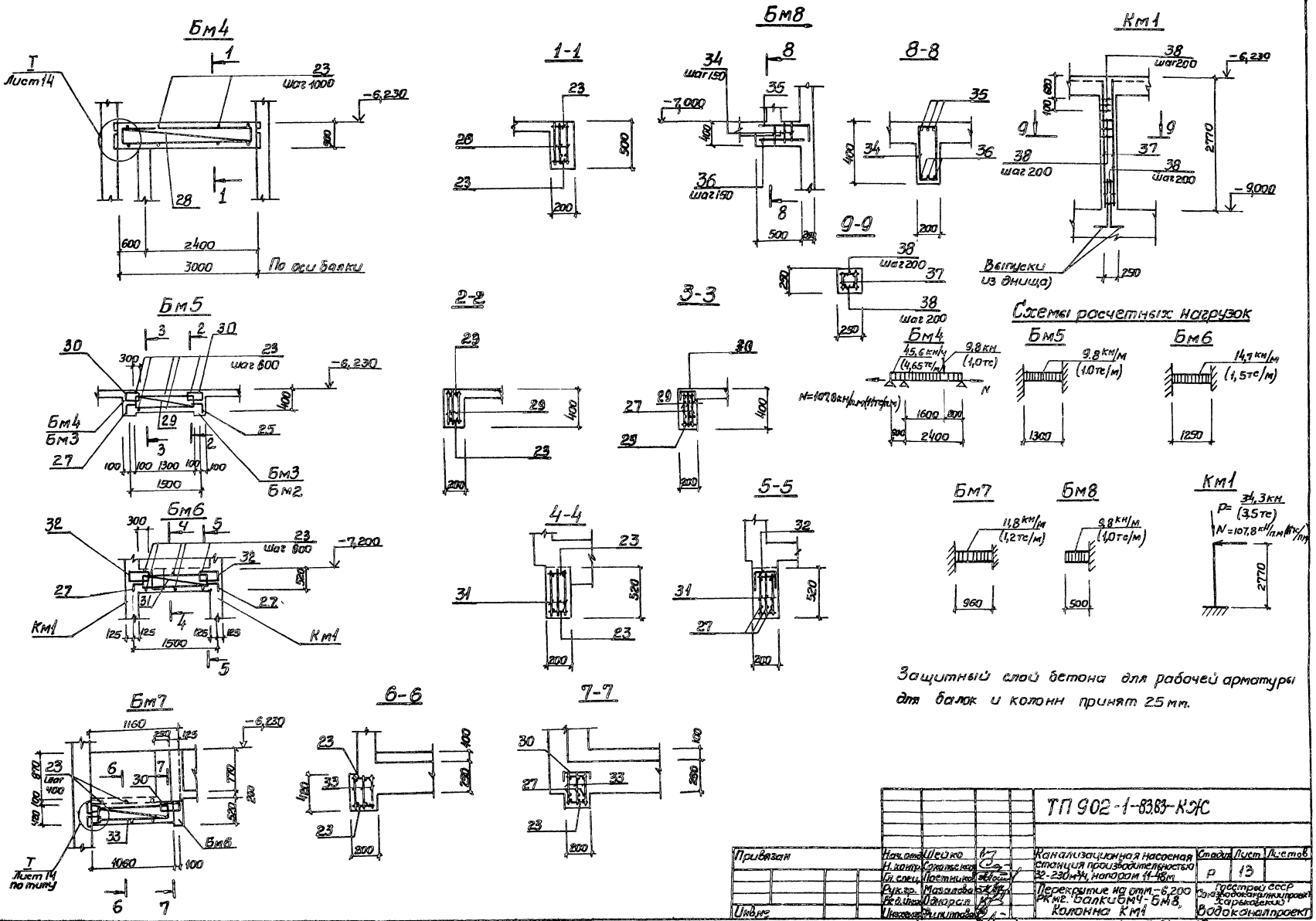


Защитный слой бетона для рабочей арматуры для балок и колонн принят 25 мм.

| | | | | | |
|---|---|---|---|---|---|
| Привязан | Нач. отд. | Шейко | | Канализационная насосная станция производительностью 32-230 м³/ч, напором 11-48 м | Стадия: Р; Лист: 13; Листов: |
| | Н. контр. | Сокольская | | | |
| | Гл. спец. | Постников | | | |
| | Рук. гр. | Мазалова | | Перекрытие на отм. -6,200 РКМ2. Балки БМ4-БМ8, Колонна Км1 | Госстрой СССР Союзводоканалпроект Харьковский Водоканалпроект |
| | Вед. инж. | Одноралов | | | |
| Инв. № | Инженер | Филиппова | | | |

19307-01 16

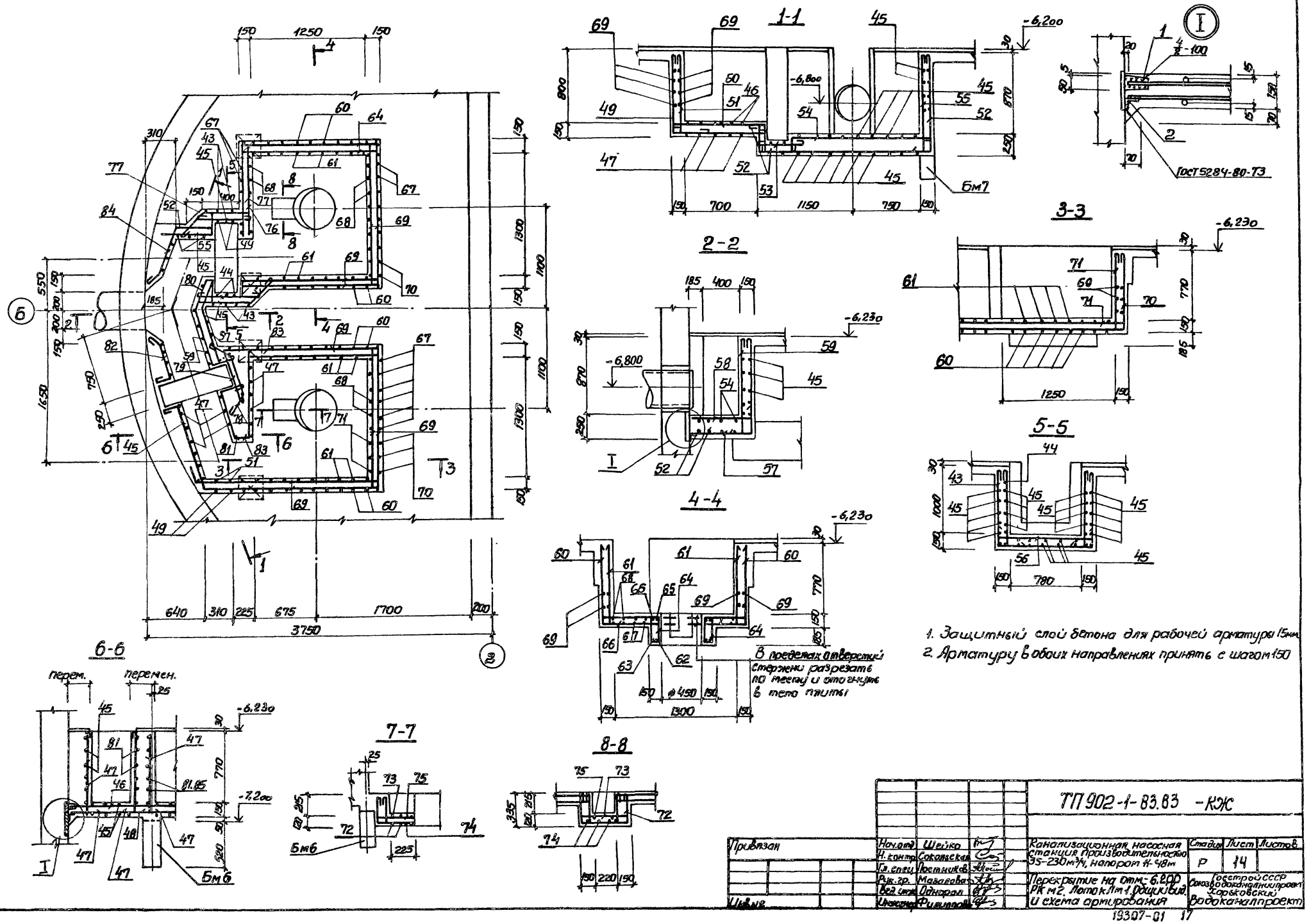
1-1
2-2
3-3
4-4
5-5
6-6
7-7
8-8
Бм7
Бм6
ГОСТ 5284-80-Т3
-6,200
-6,800
-6,230
-7,200
перем.
В пределах отверстий стержни разрезать по месту и отогнуть в тело плиты
1. Защитный слой бетона для рабочей арматуры 15мм
2. Арматуру в обоих направлениях принять с шагом 150
ТП 902-1-83.83 -КЖ
Канализационная насосная станция производительностью 35-230 м³/ч, напором 11-48 м
Перекрытие на отм. -6.200 РК м2. Лоток Лт1. Общий вид и схема армирования
Стадия Р
Лист 14
Листов
Госстрой СССР Союзводоканалпроект Харьковский Водоканалпроект
Привязан
Нач.отд. Шейко
Н.контр. Соколовская
Гл.спец. Постников
Рук.гр. Мазалова
Вед.инж. Однорал
Инженер Филиппов
Инв.№
19307-01 17
Альбом IV
Типовой проект 902-1-83.83
Взам.инв.№
Подпись и дата
Инв.№ подл.

Альбом IV

Типовой проект 902-1-83.83

## Ведомость деталей

| Поз. | Эскиз |
|---|---|
| 3 | 75 1460 75 |
| 4 | 195 850 195 |
| 5 | 125 850 125 |
| 6 | 115 1070 115 |
| 7 | 115 1270 115 |
| 8 | 115 1070 115 |
| 9 | 115 870 115 |
| 10 | 185 550-1870 75 |
| 11 | 185 550-2080 75 |
| 12 | 185 1800 75 |
| 13 | 185 1450 75 |
| 14 | 185 1085 |
| 15 | 185 1070 185 |
| 16 | 185 780-1180 |
| 17 | 2350-3100 |
| 18 | 115 1670 115 |
| 27 | 200 250 |
| 34 | 350 225 150 425 |
| 35 | 700 350 |
| 43 | 1120 1050 1120 |
| 44 | 1120 350 |
| 46 | 750-950 |
| 47 | 660-860 920 |
| 48 | 920 350 |
| 49 | 920 970 |
| 50 | 970 320 |
| 51 | 920 350 |
| 52 | 350 320 1400 1120 |
| 53 | 550 |
| 54 | 220 1120 |
| 55 | 1120 350 |
| 56 | 350 1050 350 |
| 57 | 670-870 1120 |

| Поз. | Эскиз |
|---|---|
| 58 | 670-870 350 |
| 59 | 350 1120 |
| 60 | 920 1570 920 |
| 61 | 920 1570 920 120 120 120 120 |
| 62 | 450 ф480 |
| 63 | 450 ф660 |
| 64 | 300 120 170 350 |
| 65 | 260 320 ф480 |
| 66 | 480 320 ф660 |
| 67 | 920 1520 920 |
| 68 | 920 1520 920 120 120 120 120 |
| 70 | 1750 920 |
| 71 | 1750 920 120 120 |
| 72 | 300 490 300 |
| 73 | 250 300 490 300 250 120 120 120 120 |
| 74 | 300 320 |
| 75 | 300 320 120 120 |
| 76 | 500 350 |
| 77 | 250 400 350 500 |
| 78 | 500 300 500 350 |
| 79 | 450 |
| 80 | 120 300 90° 320 400 500 |
| 81 | 125 90° 180 300 1072° 125 360 |
| 82 | 190 300 200 |
| 83 | 350 1200 190 |
| 84 | 200 600 500 320 |

## Спецификация перекрытия РКм2 (начало)

| Формат | Зона | Поз. | Обозначение | Наименование | Кол. | Примечание |
|---|---|---|---|---|---|---|
| | | | | | | Масса, кг |
| | | | | Плита Пм1- шт.1 | | |
| | | | | Сборочные единицы | | |
| А4 | | 1 | 902-1-83.83-КЖИ-МС3 | Изделие соединительное МС3 | 82 | |
| | | 2 | | Уголок Б-70х40х5 ГОСТ8510-72 / ВСт3кп2-1 ТУ14-1-3023-80 | 14 / п.м | 61.5 |
| | | | | Детали | | |
| | | | | ф10А-III ГОСТ5781-82 | | |
| Б4 | | 3* | | ℓ= 1610 | 7 | 0.99 |
| Б4 | | 4* | | ℓ= 1240 | 11 | 0.77 |
| | | | | ф8А-III ГОСТ5781-82 | | |
| Б4 | | 5* | | ℓ= 1100 | 11 | 0.42 |
| Б4 | | 6* | | ℓ= 1300 | 5 | 0.50 |
| Б4 | | 7* | | ℓ= 1500 | 15 | 0.60 |
| Б4 | | 8* | | ℓ= 1300 | 15 | 0.50 |
| Б4 | | 9* | | ℓ= 1100 | 8 | 0.42 |
| | | | | ф10А-III ГОСТ5781-82 | | |
| Б4 | | 10* | | ℓср= 1470 | 10 | 0.90 |
| Б4 | | 11* | | ℓср= 1580 | 13 | 0.96 |
| Б4 | | 12* | | ℓ= 2060 | 7 | 1.27 |
| Б4 | | 13* | | ℓ= 1710 | 7 | 1.04 |
| Б4 | | 14* | | ℓ= 1270 | 32 | 0.80 |
| Б4 | | 15* | | ℓ= 1440 | 5 | 0.88 |
| Б4 | | 16* | | ℓср= 1170 | 26 | 0.7 |
| Б4 | | 17* | | ℓср= 2730 | 28 | 1.7 |
| Б4 | | 18* | | ф8А-III ГОСТ5781-82 ℓ= 1900 | 12 | 0.73 |
| Б4 | | 19 | | ф12А-III ГОСТ5781-82 ℓ=1700 | 4 | 1.51 |
| Б4 | | 20 | | ф6А-I ГОСТ5781-82 п.м | 27 | 5.99 |
| | | | | Балка Бм1- шт.2 | | |
| | | | | Сборочные единицы | | |
| А4 | | 21 | -Кр5 | Каркас плоский Кр5 | 6 | |
| А4 | | 22 | -МС2 | Изделие соединительное МС2 | 4 | |
| А4 | | 1 | -МС3 | Изделие соединительное МС3 | 4 | |

| Формат | Зона | Поз. | Обозначение | Наименование | Кол. | Примечание |
|---|---|---|---|---|---|---|
| | | | | | | Масса, кг |
| | | | | Детали | | |
| Б4 | | 23 | | ф6А-I ГОСТ5781-82 ℓ=180 | 12 | 0.04 |
| | | | | Балка Бм2-шт.1 | | |
| | | | | Сборочные единицы | | |
| А4 | | 24 | 902-1-83.83-КЖИ-КР5-01 | Каркас плоский Кр6 | 3 | |
| А4 | | 22 | -МС2 | Изделие соединительное МС2 | 3 | |
| А4 | | 1 | -МС3 | Изделие соединительное МС3 | 2 | |
| | | | | Детали | | |
| Б4 | | 23 | | ф6А-I ГОСТ5781-82 ℓ=180 | 8 | 0.04 |
| | | | | Балка Бм3-шт.2 | | |
| | | | | Сборочные единицы | | |
| А4 | | 25 | -Кр5-02 | Каркас плоский Кр7 | 6 | |
| А4 | | 26 | -С1 | Сетка арматурная С1 | 2 | |
| А4 | | 22 | -МС2 | Изделие соединительное МС2 | 2 | |
| А4 | | 1 | -МС3 | Изделие соединительное МС3 | 2 | |
| | | | | Детали | | |
| Б4 | | 23 | | ф6А-I ГОСТ5781-82 ℓ=180 | 12 | 0.04 |
| Б4 | | 27* | | ф10А-III ГОСТ5781-82 ℓ=450 | 6 | 0.28 |
| | | | | Балка Бм4-шт.1 | | |
| | | | | Сборочные единицы | | |
| А4 | | 28 | -Кр5-03 | Каркас плоский Кр8 | 3 | |
| А4 | | 22 | -МС2 | Изделие соединительное МС2 | 2 | |
| А4 | | 1 | -МС3 | Изделие соединительное МС3 | 1 | |
| | | | | Детали | | |
| Б4 | | 23 | | ф6А-I ГОСТ5781-82 ℓ=180 | 8 | 0.04 |

*Поз. 3-18,27 см. ведомость деталей

Инв. № подл. | Подпись и дата | Взам. инв.

Привязан

Инв. №

| | | |
|---|---|---|
| Нач. отд. | Шейко | |
| Н. контр. | Сокольская | |
| Гл. спец. | Постников | |
| Рук. гр. | Мазалова | |
| Вед. инж. | Однорал | |
| Инженер | Филиппов | |

ТП 902-1-83.83-КЖ

Канализационная насосная станция производительностью 35-230 м³/ч, напором 11-48 м.

Перекрытие на отм. -6,200 РКм2. Спецификация (начало)

| Стадия | Лист | Листов |
|---|---|---|
| Р | 15 | |

Госстрой СССР Союзводоканалпроект Харьковский водоканалпроект

19307-01 18

Альбом IV

Типовой проект 902-1-83.83

# Спецификация перекрытия РК м2 (окончание)

| Формат | Зона | Поз. | Обозначение | Наименование | Кол. | Примечание |
|---|---|---|---|---|---|---|
| | | | | | | Масса, кг |
| | | | | Балка Бм5-шт.2 | | |
| | | | | Сборочные единицы | | |
| А4 | | 29 | 902-1-83.83-КЖИ-Кр5-04 | Каркас плоский Кр9 | 6 | |
| А4 | | 30 | -С1-01 | Сетка арматурная С2 | 4 | |
| | | | | Детали | | |
| Б4 | | 23 | | ф6А-I ГОСТ5781-82 ℓ=180 | 12 | 0.04 |
| Б4 | | 27* | | ф10А-III ГОСТ5781-82 ℓ=450 | 12 | 0.28 |
| | | | | Балка Бм6-шт2 | | |
| | | | | Сборочные единицы | | |
| А4 | | 31 | -Кр5-05 | Каркас плоский Кр10 | 6 | |
| А4 | | 32 | -С1-02 | Сетка арматурная С3 | 4 | |
| | | | | Детали | | |
| Б4 | | 23 | | ф6А-I ГОСТ5781-82 ℓ=180 | 12 | 0.04 |
| Б4 | | 27* | | ф10А-III ГОСТ5781-82 ℓ=450 | 12 | 0.3 |
| | | | | Балка Бм7-шт.1 | | |
| | | | | Сборочные единицы | | |
| А4 | | 33 | -Кр5-06 | Каркас плоский Кр11 | 3 | |
| А4 | | 30 | -С1-01 | Сетка арматурная С2 | 1 | |
| А4 | | 1 | -МС3 | Изделие соединительное МС3 | 2 | |
| | | | | Детали | | |
| Б4 | | 23 | | ф6А-I ГОСТ5781-82 ℓ=180 | 6 | 0.03 |
| Б4 | | 27* | | ф10А-III ГОСТ5781-82 ℓ=450 | 3 | 0.28 |
| | | | | Балка Бм8-шт.1 | | |
| Б4 | | 34* | | ф6А-I ГОСТ5781-82 ℓ=1150 | 4 | 0.25 |
| Б4 | | 35* | | ф14А-III ГОСТ5781-82 ℓ=1050 | 3 | 1.27 |
| Б4 | | 36 | | ф10А-I ГОСТ5781-82 ℓ=700 | 3 | 0.43 |
| | | | | Колонна Км1-шт.4 | | |
| | | | | Сборочные единицы | | |
| А4 | | 37 | -Кр5-07 | Каркас плоский Кр12 | 8 | |
| | | | | Детали | | |
| Б4 | | 38 | | ф6А-I ГОСТ5781-82 ℓ=230 | 128 | 0.1 |
| | | | | Лоток ЛТм1-шт.1 | | |
| | | | | Сборочные единицы | | |
| | | | | Изделия закладные | | |
| | | 39 | 1.400-15, вып.I, 550-07 | МН556 | п.м. 13 | |
| | | 40 | 1.400-15, вып.I, 150-06 | МН134-1 | 2 | |
| А4 | | 41 | 902-1-83.83-КЖИ-МН1 | МН1 | 2 | |
| А4 | | 42 | -МН2 | МН2 | 1 | |

| Формат | Зона | Поз. | Обозначение | Наименование | Кол. | Примечание |
|---|---|---|---|---|---|---|
| | | | | | | Масса, кг |
| | | | | Детали | | |
| | | | | ф8А-I ГОСТ5781-82 | | |
| Б4 | | 43* | | ℓ=3390 | 3 | 1.34 |
| Б4 | | 44* | | ℓ=1570 | 3 | 0.62 |
| Б4 | | 45 | | п.м. | 63 | 24.89 |
| Б4 | | 46* | | ф8А-III ГОСТ5781-82 ℓср=650 | 7 | 0.25 |
| Б4 | | 47* | | ф8А-I ГОСТ5781-82 ℓ=1680 | 14 | 0.65 |
| Б4 | | 48* | | ф8А-III ГОСТ5781-82 ℓср=1700 | 7 | 0.67 |
| Б4 | | 49* | | ф8А-I ГОСТ5781-82 ℓ=1990 | 3 | 0.79 |
| Б4 | | 50* | | ℓ=1390 | 3 | 0.54 |
| Б4 | | 51* | | ℓ=1370 | 3 | 0.53 |
| Б4 | | 52* | | ℓ=3290 | 3 | 1.28 |
| Б4 | | 53* | | ℓ=650 | 3 | 0.26 |
| Б4 | | 54* | | ℓ=1440 | 3 | 0.57 |
| Б4 | | 55* | | ℓ=1570 | 3 | 0.61 |
| Б4 | | 56* | | ℓ=1850 | 3 | 0.72 |
| Б4 | | 57* | | ф8А-III ГОСТ5781-82 ℓ=1890 | 3 | 0.73 |
| Б4 | | 58* | | ℓ=1120 | 3 | 0.44 |
| Б4 | | 59* | | ℓ=1470 | 3 | 0.57 |
| | | | | ф12А-III ГОСТ5781-82 | | |
| Б4 | | 60* | | ℓ=3410 | 18 | 3.03 |
| Б4 | | 61* | | ℓ=3890 | 18 | 3.45 |
| Б4 | | 62* | | ℓ=1200 | 4 | 1.07 |
| Б4 | | 63* | | ℓ=1490 | 4 | 1.32 |
| Б4 | | 64* | | ф6А-I ГОСТ5781-82 ℓ=940 | 24 | 0.21 |
| Б4 | | 65* | | ф12А-III ГОСТ5781-82 ℓ=1340 | 6 | 1.19 |

| Формат | Зона | Поз. | Обозначение | Наименование | Кол. | Примечание |
|---|---|---|---|---|---|---|
| | | | | | | Масса, кг |
| | | | | ф12А-III ГОСТ5781-82 | | |
| Б4 | | 66* | | ℓ=1590 | 6 | 1.41 |
| Б4 | | 67* | | ℓ=3360 | 12 | 2.98 |
| Б4 | | 68* | | ℓ=3840 | 12 | 3.41 |
| Б4 | | 69 | | ф8А-I ГОСТ5781-82 п.м. | 125 | 49.4 |
| | | | | ф12А-III ГОСТ5781-82 | | |
| Б4 | | 70* | | ℓ=2670 | 6 | 2.37 |
| Б4 | | 71* | | ℓ=2910 | 6 | 2.60 |
| | | | | ф8А-I ГОСТ5781-82 | | |
| Б4 | | 72* | | ℓ=1190 | 6 | 0.47 |
| Б4 | | 73* | | ℓ=2170 | 6 | 0.85 |
| Б4 | | 74* | | ℓ=720 | 4 | 0.28 |
| Б4 | | 75* | | ℓ=960 | 4 | 0.37 |
| | | | | ф10А-I ГОСТ5781-82 | | |
| Б4 | | 76* | | ℓ=980 | 6 | 0.60 |
| Б4 | | 77* | | ℓ=1380 | 6 | 0.84 |
| Б4 | | 78* | | ℓ=1430 | 12 | 0.88 |
| Б4 | | 79* | | ℓ=580 | 6 | 0.36 |
| Б4 | | 80* | | ℓ=1770 | 6 | 1.07 |
| Б4 | | 81* | | ℓ=1040 | 6 | 0.63 |
| Б4 | | 82* | | ℓ=820 | 6 | 0.51 |
| Б4 | | 83* | | ℓ=1870 | 6 | 1.14 |
| Б4 | | 84* | | ℓ=1750 | 6 | 1.06 |

## Ведомость расхода стали на элемент, кг

| Марка элемента | Изделия арматурные | | | | | | | | | | | | Изделия закладные | | | | | | | | | | | | |
|---|---|---|---|---|---|---|---|---|---|---|---|---|---|---|---|---|---|---|---|---|---|---|---|---|---|
| | Арматура класса | | | | | | | | | | | Всего | Арматура класса | | | | | | | Прокат марки | | | | | |
| | А-I | | | | | А-III | | | | | | | А-I | | | А-III | | | | Вст 3 кп2 | | | | | |
| | ГОСТ 5781-82 | | | | | ГОСТ 5781-82 | | | | | | | ГОСТ 5781-82 | | | ГОСТ 5781-82 | | | | ГОСТ 8240-72 | | | ГОСТ 103-76 | | |
| | ф6 | ф8 | ф10 | | Итого | ф8 | ф10 | ф12 | ф14 | ф16 | | Итого | ф6 | | Итого | ф8 | ф10 | | | Итого | [18 | | Итого | -6х150 | -8х100 | -10х200 |
| РК м2 | 74.8 | 115.7 | 49.1 | | 239.6 | 47.4 | 158.3 | 254.4 | 3.8 | 266.3 | | 730.2 | 969.8 | 1.3 | | 1.3 | 1.8 | 4.4 | | 6.2 | 13.9 | | 13.9 | 4.2 | 3.41 | 94.0 |

## Продолжение ведомости

| Вст3 кп2-1 | | | | | | | Всего | Общий расход |
|---|---|---|---|---|---|---|---|---|
| ГОСТ 82-70* | | | ГОСТ 8509-72* | | | | | |
| | 8х630 | Итого | L63х5 | L90х90 | | Итого | | |
| | 34.7 | 136.3 | 62.4 | 61.5 | | 123.9 | 281.6 | 1251.4 |

Привязан

Инв. №

| | | |
|---|---|---|
| Нач. отд. | Шейко | |
| Н. контр. | Соколовская | |
| Гл. спец. | Постников | |
| Рук. гр. | Мазалова | |
| Вед. инж. | Одноралл | |
| Инженер | Филиппова | |

ТП 902-1-83.83-КЖ

Канализационная насосная станция производительностью 35-230 м³/ч, напором 11-48 м

| Стадия | Лист | Листов |
|---|---|---|
| Р | 16 | |

Перекрытие на отм. -6,200 РК м2. Спецификация (окончание)

Госстрой СССР Союзводоканалпроект Харьковский Водоканалпроект

Инв. № подл. | Подпись и дата | Взам. инв. №

## Ведомость рабочей документации основного комплекта марки КМ

| Лист | Наименование | Примечание |
|---|---|---|
| 1 | Общие данные | |
| 2 | Схема расположения лестниц и переходных площадок (начало) | |
| 3 | Схема расположения лестниц и переходных площадок (окончание) | |
| | | |

## Ведомость ссылочных и прилагаемых документов

| Обозначение | Наименование | Примечание |
|---|---|---|
| | Ссылочные документы | |
| 1.459-2 вып. 1,2 | Стальные лестницы, переходные площадки и ограждения | |
| | | |
| | | |

1. Разработку чертежей металлоконструкций производить согласно СНиП II-23-81 „Стальные конструкции. Нормы проектирования."
2. Соединения стальных элементов предусматривать ручной электродуговой сваркой ГОСТ 5264-80.
3. Все сварные швы выполняются электродами типа Э42 и Э42А ГОСТ 9467-75.
4. Предусмотреть антикоррозионную защиту металлоконструкций, произвести очистку поверхности стальных конструкций по требованию ГОСТа 9.402-80 четвертой степени и окраску лакокрасочными материалами группы I согласно СНиП II-28-73* „Защита строительных конструкций от коррозий."

Типовой проект разработан в соответствии с действующими нормами и правилами.
Гл. инженер проекта Еременко

## Техническая спецификация металла

| Вид профиля и ГОСТ, ТУ | Марка металла и ГОСТ | Обозначение и размер профиля, мм | № п.п. | Код: Марка металла | Код: Вид профиля | Код: Размер профиля | Количество, шт. | Длина, мм | Масса металла по элементам, т: Лестницы | Площадки | Ограждения | Общая масса, т | Масса потребности в металле по кварталам: I | II | III | IV | Заполняется ВЦ |
|---|---|---|---|---|---|---|---|---|---|---|---|---|---|---|---|---|---|
| 1 | 2 | 3 | 4 | 5 | 6 | 7 | 8 | 9 | 10 | 11 | 12 | 13 | 14 | 15 | 16 | 17 | 18 |
| Швеллеры ГОСТ 8240-72 | ВСт3 кп2-1 ТУ14-1-3023-80 | Швеллер 14 ГОСТ 8240-72 / ВСт3 кп2-1 ТУ14-1-3023-80 | 1 | | | | | | | 0,38 | | 0,38 | | | | | |
| | Итого | | 2 | 11240 | | | | | | 0,38 | | 0,38 | | | | | |
| Всего профиля | | | 3 | | 26166 | | | | | 0,38 | | 0,38 | | | | | |
| Сталь прокатная угловая равнополочная ГОСТ 8509-72* | ВСт3 кп2-1 ТУ14-1-3023-80 | Уголок 6-100×100×8 ГОСТ 8509-72* / ВСт3 кп2-1 ТУ14-1-3023-80 | 4 | | | | | | | 0,04 | | 0,04 | | | | | |
| | Итого | | 5 | 11240 | | | | | | 0,04 | | 0,04 | | | | | |
| Всего профиля | | | 6 | | 21113 | | | | | 0,04 | | 0,04 | | | | | |
| Сталь листовая рифленая ГОСТ 8568-77* | БСт3 кп ГОСТ 380-71* | Рулон ромб-ч 4×1000 БСт3 кп ГОСТ 8568-77* | 7 | | | | | | | 0,20 | | 0,20 | | | | | |
| | Итого | | 8 | 11240 | | | | | | 0,20 | | 0,20 | | | | | |
| Всего профиля | | | 9 | | 71315 | | | | | 0,20 | | 0,20 | | | | | |
| Сталь листовая ГОСТ 02-70* | ВСт3 кп2-1 ТУ14-1-3023-80 | Полоса 8 ГОСТ 82-70* / ВСт3 кп2-1 ТУ14-1-3023-80 | 10 | | | | | | | 0,02 | | 0,02 | | | | | |
| | | Полоса 8 ГОСТ 82-70* / ВСт3 кп2-1 ТУ14-1-3023-80 | 11 | | | | | | | 0,04 | | 0,04 | | | | | |
| | Итого | | 12 | 11240 | | | | | | 0,06 | | 0,06 | | | | | |
| Всего профиля | | | 13 | | 71110 | | | | | 0,06 | | 0,06 | | | | | |
| Метизы. Болты ГОСТ 7798-70* | ВСт3 кп2 ГОСТ 380-71* | Болт М12×46,58 ГОСТ 7798-70* | 14 | | | | | | | 0,002 | | 0,002 | | | | | |
| | Итого | | 15 | 11240 | | | | | | 0,002 | | 0,002 | | | | | |
| Всего профиля | | | 16 | | | | | | | 0,002 | | 0,002 | | | | | |
| Итого масса металла | | | 17 | | | | | | | 0,68 | | | | | | | |
| Площадки, лестницы и ограждения | ВСт3 кп2 | | 18 | | | | | | 0,61 | 0,38 | 0,21 | 1,20 | | | | | |
| Всего масса металла | | | 19 | | | | | | 0,61 | 1,06 | 0,21 | 1,88 | | | | | |
| В том числе по маркам | ВСт3 кп2-1 | | 20 | | | | | | | 0,48 | | 0,48 | | | | | |
| | ВСт3 кп2 | | 21 | | | | | | 0,61 | 0,56 | 0,21 | 1,38 | | | | | |
| | БСт3 кп | | 22 | | | | | | | 0,2 | | 0,2 | | | | | |

| Наименование конструкций по номенклатуре прейскуранта №01-03 | Позиции по прейскуранту | № п.п. | Код конструкций | Масса конструкций, т: Всего стали повышенной прочности | по видам профилей стали: Балки и швеллеры | Крупносортная сталь | Среднесортная сталь | Мелкосортная сталь | Толстолистовая сталь | Универсальная сталь | Тонколистовая сталь | Гнутые и гнутосварные | Трубы | Прочие | Всего | Количество, шт. | Серия типовых конструкций |
|---|---|---|---|---|---|---|---|---|---|---|---|---|---|---|---|---|---|
| Лестницы | | 1 | 526242 | | | 0,03 | | | 0,29 | | | 0,29 | | | 0,61 | | 1.459-2, вып. 1,2 |
| Площадки | | 2 | 526243 | | 0,38 | 0,11 | | | 0,47 | | | 0,10 | | | 1,06 | | |
| Ограждения | | 3 | 526244 | | | | | 0,04 | | | | 0,17 | | | 0,21 | | |
| | | | | | | | | | | | | | | | | | |
| Итого | | | | | 0,38 | 0,14 | | 0,04 | 0,76 | | | 0,56 | | | 1,88 | | |

| | | | | |
|---|---|---|---|---|
| Инв № | | | Привязан | |
| | | | ТП 902-1-83.83 – КМ | |
| Нач. отд. | Шейко | | Канализационная насосная станция производительностью 35-230 м³/ч напором 11-48 м | Отдел: Р; Лист: 1; Листов: 3 |
| Н. контр. | Сокольская | | | |
| Гл. спец. | Постников | | | |
| Рук. гр. | Мазалова | | Общие данные | Госстрой СССР Союзводоканалпроект Харьковский Водоканалпроект |
| Вед. инж. | Однорал | | | |
| Инж. | Филиппова | | | |

19307-01 20

## Схема расположения лестниц и переходных площадок

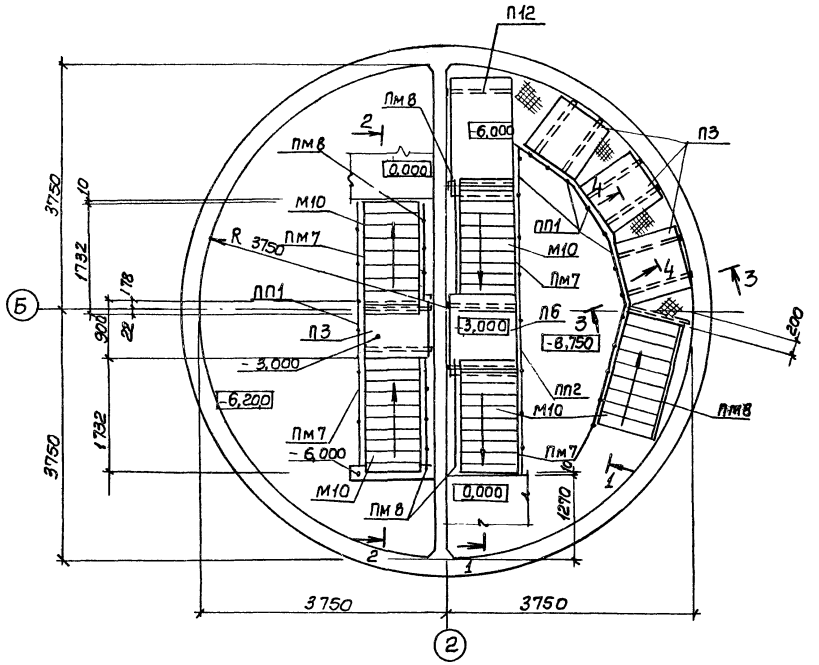


## 1-1

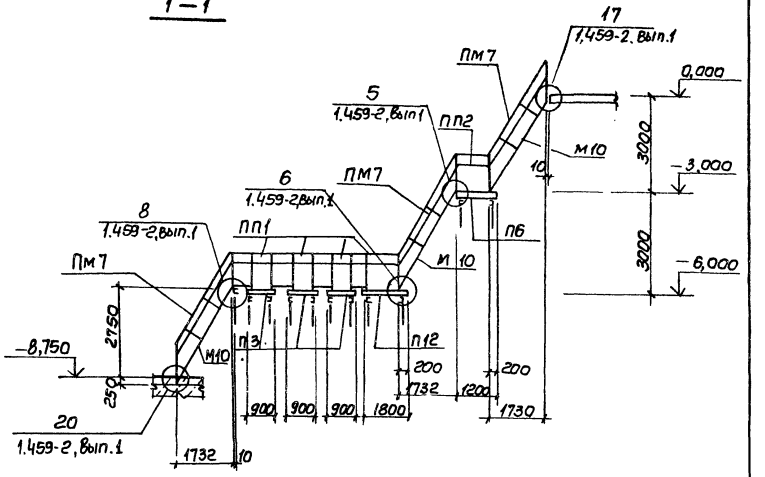


## 3-3

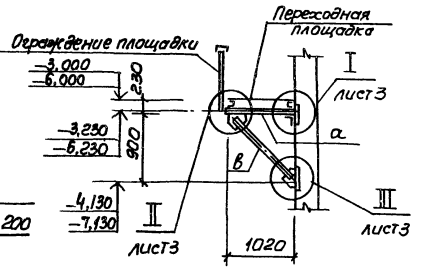


## 2-2

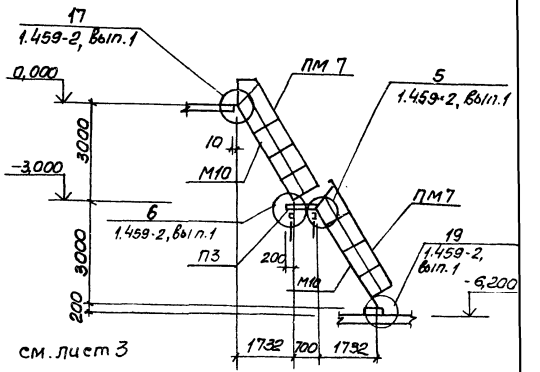


Сечение 4-4 см. лист 3

## Схема расположения балок

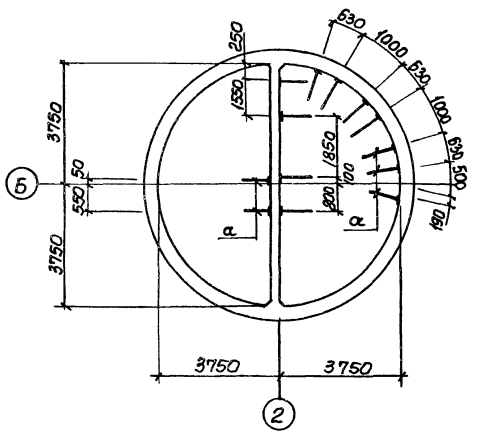


## Схема перекрытия каналов на отм.-6.200

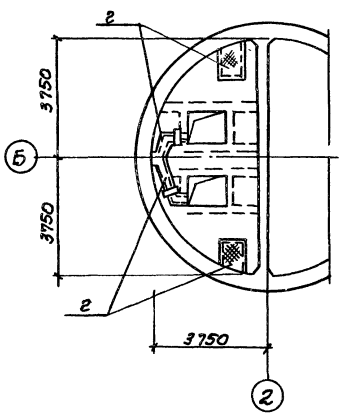


| | | | | | | | |
|---|---|---|---|---|---|---|---|
| | | | | | ТП 902-1-83.83 - КМ | | |
| Привязан | | | | | | | |
| | | | Нач.отд. | Шейко | Канализационная насосная станция производительностью 35-230 м³/ч напором 11-48 м | Стадия: Р | Лист: 2 | Листов: |
| | | | Н.контр. | Сокольская | | | | |
| | | | Гл.спец. | Постников | | | | |
| | | | Рук.гр. | Мазалова | Схема расположения лестниц и переходных площадок (начало) | Госстрой СССР Союзводоканалпроект Водоканалпроект | | |
| | | | Вед.инж. | Одинорал | | | | |
| Инв.№ | | | Инж. | Филиппова | | | | |

Альбом IV

Типовой проект 902-1-83.83

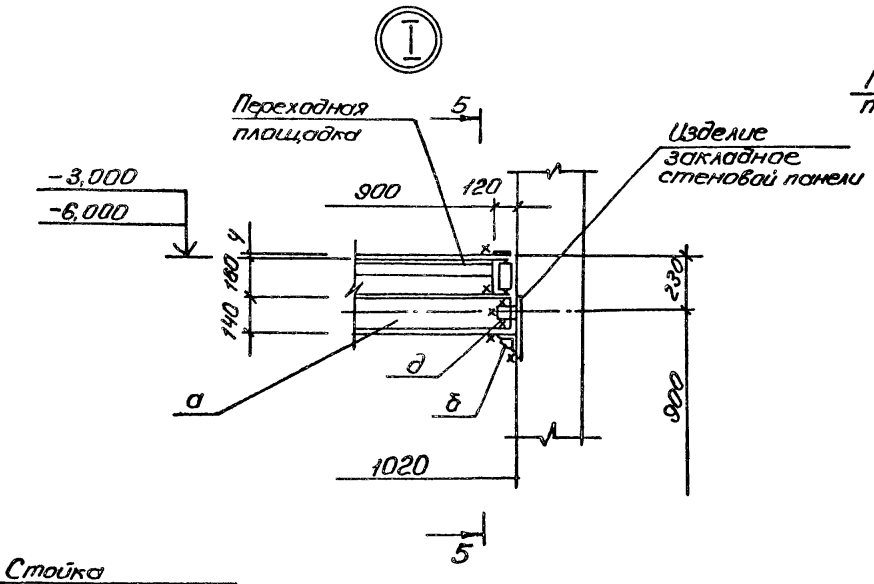


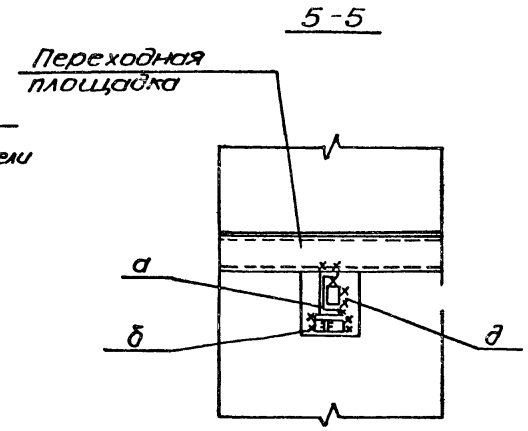


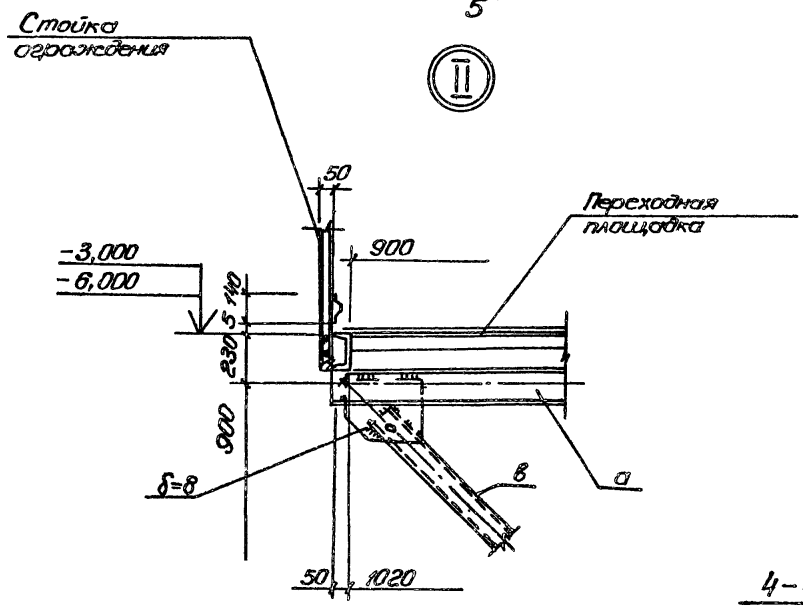


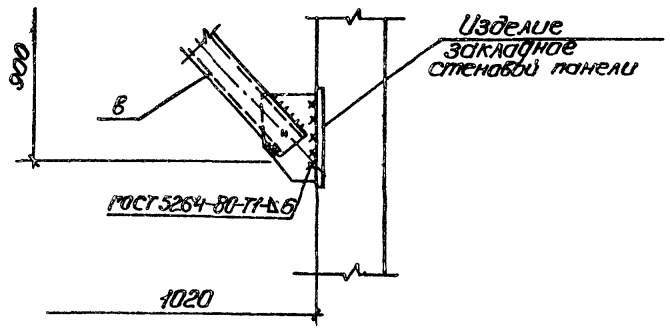


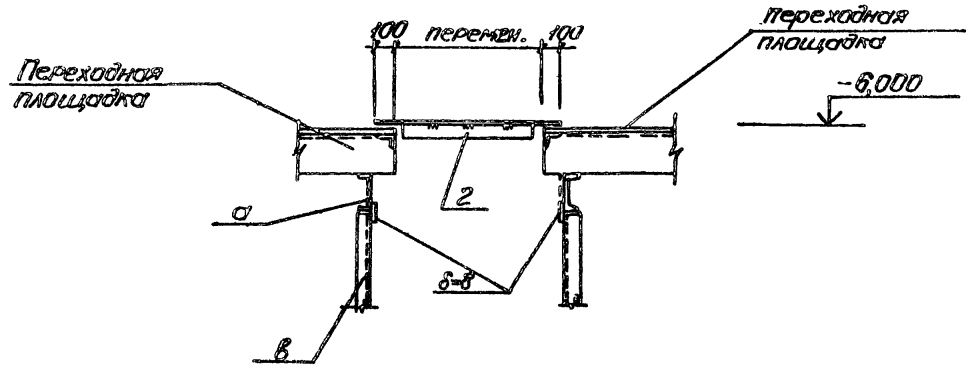


## Ведомость элементов

| Марка | Сечение: Эскиз | Поз. | Состав | Опорные усилия: M тем | N Тс | Q Тс | Группа помещ. | Марка металла | Примечание |
|---|---|---|---|---|---|---|---|---|---|
| а | 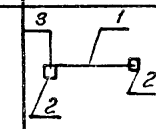 | 1 | [ 14 | | 1,8 | 1,3 | | ВСт3кп2-1 | |
| | | 2 | δ=8 | | | | | | |
| | | 3 | М12 | | | | | ВСт3кп2 | |
| б | 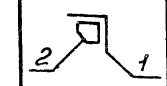 | 1 | L100×8 | | 1,8 | 1,3 | | ВСт3кп2-1 | |
| | | 2 | δ=8 | | | | | ВСт3кп2 | |
| в | 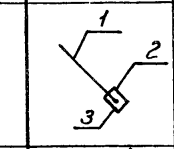 | 1 | [ 14 | | 1,8 | 1,2 | | ВСт3кп2-1 | |
| | | 2 | δ=8 | | | | | | |
| | | 3 | М12 | | | | | | |
| г | 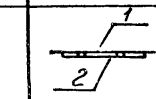 | 1 | рифл. ст. δ=4 | Конструктивно | | | IV | ВСт3кп2 | |
| | | 2 | -50×6 | | | | | | |
| д | L | | L100×8 | | 1,8 | 1,3 | | ВСт3кп2-1 | |
| П3 | 1.459-2 | | Вып.2, л.27 | шт.4 | | | | | |
| П6 | 1.459-2 | | Вып.2, л.28 | шт.1 | | | | | |
| П9 | 1.459-2 | | Вып.2., л.25 | шт.1 | | | | | |
| М10 | 1.459-2 | | Вып.2, л.21 | шт.5 | | | | | |
| ПП1 | 1.459-2 | | Вып.2, л.75 | шт.5 | | | | ВСт3кп2 | |
| ПП2 | 1.459-2 | | Вып.2, л.75 | шт.1 | | | | | |
| ПМ7 | 1.459-2 | | Вып.2, л.57 | шт.5 | | | | | |
| ПМ8 | 1.459-2 | | Вып.2, л.57 | шт.5 | | | | | |

Инв.№ подл. | Подпись и дата | Взам.инв.№

| | | | | |
|---|---|---|---|---|
| Привязан | Нач.отд. | Шейка | | ТП 902-1-83.83 -КМ |
| | Н.контр. | Сокальская | | |
| | Гл.спец. | Постников | | Канализационная насосная станция производительностью 33-230 м³/ч напором 11-48 м |
| | Рук.гр. | Мазанова | | Стадия: Р; Лист: 3; Листов: |
| | Вед.инж. | Одинова | | Схема расположения лестниц и переходных площадок (окончание) |
| Инв.№ | Инж. | Филиппова | | Госстрой СССР Союзводоканалпроект Харьковский Водоканалпроект |

| Инв. № подл. | Подпись и дата | Взам. инв. № |
|---|---|---|
| | | |

# ТИПОВОЙ ПРОЕКТ 902-1-83.83

# КАНАЛИЗАЦИОННАЯ НАСОСНАЯ СТАНЦИЯ ПРОИЗВОДИТЕЛЬНОСТЬЮ 35-230 м³/ч НАПОРОМ 11-48 м ПРИ ГЛУБИНЕ ЗАЛОЖЕНИЯ ПОДВОДЯЩЕГО КОЛЛЕКТОРА 4 м

## АЛЬБОМ IV

## ИЗДЕЛИЯ

Привязан

Инв. №

Копировал: Кулешова

Формат А4

| Инв. № подл. | Подпись и дата | Взам. инв. № |
|---|---|---|
| | | |

Типовой проект 902-1-83.83 Альбом IV

| Обозначение | Наименование | Стр. | Примечание |
|---|---|---|---|
| 902-1-83.83-КЖИ-ДО | Опись документов | 22 | |
| -ТО | Техническое описание | 22 | |
| -КР1 | Каркас плоский КР(КР1, КР2) | 22 | |
| -КР5 | Каркас плоский КР(КР5-КР12) | 23 | |
| -КР5 СБ | Каркас плоский КР(КР5-КР12). | | |
| | Сборочный чертеж | 23 | |
| -КР3 | Каркас плоский КР(КР3, КР4) | 23 | |
| -С1 | Сетка арматурная С(С1-С3) | 24 | |
| -С1 СБ | С(С1-С3) | | |
| | Сборочный чертеж | 24 | |
| -МН1 | Изделие закладное МН1 | 24 | |
| -МН2 | Изделие закладное МН2 | 24 | |
| -МС1 | Изделие соединительное МС1 | 25 | |
| -МС2 | Изделие соединительное МС2 | 25 | |
| -М3 | Изделие соединительное МС3 | 25 | |

Привязан

Инв. №

| | | |
|---|---|---|
| Нач. отд. | Шейко | |
| Н. контр. | Сокольская | |
| Гл. спец. | Постников | |
| Рук. гр. | Мазалова | |
| Вед. инж. | Однорал | |
| Инж. | Самойлова | |

ТП 902-1-83.83-КЖИ-ДО

Опись документов

| Стадия | Лист | Листов |
|---|---|---|
| Р | | 1 |

Госстрой СССР Союзводоканалниипроект Харьковский Водоканалпроект

Формат А4

| Инв. № подл. | Подпись и дата | Взам. инв. № |
|---|---|---|
| | | |

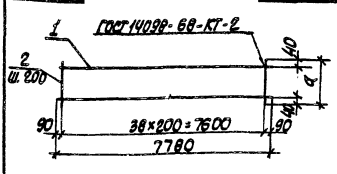


| Форм. | Зона | Поз. | Обозначение | Наименование | Кол. | Примечание |
|---|---|---|---|---|---|---|
| | | | | Документация | | Масса, кг |
| А4 | | | 901-83.83-КЖИ-ТО | Техническое описание | | |
| | | | | Детали | | |
| Б4 | | 1 | | ф12А-III ГОСТ 5781-82, ℓ=7780 | 2 | 7,1 |
| | | | | Переменные данные для исполнений: | | |
| | | | | 901-1-83.83-КЖИ-КР1 | | |
| | | | | Детали | | |
| Б4 | | 2 | | ф6А-I ГОСТ 5781-82, ℓ=280 | 39 | 0,06 |
| | | | | 902-1-83.83-КЖИ-КР1-01(КР2) | | |
| | | | | Детали | | |
| Б4 | | 2 | | ф8А-I ГОСТ 5781-82 ℓ=180 | 39 | 0,07 |

| Обозначение | Марка | a, мм | Масса, кг |
|---|---|---|---|
| 902-1-83.83-КЖИ-КР1 | КР1 | 280 | 8,2 |
| -01 | КР2 | 180 | 8,4 |

Привязан

Инв. №

| | | |
|---|---|---|
| Нач. отд. | Шейко | |
| Н. контр. | Сокольская | |
| Гл. спец. | Постников | |
| Рук. гр. | Мазалова | |
| Вед. инж. | Однорал | |
| Инж. | Самойлова | |

ТП 902-1-83.83-КЖИ-КР1

Каркас плоский КР(КР1, КР2)

| Стадия | Масса | Масштаб |
|---|---|---|
| Р | см. табл. | — |

| Лист | Листов 1 |
|---|---|

Госстрой СССР Союзводоканалниипроект Харьковский Водоканалпроект

Формат А4

| Инв. № подл. | Подпись и дата | Взам. инв. № |
|---|---|---|
| | | |

## Техническое описание к изготовлению арматурных и закладных изделий

1. Плоские арматурные изделия следует изготовлять при помощи контактной точечной сварки в соответствии с ГОСТ 14098-68.

2. Качество арматурных изделий должно удовлетворять требованиям ГОСТ 10922-75.

3. Размеры сеток и каркасов даны по осям и торцам стержней.

4. Сварку производить в соответствии с ГОСТ 19292-73 „Соединения сварных элементов закладных деталей сборных железобетонных конструкций" и СН 393-78.

5. Сварку тавровых соединений круглых стержней с листовым прокатом закладных изделий выполнять под слоем флюса.

6. Материал прокатной стали закладных изделий принять марки ВСт3кп2-1 для сварных конструкций по ТУ 14-1-3023-80 и ВСт3кп2 по ГОСТ 535-79*.

Катет сварных швов принять по наименьшей толщине свариваемых элементов.

Привязан

Инв. №

| | | |
|---|---|---|
| Нач. отд. | Шейко | |
| Н. контр. | Сокольская | |
| Гл. спец. | Постников | |
| Рук. гр. | Мазалова | |
| Вед. инж. | Однорал | |
| Инж. | Самойлова | |

ТП 902-1-83.83-КЖИ-ТО

Техническое описание

| Стадия | Лист | Листов |
|---|---|---|
| Р | | 1 |

Госстрой СССР Союзводоканалниипроект Харьковский Водоканалпроект

Формат А4

19307-01

23

22

Альбом IV

Типовой проект 902-1-83.83

| Формат | Зона | Поз | Обозначение | Наименование | Кол. на исполн. 902-1-83.83-КЖИ-КР5 – | 01 | 02 | 03 | 04 | 05 | 06 | 07 | | | Примечание |
|---|---|---|---|---|---|---|---|---|---|---|---|---|---|---|---|
| | | | | | | | | | | | | | | | Масса, кг |
| | | | | Документация | | | | | | | | | | | |
| А4 | | | 902-1-83.83-КЖИ-ТО | Техническое описание | X | X | X | X | X | X | X | X | | | |
| А4 | | | -КР5СБ | Сборочный чертеж | X | X | X | X | X | X | X | X | | | |
| | | | | Детали | | | | | | | | | | | |
| Б4 | | 1 | | ф16А-III ГОСТ5781-82 | | | | | | | | | | | |
| Б4 | | | | ℓ=2030 | 2 | | | | | | | | | | 3,21 |
| Б4 | | | | ℓ=3100 | | 2 | | | | | | | | | 4,90 |
| Б4 | | | | ℓ=2250 | | | 2 | | | | | | | | 3,56 |
| Б4 | | | | ℓ=2950 | | | | 2 | | | | | | | 4,66 |
| Б4 | | | | ℓ=1300 | | | | | 2 | | | | | | 2,05 |
| Б4 | | | | ℓ=1250 | | | | | | 2 | | | | | 1,97 |
| Б4 | | | | ℓ=1040 | | | | | | | 2 | | | | 1,64 |

Привязан

Инв. №

| | | |
|---|---|---|
| Нач.отд. | Шейко | |
| Н.контр. | Сокольская | |
| Гл.спец. | Постников | |
| Рук.гр. | Мазалова | |
| Вед.инж. | Однорал | |
| Инж. | Ясинская | |

ТП902-1-83.83-КЖИ-КР5

Каркас плоский КР(КР5-КР12)

| Стадия | Лист | Листов |
|---|---|---|
| Р | 1 | 2 |

Госстрой СССР Союзводоканалниипроект Харьковский Водоканалпроект

Формат А4

Инв. № подл. | Подпись и дата | Взам. инв. №

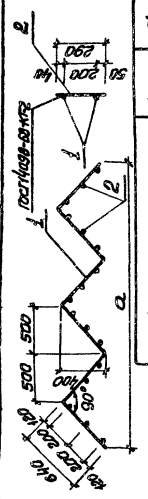


| Обозначение | Марка | d, мм | Масса, кг |
|---|---|---|---|
| 902-1-83.83-КЖИ-КР3 | КР3 | 2000 | 4,48 |
| -01 | КР4 | 3000 | 6,72 |

| Формат | Зона | Поз | Обозначение | Наименование | Кол. | Примечание |
|---|---|---|---|---|---|---|
| | | | | | | Масса, кг |
| | | | | Документация | | |
| А4 | | | 902-1-83.83-КЖИ-ТО | Техническое описание | | |
| | | | | 902-1-83.83-КЖИ-КР3 | | |
| | | | | Детали | | |
| Б4 | 1 | | | ф10А-I ГОСТ5781-82 ℓ=2550 | 2 | 1,58 |
| Б4 | 2 | | | ф8А-III ГОСТ5781-82 ℓ=290 | 12 | 0,11 |
| | | | | 902-1-83.83-КЖИ-КР3-01(КР4) | | |
| | | | | Детали | | |
| Б4 | 1 | | | ф10А-I ГОСТ5781-82 ℓ=3840 | 2 | 2,37 |
| Б4 | 2 | | | ф8А-III ГОСТ5781-82 ℓ=295 | 18 | 0,11 |

Привязан

Инв. №

| | | |
|---|---|---|
| Нач.отд. | Шейко | |
| Н.контр. | Сокольская | |
| Гл.спец. | Постников | |
| Рук.гр. | Мазалова | |
| Вед.инж. | Однорал | |
| Инж. | Ясинская | |

ТП902-1-83.83-КЖИ-КР3

Каркас плоский КР(КР3, КР4)

| Стадия | Масса | Масштаб |
|---|---|---|
| Р | см. табл. | – |

Лист | Листов 1

Госстрой СССР Союзводоканалниипроект Харьковский Водоканалпроект

Формат А4

| Формат | Зона | Поз. | Обозначение | Наименование | Кол. на исполн. 902-1-83.83-КЖИ-КР5 – | 01 | 02 | 03 | 04 | 05 | 06 | 07 | | | Примечание |
|---|---|---|---|---|---|---|---|---|---|---|---|---|---|---|---|
| | | | | ℓ=2750 | | | | | | | | 2 | | | 4,35 |
| Б4 | | 2 | | ф6А-I ГОСТ5781-82 | | | | | | | | | | | |
| Б4 | | | | ℓ=480 | 11 | 17 | 12 | 16 | | | | | | | 0,11 |
| Б4 | | | | ℓ=380 | | | | | 8 | | | | | | 0,09 |
| Б4 | | | | ℓ=500 | | | | | | 7 | 6 | | | | 0,11 |
| Б4 | | | | ℓ=230 | | | | | | | | 12 | | | 0,05 |
| | | | | | КР5 | КР6 | КР7 | КР8 | КР9 | КР10 | КР11 | КР12 | | | |

Привязан

Инв. №

902-1-83.83-КЖИ-КР5

Лист 2

Инв. № подл. | Подпись и дата | Взам. инв. №

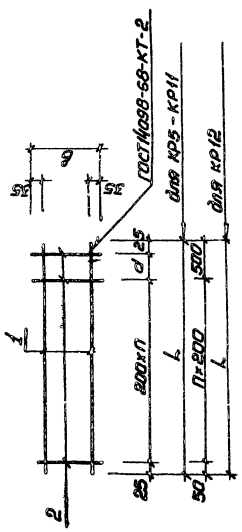


| Обозначение | Марка изделия | Размеры, мм L | в | d | п | Масса, кг |
|---|---|---|---|---|---|---|
| 902-1-83.83-КЖИ-КР5 | КР5 | 2030 | 480 | 180 | 9 | 7,63 |
| -01 | КР6 | 3110 | 480 | 50 | 15 | 11,67 |
| -02 | КР7 | 2250 | 480 | | 11 | 8,44 |
| -03 | КР8 | 2950 | 480 | 100 | 14 | 11,08 |
| -04 | КР9 | 1300 | 380 | 50 | 6 | 4,82 |
| -05 | КР10 | 1250 | 500 | | 6 | 4,71 |
| -06 | КР11 | 1040 | 400 | 190 | 4 | 3,94 |
| -07 | КР12 | 2750 | 230 | | 11 | 9,30 |

Привязан

Инв. №

| | | |
|---|---|---|
| Нач.отд. | Шейко | |
| Н.контр. | Сокольская | |
| Гл.спец. | Постников | |
| Рук.гр. | Мазалова | |
| Вед.инж. | Однорал | |
| Инж. | Ясинская | |

ТП902-1-83.83-КЖИ-КР5 СБ

Каркас плоский КР(КР5-КР12). Сборочный чертеж

| Стадия | Масса | Масштаб |
|---|---|---|
| Р | см. табл. | – |

Лист | Листов 1

Госстрой СССР Союзводоканалниипроект Харьковский Водоканалпроект

Формат А4

| Инв. № подл. | Подпись и дата | Взам. инв. № |
|---|---|---|
| | | |

Типовой проект 902-1-83.83 Альбом IV

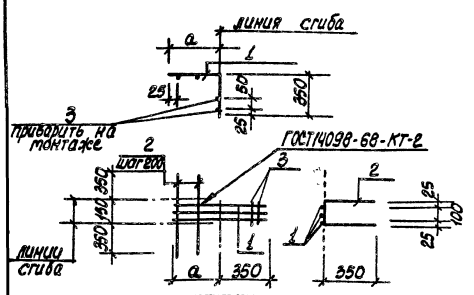


| Обозначение | Марка | a мм | Масса, кг |
|---|---|---|---|
| 902-1-83.83-КЖИ-С1 | С1 | 600 | 3,2 |
| -01 | С2 | 450 | 2,57 |
| -02 | С3 | 500 | 2,72 |

| Инв. № подл. | Подпись и дата | Взам. инв. № |
|---|---|---|
| | | |

| Формат | Зона | Поз. | Обозначение | Наименование | Кол. на исполн. 902-1-83.83 КЖИ-С1 | | | | Примечание |
|---|---|---|---|---|---|---|---|---|---|
| | | | | | - | 01 | 02 | | Масса, кг |
| | | | | Документация | | | | | |
| А4 | | | 902-1-83.83-КЖИ-ТО | Техническое описание | | | | | |
| А4 | | | -С1 СБ | Сборочный чертеж | | | | | |
| | | | | Детали | | | | | |
| Б4 | | 1 | | Ф12А III ГОСТ 5781-82 | | | | | |
| | | | | l=950 | 3 | | | | 0,85 |
| | | | | l=800 | | 3 | | | 0,71 |
| | | | | l=850 | | | 3 | | 0,76 |
| Б4 | | 2 | | Ф6А-I ГОСТ 5781-82 | | | | | |
| | | | | l=850 | 3 | 2 | 2 | | 0,2 |
| | | | | l=150 | 2 | 2 | 2 | | 0,03 |

| | | | |
|---|---|---|---|
| С1 | 2 | 2 | 2 |
| С2 | 2 | 2 | 2 |
| С3 | 2 | 2 | 2 |

Привязан

Инв. №

| | | | |
|---|---|---|---|
| Нач. отд. | Шейко | | |
| Н. контр. | Сокольская | | |
| Гл. спец. | Постников | | |
| Рук. гр. | Мазалова | | |
| Вед. инж. | Однорал | | |
| Инж. | Ясинская | | |

ТП 902-1-83.83-КЖИ-С1

Сетка арматурная С (С1-С3)

| Стадия | Лист | Листов |
|---|---|---|
| Р | | 1 |

Госстрой СССР Союзводоканалниипроект Харьковский Водоканалпроект

Кол. Кулешова

Формат А4

Формат А4

| Инв. № подл. | Подпись и дата | Взам. инв. № |
|---|---|---|
| | | |

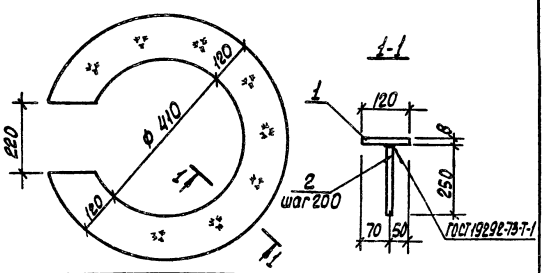


| Формат | Зона | Поз. | Обозначение | Наименование | Кол. | Примечание |
|---|---|---|---|---|---|---|
| | | | | Документация | | масса кг |
| А4 | | | 902-1-83.83-КЖИ-ТО | Техническое описание | | |
| | | | | Детали | | |
| Б4 | | 1 | | Полоса Б 8×650 ГОСТ 82-70* | | |
| | | | | ВСт3кп2-1ТУ14-1-3023-80 | | |
| | | | | l=650 | 1 | 17,33 |
| Б4 | | 2 | | Ф10А III ГОСТ 5781-82 l=250 | 11 | 0,2 |

Привязан

Инв. №

| | | | |
|---|---|---|---|
| Нач. отд. | Шейко | | |
| Н. контр. | Сокольская | | |
| Гл. спец. | Постников | | |
| Рук. гр. | Мазалова | | |
| Вед. инж. | Однорал | | |
| Инж. | Ясинская | | |

ТП 902-1-83.83-КЖИ-МН1

Изделие закладное МН1

| Стадия | Масса | Масштаб |
|---|---|---|
| Р | 19,53 | – |

Лист | Листов 1

Госстрой СССР Союзводоканалниипроект Харьковский Водоканалпроект

Формат А4

| Инв. № подл. | Подпись и дата | Взам. инв. № |
|---|---|---|
| | | |

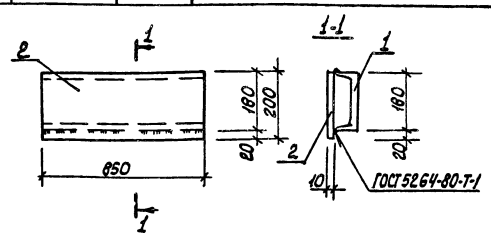


| Формат | Зона | Поз. | Обозначение | Наименование | Кол. | Примечание |
|---|---|---|---|---|---|---|
| | | | | Документация | | масса, кг |
| А4 | | | 902-1-83.83-КЖИ-ТО | Техническое описание | | |
| | | | | Детали | | |
| Б4 | | 1 | | Швеллер 18 ГОСТ 8240-72 | | |
| | | | | ВСт3кп2-1ТУ14-1-3023-80 | | |
| | | | | l=850 | 1 | 13,83 |
| Б4 | | 2 | | Полоса 10×200 ГОСТ 82-70* | | |
| | | | | ВСт3кп2-1ТУ14-1-3023-80 | | |
| | | | | l=850 | 1 | 13,35 |

Привязан

Инв. №

| | | | |
|---|---|---|---|
| Нач. отд. | Шейко | | |
| Н. контр. | Сокольская | | |
| Ст. спец. | Постников | | |
| Рук. гр. | Мазалова | | |
| Вед. инж. | Однорал | | |
| Инж. | Ясинская | | |

ТП 902-1-83.83-КЖИ-МН2

Изделие закладное МН2

| Стадия | Масса | Масштаб |
|---|---|---|
| Р | 27,21 | – |

Лист | Листов 1

Госстрой СССР Союзводоканалниипроект Харьковский Водоканалпроект

Кол. Кулешова

Формат А4

Инв.№ подл. | Подпись и дата | Взам. инв.№

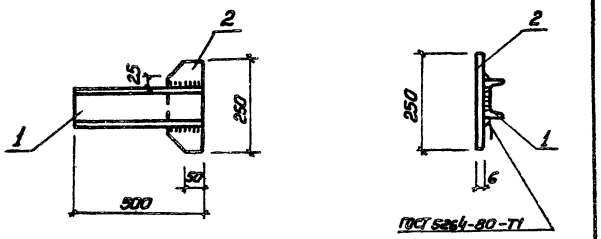


| Формат | Зона | Поз. | Обозначение | Наименование | Кол. | Примечание |
|---|---|---|---|---|---|---|
| | | | | Документация | | |
| А4 | | | 902-1-83.83-КЖИ-ТО | Техническое описание | | |
| | | | | Детали | | |
| Бч | | 1 | | Швеллер 10 ГОСТ 8240-72 Вст3кп2-1 ТУ14-1-3023-80 | | |
| | | | | ℓ=500 | 1 | 4,3 |
| Бч | | 2 | | Полоса Б1 6х100 ГОСТ 103-76 Вст3кп2 ГОСТ 535-79* | | |
| | | | | ℓ=250 | 1 | 1,0 |

Привязан

Инв.№

ТП902-1-83.83-КЖИ-МС1

Изделие соединительное МС1

| Стадия | Масса | Масштаб |
|---|---|---|
| Р | 5,3 | – |
| Лист | Листов 1 | |

Госстрой СССР Союзводоканалпроект Харьковский Водоканалпроект

Нач.отд. Шейко
Н.контр. Сокольская
Гл.спец. Пастников
Рук.гр. Мазалова
Вед.инж. Однорал
Инж. Ясинская

Формат А4

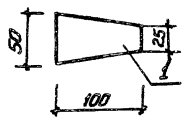


| Формат | Зона | Поз. | Обозначение | Наименование | Кол. | Примечание |
|---|---|---|---|---|---|---|
| | | | | Документация | | |
| А4 | | | 902-1-83.83-КЖИ-ТО | Техническое описание | | |
| | | | | Детали | | |
| Бч | | 1 | | Полоса Б-2 8х100 ГОСТ 103-76 Вст3кп2 ГОСТ 535-79* | | |
| | | | | ℓ=50 | | 0,31 кг |

Привязан

Инв.№

ТП902-1-83.83-КЖИ-МС3

Изделие соединительное МС3

| Стадия | Масса | Масштаб |
|---|---|---|
| Р | 0,31 | – |
| Лист | Листов 1 | |

Госстрой СССР Союзводоканалпроект Харьковский Водоканалпроект

Нач.отд. Шейко
Н.контр. Сокольская
Гл.спец. Пастников
Рук.гр. Мазалова
Вед.инж. Однорал
Инж. Ясинская

Формат А4

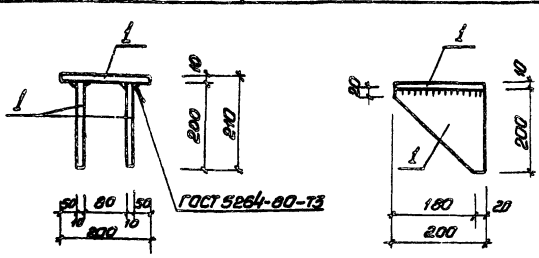


| Формат | Зона | Поз. | Обозначение | Наименование | Кол | Примечание |
|---|---|---|---|---|---|---|
| | | | | Документация | | |
| А4 | | | 902-1-83.83-КЖИ-ТО | Техническое описание | | |
| | | | | Детали | | |
| Бч | | 1 | | Полоса Б1 10х200 ГОСТ 103-76 Вст3кп2-1 ТУ14-1-3023-80 | | |
| | | | | ℓ=200 | 1 | 3,14кг |

Привязан

Инв.№

ТП902-1-83.83-КЖИ-МС2

Изделие соединительное МС2

| Стадия | Масса | Масштаб |
|---|---|---|
| Р | 3,14 | – |
| Лист | Листов 1 | |

Госстрой СССР Союзводоканалпроект Харьковский Водоканалпроект

Нач.отд. Шейко
Н.контр. Сокольская
Гл.спец. Пастников
Рук.гр. Мазалова
Вед.инж. Однорал
Инж. Самодлова

Копир. Прядка

Формат А4

19307-01
gost.e-ecolog.ru