ТИПОВОЙ ПРОЕКТ
902-1-79.83

КАНАЛИЗАЦИОННАЯ НАСОСНАЯ СТАНЦИЯ

ПРОИЗВОДИТЕЛЬНОСТЬЮ 35-230 м³/ч
НАПОРОМ 11-48 м
ПРИ ГЛУБИНЕ ЗАЛОЖЕНИЯ
ПОДВОДЯЩЕГО КОЛЛЕКТОРА
(МОНОЛИТНЫЙ ВАРИАНТ)

Альбом IV

(ОТКРЫТЫЙ СПОСОБ В СУХИХ И МОКРЫХ ГРУНТАХ)

19303-01
ЦЕНА 2-05

gost.e-ecolog.ru

ЦЕНТРАЛЬНЫЙ ИНСТИТУТ ТИПОВОГО ПРОЕКТИРОВАНИЯ
ГОССТРОЯ СССР

Москва, А-445 Смольная ул., 22

Сдано в печать 12 1984 г.
Заказ № 7779 Тираж 460 экз.

ТИПОВОЙ ПРОЕКТ
902-1-79.83

КАНАЛИЗАЦИОННАЯ НАСОСНАЯ СТАНЦИЯ ПРОИЗВОДИТЕЛЬНОСТЬЮ 35-230 м³/ч, НАПОРОМ 11-48м ПРИ ГЛУБИНЕ ЗАЛОЖЕНИЯ ПОДВОДЯЩЕГО КОЛЛЕКТОРА 4,0м

(МОНОЛИТНЫЙ ВАРИАНТ)

СОСТАВ ПРОЕКТА:

АЛЬБОМ I Пояснительная записка. (Из т.п. 902-1-78.83)
АЛЬБОМ II Технологические решения. Внутренний водопровод и канализация Отопление и вентиляция (из т.п. 902-1-78.83)
АЛЬБОМ III Архитектурно-строительные решения. Надземная часть. Общие чертежи (из т.п. 902-1-78.83)
АЛЬБОМ IV Строительные решения. Подземная часть (открытый способ в сухих и мокрых грунтах)

АЛЬБОМ VI Электрооборудование и автоматизация. Технологический контроль (из т.п. 902-1-78.83)
АЛЬБОМ VII Спецификации оборудования (из т.п. 902-1-78.83)
АЛЬБОМ VIII Сборник спецификаций оборудования (из т.п. 902-1-78.83)
АЛЬБОМ IX Ведомости потребности в материалах
АЛЬБОМ X Сметы. Общая часть (из т.п. 902-1-78.83)
АЛЬБОМ XI Сметы. Подземная часть (открытый способ в сухих и мокрых грунтах)

АЛЬБОМ IV

Разработан проектным институтом „Харьковский водоканалпроект"

Главный инженер института Г.А. Бондаренко
Главный инженер проекта В.Ю. Еременко

Утвержден в/о „Союзводоканалниипроект"
протокол № 59 от 27.10.1983 г
Введен в действие в/о „Союзводоканалниипроект"
приказ № 19 от 06.02.1984 г.

Привязан

Инв. №

Альбом IV

Типовой проект 902-1-79.83

СОДЕРЖАНИЕ

№ п/п	Наименование	№№ стр.	Примечание
1	Содержание	2	
	Основной комплект КЖ		
2	Общие данные	3	
3	Планы на отм.-2,700, -3,200, -5,750		
	Разрезы 1-1, 2-2	4	
4	Схема расположения элементов подземной части	5	
5	Стены СТм1, СТм2. Общий вид	6	
	Стена СТм1. Схема армирования	7	
7	Стена СТм2. Схема армирования	8	
8	Стены СТм1, СТм2. Спецификация	9	
9	Плита днища ПДм1. Общий вид и схема армирования	10	
10	Плита днища ПДм1. Схема расположения каркасов. Спецификация	11	
11	Перекрытие на отм.- 3,200 РКм2.		
	Схема расположения (начало)	12	
12	Перекрытие на отм.-3,200 РКм2.		
	Схема расположения (окончание)	13	
13	Перекрытие на отм.- 3,200 РКм2.		
	Плита Пм1. Балки Бм1-Бм4.		
	Общий вид и схемы армирования.	14	
14	Перекрытие на отм.-3,200 РКм2.		
	Балки Бм5-Бм7, колонны Км1.		
	Общий вид и схемы армирования	15	
15	Перекрытие на отм. -3,200 РКм2		
	Лоток Лм1. Общий вид и схема армирования	16	
16	Перекрытие на отм. -3,200. РКм2		
	Спецификация (начало)	17	

№ п/п	Наименование	№№ стр.	Примечание
17	Перекрытие на отм. -3,200 РКм2.		
	Спецификация (окончание)	18	
	Основной комплект КМ		
18	Общие данные	19	
19	Схема расположения лестниц и переходных площадок (начало)	20	
20	Схема расположения лестниц и переходных площадок (окончание)	21	
	Изделия		
21	Опись документов	22	
22	Техническое описание	22	
23	Каркас плоский Кр (Кр1, Кр2)	22	
24	Каркас плоский Кр (Кр5-Кр12	23	
25	Каркас плоский Кр(Кр5-Кр12). Сборочный чертеж	23	
26	Каркас плоский Кр (Кр3, Кр4)	23	
27	Изделие закладное Мн1	24	
28	Изделие закладное Мн2	24	
29	Сетка арматурная С (С1-С3	24	
30	Сетка арматурная С(С1-С3). Сборочный чертеж.	24	
31	Изделие соединительное МС1	25	
32	Изделие соединительное МС2	25	
33	Изделие соединительное МС3	25	

№ п/п	Наименование	№№ стр.	Примечание

Привязан

Инв. №

Альбом IV

Типовой проект 902-1-79.83

Ведомость рабочей документации основного комплекта марки КЖ.

Лист	Наименование	Примечание
1	Общие данные.	
2	Планы на отм.-5.700-2, 700-3.200. Разрезы 1-1, 2-2	
3	Схема расположения элементов подземной части.	
4	Стены СТм1, СТм2. Общий вид	
5	Стена СТм1. Схема армирования	
6	Стена СТм2. Схема армирования	
7	Стены СТм1, СТм2. Спецификация	
8	Плита днища ПДм1. Общий вид и схема армирования	
9	Плита днища ПДм1. Схема расположений каркасов спецификация	
10	Перекрытие на отм.-3,200 РКм2. Схема расположения (начало)	
11	Перекрытие на отм.-3,200. РКм2. Схема расположения (окончание)	
12	Перекрытие на отм.-3,200 РКм2. Плита ПМ1, балки	
	БМ1-БМ3. Общий вид и схемы армирования	
13	Перекрытие на отм.-3,200 РКм2. Балки БМ4-БМ7,	
	колонна КМ1. Общий вид и схемы армирования	
14	Перекрытие на отм.-3,200 РКм2. Лоток ЛМ1.	
	Общий вид и схема армирования	
15	Перекрытие на отм.-3,200 РКм2.	
	Спецификация (начало)	
16	Перекрытие на отм.-3,200 РКм2	
	Спецификация (окончание)	

Ведомость спецификаций

Лист	Наименование	Примечания
3	Спецификация к схеме расположения элементов подземной части.	
3,7	Спецификация к стенам СТм1, СТм2	
9	Спецификация днища ПДм1.	
15,16	Спецификация к перекрытию РКм2.	

Типовой проект разработан в соответствии с действующими нормами и правилами

Главный инженер проекта Еременко

Схемы расчетных нагрузок

(В сухих и мокрых грунтах)

1. Стены

На период строительства

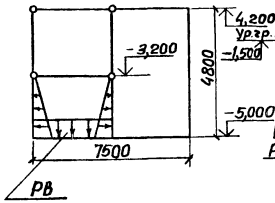

На период эксплуатации

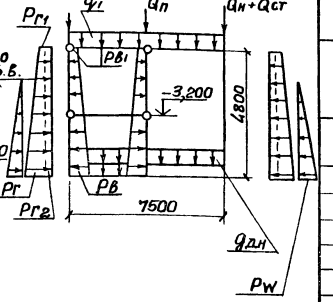

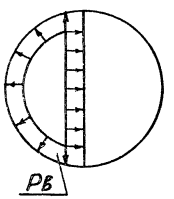

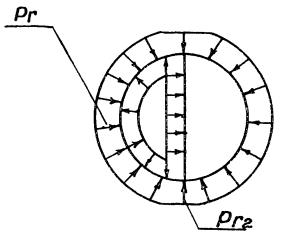

2. Днище

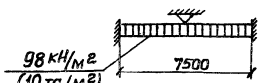

Грунты	Нагрузка от собственного веса (постоянная)								Эксплуатационные нагрузки								Нагрузка от веса грунта на 1 м² площади
									Постоянная		Врем.	Пост.	Кратковрем.	Временная			
	Наземной части кН/м	Стен подземной части кН/м	Перекрытия кН/м	Перекрытия надколонных кН/м	Перекрытия пролетных кН/м²	Днища кН/м²	Тампонажа щелей кН/м	Фундаментов кН/м	Гидростатическое давление грунта кН/м²		Горизонтальное давление грунта кН/м²	Гидростатическое давление грунта кН/м²	Горизонтальное давление грунта кН/м²	Временная нагрузка на поверхности земли кН/м²	Трение грунта по стене кН/м	Давление грунта на дно кН/м²	
	Qн	Qст	Qп	q1	qг	qдн	1ш	Тр	Рг	Рг1	Рг2	Pw	Рв	Рв	1н	1т	Рт	Рв
Сухие	133.08	51.75	38.81	1.96	38.22	8.13	—	—	54.74	11.67	5.88	—	56.84	9.8	—	—	—	30.28
	(13.58)	(5.28)	(3.96)	(0.2)	(3.9)	(0.83)	—	—	(5.75)	(1.15)	(0.6)	—	15.8	(1.0)	—	—	—	(3.08)
Мокрые	133.08	51.75	38.81	1.96	38.22	10.78	—	—	32.82	11.67	5.88	46.9	56.84	9.8	—	—	—	30.28
	(13.58)	(5.28)	(3.96)	(0.2)	(3.9)	(1.1)	—	—	(3.9)	(1.19)	(0.6)	(4.79)	(5.8)	(1.0)	—	—	—	(3.08)

В скобках даны нагрузки в тс.

Ведомость ссылочных и прилагаемых документов

Обозначение	Наименование	Примечание
	Ссылочные документы	
3.901-5	Сальники набивные Ду50-1400мм для пропуска труб через стены	
1.400-15 Вып.01	Унифицированные закладные изделия железобетонных конструкций для крепления технологических коммуникаций и устройств.	
	Прилагаемые документы	
902-1-79.83 -КЖ.ИМ	Изделия	Альбом IV
-КЖ.ВМ1	Ведомость потребности в материалах для монолитных конструкций	Альбом IX
-КЖ.ВМ2	Ведомость потребности в материалах для сборных конструкций	Альбом IX

1. Для железобетонных конструкций марка бетона по водонепроницаемости принята В-6, марка бетона по морозостойкости принята Мрз 100.
2. Сварку производить электродами Э42А, Э46А, Э42, Э46 ГОСТ 9467-75. Толщина сварных монтажных швов 6мм, кроме оговоренных на чертежах.
3. Значение бокового давления грунта определены для суглинков с $\varphi = 21°$
4. Временная погрузка на поверхности земли принята 9,8 кн/м² (1,0 тс/м²)

Привязан

Инв. №

ТП 902-1-79.83-КЖ

Нач. отд.	Шейко		
Н. контр.	Сокольская		
Гл. спец.	Постников		
Рук. гр.	Мазалова		
Вед. инж.	Однорал		
Инженер	Яковлева		

Канализационная насосная станция производительностью 35-230 м³/ч, напором 11-48м.

Стадия	Лист	Листов
Р	1	16

Общие данные

Госстрой СССР Союзводоканалниипроект Харьковский Водоканалпроект

19303-01 4

Альбом IV

Типовой проект 902-1-

План на отм -5,750

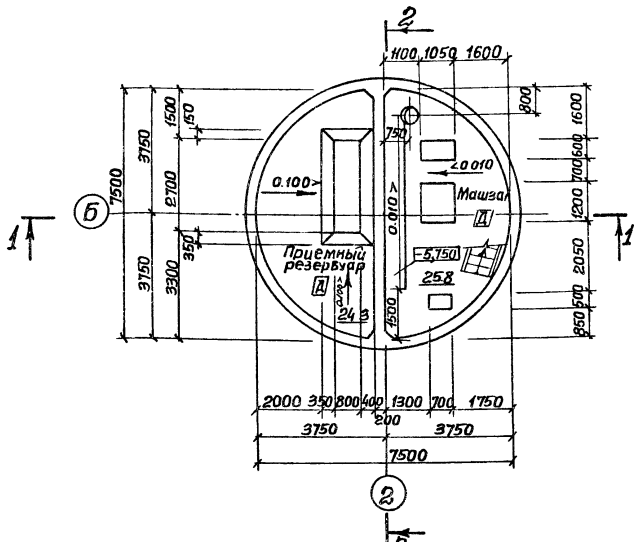

План на отм. -2,700; -3,200

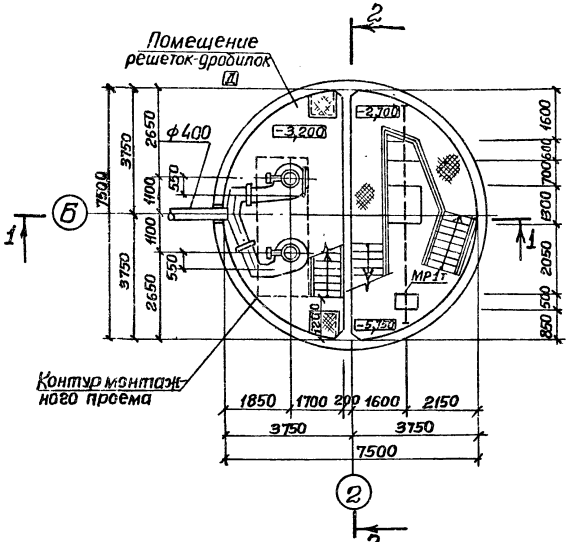

Основные строительные показатели

Наименование	Ед. изм.	Кол	Примечание
Общая площадь	м²	80.2	
— на расчетную единицу	м²	0.6	
Строительный объем	м³	309.6	
— на расчетную единицу	м³	2.4	Расчетная единица 130 м³/ч

Разрез 1-1

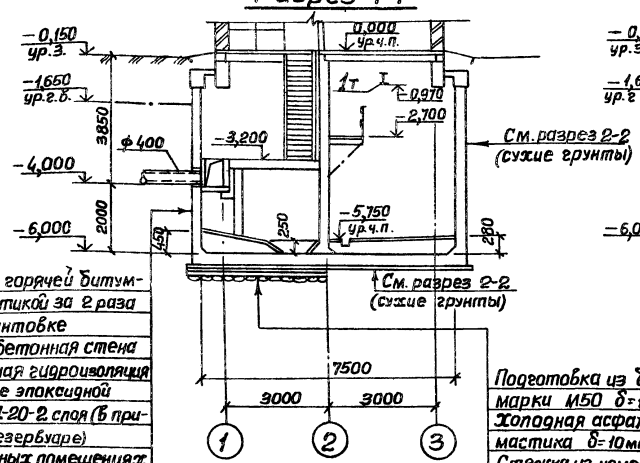

Окраска горячей битумной мастикой за 2 раза по огрунтовке
Железобетонная стена
Окрасочная гидроизоляция на основе эпоксидной смолы ЭД-20-2 слоя (в приемном резервуаре)
В остальных помещениях затирка цементным раствором состава 1:2

Подготовка из бетона марки М50 δ=100 мм.
Холодная асфальтовая мастика δ=10 мм
Стяжка из цементо-песчаного раствора δ=20 мм
Железобетонное днище

Разрез 2-2

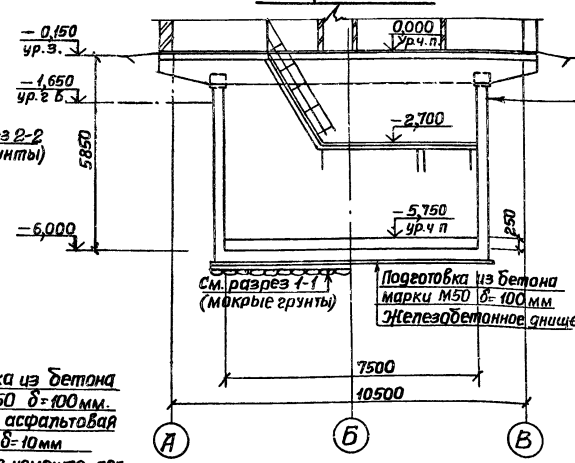

Железобетонная стена
Затирка цементным раствором состава 1:2

Подготовка из бетона марки М50 δ=100 мм
Железобетонное днище

Нач отд.	Шейко		
Н.контр.	Сокольская		
Гл.спец.	Власенко		
Рук.гр.	Юрьева		
Ст арх.	Цилюрик		

Привязан

Инв. №

ТП 902-1- -КЖ

Канализационная насосная станция производительностью 35-230 м³/ч напором 11-48 м

Планы на отм. -2,700; -3,200; -5,750. Разрезы 1-1; 2-2

Стадия	Лист	Листов
Р	2	

Госстрой СССР Союзводоканалпроект Харьковский Водоканалпроект

19303-01 5

Согласовано
Отд. ВиК-2 Нарыжная
Группа КЖ Одноралл
Взам. инв. №
Подпись и дата
Инв. № подл.

1-1

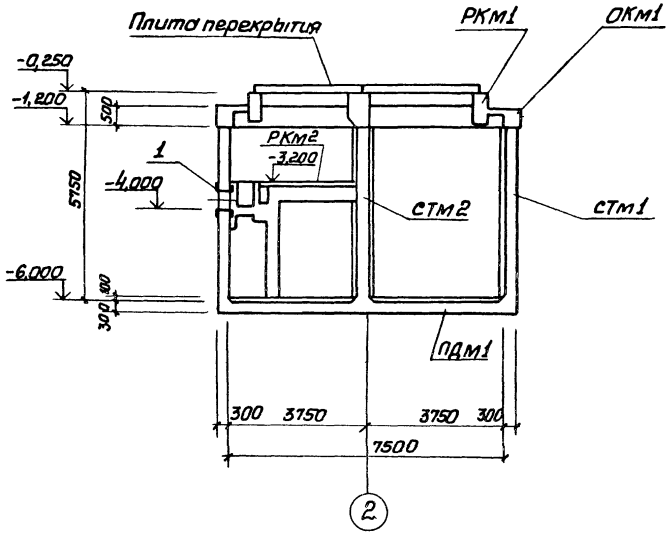

2-2

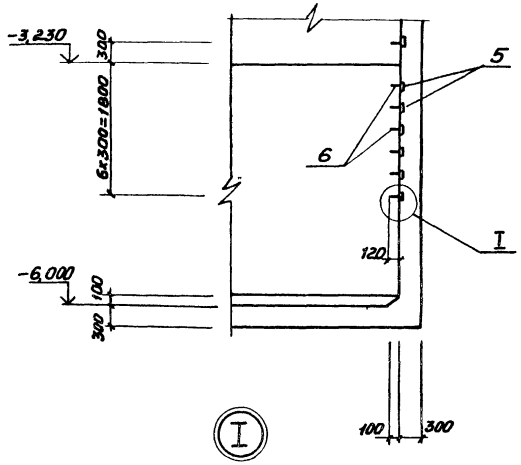

Схема расположения элементов подземной части

Перекрытие на отм. -3,200 условно не показано

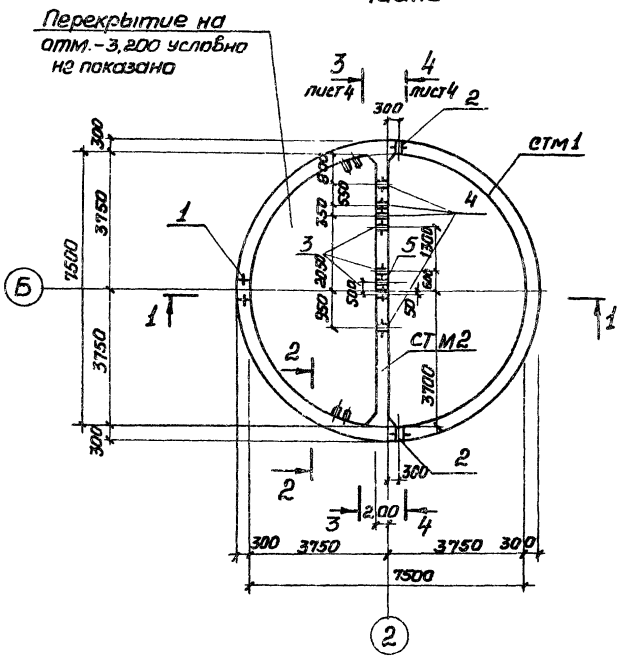

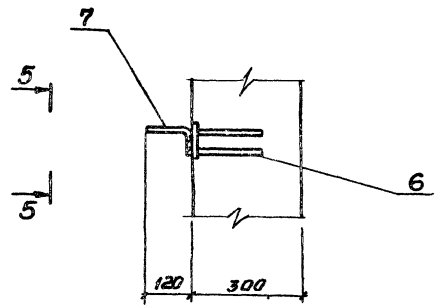

5-5

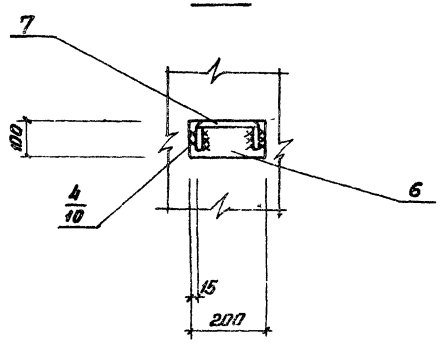

Спецификация к схеме расположения элементов подземной части

Марка поз.	Обозначение	Наименование	Кол.	Масса ед.кг	Примечание
РКМ1	лист 4	Перекрытие на отм. 0,000 РКМ1	1		Альб III
РКМ2	лист 10-16	Перекрытие на отм -3,200 РКМ2	1		
СТМ1	лист 4-7	Стена СТМ1	1		
СТМ2	лист 4-7	Стена СТМ2	1		
ПДМ1	лист 8,9	Плита днища ПДМ1	1		
ОКМ1	лист 9	Опорное кольцо ОКМ1	1		Альб. III
МС1	902-1-79.83-КЖН-МС1	Изделие соединительное МС1	5		

Спецификация стен СТМ1, СТМ2 (начало)

Формат	Зона	Поз.	Обозначение	Наименование	Кол. на испол. СТМ1	Кол. на испол. СТМ2		Примечание
				Сборочные единицы				Масса, кг
		1	3.901-5	Сальник Ду400 ℓ=300	1			
		2	3.901-5	то же Ду200 ℓ=300	2			
		3	3.901-5	" Ду150 ℓ=200		3		
		4	3.901-5	" Ду50 ℓ=200		4		
		5	3.901-5	" Ду100 ℓ=200		1		
		6	1.400-15 Вып.1 120-17	Изделие закладное МН 107-6	14			1,3
		7	1.400-15 Вып.1 810	то же МН 801	14			0,74
		8	1.400-15 Вып.1 120-47	" МН 112-6	44			2,7
		9	1.400-15 Вып.1 120-35	" МН 110-6	7	9		3,0
		10	1.400-15 Вып.1 130-47	" МН 124-6	10	12		5,4
		11	1.400-15 Вып.1 140-11	" МН 128-6	п.м 11,6	п.м 7,5		0,4
		12	1.400-15 Вып.1 110-02	" МН 101-6	8			0,6
		13	1.400-15 Вып.1 140-29	" МН 131-6	п.м 4,02			13,1
		14	1.400-15 Вып.1 140-05	" МН 127-6	п.м 4,02			6,0
		15	1.400-15 Вып.1 130-29	" МН 121-6	7	4		4,5

Продолжение см. лист 7

Согласовано — Взам. инв. № — Подпись и дата — Инв. № подл.

Привязан			ТП902-1-79.83-КЖ
Нач.отд.	Шейко		Канализационная насосная станция производительностью 35-230 м³/ч, напором 11-48 м
Н.контр.	Соколовская		Стадия: Р; Лист: 3; Листов:
Гл.спец.	Пастников		
Рук.гр.	Мазалова		Схема расположения элементов подземной части
Вед.инж.	Однорал		Госстрой СССР Союзводоканалпроект Харьковский Водоканалпроект
Инж.	Яковлева		
Инв. №			

СТм1 (развертка)

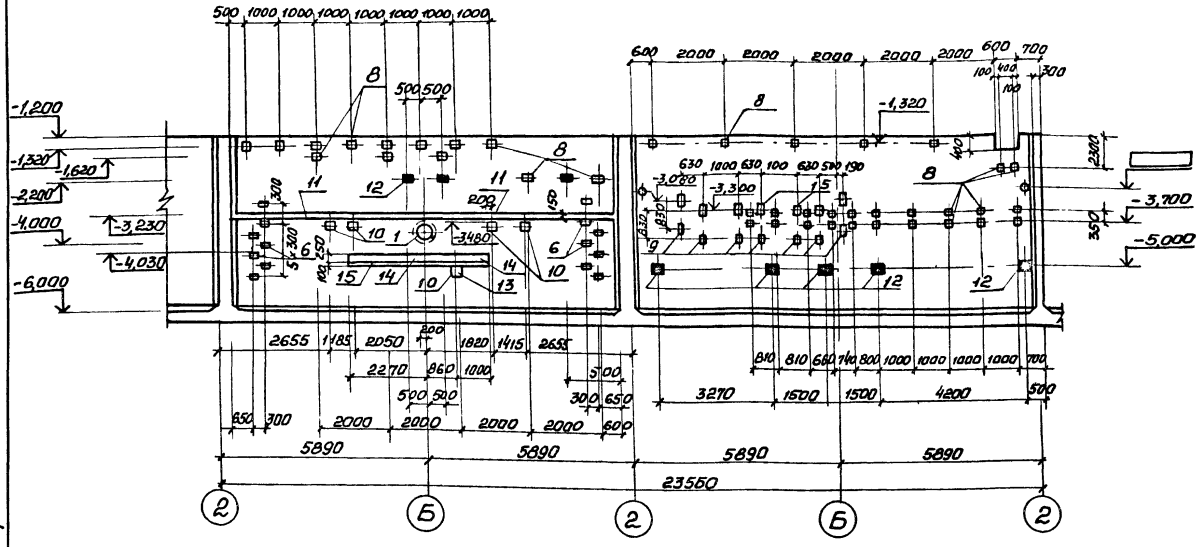

СТм2
Вид 3-3 Лист 3

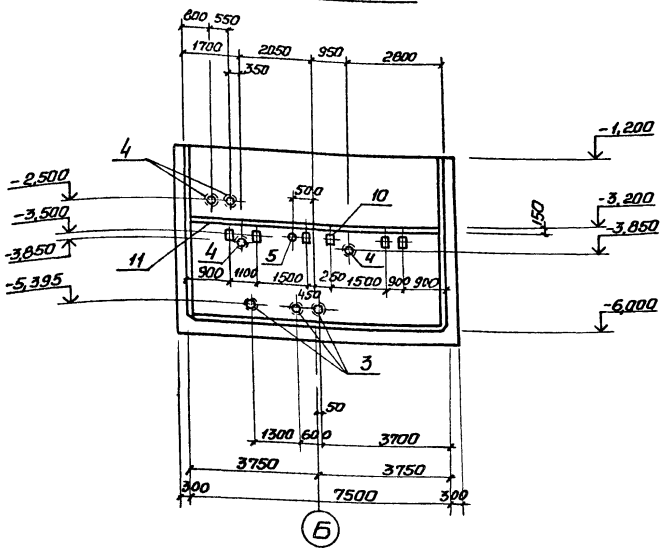

СТм2
Вид 4-4. Лист 3

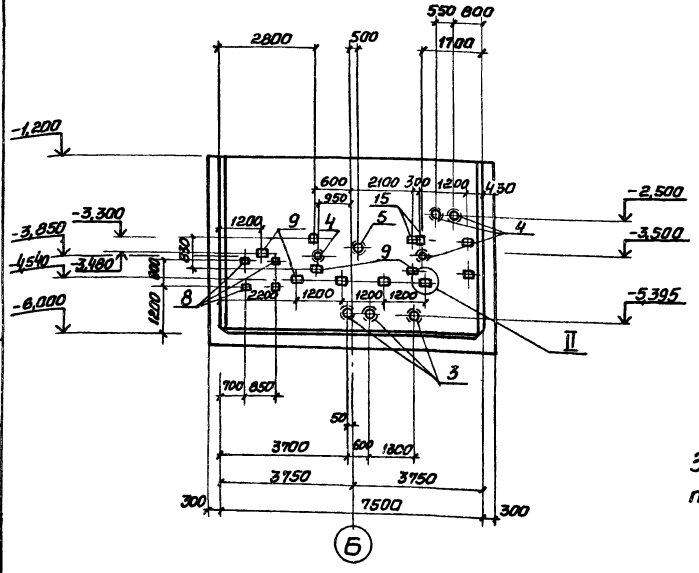

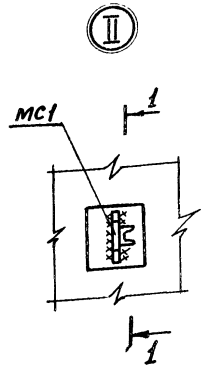

1-1

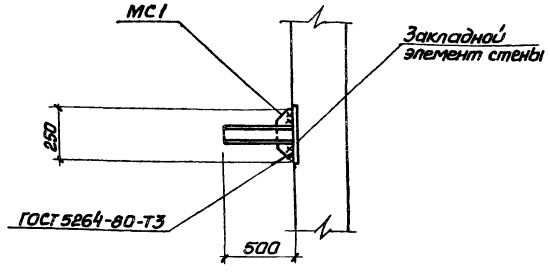

Закладные изделия поз. 12 (зацерненные) приварить к арматуре стен

Нач. отд.	Шейка		
Н. контр.	Сокальская		
Гл. спец.	Постников		
Рук. гр.	Мазалова		
Вед. инж.	Однорал		
Инж.	Яковлева		

Привязан

Инв. №

ТП 902-1-79.83 - КЖ

Канализационная насосная станция производительностью 35-230 м³/ч напором 11-48 м

Стадия	Лист	Листов
Р	4	

Стены СТм1, СТм2. Общий вид

Госстрой СССР Союзводоканалниипроект Харьковский Водоканалпроект

19303-01 7

Инв. № подл. | Подпись и дата | Взам. инв. №

Альбом IV

Типовой проект 902-1-

СТм 1
Схема армирования

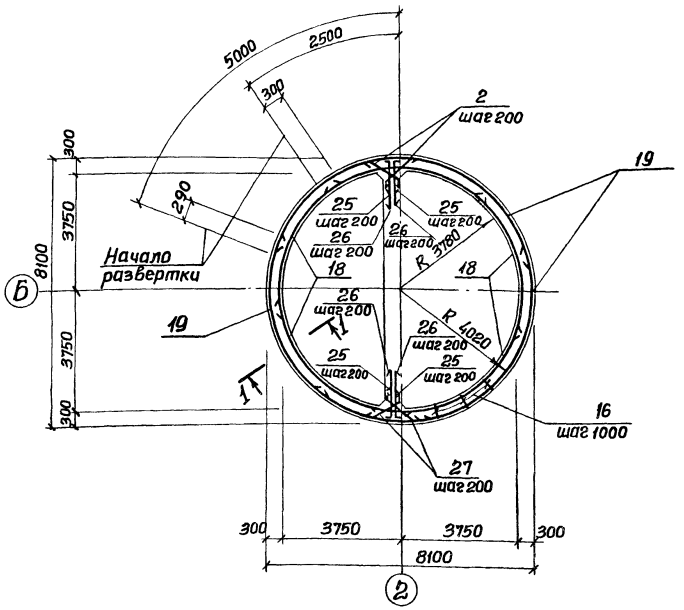

1-1

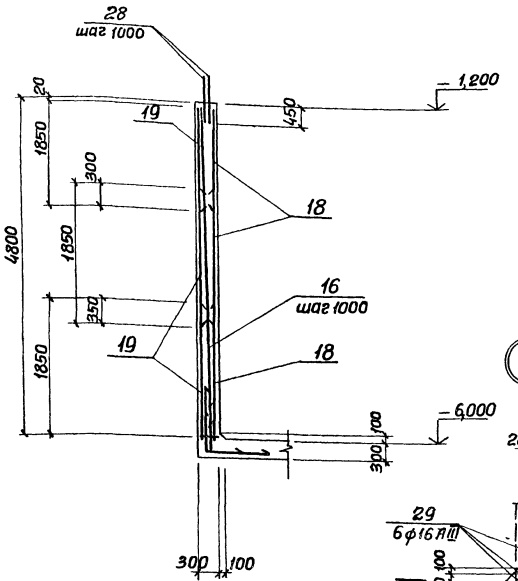

Схема расположения выпусков

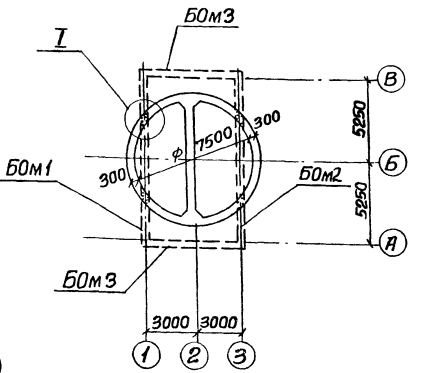

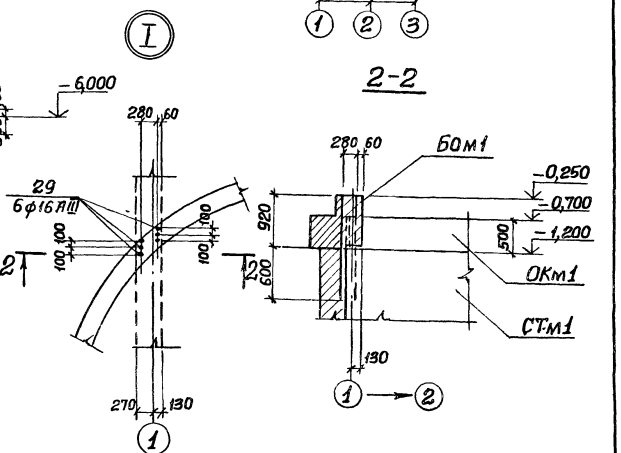

Развертка внутренних сеток по R 3780

Поз. 28 условно не показана

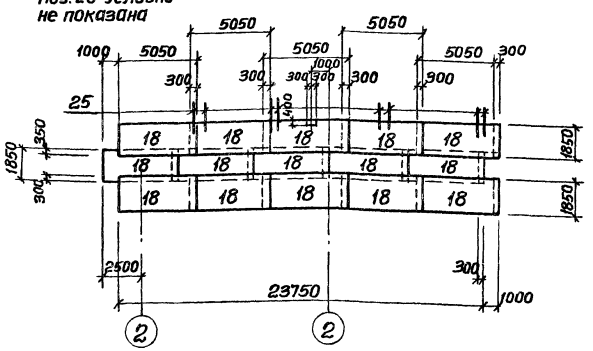

Развертка наружных сеток по R 4020

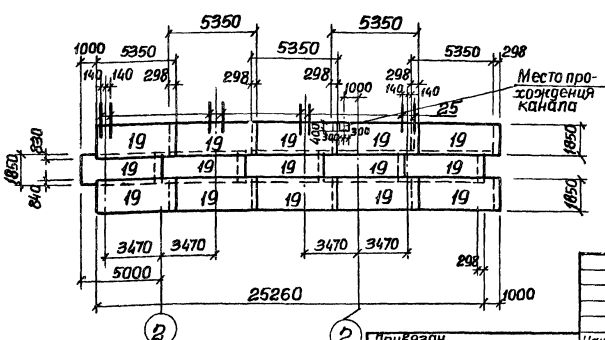

1. Защитный слой бетона для рабочей арматуры принят 30мм.
2. Арматурные выпуски поз. 28 связать с сетками поз. 18, 19 вязальной проволокой.
3. Сетки в местах отверстий разрезать и отогнуть в плоскости конструктивного элемента.

Привязан

Инв. №

Нач. отд.	Шейко	
Н. контр.	Сокольская	
Гл. спец.	Постников	
Рук. гр.	Мазалова	
Вед. инж.	Однорал	
Инженер	Яковлева	

ТП 902-1- -КЖ

Канализационная насосная станция производительностью 35-230 м³/ч, напором 11-48 м

Стадия	Лист	Листов
Р	5	

Стена СТм 1. Схема армирования

Госстрой СССР Союзводоканалпроект Харьковское Водоканалпроект

19303-01 8

Инв. № подл. | Подпись и дата | Взам. инв. №

Альбом IV

Типовой проект 902-1-79.83

СТм2
Схема армирования

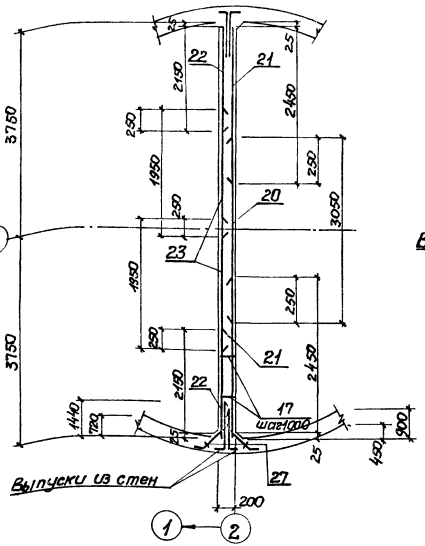

СТм2
Раскладка сеток

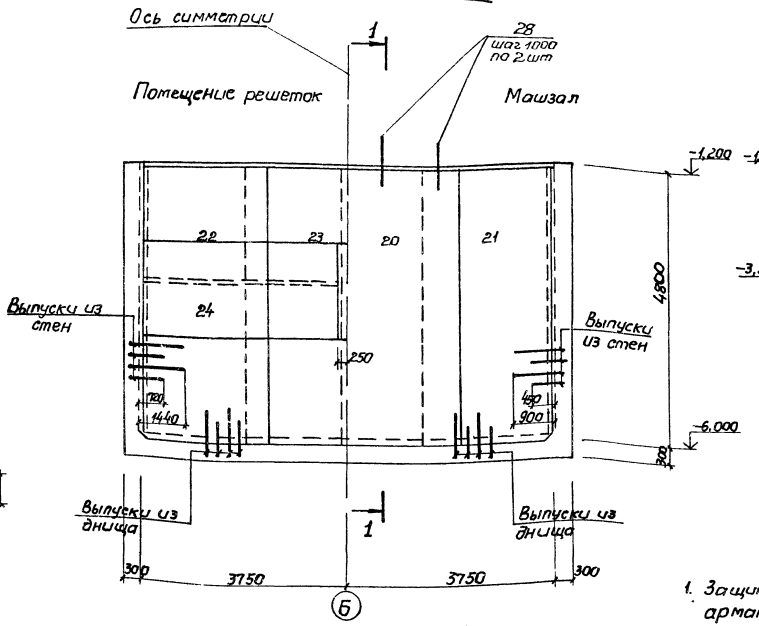

1-1

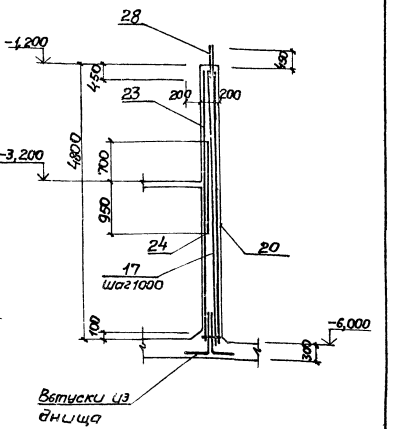

1. Защитный слой бетона для рабочей арматуры принят 25 мм.
2. Арматурные выпуски поз. 29 связать с сетками поз. 20,23 вязальной проволокой.

Деталь армирования вокруг отверстий

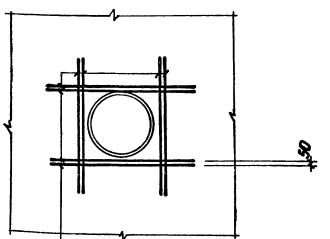

30 - для Ду400

31 - для Ду200

Ведомость деталей

Поз.	Эскиз
25	570 / 70
26	840 / 70
27	750 / 150 / 150

Привязан				ТП 902-1-79.83-КЖС			
	Нач.отд.	Шейко		Канализационная насосная станция производительностью 35-230 м³/ч, напором 11-48 м	Стадия	Лист	Листов
	Н.контр.	Сокольская			Р	6	
	Гл.спец.	Пастников					
	Рук.гр.	Мазалова		Стена СТм2. Схема армирования.	Гресторгсоюз СССР Союзводоканалниипроект Харьковский Водоканалпроект		
	Ред.инж.	Однорал					
Инв.№	Инженер	Яковлева					

Инв.№ подл. | Подпись и дата | Взам.инв.№

Альбом IV

Типовой проект 902-1-79.83

Ведомость расхода стали на элемент, кг

Марка элемента	Изделия арматурные											Изделия закладные			
	Арматура класса										Всего	Арматура класса			
	A-I				A-III							A-III			
	ГОСТ 5781-82				ГОСТ 5781-82							ГОСТ 5781-82			
	ф6	ф10	ф8	Итого	ф8	ф10	ф12	ф16		Итого		ф8	ф10	ф12	
СТм1	30,0	64,8		94,8	1186,5	79,17	258,2	57,6		1575,5	1670,3	5,7	4,8	27,0	
СТм2	105,4		179,6	285,0		176,7	91,8			268,5	553,5	2,3	4,8	5,4	

Изделия закладные															
Арматура класса	Прокат марки														
A-III	ВСт3кп2											ВСт3кп2-1			
ГОСТ 5781-82	ГОСТ 103-76											ГОСТ 82-70*			
	Итого	-6×60	-6×100	-6×150	-6×40	-8×100	-8×150	-8×200	-10×50		Итого	-6×250	-6×250	Итого	
	37,5	2,4	31,5	54,7	22,9	11,2	53,2	29,4	36,0		241,3	47,4	45,9	93,3	
	12,5			53,25	7,5	14,4	16,8	16,8	7,2		116,0		61,2	61,2	

Изделия закладные																Общий расход
Прокат марки															Всего	
ВСт3кп2-1	ВСт3кп2															
ГОСТ 19903-74*	ГОСТ 2590-71*					ГОСТ 8732-78*										
δ=10	Итого	ф7	ф10	ф15	Итого	Тр 168×5	Тр 245×7	Тр 299×8	Тр 530×7	Тр 1244		Итого				
9,9	9,9		3,12	6,5	9,6			34,4	27,1			61,5		453,1	2123,4	
13,5	13,5	1,62	3,78		5,4	4,0	24,6			9,2		37,8		246,1	789,9	

Спецификация стен СТм1, СТм2 (окончание)

Формат	Зона	Поз	Обозначение	Наименование	Количество на элемент СТм1	Количество на элемент СТм2	Примечание
				Сборочные единицы			Масса, кг
А4		16	902-1- -КЖИ-КР1,	Каркас плоский Кр1	25		
А4		17	-01	Кр2		9	
				Сетка арматурная			
		18	ГОСТ 23279-78	С $\frac{8A\text{-}III-200}{8A\text{-}III-200}$ 1850×5050 $\frac{25}{25}$	15		
		19	ГОСТ 23279-78	С $\frac{8A\text{-}III-200}{8A\text{-}III-200}$ 1850×5350 $\frac{75}{75}$	15		
		20	ГОСТ 23279-78	С $\frac{10A\text{-}I-200}{8A\text{-}I-200}$ 3050×4750 $\frac{75}{75}$		1	
		21	ГОСТ 23279-78	С $\frac{10A\text{-}I-200}{8A\text{-}I-200}$ 2450×4750 $\frac{75}{75}$		2	
		22	ГОСТ 23279-78	С $\frac{8A\text{-}I-200}{8A\text{-}I-200}$ 2250×4750 $\frac{75}{75}$		2	
		23	ГОСТ 23279-78	С $\frac{8A\text{-}I-200}{8A\text{-}I-200}$ 1950×4750 $\frac{75}{75}$		2	
		24	ГОСТ 23279-78	С $\frac{8A\text{-}I-600}{10A\text{-}III-200}$ 1850×3850 $\frac{25}{25}$		2	
				Детали			
БЧ		25*		10А-III ГОСТ 5781-82 ℓ=5140	50		0,39
БЧ		26*		ℓ=910	50		0,56
БЧ		27*		10А-I ГОСТ 5781-82 ℓ=1050	100		0,65
БЧ		28		12А-III ГОСТ 5781-82 ℓ=900	104	36	0,8
БЧ		29		16А-III ГОСТ 5781-82 ℓ=1520	24		2,4
БЧ		30		10А-III ГОСТ 5781-82 ℓ=1000	16		0,62
БЧ		31		10А-III ГОСТ 5781-82 ℓ=800	16		0,49
				Материалы			
				Бетон марки М 200	364	8,94	м³

* Поз 25-26 см ведомость деталей на листе 6

| Привязан | | | | | | | | | | | | | | | |

1-1

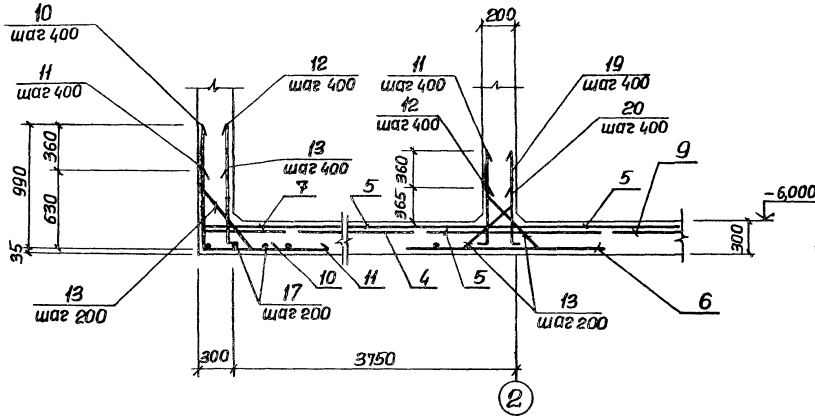

2-2

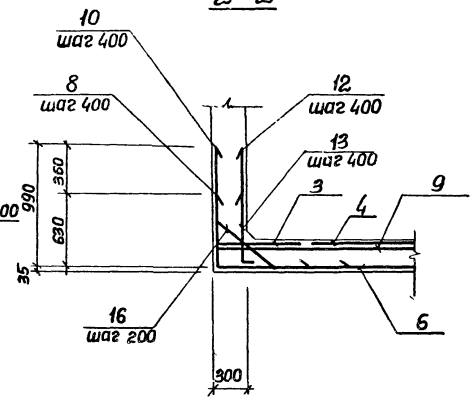

Схема выпусков

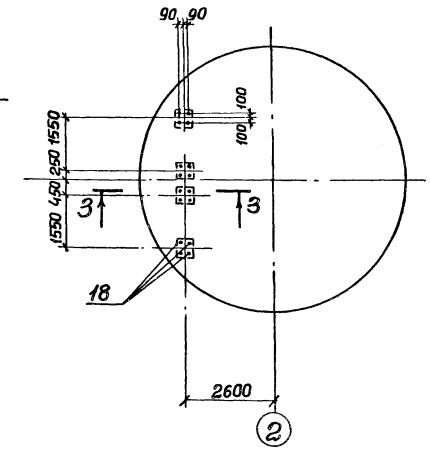

Схема расположения нижней арматуры

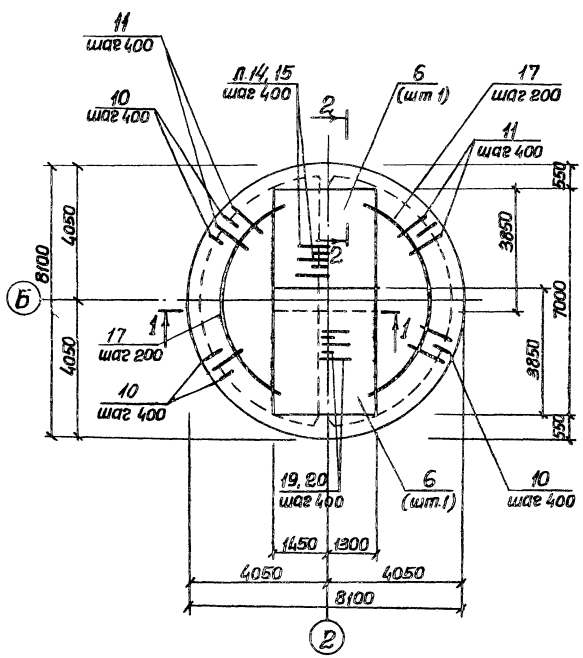

Схема расположения верхней арматуры

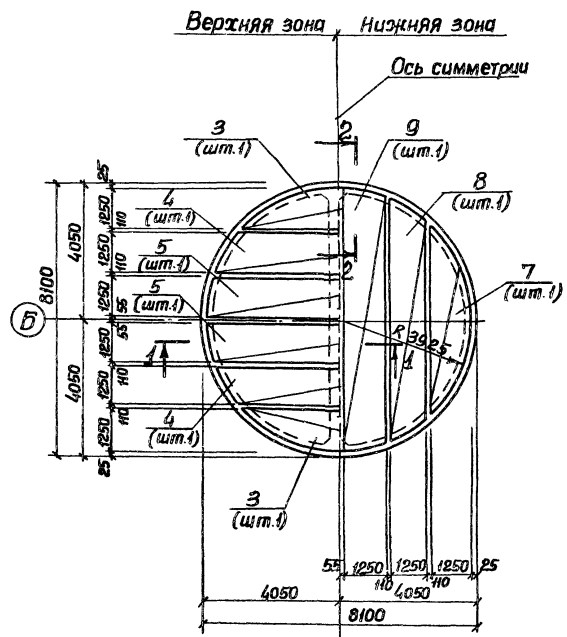

3-3

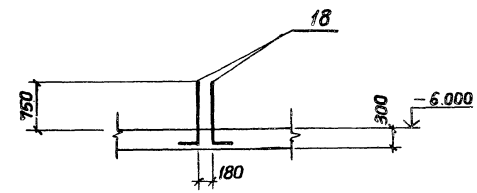

1. Шаг стержней 24, 25, 26, 27, 30 взят по радиусу R 3750.
2. Защитный слой бетона для рабочей арматуры принят: для нижней – 35мм, для верхней – 25мм.

Привязан

Инв. №

Нач.отд.	Шейко		
Н.контр.	Сокольская		
Гл.спец.	Постников		
Рук.гр.	Мазалова		
Вед.инж.	Однорал		
Инженер	Яковлева		

ТП 902-1- -КЖ

Канализационная насосная станция производительностью 35-230м³/ч, напором 11-48м

Плита днища ПД м1. Общий вид и схема армирования

Стадия	Лист	Листов
Р	8	

Госстрой СССР Союзводоканалниипроект Харьковский Водоканалпроект

19303-01 11

Инв.№ подл. | Подпись и дата | Взам.инв.№

Схема расположения каркасов

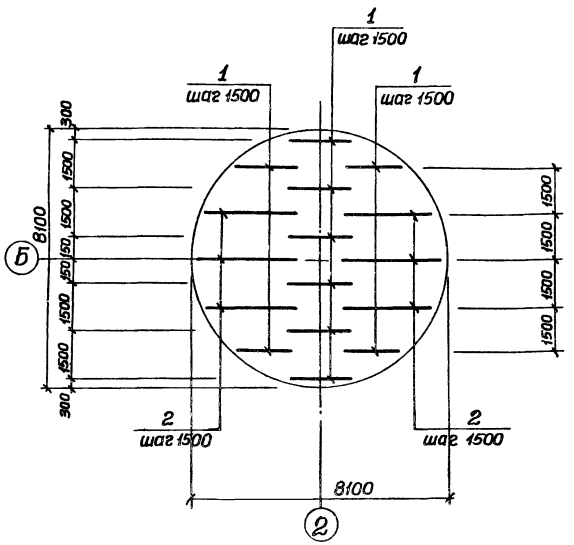

Раскрой сеток

Поз. 4,8

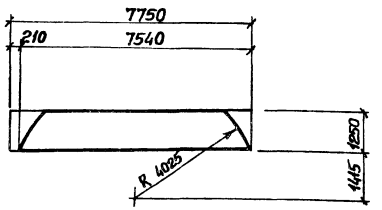

Поз. 5,9

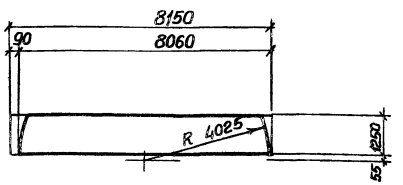

Поз. 3,7

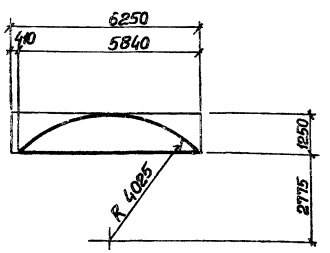

Ведомость деталей

Поз.	Эскиз
10	1480 | 990
11	1610 | 630
12	630 | 50
13	990 | 50
14,19	990 | 50
15,20	630 | 50
16	750 | 200
18	1020 | 340

Спецификация днища ПДм1

Формат	Зона	Поз.	Обозначение	Наименование	Кол	Примечание
				Сборочные единицы		
				Каркас плоский		Масса ед кг
А4		1	902-1-79.83 - КЖН-Кр3, Кр4	Кр3	10	7.24
А4		2	-Кр3, Кр4	Кр4	6	10.8
				Сетка арматурная		
		3	ГОСТ 23279-78	С $\frac{10AIII-200}{6AI-200}$ 1250×5950 $\frac{275}{275}$	2	28.5
		4	ГОСТ 23279-78	С $\frac{18AIII-200}{6AI-600}$ 1250×7750 $\frac{275}{275}$	2	31.1
		5	ГОСТ 23279-78	С $\frac{18AIII-200}{6AI-600}$ 1250×8150 $\frac{175}{175}$	2	39.1
		6	ГОСТ 23279-78	С $\frac{8AI-400}{25AIII-200}$ 2750×3850 $\frac{125}{125}$	2	19.3
		7	ГОСТ 23279-78	С $\frac{8AI-200}{6AI-600}$ 1250×5950 $\frac{275}{275}$	2	
		8	ГОСТ 23279-78	С $\frac{8AI-200}{6AI-600}$ 1250×7750 $\frac{275}{275}$	2	
		9	ГОСТ 23279-78	С $\frac{8AI-200}{6AI-600}$ 1250×8150 $\frac{275}{275}$	2	
				Детали		
Б4		10*		16АIII ГОСТ 5781-82 ℓ=2470	57	6.1
Б4		11*		ℓ=2240	57	5.53
Б4		12*		8АI ГОСТ 5781-82 ℓ=680	58	0.27
Б4		13*		ℓ=1040	58	0.41
Б4		14*		14АIII ГОСТ 5781-82 ℓ=1090	19	1.29
Б4		15*		ℓ=680	19	0.81
Б4		16*		8АI ГОСТ 5781-82 ℓ=1050	195	0.65
Б4		17		8АI ГОСТ 5781-82	17 м / 150	0.40
Б4		18*		16АIII ГОСТ 5781-82 ℓ=1360	16	2.15
Б4		19*		ф8АI ГОСТ 5781-82 ℓ=1040	19	0.41
Б4		20*		ℓ=680	19	0.27
				Материалы		
				Бетон марки М200	1545	м³

*) Поз. 7-13,15 см. Ведомость деталей

Ведомость расхода стали на элемент, кг

Марка элемента	Изделия арматурные										Всего	Общий расход
	Арматура класса											
	AI				AIII							
	ГОСТ 5781-82				ГОСТ 5781-82							
	ф5	ф8	ф10	Итого	ф10	ф12	ф16	ф20		Итого		
ПДм1	41.1	355.3	60.0	436.4	188.7	106.6	51.78	663.2		1010.3	1446.7	1446.7

Привязан

Инв. № 3/2

Нач. отд.	Шейко	
Н. контр.	Сокальская	
Гл. спец.	Постников	
Рук. гр.	Мазалова	
Вед. инж.	Одинаев	
Инженер	Яковлева	

ТП 902-1-79.83-КЖ

Канализационная насосная станция производительностью 35-230 м³/ч, напором 11-48 м	Стадия: Р	Лист: 9	Листов:
Плита днища ПДм1. Схема расположения каркасов. Спецификация	Госстрой СССР Союзводоканалниипроект Харьковский Водоканалпроект		

19303-01 12

Инв. № подл. | Подпись и дата | Взам. инв. №

Альбом IV

Типовой проект 902-1 79.83

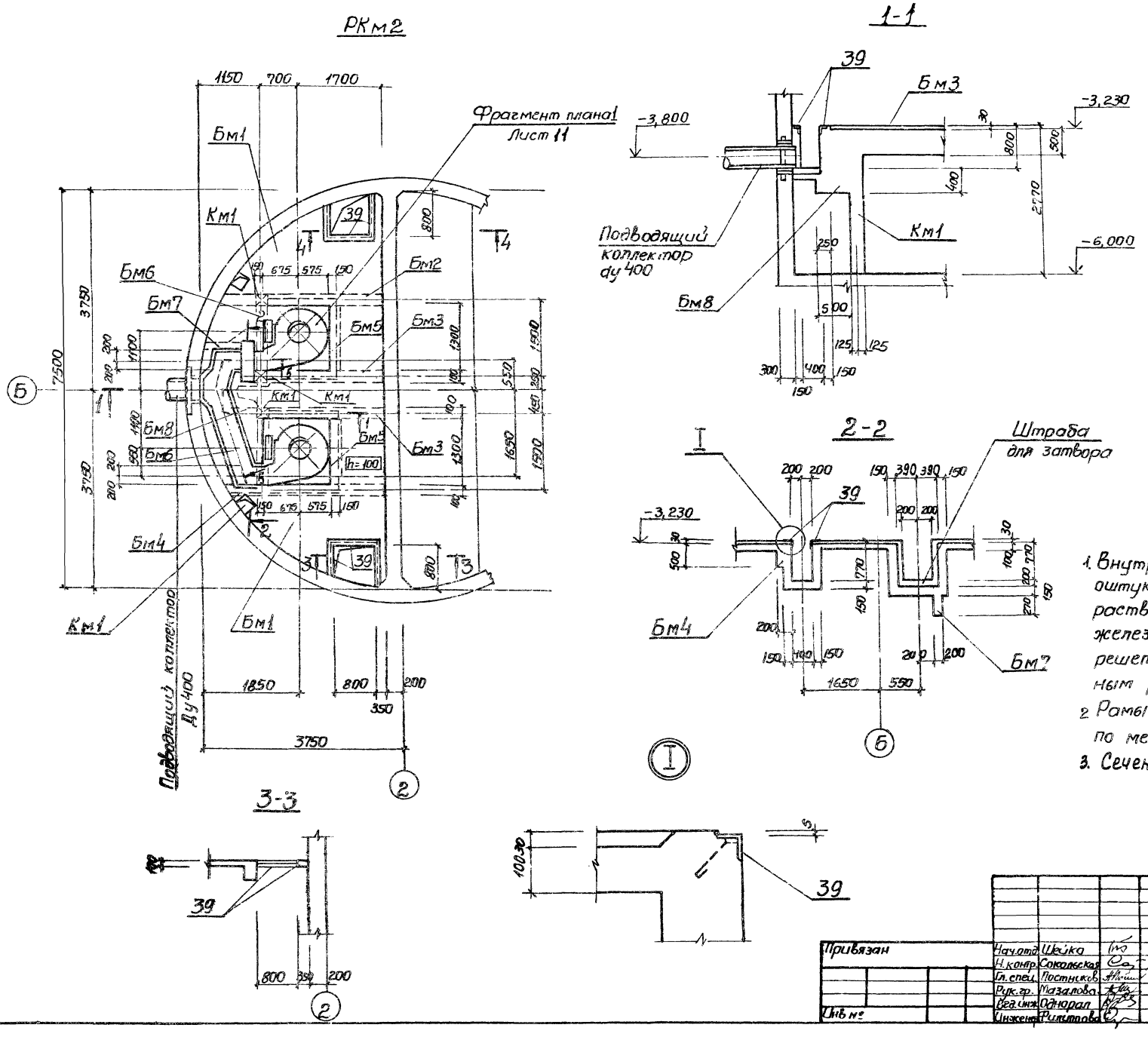

1. Внутренние поверхности лотков оштукатурить цементно-песчаным раствором состава 1:2 δ=10мм с железнением. На участке установки решеток стены затереть цементным раствором.
2. Рамы щитовых затворов установить по механическим чертежам
3. Сечение 5-5 см. лист 11

Привязан	Нач.отд.	Шейко		ТП 902-1-79.83-КЖС			
	Н.контр.	Сокольская		Канализационная насосная станция производительностью 35-230 м³/ч, Нсторам 11-48 м.	Стадия	Лист	Листов
	Гл.спец.	Постников			Р	10	
	Рук.гр.	Мазалова		Перекрытие на отм. -3,200 РКм2. Схема расположения (начало)	Госстрой СССР Союзводоканалниипроект Харьковский Водоканалпроект		
Инв.№	Вед.инж.	Однорал					
	Инженер	Филиппова					

19303-01 13

Инв.№ подл. | Подпись и дата | Взам.инв.№

Альбом IV

Типовой проект 902-1-79.83

Фрагмент плана 1. Лист 10

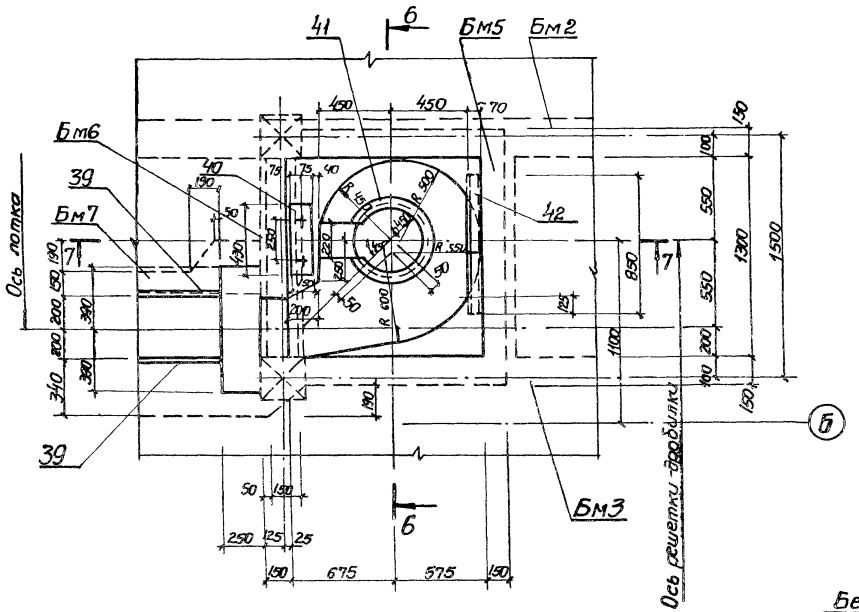

6-6

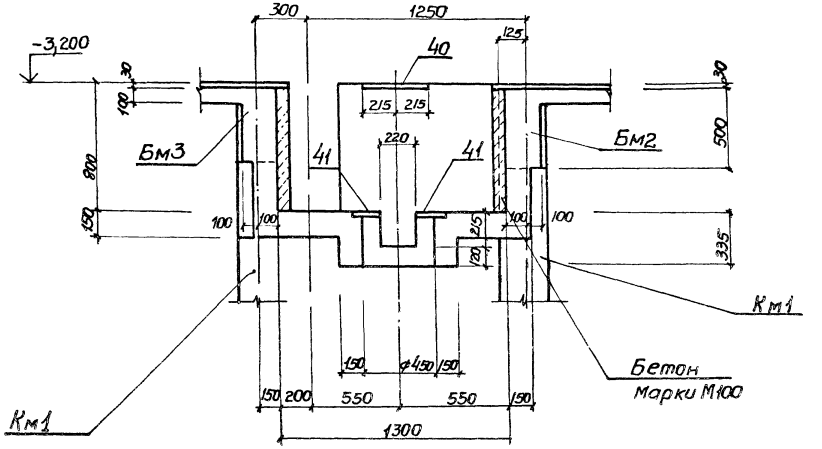

5-5. Лист 10

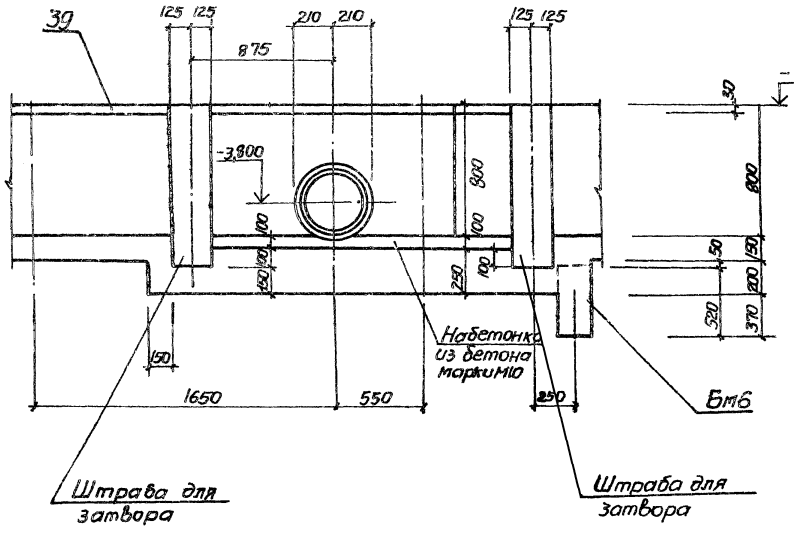

7-7

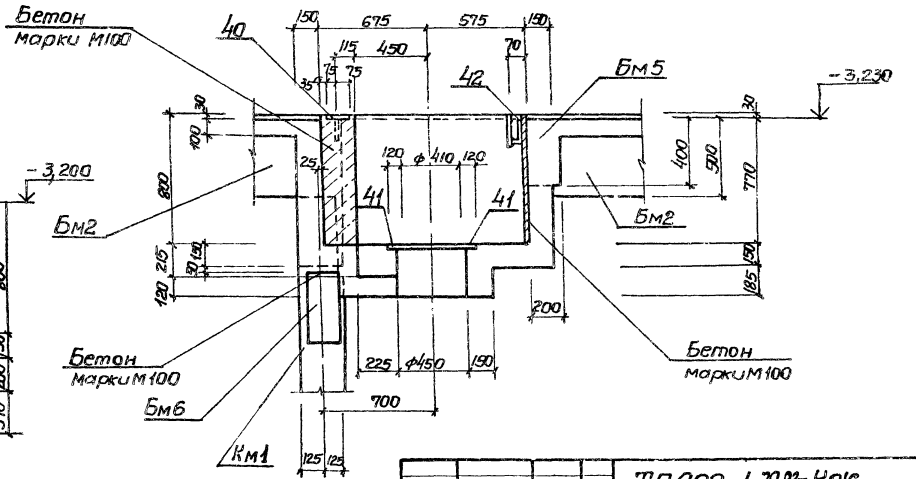

Привязан				ТП 902-1-79.83-КЖС			
	Нач. отд.	Шейко		Канализационная насосная станция производительностью 35-230 м³/ч, напором 11-48 м	Стадия	Лист	Листов
	Н. контр.	Сокольская			Р	11	
	Гл. спец.	Постников					
	Рук. гр.	Мазалова		Перекрытие на отм. -3200 РКМ2. Схема расположения (окончание)	Госстрой СССР Союзводоканалнипроект Харьковский Водоканалпроект		
Инв. №	Вед. инж.	Однорал					
	Инженер	Филиппова					

79303-01 14

Инв. № подл. | Подпись и дата | Взам. инв. №

Альбом IV

Типовой проект 902-1-79.83

Пм1

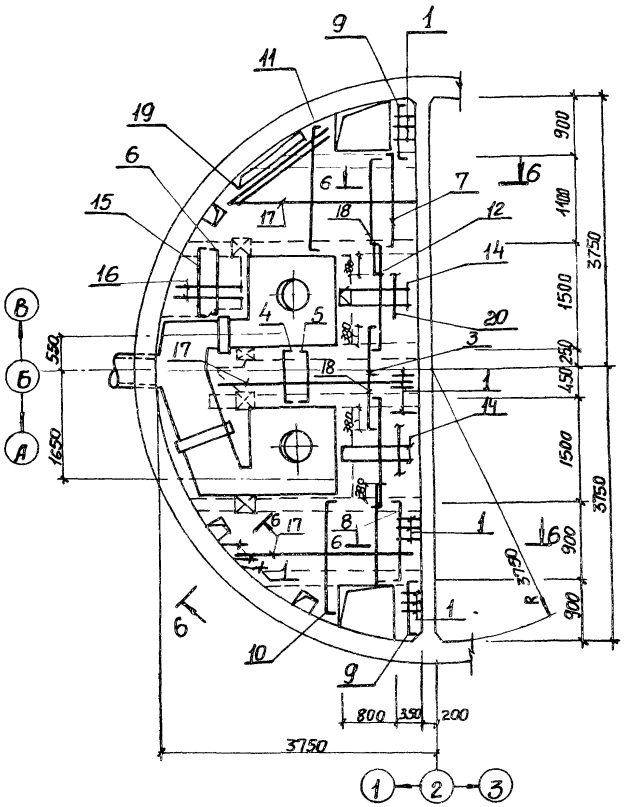

Расчетные схемы

Бм1

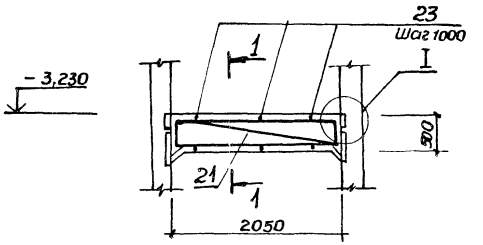

Бм2

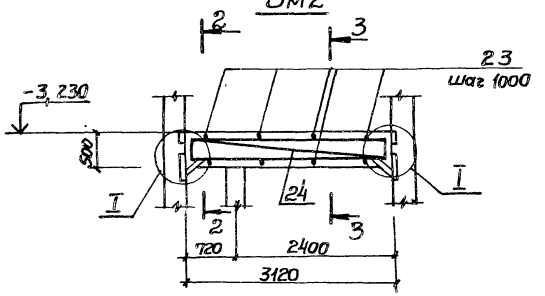

Бм3

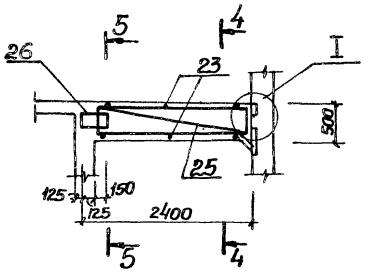

1-1

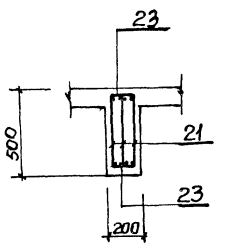

2-2

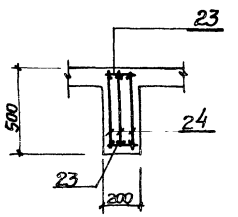

3-3

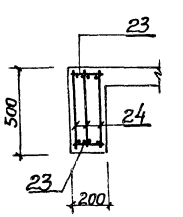

4-4

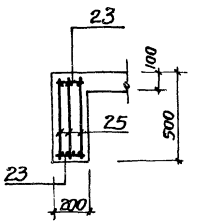

I

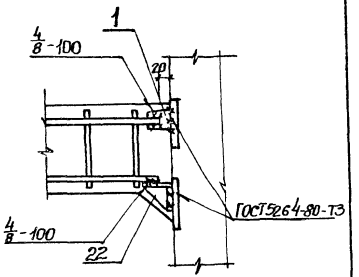

5-5

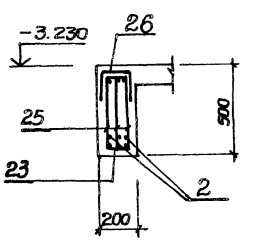

1. Защитный слой бетона для рабочей арматуры принят в плите 15 мм, в балках – 25 мм.
2. Арматуру плиты поз. 14, 16, 17 приварить к поз. 1, 2.
3. Арматуру в обоих направлениях принять с шагом 200, кроме поз. 23

Пм1

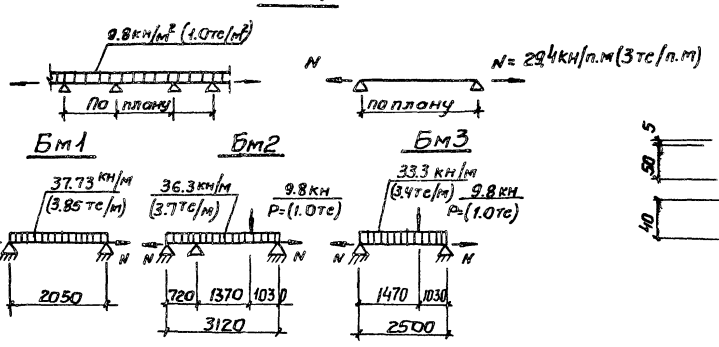

Для Бм1–Бм3 N=39.2 кн/(4тс/п.м)

6-6

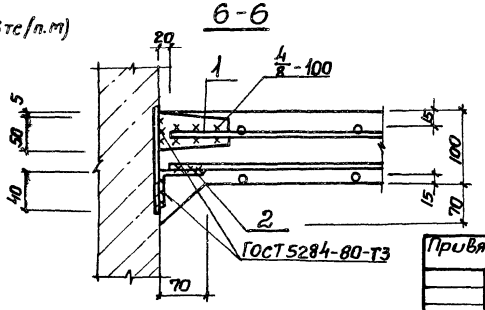

Привязан				ТП 902-1-79.83 – КЖ	
Инв. №	Нач. отд.	Шейко		Канализационная насосная станция производительностью 32–230 м³/ч, напором 11–48 м	Стадия: Р; Лист: 12; Листов:
	Н. контр.	Соколовский			
	Гл. спец.	Постников			
	Рук. гр.	Мазалова		Перекрытие на отм. –3,200 РМ2. Плита Пм1, балки Бм1–Бм3. Общий вид и схемы армирования.	Госстрой СССР Союзводоканалпроект Харьковский Водоканалпроект
	Ведущ. инж.	Одноралл			
	Инженер	Филимонова			

19303-01 15

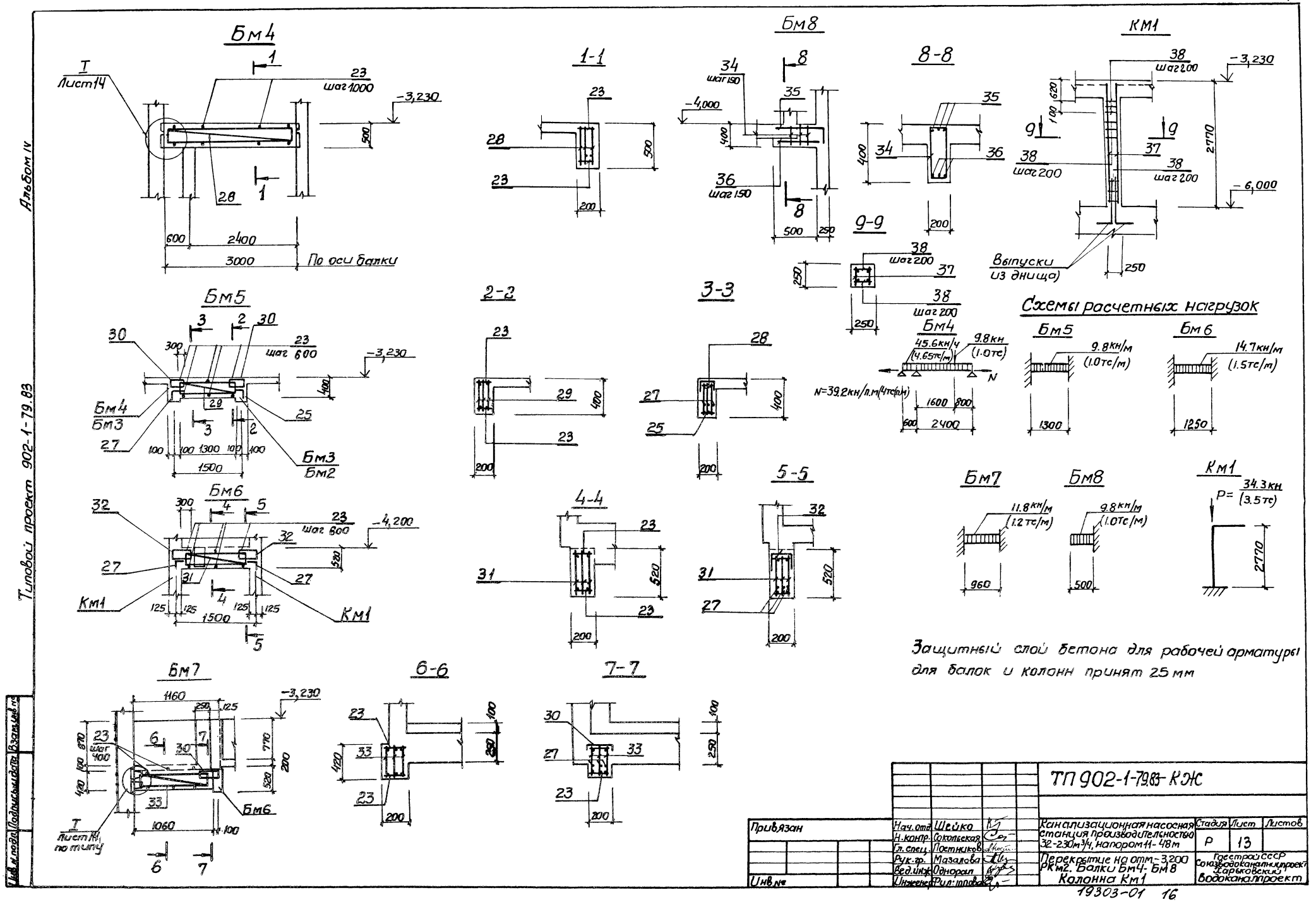
Бм4
Т
Лист14
23
шаг 1000
-3,230
500
28
600
2400
3000
По оси балки
1-1
23
28
23
500
200
Бм8
34
шаг 150
-4,000
35
400
36
шаг 150
500
250
8-8
35
34
36
400
200
9-9
38
шаг 200
37
250
38
шаг 200
250
КМ1
38
шаг 200
-3,230
620
100
9
9
37
38
шаг 200
38
шаг 200
2770
-6,000
Выпуски
из днища)
250
Бм5
30
3
2
30
23
шаг 600
-3,230
300
400
Бм4
Бм3
29
25
27
3
2
100
100
1300
100
100
1500
Бм3
Бм2
2-2
23
29
400
23
200
3-3
28
27
400
25
200
Бм6
32
300
4
5
23
шаг 600
-4,200
32
520
27
31
27
4
Км1
125
125
125
125
1500
Км1
5
4-4
23
31
520
23
200
5-5
32
31
520
27
200
Бм7
1160
250
125
-3,230
23
шаг 400
6
7
30
870
100
420
770
200
520
33
Бм6
Т
Лист14
по типу
1060
100
6
7
6-6
23
33
420
23
200
100
250
7-7
30
27
33
23
200
100
250
Схемы расчетных нагрузок
Бм4
45.6кн/ч
(4.65тс/м)
9.8кн
(1.0тс)
N
N=39.2кн/п.м(4тс/п.м)
1600
800
600
2400
Бм5
9.8кн/м
(1.0тс/м)
1300
Бм6
14.7кн/м
(1.5тс/м)
1250
Бм7
11.8кн/м
(1.2тс/м)
960
Бм8
9.8кн/м
(1.0тс/м)
500
Км1
P= 34.3кн
(3.5тс)
2770
Защитный слой бетона для рабочей арматуры
для балок и колонн принят 25 мм
Альбом IV
Типовой проект 902-1-79.83
Инв.№ подл. | Подпись и дата | Взам.инв.№
Привязан
Инв.№
Нач.отд. Шейко
Н.контр. Сокольская
Гл.спец. Постников
Рук.гр. Мазалова
Вед.инж. Однорал
Инженер Фил:тпова
ТП 902-1-79.83- КЖ
Канализационная насосная станция производительностью 32-230м³/ч, напором 11-48м
Стадия Р
Лист 13
Листов
Перекрытие на отм.-3,200 РКм2. Балки Бм4- Бм8
Колонна Км1
Госстрой СССР
Союзводоканалниипроект
Харьковский
Водоканалпроект
19303-01 16

Альбом IV

Типовой проект 902-1-79.83

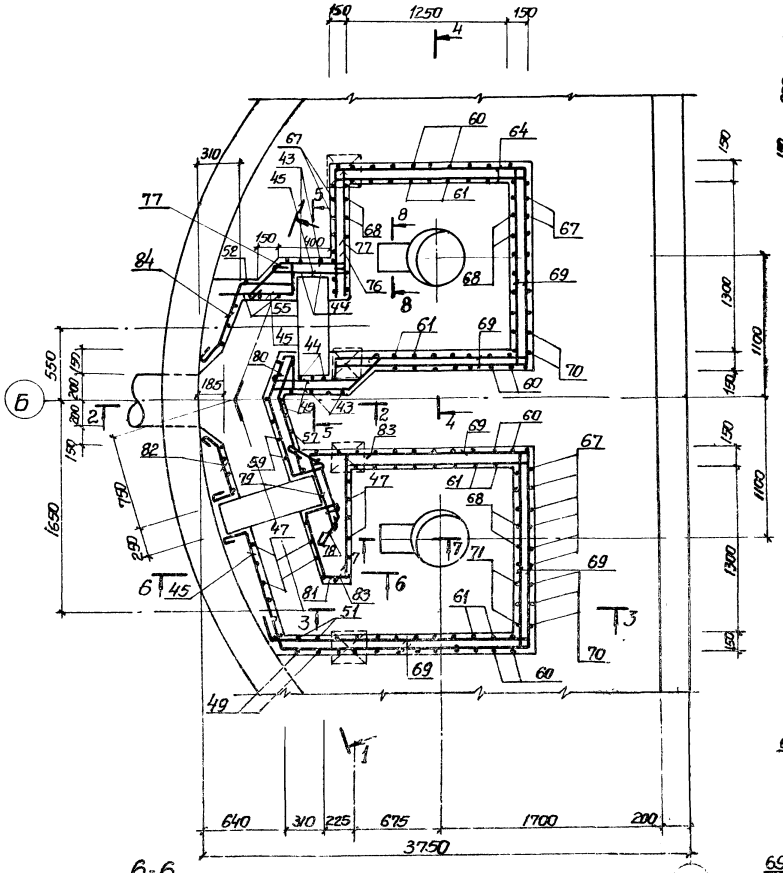

1-1

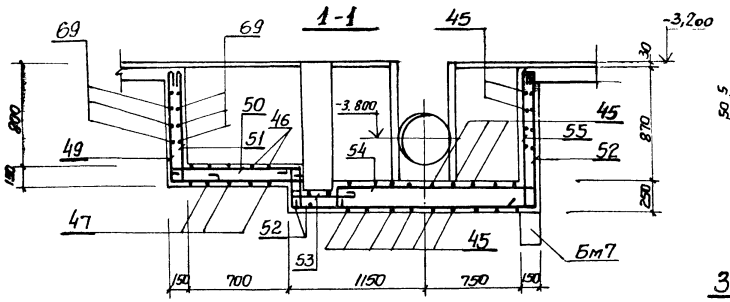

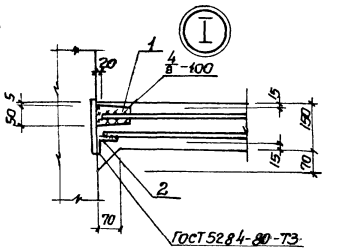

2-2

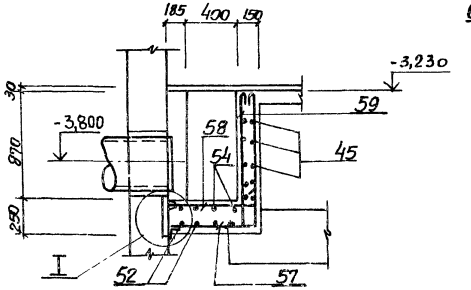

3-3

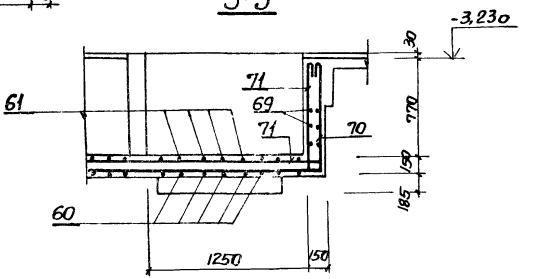

4-4

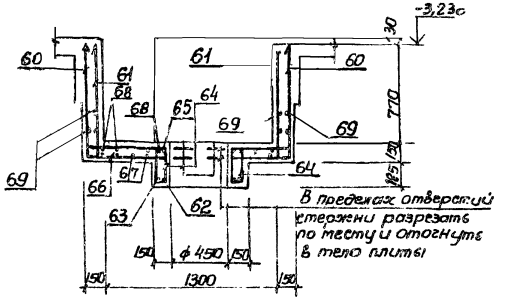

5-5

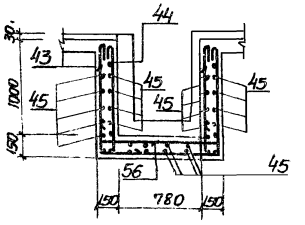

1. Защитный слой бетона для рабочей арматуры 15мм
2. Арматуру в обоих направлениях принять с шагом 150

6-6

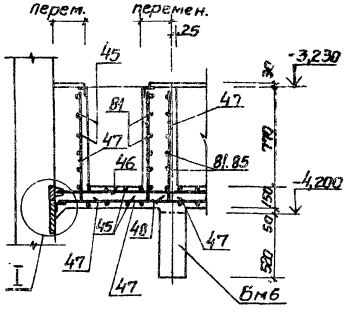

7-7

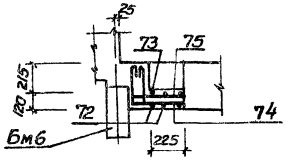

8-8

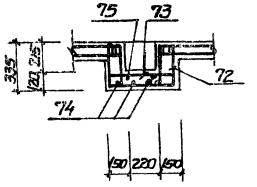

Привязан				ТП902-1-79.83 -КЖС			
	Нач.отд.	Шейко		Канализационная насосная станция производительностью 35-230 м³/ч, напором 11-48м	Стадия	Лист	Листов
	Н.контр.	Сокальская			Р	14	
	Гл.спец.	Постников					
	Рук.гр.	Мазалова		Перекрытие на отм. -3,200 РКМ 2. Лоток Лм 1. Общий вид и схема армирования	Госстрой СССР Союзводоканалниипроект Харьковский Водоканалпроект		
Инв.№	Ведущ.	Однорал					
	Инженер	Ромашова					

19303-01 17

Инв.№ подл. | Подпись и дата | Взам.инв.№

Альбом IV

Типовой проект 902-1-79.83

Инв. № подл. | Подпись и дата | Взам. инв. №

Ведомость деталей

Поз.	Эскиз
3	75 | 1460 | 75
4	195 | 850 | 195
5	125 | 850 | 125
6	115 | 1070 | 115
7	115 | 1270 | 115
8	115 | 1070 | 115
9	115 | 870 | 115
10	185 | 650-1870 | 75
11	185 | 550-2080 | 75
12	185 | 1800 | 75
13	185 | 1450 | 75
14	185 | 1085
15	185 | 1070 | 185
16	185 | 780-1180
17	2350-3100
18	115 | 1670 | 115
27	200 | 250
34	350 | 225 | 150 | 425
35	700 | 350
43	1120 | 1050 | 1120
44	1120 | 350
46	750-950
47	680-860 | 920
48	920 | 350
49	920 | 970
50	970 | 320
51	920 | 350
52	350 | 320 | 1400 | 1120
53	550
54	220 | 1120
55	1120 | 350
56	350 | 1050 | 350
57	670-870 | 1120

Поз.	Эскиз
58	670-870 | 350
59	350 | 1120
60	920 | 1570 | 920
61	920 | 1570 | 320 | 120 | 120 | 120
62	450 | ф480
63	450 | ф660
64	300 | 120 | 170 | 350
65	260 | 320 | ф480
66	480 | 320 | ф660
67	920 | 1520 | 920
68	120 | 920 | 1520 | 320 | 120 | 120
70	1750 | 920
71	1750 | 920 | 120 | 120
72	300 | 490 | 300
73	120 | 250 | 120 | 490 | 120 | 300 | 120 | 250
74	300 | 320
75	120 | 300 | 320 | 120
76	500 | 350
77	250 | 500 | 400 | 350
78	500 | 300 | 500 | 350
79	450
80	120 | 300 | 90° | 320 | 210 | 400 | 500
81	450 | 135° | 90° | 112° | 125 | 360
82	190 | 320 | 200
83	350 | 1200 | 190
84	200 | 600 | 500 | 320

Спецификация перекрытия РКм2 (начало)

Формат	Зона	Поз.	Обозначение	Наименование	Кол.	Примечание
						Масса, кг
				Плита Пм1 - шт.1		
				Сборочные единицы		
А4		1	902-1-79.83-КЖСИ-МС3	Изделие соединительное МС3	82	
		2		Уголок Б-70х4 ах5 ГОСТ 8510-72* Вст3кп2-1 ТУ14-1-3023-80	14 п.м	61.5
				Детали		
				ф10А-III ГОСТ5781-82		
Б4		3*		ℓ = 1610	7	0.99
Б4		4*		ℓ = 1240	11	0.77
				ф8А-III ГОСТ5781-82		
Б4		5*		ℓ = 1100	11	0.42
Б4		6*		ℓ = 1300	5	0.50
Б4		7*		ℓ = 1500	15	0.60
Б4		8*		ℓ = 1300	15	0.50
Б4		9*		ℓ = 1100	8	0.42
				ф10-А-III ГОСТ5781-82		
Б4		10*		ℓср = 1470	10	0.90
Б4		11*		ℓср = 1580	13	0.96
Б4		12*		ℓ = 2060	7	1.27
Б4		13*		ℓ = 1710	7	1.04
Б4		14*		ℓ = 1270	32	0.80
Б4		15*		ℓ = 1440	5	0.88
Б4		16*		ℓср = 1170	26	0.7
Б4		17*		ℓср = 2730	28	1.7
Б4		18*		ф8А-III ГОСТ5781-82 ℓ = 1900	12	0.73
Б4		19		ф12А-III ГОСТ5781-82 ℓ = 1700	4	1.51
Б4		20		ф6А-I ГОСТ5781-82 п.м.	27	5.99
				Балка Бм1 - шт.2		
				Сборочные единицы		
А4		21	-Кр5	Каркас плоский КР	6	
А4		22	-МС2	Изделие соединительное МС2	4	
А4		1	-МС3	Изделие соединительное МС3	4	

Формат	Зона	Поз.	Обозначение	Наименование	Кол.	Примечание
						Масса кг
				Детали		
Б4		23		ф6А-I ГОСТ5781-82 ℓ=180	12	0.04
				Балка Бм2 - шт.1		
				Сборочные единицы		
А4		24	902-1-79.83-КЖСИ-Кр5-01	Каркас плоский Кр6	3	
А4		22	-МС2	Изделие соединительное МС2	3	
А4		1	-МС3	Изделие соединительное МС3	2	
				Детали		
Б4		23		ф6А-I ГОСТ5781-82 ℓ=180	8	0.04
				Балка Бм3 - шт.2		
				Сборочные единицы		
А4		25	-Кр5-02	Каркас плоский Кр7	6	
А4		26	-С1	Сетка арматурная С1	2	
А4		22	-МС2	Изделие соединительное МС2	2	
А4		1	-МС3	Изделие соединительное МС3	2	
				Детали		
Б4		23		ф6А-I ГОСТ5781-82 ℓ=180	12	0.04
Б4		27*		ф10А-III ГОСТ5781-82 ℓ=450	6	0.28
				Балка Бм4 - шт.1		
				Сборочные единицы		
А4		28	-Кр5-03	Каркас плоский Кр8	3	
А4		22	-МС2	Изделие соединительное МС2	2	
А4		1	-МС3	Изделие соединительное МС3	1	
				Детали		
Б4		23		ф6А-I ГОСТ5781-82 ℓ=180	8	0.04

*Поз. 3-18, 27 см. ведомость деталей

Привязан

Инв. №

Нач. отд.	Шейко		
Н. контр.	Сокольская		
Гл. спец.	Пастников		
Рук. гр.	Мазалева		
Ведущ. инж.	Однорал		
Инженер	Филиппова		

ТП 902-1-79.83-КЖС

Канализационная напорная станция производительностью 35-230 м³/ч, напором 11-48 м

Перекрытие на отм. -3.200 РКм2. Спецификация (начало)

Стадия	Лист	Листов
Р	15	

Госстрой СССР Союзводоканалниипроект Харьковский Водоканалпроект

Спецификация перекрытия РК м2 (окончание)

Формат	Зона	Поз.	Обозначение	Наименование	Кол.	Примечание
						Масса, кг
				Балка Бм5-шт.2		
				Сборочные единицы		
А4		29	902-1-79.83-КЖСИ-Кр5-04	Каркас плоский Кр9	6	
А4		30	-С1-01	Сетка арматурная С2	4	
				Детали		
Б4		23		ф6А-I ГОСТ 5781-82 ℓ=180	12	0.04
Б4		27*		ф10А-III ГОСТ 5781-82 ℓ=450	12	0.28
				Балка Бм6-шт.2		
				Сборочные единицы		
А4		31	-Кр5-05	Каркас плоский Кр10	6	
А4		32	-С1-02	Сетка арматурная С3	4	
				Детали		
Б4		23		ф6А-I ГОСТ 5781-82 ℓ=180	12	0.04
Б4		27*		ф10А-III ГОСТ 5781-82 ℓ=450	12	0.3
				Балка Бм7-шт.1		
				Сборочные единицы		
А4		33	-Кр5-06	Каркас плоский Кр11	3	
А4		30	-С1-01	Сетка арматурная С2	1	
А4		1	-МС3	Изделие соединительное МС3	2	
				Детали		
Б4		23		ф6А-I ГОСТ 5781-82 ℓ=180	6	0.03
Б4		27*		ф10А-III ГОСТ 5781-82 ℓ=450	3	0.28
				Балка Бм8-шт.1		
Б4		34*		ф6А-I ГОСТ 5781-82 ℓ=1150	4	0.25
Б4		35*		ф14А-III ГОСТ 5781-82 ℓ=1050	3	1.27
Б4		36		ф10А-I ГОСТ 5781-82 ℓ=700	3	0.43
				Колонна Км1-шт.4		
				Сборочные единицы		
А4		37	-Кр5-07	Каркас плоский Кр12	8	
				Детали		
Б4		38		ф6А-I ГОСТ 5781-82 ℓ=230	128	0.1
				Лоток ЛТм1-шт.1		
				Сборочные единицы		
				Изделия закладные		
		39	1.400-15 Вып.I, 550-07	МН 556	п.м. 13	
		40	1.400-15 Вып.I, 150-06	МН 134-1	2	
А4		41	902-1-79.83-КЖСИ-МН1	МН 1	2	
А4		42	-МН2	МН 2	1	
				Детали		
				ф8А-I ГОСТ 5781-82		
Б4		43*		ℓ=3390	3	1.34
Б4		44*		ℓ=1570	3	0.62
Б4		45		п.м.	63	24.89
Б4		46*		ф8А-III ГОСТ 5781-82 ℓср=650	7	0.25
Б4		47*		ф8А-I ГОСТ 5781-82 ℓ=1680	14	0.65
Б4		48*		ф8А-III ГОСТ 5781-82 ℓср=1700	7	0.67
Б4		49*		ф8А-I ГОСТ 5781-82 ℓ=1990	3	0.79
Б4		50*		ℓ=1390	3	0.54
Б4		51*		ℓ=1370	3	0.53
Б4		52*		ℓ=3290	3	1.28
Б4		53*		ℓ=650	3	0.26
Б4		54*		ℓ=1440	3	0.57
Б4		55*		ℓ=1570	3	0.61
Б4		56*		ℓ=1850	3	0.72
Б4		57*		ф8А-III ГОСТ 5781-82 ℓ=1890	3	0.73
Б4		58*		ℓ=1120	3	0.44
Б4		59*		ℓ=1470	3	0.57
				ф12АIII ГОСТ 5781-82		
Б4		60*		ℓ=3410	18	3.03
Б4		61*		ℓ=3890	18	3.45
Б4		62*		ℓ=1200	4	1.07
Б4		63*		ℓ=1490	4	1.32
Б4		64*		ф6А-I ГОСТ 5781-82 ℓ=940	24	0.21
Б4		65*		ф12А-III ГОСТ 5781-82 ℓ=1340	6	1.19
				ф12АIII ГОСТ 5781-82		
Б4		66*		ℓ=1590	6	1.41
Б4		67*		ℓ=3360	12	2.98
Б4		68*		ℓ=3840	12	3.41
Б4		69		ф8АI ГОСТ 5781-82 п.м.	125	49.4
				ф12А-III ГОСТ 5781-82		
Б4		70*		ℓ=2670	6	2.37
Б4		71*		ℓ=2910	6	2.60
				ф8АI ГОСТ 5781-82		
Б4		72*		ℓ=1190	6	0.47
Б4		73*		ℓ=2170	6	0.85
Б4		74*		ℓ=720	4	0.28
Б4		75*		ℓ=960	4	0.37
				ф10А-I ГОСТ 5781-82		
Б4		76*		ℓ=980	6	0.60
Б4		77*		ℓ=1380	6	0.84
Б4		78*		ℓ=1430	12	0.88
Б4		78*		ℓ=580	6	0.36
Б4		80*		ℓ=1770	6	1.07
Б4		81*		ℓ=1040	6	0.63
Б4		82*		ℓ=820	6	0.51
Б4		83*		ℓ=1870	6	1.14
Б4		84*		ℓ=1750	6	1.06

Ведомость расхода стали на элемент, кг

Марка элемента	Изделия арматурные											Изделия закладные											
	Арматура класса										Всего	Арматура класса						Прокат марки					
	A-I				A-III							A-I		A-III				Вст 3кп2					
	ГОСТ 5781-82				ГОСТ 5781-82							ГОСТ 5781-82		ГОСТ 5781-82				ГОСТ 8240-72		ГОСТ 103-76			
	ф6	ф8	ф10	Итого	ф8	ф10	ф12	ф14	ф16	Итого		ф6	Итого	ф8	ф10	Итого	Г18	Итого	6×150-8×100-10×200				
РК м2	94.8	115.7	49.1	239.6	47.4	158.3	254.4	3.8	266.3	730.2	969.8	1.3	1.3	1.8	4.4	6.2	13.9	13.9	4.2	3.41	94.0		

Продолжение ведомости

Вст 3кп2-1						Всего	Общий расход
ГОСТ 82-70*		ГОСТ 8509-72*					
8×650	Итого	L63×6	L70×6		Итого		
34.7	136.3	62.4	61.5		123.9	281.6	1251.4

Альбом IV

Типовой проект 902-1-79.83

Инв.№ подл. | Подпись и дата | Взам. инв.№

Привязан

Инв.№

Нач.отд.	Шейка	
Н.контр.	Сакольская	
Гл.спец.	Постникова	
Рук.гр.	Мазалова	
Вед.инж.	Одноралова	
Инженер	Филиппова	

ТП 902-1-79.83-КЖ

Канализационная насосная станция производительностью 35-230 м³/ч, напором 11-48 м

Стадия: Р | Лист: 16 | Листов:

Перекрытие на отм.-3,200 РК м2. Спецификация (окончание)

Госстрой СССР Союзводоканалниипроект Харьковский Водоканалпроект

19303-01 19

Альбом IV

Типовой проект 902-1-79.83

Ведомость рабочей документации основного комплекта марки КМ

Лист	Наименование	Примечание
1.	Общие данные	
2.	Схема расположения лестниц и переходных площадок (начало)	
3.	Схема расположения лестниц и переходных площадок (окончание)	

Ведомость ссылочных и прилагаемых документов

Обозначение	Наименование	Примечание
	Ссылочные документы	
	Стальные лестницы, переходные площадки ограждения	
1.459-2 вып. 1,2		

1. Разработку чертежей металлоконструкций производить согласно СНиП II-23-81 „Стальные конструкции. Нормы проектирования."

2. Соединения стальных элементов предусматривать ручной электродуговой сваркой ГОСТ 5264-80.

3. Все сварные швы выполняются электродами типа Э42 и Э42А ГОСТ 9467-75.

4. Предусмотреть антикоррозионную защиту металлоконструкций, произвести очистку поверхности стальных конструкций по требованию. ГОСТы 9.402-80 четвертой степени и окраску лакокрасочными материалами группы I согласно СНиП II-28-73* „Защита строительных конструкций от коррозий."

Типовой проект разработан в соответствии с действующими нормами и правилами

Гл. инженер проекта Еременко

Техническая спецификация металла

Вид профиля и ГОСТ, ТУ	Марка металла и ГОСТ	Обозначение и размер профиля, мм	№ п.п.	Код: Марка металла	Код: Вид профиля	Код: Размер профиля	Количество, шт.	Длина, мм	Масса металла по элементам, т: Лестницы	Площадки	Ограждения	Общая масса, т	Масса потребности в металле по кварталам: I	II	III	IV	
1	2	3	4	5	6	7	8	9	10	11	12	13	14	15	16	17	18
Швеллеры ГОСТ 8240-72	ВСт3 кп2-1 ТУ14-1-3023-80	Швеллер [14 ГОСТ 8240-72 / ВСт3кп2-1 ТУ14-1-3023-80	1							0,38		0,38					
	Итого		2	11240						0,38		0,38					
Всего профиля			3		26166					0,38		0,38					
Сталь прокатная угловая равнополочная ГОСТ 8509-72*	ВСт3 кп2-1 ТУ14-1-3023-80	Уголок Б-100×10-В ГОСТ 8509-72 / ВСт3кп2-1 ТУ14-1-3023-80	4							0,04		0,04					
	Итого		5	11240						0,04		0,04					
Всего профиля			6		21113					0,04		0,04					
Сталь листовая рифленая ГОСТ 8568-77*	БСт3 кп ГОСТ 380-71*	Рулон ромбик-4,0×1000 / БСт3кп ГОСТ 8568-77*	7							0,20		0,20					
	Итого		8	11240						0,20		0,20					
Всего профиля			9		71315					0,20		0,20					
Сталь листовая ГОСТ 82-70*	ВСт3 кп2-1 ТУ14-1-3023-80	Лист 5 б ГОСТ 82-70* / ВСт3кп2-1 ТУ14-1-3023-80	10							0,02		0,02					
		Лист 6 б ГОСТ 82-70* / ВСт3кп2-1 ТУ14-1-3023-80	11							0,04		0,04					
	Итого		12	11240						0,06		0,06					
Всего профиля			13		71110					0,06		0,06					
Метизы Болты ГОСТ 7798-70*	ВСт3 кп2 ГОСТ 380-71*	Болт М12×45.58 ГОСТ 7798-70*	14							0,002		0,002					
	Итого		15	11240						0,002		0,002					
Всего профиля			16							0,002		0,002					
Итого масса металла			17							0,68		0,68					
Площадки, лестницы и ограждения	ВСт3 кп2		18						0,36	0,56	0,19	1,11					
Всего масса металла			19						0,36	1,24	0,19	1,79					
В том числе по маркам	ВСт3 кп2-1		20							0,48		0,48					
	ВСт3 кп2		21						0,36	0,56	0,19	1,11					
	БСт3 кп		22							0,2		0,2					

Ведомость металлоконструкций по видам профилей

Наименование конструкций по номенклатуре прейскуранта 01-18	Позиции по чертежу	№ п.п.	Код конструкции	Масса конструкции, т: Всего стали (табличной)	по видам профилей стали: Болты и шпильки	Группа 1	Среднеуглеродистая	Низкоуглеродистая	Толстолистовая	Универсальная	Толстолистовая	Гнутые и гнутосварные	Трубы	Прочие	Всего	Количество шт.	Серия типовых конструкций
Лестницы		1	526242			0,02			0,17			0,17			0,36		
Площадки		2	526243		0,38	0,11			0,59			0,16			1,24		
Ограждения		3	526244					0,03				0,16			0,19		1.459-2, Вып. 1,2
Итого					0,38	0,13		0,03	0,64			0,49			1,79		

Привязан

Инв.№

ТП 902-1-79.83 -КМ

Нач.отд.	Шейко		
Н. контр.	Сокольская		
Гл. спец.	Постников		
Рук. гр.	Назалова		
Вед. инж.	Обморок		
Инж.	Филиппова		

Канализационная насосная станция производительностью 35-230 м³/ч напором 11-48 м

Общие данные

Стадия	Лист	Листов
Р	1	3

Госстрой СССР Союзводоканалпроект Харьковский водоканалпроект

19303-01 20

Инв.№ подл. | Подпись и дата | Взам.инв.№

Альбом IV

Типовой проект 902-1-79.83

Схема расположения лестниц и лестничных площадок

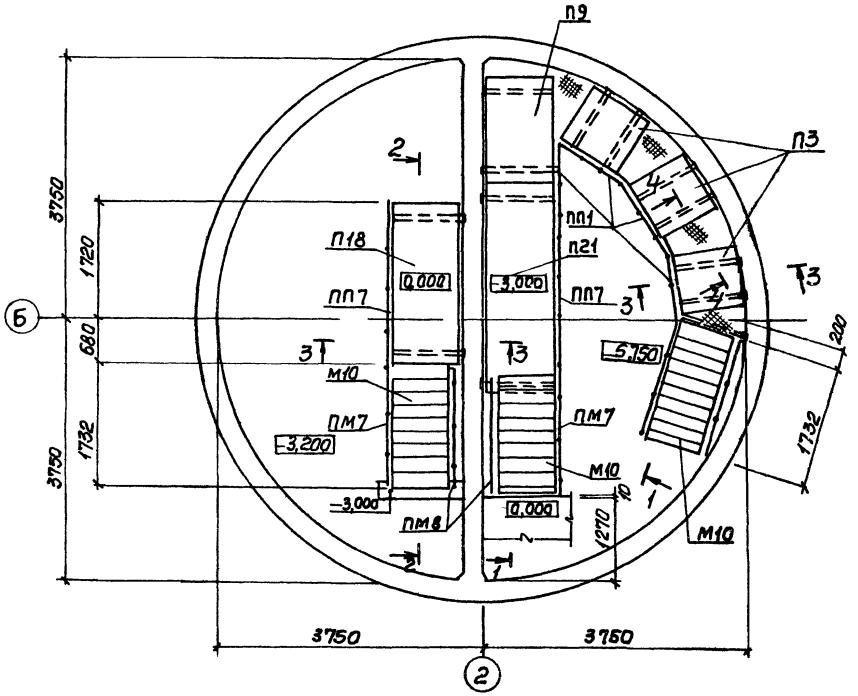

1–1

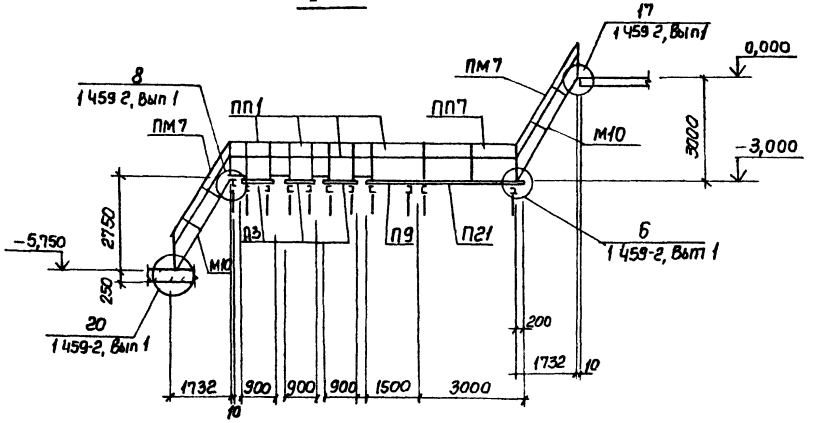

2–2

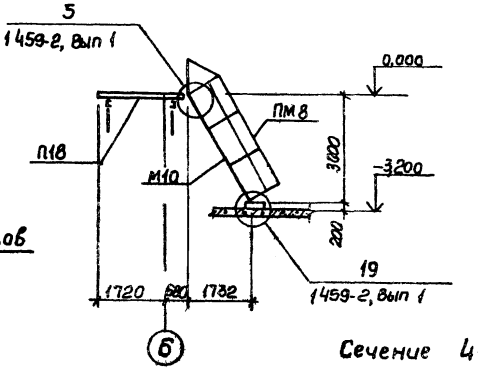

3–3

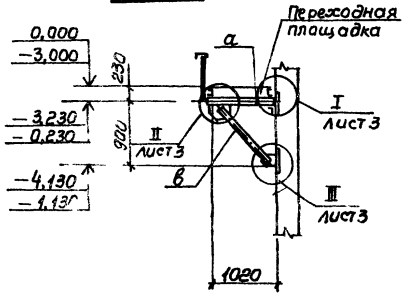

Сечение 4-4 см лист 3

Схема расположения балок

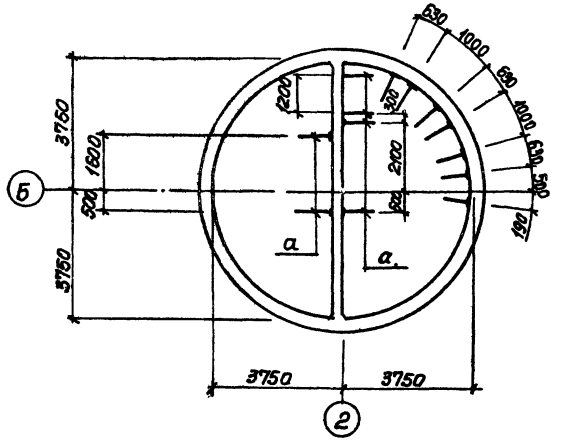

Схема расположения каналов на отм -2,700

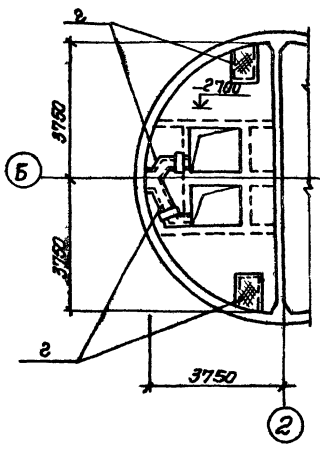

Привязан				ТП 902-1-79.83 – КМ		
	Нач.отд	Шейко		Канализационная насосная станция производительностью 35-230 м³/ч напорам 11-48 м.	Стадия	Лист	Листов
	Н.контр	Сокольская			Р	2	
	Гл.спец	Постников		Схема расположения лестниц и переходных площадок (начало)	Госстрой СССР Союзводоканалниипроект Харьковский Водоканалпроект		
	Рук.гр	Мазалова					
	Вед.инж	Санарал					
Инв.№	Инж	Филиппова					

Инв.№ подл. | Подпись и дата | Взам.инв.№

19303-01 21

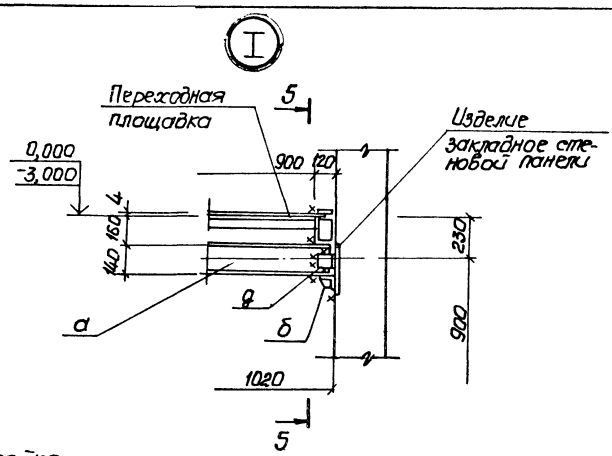

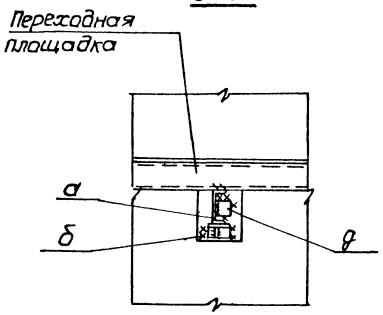

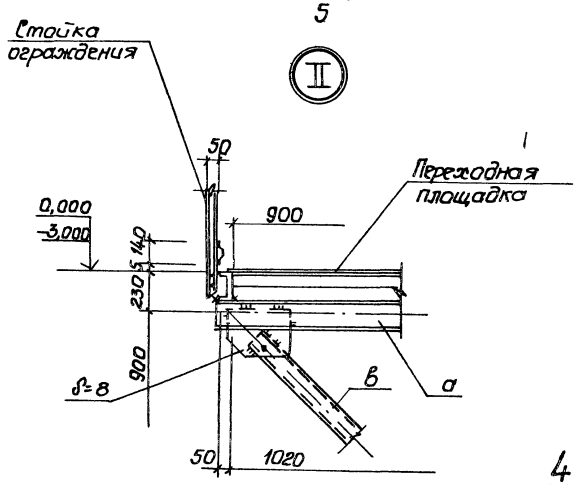

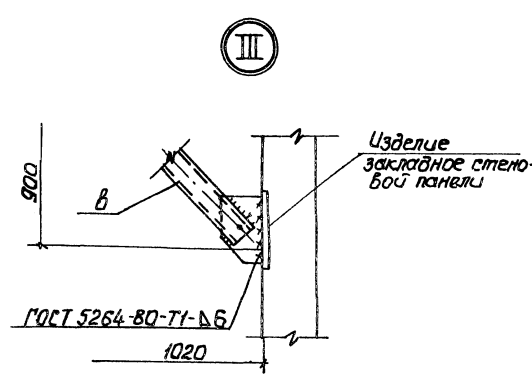

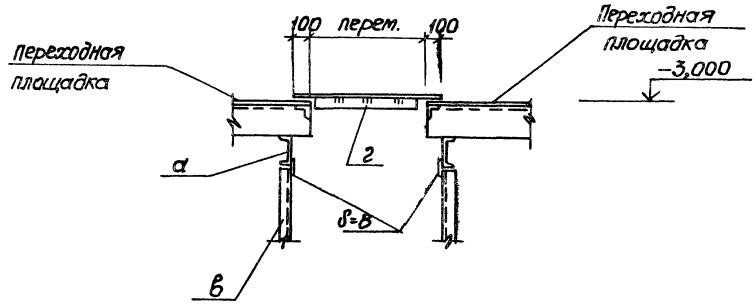

Ведомость элементов

Марка	Сечение эскиз	Поз.	Состав	Опорные усилия M тс·м	N тс	Q тс	Группа конструкции	Марка металла	Примечание
а	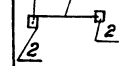	1	⊏14		1,8	1,3		Вст3кп2-1	
		2	δ=8					Вст3кп2	
		3	М12						
б	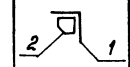	1	L 100×8		1,8	1,3		Вст3кп2-1	
		2	δ=8					Вст3кп2	
в	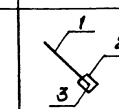	1	⊏14		1,8	1,8		Вст3кп2-1	
		2	δ=8						
		3	М12						
г	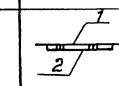	1	рифл. ст δ=4	Конструктивно			IV	Вст3кп2	
		2	-50×6						
д	L		L 100×8		1,8	1,3		Вст3кп2-1	
П3	1.459-2		Вып.2,л.27	шт.3					
П12	1.459-2		Вып.2,л.30	шт.1					
П18	1.459-2		Вып.2,л.32	шт.1					
П21	1.459-2		Вып.2,л.33	шт.1					
ПП1	1.459-2		Вып.2,л.75	шт.4				Вст3кп2	
ПП7	1.459-2		Вып.2,л.77	шт.2					
ПМ7	1.459-2		Вып.2,л.57	шт.3					
ПМ8	1.459-2		Вып.2,л.57	шт.3					
М10	1.459-2		Вып.2,л.21	шт.3					

Инв.№ подл. | Подпись и дата | Взам.инв.№

Привязан

Инв.№

Нач.отд.	Шейко	
Н.контр.	Окольская	
Гл.спец.	Постников	
Рук.гр.	Мазалова	
Гл.инж.	Однорал	
Инж.	Филиппова	

ТП 902-1-7983-КМ

Канализационная насосная станция производительностью 35-230 м³/ч напором 11-48м

Схема расположения лестниц и переходных площадок (окончание)

Стадия	Лист	Листов
Р	3	

Госстрой СССР Союзводоканалниипроект Харьковский Водоканалпроект

Инв. № подл. | Подпись и дата | Взам. инв. №

ТИПОВОЙ ПРОЕКТ 902-1-79.83

КАНАЛИЗАЦИОННАЯ НАСОСНАЯ СТАНЦИЯ ПРОИЗВОДИТЕЛЬНОСТЬЮ 35-230 м³/ч НАПОРОМ 11-48 м ПРИ ГЛУБИНЕ ЗАЛОЖЕНИЯ ПОДВОДЯЩЕГО КОЛЛЕКТОРА 4 м

АЛЬБОМ IV

ИЗДЕЛИЯ

Привязан

Инв. №

Инв. № подл. | Подпись и дата | Взам. инв. №

Обозначение	Наименование	Стр.	Примечание
902-1-79.83 КЖИ-ДО	Опись документов		
-ТО	Техническое описание	22	
-КР1	Каркас плоский КР (КР1, КР2)	22	
-КР5	Каркас плоский КР (КР5-КР12)	23	
-КР5 СБ	Каркас плоский КР (КР5-КР12) Сборочный чертеж	23	
-КР3	Каркас плоский КР (КР3, КР4)	23	
-С1	Сетка арматурная С (С1-С3)	24	
-С1 СБ	Сетка арматурная С (С1-С3) Сборочный чертеж	24	
-МН1	Изделие закладное МН1	24	
-МН2	Изделие закладное МН2	24	
-МС1	Изделие соединительное МС1	25	
-МС2	Изделие соединительное МС2	25	
-МС3	Изделие соединительное МС3	25	

Привязан

Инв. №

Нач. отд.	Шейко		
Н. контр.	Сокольская		
Гл. спец.	Постников		
Рук. гр.	Мазалова		
Вед. инж.	Однорал		
Инженер	Самойлова		

ТП 902-1-79.83 КЖИ-ДО

Опись документов

Стадия	Лист	Листов
Р		1

Госстрой СССР Союзводоканалпроект Харьковский Водоканалпроект

Формат А4

Инв. № подл. | Подпись и дата | Взам. инв. №

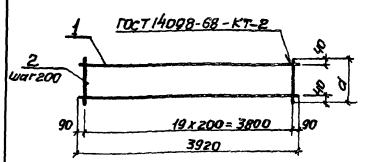

			Обозначение	Наименование	Кол.	Примечание
				Документация		Масса, кг
Р4			902-1-79.83-КЖСИ-ТО	Техническое описание		
				Детали		
Б4		1		ф12 А-III ГОСТ 5781-82, е=3980	2	3.5
				Переменные данные для исполнений		
				902-1-79.83 КЖСИ-КР1		
				Детали		
Б4		2		ф6 А-I ГОСТ 5781-82, е=280	20	0.06
				902-1-79.83-КЖСИ-КР1-01 (кпр)		
				Детали		
Б4		2		ф8 А-I ГОСТ 5781-82, е=180	20	0.07

Обозначение	Марка	а, мм	Масса, кг
902-1-79.83-КЖСИ-КР1	КР1	280	8.2
-01	КР2	180	8.4

Привязан

Инв. №

Нач. отд.	Шейко		
Н. контр.	Сокольская		
Гл. спец.	Постников		
Рук. гр.	Мазалова		
Вед. инж.	Однорал		
Инженер	Самойлова		

ТП 902-1-79.83-КЖСИ-КР1

Каркас плоский КР (КР1, КР2)

Стадия	Масса	Масштаб
Р	Ст.	—
	табл.	

Лист	Листов 1

Госстрой СССР Союзводоканалпроект Харьковский Водоканалпроект

Формат А4

Копир. Щербакова

Инв. № подл. | Подпись и дата | Взам. инв. №

Техническое описание к изготовлению арматурных и закладных изделий

1. Плоские арматурные изделия следует изготовлять при помощи контактной точечной сварки в соответствии с ГОСТ 14098-68.
2. Качество арматурных изделий должно удовлетворять требованиям ГОСТ 10922-75.
3. Размеры сеток и каркасов даны по осям и торцам стержней.
4. Сварку производить в соответствии с ГОСТ 19292-73 „Соединения сварных элементов закладных деталей сборных железобетонных конструкций" и СН393-78.
5. Сварку тавровых соединений круглых стержней с листовым прокатом закладных изделий выполнять под слоем флюса.
6. Материал прокатной стали закладных изделий принять марки Вст3кп2-1 для сварных конструкций по ТУ14-1-3023-80 и Вст3кп2 по ГОСТ 535-79* Толщину сварных швов принять по наименьшей толщине свариваемых элементов.

Привязан

Инв. №

Нач. отд.	Шейко		
Н. контр.	Сокольская		
Гл. спец.	Постников		
Рук. гр.	Мазалова		
Вед. инж.	Однорал		
Инженер	Самойлова		

ТП 902-1-79.83-КЖСИ-ТО

Техническое описание

Стадия	Лист	Листов
Р		1

Госстрой СССР Союзводоканалпроект Харьковский Водоканалпроект

Формат А4

1603-01-23

Типовой проект 902-1-7983.86.ПМ

Формат	Зона	Поз.	Обозначение	Наименование	Кол. на испол. 902-1-7983-КЖЦ-КР5-									Примечание
					-	01	02	03	04	05	06	07		Масса, кг
				Документация										
А2			902-1-7983-КЖЦ-ТО	Техническое описание										
А4			-КЖЦ-КР5 СБ	Сборочный чертеж										
				Детали										
БЧ		1		ф16А-III ГОСТ 5781-82										
				ℓ=2030	2									3,21
				ℓ=3100		2								4,9
				ℓ=2250			2							3,56
				ℓ=2950				2						4,66
				ℓ=1300					2					2.05
				ℓ=1250						2				1,97
				ℓ=1040							2			1,64

Привязан

Инв.№

Нач.отд.	Шейко	
Н.контр.	Окрольская	
Гл.спец.	Поспикоп	
Рук.гр.	Мазалова	
Вед.инж.	Однорал	
Инж.	Ясинская	

ТП 902-1-7983-КЖЦ-КР5

Каркас плоский КР (КР5 - КР12)

Стадия	Лист	Листов
Р		2

Госстрой СССР Союзводоканалмонтажпроект Харьковский Водоканалпроект

Формат А4

Инв.№ подл. | Подпись и дата | Взам. инв.№

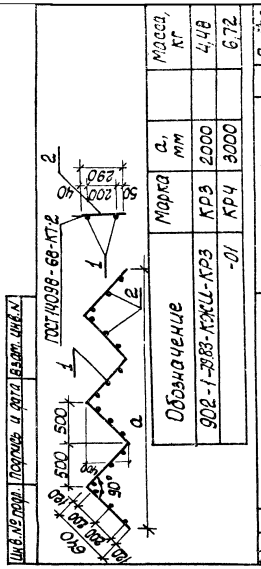
ГОСТ 14098-68-КТ-2
1
2
а
500
500
30°
90
90
90

Инв. № подл. | Подпись и дата | Взам. инв. №

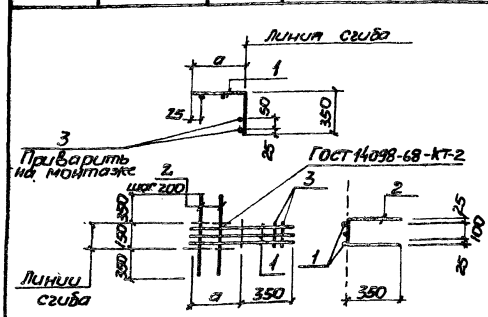

Обозначение	Марка изделия	a мм	Масса, кг
902-1-79.83-КЖИ-С1	С1	600	3,2
-01	С2	450	2,57
-02	С3	500	2,72

Привязан

Инв. №

Нач. отд.	Шейко	
Н. контр.	Сокольская	
Гл. спец.	Постников	
Рук. гр.	Мазалова	
Вед. инж.	Однорал	
Инженер	Ясинская	

ТП902-1-79.83-КЖИ-С1 СБ

Сетка арматурная С(С1-С3). Сборочный чертеж

Стадия	Масса	Масштаб
Р	см. табл.	—

Лист | Листов 1

Госстрой СССР Союзводоканалниипроект Харьковский Водоканалпроект

Формат А4

Инв. № подл. | Подпись и дата | Взам. инв. №

Типовой проект 902-1-79.83 Альбом I

Формат	Зона	Поз.	Обозначение	Наименование	Кол. на исполн. 902-1-79.83-КЖИ-С1						Примечание
					-	01	02				Масса, кг
				Документация							
А4			902-1-79.83-КЖИ-ТО	Техническое описание							
А4			-С1-СБ	Сборочный чертеж							
				Детали							
Б4		1		ф12А-III ГОСТ 5781-82							
				ℓ=950	3						0,85
				ℓ=800		3					0,71
				ℓ=850			3				0,76
Б4		2		ф6А-I ГОСТ 5781-82							
				ℓ=850	3	2	2				0,2
				ℓ=150	2	2	2				0,03

С1	2	3	2
С2	2	2	2
С3	2	2	2

Привязан

Инв. №

Нач. отд.	Шейко	
Н. контр.	Сокольская	
Гл. спец.	Постников	
Рук. гр.	Мазалова	
Вед. инж.	Однорал	
Инженер	Ясинская	

ТП 902-1-79.83-КЖИ-С1

Сетка арматурная С(С1-С3)

Стадия	Лист	Листов
Р	1	1

Госстрой СССР Союзводоканалниипроект Харьковский Водоканалпроект

Формат А4

Инв. № подл. | Подпись и дата | Взам. инв. №

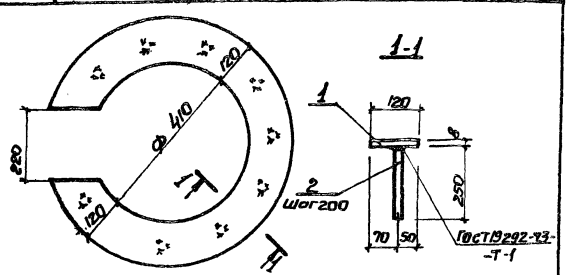

Формат	Зона	Поз.	Обозначение	Наименование	Кол.	Примечание
				Документация		
А4			902-1-79.83-КЖИ-ТО	Техническое описание		
				Детали		
Б4		1		Полоса 6 8х650 ГОСТ 82-70* Вст3кп2-1ТУ14-1-3023-80		
				ℓ=650	1	17,33кг
Б4		2		ф10А-III ГОСТ 5781-82 ℓ=250	11	0,2кг

Инв. № подл. | Подпись и дата | Взам. инв. №

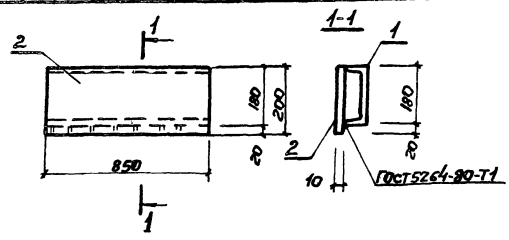

Формат	Зона	Поз.	Обозначение	Наименование	Кол.	Примечание
				Документация		
А4			902-1-79.83-КЖИ-ТО	Техническое описание		
				Детали		
Б4		1		Швеллер 18 ГОСТ 8240-72 Вст3кп2-1ТУ14-1-3023-80		
				ℓ=850	1	13,86кг
Б4		2		Полоса 6 10х200 ГОСТ 82-70* Вст3кп2-1 ТУ14-1-3023-80		
				ℓ=850	1	13,35кг.

Привязан

Инв. №

Нач. отд.	Шейко	
Н. контр.	Сокольская	
Гл. спец.	Постников	
Рук. гр.	Мазалова	
Вед. инж.	Однорал	
Инж.	Ясинская	

ТП 902-1-79.83-КЖИ-Мн1

Изделие закладное Мн1

Стадия	Масса	Масштаб
Р	19,53	—

Лист | Листов 1

Госстрой СССР Союзводоканалниипроект Харьковский Водоканалпроект

Формат А4

Привязан

Инв. №

Нач. отд.	Шейко	
Н. контр.	Сокольская	
Гл. спец.	Постников	
Рук. гр.	Мазалова	
Вед. инж.	Однорал	
Инж.	Ясинская	

ТП902-1-79.83-КЖИ-Мн2

Изделие закладное Мн2

Стадия	Масса	Масштаб
Р	27,2	—

Лист | Листов 1

Госстрой СССР Союзводоканалниипроект Харьковский Водоканалпроект

Формат А4

Копир. Щербакова

Инв.№ подл. | Подпись и дата | Взам. инв.№

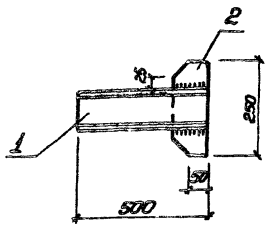

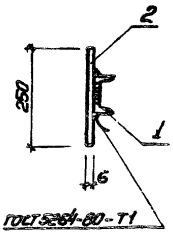

Формат	Зона	Поз.	Обозначение	Наименование	Кол.	Примечание
				Документация		
А4			902-1-79.83 - КЖИ-ТО	Техническое описание		
				Детали		
Б4		1		Швеллер 10 ГОСТ 8240-72 Ст3кп2-1-ТУ14-1-3023-80		
				ℓ=500	1	4,3
Б4		2		Полоса Б2 6×100 ГОСТ 103-76 Ст3кп2 ГОСТ 535-79*		
				ℓ=250	1	1,0

Привязан

Инв.№

Нач.отд.	Шейко		
Н.контр.	Соколовская		
Гл.спец.	Постников		
Рук.гр.	Мазалова		
Вед.инж.	Однорал		
Инж.	Самойлова		

ТП 902-1-79.83 -КЖИ-МС1

Изделие соединительное МС1

Стадия	Масса	Масштаб
Р	5,3	—
Лист	Листов 1	

Госстрой СССР Союзводоканалниипроект Харьковский Водоканалпроект

Формат А4

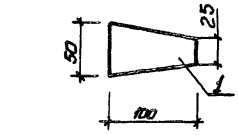

Формат	Зона	Поз.	Обозначение	Наименование	Кол.	Примечание
				Документация		
А4			902-1-79.83 - КЖИ-ТО	Техническое описание		
				Детали		
Б4		1		Полоса Б2 8×100 ГОСТ 103-76 Ст3кп2 ГОСТ 535-79*		
				ℓ=50	1	0,31 кг

Привязан

Инв.№

Нач.отд.	Шейко		
Н.контр.	Соколовская		
Гл.спец.	Постников		
Рук.гр.	Мазалова		
Вед.инж.	Однорал		
Инж.	Ясинская		

ТП 902-1-79.83 -КЖИ-МС3

Изделие соединительное МС3

Стадия	Масса	Масштаб
Р	0,31	—
Лист	Листов 1	

Госстрой СССР Союзводоканалниипроект Харьковский Водоканалпроект

Формат А4

Инв.№ подл. | Подпись и дата | Взам. инв.№

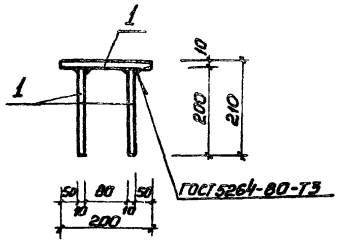

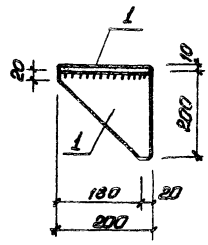

Формат	Зона	Поз.	Обозначение	Наименование	Кол.	Примечание
				Документация		
А4			902-1-79.83 -КЖИ-ТО	Техническое описание		
				Детали		
Б4		1		Б1 10×200 ГОСТ 103-76 Ст3кп2-ГТУ14-1-3023-80		
				ℓ=200	1	3,14 кг

Привязан

Инв.№

Нач.отд.	Шейко		
Н.контр.	Соколовская		
Гл.спец.	Постников		
Рук.гр.	Мазалова		
Вед.инж.	Однорал		
Инж.	Самойлова		

ТП 902-1-79.83 -КЖИ-МС2

Изделие соединительное МС2

Стадия	Масса	Масштаб
Р	3,14	—
Лист	Листов 1	

Госстрой СССР Союзводоканалниипроект Харьковский Водоканалпроект

Копир. Предко

Формат А4

Инв.№ подл. | Подпись и дата | Взам. инв.№

gost.e-ecolog.ru