ТИПОВОЙ ПРОЕКТ

904-1-52.83

КОМПРЕССОРНАЯ СТАНЦИЯ

АВТОМАТИЗИРОВАННАЯ

НА 4(2) ПОРШНЕВЫХ КОМПРЕССОРА 4ВМ10-120/9

ПРОИЗВОДИТЕЛЬНОСТЬЮ

480(240) м³/мин ВОЗДУХА,

ДЛЯ БЛОКИРОВАНИЯ С ТУРБОКОМПРЕССОРНЫМИ СТАНЦИЯМИ

4(3)К-500А и 6(4)К-250А

АЛЬБОМ 5

АРХИТЕКТУРНО-СТРОИТЕЛЬНАЯ И САНТЕХНИЧЕСКАЯ ЧАСТИ

8383/5
ц. 6. 38

gost.e-ecolog.ru

ЦЕНТРАЛЬНЫЙ ИНСТИТУТ ТИПОВОГО ПРОЕКТИРОВАНИЯ
ГОССТРОЯ СССР
КИЕВСКИЙ ФИЛИАЛ
г. Киев-57 ул. Эжена Потье № 12

28/5
Заказ № 18 Инв. № 8383/5 Тираж 120

Сдано в печать 2/5 1984г Цена 6-38

ТИПОВОЙ ПРОЕКТ 904-1-52.83

КОМПРЕССОРНАЯ СТАНЦИЯ АВТОМАТИЗИРОВАННАЯ НА 4(2) ПОРШНЕВЫХ КОМПРЕССОРА 4ВМ10-120/9 ПРОИЗВОДИТЕЛЬНОСТЬЮ 480(240) м³/мин ВОЗДУХА

ДЛЯ БЛОКИРОВАНИЯ С ТУРБОКОМПРЕССОРНЫМИ СТАНЦИЯМИ 4(3)К-500А и 6(4)К-250А

АЛЬБОМ 5

СОСТАВ ПРОЕКТА:

АЛЬБОМ 1	ТЕХНОЛОГИЧЕСКАЯ ЧАСТЬ	АЛЬБОМ 6	СТРОИТЕЛЬНЫЕ КОНСТРУКЦИИ И ИЗДЕЛИЯ.
АЛЬБОМ 2	ЭЛЕКТРОТЕХНИЧЕСКАЯ ЧАСТЬ	АЛЬБОМ 7	НЕСТАНДАРТИЗИРОВАННОЕ ОБОРУДОВАНИЕ ТЕХНОЛОГИЧЕСКАЯ ЧАСТЬ.
АЛЬБОМ 3	АВТОМАТИЗАЦИЯ И КИП. ЧЕРТЕЖИ	АЛЬБОМ 8	ЗАКАЗНЫЕ СПЕЦИФИКАЦИИ ДЛЯ 4 КОМПРЕССОРОВ
АЛЬБОМ 4	АВТОМАТИЗАЦИЯ И КИП. ЗАДАНИЕ ЗАВОДУ ИЗГОТОВИТЕЛЮ	АЛЬБОМ 9	ЗАКАЗНЫЕ СПЕЦИФИКАЦИИ ДЛЯ 2 КОМПРЕССОРОВ
АЛЬБОМ 5	АРХИТЕКТУРНО-СТРОИТЕЛЬНАЯ И САНТЕХНИЧЕСКАЯ ЧАСТИ	АЛЬБОМ 10	СМЕТЫ ДЛЯ 4 КОМПРЕССОРОВ И ВЕДОМОСТИ ПОТРЕБНОСТИ В МАТЕРИАЛАХ
		АЛЬБОМ 11	СМЕТЫ ДЛЯ 2 КОМПРЕССОРОВ И ВЕДОМОСТИ ПОТРЕБНОСТИ В МАТЕРИАЛАХ

ПРИМЕНЕННЫЕ МАТЕРИАЛЫ: ТИПОВОЙ ПРОЕКТ 904-1-49 „ШУМОГЛУШИТЕЛИ КОМПРЕССОРНЫХ СТАНЦИЙ". АЛЬБОМЫ 1, 5 (РАСПРОСТРАНЯЕТ КИЕВСКИЙ ФИЛИАЛ ЦИТП)

РАЗРАБОТАН ГОСУДАРСТВЕННЫМИ ПРОЕКТНЫМИ ИНСТИТУТАМИ:

ГИПРОСТРОЙДОРМАШ; АЛЬБОМЫ 1,2,3,4,7,8,9,10,11

РОСТОВСКИЙ ПРОМСТРОЙНИИПРОЕКТ АЛЬБОМЫ 5,6,8,9,10,11

ГЛАВНЫЙ ИНЖЕНЕР ИНСТИТУТА В.Р. НИКИТЕНКО

ГЛАВНЫЙ ИНЖЕНЕР ПРОЕКТА Г.В. ОСТАШЕВСКИЙ

УТВЕРЖДЕН МИНСТРОЙДОРМАШЕМ

РЕШЕНИЕМ ОТ

С ВВОДОМ В ДЕЙСТВИЕ С 198

КФ ЦИТП инв. № 8383/5

Лист	Наименование	Страница
	Содержание альбома	2
	Пояснительная записка	3,4
	Архитектурные решения	
1	Общие данные (начало).	5
2	Общие данные (окончание).	6
3	Схема расположения подземных конструкций для 4К-120А.	7
4	Схема расположения подземных конструкций для 2К-120А.	8
5	Канал КН2. Сечения 4-4—12-12. Узлы 1-3.	9
6	Фундаменты под оборудование ФОм3-ФОм9.	10
7	План на отм. 0.000.	11
8	Разрезы 1-1—2-2. План кровли. Экспликация полов. Ведомость отделки помещений.	12
9	Фасады.	13
	Конструкции железобетонные	
1	Общие данные (начало)	14
2	Общие данные (продолжение)	15
3	Общие данные (окончание)	16
4	Схема расположения элементов фундаментов для 4К-120А.	17
5	Схема расположения элементов фундаментов для 2К-120А.	18
6	Фундаменты Фм1, Фм4, Фм5, Фм8.	19
7	Фундаменты Фм2, Фм3, Фм6, Фм7.	20
8	Схемы расположения колонн, балок покрытия, плит покрытия и перекрытия (начало).	21
9	Схемы расположения колонн, балок покрытия, плит покрытия и перекрытия (окончание).	22
10	Схемы расположения стеновых панелей.	23
11	Фрагменты 1-12.	24
12	Фундаменты ФОм1, ФОм2. Спецификация.	25
13	Фундаменты ФОм1, ФОм2. Общий вид.	26
14	Фундаменты ФОм1, ФОм2. Разрезы 1-1—8-8. Общий вид.	27
15	Фундаменты ФОм1, ФОм2. Ведомости деталей и расхода стали. Вид 9-9, 10-10. Узлы I-III. Общий вид.	28
16	Фундаменты ФОм1, ФОм2. ФОм1. Схема армирования.	29
17	Фундаменты ФОм1, ФОм2. ФОм2. Узлы IV, V, Схема армирования.	30
18	Фундаменты ФОм1, ФОм2. Разрезы 1-1—9-9. Схема армирования.	31
19	Монолитный приямок ПРм1. Общий вид.	32
20	Монолитный приямок ПРм1. Схема армирования.	33
21	Схемы расположения элементов канала КН1 для 4К-120А (начало).	34
22	Схемы расположения элементов канала КН1 для 4К-120А (окончание).	35
23	Схемы расположения элементов канала КН1 для 2К-120А.	36
24	Сечения 1-1 — 13-13. Спецификация.	37
25	Спецификация к каналам КЛм1-КЛм4, участкам монолитным Ум1-Ум3.	38
26	Спецификация к участкам монолитным Ум4-Ум6. Ведомость деталей и расхода стали.	39
27	Каналы КЛм1, КЛм2. Участок монолитный Ум1.	40
28	Каналы КЛм3, КЛм4. Участки монолитные Ум2-Ум6.	41
29	Канал КЛм5 для 4К-120А. Общий вид (начало).	42
30	Канал КЛм5 для 4К-120А. Общий вид (продолжение).	43
31	Канал КЛм5 для 4К-120А. Общий вид (окончание).	44
32	Канал КЛм5 для 4К-120А. Схема армирования (начало).	45
33	Канал КЛм5 для 4К-120А. Схема армирования (продолжение).	46
34	Канал КЛм5 для 4К-120А. Схема армирования. (окончание).	47
35	Канал КЛм5 для 2К-120А. Общий вид (начало).	48
36	Канал КЛм5 для 2К-120А. Общий вид (окончание)	49
37	Канал КЛм5 для 2К-120А. Схема армирования (начало).	50
38	Канал КЛм5 для 2К-120А. Схема армирования (окончание).	51
39	Каналы КЛм6-КЛм9, участки монолитные Ум7-Ум9 для 4К-120А. Спецификация.	52
40	Каналы КЛм6-КЛм9 для 4К-120А. Общий вид.	53
41	Каналы КЛм6-КЛм8 для 4К-120А. Схема армирования.	54
42	Схема армирования канала КЛм9, участки монолитные Ум7-Ум9 для 4К-120А.	55
43	Каналы КЛм6, КЛм7 для 2К-120А (начало).	56
44	Каналы КЛм6, КЛм7 для 2К-120А (окончание).	57
45	Схемы расположения элементов колодцев К1, К2.	58
	Конструкции металлические	
1	Общие данные.	59
2	Техническая спецификация металла. на объект (начало) 4К-120А.	60
3	Техническая спецификация металла. на объект (окончание) 4К-120А.	61
4	Техническая спецификация металла на лестницы 4К-120А.	62
5	Техническая спецификация металла на объект (начало) 2К-120А.	63
6	Техническая спецификация металла на объект (окончание) 2К-120А.	64
7	Техническая спецификация металла на лестницы 2К-120А.	65
8	Схема расположения балок и щитов вокруг компрессора.	66
9	Схема расположения подвесных путей. Площадка на отм. 2.400. Схема расположения балок на отм. 4.640, 4.800.	67
10	Схема расположения кронштейнов.	68
11	Площадка на отм. 3.000. Схема расположения пожарной лестницы.	69
12	Схема расположения опор трубопровода. Щиты Щ1-Щ5.	70
	Внутренние водопровод и канализация.	
1	Общие данные	71
2	План на отм. 0,000 для 4К-120А.	72
3	План на отм. 0,000 для 2К-120А.	73
4	Схемы систем В1, Т3, К1, К3.	74
	Отопление и вентиляция.	
1	Общие данные (начало)	75
2	Общие данные (продолжение)	76
3	Общие данные (окончание)	77
4	План на отм. 0,000 для 4К-120А.	78
5	План на отм. 0,000 для 2К-120А. Разрез 2-2. Схема системы В2.	79
6	Разрез 1-1. Система производственного паро-снабжения. Узел управления.	80
7	Система отопления и теплоснабжения установок А1 для 4К-120А.	81
8	Система отопления и теплоснабжения установок А1 для 2К-120А. Узел управления 1.	82

8383/5 2

Провер	Горская	
Техник	Суман	
Рук. гр.	Бескоровайный	
ГАП	Петровский	
Нач. отд.	Саакьянц	
ГИП	Осташевский	20.11.82

904-1-52.83-АР

Содержание альбома.

Стадия	Лист	Листов
Р	1	1

ГОССТРОЙ СССР
РОСТОВСКИЙ ПРОМСТРОЙНИИПРОЕКТ

Копировал

Форма-А2

1. Общие данные

1.1 Основание для проектирования.

Рабочие чертежи архитектурно-строительной части типового проекта 904-1- автоматизированной компрессорной станции 4(2)К-120А с поршневыми компрессорами производительностью 480(240) $м^3$/мин воздуха для блокирования с турбокомпрессорными станциями 4(3)К-500А и 6(4)К-250А разработаны в соответствии с планом типового проектирования на 1982 год на основании заданий на архитектурно-строительную и сантехническую части проекта, выданных институтом „Гипростройдормаш."

1.2 Условия строительства.

При разработке рабочих чертежей приняты типовые конструкции и учтены требования нормативных документов, действующих на 1.01.83 года применительно к площадке строительства со следующей характеристикой природных условий

- Расчетная зимняя температура наружного воздуха для проектирования отопления – 20°С; -30°С; -40°С
- Вес снегового покрова - для II района – 686Па (70 $кгс/м^2$)
  для III района – 980Па (100 $кгс/м^2$)
  для IV района – 1470Па (150 $кгс/м^2$)
- Скоростной напор ветра по СНиП II-6-74 для III географического района (тип местности А)
- Расчетная глубина промерзания грунта – 1,5м
- Грунтовые воды на площадке отсутствуют, грунты непучинистые, непросадочные со следующими нормативными характеристиками: $\varphi^н$=28°; $C^н$=2кПа (0,00 $кгс/см^2$); E=14,7мПа (150 $кгс/см^2$); ρ=1,8 $т/м^3$) коэффициент безопасности по грунту $K_г$=1

Здание не рассчитано на строительство в районах с сейсмичностью более 6 баллов, на территориях с подработкой горными выработками и в районах вечной мерзлоты.

1.3 Общие архитектурно-планировочные решения.

Здание компрессорной станции запроектировано в соответствии с требованиями государственных стандартов СССР на габаритные схемы и параметры зданий промышленных предприятий (ГОСТ 23837-79 и ГОСТ 23838-79) с учетом „Правил устройства и безопасной эксплуатации стационарных компрессорных установок, воздуховодов и газопроводов," утвержденных Госгортехнадзором СССР и действующих СНиП.

Здание имеет простую конфигурацию в плане, без выступов и является пристройкой к турбокомпрессорным станциям.

В проекте использована возможность установки технологического вспомогательного оборудования на открытых площадках с металлической оградой.

За условную отметку 0.000 принят уровень чистого пола помещения машинного зала блокируемой турбокомпрессорной станции.

Планировочная отметка земли вокруг здания принята -0,150.

Степень ответственности здания - II.

Коэффициент надежности – 0,95.

2. Архитектурно-строительные решения.

2.1 Основные несущие конструкции приняты по строительным каталогам унифицированных железобетонных конструкций одноэтажных производственных зданий.

- Фундаменты под колонны – монолитные железобетонные стаканного типа. Под наружные стены здания предусмотрены сборные железобетонные фундаментные балки.
- Фундаменты под компрессоры – монолитные железобетонные.
- Фундаменты под прочее оборудование – монолитные бетонные.
- Колонны, балки, плиты покрытия – сборные железобетонные.
- Каналы – железобетонные сборные и монолитные

Элементы ограждающих конструкций приняты следующие:

- Стены – однослойные панели из ячеистого бетона марки 35 плотностью ρ=700 $кг/м^3$. Толщина стеновых панелей принята 200 мм для всех расчетных температур
- Кирпичный участок наружной стены в месте устройства ворот принят толщиной 380мм для всех расчетных температур из обыкновенного глиняного кирпича марки 75 на растворе марки 25 с последующей штукатуркой с обеих сторон.
- Покрытие здания – комплексные плиты по железобетонным балкам.
- Кровля – скатная рулонная из 3 слоев рубероида марки РэМ-350.
- Отвод воды с кровли – наружный, неорганизованный
- Теплоизоляционный слой – гидрофобизированные минераловатные плиты повышенной жесткости ρ=200 $кг/м^3$ по ГОСТ 22950-78. Толщину утеплителя принимать по таблице 1 в зависимости от расчетной зимней температуры наружного воздуха

Таблица 1.

Расчетная зимняя температура наружного воздуха	Толщина теплоизоляционного слоя, мм
-20°	40
-30°	50
-40°	60

Оконные переплеты – деревянные двойные по ГОСТ 12506-67

2.2. Обслуживание работающих.

По санитарной характеристике производственный процесс в компрессорной станции относится к группе $I^в$. Обслуживание работающих осуществляется в бытовых помещениях, расположенных в блокируемой турбокомпрессорной станции.

2.3 Общие противопожарные мероприятия.

Здание компрессорной станции по огнестойкости относится ко II степени.

Категория производства по взрывной, взрывопожарной и пожарной опасности машзала – Д, помещения промывки фильтров – В.

Пределы огнестойкости принятых в проекте основных строительных конструкций соответствуют требованиям таблицы 1 СНиП II-2-80„ Противопожарные нормы проектирования зданий и сооружений"

2.4 Мероприятия по борьбе с шумом.

В целях снижения общего уровня производственного шума проектом предусмотрены ограждающие конструкции, обеспечивающие допустимый уровень звукового давления вне здания. Другие мероприятия по борьбе с шумом, предусмотренные данным типовым проектом, приведены в технологической части проекта.

Рук.гр.	Бескоровайный		
Гл.спец	Еремеева		
Нач.ВК	Верченко		
Гл.спец	Рывкис		
Нач.ОПВ	Комов		
ГАП	Петровская		
Нач.отд.	Саакьянц		
Гл.спец.ТХ	Княшко		
Гл.спец.ТС	Бояренко		
Н.контр.	Луценко		
ГИП	Осташевский		2.11.82

8383/5 3

ТП 904-1-52.83-АР-ПЗ

Пояснительная записка.

Стадия	Лист	Листов
Р	1	2

Госстрой СССР
Ростовский Промстройниипроект

3. Отопление и вентиляция

3.1 Общие данные

В настоящем разделе рассматриваются устройства отопления, вентиляции и производственного пароснабжения.

В качестве теплоносителя для отопления и вентиляции принята перегретая вода с параметрами 150-70°С.

Для производственных нужд в качестве теплоносителя принят насыщенный пар высокого давления, редуцируемый на вводе до 4 ата.

Теплоснабжение компрессорных осуществляется от теплосети промпредприятия.

Проект разработан для 3^{х} климатических районов с расчетными температурами наружного воздуха:

Для зимы: -20°С; -30°С; -40°С.
Для лета: +28°С; +22°С; +21°С.

3.2 Отопление

Отопление машинного зала в рабочее время осуществляется за счет производственных тепловыделений и воздушно-отопительными агрегатами.

Поддержание в помещении машзала температуры +20° в рабочее и 5°С в нерабочее время обеспечивается автоматическим включением отопительных агрегатов

Отопление помещения промывки фильтров предусматривается радиаторами М140-АО

3.3 Вентиляция

Помещение компрессорной станции характеризуется наличием значительных тепловыделений от технологического оборудования

Общеобменная вентиляция, предусмотренная проектом, рассчитана на разбавление теплоизбытков в летний период.

Вытяжка осуществляется из верхней зоны помещения крышными вентиляторами, оборудованными самозакрывающимися клапанами.

Приток наружного воздуха обеспечивается через открывающиеся нижние фрамуги окон.

В холодный период вентиляция машинного зала ограничивается проветриванием помещения путем периодического пуска крышных вентиляторов и открыванием окон 2го яруса.

В помещении промывки фильтров, в виду периодичности и кратковременности процесса зарядки фильтров, специального механического притока воздуха не предусматривается. От ванн промывки фильтров предусматривается устройство местных отсосов с помощью панелей равномерного всасывания. Местные отсосы осуществляются самостоятельной вытяжной установкой.

Приток воздуха для компенсации вытяжки осуществляется из помещения машинного зала.

Основные показатели по проекту отопления и вентиляции, характеристика установленного отопительно-вентиляционного оборудования и воздушно-тепловые баллансы по помещениям компрессорной приведены в прилагаемых к проекту таблицах 1-3.

3.4 Производственное пароснабжение

Пар подводится к ваннам для промывки и зарядки фильтров под давлением 4 ата.

Нагрев горячей воды в ваннах осуществляется непосредственным пуском пара в жидкость. Нагрев масла в ванне зарядки фильтров производится через змеевик. Конденсат после ванны через конденсатоотводник сбрасывается в ванну для горячей воды.

Максимальный годовой расход пара составляет 0,8 т.

4. Внутренние водопровод и канализация

4.1 Общие данные

Настоящим разделом проекта предусматривается устройство в здании внутренних систем хозяйственно-питьевого водопровода, горячего водоснабжения, бытовой и производственной канализации.

Решение системы оборотного водоснабжения и отвода воды от предохранительного клапана предусмотрено в технологической части проекта.

Данный раздел выполнен в соответствии со следующей документацией:

- СНиП II-30-76 „Внутренний водопровод и канализация зданий".
- СНиП II-34-76 „Горячее водоснабжение"

4.2 Мероприятия по рациональному использованию водных ресурсов и охране водоемов от загрязнений

В целях сокращения расхода свежей питьевой воды последняя подается только на хозяйственно-питьевые нужды. На охлаждение компрессорных агрегатов предусматривается система оборотного водопровода.

Очистка загрязненных стоков от промывки фильтров и продувки воздухопроводов решается в технологической части проекта.

4.3 Технические решения

В связи с незначительным увеличением работающих в блоке станций дополнительных расходов воды и стоков бытового назначения не будет, а дополнительные расходы на технологические цели составят:

- из сети хозяйственно-питьевого водопровода на промывку фильтров (1 раз в неделю) 5 м^3/сут.; 0,7 м^3/ч; 0,2 л/с;
- из сети горячего водоснабжения на промывку трасс сжатого воздуха (10 раз в год) 0,8 м^3/сут; 1,0 м^3/ч; 0,28 л/с;
- в производственную канализацию от продувочного бака (постоянно) 26 м^3/сут.; 1,1 м^3/ч; 0,3 л/с - для 4К-12 0А и 13 м^3/сут; 0,55 м^3/ч; 0,15 л/с - для 2К-12 0А.

При этом часовые и секундные расходы воды не совпадают по времени с соответствующими расчетными расходами, принятыми в турбокомпрессорной станции.

Потребные напоры для проектируемой компрессорной не превышают соответствующие напоры, принятые в турбокомпрессорной станции.

В связи с попаданием вводов хозяйственно-питьевого водопровода и горячего водоснабжения и выпуска бытовой канализации турбокомпрессорной станции под проектируемую компрессорную проектом предусматривается перенос вводов и выпуска.

В связи с редким (10 раз в год) потреблением горячей воды на промывку трасс сжатого воздуха предусматривается поливочный кран для слуска остывшей воды в трап или в ванну для промывки фильтров перед заполнением установок горячей водой.

Проектом предусматривается также отвод дренажных вод из каналов с устройством на выпуске, в приямке задвижки, которая нормально находится в закрытом состоянии.

В связи с малым объемом (200 м^3) помещения промывки фильтров с категорией производства В и на основании п. 3.11 а и таблицы 5^{а} СНиП II-30-76 противопожарный водопровод в здании не предусматривается.

5. Указания по привязке.

При привязке проекта к конкретной площадке необходимо:

В общих указаниях на листе 2 указать марки битумных мастик для устройства кровель согласно таблице 3 СНиП II-26-76 „Кровли" и толщину теплоизоляционного слоя согласно таблице 1 на листе 2 пояснительной записки;

В чертежах марки ВК определить и проставить глубину заложения вводов и выпусков, уклоны и длину выпусков канализации.

Типовой проект ТП904-1-52.83-АР Альбом 5

Ведомость основных комплектов рабочих чертежей

Обозначение	Наименование	Примечание
ТП904-1- -ТХ	Технология производства.	
-ЭС	Электроснабжение	
-ЭМ	Силовое электрооборудование	
-ЭО	Электрическое освещение	
-СС	Связь и сигнализация	
-А	Автоматизация	
-АЗЩ	Задание заводу-изготовителю щитов	
-АР	Архитектурные решения	
-КЖ	Конструкции железобетонные	
-КМ	Конструкции металлические	
-ВК	Внутренние водопровод и канализация.	
-ОВ	Отопление и вентиляция.	

Ведомость рабочих чертежей основного комплекта ТП904-1- -АР

Лист	Наименование	Примечание
1	Общие данные (начало)	
2	Общие данные (окончание)	
3	Схема расположения подземных конструкций для 4К-120А.	
4	Схема расположения подземных конструкций для 2К-120А.	
5	Канал КН2. Сечения 4-4-12-12. Узлы 1-3.	
6	Фундаменты под оборудование ФОм 3-ФОм 9.	
7	План на отм. 0.000.	
8	Разрезы 1-1 – 2-2. План кровли. Экспликация полов. Ведомость отделки помещений.	
9	Фасады.	

Данный проект выполнен в соответствии с действующими строительными нормами и правилами проектирования, которые предусматривают мероприятия, обеспечивающие взрывную, взрывопожарную и пожарную безопасность при соблюдении правил безопасности в эксплуатации здания (сооружения). Мероприятия выполнены на основании технологических заданий и указанных в них категорий производств.

Главный инженер проекта Осташевский
Главный специалист Петровский
Дата

Ведомость прилагаемых и ссылочных документов.

Обозначение	Наименование	Примечание
	Ссылочные документы	
ГОСТ 12506-67	Окна деревянные для зданий промышленных предприятий.	
ГОСТ 14624-69	Двери деревянные для зданий промышленных предприятий.	
ГОСТ 379.0-80 ГОСТ 379.1-80	Болты фундаментные. Общие технические условия. Конструкция и размеры.	
Шифр 41-74 вып. 1; 2	Ворота распашные В 3,6×3,0; В 3,6×3,6; В 3,6×4,2; В 4,9×5,4 с ручными приборами открывания. Техническое описание	
1.400-15 вып. 1	Унифицированные закладные изделия железобетонных конструкций для крепления технологических коммуникаций и устройств. Рабочие чертежи унифицированных закладных изделий.	
2.436-9	Типовые архитектурно-строительные детали окон с применением деревянных оконных блоков по ГОСТ 12506-67.	
2.460-5 вып. 1 вып 2	Архитектурные детали утепленных покрытий одноэтажных промышленных зданий. Рабочие чертежи типовых деталей парапетов, карнизов и ендов. Рабочие чертежи типовых деталей температурных швов, перепадов кровли и пропуска коммуникаций.	
2.460-14 вып. 1	Типовые узлы покрытий промышленных зданий в местах пропуска вентиляционных шахт. Рабочие чертежи типовых узлов.	
2.460-15 вып. 1	Типовые узлы покрытий промышленных зданий в местах установки крышных вентиляторов. Рабочие чертежи типовых узлов.	
3.017-1 вып. 1 вып. 2 вып. 4 вып. 5	Ограждение площадок и участков предприятий, зданий и сооружений. Железобетонные элементы оград. Металлические элементы оград. Монтажные узлы оград. Ворота металлические распашные шириной 4,5 и калитки.	
2.430-3 вып. 3	Типовые архитектурно-строительные детали промышленных зданий с кирпичными стенами. Детали сопряжения кирпичных стен с конструкциями зданий.	

Ведомость спецификаций.

Лист	Наименование	Примечание
4	Спецификация к схеме расположения подземных конструкций	
7	Спецификация элементов заполнения проемов ворот и дверей, перемычек, закладных изделий и элементов ограды М1А.	
8	Спецификация элементов к узлам заделки кровли.	
9	Спецификация к схеме расположения элементов заполнения оконных проемов.	

8383/5 5

Привязан

Инв. №

ТП 904-1-52.83 – АР

Компрессорная станция 4(2)К-120А для блокирования с турбокомпрессорными станциями.

			Стадия	Лист	Листов
Техник	Суман		Р	1	9
Ст. инж.	Горская				
Рук. гр.	Бескоровайная				
ГАП	Петровский				
Нач. отд.	Саакьянц				
Гл. специф.	Кияшко				
Н. контр.	Лущенко				
ГИП	Осташевский				

Общие данные (начало)

Госстрой СССР Ростовский Промстройниипроект

Копировал Формат А2

Инв. № подл. | Подпись и дата | Взам. инв. №

Общие указания

1. Рабочие чертежи архитектурно-строительной части автоматизированной компрессорной станции 4(2)К-120А с поршневыми компрессорами производительностью 480(240) м³/мин воздуха разработаны на основании заданий на архитектурно-строительную и сантехническую части проекта, выданных институтом „Гипростройдормаш" г. Ростова-на-Дону в 1982г

2. Автоматизированная компрессорная станция 4(2)К-120А предназначена для блокирования с турбокомпрессорными станциями 4(3)К-500А и 6(4)К-250А.

3. За условную отметку 0,000 принята отметка чистого пола первого этажа машинного зала турбокомпрессорной станции 4(3)К-500А и 6(4)К-250А.

4. Степень огнестойкости здания - II.

5 Горизонтальная гидроизоляция стен на отм.-0.030 выполняется из цементного раствора состава 1:2 толщиной 30 мм.

6. Наружные стены компрессорной станции - однослойные панели из ячеистого бетона марки 35с плотностью 700 кг/м³. Швы между панелями заполнять упругими синтетическими прокладками (пороизол, гернит) и герметизирующей мастикой УМС-50. При этом следует руководствоваться СН 420-71 „Указания по герметизации стыков при монтаже строительных конструкций".

7. Кирпичные участки наружных стен выполнить из кирпича (ГОСТ 530-80) марки 75 на растворе марки 25 с последующей штукатуркой цементным раствором марки 50 толщиной 20 мм и расшивкой швов под панели.

8. Стеновые панели с фасадной стороны должны отделываться в заводских условиях лицевым слоем с применением цветных смесей.

9. Внутренние стены помещения промывки фильтров выполнить из кирпича (ГОСТ 530-80) марки 75 на растворе марки 25 толщиной 250 мм с последующей штукатуркой.

10. При кладке кирпичных участков стен в откосы дверных проемов заложить антисептированные деревянные пробки 250×120×65 через 10 рядов кладки по высоте, но не менее 2х с каждой стороны проема.

11. Все деревянные конструкции антисептировать, а соприкасающиеся с кирпичной кладкой или бетоном обернуть толем.

12. Стальные щиты из рифленой стали и все деревянные конструкции окрасить двумя слоями эмали ПФ-115 (ГОСТ 6465-76*) по 1 слою грунтовки ПФ-020 (ГОСТ 18186-79). Все прочие стальные конструкции окрасить алюминиевой краской БТ 577 (ГОСТ 5631-79).

13. Закладные детали и соединительные элементы в стыках наружных ограждающих конструкций должны защищаться цинковым покрытием толщиной 120-180 мкм

14. Отвод воды с кровли - наружный неорганизованный.

15. Покрытие здания компрессорной станции выполняется из сборных железобетонных комплексных плит с теплоизоляционным слоем из гидрофобизированных минераловатных плит повышенной жесткости толщиной 40; 50; 60 мм (ГОСТ 22950-78) плотностью $\rho = 200$ кг/м³, производимых из гидромассы и защитного водоизоляционного ковра из одного слоя рубероида марки РэМ-350 (ТУ 21-30-72), наклеенного в заводских условиях.

16. Конструкция кровли по комплексным плитам состоит из следующих элементов:

а) защитного слоя из гравия (ГОСТ 8268-74*) крупностью 5-10 мм на горячей битумной мастике марки МБК-Г-

б) водоизоляционного ковра из 2х слоев рубероида с эластичным покровным слоем марки РэМ-350 (ТУ 21-30-72) на горячей битумной мастике марки МБК-Г-

17. В местах примыканий кровли к вертикальным поверхностям выполнить усиление из 3х слоев рубероида: 1 слой (верхний) из рубероида с эластичным покровным слоем и крупнозернистой посыпкой марки РэК-420 (ТУ 21-27-30-72), 2 слоя (нижних) из рубероида марки РэМ-350 на горячей битумной мастике марки МБК-Г-

18. Конек кровли усилить дополнительным слоем рубероида марки РэМ-350 шириной не менее 250 мм с каждого ската кровли.

19. Продольные и поперечные стыки между комплексными плитами и места примыкания их к парапету заполнить вкладышами из гидрофобизированных минераловатных плит (ГОСТ 22950-78) и предусмотреть над стыками укладку полос шириной 250 мм из подкладочного рубероида марки РПП-350Б (ГОСТ 10923-76), и точечную приклейку их с одной стороны шва.

20. До начала работ по устройству кровли необходимо разработать мероприятия по противопожарной защите и контролю за выполнением правил техники безопасности при производстве строительно-монтажных работ.

21. Схемы расположения фундаментов под каркас здания и фундаментных балок выполнены в основном комплекте ТП 904-1- -КЖ.

22. Днища каналов и подошвы фундаментов под оборудование выполнить по тщательно спланированному основанию с устройством щебеночной подготовки толщиной 100 мм.

23. Бетонные фундаменты под оборудование и каналы выполнить из бетона марки 150.

24. Наружные поверхности стенок каналов, находящиеся в грунте, обмазать за 2 раза горячим битумом марки БН-V (ГОСТ 6617-76) по холодной битумной грунтовке.

25. Обратную засыпку фундаментов и пазух у стенок каналов производить непучинистым грунтом с послойным трамбованием через 150-200 мм с обеих сторон.

26. По периметру здания устроить асфальтовую отмостку шириной 1.0 м по щебеночному основанию толщиной 100 мм.

ПРИВЯЗАН

8383/5 6

ИНВ. №

Техник	Суман		
Ст. инж.	Горская		
Рук. гр.	Бескоровайный		
ГАП	Петровский		
Нач. отд.	Саакьянц		
Гл. спец.	Кияшко		
Н. контр.	Луценко		
ГИП	Осташевский		6.11.82

ТП 904-1-52,83- АР

Компрессорная станция 4(2)К-120А для блокирования с турбокомпрессорными станциями

Стадия	Лист	Листов
Р	2	

Общие данные (окончание)

ГОССТРОЙ СССР РОСТОВСКИЙ ПРОМСТРОЙНИИПРОЕКТ

КОПИРОВАЛ

ФОРМАТ А2

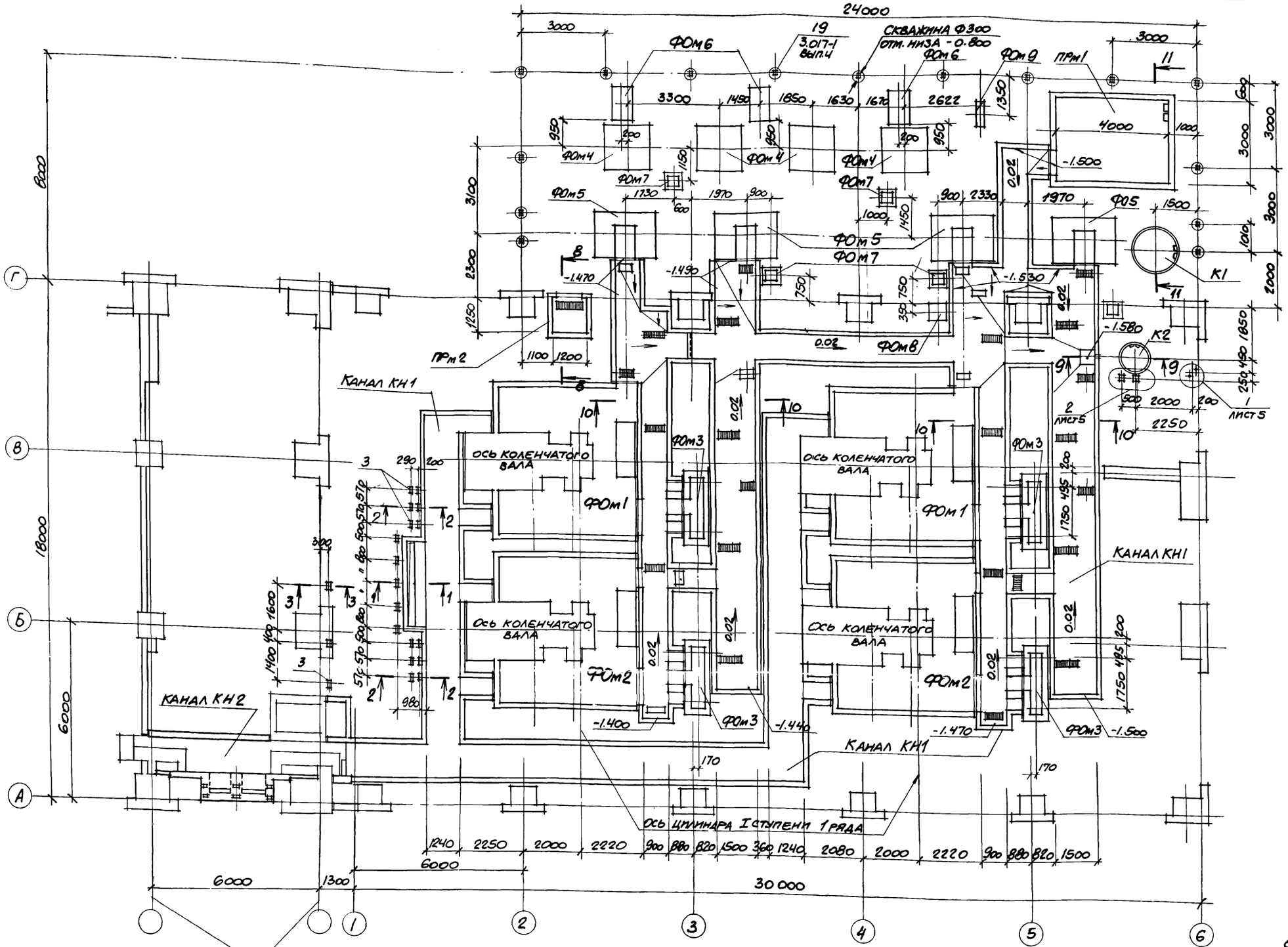

1-1

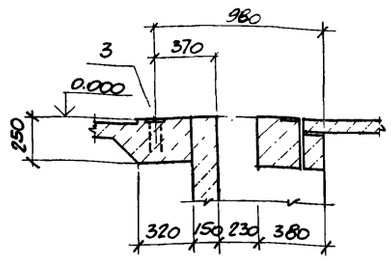

2-2

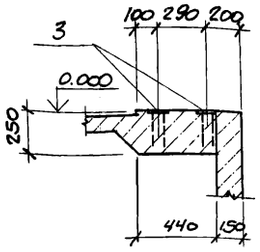

3-3

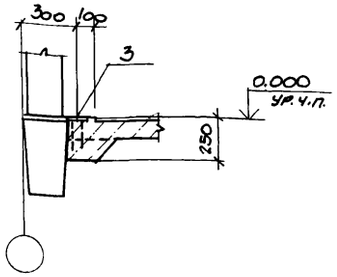

1. Сечения 8-8 – 11-11 см. на листе 5.
2. Спецификация к схеме расположения подземных конструкций помещена на листе 4.

8383/5 7

Привязан

Инв. №

				ТП 904-1-52.83-АР	
Техник	Суман			Компрессорная станция 4(2)К-120А для блокирования с турбокомпрессорными станциями	
Ст. инж.	Орская				
Рук. гр.	Бескоровайный				
ГАП	Петровский				
Нач. отд.	Саакьянц				
Н. спец. ТО	Княшко				
Н. контр.	Луценко				
ГИП	Станиевский		20.11.82	Схема расположения подземных конструкций для 4К-120А	

Стадия	Лист	Листов
Р	3	

ГОССТРОЙ СССР РОСТОВСКИЙ ПРОМСТРОЙНИИПРОЕКТ

Копировал

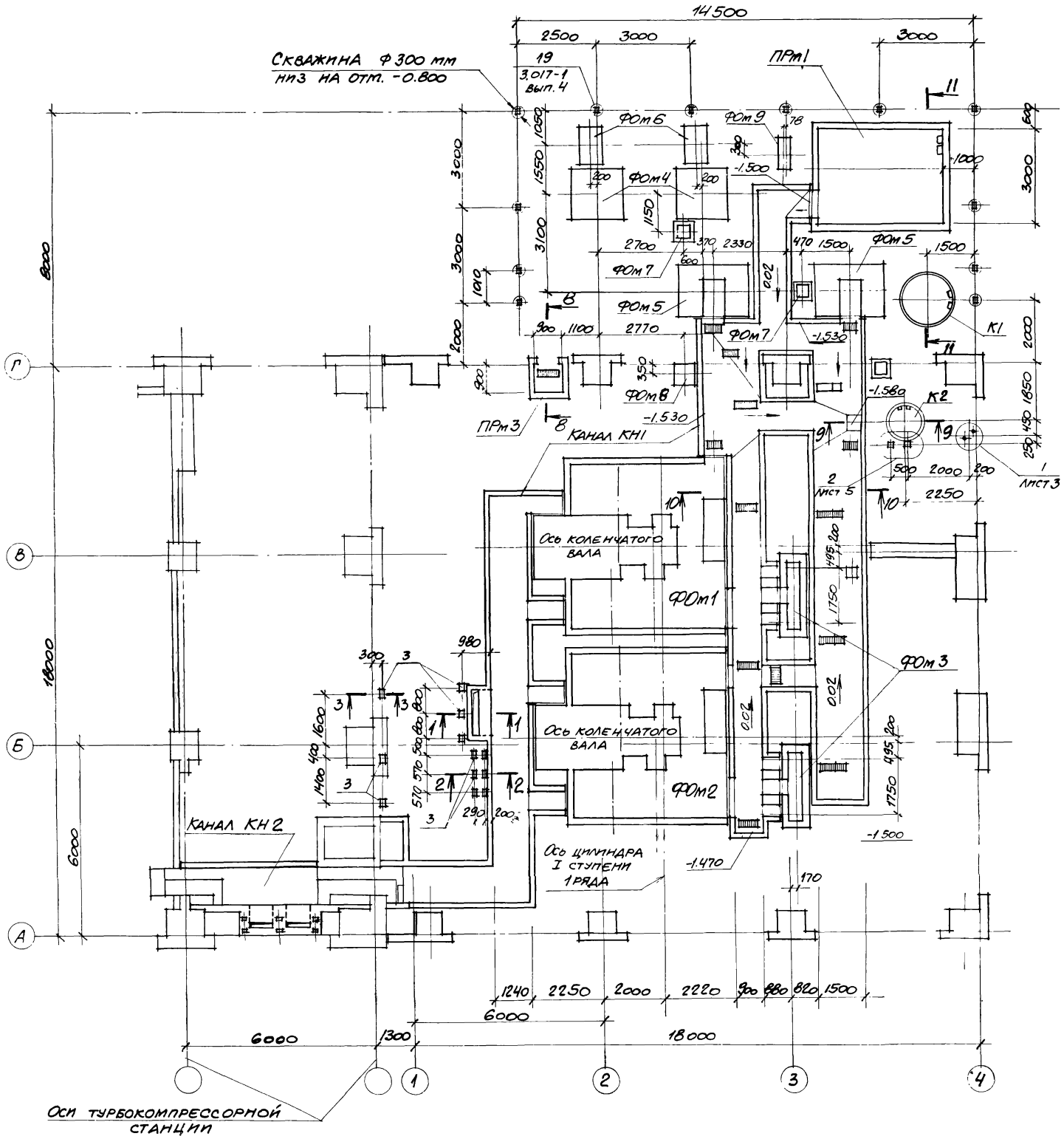

Спецификация к схеме расположения подземных конструкций

Марка, поз.	Обозначение	Наименование	Кол. 4К-120А	Кол. 2К-120А	Масса ед., кг	Примечание
		Фундаменты под оборудование				
ФОм1	ТП 904-1- -КЖ лист 13	ФОм1	2	1		
ФОм2	-КЖ лист 13	ФОм2	2	1		
ФОм3	Лист 6	ФОм3	4	2		
ФОм4	"	ФОм4	4	2		
ФОм5	"	ФОм5	4	2		
ФОм6	"	ФОм6	3	2		
ФОм7	"	ФОм7	4	2		
ФОм8	"	ФОм8	1	1		
ФОм9	"	ФОм9	1	1		
		Каналы				
КН1	ТП 904-1- -КЖ лист 21; 23	КН1	1	1		
КН2	листы 4; 6	КН2	1	1		
		Колодцы				
К1	ТП 904-1- -КЖ лист 45	К1	1	1		
К2	-КЖ лист 45	К2	1	1		
		Приямки				
ПРм1	ТП 904-1- -КЖ лист 19	ПРм1	1	1		
ПРм2	листы 3; 6	ПРм2	1	–		
ПРм3	листы 4; 6	ПРм3	–	1		
		Плита				
ПТф-3-2	ТП 904-1- -КЖИ-403	ПТф-3-2	4	2		
		Изделия закладные				
3	1.400-15 вып. 1	МН109-3	20	12	1.5	
5	1.400-15 вып. 1	МН 111-6	2	2	1,6	
		Изделия стандартные				
9	ГОСТ 24379.0-80, 24379.1-80	Болт 5, М16 х 400	2	2	0,82	

Сечения 1-1 – 3-3 см. на листе 3; 8-8 – 11-11 – на листе 5.

Привязан

8383/5 8

Инв. №

			ТП 904-1-52.83 – АР
Техник	Суман		Компрессорная станция 4(2)К-120А для блокирования с турбокомпрессорными станциями
Ст. инж.	Горская		
Рук. гр.	Бескоровайный		
ГАП	Петровский		Стадия Р; Лист 4; Листов
Нач. ОСП-1	Саакьянц		
Гл. спец. ТО	Кияшко		
Н. контр.	Луценко		Схема расположения подземных конструкций для (2К-120А).
ГИП	Осташевский	22.11.82	ГОССТРОЙ СССР РОСТОВСКИЙ ПРОМСТРОЙНИИПРОЕКТ

Копировал

КАНАЛ КН2

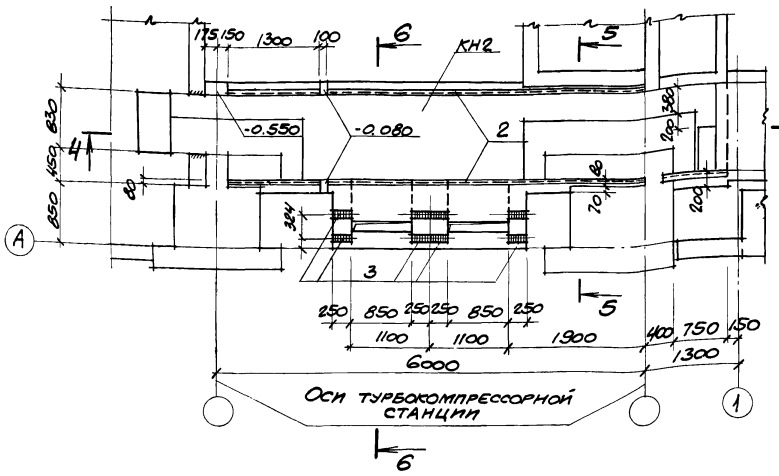

8-8 (2К-120А)

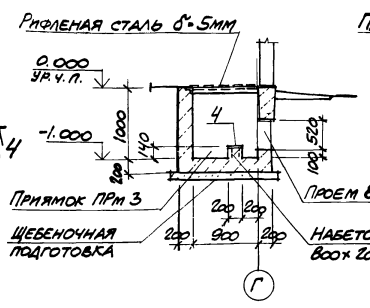

8-8 (4К-120А)

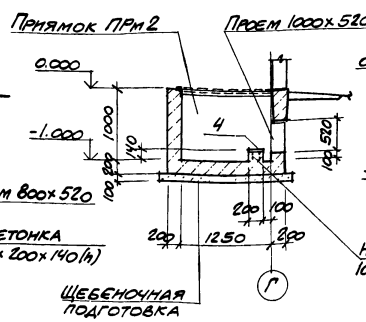

9-9

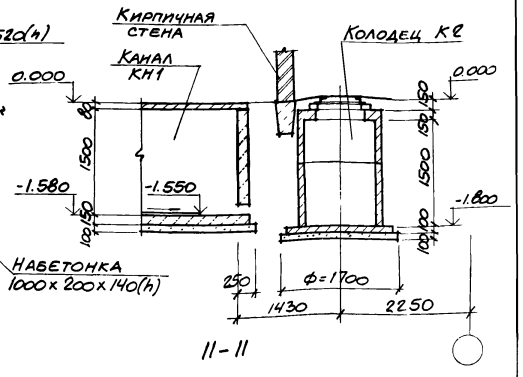

4-4

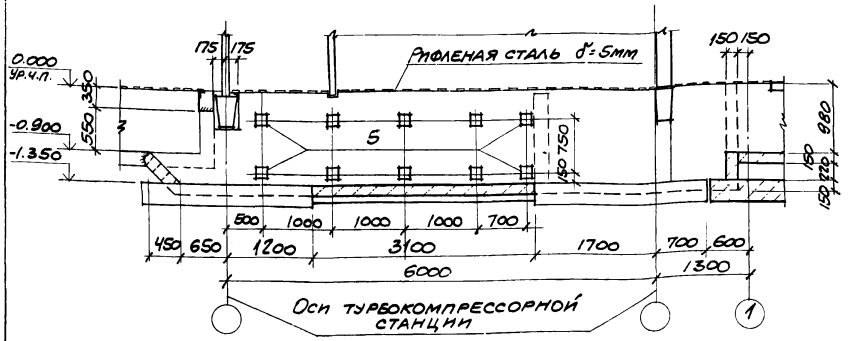

10-10

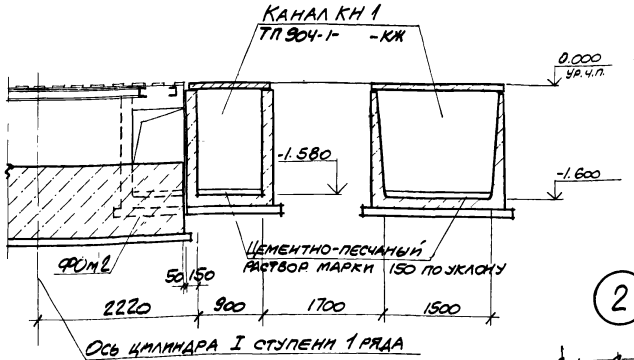

11-11

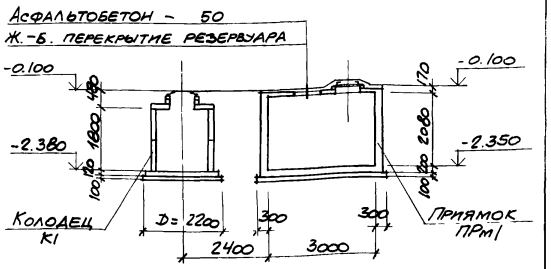

5-5

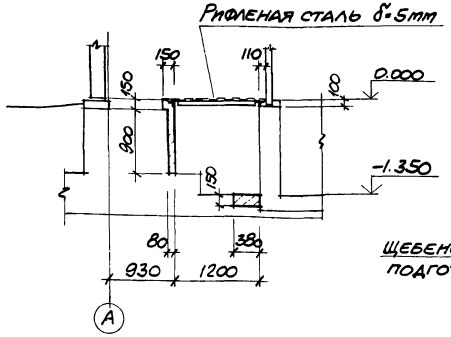

6-6

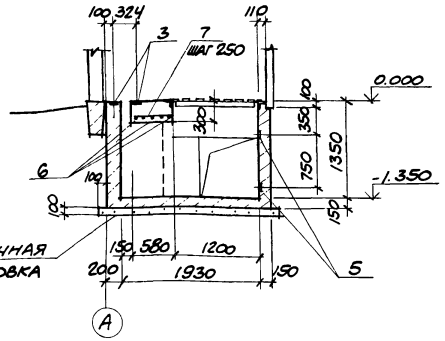

7-7

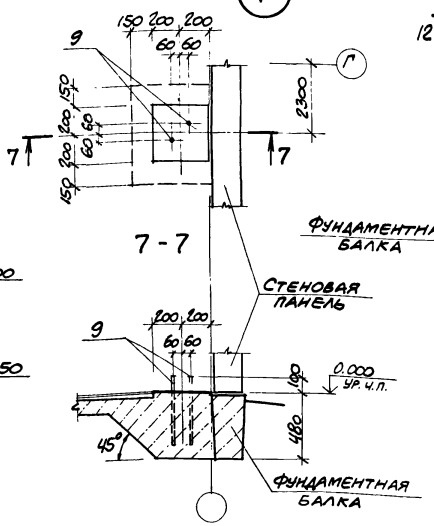

12-12

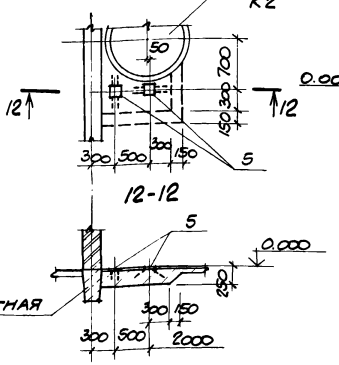

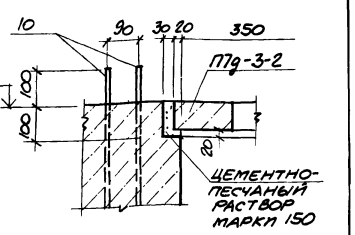

Привязан			
Инв. №			

8383/5 9

ТП 904-1-52.83- АР

Техник	Суман		
Ст. инж.	Горская		
Рук. гр.	Бескоровайный		
ГАП	Петровский		
Нач. отд	Саакьянц		
Н. отд.	Княшко		
Н. контр.	Луценко		
ГИП	Осташевский		

Компрессорная станция 4(2)К-120А для блокирования с турбокомпрессорными станциями

Стадия	Лист	Листов
Р	5	

Канал КН2. Сечения 4-4- 12-12 УЗ1в1 1-3.

Госстрой СССР Ростовский Промстройниипроект

Копировал

Формат А2

ФОм 3

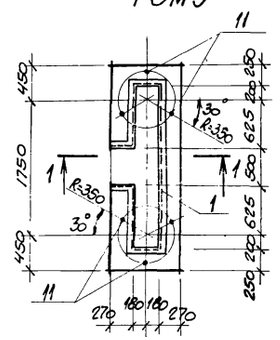

ФОм 4

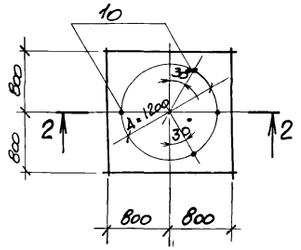

ФОм 5

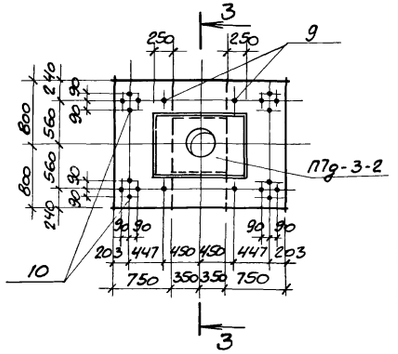

1-1

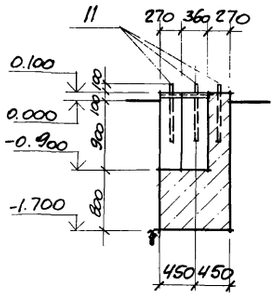

2-2

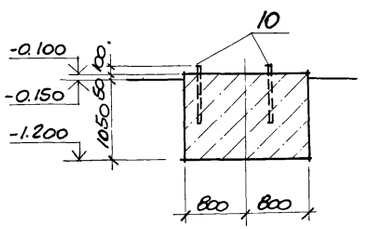

3-3

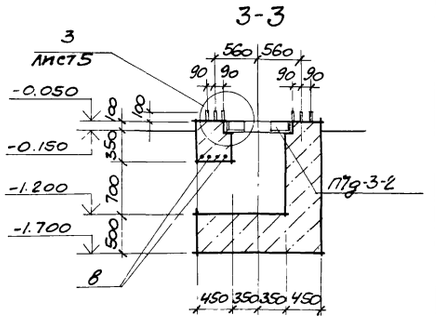

Спецификация к фундаментам под оборудование ФОм 3-ФОм 9, каналу КН2 и приямкам ПР№2 ПР№3

Формат	Зона	Поз.	Обозначение	Наименование	Кол ФОм 3	ФОм 4	ФОм 5	ФОм 6	ФОм 7	ФОм 8	ФОм 9	КН 2	ПР№2	ПР№3	Примечание
				Сборочные единицы											
				Изделия закладные											
		1	1.400-15 вып. 1	МН 553	5,5										м
		2	1.400-15 вып. 1	МН 555								12,4	3,95	2,95	м
		3	1.400-15 вып. 1	МН 109-3								8			
		4	1.400-15 вып. 1	МН 129-3									1,0	0,8	м
		5	1.400-15 вып. 1	МН 111-6								10			
				Детали											
Б.ч.		6		ФЮАII ГОСТ 5781-81 ℓ=2600								5			
Б.ч.		7		ФБАI ГОСТ 5781-81 ℓ=550								11			
Б.ч.		8		ФЮАI ГОСТ 5781-81 ℓ=1200			4								
				Изделия стандартные											
		9	ГОСТ 24379.0-80, 24379.1-80	Болт 5 М16х400			4	4	4	4	2				
		10	ГОСТ 24379.0-80, 24379.1-80	Болт 5. М20х450		3	16								
		11	ГОСТ 24379.0-80, 24379.1-80	Болт 5. М24х450	6										
				Материалы											
				Бетон марки 200	3,4	2,8	4,5	0,98	0,3	0,6	0,3	5,05	1,5	1,06	м³

ФОм 6

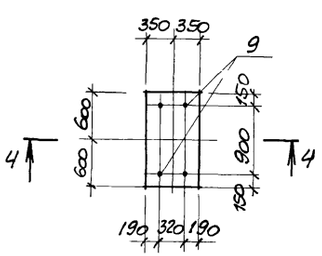

ФОм 7

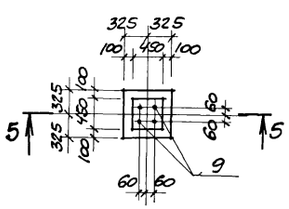

ФОм 8

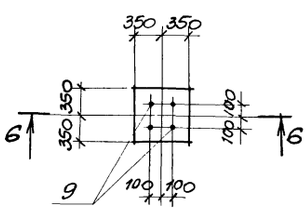

ФОм 9

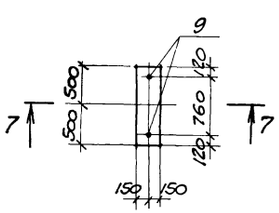

4-4

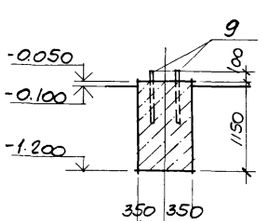

5-5

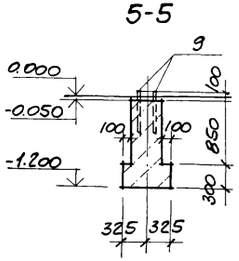

6-6

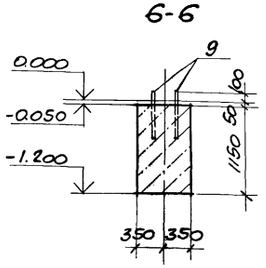

7-7

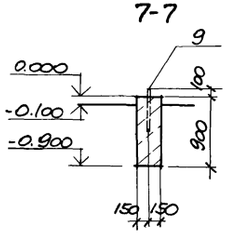

Привязан

Инв. №

8383/5 10

ТП 904-1-52.83-АР

Компрессорная станция 4(2)К-120А для блокирования с турбокомпрессорными станциями

Ст. инж.	Горская			
Рук. гр.	Воскобойников			
ГАП	Петровский			
Нач. отд.	Садкьянц			
Гл. спец. пр.	Киященко			
Н. контр.	Луценко			
ГИП	Осташевский		10.11.82	

Стадия	Лист	Листов
Р	6	

Фундаменты под оборудование ФОм 3-ФОм 9

Госстрой СССР Ростовский Промстройниипроект

Формат

План на отм. 0.000 (4К-120А)

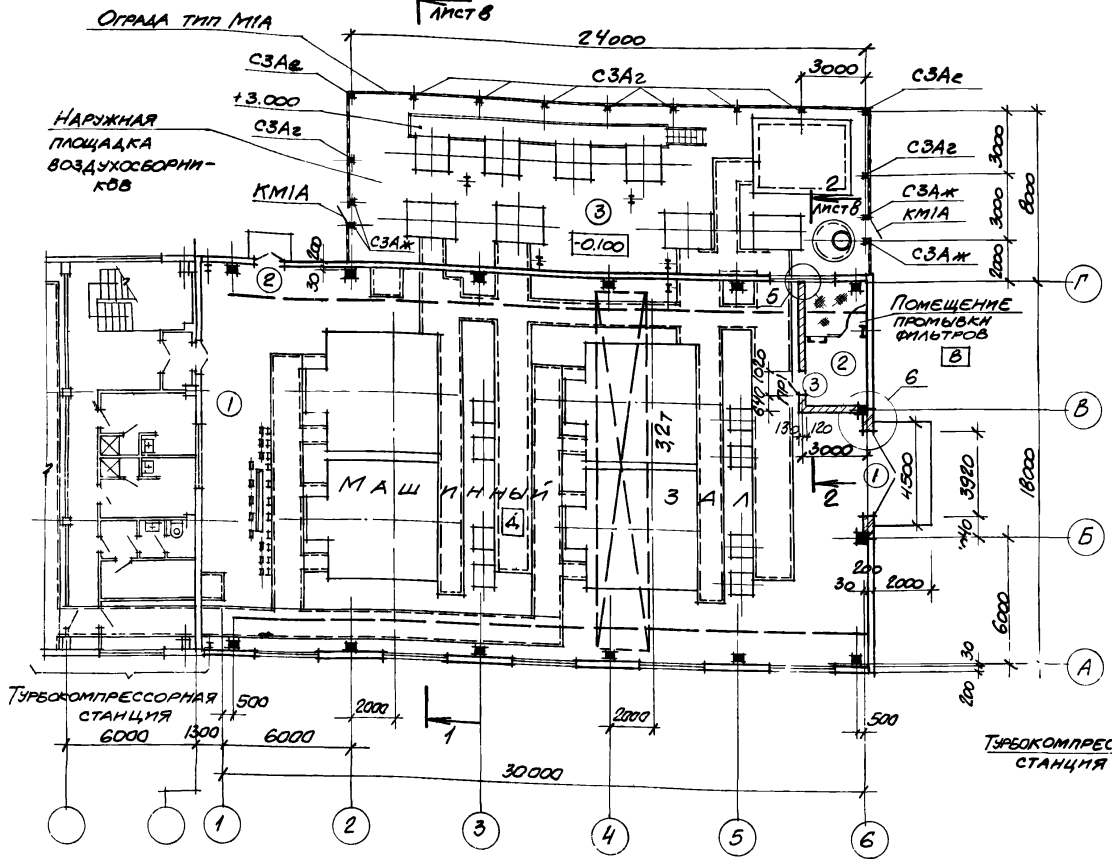

План на отм. 0,000 (2К-120А)

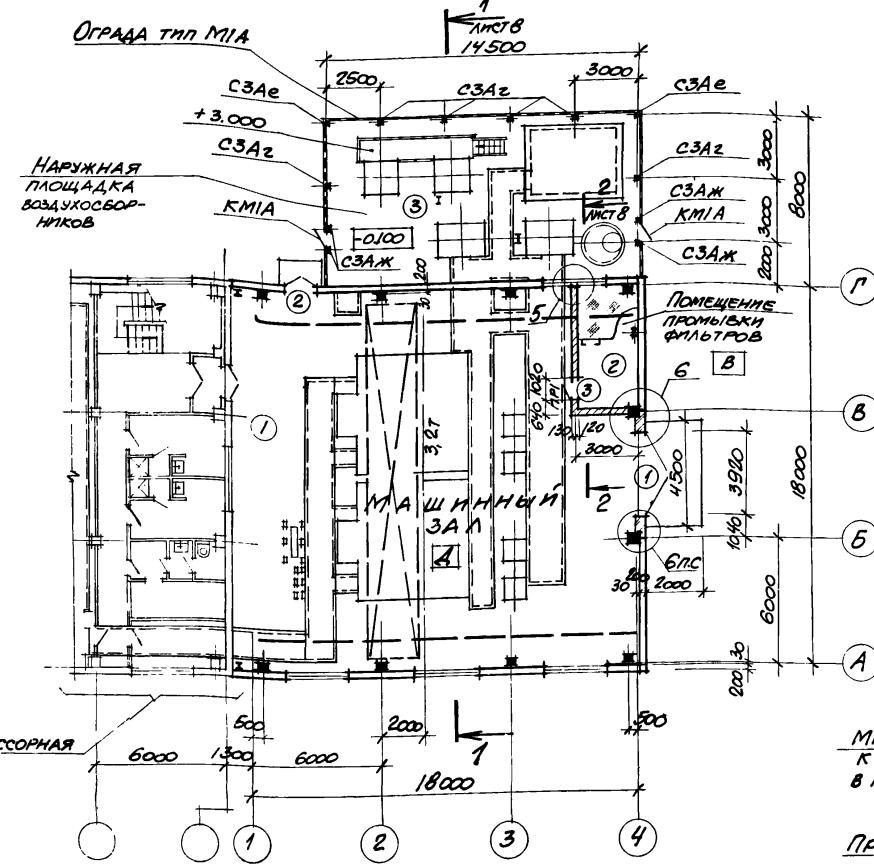

5

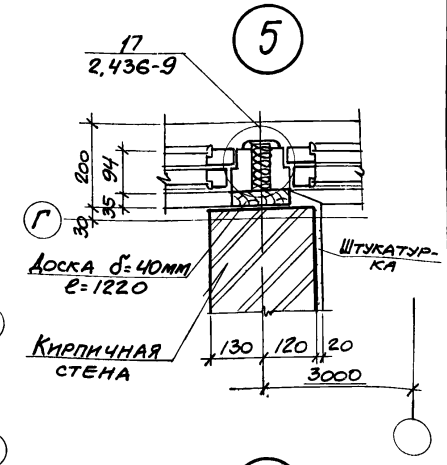

6

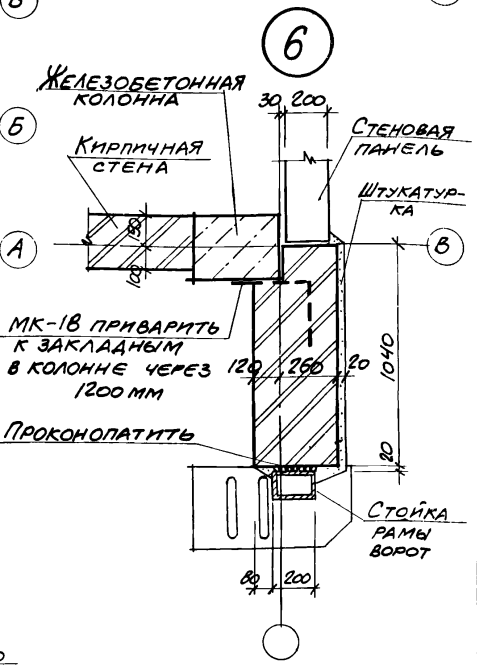

4

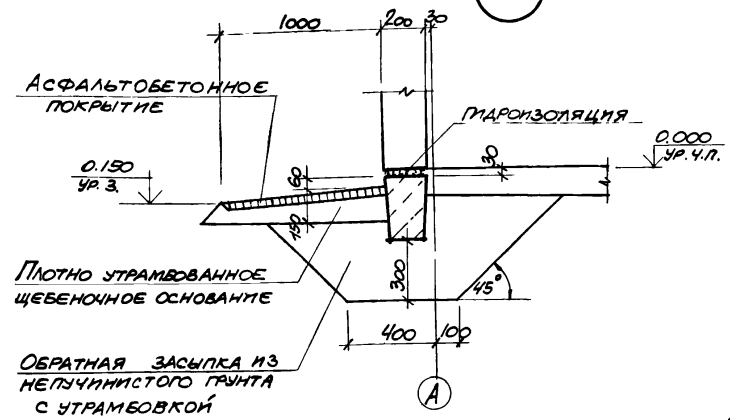

1. Экспликация полов помещения на листе В.

Ведомость проемов ворот и дверей

Марка поз.	Размер проема в кладке
1	3920×4200
2	1520×2400
3	1020×2380

Ведомость перемычек

Марка поз.	Схема сечения
ПР1	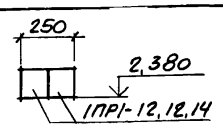

Спецификация элементов заполнения проемов ворот и дверей, перемычек, закладных изделий и элементов ограды М1А

Марка поз.	Обозначение	Наименование	Кол. 4Е-120А	Кол. 2К-120А	Масса ед. кг	Примечание
		Элементы заполнения проемов ворот и дверей				
1	41-74, вып. 2	Ворота В 3,6×3,6	1	1	738	
2	ГОСТ 14624-69	Дверной блок Д52-ПП	1	1		
3	2.435-6, вып. 5	То же ПД-1	1	1		
		Перемычки				
ПР1	ГОСТ 948-76	1ПР1-12,12.14	2	2	50	
		Ограда тип М1А				
		Железобетонные столбы				
СЗА2	3.017-1, вып.1	СЗА2	9	6	60	
СЗАе	3.017-1, вып.1	СЗАе	2	2	60	
СЗАж	3.017-1, вып.1	СЗАж	4	4	60	
		Изделия соединительные				
МС2	3.017-1, вып.2	МС2	8	8	0,31	
МС5	3,017-1, вып.2	МС5	74	55	0,62	
КМ1А	3.017-1, вып.5	Полотно калитки КМ1А	2	2	43	
		Изделия закладные				
МК-18	2.430-3, вып.3	МК-18	4	4	0,53	

Привязан

Инв. №

8383/5 II

ТП 904-1-52.83-АР

Компрессорная станция 4(2)К-120А для блокирования с турбокомпрессорными станциями

Техник	Суман	
Ст. инж.	Горская	
Рук. гр.	Бескоровайный	
ГАП	Петровский	
Нач. ОСПЛ	Саакьянц	
Гл. спец. ТО.	Княшко	
Н. контр.	Луценко	
ГИП	Оташевский	

План на отм. 0.000

Стадия	Лист	Листов
Р	7	

ГОССТРОЙ СССР РОСТОВСКИЙ ПРОМСТРОЙНИИПРОЕКТ

Копировал

Формат А2

Разрез 1-1

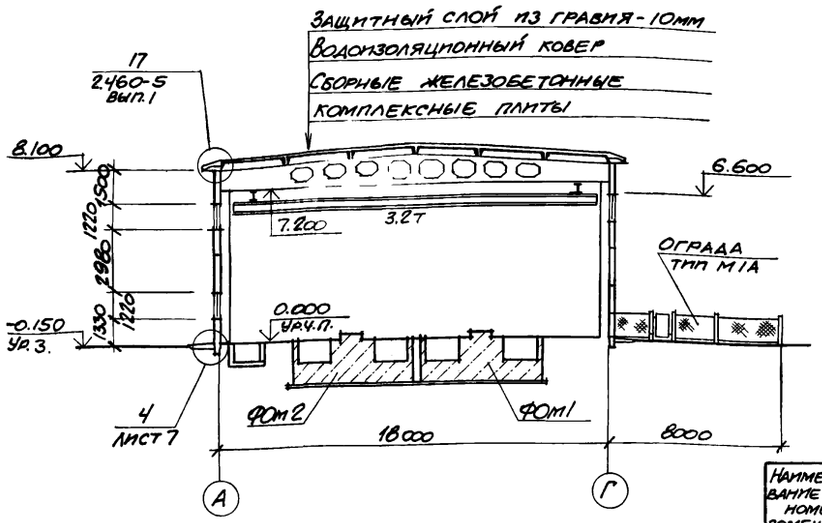

Разрез 2-2

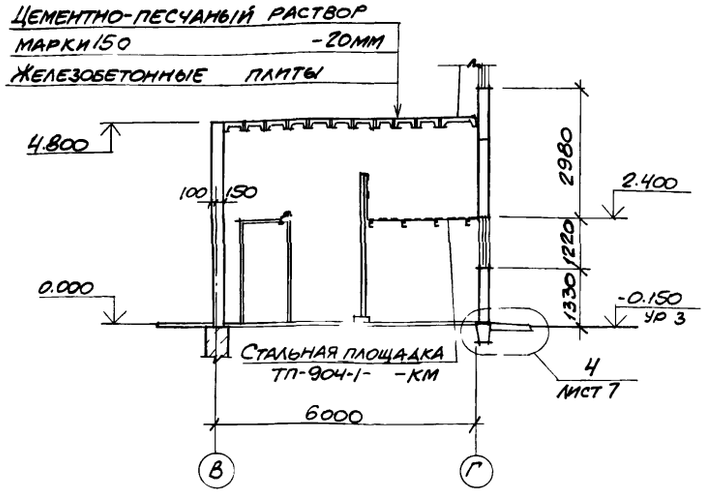

План кровли (2К-120А)

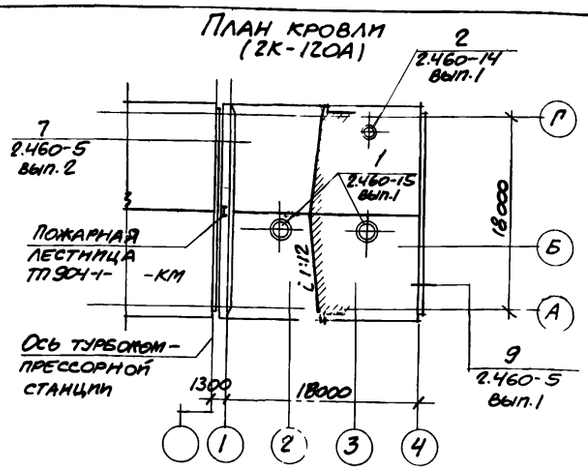

План кровли (4К-120А)

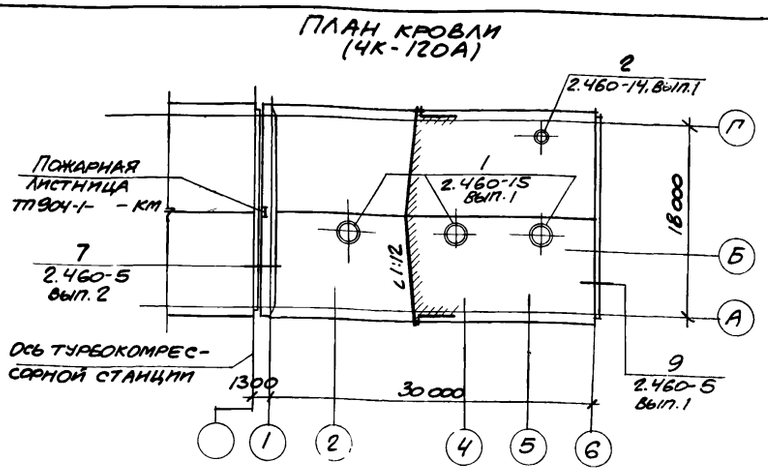

Экспликация полов

Наименование или номер помещения по проекту	Тип пола по проекту	Схема пола или номер узла по серии	Элементы пола и их толщина	Площадь пола 4К-120А	Площадь пола 2К-120А
Машинный зал	1		Покрытие - бетон М300 - 25мм Подстилающий слой - бетон марки 100 - 100мм Грунт основания	241	174
Помещение промывки фильтров	2		Покрытие - плитка керамическая по ГОСТ 6787-80 - 13мм Прослойка и заполнение швов - цементно-песчаный раствор марки 150 - 15мм Подстилающий слой - бетон марки 100 - 100мм Грунт основания	17	17
Наружная площадка воздухосборников	3		Покрытие - слой щебня или гравия крупностью 40-60мм - 50 Грунт основания	153	89

Спецификация элементов к узлам заделки кровли

Марка, поз.	Обозначение	Наименование	Кол. 4К-120А	Кол. 2К-120А	Масса ед, кг	Примечание
КС6	2.460-14, вып.1	Стяжное кольцо КС6	1	1	0,5	
КЛ1	2.460-14, вып.1	Стальной колпак КЛ1	1	1	5,67	
ПП1	2.460-14, вып.1	Прижимная полоса ПП1	1	1	1,08	
КФ1	2.460-14, вып.1	Кольцо-фланец КФ1	1	1	1,36	
Ф33	2.460-14, вып.1	Фасонный элемент Ф33	1	1	6,3	
КР3	2.460-15, вып.1	Стальной козырек КР3	3	2	4,73	
ПП3	2.460-15, вып.1	Прижимная полоса ПП3	3	2	1,88	
Ф37	2.460-15, вып.1	Фасонный элемент Ф37	3	2	9,20	

Ведомость отделки помещений

площадь м

Наименование или номер помещения	Потолок: площадь	Потолок: вид отделки	Стены или перегородки: площадь	Стены или перегородки: вид отделки	Низ стен или перегородок (панель): площадь	Низ стен или перегородок (панель): вид отделки	Низ стен или перегородок (панель): высота мм	Колонны: площадь	Колонны: вид отделки	Балки покрытий: площадь	Балки покрытий: вид отделки	Примечание
Машинный зал	560/344	Затирка. Окраска полимер-цементной краской белого цвета	630/474	Затирка Окраска полимер-цементной краской	—	—	—	113/79	Окраска полимер-цементной краской	260/173	Окраска полимер-цементной краской белого цвета	4К-120А 2К-120А
Помещение промывки фильтров	17	Затирка Окраска силикатной краской белого цвета	71	Штукатурка Окраска силикатной краской	—	—	—	8	Окраска силикатной краской	—	—	

Пояснительная записка

1. Грунт основания под полы уплотнить с доведением плотности скелета до 1,6 т/м³ с втрамбованием в него слоя щебня или гравия крупностью 40-60 мм.

2. Покрытия полов выполнять после устройства фундаментов под оборудование, каналов, сантехнических, энергетических и технологических разводок, а также после монтажа технологического оборудования.

3. Уклон пола к трапу в помещении промывки фильтров выполнить за счет планировки грунта. Величину уклона следует принять 1%.

5. На плане кровли места выхода сантехнических устройств показаны схематично. Подробные указания см. на чертежах марок КЖ и ОВ.

6. Данные о составе кровли приведены в общих указаниях на листе 2.

8383/5

Привязан

Инв. №

Ст.инж.	Горская		
Рук.гр.	Бескозовный		
ГАП	Петровский		
Нач.отд.	Саакьянц		
Н.спец.	Княшко		
Н.контр.	Луценко		
ГИП	Осташевский		20.11.84

ТП 904-1-52.83-АР

Компрессорная станция 4(2)К-120А для блокирования с турбокомпрессорными станциями

Стадия	Лист	Листов
Р	8	

Разрезы 1-1 - 2-2. План кровли. Экспликация полов. Ведомость отделки помещений.

Госстрой СССР Ростовский промстройниипроект

Копировал

Формат

ФАСАД 1-6
4К-120А

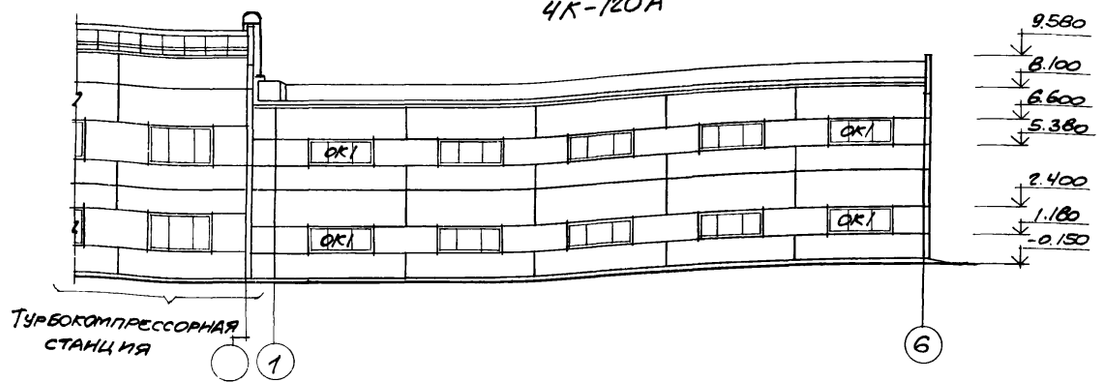

ФАСАД 6-1
4К-120А

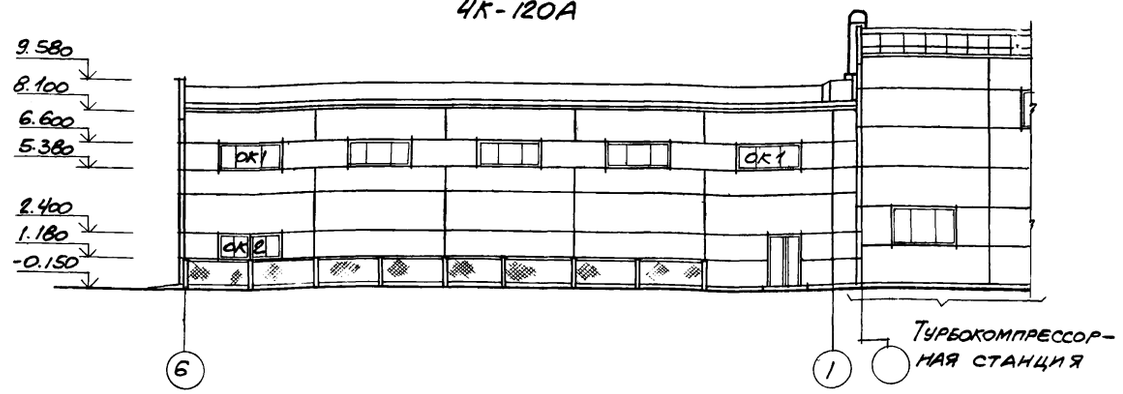

ФАСАД 1-4
2К-120А

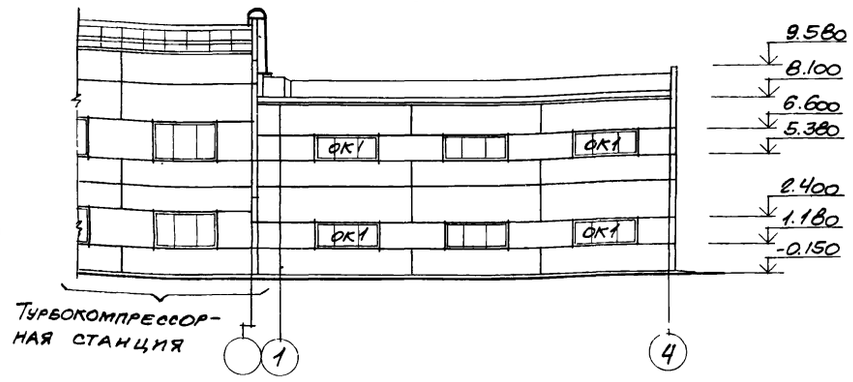

ФАСАД 4-1
2К-120А

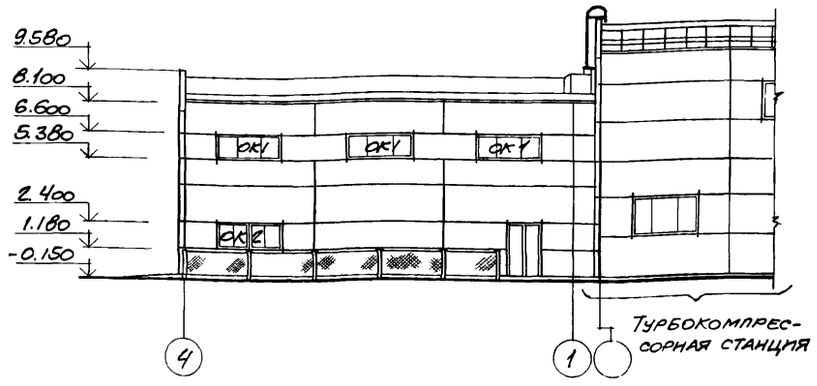

ФАСАД А-Г

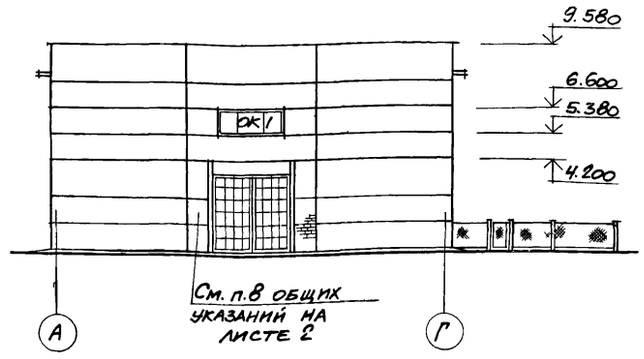

Схема расположения элементов заполнения оконных проемов

ОК1

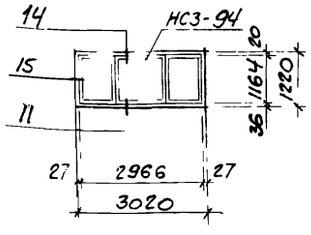

ОК2

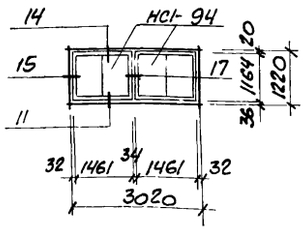

Спецификация к схеме расположения элементов заполнения оконных проемов

Марка поз	Обозначение	Наименование	Кол. 4К-120А	Кол. 2К-120А	Масса ед. кг	Примечание
ОК1	ГОСТ 12506-67	Оконный блок НС3-94	16	10		
ОК2	ГОСТ 12506-67	То же НС1-94	2	2		

1. Рекомендации по отделке фасадов даны на листе 1.
2. Узлы, замаркированные на схеме расположения элементов заполнения оконных проемов, приняты по серии 2.436-9.

Привязан

Инв. № 8383/5 13

ТП 904-1-52.83-АР

Компрессорная станция 4(2)К-120А для блокирования с турбокомпрессорными станциями.

Ст. инж.	Горская			
Рук. гр.	Бескоровайный			
ГАП	Петровский			
Нач. отд.	Сидакьянц			
Гл. спец.	Кияшко			
Н. контр.	Луценко			
ГИП	Сташевский	20.11.82		

Стадия	Лист	Листов
Р	9	

Фасады

Госстрой СССР Ростовский Промстройниипроект

Копировал

Формат

Ведомость рабочих чертежей основного комплекта ТП904-1- -КЖ

Лист	Наименование	Примечание
1	Общие данные (начало)	
2	Общие данные (продолжение)	
3	Общие данные (окончание)	
4	Схема расположения элементов фундаментов для 4К-120А	
5	Схема расположения элементов фундаментов для 2К-120А.	
6	Фундаменты Фм1, Фм4, Фм5, Фм8.	
7	Фундаменты Фм2, Фм3, Фм6, Фм7.	
8	Схемы расположения колонн, балок покрытия, плит покрытия и перекрытия (начало).	
9	Схемы расположения колонн, балок покрытия, плит покрытия и перекрытия. (окончание).	
10	Схемы расположения стеновых панелей.	
11	Фрагменты 1-12.	
12	Фундаменты ФОм1, ФОм2. Спецификация.	
13	Фундаменты ФОм1, ФОм2. Общий вид.	
14	Фундаменты ФОм1, ФОм2. Разрезы 1-1-8-8. Общий вид.	
15	Фундаменты ФОм1, ФОм2 Ведомости деталей и расхода стали вид 9-9, 10-10. Узлы I-III. Общий вид.	
16	Фундаменты ФОм1, ФОм2. ФОм1. Схема армирования.	
17	Фундаменты ФОм1, ФОм2. ФОм2. Узлы IV, V. Схема армирования.	
18	Фундаменты ФОм1, ФОм2. Разрезы 1-1-9-9. Схема армирования.	
19	Монолитный приямок ПРм1 Общий вид	
20	Монолитный приямок ПРм1. Схема армирования.	
21	Схемы расположения элементов канала КН1 для 4К-120А (начало).	
22	Схемы расположения элементов канала КН1 для 4К-120А (окончание).	
23	Схемы расположения элементов канала КН1 для 2К-120А.	
24	Сечения 1-1 — 13-13. Спецификация.	
25	Спецификация к каналам КЛм1-КЛм4, участкам монолитным Ум1-Ум3.	
26	Спецификация к участкам монолитным Ум4-Ум6. Ведомости деталей и расхода стали.	
27	Каналы КЛм1, КЛм2. Участок монолитный Ум1	
28	Каналы КЛм3, КЛм4. Участки монолитные Ум2-Ум6.	
29	Канал КЛм5 для 4К-120А. Общий вид. (начало).	
30	Канал КЛм5 для 4К-120А Общий вид. (продолжение).	
31	Канал КЛм5 для 4К-120А. Общий вид. (окончание).	
32	Канал КЛм5 для 4К-120А. Схема армирования (начало).	
33	Канал КЛм5 для 4К-120А. Схема армирования (продолжение).	
34	Канал КЛм5 для 4К-120А. Схема армирования (окончание).	
35	Канал КЛм5 для 2К-120А Общий вид (начало)	
36	Канал КЛм5 для 2К-120А. Общий вид (окончание).	
37	Канал КЛм5 для 2К-120А. Схема армирования (начало).	
38	Канал КЛм5 для 2К-120А. Схема армирования (окончание).	
39	Каналы КЛм6-КЛм9, участки монолитные Ум7-Ум9 для 4К-120А Спецификация.	
40	Каналы КЛм6-КЛм9 для 4К-120А. Общий вид.	
41	Каналы КЛм6-КЛм8 для 4К-120А. Схема армирования	
42	Схема армирования канала КЛм9, участки монолитные Ум7-Ум9 для 4К-120А.	
43	Каналы КЛм6, КЛм7 для 2К-120А. (начало)	
44	Каналы КЛм6, КЛм7 для 2К-120А (окончание).	
45	Схемы расположения элементов колодцев К1, К2.	

Типовой проект 904-1-52.83 КЖ Альбом

Данный проект выполнен в соответствии с действующими строительными нормами и правилами проектирования, которые предусматривают мероприятия, обеспечивающие взрывную, взрывопожарную и пожарную безопасность при соблюдении правил безопасности в эксплуатации здания (сооружения). Мероприятия выполнены на основании технологических заданий и указанных в них категорий производств.

Главный инженер проекта /Осташевский/
Главный специалист /Осташевский/
Дата

1. Общие указания к проекту помещены в пояснительной записке.

2. Установку сборных железобетонных колонн в стаканы фундаментов производить по рискам в колоннах. Зачеканку зазоров между стенками стакана и гранями колонны производить бетоном марки 300 на мелком гравии /. крупность зерен не более 10мм/. только после окончательной выверки колонн как по горизонтали, так и по вертикали.

3. Монтаж плит покрытия выполнять в полном соответствии с требованиями серии 1.400-11. Рекомендации по применению сборных железобетонных типовых плит в покрытиях зданий промышленных предприятий.

4. Монтаж конструкций осуществлять на монтажной сварке электродами типа Э42 Высоту сварных швов, неоговоренных в чертежах принимать 6мм.

5. Сварку элементов в узлах сборных железобетонных конструкций, контроль качества и приема сварных швов должны производится в соответствии с ГОСТ 10922-75 „Арматурные изделия и закладные детали сварные для железобетонных конструкций."

6. Отступление от способа опирания и изменение размеров опорных участков сборных железобетонных конструкций без согласия проектной организации не допускается.

7. Состав комплексных плит смотрите ТП 904-1- -АР лист 2.

Сокращение слов:
п.а. — по аналогии;
см. — смотрите

8383/5

14

				Привязан
Инв. №				
				ТП904-1-52.83-КЖ
Инженер	Решетникова			Компрессорная станция 4(2)К-120А для блокирования с турбокомпрессорными станциями
Ст. инж.	Макарова			
Вук. гр.	Моргунов			Стадия: Р; Лист: 1; Листов: 45
Нач. осп-1	Саакьянц			
Гл. спец.	Боярченко			Общие данные (начало)
Н. контр.	Луценко			Госстрой СССР Ростовский Промстройниипроект
ГИП	Осташевский		20.11.85	

Копировал [illegible]

Формат А2

Типовой проект 904-1-52.83-КЖ Альбом 5

Ведомость спецификаций

Лист	Наименование	Примечание
4	Спецификация к схеме расположения элементов фундаментов для 4К-120А	
5	Спецификация к схеме расположения элементов фундаментов для 2К-120А.	
9	Спецификация к схемам расположения колонн, балок покрытия, плит покрытия и перекрытия.	
10	Спецификация к схемам расположения стеновых панелей.	
19	Спецификация к схемам расположения элементов перекрытия РЕм1.	
21	Спецификация к схемам расположения элементов канала КН1 для 4К-120А (начало)	
22	Спецификация к схемам расположения элементов канала КН1 для 4К-120А/ окончание).	
24	Спецификация к схемам расположения элементов канала КН1 для 2К-120А. Спецификация к схемам расположения элементов колодцев К1, К2.	

Ведомость ссылочных и прилагаемых документов.

Обозначение	Наименование	Примечание
	Ссылочные документы	
ГОСТ 22701.0-77	Плиты железобетонные ребристые предварительно напряженные размером 6×3м для покрытий производственных зданий. Технические условия	
ГОСТ 22701.1-77	То же. Плиты типа ПГ. Показатели и армирование.	
ГОСТ 22701.2-77	То же. Плиты типа ПВ. Показатели и армирование.	
ГОСТ 22701.5-77	То же. Арматурные изделия и закладные детали.	
ГОСТ 3634-79	Люки чугунные для колодцев.	
ГОСТ 13579-78	Блоки бетонные для стен подвалов.	
ГОСТ 24379.0-80	Болты фундаментные. Общие технические условия.	
ГОСТ 24379.1-80	Болты фундаментные. Конструкция и размеры	

Ведомость прилагаемых и ссылочных документов.

Обозначение	Наименование	Примечание
1.423-3, вып. 0-1	Железобетонные колонны прямоугольного сечения для одноэтажных производственных зданий без мостовых кранов высотой до 9,6 м. Материалы для проектирования.	
1.423-3, вып.1	То же. Рабочие чертежи колонн.	
1.400-6/76, вып.1	Унифицированные закладные детали сборных железобетонных конструкций зданий промышленных предприятий. Закладные детали конструкций одноэтажных зданий.	
1.400-7	Стальные изделия для сопряжения сборных железобетонных конструкций одноэтажных промышленных зданий.	
1.400-15, вып 1	Унифицированные закладные изделия железобетонных конструкций для крепления технологических коммуникаций и устройств. Рабочие чертежи унифицированных закладных изделий.	
1.410-2. вып 1	Унифицированные арматурные изделия для монолитных железобетонных конструкций. Арматурные сетки.	
1.412-1/77, вып. 3	Монолитные железобетонные фундаменты под типовые колонны прямоугольного сечения одноэтажных промышленных зданий. Арматурные изделия.	
1.415-1, вып.1	Железобетонные фундаментные балки для стен производственных зданий. Фундаментные балки для стен с шагом колонн 6 м.	
1.439-2	Стальные изделия креплений панельных стен одноэтажных производственных зданий с железобетонным каркасом.	
3.006-2, вып 1	Сборные железобетонные каналы и тоннели из лотковых элементов. Материалы для проектирования	
3.006-2, вып. II-1	То же. Рабочие чертежи железобетонных изделий (лотковые элементы).	
3.006-2, вып. II-2	То же. Рабочие чертежи железобетонных изделий (плиты, опорные подушки).	
3.006-2, вып. III-2	То же. Рабочие чертежи железобетонных изделий для узлов трасс (лотковые элементы и плиты с отверстиями, балки).	
1.494-24, вып 1	Стаканы для крепления крышных вентиляторов, дефлекторов и зонтов. Железобетонные стаканы с отверстиями диаметром 400, 700, 1000, 1200 и 1450 мм.	
2.460-2, вып.1	Монтажные детали сборных железобетонных конструкций покрытий одноэтажных промышленных зданий. Рабочие чертежи типовых монтажных деталей несущих конструкций.	
2.460-2, вып.2	То же. Рабочие чертежи типовых монтажных деталей плит и температурных швов.	
2.420-1, вып.1	Монтажные детали сборных железобетонных колонн и подкрановых балок одноэтажных промышленных зданий.	
2.432-1, вып.1	Монтажные узлы панельных стен отапливаемых одноэтажных производственных зданий с железобетонным каркасом.	
2.460-15, вып. 0	Типовые узлы покрытий промышленных зданий в местах установки крышных вентиляторов.	
3.901-5	Сальники набивные Ду 50-1400 мм для пропуска труб через стены.	

8383/5 15

Привязан

Инв. №

ТП 904-1-52.83-КЖ

Компрессорная станция 4(2)К-120А для блокирования с турбокомпрессорными станциями.

				Стадия	Лист	Листов
Инженер	Решетникова			Р	2	
Ст. инж.	Макарова					
Рук. гр.	Моргунов					
Нач. отд.	Скакальщик					
Гл. спец.	Борченко					
Н. контр.	Луценко					
Гип	Осташевский		20.11.82			

Общие данные (продолжение).

Госстрой СССР Ростовский Промстройниипроект

Инв. № подл. | Подпись и дата | Взам. инв. №

Копировал

Формат А2

Ведомость ссылочных и прилагаемых документов (окончание)

Обозначение	Наименование	Примечание
	Ссылочные документы	
3.900-3, вып.7, часть I	Сборные железобетонные конструкции емкостных сооружений для водоснабжения и канализации. Изделия для круглых колодцев. Рабочие чертежи	
3.017-1, вып.1	Ограждение площадок и участков предприятий, зданий и сооружений. Железобетонные элементы оград.	
1.432-14/80, вып.0	Стеновые панели отапливаемых производственных зданий с шагом колонн 6м. Материалы для проектирования.	
1.432-14/80, вып.1	Тоже. Стеновые панели. Рабочие чертежи.	
1.432-14/80, вып.2	Тоже. Карнизные панели. Рабочие чертежи	
1.432-14/80, вып.3	Тоже. Арматурные изделия и закладные детали. Рабочие чертежи.	
Шифр 460-75, вып.0	Железобетонные фахверковые колонны прямоугольного сечения для одноэтажных производственных зданий. Колонны торцового фахверка. Материалы для проектирования.	
Шифр 460-75, вып.1-1	Тоже. Колонны торцового фахверка. Рабочие чертежи.	
1.462-3, вып.1	Железобетонные предварительно напряженные двускатные решетчатые балки для покрытий производственных зданий. Рабочие чертежи.	
ПК-01-88	Сборные железобетонные плиты для покрытий производственных зданий. Рабочие чертежи.	
КЭ-01-58, вып.2	Сборные железобетонные обвязочные балки и перемычки для промышленных зданий. Перемычки Рабочие чертежи	
1.138-10, вып.1	Перемычки железобетонные для зданий с кирпичными стенами. Перемычки брусковые. Рабочие чертежи.	

Обозначение	Наименование	Примечание
2.420-1, вып.1	Монтажные детали сборных железобетонных колонн и подкрановых балок одноэтажных промышленных зданий.	
2.432-1, вып.1	Монтажные узлы панельных стен отапливаемых одноэтажных производственных зданий с железобетонным каркасом.	
2.460-15, вып.0	Типовые узлы покрытий промышленных зданий в местах установки крышных вентиляторов.	
3.901-5	Сальники набивные Ду50-1400мм для пропуска труб через стены	
	Прилагаемые документы.	
ТП904-1- -КЖИ Альбом	Строительные конструкции и изделия.	

Ведомость объемов сборных бетонных и железобетонных конструкций по чертежам основного комплекта (для 2К-120А)

Наименование группы элементов конструкции.	Код	Кол. м³	Примечание
Блоки фундаментов	581100000	1,1	
Балки фундаментные	582400000	4,6	
Колонны	58210000	12,5	
Балки покрытия	582200000	19,4	
Панели стеновые наружние	583100000	105,8	
Плиты покрытия	584100000	19,9	
Плиты перекрытия	584200000	1,6	
Элементы смотровых колодцев	585500000	2,3	
Конструкции каналов	585800000	17,5	
Элементы оград	589900000	0,3	
Материалы на изготовление сборных бетонных и железобетонных конструкции учтены в ведомости потребности в материалах и отдельно не учитываются.			

Ведомость объемов сборных бетонных и железобетонных конструкций по рабочим чертежам основного комплекта (для 4К-120А)

Наименование группы элементов конструкции	Код	Кол. м³	Примечание
Блоки фундаментов	581100000	1,1	
Балки фундаментные	582400000	6,6	
Колонны	582100000	17,7	
Балки покрытия	582200000	29,0	
Панели стеновые наружние	583100000	156,3	
Плиты покрытия	584100000	33,0	
Плиты перекрытия	584200000	1,6	
Элементы смотровых колодцев	585500000	2,3	
Конструкции каналов	585800000	35,7	
Элементы оград	589900000	0,4	
Материалы на изготовление сборных бетонных и железобетонных конструкций учтены в ведомости потребности в материалах и отдельно не учитываются.			

8383/5

16

			Привязан
Инв. №			
			ТП904-1-52.83-КЖ
			Компрессорная станция 4(2)К-120А для блокирования с турбокомпрессорными станциями
Инженер	Решетникова		Стадия: Р; Лист: 3; Листов:
Ст. инж.	Макарова		
Рук. гр.	Моргунов		
Нач. осн.	Сакьянц		Общие данные (окончание)
Гл. спец.	Боярченко		
Н. контр.	Луценко		
ГИП	Осташевский	20.11.82	

ГОССТРОЙ СССР РОСТОВСКИЙ ПРОМСТРОЙНИИПРОЕКТ

Копировал

Схема расположения элементов фундаментов

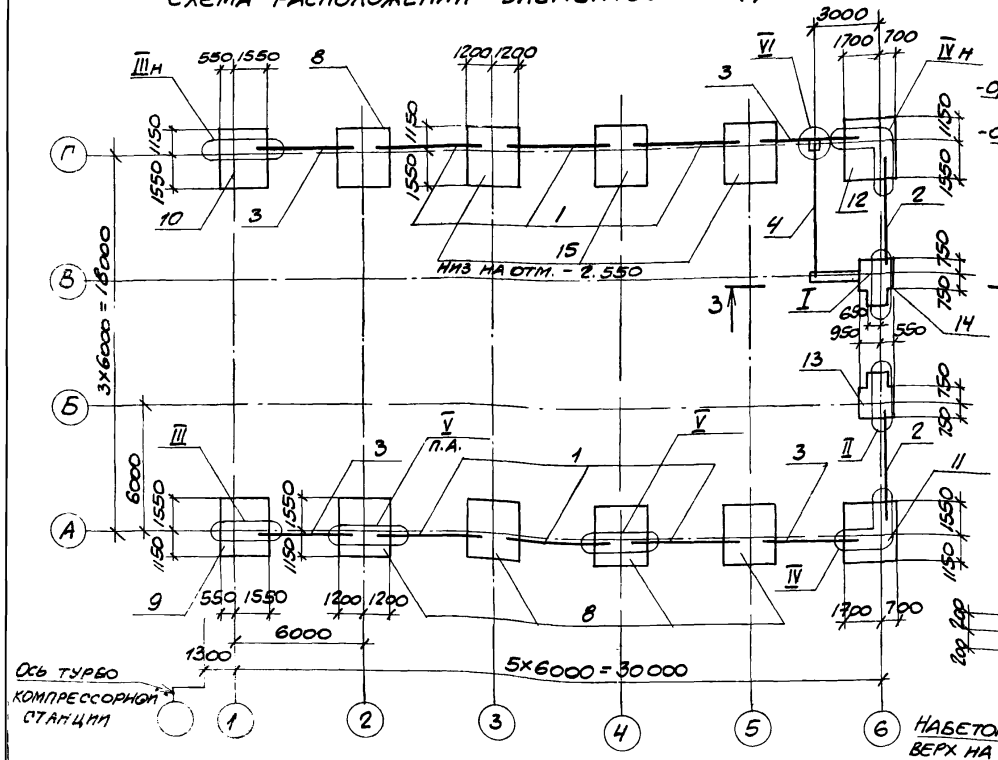

1-1

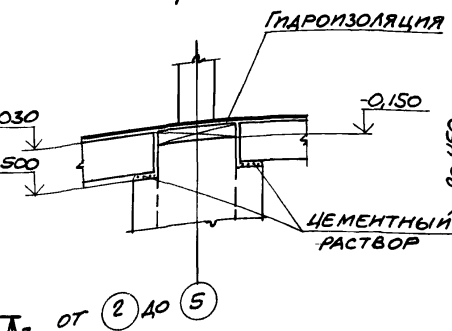

2-2

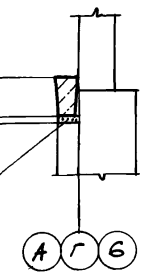

I

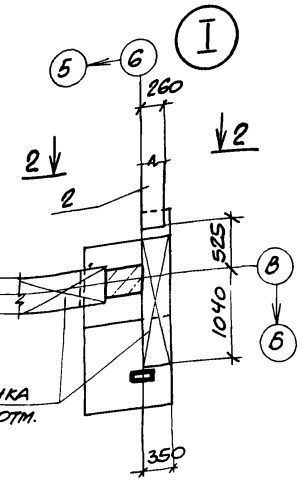

II

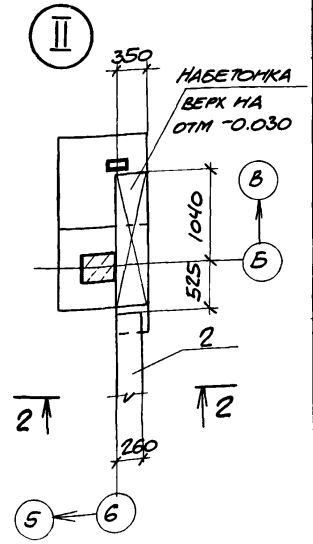

III

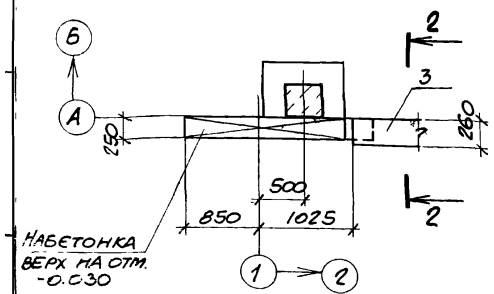

IV

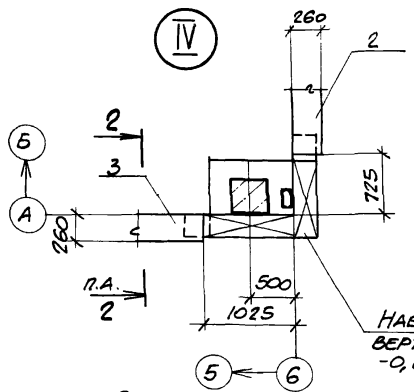

V

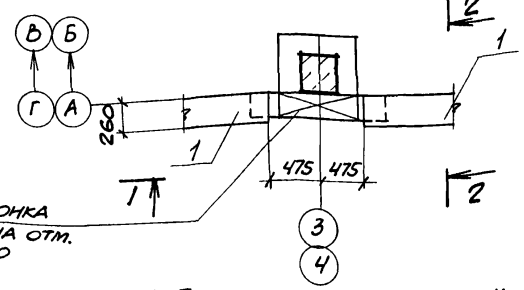

3-3

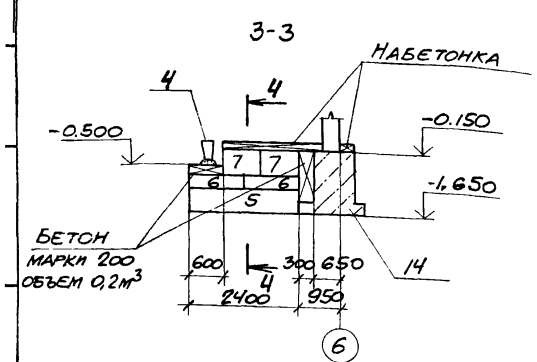

VI

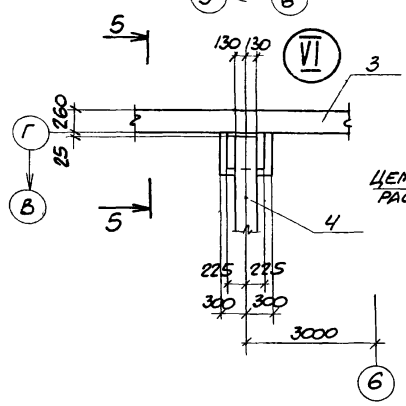

5-5

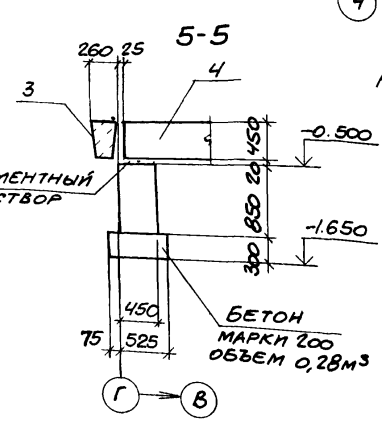

4-4

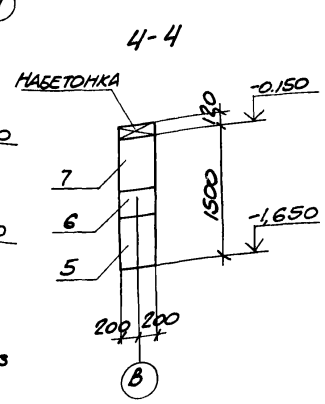

Спецификация к схеме расположения элементов фундаментов

Марка, поз	Обозначение	Наименование	Кол.	Масса ед. кг	Примечание
		Балки фундаментные			
1	1.415-1 вып. 1	ФБ6-2	6	1300	
2	1.415-1 вып.1	ФБ6-3	2	1200	
3	1.415-1 вып.1	ФБ6-4	4	1200	
4	1.415-1 вып1	ФБ6-1	1	1600	
		Блоки бетонные			
5	ГОСТ 13579-78	ФБС 24.4.6-Т	1	1300	
6	ГОСТ 13579-78	ФБС 12.4.3-Т	2	310	
7	ГОСТ 13579-78	ФБС 9.4.6-Т	2	470	
		Фундаменты			
8	Лист 6	ФМ1	5		
9	Лист 7	ФМ2	1		
10	Лист 7	ФМ3	1		
11	Лист 6	ФМ4	1		
12	Лист 6	ФМ5	1		
13	Лист 7	ФМ6	1		
14	Лист 7	ФМ7	1		
15	Лист 6	ФМ8	3		

1. За условную отметку 0,000 принят уровень чистого пола первого этажа машинного зала.
2. Характеристика грунтов, служащих основанием для фундаментов, приведена в пояснительной записке.
3. Подготовка под фундаменты щебеночная, толщиной 100мм.
4. Фундаментные балки устанавливаются на цементном растворе марки 100. На участках между торцами фундаментных балок выполнить набетонки из бетона марки 100 Объем набетонок равен 0,72м³.
5. Гидроизоляция под стены выполняется на отметке -0.030. из слоя цементного раствора состава 1:2 толщиной 30 мм.
6. Отметка подошвы фундаментов -1.650, кроме оговоренных на чертеже.

Привязан

Инв. №

8383/5 17

Проверил	Моргунов		ТП 904-1-52.83-КЖ
Гл.инженер	Толмачева		Компрессорная станция 4(2)К-120А для блокирования стурбокомпрессорными станциями
Ст.инж.	Макарова		
Рук.гр.	Моргунов		Стадия Р; Лист 4; Листов
Нач.отд.1	Скакьянц		
Н.спец.ТО	Бояринцев		Схема расположения элементов фундаментов. для 4К-120А.
Н.контр.	Луценко		Госстрой СССР Ростовский Промстройниипроект
ГИП	Осташевский	20.11.82	

Копировал

Формат А2

Схема расположения элементов фундаментов

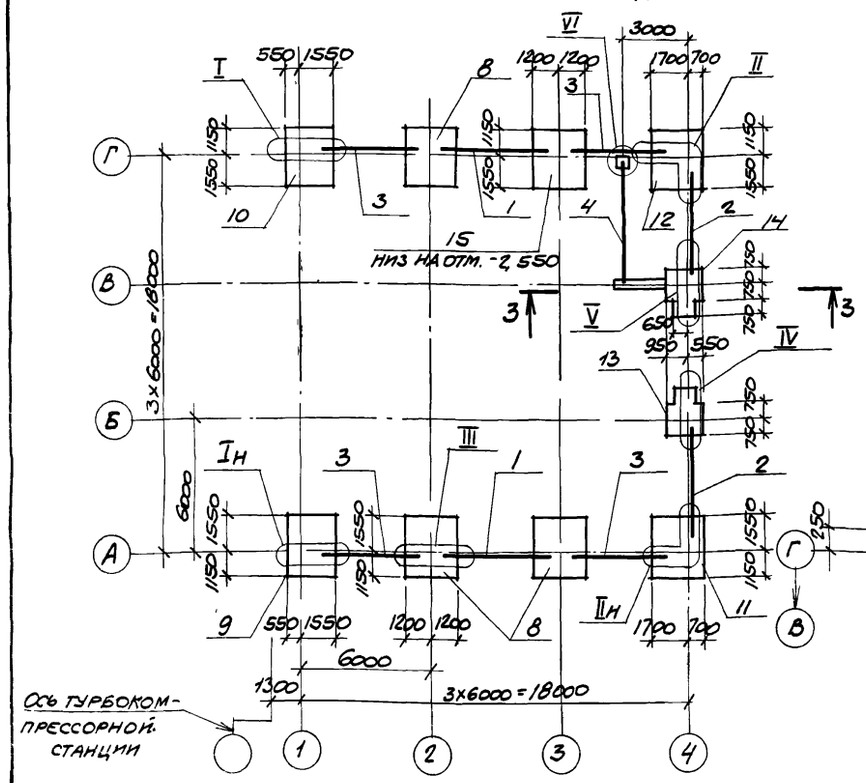

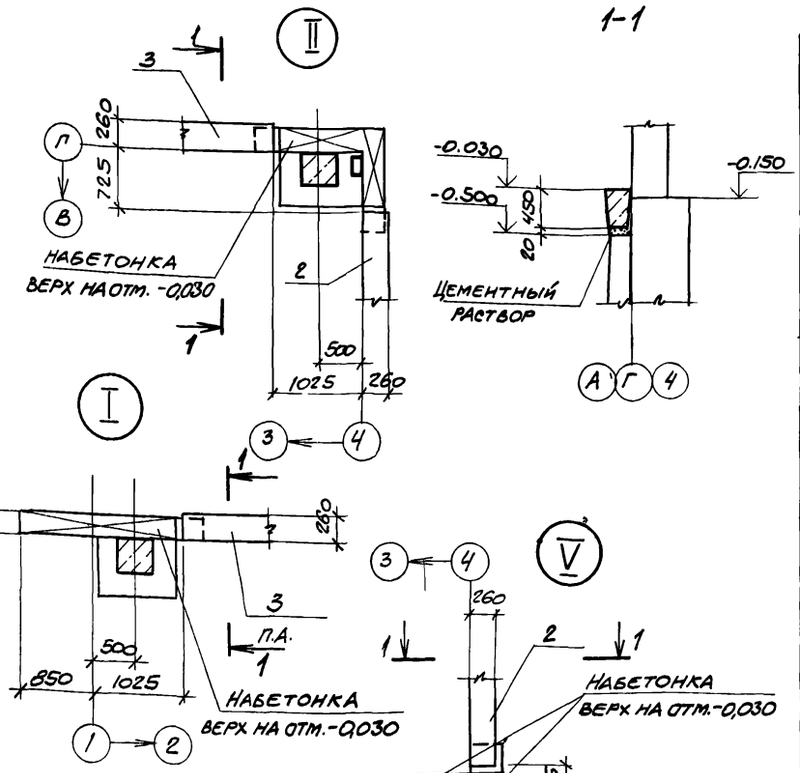

Спецификация к схеме расположения элементов фундаментов

Марка поз.	Обозначение	Наименование	кол.	масса ед., кг	Приме-чание
		Балки фундаментные			
1	1.415-1 вып.1	ФБ6-2	2	1300	
2	1.415-1 вып.1	ФБ6-3	2	1200	
3	1.415-1 вып.1	ФБ6-4	4	1200	
4	1.415-1 вып.1	ФБ6-1	1	1600	
		Блоки бетонные			
5	ГОСТ 13579-78	ФБС24.4.6-т	1	1300	
6	ГОСТ 13579-78	ФБС12.4.3-т	2	310	
7	ГОСТ 13579-78	ФБС9.4.6-т	2	470	
		Фундаменты			
8	лист 6	Фм1	3		
9	лист 7	Фм2	1		
10	лист 7	Фм3	1		
11	лист 6	Фм4	1		
12	лист 6	Фм5	1		
13	лист 7	Фм6	1		
14	лист 7	Фм7	1		
15	лист 6	Фм8	1		

1. За условную отметку 0.000 принят уровень чистого пола первого этажа машинного зала.
2. Характеристика грунтов, служащих основанием для фундаментов, приведена в пояснительной записке.
3. Подготовка под фундаменты щебеночная, толщиной 100мм.
4. Фундаментные балки устанавливаются на цементном растворе марки 100. На участках между торцами фундаментных балок выполнить набетонки из бетона марки 100. Объем набетонок равен 0,60 м³.
5. Гидроизоляция под стены выполняется на отметке -0.030 из слоя цементного раствора состава 1:2 толщиной 30мм.
6. Отметка подошвы фундаментов -1.650, кроме оговоренных на чертеже.

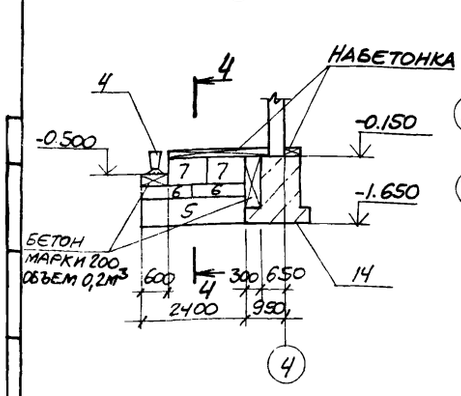

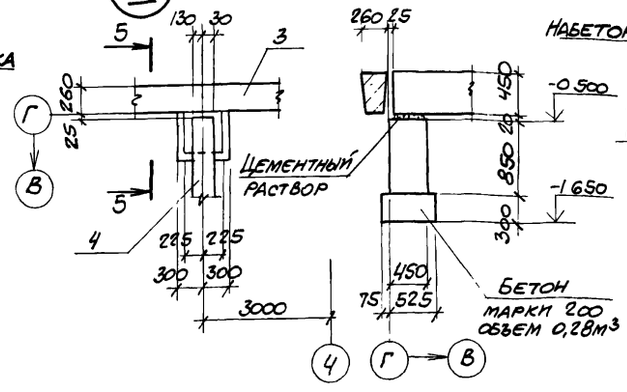

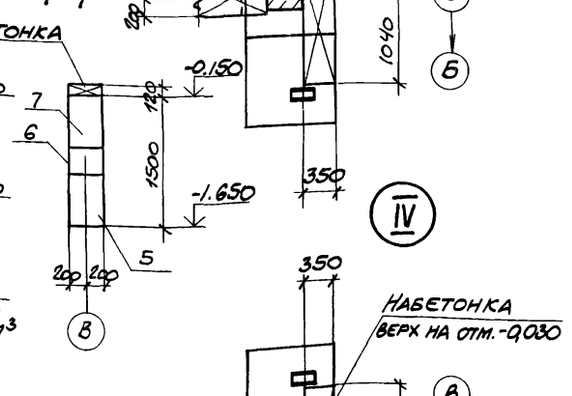

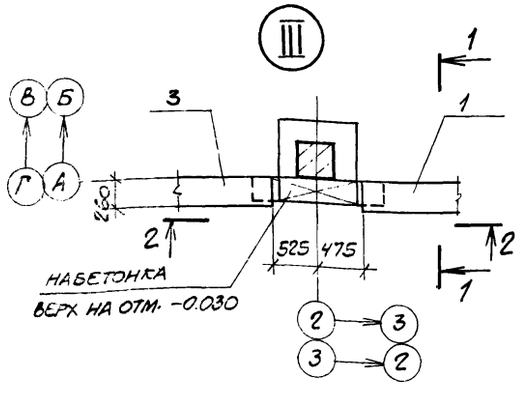

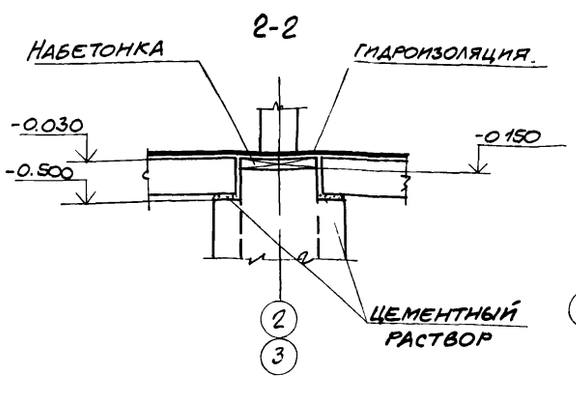

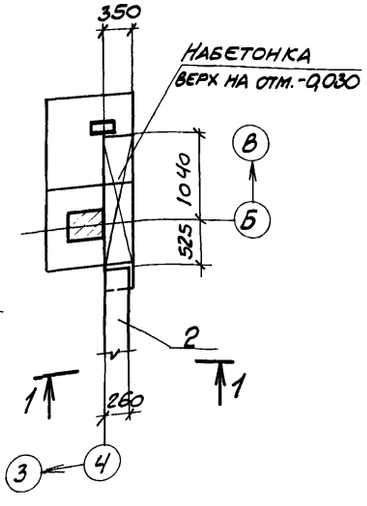

привязан

8383/5

18

инв. №

				ТП 904-1-52.83-КЖ			
Проверил	Моргунов			Компрессорная станция 4(2)К-120А для блокирования с турбокомпрессорными станциями			
Инженер	Томачева						
Гл. инж.	Макарова				стадия	лист	листов
Рук. гр.	Моргунов				Р	5	
Нач. ОСП-1	Оганьянц						
Гл. спец. ТО	Бобрченко			Схема расположения элементов фундаментов для 2К-120А.	Госстрой СССР Ростовский Промстройниипроект		
Н. контр.	Луценко						
ГИП	Останевский		6.11.82				

Копировал

Формат А4

Спецификация к фундаментам Фм1, Фм4, Фм5, Фм8

Формат	Зона	Поз.	Обозначение	Наименование	Кол. на испол. Фм1	Фм4	Фм5	Фм8	Примечание
				Сборочные единицы					
				Сетки арматурные					
		1	1.410-2 вып.1	С14АII-12х27	1	1	1	1	
		2	1.410-2 вып.1	С14АII-10х27	1	1	1	1	
		3	1.410-2 вып.1	С(1)10АII-12х24	2	2	2	2	
		4	1.412-1/77 вып.3	СА-10АII	6	6	6	6	
		5	1.412-1/77 вып.3	СН12АII-6х15	2	2	2		
		6	1.412-1/77 вып.3	1СН12АII-6х24				2	
				Стандартные изделия					
		7	ГОСТ24379.0-80,24379.1-80	Болт 1.1 М24х800		2	2		
				Материалы					
				Бетон марки 150	3,3	3,6	3,6	4,2	м³

Нагрузки на фундаменты даны по верхнему обрезу фундаментов.

Фм1, Фм8

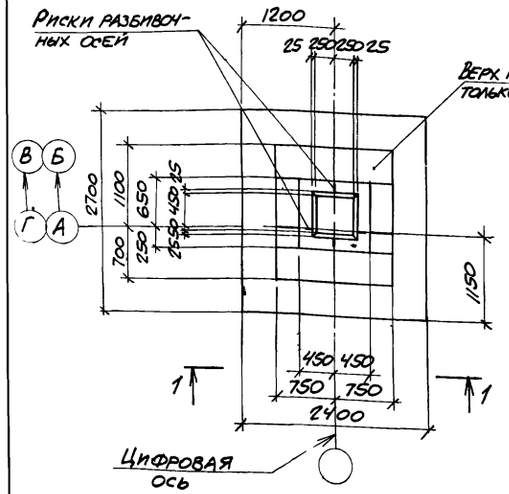

Фм4

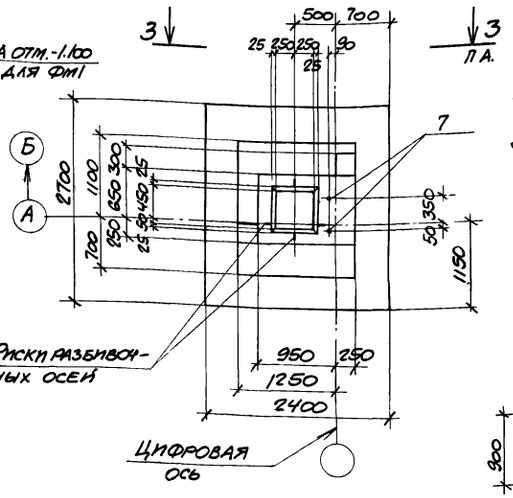

2-2

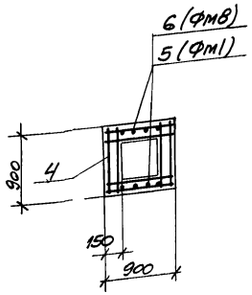

4-4

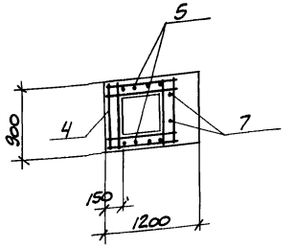

Фм5

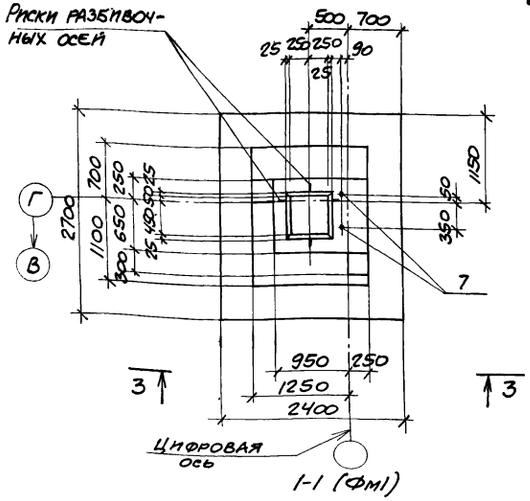

1-1 (Фм1)

Схема раскладки сеток подошвы фундаментов Фм1, Фм4, Фм5, Фм8.

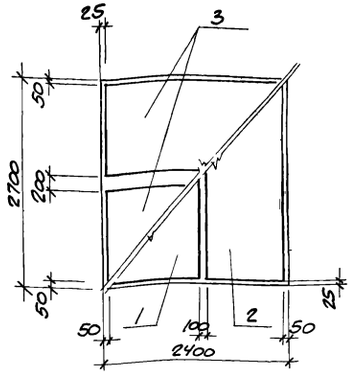

1-1 (Фм8)

3-3

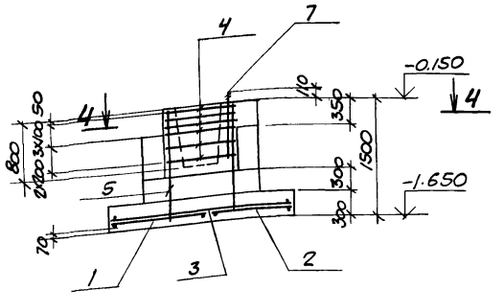

Схема нормативных нагрузок

Фм1, Фм8

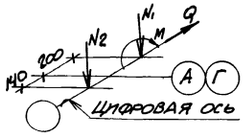

Фм4, Фм5

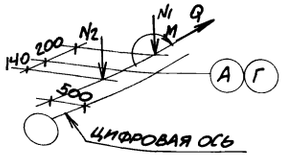

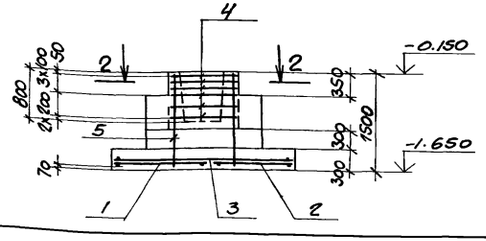

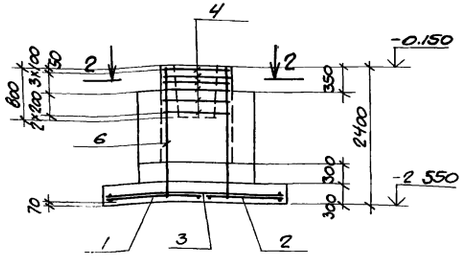

Ведомость расхода стали на элемент, кг

Марка элемента	Изделия арматурные: Арматура класса A-I ГОСТ 5781-81 Ф6	Ф8	Итого	A-II Ф10	Ф12	Ф14	Итого	Всего	Общий расход
Фм1	3,3	6.1	9.4	45.5	10,4	41.6	97.5	106.9	106.9
Фм4	3.3	6.1	9.4	45,5	10,4	41.6	97.5	106,9	106,9
Фм5	3,3	6.1	9.4	45,5	10,4	41,6	97.5	106,9	106,9
Фм8	3,3	5.8	9.1	45,5	17.2	41,6	104.3	113,4	113,4

Нагрузки:

Фм1, Фм8
$N_1 = 667$ кН $Q = 33$ кН
$N_2 = 85,1$ кН $M = 181$ кН м

Фм4, Фм5
$N_1 = 400$ кН $Q = 19,8$ кН
$N_2 = 85,1$ кН $M = 109$ кН м

Привязан

Инв. №

8383/5 19

Провер.	Моргунов		
Инженер	Толмачева		
Ст. инж.	Макарова		
Рук. гр.	Моргунов		
Нач. отд.	Саакьянц		
Гл. спец.	Бояринченко		
Н. контр.	Луценко		
ГИП	Осташевский		26.11.82

ТП904-1-52.83-КЖ

Компрессорная станция 4(2)К-12ОА для блокирования с турбокомпрессорными станциями.

Стадия	Лист	Листов
Р	6	

Фундаменты Фм1, Фм4, Фм5, Фм8.

ГОССТРОЙ СССР РОСТОВСКИЙ ПРОМСТРОЙНИИПРОЕКТ

Копировал Буц

Формат А2

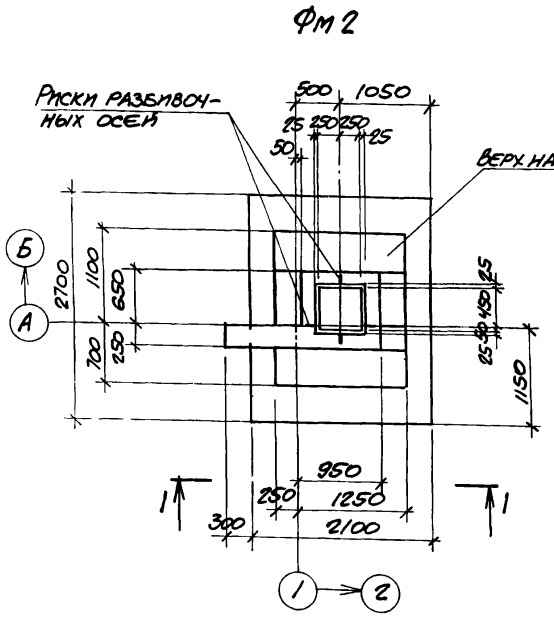

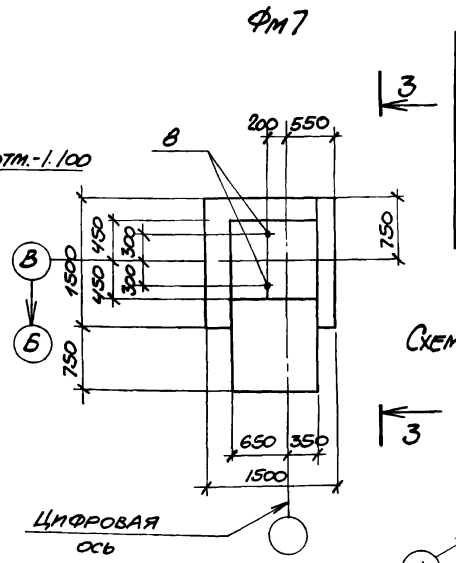

Ведомость деталей

Поз	Эскиз
6	600 / 200 / 600
7	1000 / 250 / 400 / 350 / 400

Схема нормативных нагрузок Фм2, Фм3

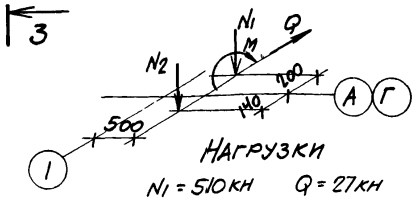

Нагрузки

$N_1 = 510$ кН $Q = 27$ кН

$N_2 = 85{,}1$ кН $M = 144$ кН·м

Спецификация к фундаментам Фм2, Фм3, Фм6, Фм7

Формат	Зона	Поз.	Обозначение	Наименование	Кол на исполн. Фм2	Фм3	Фм6	Фм7	Примечание
				Сборочные единицы					
				Сетки арматурные					
		1	1.410-2 вып.1	С14АII - 10х27	1	1			
		2	1.410-2 вып.1.	С14АII - 8х27	1	1			
		3	1.410-2 вып.1	С10АII - 12х21	2	2			
		4	1.412-1/77 вып.3	СА - 10АII	6	6			
		5	1.412-1/77 вып.3	СН12АII - 6х15	2	2			
				Детали					
Б.Ч.		6*		Ф8АI ГОСТ 5781-81 ℓ=1500	8	8			0,6 кг
Б.Ч.		7*		Ф12АII ГОСТ 5781-81 ℓ=1800	4	4			1.6 кг
				Стандартные изделия					
		8	ГОСТ 24379.0-80, 24379.1-80	Болт 1.1 М24х800			2	2	
				Материалы					
				Бетон марки 150	3,3	3,3	3,4	3,4	м3

*) Поз. 6,7 – см ведомость деталей

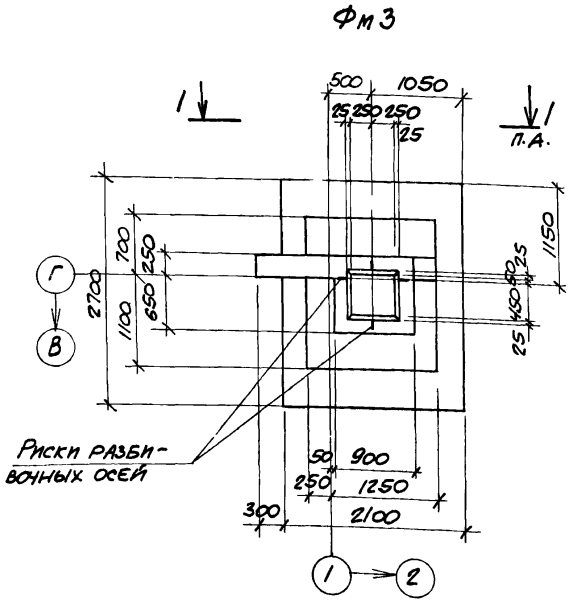

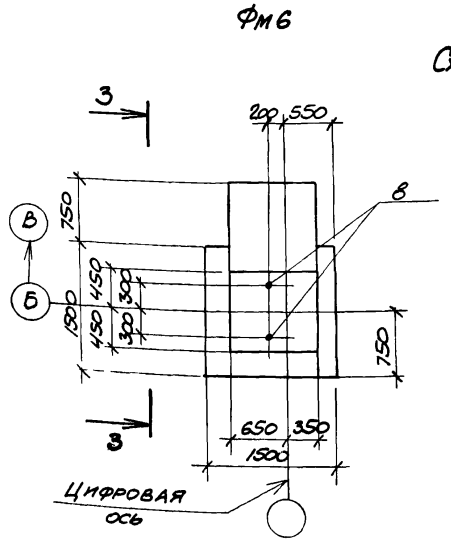

Схема раскладки сеток подошвы Фм2, Фм3

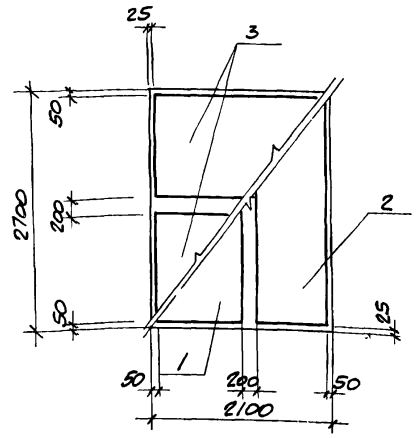

Ведомость расхода стали на элемент, кг

Марка элемента	Изделия арматурные										Общий расход
	Арматура класса									Всего	
	А-I				А-II						
	ГОСТ 5781-81										
	Ф6	Ф8		Итого	Ф10	Ф12	Ф14		Итого		
Фм2	2,2	10,2		12,4	42,9	16,8	35,2		94,9	107,3	107,3
Фм3	2,2	10,2		12,4	42,9	16,8	35,2		94,9	107,3	107,3

Нагрузки на фундаменты даны по верхнему обрезу фундаментов.

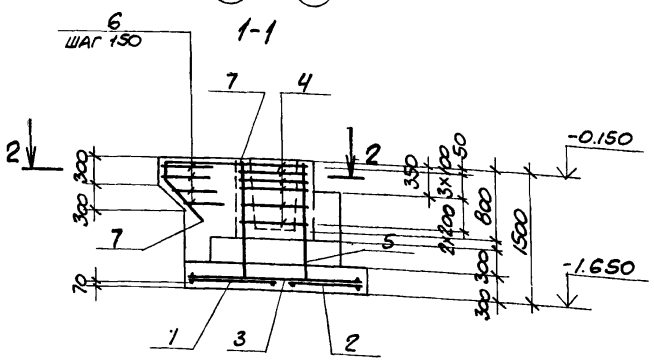

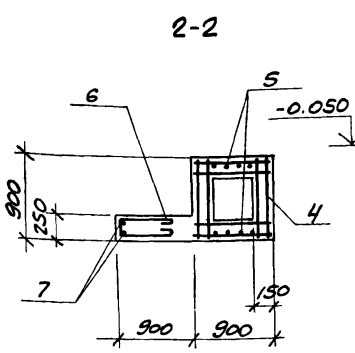

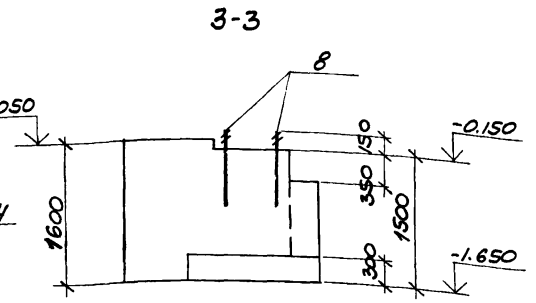

8383/5

Проверил	Моргунов		
Инженер	Толмачева		
Ст. инж.	Макарова		
Рук. гр.	Моргунов		
Нач. осл.	Саакьянц		
Гл. спец. ТО	Боярченко		
Н. контр.	Луценко		
ГИП	Осташевский		20.11.82

ПРИВЯЗАН

20 ИНВ. №

ТП 904-1-52.83 – КЖ

Компрессорная станция 4(2)К-120А для блокирования с турбокомпрессорными станциями

Стадия	Лист	Листов
Р	7	

Фундаменты Фм2, Фм3, Фм6, Фм7.

ГОССТРОЙ СССР РОСТОВСКИЙ ПРОМСТРОЙНИИПРОЕКТ

Копировал Гил. Формат А2

Схема расположения колонн

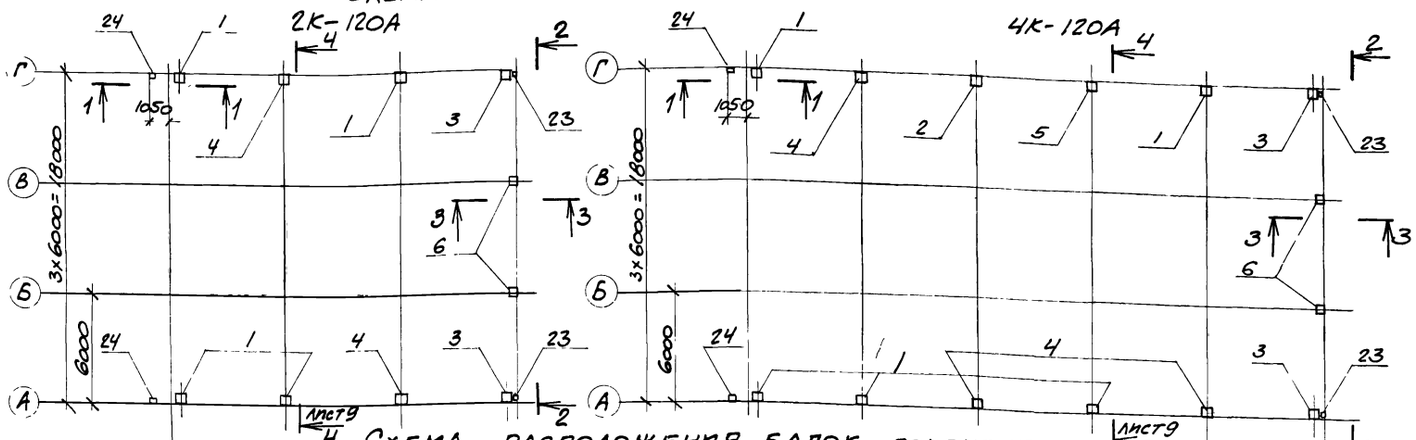

Схема расположения балок покрытия

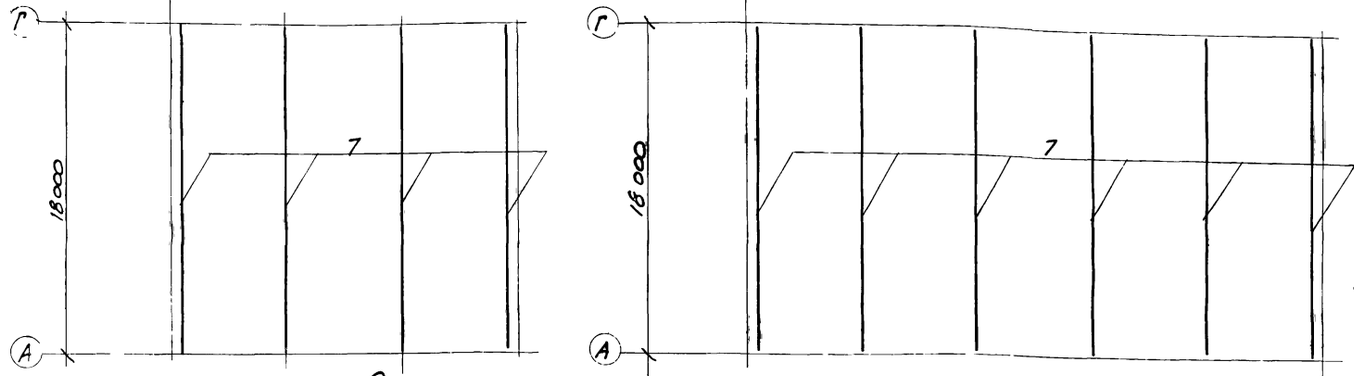

Схема расположения плит покрытия

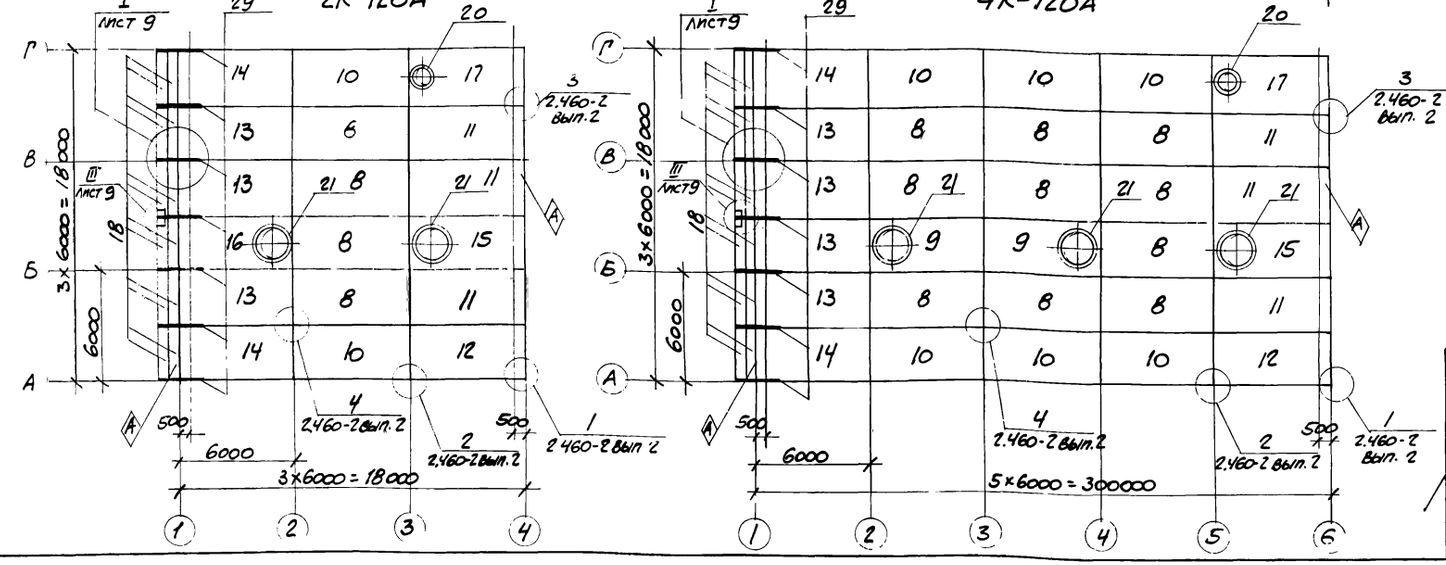

Схема расположения плит перекрытия на отм 4.800

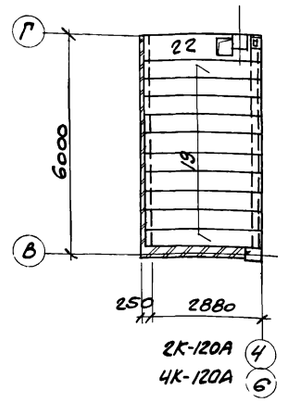

1-1

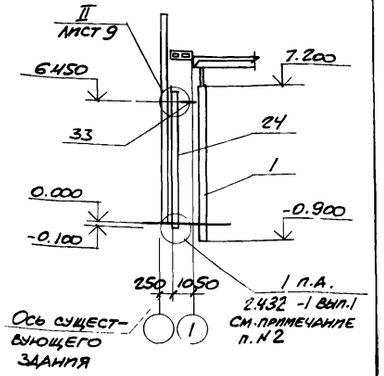

2-2

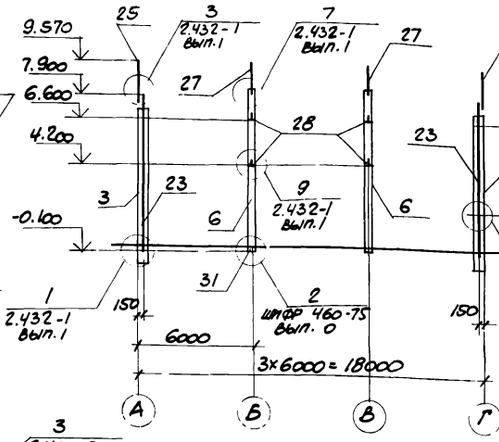

3-3

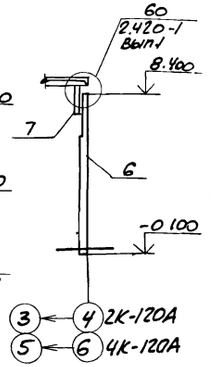

1. Индекс А дан для ориентации при монтаже
2. Болты Ф16 для крепления стойки КФ1 установить в существующий фундамент на эпоксидном клею согласно СН471-75.

Привязан

8383/5 21

Инв. №

Проверил	Моргунов		
Инженер	Толмачева		
Ст. инж.	Макарова		
Рук. гр.	Моргунов		
Нач. отд.	Саакьянц		
Гл. спец.	Борщенко		
Н. контр.	Луценко		
ГИП	Стрижевский		20.11.82

ТП 904-1-52.83-КЖ

Компрессорная станция 4(2)К-120А для блокирования с турбокомпрессорными станциями

Стадия	Лист	Листов
Р	8	

Схемы расположения колонн, балок покрытия, плит покрытия и перекрытия (начало)

Госстрой СССР РОСТОВСКИЙ ПРОМСТРОЙНИИПРОЕКТ

Копировал

Формат А2

Спецификация к схемам расположения колонн, балок покрытия, плит покрытия и перекрытия

Марка, поз.	Обозначение	Наименование	Кол. на компрессорную 2К-120А	Кол. на компрессорную 4К-120А		Масса ед. кг	Примечание
		Колонны					
1	ТП904-1- -КЖИ-100	К72-7-1	4	5		3300	
2	-100	К72-7-2		1		3300	
3	-100	К72-7-3	2	2		3300	
4	-100	К72-7-4	2	3		3300	
5	-100	К72-7-5		1		3300	
6	-101	КФ18-2-1	2	2		2380	
		Балки покрытия для II снегового района					
7	ТП904-1- -КЖИ-300	2БДР18-3В-1	4	6		10400	
		для III, IV снеговых районов					
7	ТП904-1- -КЖИ-300	3БДР18-5В-1	4	6		12100	
		Плиты покрытия для II снегового района					
8	ГОСТ 22701.1-77	ПГ-2ВрIIТ-МПЖ	4	10		2650	ТП904-1- -АР-ПЗ
9	1.465-10/82 вып.1	ПВ14-2ВрIIТ-МПЖ		2		3400	
10	ТП904-1- -КЖИ-200	ПГ-2ВрIIТ-МПЖ-1	2	6		2650	
11	-200	ПГ-2ВрIIТ-МПЖ-2	3	3		2650	
12	-200	ПГ-2ВрIIТ-МПЖ-3	1	1		2650	
13	-202	ПГ-2ВрIIТ-МПЖ-4	3	4		2650	
14	-202	ПГ-2ВрIIТ-МПЖ-5	2	2		2650	
15	-201	ПВ14-2ВрIIТ-МПЖ-1	1	1		3400	Толщину утеплителя смотрите лист 1
16	-203	ПВ14-2ВрIIТ-МПЖ-2	1			3400	
17	-201	ПВ4-2ВрIIТ-МПЖ-1	1	1		3300	
		для III, IV снеговых районов					
8	ГОСТ 22701.1-77	ПГ-3ВрIIТ-МПЖ	4	10		2650	
9	1.465-10/82 вып.1	ПВ14-3ВрIIТ-МПЖ		2		3400	
10	ТП904-1- -КЖИ-200	ПГ-3ВрIIТ-МПЖ-1	2	6		2650	
11	-200	ПГ-3ВрIIТ-МПЖ-2	3	3		2650	
12	-200	ПГ-3ВрIIТ-МПЖ-3	1	1		2650	
13	-202	ПГ-3ВрIIТ-МПЖ-4	3	4		2650	
14	-202	ПГ-3ВрIIТ-МПЖ-5	2	2		2650	
15	-201	ПВ14-3ВрIIТ-МПЖ-1	1	1		3400	
16	-203	ПВ14-3ВрIIТ-МПЖ-2	1			3400	
17	-201	ПВ4-3ВрIIТ-МПЖ-1	1	1		3300	
		Плиты покрытия для II, III, IV снеговых районов					
18	ПК-01-88	ПЖ1-3	12	12		178	
19	ПК-01-88	ПЖ1-1	10	10		178	

Марка, поз.	Обозначение	Наименование	Кол. на компрессорную 2К-120А	Кол. на компрессорную 4К-120А		Масса ед. кг	Примечание
		Стаканы					
20	1.494-24 вып.1	СБ4Б-1	1	1		160	
21	1.494-24 вып.1	СБ14Б-2	2	3		460	
		Участок монолитный					
22	лист 27	УМ1	1	1			
23	1.439-2	Стойка фахверка СФ-7	2	2		416,2	
24	ТП904-1- -КЖИ-КФ1	" КФ1	2	2			
25	1.439-2	Насадка фахверка НУ5	1	1		37,2	
26	1.439-2	То же НУ6	1	1		37,2	
27	1.439-2	" НФ-4	2	2		35,2	
28	1.439-2	Консоль опорная РК-2	4	4		14,7	
29		∟110×70×8 ГОСТ 8510-72* ℓ=1700	12	12		18,5	
33		⊏16 ГОСТ 8240-72 ℓ=1170	2	2		16,6	
		Изделия соединительные					
30		-80×6 ГОСТ 103-76 ℓ=150	15	15		0,6	
31	ТП904-1- -КЖИ-МС1	МС1	2	2		21,9	
*)	2.460-15 вып.0	МС1	12	16		0,03	*) по узлам 2.460-15 вып.0
	1.400-7	ММ19	2	2		6,3	2.420-1 вып.1
	1.400-7	ММ8	2	2		3,6	2.432-1 вып.1
	1.439-2	Т-13	8	8		2,0	
32	ТП904-1- -КЖИ-МС3	МС3	5	5		1,7	
		Изделия стандартные					
34	ГОСТ 24379.1-80	Болт 1.1М16×400	2	2		0,82	

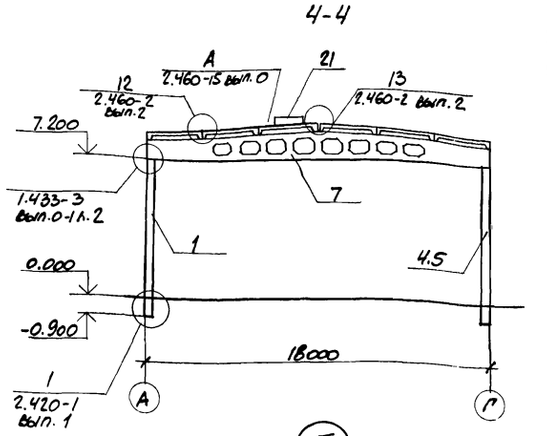

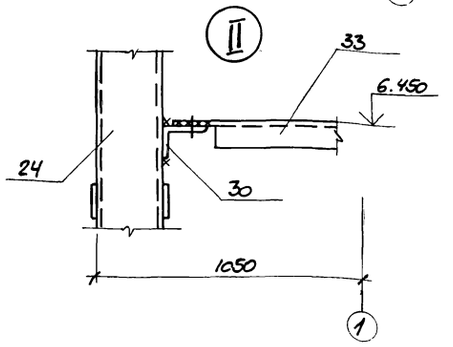

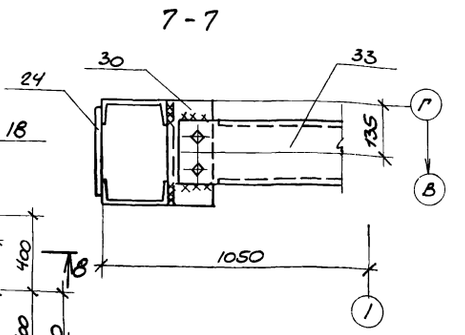

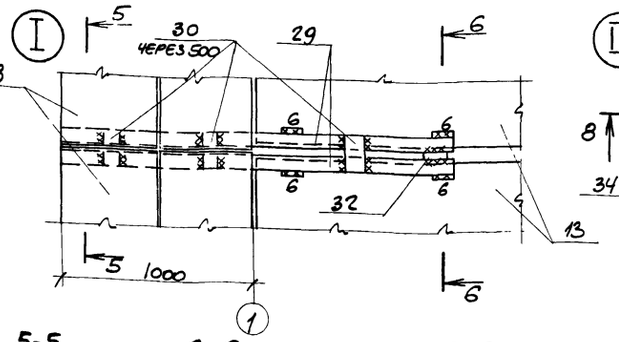

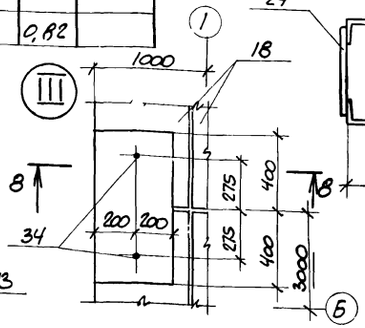

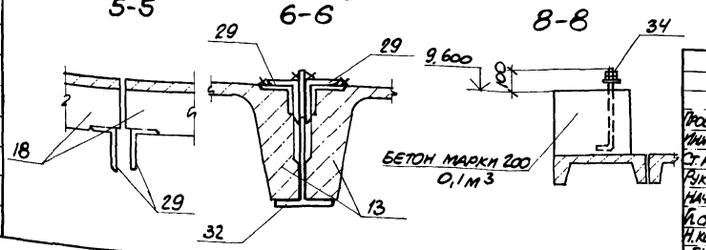

8383/5*

22

Проверил	Моргунов		
Инженер	Толмачева		
Ст. инж.	Макарова		
Рук. гр.	Моргунов		
Нач. осл.	Саакьянц		
Гл. спец. ТО	Боярченко		
Н. контр.	Пущенко		
ГИП	Осташевский		

ТП 904-1-52.83

Компрессорная станция 4(2)К-120А для блокирования с турбокомпрессорными станциями

Стадия	Лист	Листов
Р	9	

Схемы расположения колонн, балок покрытия, плит покрытия и перекрытия (окончание).

ГОССТРОЙ СССР РОСТОВСКИЙ ПРОМСТРОЙНИИПРОЕКТ

Привязан

Инв. №

Схемы расположения стеновых панелей компрессорной станции 4К-120А по оси А

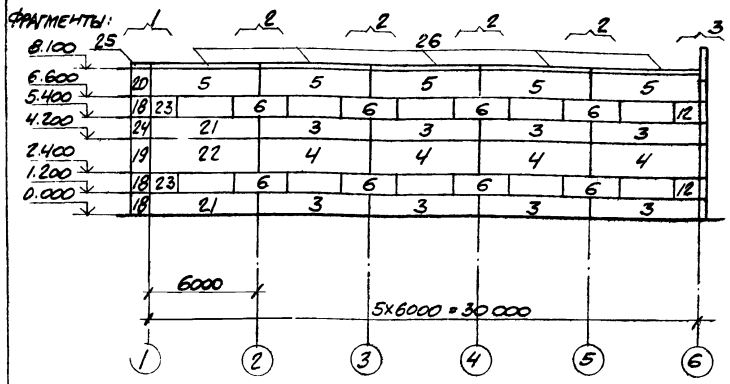

Схемы расположения стеновых панелей компрессорной станции 2К-120А по оси А

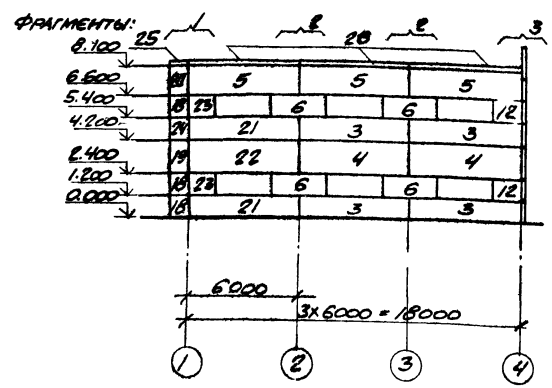

По оси Г

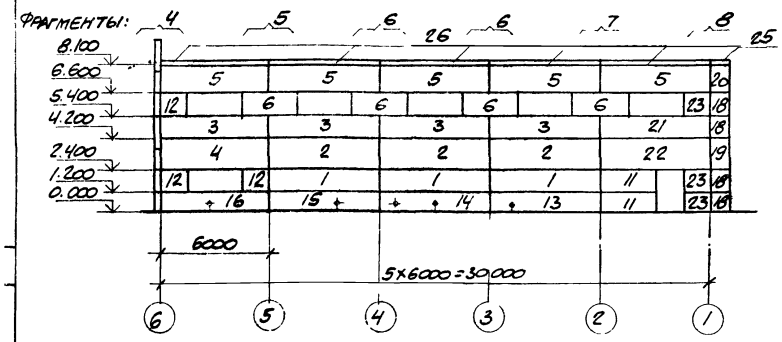

По оси Г

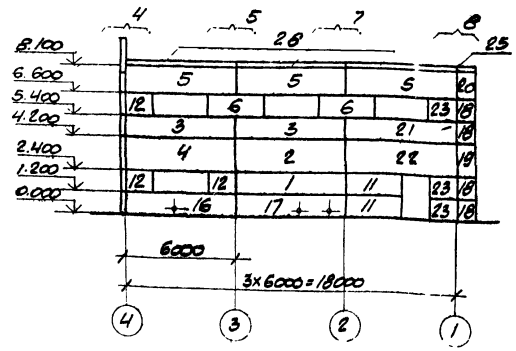

Спецификация к схемам расположения стеновых панелей.

Марка, поз.	Обозначение	Наименование	Кол. на компрессорную 4К	Кол. на компрессорную 2К	Масса ед. кг	Примечание
		Панели стеновые				
1	1.432-14/80, вып.1	ПС600.12.20-Я-1	3	1	1200	
2	1.432-14/80, вып.1	ПС600.18.20-Я-1	4	2	1800	
3	ТП904-1 -КЖИ-ПС600.12.20-Я-3-2	ПС600.12.20-Я-3-2	14	8	1200	
4	-КЖИ-ПС600.18.20-Я-3-1	ПС600.18.20-Я-3-1	5	3	1800	
5	-КЖИ-ПС600.15.20-Я-6-1	ПС600.15.20-Я-6-1	10	6	1500	
6	1.432-14/80, вып.1	ПС295.12.20-Я-	12	6	600	
7	1.432-14/80, вып.1	ПС625.12.20-Я-11	3	3	1200	
8	1.432-14/80, вып.1	ПС625.12.20-Я-12	3	3	1200	
9	1.432-14/80, вып.1	ПС625.18.20-Я-11	2	2	1900	
10	1.432-14/80, вып.1	ПС625.18.20-Я-12	2	2	1900	
11	ТП904-1 -КЖИ-ПС295.12.20-Я-1	ПС295.12.20-Я-1	2	2	600	
12	-КЖИ-ПС295.12.20-Я-1	ПС145.12.20А-Я-1	7	7	300	
13	-КЖИ-ПС600.12.20-Я-1-1	ПС600.12.20-Я-1-1	1		1200	
14	-КЖИ-ПС600.12.20-Я-1-1	ПС600.12.20-Я-1-2	1		1200	
15	-КЖИ-ПС600.12.20-Я-1-1	ПС600.12.20-Я-1-3	1		1200	
16	-КЖИ-ПС600.12.20-Я-1-1	ПС600.12.20-Я-3-1	1	1	1200	
17	-КЖИ-ПС600.12.20-Я-1-1	ПС600.12.20-Я-1-4		1	1200	
18	-КЖИ-ПС1, ПС2	ПС1	7	7	180	
19	-КЖИ-ПС1, ПС2	ПС2	2	2	270	
20	-КЖИ-ПС3	ПС3	2	2	220	
21	-КЖИ-ПС600.12.20-Я-1-5	ПС600.12.20-Я-1-5	3	3	1200	
22	-КЖИ-ПС600.18.20-Я-1-1	ПС600.18.20-Я-1-1	2	2	1800	
23	-КЖИ-ПС145.12.20А-Я-2	ПС145.12.20А-Я-2	5	5	300	
24	-КЖИ-ПС5	ПС5	1	1	140	
25	-КЖИ-ПС4	Панель карнизная ПС4	2	2	100	
26	1.432-14/80, вып.2	То же ПК6.65-П	10	6	1200	
27	1.432-14/80, вып.1	ПС625.12.20-Я-21	2	2	1200	
28	1.432-14/80, вып.1	ПС625.12.20-Я-22	2	2	1200	
*)	1.439-2	Изделие соединительное Т-1	114	74	0,5	*) по узлам серии 2.432-1
	1.439-2	То же Т-5	14	14	0,6	

Схема расположения стеновых панелей по оси 6 или 4

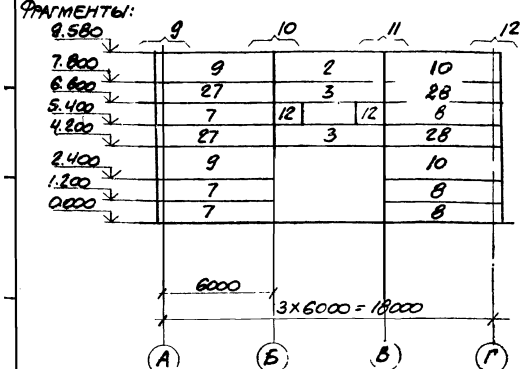

Марка, поз.	Обозначение	Наименование	Кол. на компрессорную 4К	Кол. на компрессорную 2К	Масса ед. кг	Примечание
		Изделия соединительные				
*)	1.439-2	Т-8	6	6	0,5	*) по узлам серии 2.432-1
	1.439-2	Т-18	22	14	1,3	
	1.439-2	Т-19	2	2	0,4	
	1.439-2	Т-20	2	2	0,7	
	1.439-2	Т-21	70	46	0,4	
	1.439-2	Т-24	2	2	1,0	
	1.439-2	Т-27	20	20	0,4	
*)	1.432-14/80, вып.2	А1	24	16	0,7	*) по узлам А и Б серии 1.432-14/80, вып.2
	1.432-14/80, вып.2	А2	24	16	1,2	
	1.432-14/80, вып.2	А3	30	18	0,4	
30		-70×6 ГОСТ 103-76 / ГОСТ 380-71* ℓ=160	20	20	0,5	

Указания по монтажу панелей и фрагменты помещены на листе 11.

Привязан

Инв. №

8383/5

23

Проверил	Моргунов		
Инженер	Решетникова		
Ст. инж.	Макарова		
Рук. гр.	Моргунов		
Нач. ОСП	Саакьянц		
Гл. спец.	Борченко		
Н. контр.	Луценко		
ГИП	Осташевский		

ТП 904-1-52.83-КЖ

Компрессорная станция 4(2)К-120А для блокирования с турбокомпрессорными станциями

Стадия	Лист	Листов
Р	10	

Схемы расположения стеновых панелей

Госстрой СССР РОСТОВСКИЙ ПРОМСТРОЙНИИПРОЕКТ

Копировал

Фрагмент 1

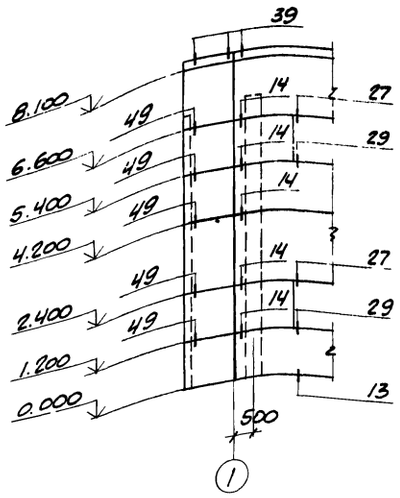

Фрагмент 2

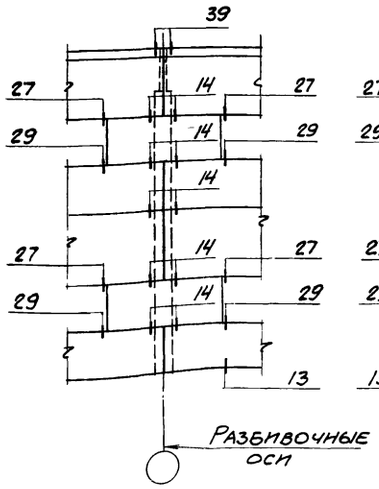

Фрагмент 3

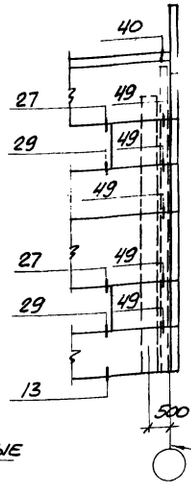

Фрагмент 4

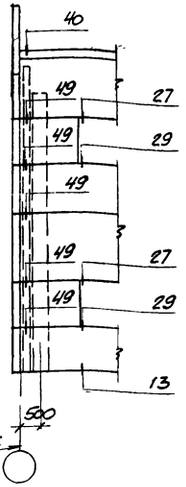

Фрагмент 5

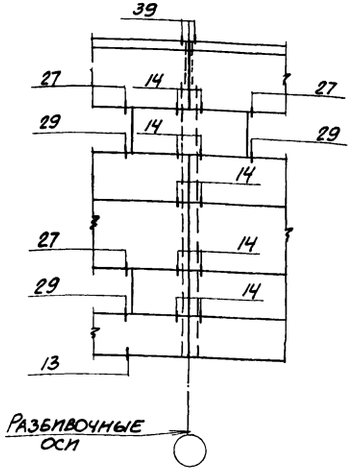

Фрагмент 6

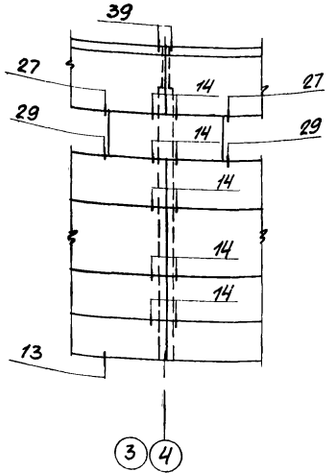

Фрагмент 7

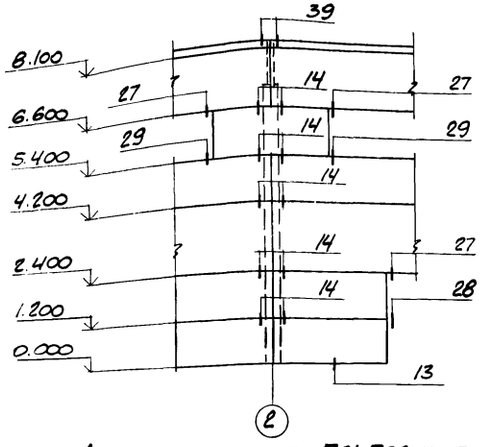

Фрагмент 8

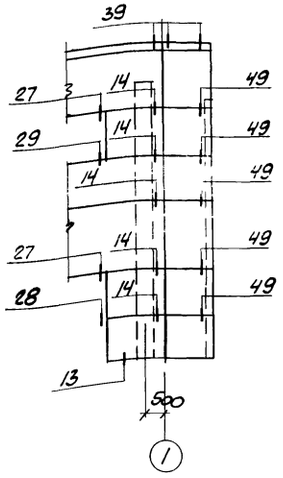

Фрагмент 9

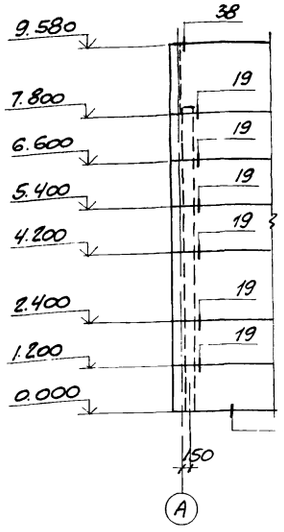

Фрагмент 10

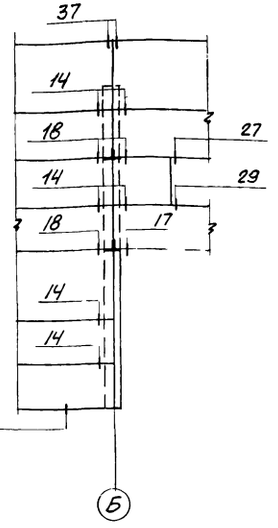

Фрагмент 11

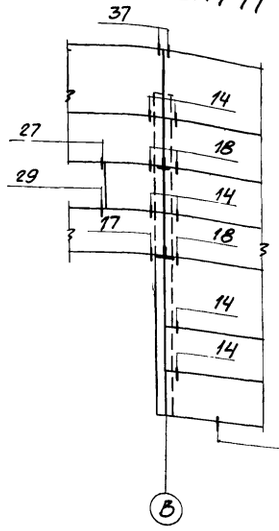

Фрагмент 12

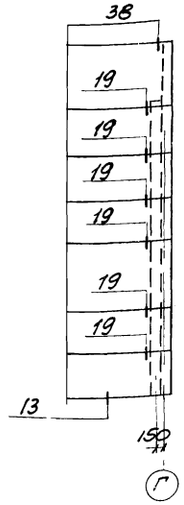

Деталь крепления ПС1, ПС2, ПС5 к стеновым панелям

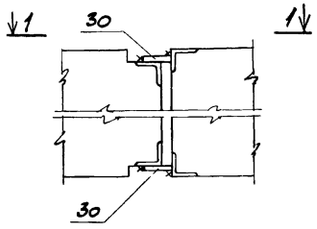

1-1

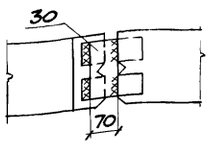

1. Стеновые панели изготавливаются из ячеистого бетона марки 35 с плотностью в сухом состоянии $\rho = 700$ кг/м^3.
2. Крепление карнизной панели к подкарнизной выполнять по узлам А и Б, приведенным в серии 1.432-14/80, вып. 2.
3. Панели ПС1, ПС2, ПС5 приварить к стеновым панелям до монтажа, в соответствии с деталью, помещенной на данном листе.
4. Номера узлов даны по серии 2.432-1 вып. 1.

Привязан

8383/5

24 Инв. №

Проверил	Моргунов		
Инженер	Решетников		
Ст. инж.	Макарова		
Рук. гр.	Моргунов		
Нач. отд.	Саакьянц		
Гл. спец. Тех.	Боярченко		
Н. контр.	Лыценко		
ГИП	Оташевский		

ТП 904-1-52.83-КЖ

Компрессорная станция 4(2)К-120А для блокирования с турбокомпрессорными станциями

Стадия	Лист	Листов
Р	11	

Фрагменты 1-12.

Госстрой СССР
Ростовский Промстройниипроект

Копировал

Формат А2

Формат	Зона	Поз	Обозначение	Наименование	Кол. на испол.				Примечание
				Сборочные единицы					
				Сетки арматурные					
		1	1.410-2 вып.1	С(1) 16АII-30х54	2	2			
		2	1.410-2 вып.1	С(1) 16АII-18х60	4	4			
		3	1.410-2 вып.1	С(1) 16АII-16х60	2	2			
А4		4	ТП904-1- -КЖ1-С1	С1	5	6			
А4		5	-С1	С2	5	4			
А4		6	-С3,С5	С3	11	11			
А4		7	-С1	С4	8	9			
А4		8	-С3,С5	С5	3	3			
А4		9	-С1	С6	1	1			
А4		10	-С1	С7	2	2			
		11	1.410-2 вып.1	С(1) 16АII-28х54	2	2			
				Изделия закладные					
		12	1.400-15 вып.1	МН555	18,0	18,0			м
		13	1.400-15 вып.1	МН111-6	18	18			
		14	1.400-15 вып.1	МН118-6	6	6			
		15	1.400-15 вып.1	МН128-1	1,6	1,6			м
		16	1.400-15 вып.1	МН115-1	2	2			
		17	1.400-15 вып.1	МН122-3	5	5			
А3		18	ТП904-1- -КЖ1-МН1-МН3	МН1	2	2			
А3		19	-МН1-МН3	МН2	2	2			
А3		20	-МН1-МН3	МН3	2	2			
А3		21	-МН4	МН4	2	2			
А4		22	-МН5-МН7	МН5	1	1			
А4		23	-МН5-МН7	МН6	1	1			
А4		24	-МН5-МН7	МН7	1	1			
А4		25	-МН8	МН8	1	1			
		26	1400-15 вып.1	МН553	13,4	13,4			м
				Детали					
				Ф12АII ГОСТ 5781-81					
Б4		27*		l=750	12	12			9,7кг
Б4		28*		l=1100	6	6			1,0кг
Б4		29*		l=950	6	6			0,8кг
Б4		30*		l=600	6	6			0,5кг
Б4		31		l=1000	20	20			0,9кг
Б4		32		l=1550	13	13			1,4кг
Б4		33		l=750	12	12			0,7кг
Б4		34		l=1800	6	6			1,6кг
Б4		35*		l=3650	4	4			3,2кг
Б4		36*		l=2400	8	8			2,1кг
Б4		37*		l=2200	2	2			2,0кг
Б4		38*		l=2850	6	6			2,5кг

Формат	Зона	Поз.	Обозначение	Наименование	Кол. на испол.				Примечание
Б4		39*		l=1400	21	21			1,2кг
Б4		40*		l=2230	10	10			2,0кг
Б4		41*		l=2230	7	7			2,0кг
Б4		42*		l=2800	6	6			2,5кг
Б4		43*		l=1650	10	10			1,5кг
Б4		44*		l=2250	12	12			2,0кг
Б4		45*		l=3470	6	6			3,1кг
Б4		46*		l=2020	5	5			1,8кг
Б4		47*		l=2700	4	4			2,4кг
Б4		48*		l=2650	3	3			2,4кг
Б4		49*		l=2300	3	3			2,0кг
Б4		50*		l=1240	8	8			1,1кг
				Ф6АI ГОСТ 5781-81					
Б4		51*		l=1680	32	32			0,4кг
Б4		52*		l=2080	12	12			0,5кг
Б4		53*		l=230	70	75			0,1кг
Б4		54*		l=950	5				0,2кг
Б4		55*		ФЮАI ГОСТ 5781-81 l=1130	2				0,7кг
Б4		56*		Ф16АII ГОСТ 5781-81 l=1600	2				2,5кг
				Материалы					
				Бетон марки 150	46,4	46,5			м³
					ФОМ1	ФОМ2			

*) Поз. 27-30, 35-56 см. ведомость деталей на листе 15.

Привязан

8383/5 25

Инв.№

			ТП 904-1-52.83 - КЖ
Провер.	Макарова		Компрессорная станция 4(2)К-120А для блокирования с турбокомпрессорными станциями
Инженер	Толмачева		
Ст.инж.	Макарова		
Рук.гр.	Моргунов		
Нач.ОСПТ	Оганьянц		
Гл.спец.ТО	Боярченко		
Н.контр.	Луценко		
ГИП	Осташевский	11.82	Фундаменты ФОМ1, ФОМ2. Спецификация.

Стадия	Лист	Листов
Р	12	

Госстрой СССР Ростовский промстройниипроект

Копировал

Формат А2

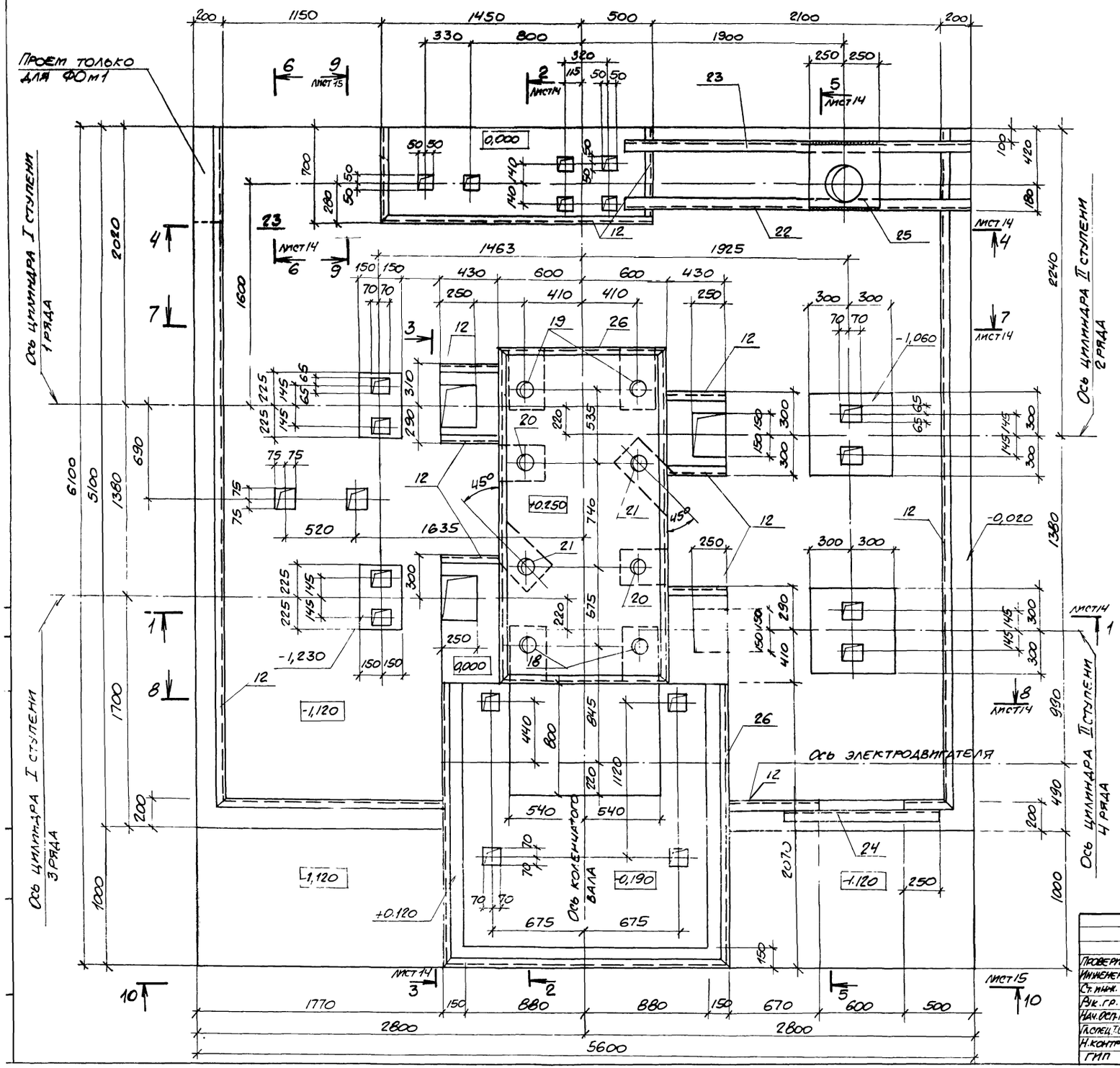

1. Рабочие чертежи фундаментов ФОм1, ФОм2 под компрессор разработаны на основании задания, выданного институтом „Гипростройдормаш" (чертеж 541589 л.3) с использованием материалов типовой серии 3.004-3 выпуск 53, разработанной Ленинградским отделением института „Фундаментпроект."

2. Статические и динамические нагрузки на фундамент приняты по чертежу 291Ф, разработанному п.о. Пензкомпрессормаш.

3. Расчет фундамента произведен на колебания исходя из допускаемой амплитуды колебаний (при n = 600 об/мин) равной 0,1 мм.

4. Возведение фундамента следует осуществлять лишь после уточнения марки компрессора и сверки габаритов верхней части фундамента со строй заданием, высылаемым заводом вместе с компрессором.

5. Производство работ по возведению фундамента должно вестись в соответствии с рекомендациями СНиП III-15-76 „Правила производства и приемки работ."

6. Под подошвой фундамента устраивается щебеночная подготовка толщиной 100 мм

7. Максимальное значение горизонтальных неуравновешенных сил инерции равно:

а) для I порядка – 5.1 кн

б) для II порядка – 1.1 кн

8 Схема приложения неуравновешенных сил инерции дана на листе 15

привязан

8.3.83/5

26 инв. №

Проверил	Макарова		ТП 904-1-52.83 – КЖ
Инженер	Томачева		Компрессорная станция 4(2)К-120А для блокирования с турбокомпрессорными станциями!!!
Ст. инж.	Макарова		Стадия Р; Лист 13; Листов
Рук. гр.	Моргунов		
Нач. отд.	Сакьянц		Фундаменты ФОм1, ФОм2
Гл. спец. т.о.	Боярченко		Общий вид (начало).
Н. контр.	Лущенко		ГОССТРОЙ СССР РОСТОВСКИЙ ПРОМСТРОЙНИИПРОЕКТ
ГИП	Осташевский	20.11.82	

Копировал

А4

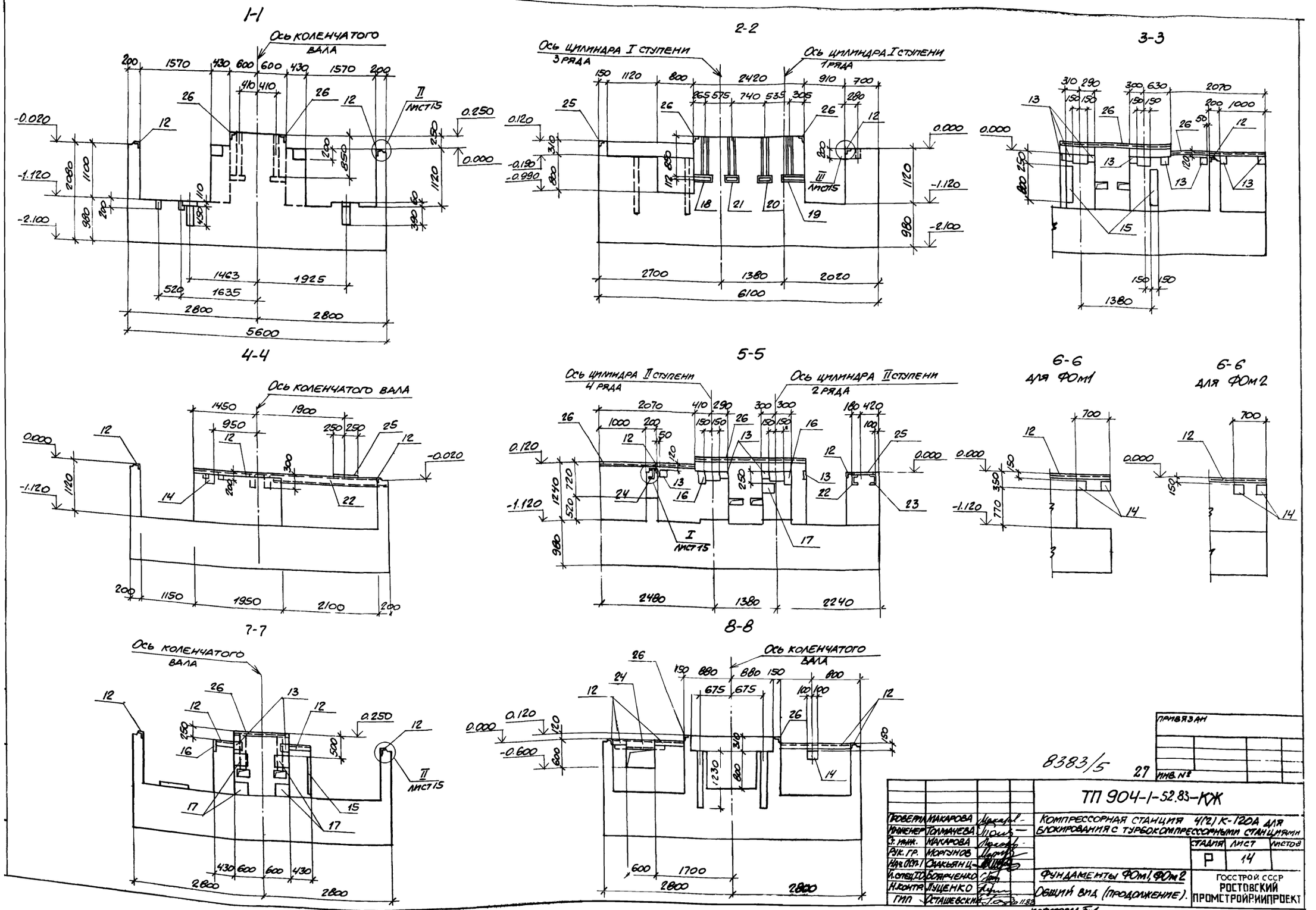
1-1
Ось коленчатого вала
II лист 15
2-2
Ось цилиндра I ступени 3 ряда
Ось цилиндра I ступени 1 ряда
III лист 15
3-3
4-4
Ось коленчатого вала
5-5
Ось цилиндра II ступени 4 ряда
Ось цилиндра II ступени 2 ряда
I лист 15
6-6 для ФОм1
6-6 для ФОм2
7-7
Ось коленчатого вала
II лист 15
8-8
Ось коленчатого вала
8383/5
27
ПРИВЯЗАН
ИНВ. №
ТП 904-1-52.83-КЖ
Проверил Макарова
Инженер Толмачева
Ст. инж. Макарова
Рук. гр. Моргунов
Нач. отд. 1 Сдакьянц
Гл. спец. Т.О. Боярченко
Н. контр. Луценко
ГИП Осташевский
Компрессорная станция 4(2) К-120А для блокирования с турбокомпрессорными станциями
Стадия Р
Лист 14
Листов
Фундаменты ФОм1, ФОм2
Общий вид (продолжение).
Госстрой СССР
Ростовский промстройниипроект
Копировал
Формат А

Ведомость расхода стали на элемент, кг

Марка элемента	Изделия арматурные. Арматура класса А-I, ГОСТ 5781-81: Ф6	Ф10		Итого	А-II: Ф12	Ф16		Итого	Всего	Изделия закладные. Арматура класса А-I, ГОСТ 5781-81: Ф6	Ф10		Итого	А-III: Ф8	Ф10	Ф12		Итого
ФОм1	26,8	160,7		187,5	973,2	1073,0		2046,2	2233,7	4,0	3,2		7,2	15,1	2,8	3,6		21,5
ФОм2	26,3	159,3		185,6	995,0	1068,0		2063,0	2248,6	4,0	3,2		7,2	15,1	2,8	3,6		21,5

Марка элемента	Прокат марки. Вст 3кп2. ГОСТ 103-76: δ=6	δ=8	δ=10		Итого	ГОСТ 82-70*: δ=4	δ=8	δ=10		Итого	ГОСТ 8509-72*: ∠50×5	∠63×5			Итого	ГОСТ 8240-72: [20			Итого	ГОСТ 8732-78: тр. Ф108×4			Итого	Всего	Общий расход
ФОм1	34,8	22,2	4,8		61,8	87,0	19,5	18,8	125,3		50,5	86,6			137,1	112,2			112,2	70,4			70,4	535,5	2769,2
ФОм2	34,8	22,2	4,8		61,8	87,0	19,5	18,8	125,3		50,5	86,6			137,1	112,2			112,2	70,4			70,4	535,5	2784,1

Ведомость деталей

Поз.	Эскиз
27	550 / 200
28	550 / 550
29	400 / 550
30	200 / 400
35	1550 / 550 / 1550
36	1550 / 850
37	1550 / 650
38	2450 / 400
39	850 / 550
40	855 / 525 / 850
41	1125 / 550 / 555
42	2000 / 400 / 400
43	650 / 400 / 400
44	1150 / 550 / 550
45	2370 / 550 / 550

Поз.	Эскиз
46	1220 / 400 / 400
47	1900 / 400 / 400
48	2100 / 550
49	2100 / 200
50	440 / 400 / 400
51	750 / 100 / 750
52	2000
53	150
54	480 / 120 / 350
55	1000
56	1300 / 300

Вид 10-10

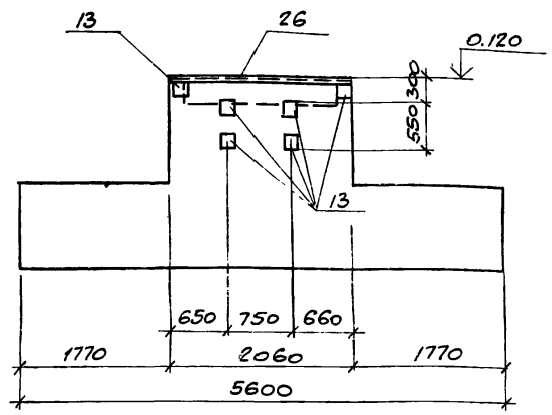

Схема приложения неуравновешенных сил инерции

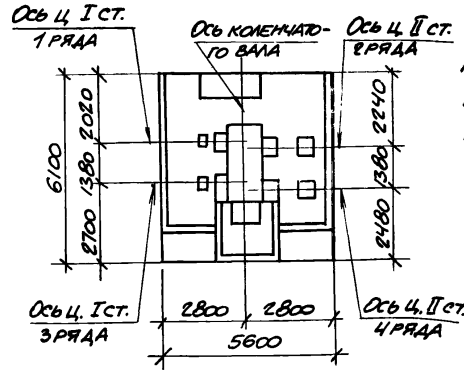

Горизонтальные силы инерции направлены по осям цилиндров I и II ступеней и приложены на отметке 0.750.

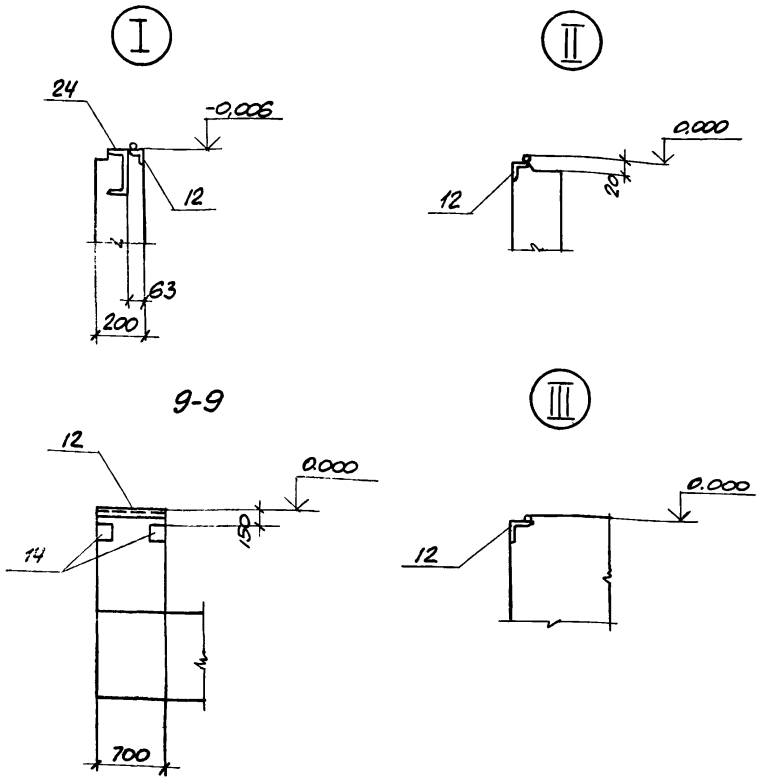

8383/5

28

Проверил	Макарова	Макарова	
Инженер	Толмачева	Толмачева	
Ст. инж.	Макарова	Макарова	
Рук. гр.	Моргунов	Моргунов	
Нач. отд.	Саакьянц	Саакьянц	
Гл. спец. т.о.	Боярченко	Боярченко	
Н. контр.	Луценко	Луценко	
ГИП	Осташевский	Осташевский	20.4.82

ПРИВЯЗАН

ИНВ. №

ТП 904-1-52.83-КЖ

Компрессорная станция 4(2)К-120А для блокирования с турбокомпрессорными станциями.

Стадия	Лист	Листов
Р	15	

Фундаменты ФОм1, ФОм2.

Общий вид. (окончание)

ГОССТРОЙ СССР РОСТОВСКИЙ ПРОМСТРОЙНИИПРОЕКТ

Копировал

Формат А2

ФОм1 (Схема армирования)

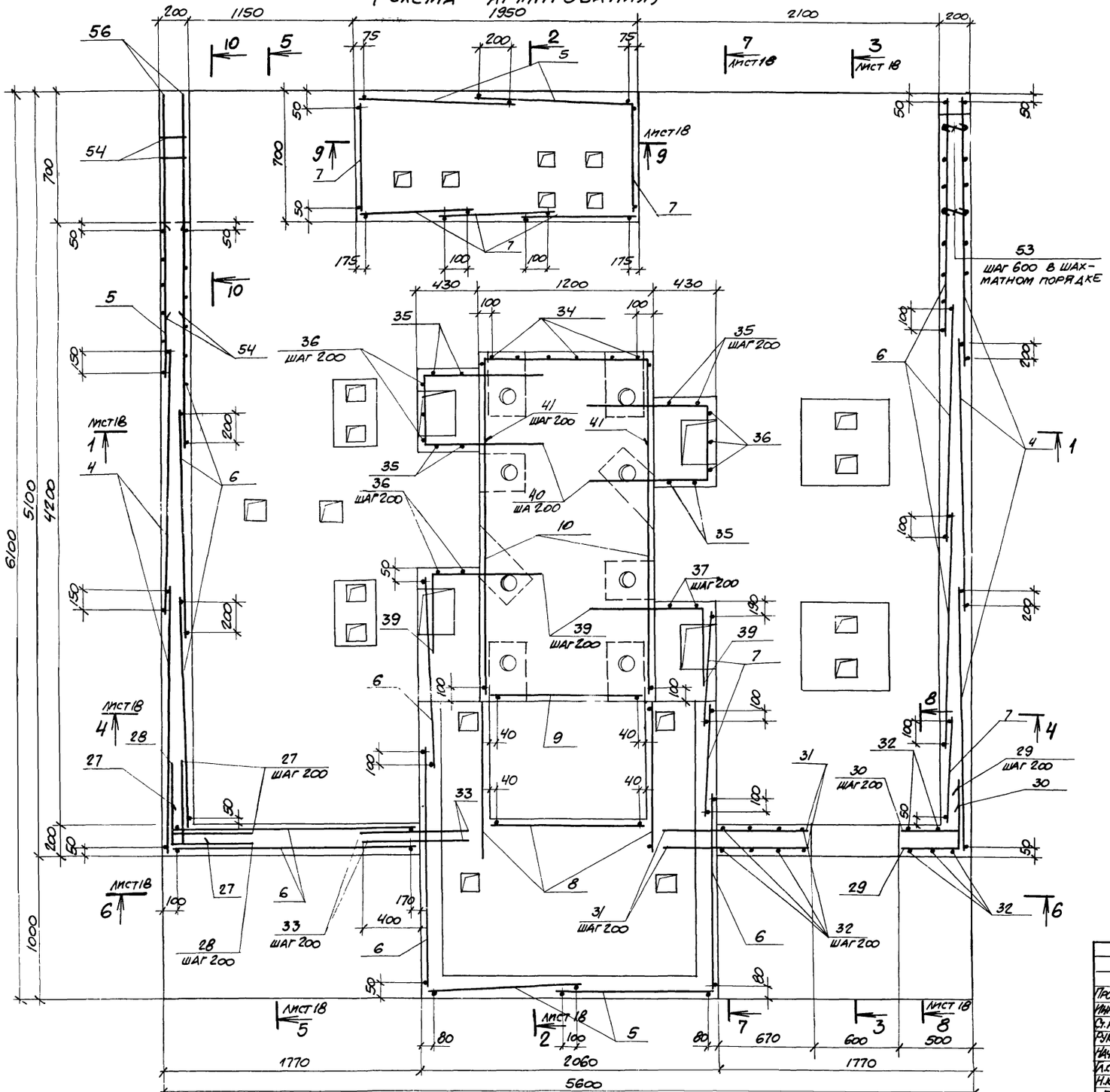

Вид 10-10

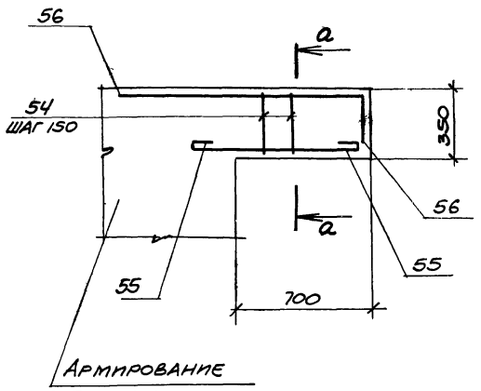

Армирование стены условно не показано

а-а

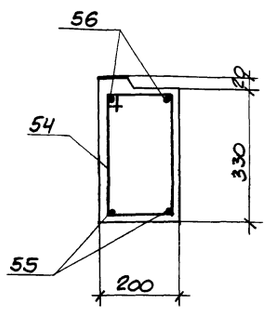

1. Защитный слой бетона до рабочей арматуры равен 35 мм.
2. На плане дана только схема вертикального армирования.

привязан

8383/5

29

инв. №

			ТП 904-1-52.83-КЖ	
Проверил	Макарова		Компрессорная станция 4(2)К-120А для бокирования с турбокомпрессорными станциями	
Инженер	Толмачева			
Ст. инж.	Макарова			Стадия: Р; Лист: 16; Листов:
Рук. гр.	Моргунов			
Нач. отд-ния	Саакьянц			
Гл. спец. ТО	Бобрченко		Фундаменты ФОм1, ФОм2. ФОм1 Схема армирования.	Госстрой СССР Ростовский Промстройниипроект
Н. контр.	Лущенко			
ГИП	Осташевский	20.11.83		

Копировал

Формат А2

ФОМ2
(Схема армирования)

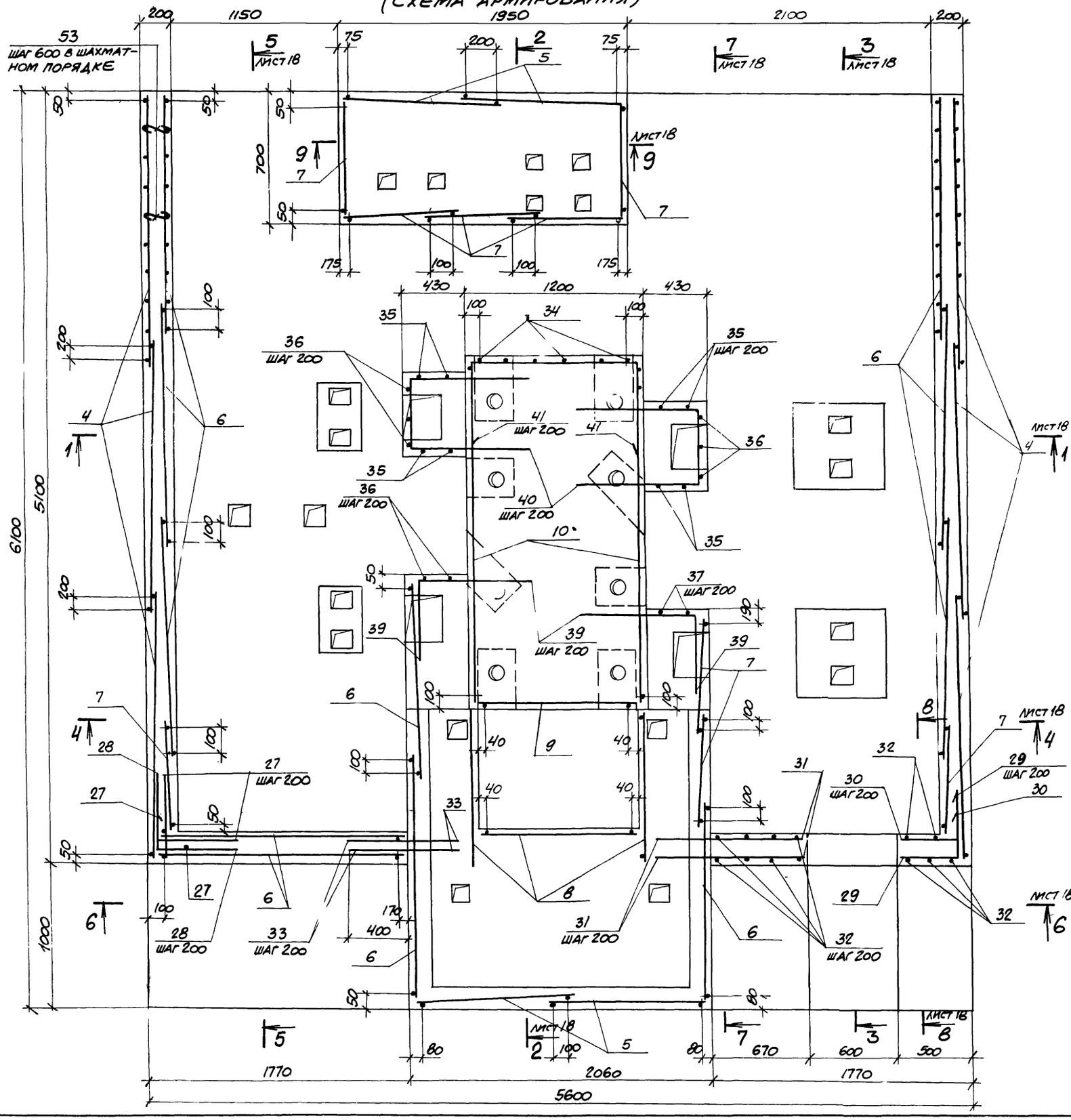

Схема расположения сеток плиты фундамента ФОм1, ФОм2.

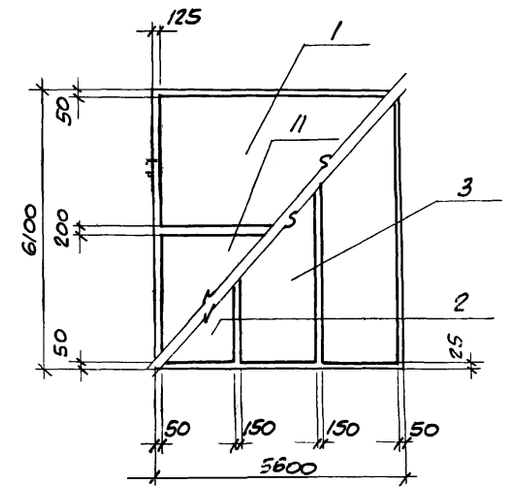

IV

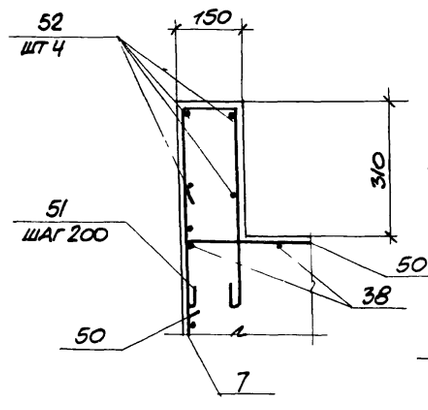

V

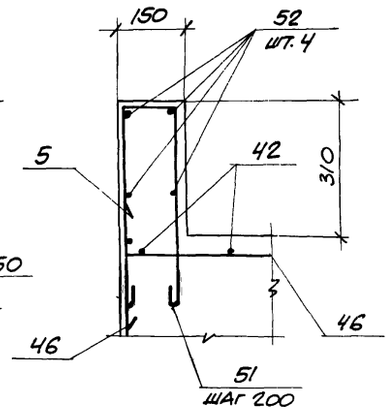

1. Защитный слой бетона до рабочей арматуры равен 35мм.
2. На плане дана только схема вертикального армирования.

привязан

8383/5 30

инв №

Проверил	Макарова		ТП 904-1-52.83-КЖ
Инженер	Томачева		Компрессорная станция 4(2)К-120А для блокирования с турбокомпрессорными станциями
Ст. инж.	Макарова		
Рук. гр.	Моргунов		
Нач. отд.	Саакьянц		
Гл. спец.	Бояренко		Фундаменты ФОм1, ФОм2. ФОм2. Узлы IV, V. Схема армирования.
Н. контр.	Луценко		
ГИП	Осташевский	20.12.83	

стадия	лист	листов
Р	17	

Госстрой СССР Ростовский Промстройниипроект

Копировал

Формат А1

1-1

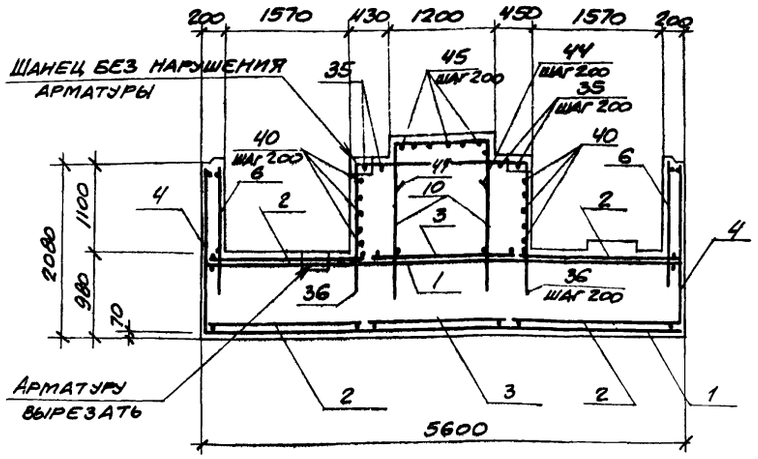

2-2

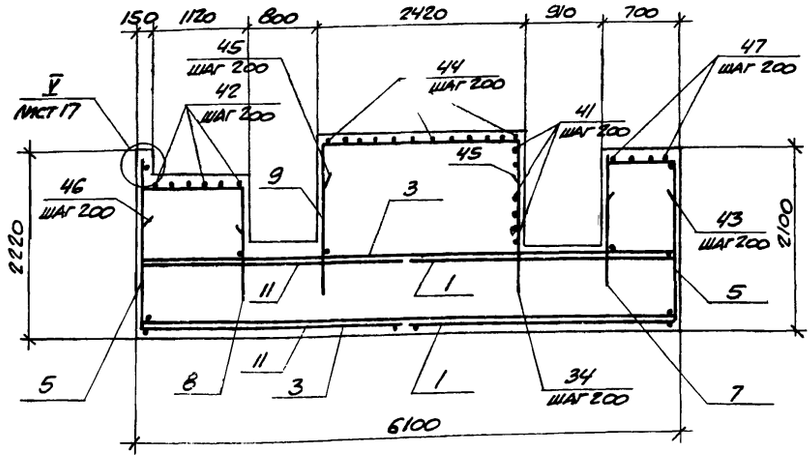

3-3

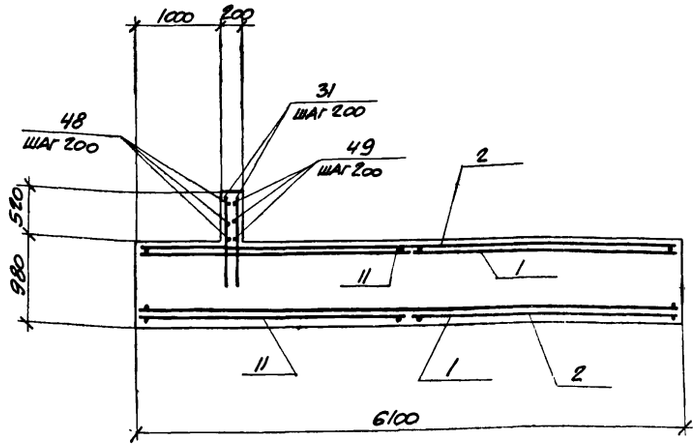

4-4

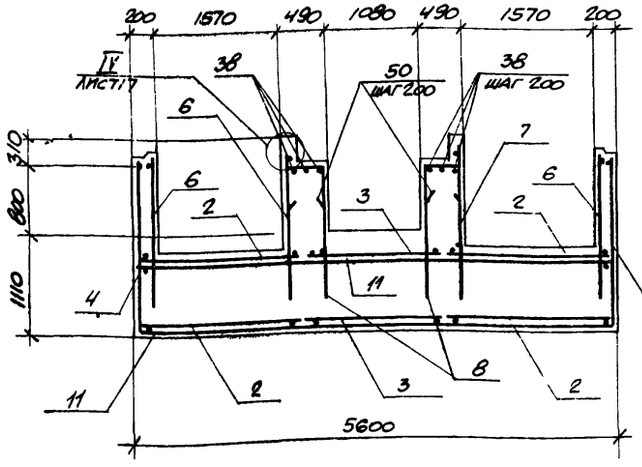

5-5

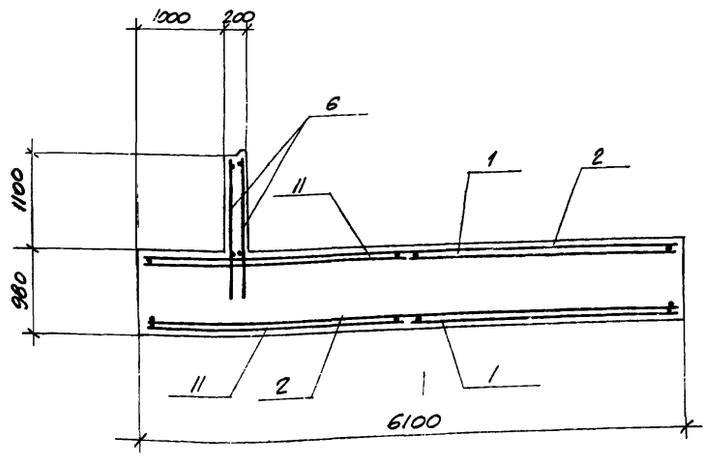

8-8

9-9

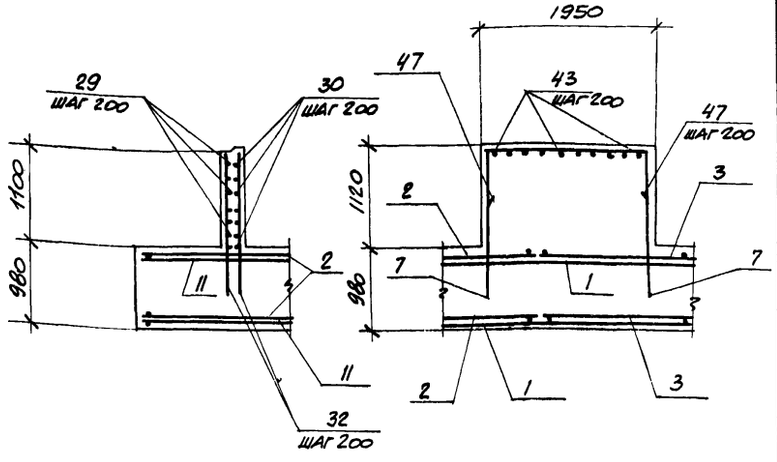

Верхние сетки в плите укладывать поверх свежеуложенного бетона с применением вибрирования.

6-6

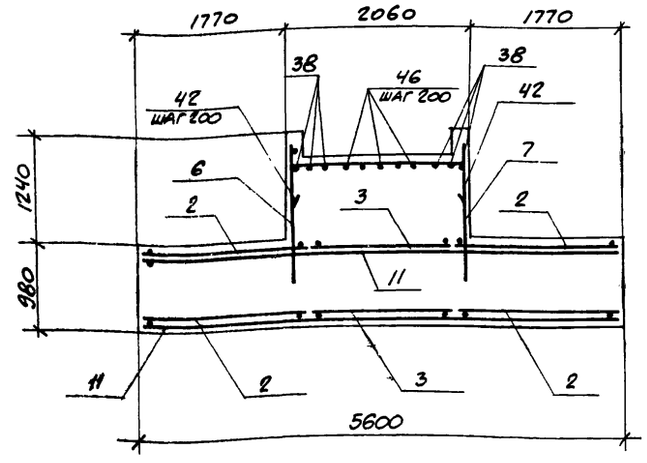

7-7

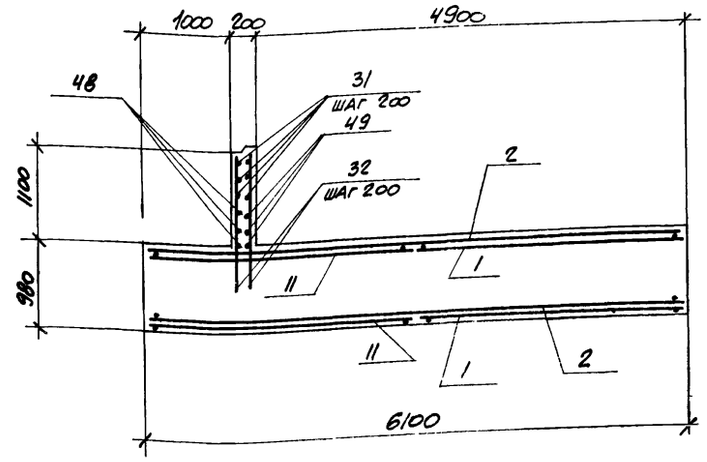

привязан

8383/5 31 инв. №

Проверил	Макарова		ТП 904-1-52.83 - КЖ		
Инженер	Томачева		Компрессорная станция 4(2)К-12ОА для блокирования с турбокомпрессорными станциями		
Ст. инж.	Макарова				
Рук. гр.	Моргунов			стадия	лист	листов
Нач. отд.	Саакьянц			Р	18	
Гл. спец.	Бояринченко		Фундаменты ФОм1, ФОм2. Разрезы 1-1 - 9-9. Схема армирования.	Госстрой СССР Ростовский промстройниипроект	
Н. контр.	Луценко				
ГИП	Осташевский	10.11.82			

Копировал

Формат А2

Схема расположения элементов приямка

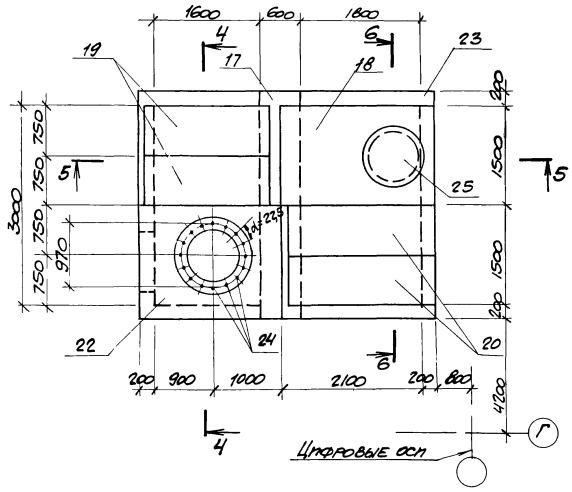

ПРм1 (общий вид)

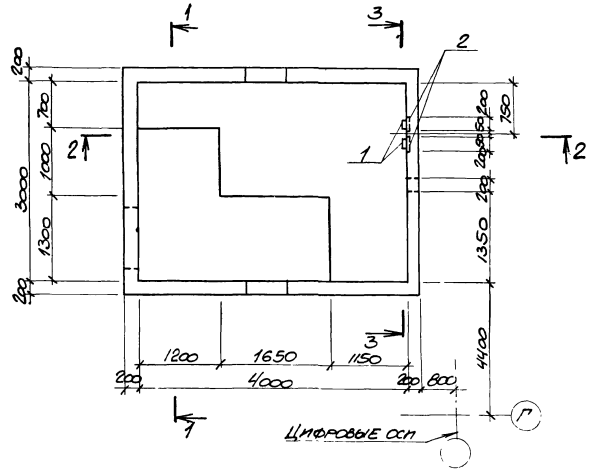

1-1

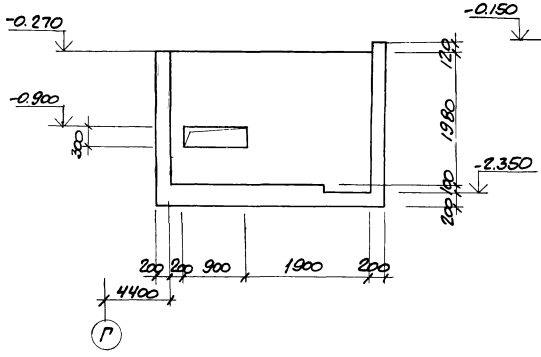

2-2

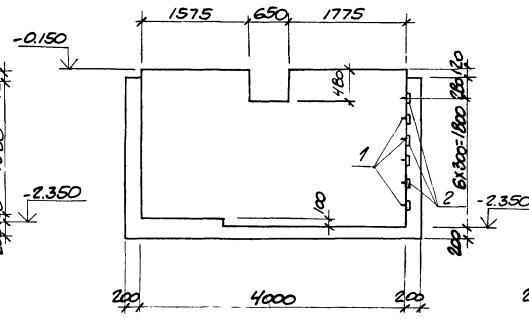

3-3

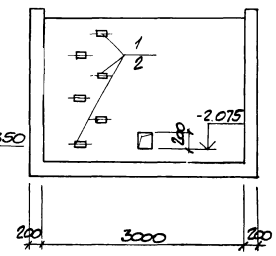

4-4

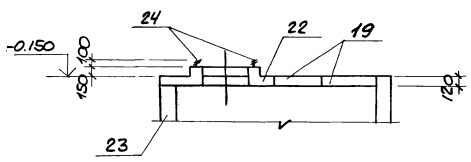

5-5

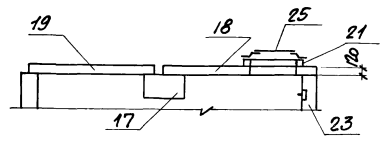

6-6

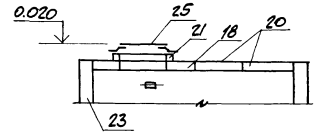

Спецификация к схеме расположения элементов приямка

Марка, поз.	Обозначение	Наименование	Кол.	Масса ед. кг	Примечание
17	3.006-2, вып. III-2	Балка Б7	1	1770	
18	3.006-2 вып. III-2	Плита ПО4	1	1530	
19	3.006-2 вып. III-2	" П15g-5	2	410	
20	3.006-2, вып II-2	" П17g-3	2	480	
21	3.900-3 вып. 7	Кольцо опорное КЦО-1	1	50	
22	лист 20	Плита монолитная ГПм1	1		
23	лист 19	Приямок монолитный ППм1	1		
		Стандартные изделия			
24	ГОСТ 24379.1-80	Болт 5.М20х300 Вст3 пс2	16	0,9	
25	ГОСТ 3634-79	Люк легкий „Л"	1	70	

Спецификация к приямку ПРм1.

Формат	Зона	Поз.	Обозначение	Наименование	Кол	Примечание
				Сборочные единицы		
		1	1.400-15, вып.1	Изделие закладное МН80I	6	
		2	1.400-15, вып.1	То же МН107-6	6	
				Деталм		
Б.Ч.		5*		Ф12АII, ℓ=6550	24	5,8 кг
Б.Ч.		6*		ФВАI, ℓ=398000	-	
Б.Ч.		7*		Ф12АII, ℓ=3350	24	3,0 кг
Б.Ч.		8*		Ф12АI, ℓ=4150	12	3,7 кг
Б.Ч.		9*		Ф12АII ℓ=4250	31	3,8 кг
Б.Ч.		10*		Ф16АI ℓ=1700	4	2,7 кг
Б.Ч.		11*		Ф16АI ℓ=4200	4	6,6 кг
Б.Ч.		12*		Ф12АII ℓ=4650	34	4,1 кг
				Арматурная сталь принята по ГОСТ 5781-81		
				Материалы		
				Бетон марки 200	6,5	м3

* Поз 5-12 см. ведомость деталей на листе 20.

Болты поз. 24 установить при монтаже оборудования на эпоксидном клею.

Привязан

8383/5

32

Инв. №

			ТП 904-1-52.83-КЖ
Проверил	Макарова		Компрессорная станция 4(2)К-120А для блокирования с турбокомпрессорными станциями
Инженер	Решетникова		
Ст. инж.	Макарова		Стадия Р; Лист 19; Листов
Рук. гр.	Моргунов		
Нач. отд.	Саакьянц		
Гл. спец.	Ворченко		Приямок ПРм1 Общий вид.
Н. контр.	Луценко		Госстрой СССР Ростовский промстройниипроект
ГИП	Осташевский		

Копировал

Формат А2

ПРм1
(Схема армирования)

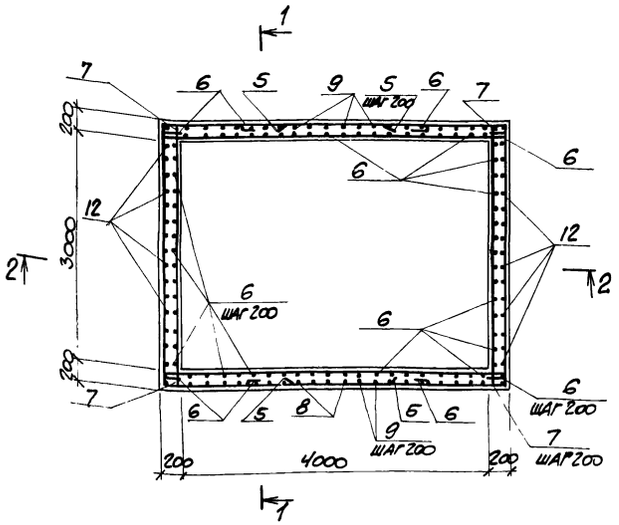

1-1

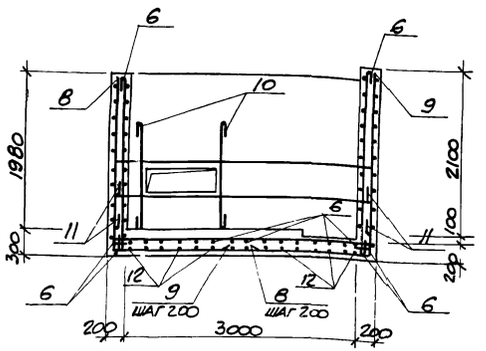

2-2

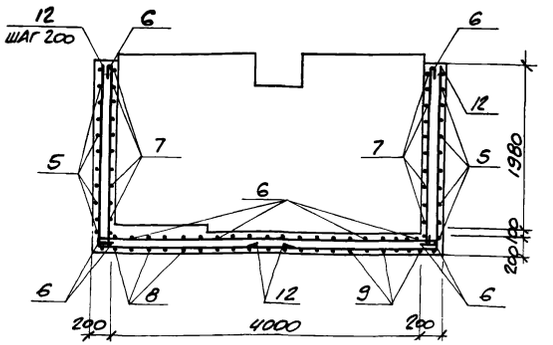

Ведомость деталей

Поз.	Эскиз
5	3350 (1600, 1600)
6	Резать по месту
7	3350
8	2230 (1920)
9	2350 (1900)
10	1500
11	3300 (350, 350)
12	2230 (2420)
13	1650
14	150 (220, 220, 300)

Пм1
(Общий вид)

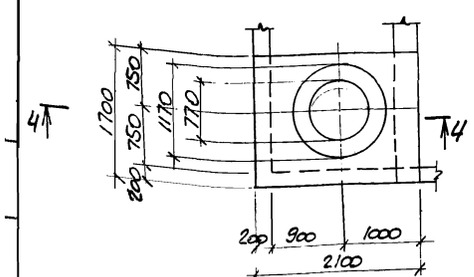

4-4

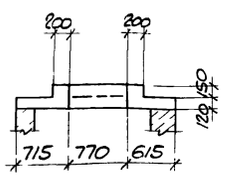

Пм1
(Схема армирования)

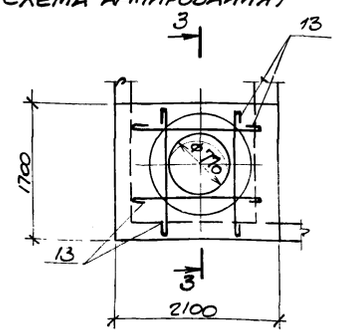

3-3

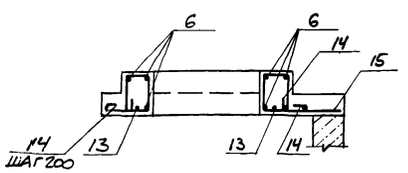

1. Арматуру в местах отверстий вырезать по месту
2. Защитный слой бетона до рабочей арматуры принят 35 мм.

Спецификация к плите Пм1.

Формат	Зона	Поз.	Обозначение	Наименование	Кол.	Примечание
				Пм1		
				Сборочные единицы		
А4		15	ТП904-1- -КЖИ-С1	Сетка арматурная С8	1	
				Детали		
Б.4.		6		Ф8АI ГОСТ 5781-81 ℓ=9800	–	
Б.4.		13		Ф16АI ГОСТ 5781-81 ℓ=1850	4	2,9 кг
Б.4.		14		Ф8АI ГОСТ 5781-81 ℓ=1000	16	0,4 кг
				Материалы		
				Бетон марки 200	0,3 м³	

Ведомость расхода стали на элемент, кг

Марка элемента	Изделия арматурные							Изделия закладные														Общий расход
	Арматура класса						Всего	Арматура класса						Прокат марки							Всего	
	А-I				А-II			А-I			А-III			Вст3кп2								
	ГОСТ 5781-81							ГОСТ 5781-81						ГОСТ 103-76								
	Ф8	Ф16		Итого	Ф12		Итого	Ф16		Итого	Ф8		Итого	δ=6	δ=8			Итого				
ПРм1	159,2	37,2		196,4	512,8		512,8	709,2	4,4		4,4	0,6		0,6	5,4	2,4			7,8			12,8	722,0
Пм1	25,2	11,6		36,8				36,8															36,8

ПРИВЯЗАН

8383/5 33

ИНВ. №

Проверил	Макарова		
Инженер	Решетникова		
Ст.инж.	Макарова		
Рук.гр.	Моргунов		
Нач.ОСП-1	Саакьянц		
Гл.спец.	Боярченко		
Н.контр.	Луценко		
ГИП	Осташевский		

ТП 904-1-52,83-КЖ

Компрессорная станция 4(2)К-120А для блокирования с турбокомпрессорными станциями

Стадия	Лист	Листов
Р	20	

Приямок ПРм1 (Схемы армирования) Плита Пм1.

ГОССТРОЙ СССР РОСТОВСКИЙ ПРОМСТРОЙНИИПРОЕКТ

КОПИРОВАЛ

ФОРМАТ А

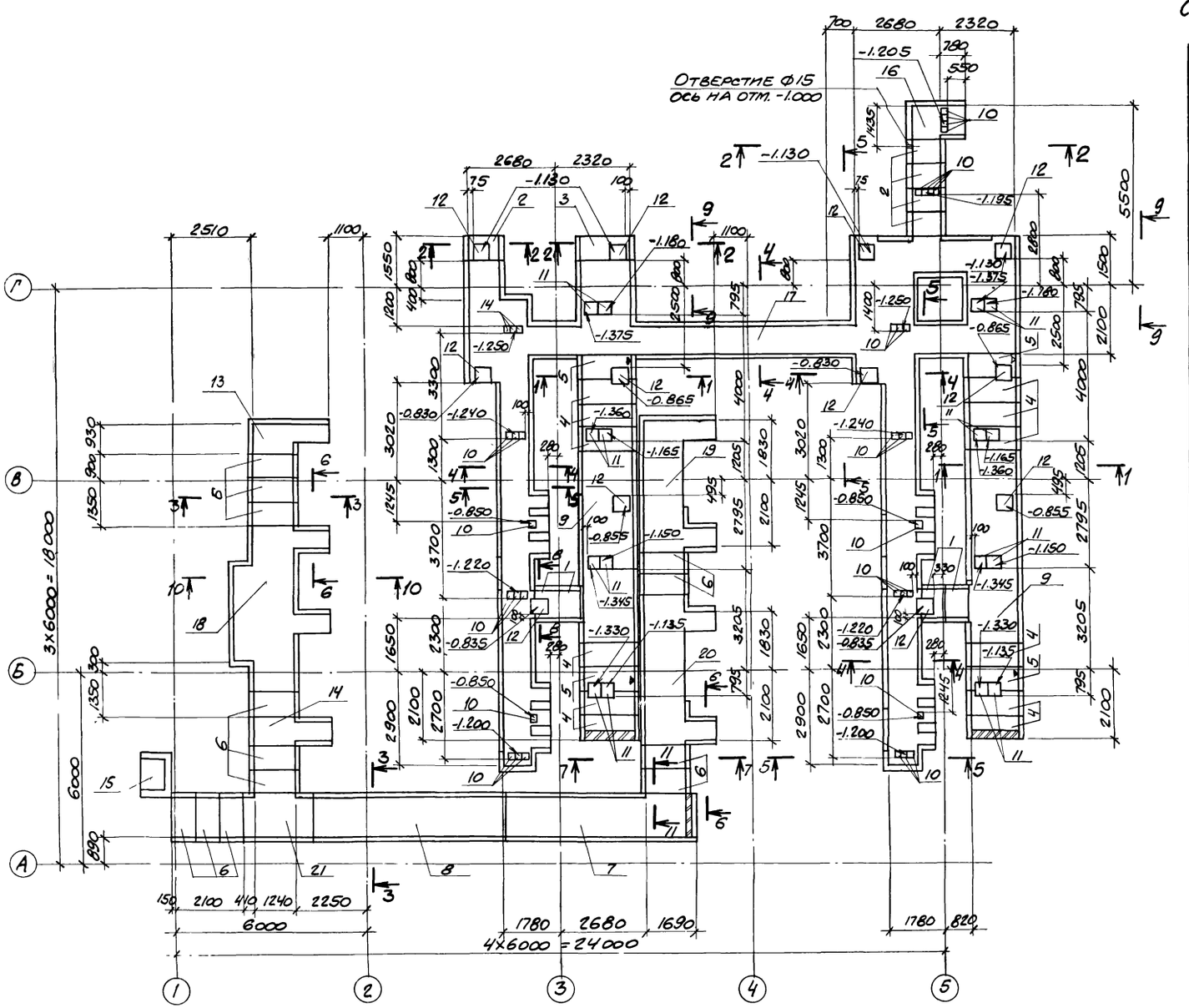

Спецификация к схемам расположения элементов канала КН1

Марка, поз.	Обозначение	Наименование	Кол.	Масса ед., кг	Примечание
1	3.006-2, вып. II-1	Лоток Л18g-5	4	500	
2	3.006-2, вып. II-1	" Л19g-5	5	650	
3	3.006-2, вып II-1	" Л17g-3	1	950	
4	3.006-2, вып. II-1	" Л18g-3	12	1180	
5	ТП904-1-КЖИ-Л18g-3-1	" Л18g-3-1	4	1180	
6	-КЖИ-Л12g-3-1	" Л12g-3-1	13	600	
7	-КЖИ-Лу12-8-1	" Лу12-8-1	1	4450	
8	-КЖИ-Л12-8-1	" Л12-8-1	1	4800	
9	-КЖИ-Лу18-8н-1	" Лу18-8н-1	2	8100	
10	3.006-2, вып. II-2	Опорная подушка ОП1	36	10	
11	3.006-2, вып. II-2	То же ОП3	16	40	
12	3.006-2, вып. II-2	" ОП4	12	90	
13	лист 27	Канал монолитный КЛм1	1		
14	лист 27	то же КЛм2	1		
15	лист 28	" КЛм 3	1		
16	лист 28	" КЛм 4	1		
17	лист 29	" КЛм 5	1		
18	лист 40	" КЛм 6	1		
19	лист 40	" КЛм 7	1		
20	лист 40	" КЛм 8	1		
21	лист 40	" КЛм 9	1		

1. Продолжение спецификации смотрите на листе 22.
2. Разрезы 1-1 – 12-12 даны на листе 24.
3. Отверстие ф15 в стене канала сверлить по месту.

Привязан

Инв. №

8383/5 34

Проверил	Моргунов		
Инженер	Решетникова		
Ст. инж.	Макарова		
Рук. гр.	Моргунов		
Нач. отд.	Саакьянц		
Гл. спец.	Бояруенко		
Н. контр.	Луценко		
ГИП	Ольшевский		

ТП 904-1-52.83 – КЖ

Компрессорная станция 4(12)К-120А для блокирования с турбокомпрессорными станциями

Стадия	Лист	Листов
Р	21	

Схемы расположения элементов канала КН1 для 4К-120А (начало).

Госстрой СССР
Ростовский Промстройниипроект

Копировал

Формат А2

Типовой проект 904-1-52.83-КЖ. Альбом 5

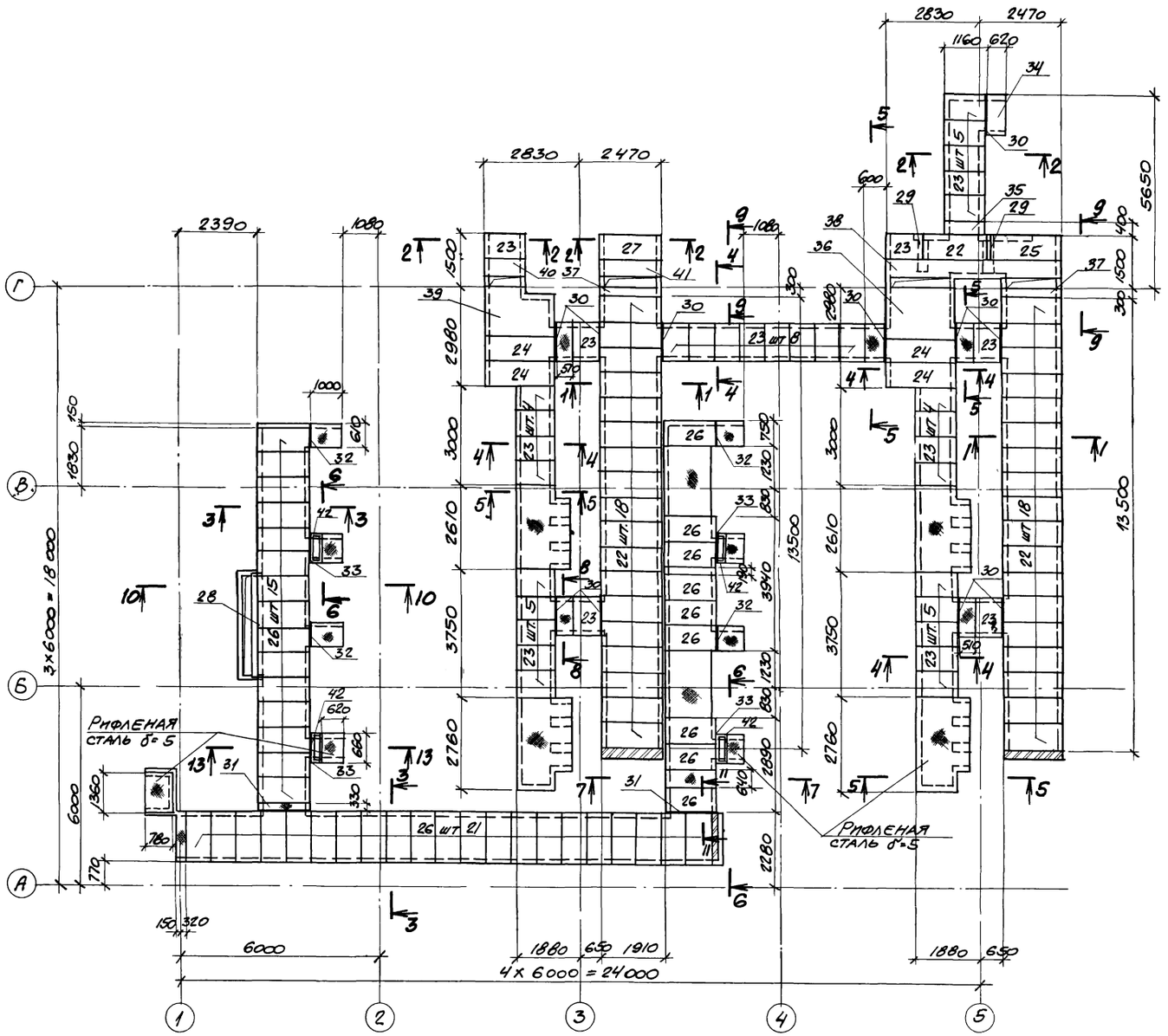

Разрезы 1-1 – 13-13 даны на листе 24.

Спецификация к схемам расположения элементов канала КН1 (продолжение).

Марка, поз.	Обозначение	Наименование	Кол.	Масса ед. кг	Примечание
22	ТП904-1- -КЖИ- 400	Плита П14д-3-1	37	310	
23	-КЖИ- 400	" П7д-3-1	37	150	
24	-КЖИ- 400	" П17д-3-1	4	480	
25	-КЖИ- 401	" П17д-3-2	1	480	
26	-КЖИ- 400	" П10д-3-1	45	190	
27	-КЖИ- 402	" П14д-3-2	1	310	
28	-КЖИ-БП3-1-1	Балка БП3-1-1	1	800	
29	3.006-2, вып. III-2	" Б1	2	130	
30		Ø100х10 ГОСТ 8509-72* / ГОСТ 380-71* ℓ=1160	11	17,5	
31		Ø100х10 ГОСТ 8509-72* / ГОСТ 380-71* ℓ=480	2	22,3	
32		Ø100х10 ГОСТ 8509-72* / ГОСТ 380-71* ℓ=700	4	10,6	
33		Ø100х10 ГОСТ 8509-72* / ГОСТ 380-71* ℓ=800	4	12,1	
42	ТП904-1- -КЖИ-МС2	Изделие соединительное МС2	4	26,8	
34	лист 28	Участок монолитный Ум2	1		
35	лист 28	То же Ум3	1		
36	лист 28	" Ум4	1		
37	лист 28	" Ум5	2		
38	лист 28	" Ум6	1		
39	лист 42	" Ум7	1		
40	лист 42	" Ум8	1		
41	лист 42	" Ум9	1		
		Материалы			
		Бетон марки 200	1,5		м³
		Рифл. δ=5 ГОСТ 8568-77*		1400	

Привязан:

Инв. №

8383/5

35

Проверил	Моргунов		ТП 904-1-52.83-КЖ
Инженер	Решетникова		Компрессорная станция 4(2) К-120А для блокирования с турбокомпрессорными станциями
Ст. инж.	Макарова		
Рук. гр.	Моргунов		Стадия Р; Лист 22; Листов
Нач. отд.	Одакьянц		
Гл. спец.	Бояренко		Схемы расположения элементов канала КН1 для 4К-120А (окончание).
Н. контр.	Луценко		ГОССТРОЙ СССР РОСТОВСКИЙ ПРОМСТРОЙНИИПРОЕКТ
ГИП	Устшевский	2.11.82	

Копировал

Формат А2

Инв. № подл. | Подпись и дата | Взам. инв. №

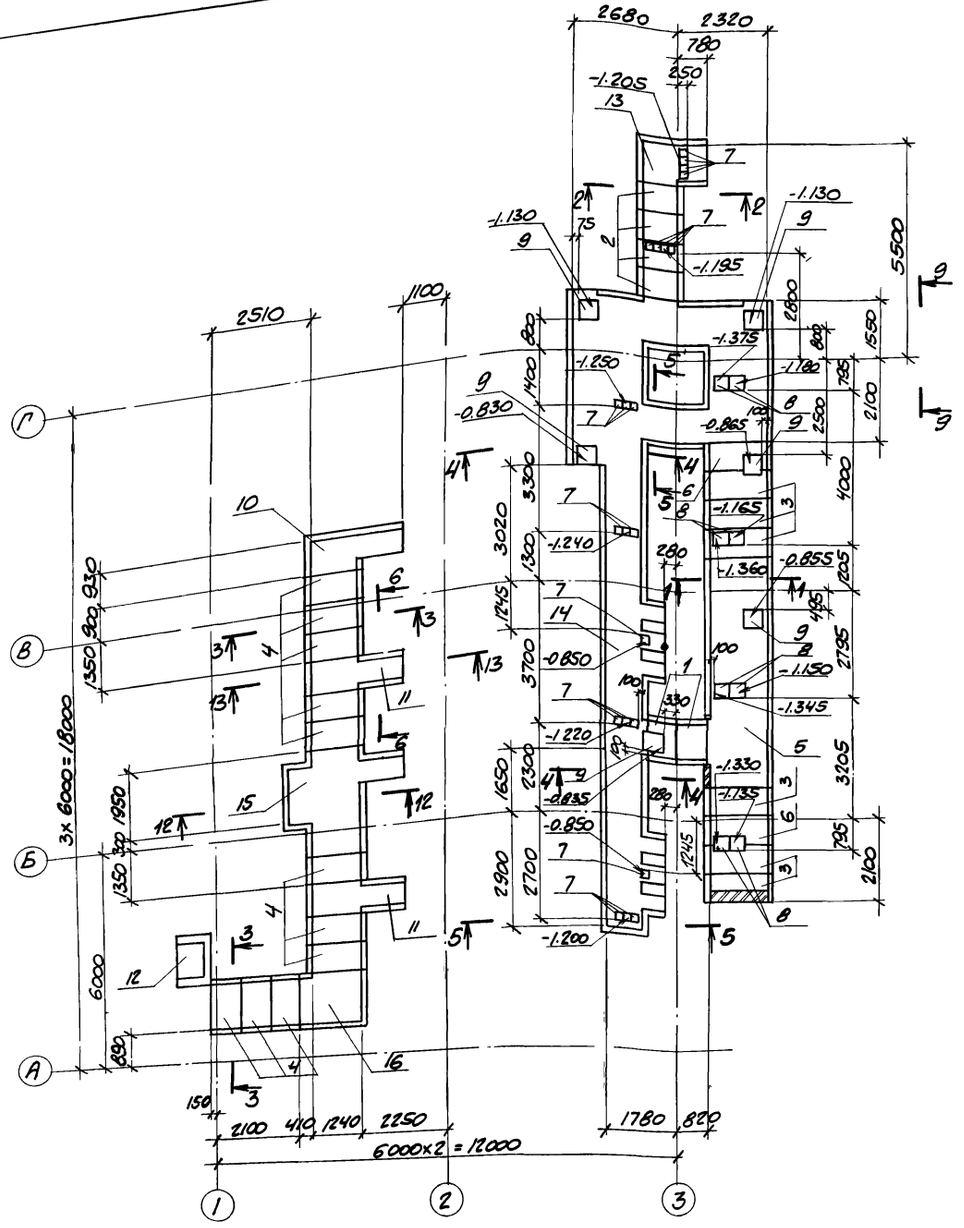

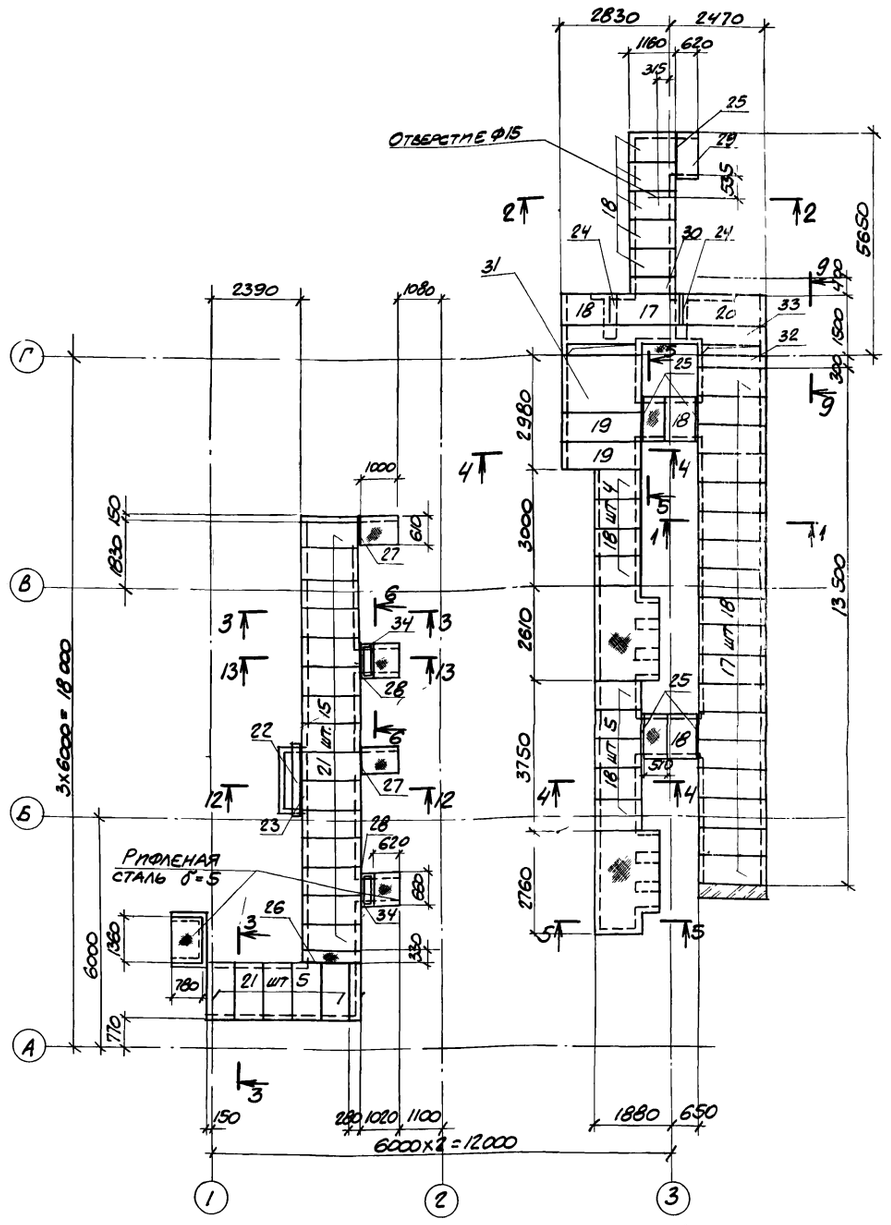

8383/5

36

1. Спецификация к схемам расположения элементов канала дана на листе 24.
2. Разрезы 1-1 – 12-12 даны на листе 24.
3. Отверстие Ф15 в перекрытии канала сверлить по месту.

Провер.	Моргунов		
Инженер	Решетникова		
Ст. инж.	Макарова		
Рук. гр.	Моргунов		
Нач. отд.	Садкьянц		
Гл. спец.	Боярченко		
Н. контр.	Луценко		
ГИП	Осташевский	20.11.82	

ПРИВЯЗАН

ИНВ. №

ТП 904-1-52.83-КЖ

Компрессорная станция 4(2)К-120А для блокирования с турбокомпрессорными станциями

Стадия	Лист	Листов
Р	23	

Схемы расположения элементов канала КН1 для 2К-120А

Госстрой СССР
Ростовский промстройниипроект

Спецификация к схемам расположения элементов каната КН1 для 2К-120А.

Марка, поз.	Обозначение	Наименование	Кол.	Масса ед. кг	Примечание
		Лотки			
1	3.006-2, вып. II-1	ЛВg-5	2	900	
2	3.006-2, вып. II-1	Л9g-5	4	650	
3	3.006-2, вып. II-1	Л18g-3	8	1180	
4	ТП904-1- -КЖИ-Л12g-3-1	Л12g-3-1	11	600	
5	-КЖИ-Лу18-8н-1	Лу18-8н-1	1	8100	
6	-КЖИ-Л18g-3-1	Л18g-3-1	2	1180	
		Опорные подушки			
7	3.006-2, вып. II-2	ОП1	22	10	
8	3.006-2, вып. II-2	ОП3	8	40	
9	3.006-2, вып. II-2	ОП4	6	90	
		Плиты			
17	ТП904-1- -КЖИ-400	П14g-3-1	19	310	
18	-КЖИ-400	П7g-3-1	17	150	
19	-КЖИ-400	П17g-3-1	2	480	
20	-КЖИ-401	П17g-3-2	1	480	
21	-КЖИ-400	П10g-3-1	20	190	
		Перемычки			
22	ТП904-1- -КЖИ-1ПР28-18,25,22у-1	1ПР28-18,25,22у-1	1	250	
23	1.138-10, вып. 1	1ПР2-16,12,14	1	75	
24	3.006-2, вып. III-2	Балка Б1	2	130	
25		Ц100х10 ГОСТ 8509-72* / 380-71* l=1160	5	17,5	
26		Ц100х10 ГОСТ 8509-72* / 380-71* l=1480	1	22,3	
27		Ц100х10 ГОСТ 8509-72* / 380-71* l=700	2	10,6	
28		Ц100х10 ГОСТ 8509-72* / 380-71* l=800	2	12,1	
34	ТП904-1- -КЖИ-МС2	Изделие соединительное МС2	2	26,8	
		Каналы монолитные			
10	лист 27	КЛМ1	1		
11	лист 27	КЛМ2	2		
12	лист 28	КЛМ3	1		
13	лист 28	КЛМ4	1		
14	лист 35	КЛМ5	1		
15	лист 43	КЛМ6	1		
16	лист 43	КЛМ7			
		Участки монолитные			
29	лист 28	УМ2	1		
30	лист 28	УМ3	1		
31	лист 28	УМ4	1		
32	лист 28	УМ5	1		
33	лист 28	УМ6	1		
		Материалы			
		Рифленая сталь δ=5 ГОСТ 8568-77	-	600	
		Бетон марки 200	0,8		м³

1-1
2-2

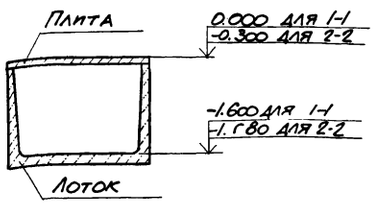

3-3

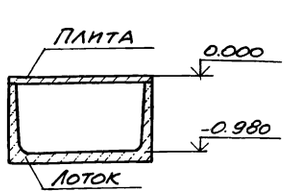

4-4

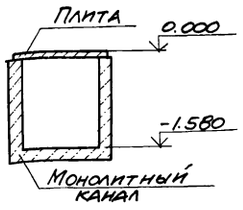

9-9

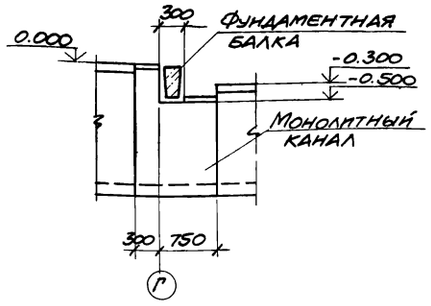

11-11

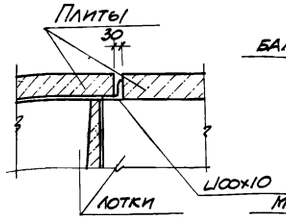

12-12

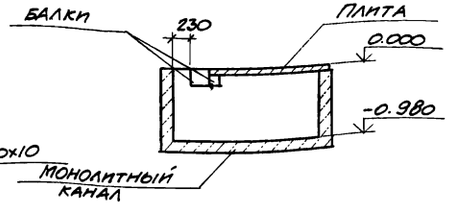

10-10

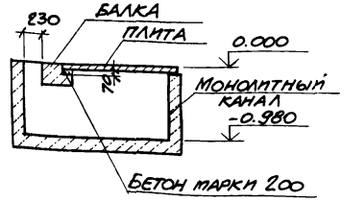

5-5
6-6

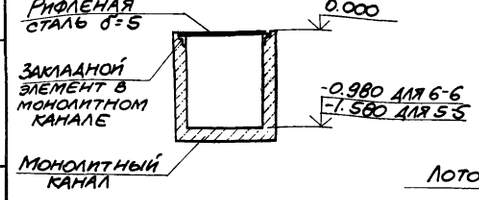

7-7
8-8

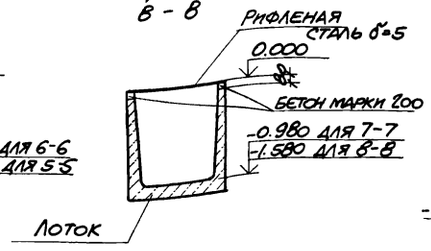

13-13

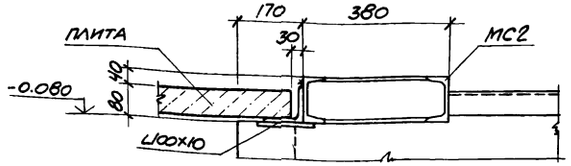

Типовой проект 904-1-52.83-КЖ. Альбом 5

Инв. № подл. | Подпись и дата | Взам. инв. №

Привязан

Инв. №

8383/5 37

Инженер	Решетникова		
Ст. инж.	Макарова		
Рук. гр.	Могунов		
Нач. отд.	Саакянц		
Гл. спец.	Бойченко		
Нач. сект.	Луценко		
ГИП	Шевелкина		

ТП 904-1-52.83- КЖ

Компрессорная станция 4(2)К-120А для блокирования с турбокомпрессорными станциями

Стадия	Лист	Листов
Р	24	

Сечения 1-1 — 13-13
Спецификация.

Госстрой СССР
Ростовский Промстройниипроект

Копировал

Формат А2

Формат	Зона	Поз.	Обозначение	Наименование	Кол.	Примечание
				КАНАЛ КЛм1		
				Сборочные единицы		
				Изделия закладные		
		1	1.400-15 вып.1	МН111-3	2	
		2	1.400-15 вып.1	МН111-6	2	
		3	1.400-15 вып.1	МН555	1,0	м
				Детали		
				Ф8АI ГОСТ 5781-81		
Б.Ч.		5*		ℓ = 1550	5	0,6кг
Б.Ч.		6*		ℓ = 1100	20	0,4кг
Б.Ч.		7*		ℓ = 1650	17	0,7кг
Б.Ч.		8*		ℓ = 1930	5	0,8кг
Б.Ч.		56*		ℓ = 800	5	0,3кг
				Ф6АI ГОСТ 5781-81		
Б.Ч.		9*		ℓ = 1100	8	0,2кг
Б.Ч.		10*		ℓ = 2230	3	0,5кг
Б.Ч.		11*		ℓ = 2880	4	0,6кг
Б.Ч.		12*		ℓ = 2700	4	0,6кг
Б.Ч.		13*		ℓ = 1230	4	0,3кг
Б.Ч.		14*		ℓ = 1400	4	0,3кг
Б.Ч.		15*		ℓ = 400	10	0,1кг
Б.Ч.		16*		ℓ = 180	50	0,1кг
Б.Ч.		23*		ℓ = 1230	3	0,3кг
				Ф16АII ГОСТ 5781-81		
Б.Ч.		17*		ℓ = 1450	2	2,3кг
				Материалы		
				Бетон марки 200	0,88	м³
				КАНАЛ КЛм2		
				Сборочные единицы		
				Изделия закладные		
		1	1.400-15 вып.1	МН111-3	2	
		2	1.400-15 вып.1	МН111-6	2	
		3	1.400-15 вып.1	МН555	1,2	м
				Детали		
				Ф8АI ГОСТ 5781-81		
Б.Ч.		6*		ℓ = 1100	19	0,4кг
Б.Ч.		18*		ℓ = 950	13	0,4кг
Б.Ч.		19*		ℓ = 2600	5	1,0кг
Б.Ч.		20*		ℓ = 3600	5	1,4кг
Б.Ч.		21*		ℓ = 2950	7	1,2кг
				Ф6АI ГОСТ 5781-81		
Б.Ч.		16*		ℓ = 180	34	0,1кг
Б.Ч.		22*		ℓ = 930	14	0,2кг
Б.Ч.		23*		ℓ = 1230	16	0,3кг

Формат	Зона	Поз.	Обозначение	Наименование	Кол.	Примечание
				Материалы		
				Бетон марки 200	0,79	м³
				Участок монолитный Ум1		
				Детали		
				Ф8АI ГОСТ 5781-81		
Б.Ч.		5*		ℓ = 1550	2	0,6кг
Б.Ч.		24*		ℓ = 880	2	0,3кг
				Ф6АI ГОСТ 5781-81		
Б.Ч.		25*		ℓ = 860	15	0,2кг
Б.Ч.		26*		ℓ = 12000	–	0,2кг
				Материалы		
				Бетон марки 200	0,11	м³
				КАНАЛ КЛм3		
				Сборочные единицы		
				Изделия закладные		
		3	1.400-15 вып.1	МН555	4,0	м
		27	1.400-15 вып.1	МН801	4	
		28	1.400-15 вып.1	МН107-6	4	
				Детали		
				Ф8АI ГОСТ 5781-81		
Б.Ч.		29*		ℓ = 4500	5	1,8кг
Б.Ч.		30*		ℓ = 2380	9	0,9кг
Б.Ч.		5*		ℓ = 1550	17	0,6кг
Б.Ч.		31*		ℓ = 1650	5	0,7кг
				Ф6АI ГОСТ 5781-81		
Б.Ч.		16*		ℓ = 180	47	0,1кг
Б.Ч.		32*		ℓ = 1230	10	0,3кг
Б.Ч.		33*		ℓ = 1050	10	0,2кг
Б.Ч.		22*		ℓ = 930	5	0,2кг
Б.Ч.		34*		ℓ = 2210	5	0,5кг
Б.Ч.		35*		ℓ = 1850	5	0,4кг
				Материалы		
				Бетон марки 200	0,84	м³
				КАНАЛ КЛм4		
				Сборочные единицы		
				Изделия закладные		
		1	1.400-15 вып.1	МН111-3	2	
		2	1.400-15 вып.1	МН111-6	2	
				Детали		
				Ф8АI ГОСТ 5781-81		
Б.Ч.		36*		ℓ = 3150	7	1,2кг
Б.Ч.		37*		ℓ = 1880	6	0,7кг

Формат	Зона	Поз.	Обозначение	Наименование	Кол.	Примечание
Б.Ч.		38*		ℓ = 1400	20	0,6кг
Б.Ч.		39*		ℓ = 3810	4	1,5кг
Б.Ч.		40*		ℓ = 2530	6	1,0кг
Б.Ч.		41*		ℓ = 1250	9	0,5кг
				Ф6АI ГОСТ 5781-81		
Б.Ч.		16*		ℓ = 180	54	0,1кг
Б.Ч.		42*		ℓ = 1530	5	0,3кг
Б.Ч.		43*		ℓ = 1350	5	0,3кг
Б.Ч.		44*		ℓ = 830	10	0,2кг
Б.Ч.		45*		ℓ = 2150	5	0,5кг
Б.Ч.		46*		ℓ = 2000	5	0,4кг
				Материалы		
				Бетон марки 200	1,01	м³
				Участок монолитный Ум2		
				Детали		
Б.Ч.		41*		Ф8АI ГОСТ 5781-81 ℓ=1250	4	0,5кг
Б.Ч.		47*		Ф6АI ГОСТ 5781-81 ℓ=680	4	0,2кг
				Материалы		
				Бетон марки 200	0,07	м³
				Участок монолитный Ум3		
				Детали		
Б.Ч.		41*		Ф8АI ГОСТ 5781-81 ℓ=1250	3	0,5кг
Б.Ч.		48*		Ф6АI ГОСТ 5781-81 ℓ=450	4	0,1кг
				Материалы		
				Бетон марки 200	0,03	м³

*) Поз. 5-26, 29-48, 56 см. ведомость деталей на листе 26.

ПРИВЯЗАН

8383/5 38

ИНВ. №

Проверил	Моргунов	
Инженер	Толмачева	
Ст. инж.	Макарова	
Рук. гр.	Моргунов	
Нач. отд.	Саакьянц	
Гл. спец. ТО	Боярченко	
Н. контр.	Луценко	
ГИП	Осташевский	

ТП 904-1-52.83-КЖ

Компрессорная станция 4(2)К-120А для блокирования с турбокомпрессорными станциями.

Стадия	Лист	Листов
Р	25	

Каналы КЛм1-КЛм4, участки монолитные Ум1-Ум6. Спецификация (начало).

ГОССТРОЙ СССР РОСТОВСКИЙ ПРОМСТРОЙНИИПРОЕКТ

КОПИРОВАЛ

ФОРМАТ А2

Спецификация к участкам монолитным Ум4 - Ум6

Формат	Зона	Поз.	Обозначение	Наименование	Кол.	Примечание
				Участок монолитный Ум4		
				Детали		
Б4		49*		ФВАI ГОСТ 5781-81 ℓ=2150	6	0,8кг
Б4		50*		ФВАI ГОСТ 5781-81 ℓ=2300	2	0,9кг
Б4		51*		ФбАIГОСТ 5781-81 ℓ=1500	7	0,3кг
				Материалы		
				Бетон марки 200	0,40	м³
				Участок монолитный Ум5		
				Детали		
Б4		53*		ФбАI ГОСТ 5781-81 ℓ=330	6	0,1кг
Б4		52*		ФВАI ГОСТ 5781-81 ℓ=1850	3	0,7кг
				Материалы		
				Бетон марки 200	0,07	м³
				Участок монолитный Ум6		
				Детали		
Б4		54*		ФВАI ГОСТ 5781-81 ℓ=5350	3	2,1кг
Б4		55*		ФбАI ГОСТ 5781-81 ℓ=500	18	0,1кг
				Материалы		
				Бетон марки 200	0,19	м³

*) Поз. 49-55 см. ведомость деталей.

Поз.	Эскиз
5	1450
6	1000
7	1000, 550
8	1050, 100, 680
9	1020
10	2150
11	2500, 300
12	2500, 120
13	1030, 120
14	1020, 300
15	320
16	140
17	1050, 400
18	850
19	2500
20	1000, 2500
21	1000, 850, 1000

Ведомость деталей

Поз.	Эскиз
22	850
23	1150
24	780
25	780
26	по месту
29	1425, 1550, 1425
30	850, 1425
31	1550
32	850, 300
33	850, 120
34	1530, 300, 300
35	1530, 120, 120
36	1280, 1770
37	1780
38	1290
39	1280, 1150, 1280
40	1280, 1150

Поз.	Эскиз
41	1150
42	300, 1150
43	1150, 120
44	750
45	1770, 300
46	1770, 150
47	600
48	370
49	2050
50	2200
51	1420
52	1750
53	250
54	5250
55	420
56	700

Ведомость расхода стали на элемент, кг

Марка элемента	Изделия арматурные							Изделия закладные										Общий расход
	Арматура класса						Всего	Арматура класса						Прокат марки				Всего	
	А-I		А-II					А-I			А-III			Вст 3 кп 2					
	ГОСТ 5781-81							ГОСТ 5781-81						ГОСТ 103-76			ГОСТ 8509-72*		
	Ф6	Ф8		Итого	Ф16		Итого	Ф6	Ф16		Итого	Ф8	Итого	δ=6	δ=8	Итого	∠63×5	Итого		
КЛм1	17,2	28,4		45,6	4,6		4,6													
КЛм2	11,0	33,2		44,2				0,2			0,2	1,1	1,1	4,4	0,8	5,2	5,0	5,0	11,5	61,7
КЛм3	15,2	30,8		46,0				0,3			0,3	1,2	1,2	4,4	0,8	5,2	6,3	6,3	13,0	57,2
КЛм4	14,9	41,1		56,0				0,9	3,0		3,9	1,8	1,8	3,6	1,6	5,2	19,2	19,2	30,1	76,1
Ум1	5,4	1,8		7,2								0,8	0,8	4,4	0,8	5,2			6,0	62,0
Ум2	0,8	2,0		2,8																7,2
Ум3	0,4	1,5		1,9																2,8
Ум4	2,1	6,6		8,7																1,9
Ум5	0,6	2,1		2,7																8,7
Ум6	1,8	6,3		8,1																2,7
																				8,1

Привязан

Инв.№ 39

8383/5

ТП 904-1-52.83-КЖ

Проверил	Моргунов		
Инженер	Толмачева		
Ст. инж.	Макарова		
Рук. гр.	Моргунов		
Нач. отд.	Одакьянц		
Гл. спец.	Бобрченко		
Н. контр.	Луценко		
ГИП	Осташевский		

Компрессорная станция 4(2)К-120А для блокирования с турбокомпрессорными станциями.

Стадия	Лист	Листов
Р	26	

Каналы КЛм1-КЛм4, участки монолитные Ум1-Ум6. Спецификация (окончание).

Госстрой СССР Ростовский Промстройниипроект

Копировал

Формат А2

КЛм1

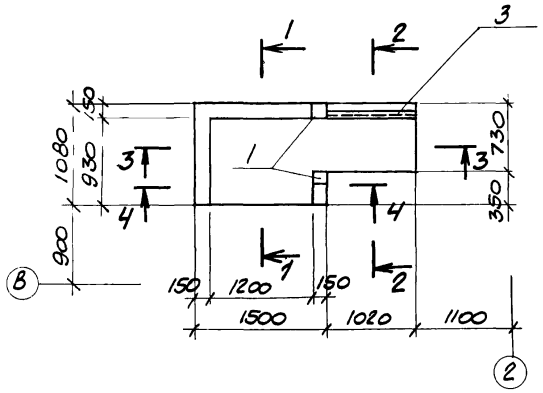

КЛм2

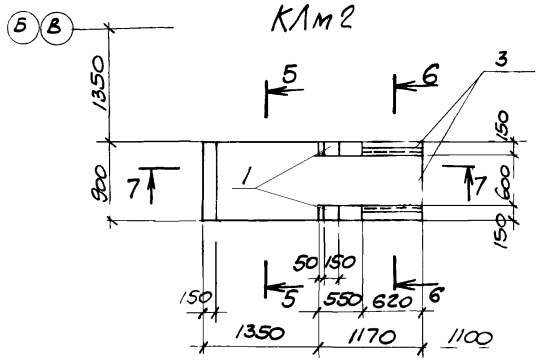

Ум1

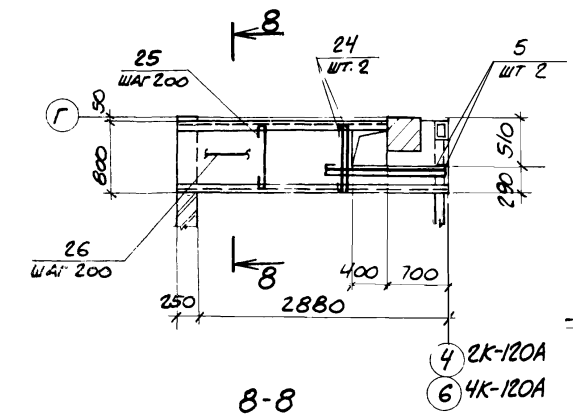

8-8

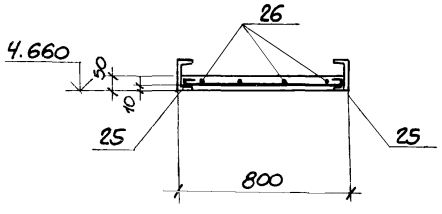

1-1

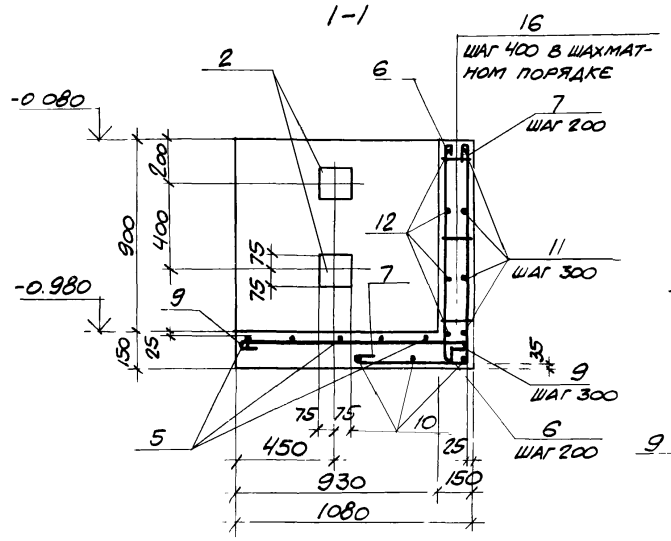

2-2

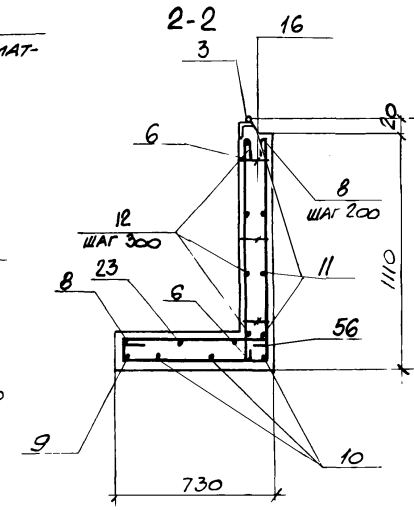

3-3

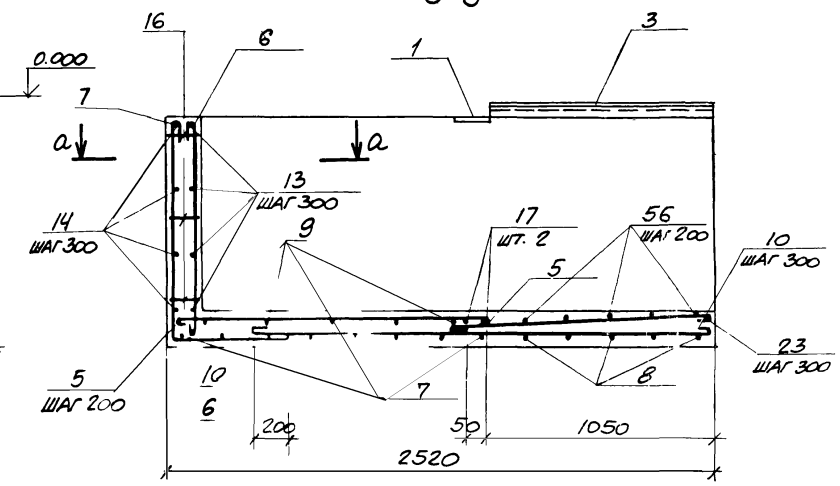

4-4

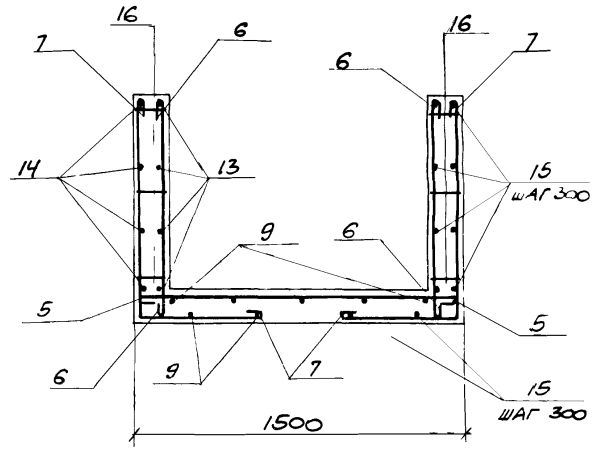

а-а

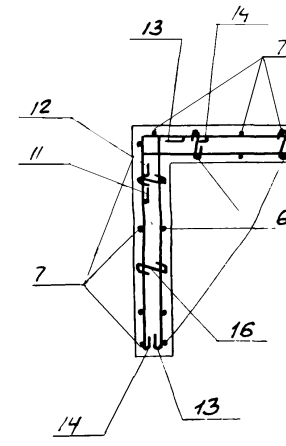

7-7

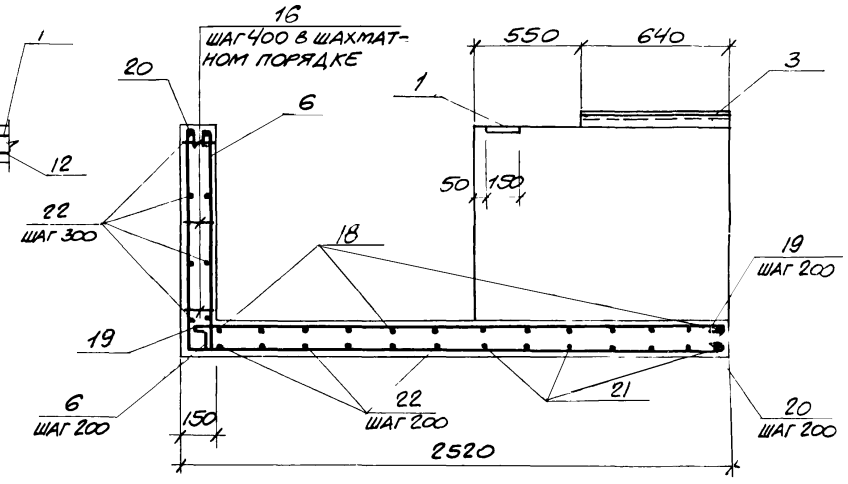

5-5

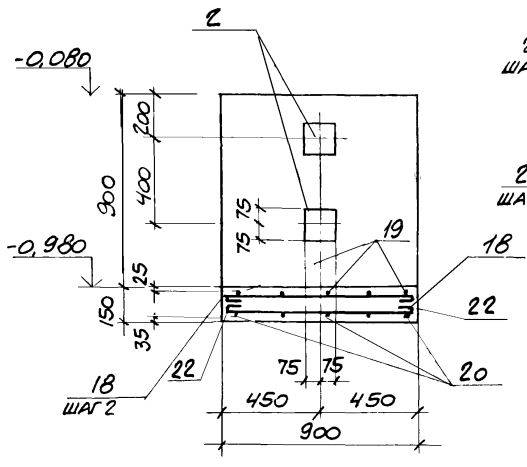

6-6

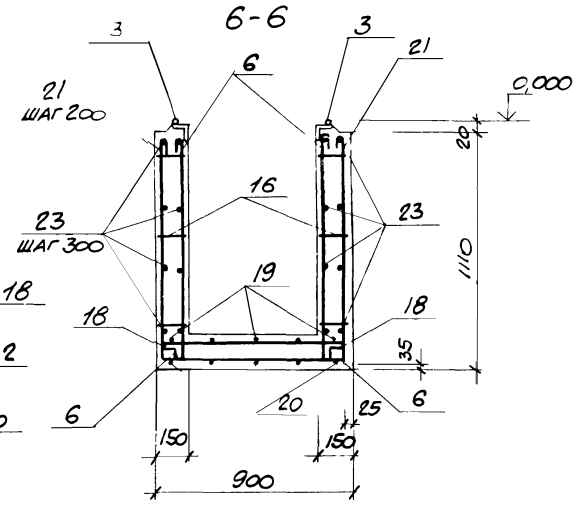

1. В монолитном участке Ум1 в пределах отверстия и колонны арматуру разрезать по месту и отогнуть в тело плиты.
2 Спецификация дана на листе 25, 26

привязан

инв. №

8383/5 40

				ТП 904-1-52.83-КЖ	
Проверил	Моргунов			Компрессорная станция 4(2)К-120А для блокирования с турбокомпрессорными станциями	
Инженер	Толмачева				
Ст. инж.	Макарова				
Рук. гр.	Моргунов				
Нач. отд.	Саакьянц				
Гл. спец.	Боярченко				
Н. контр.	Луценко			Каналы КЛм1, КЛм2. Участок монолитный Ум1	
ГИП	Осташевский		2.11.83		

Стадия	Лист	Листов
Р	27	

Госстрой СССР
Ростовский Промстройниипроект

Типовой проект 904-1-52.83-КЖ. Альбом 5

КЛм 3

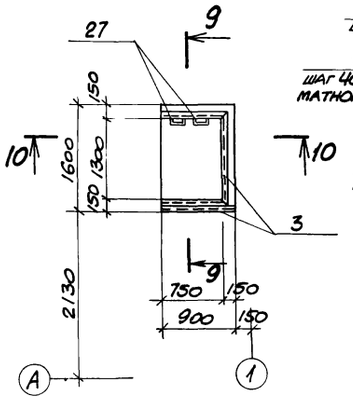

9-9

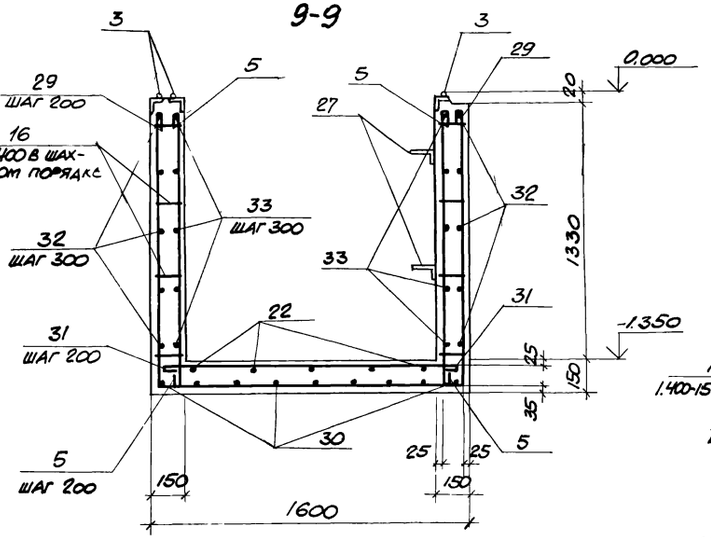

10-10

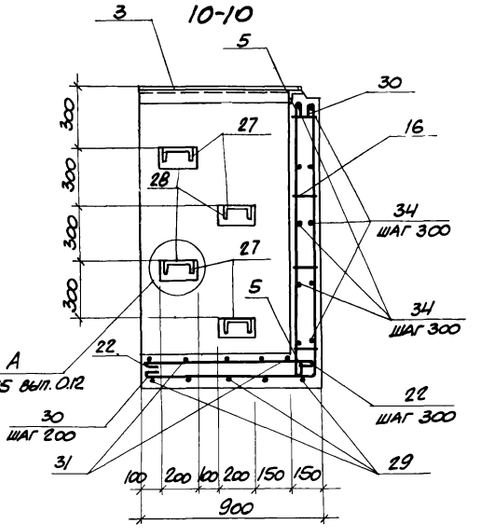

Ум 6

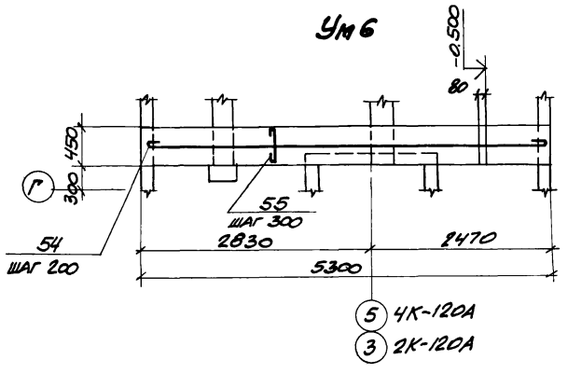

КЛм 4

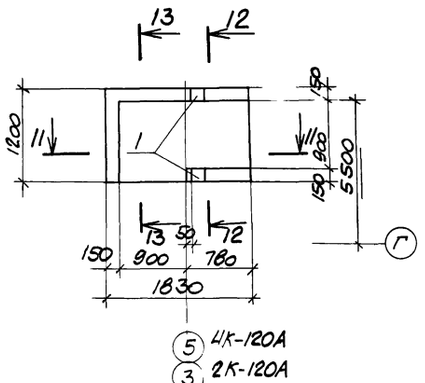

11-11

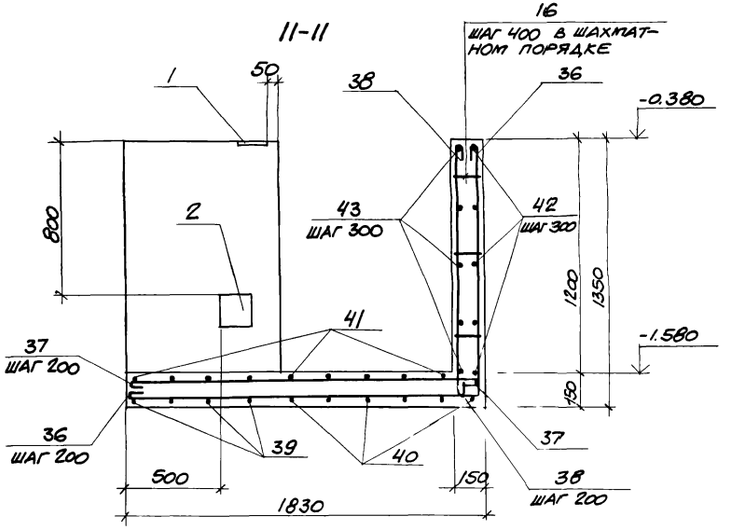

12-12

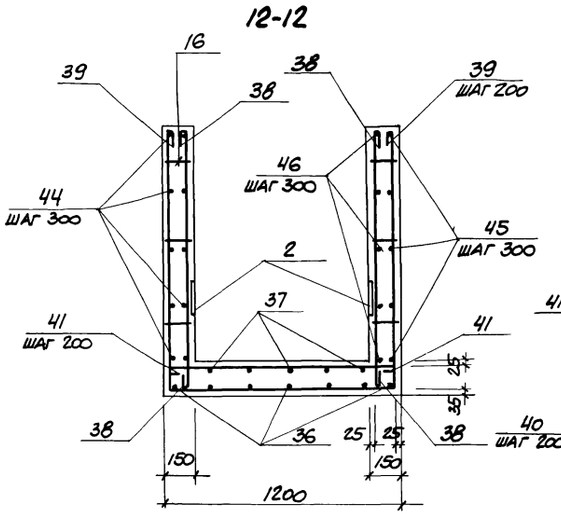

13-13

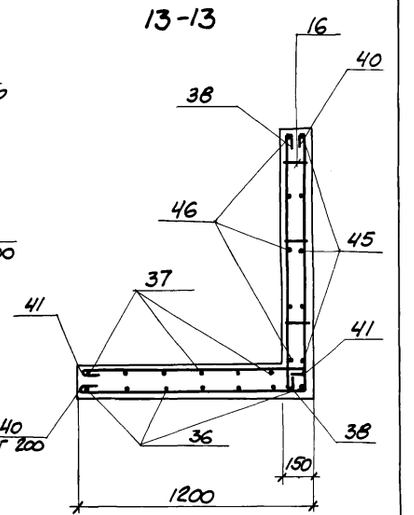

Ум 4

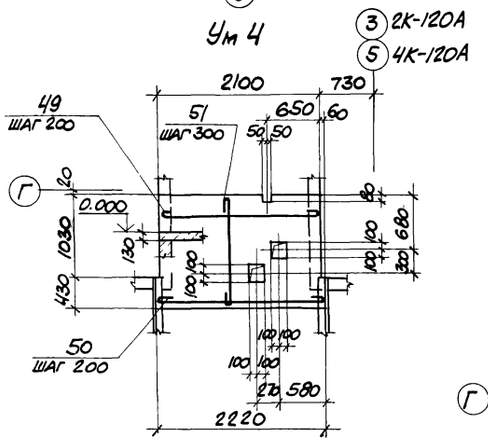

Ум 2

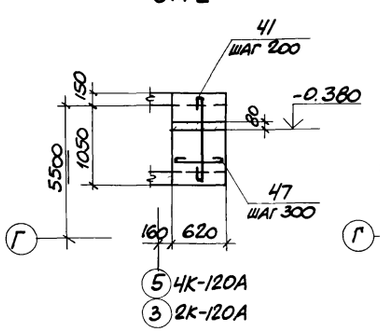

Ум 3

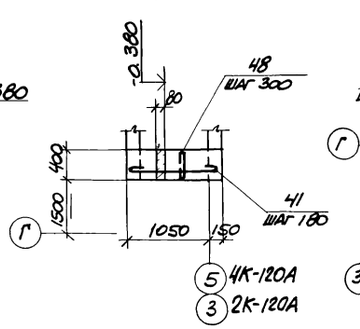

Ум 5

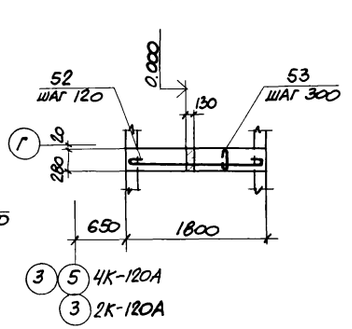

1 Защитный слой бетона для монолитных участков Ум 2 - Ум 6 равен 15 мм.

2. Спецификация дана на листе 25, 26.

привязан

8383/5 41 инв. №

Проверил	Моргунов		ТП 904-1-52.83 – КЖ
Инженер	Толмачева		Компрессорная станция 4(2)К-120А для блокирования с турбокомпрессорными станциями
Ст. инж.	Макарова		Стадия Р; Лист 28; Листов
Рук. гр.	Моргунов		
Нач. отд.	Саакьянц		Каналы КЛм 3, КЛм 4. Участки монолитные Ум 2-Ум 6
Гл. спец. пр.	Боярченко		ГОССТРОЙ СССР РОСТОВСКИЙ ПРОМСТРОЙНИИПРОЕКТ
Н. контр.	Лущенко		
ГИП	Осташевский	20.11.84	

Инв. № подл. | Подпись и дата | Взам. инв. №

Копировал ТНВ

Формат А2

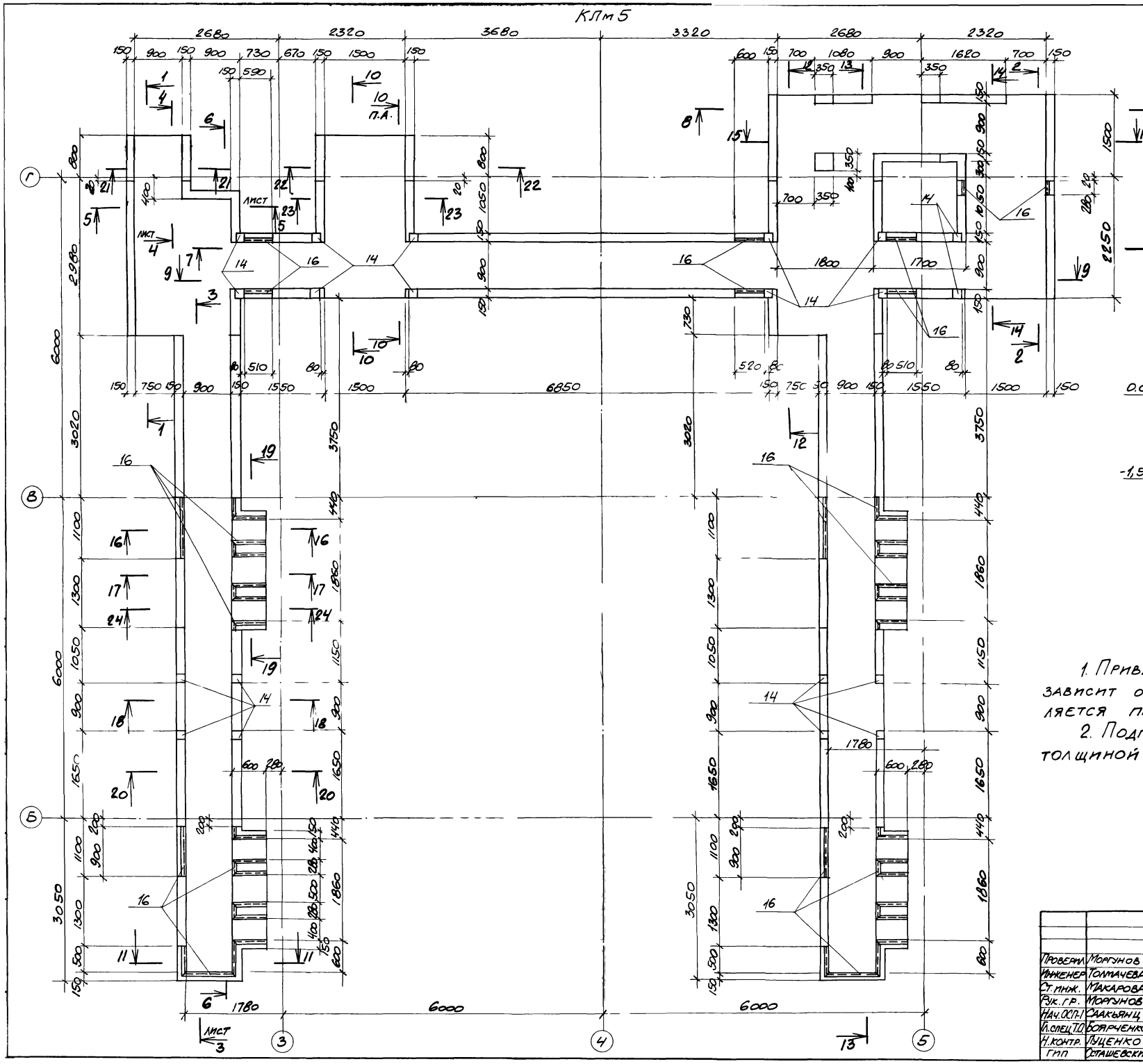

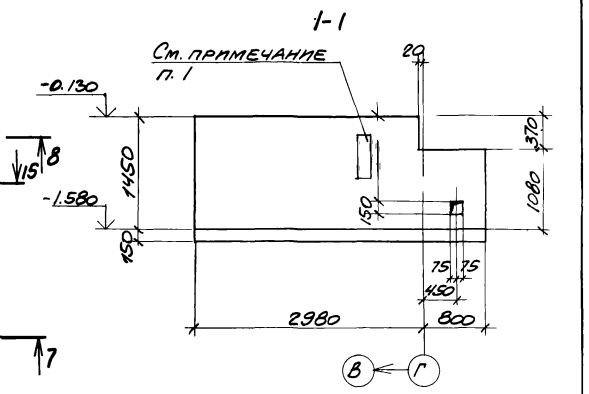

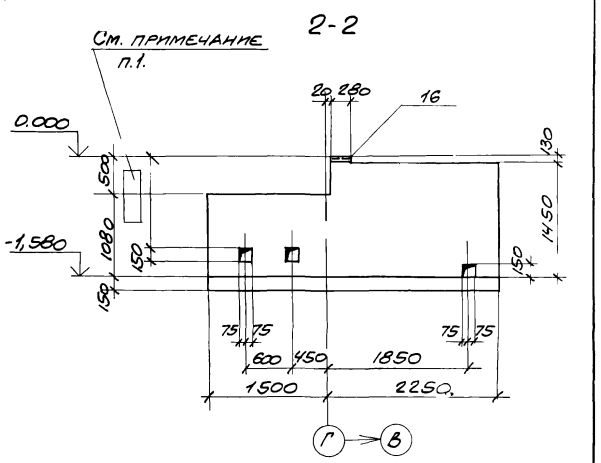

1. Привязка отверстий для пропуска труб зависит от района строительства и определяется при привязке типового проекта

2. Подготовка под канал щебеночная, толщиной 100 мм.

ПРИВЯЗАН			
ИНВ. №			

8383/5 42

Проверил	Моргунов		
Инженер	Толмачева		
Ст. инж.	Макарова		
Рук. гр.	Моргунов		
Нач. ОСП-1	Саакьянц		
Гл. спец. Т.О.	Боярченко		
Н. контр.	Луценко		
ГИП	Осташевский		20.11.82

ТП 904-1-52.83 – КЖ

КОМПРЕССОРНАЯ СТАНЦИЯ 4(2)К-120А ДЛЯ БЛОКИРОВАНИЯ С ТУРБОКОМПРЕССОРНЫМИ СТАНЦИЯМИ.

СТАДИЯ	ЛИСТ	ЛИСТОВ
Р	29	

КАНАЛ КЛм5 ДЛЯ 4К-120А ОБЩИЙ ВИД (НАЧАЛО).

ГОССТРОЙ СССР РОСТОВСКИЙ ПРОМСТРОЙНИИПРОЕКТ

КОПИРОВАЛ

ФОРМАТ А2

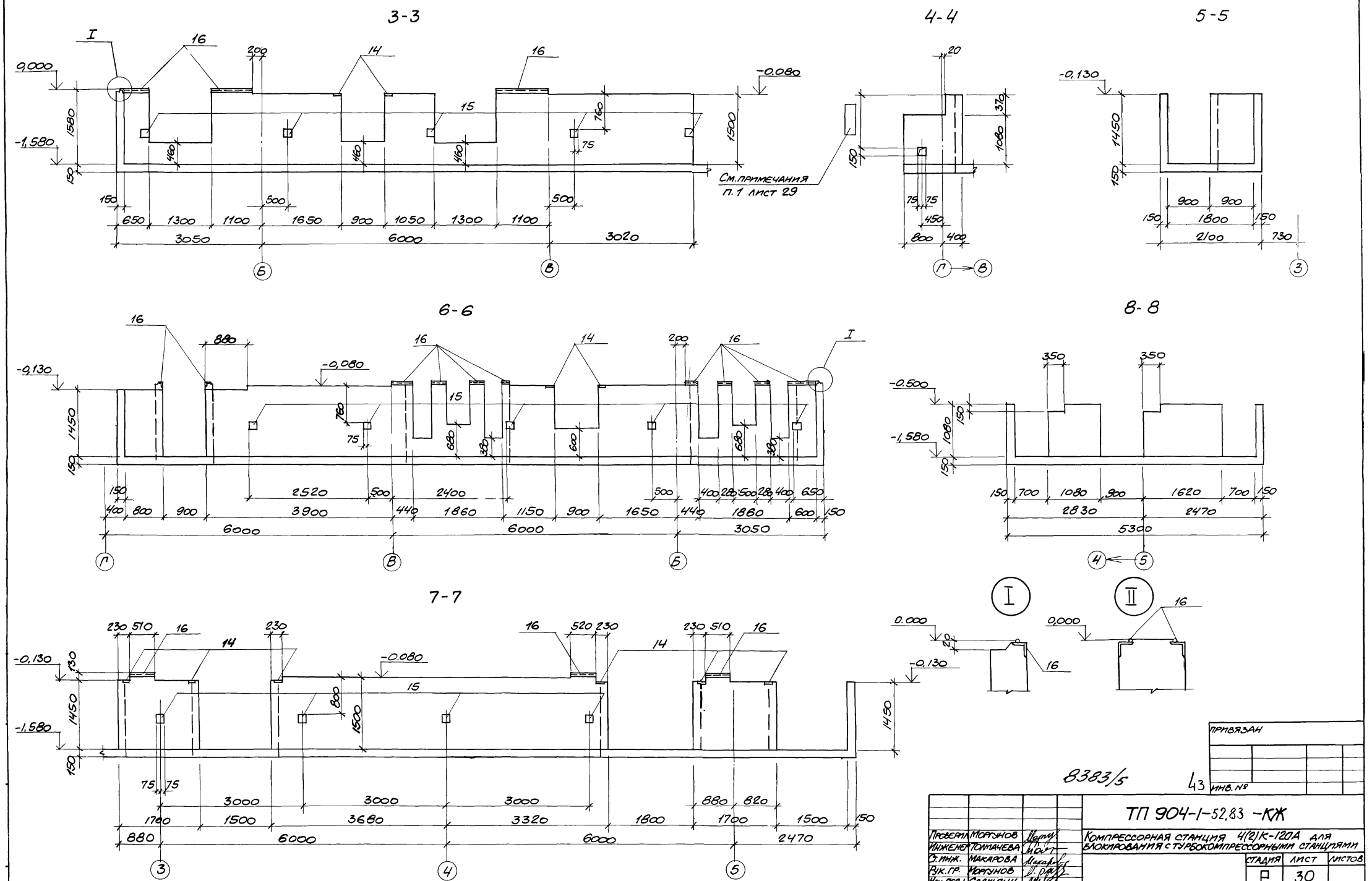

8383/5

43

Проверил	Моргунов		
Инженер	Толмачева		
Ст. инж.	Макарова		
Рук. гр.	Моргунов		
Нач. осп-1	Саакьянц		
Гл. спец. т.о.	Боярченко		
Н. контр.	Луценко		
ГИП	Осташевский		20.11.82

ПРИВЯЗАН

ИНВ. №

ТП 904-1-52.83 -КЖ

Компрессорная станция 4(2)К-120А для блокирования с турбокомпрессорными станциями

Стадия	Лист	Листов
Р	30	

Канал КЛМ5 для 4К-120А
Общий вид.
(продолжение)

ГОССТРОЙ СССР
РОСТОВСКИЙ ПРОМСТРОЙНИИПРОЕКТ

Копировал

Формат А2

9-9

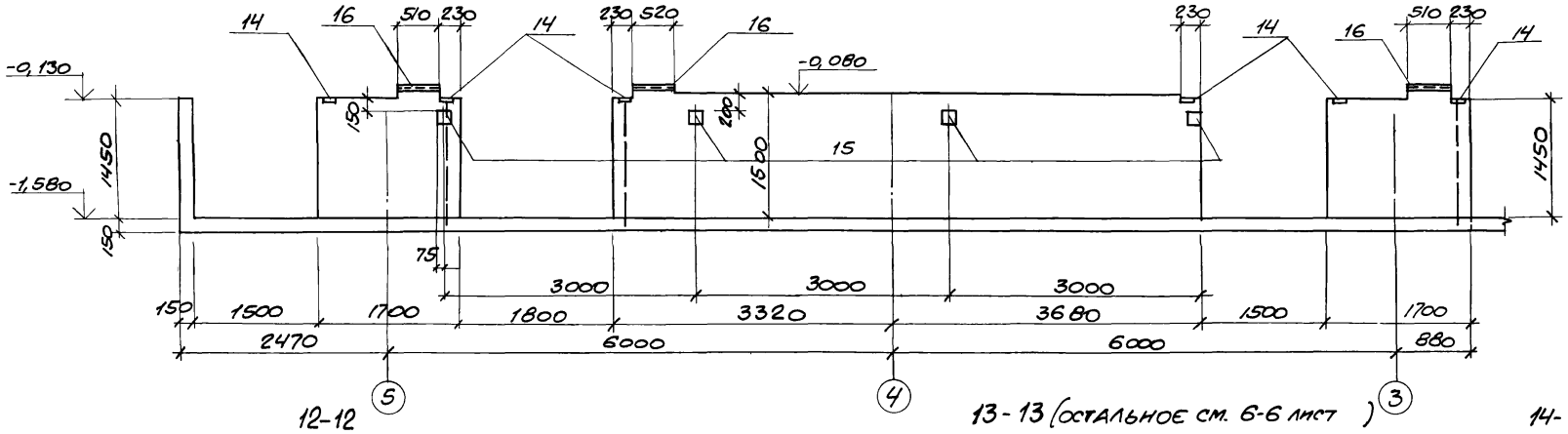

10-10

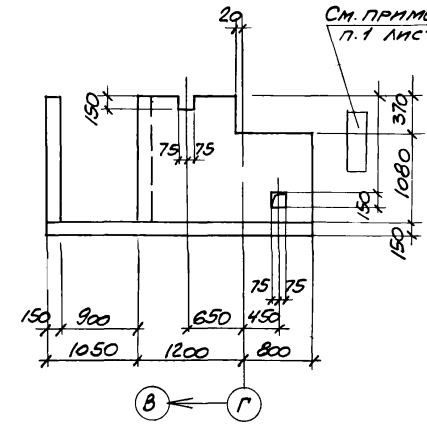

20-20

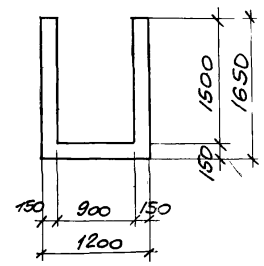

12-12

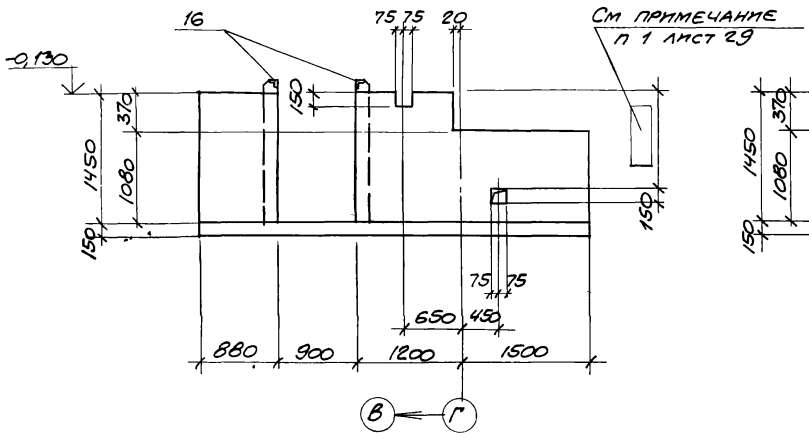

13-13 (остальное см. 6-6 лист)

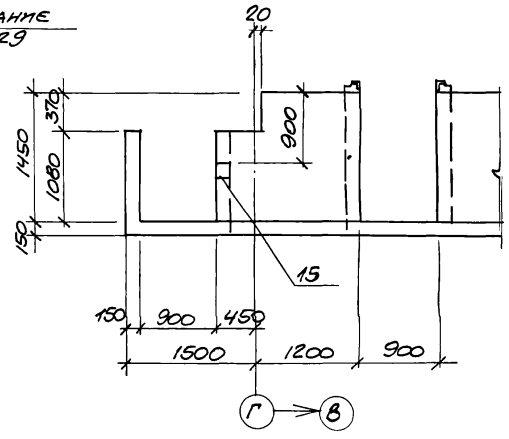

14-14

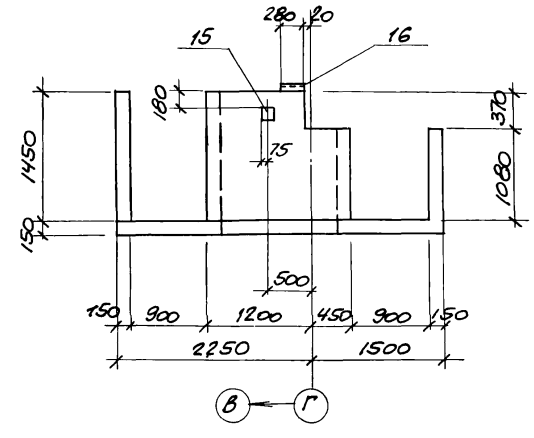

19-19

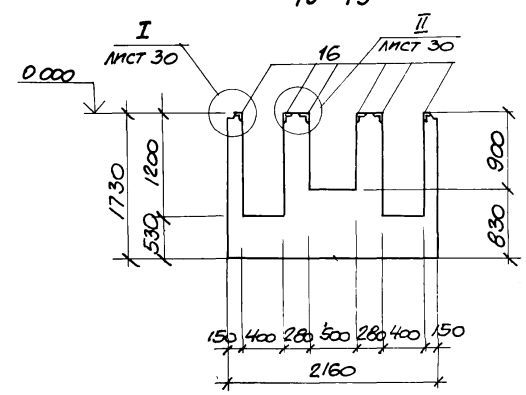

15-15

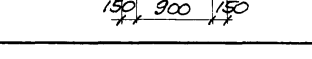

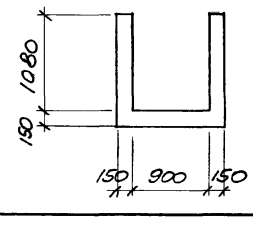

16-16

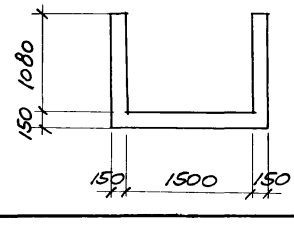

17-17

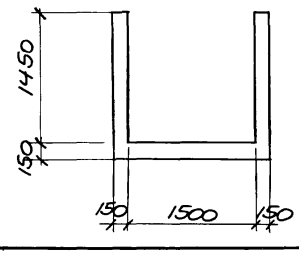

24-24

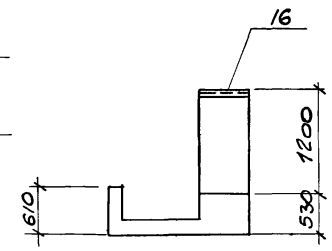

11-11

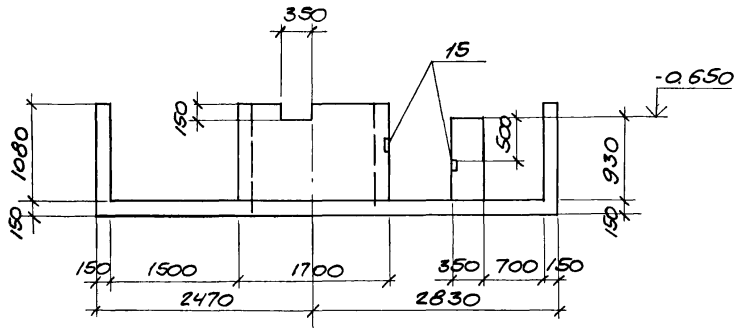

21-21

22-22

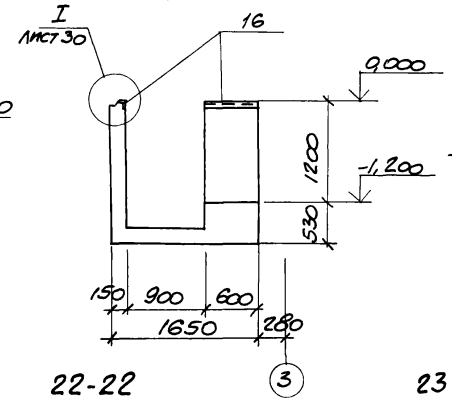

23-23

18-18

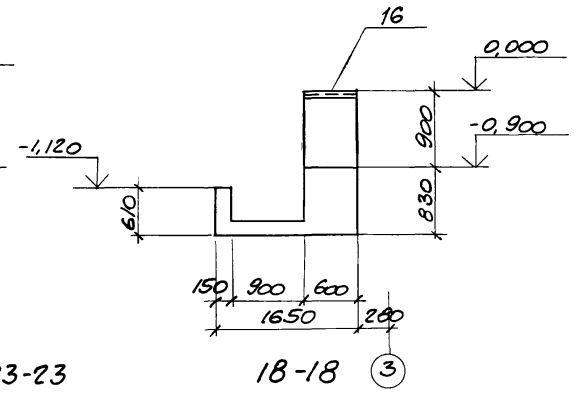

8383/5

44

Привязан			
Инв. №			

Проверил	Моргунов		
Инженер	Томачева		
Ст. инж.	Макарова		
Рук. гр.	Моргунов		
Нач. сект.	Саакьянц		
Гл. спец. ТО	Бойченко		
Н. контр.	Луценко		
ГИП	Осташевский		20.11.82

ТП 904-1-52.83 -КЖ

Компрессорная станция 4(2)К-120А для блокирования с турбокомпрессорными станциями

Стадия	Лист	Листов
Р	31	

Канал КЛм5 для 4К-120А Общий вид. (Окончание)

Госстрой СССР Ростовский Промстройниипроект

Копировал

Формат А

Схема армирования КЛм5

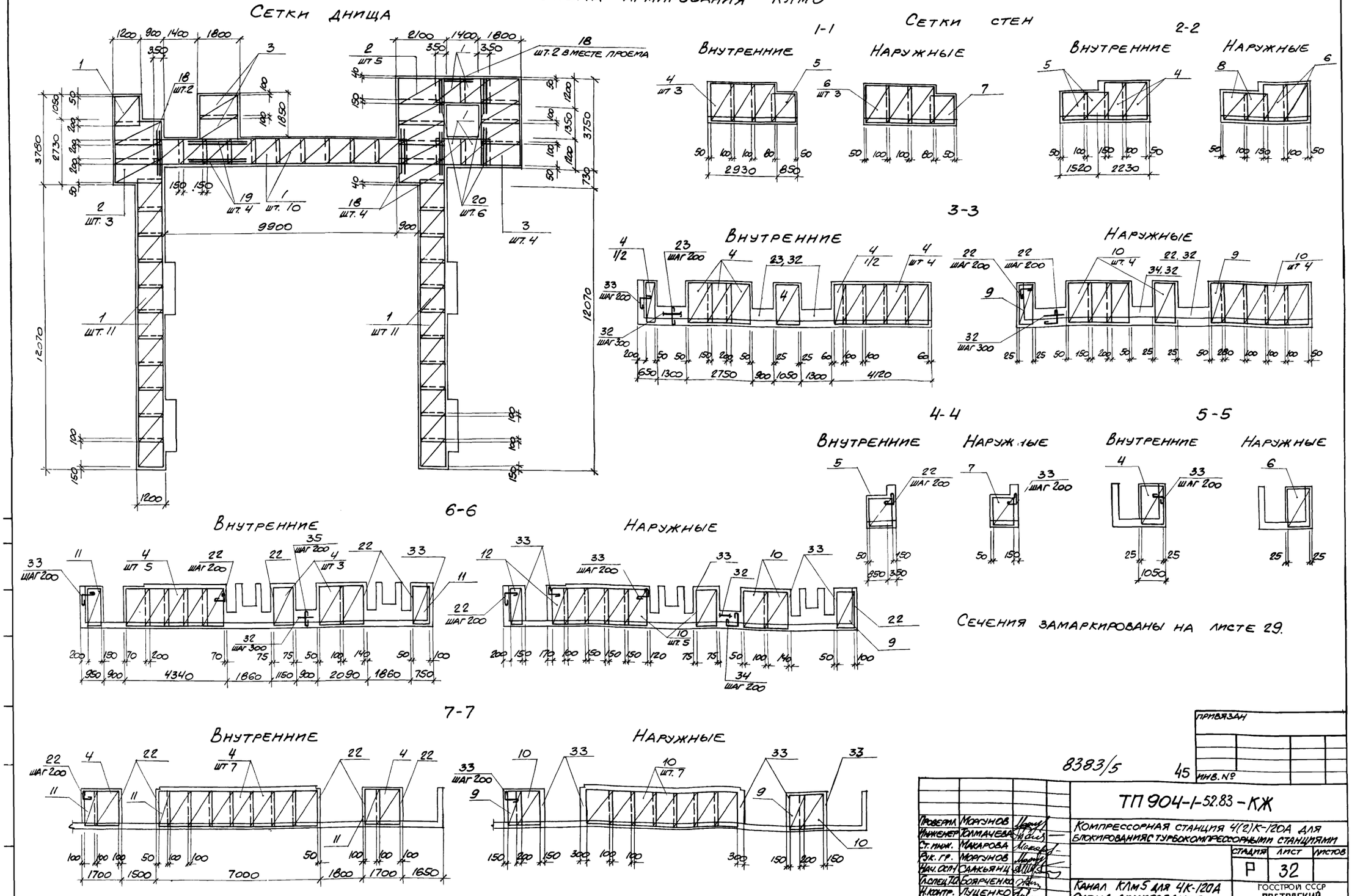

Сечения замаркированы на листе 29.

Проверил	Моргунов		
Инженер	Толмачева		
Ст. инж.	Макарова		
Рук. гр.	Моргунов		
Нач. осп.	Саакьянц		
Гл. спец.	Боярченко		
Н. контр.	Луценко		
ГИП	Осташевский		20.11.82

8383/5

45

ПРИВЯЗАН

ИНВ. №

ТП 904-1-52.83 - КЖ

Компрессорная станция 4(2)К-120А для блокирования с турбокомпрессорными станциями

Стадия	Лист	Листов
Р	32	

Канал КЛм5 для 4К-120А
Схема армирования
(начало)

ГОССТРОЙ СССР
РОСТОВСКИЙ ПРОМСТРОЙНИИПРОЕКТ

Копировал

Формат А2

Схема армирования КЛм5
Сетки стен

9-9
Внутренние

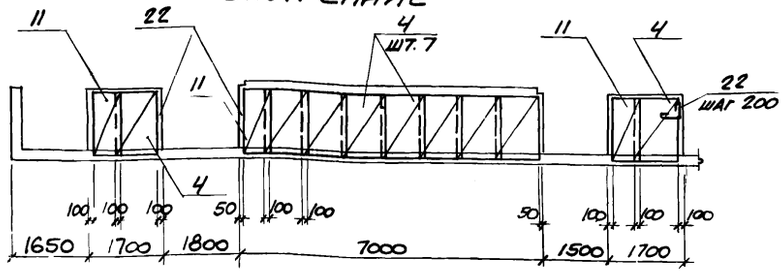

Наружные

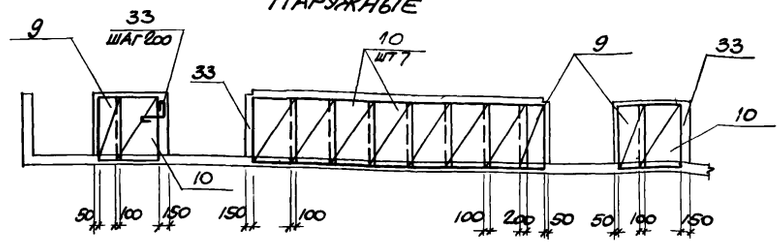

8-8
Внутренние

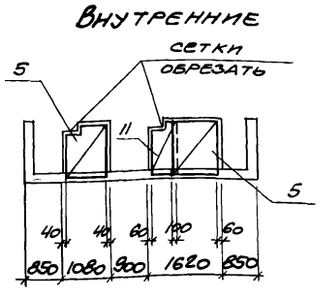

Наружные

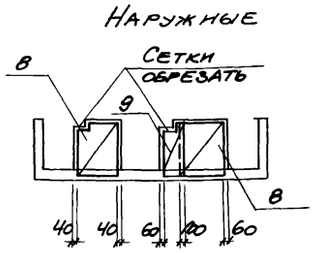

10-10
Внутренние

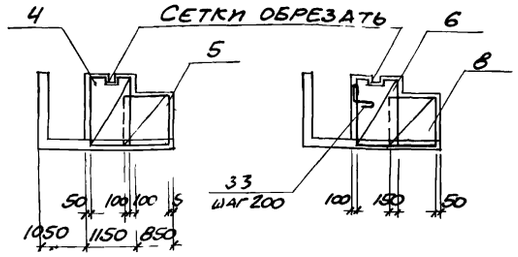

Наружные

12-12
Внутренние

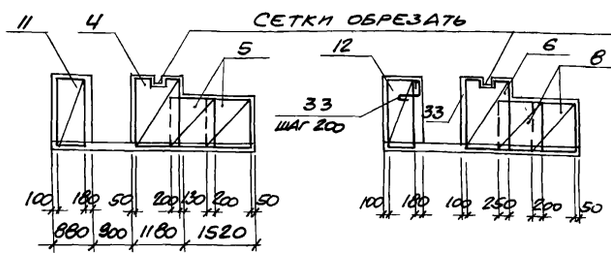

Наружные

13-13 (остальное см. 6-6 лист
Внутренние

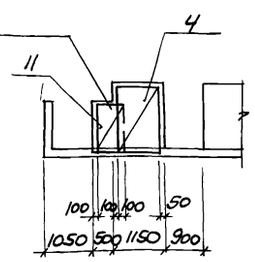

Наружные

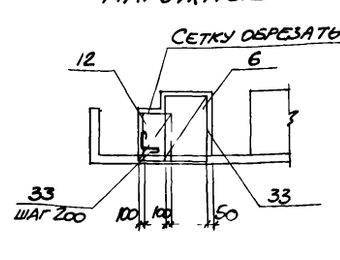

11-11
Внутренние

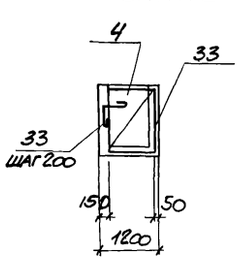

Наружные

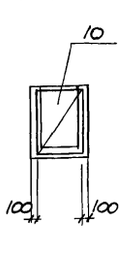

14-14
Внутренние

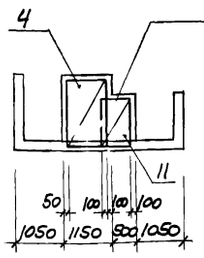

Наружные

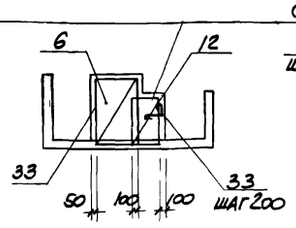

15-15
Внутренние

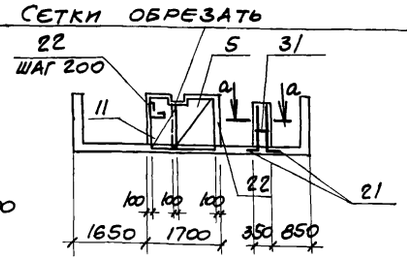

Наружные

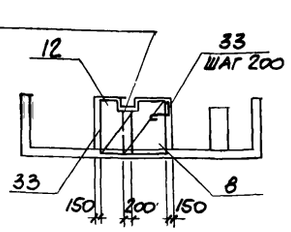

а-а

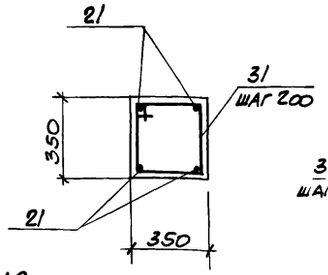

19-19

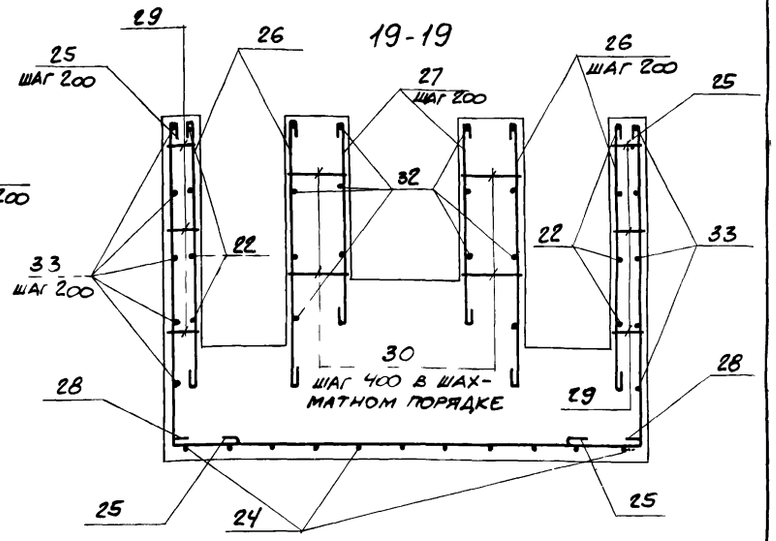

16-16

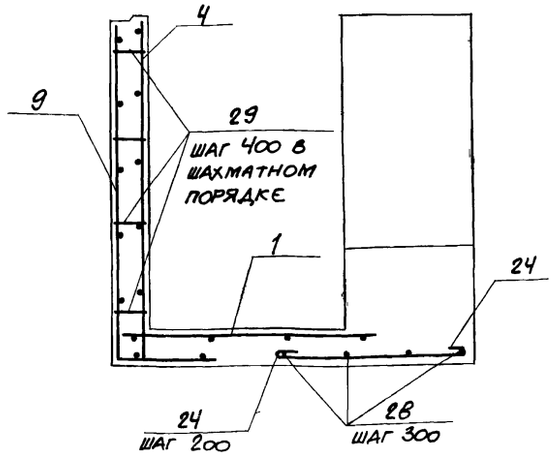

17-17
24-24

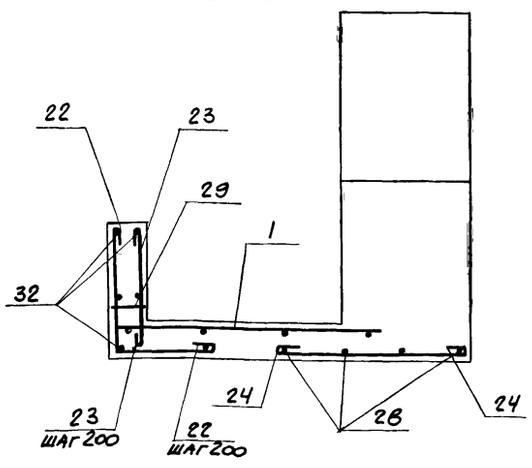

18-18

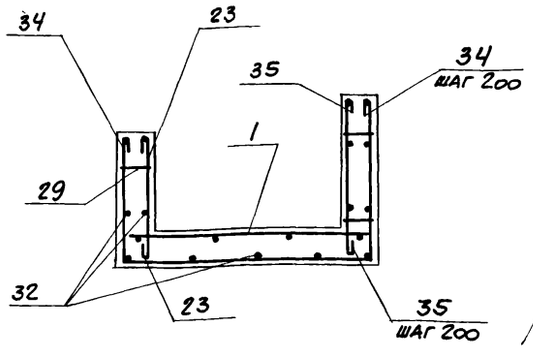

привязан

инв. №

8383/5 46

Проверил	Моргунов		
Инженер	Толмачева		
Ст. инж.	Макарова		
Рук. гр.	Моргунов		
Нач. отд-я	Садакянц		
Гл. спец. по	Боярченко		
Н. контр.	Луценко		
ГИП	Сташевский		20.11.82

ТП 904-1-52.83 – КЖ

Компрессорная станция 4(2)К-120А для блокирования с турбокомпрессорными станциями

стадия	лист	листов
Р	33	

Канал КЛм5 для 4К-120А
Схема армирования
(продолжение)

Госстрой СССР
Ростовский
промстройниипроект

копировал

формат А2

Типовой проект 904-1-52.83-КЖ Альбом 5

Спецификация к каналу КЛм5

Формат	Зона	Поз.	Обозначение	Наименование	Кол.	Примечание
				Сборочные единицы		
				Сетки арматурные		
А4		1	ТП904-1- -КЖИ-С11,С12	С11	37	
А4		2	-С11,С12	С12	8	
А4		3	-С13,С14	С13	6	
А4		4	-С13,С14	С14	64	
А4		5	-С15,С21	С15	11	
А4		6	-С16,С22	С16	11	
А4		7	-С17,С18	С17	2	
А4		8	-С17,С18	С18	9	
А4		9	-С19,С20	С19	12	
А4		10	-С19,С20	С20	49	
А4		11	-С15,С21	С21	14	
А4		12	С22	С22	7	
				Изделия закладные		
		14	1.400-15 вып.1	МН111-3	20	
		15	1.400-15 вып.1	МН111-6	31	
		16	1.400-15 вып.1	МН555	31,1	м
				Детали		
				Ф16АII ГОСТ 5781-81		
Б.4.		18		ℓ=2200	8	3,5кг
Б.4.		19		ℓ=2800	4	4,4кг
Б.4.		20*		ℓ=2200	6	3,5кг
Б.4.		21*		ℓ=1200	4	1,9кг
				Ф8АI ГОСТ 5781-81		
Б.4.		22*		ℓ=1200	216	0,5кг
Б.4.		23*		ℓ=650	38	0,3кг
Б.4.		24*		ℓ=1000	44	0,4кг
Б.4.		25*		ℓ=2050	24	0,8кг
Б.4.		26*		ℓ=1600	64	0,8кг
Б.4.		27*		ℓ=1300	32	0,5кг
Б.4.		33*		ℓ=850	352	0,3кг
Б.4.		34*		ℓ=2500	10	1,0кг
Б.4.		35*		ℓ=800	10	0,3кг

Формат	Зона	Поз.	Обозначение	Наименование	Кол.	Примечание
				Ф6АI ГОСТ 5781-81		
Б.4.		28*		ℓ=2180	16	0,5кг
Б.4.		29*		ℓ=180	1050	0,1кг
Б.4.		30*		ℓ=310	72	0,1кг
Б.4.		31*		ℓ=1350	6	0,3кг
Б.4.		32*		ℓ=90000	–	0,2кг
				Материалы		
				Бетон марки 200	34,8	м³

*) поз. 20-35 см. ведомость деталей.

Ведомость деталей

Поз.	Эскиз
20	1650 / 550
21	1000 / 200
22	550 / 550
23	550
24	900
25	1650 / 300
26	1500
27	1200
28	2100
29	140
30	270
31	380 / 300 / 300 / 370
32	по месту
33	550 / 200
34	700 / 1150 / 550
35	700

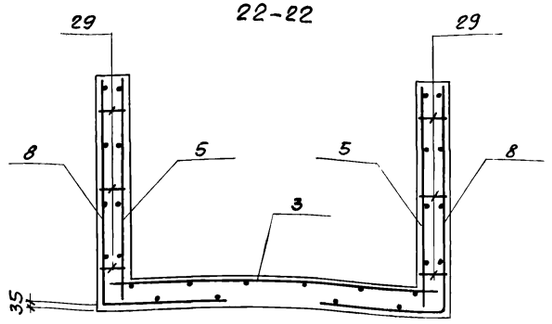

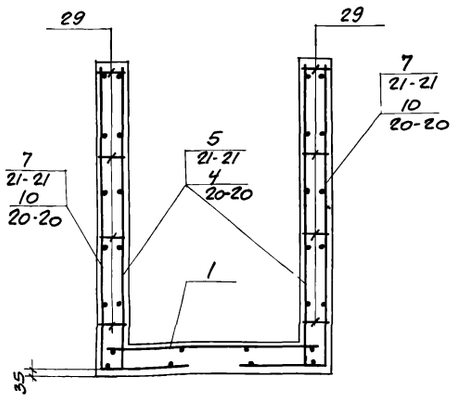

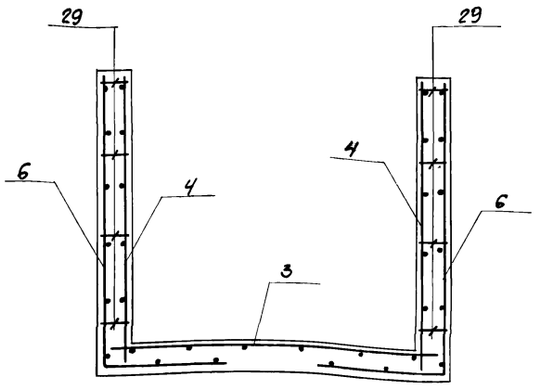

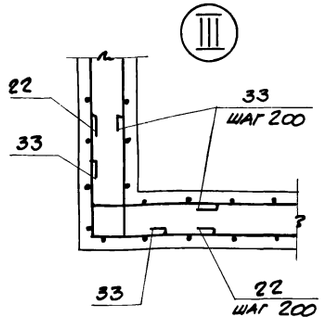

Защитный слой бетона до рабочей арматуры, кроме оговоренного, равен 25мм.

Ведомость расхода стали на элемент, кг

Марка элемента	Изделия арматурные: Арматура класса А-I, ГОСТ 5781-81, Ф6	Ф8			Итого	А-II, Ф16			Итого	Всего	Изделия закладные: Арматура класса А-I, ГОСТ 5781-81, Ф6		Итого	А-III, Ф8			Итого	Прокат марки Вст 3кп2, ГОСТ 103-76, δ=6	δ=8		Итого	ГОСТ 8509-72*, L63×5			Итого	Всего	Общий расход
КЛм5	397,8	1229,1			1626,9	74,2			74,2	1701,1	6,8		6,8	20,1			20,1	56,1	12,4		68,5	149,6			149,6	245,0	1946,1

Взам. инв. №

Подпись и дата

Инв. № подл.

8383/5

47

Привязан

Инв. №

Проверил	Моргунов	
Инженер	Толмачева	
Ст. инж.	Макарова	
Рук. гр.	Моргунов	
Нач. осл.	Саакьянц	
Гл. спец.	Боярченко	
Н. контр.	Пущенко	
ГИП	Осташевский	20.11.82

ТП904-1-52.83-КЖ

Компрессорная станция 4(2)К-120А для блокирования с турбокомпрессорными станциями.

Стадия	Лист	Листов
Р	34	

Канал КЛм5 для 4К-120А. Схема армирования. (Окончание).

ГОССТРОЙ СССР РОСТОВСКИЙ ПРОМСТРОЙНИЙПРОЕКТ

Копировал

Формат А2

Типовой проект 904-1-52.83-КЖ Альбом 5

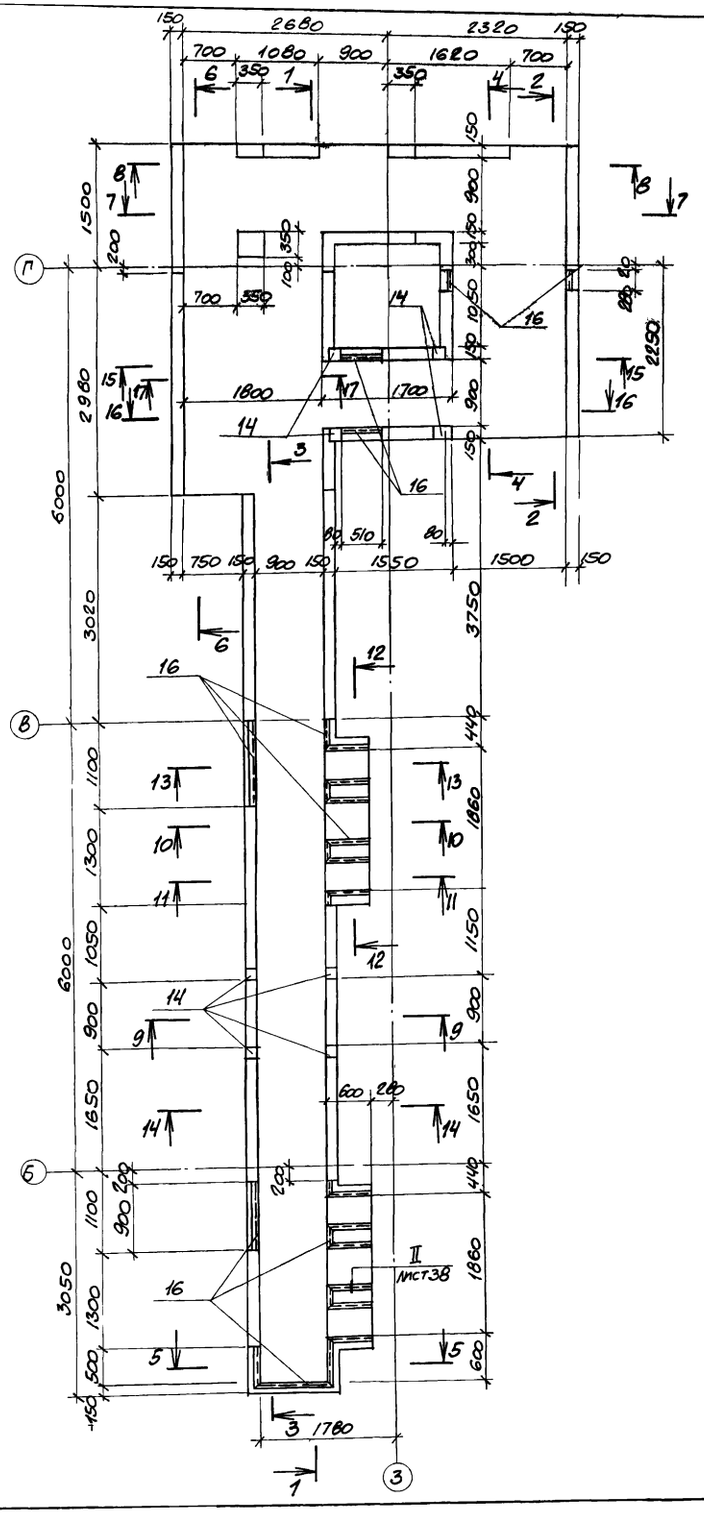

Ведомость расхода стали на элемент, кг

Марка элемента	Изделия арматурные									Изделия закладные													Общий расход
	Арматура класса								Всего	Арматура класса							Прокат марки						Всего	
	А-I					А-II				А-I			А-III				Вст 3 кп2							
	ГОСТ 5781-81									ГОСТ 5781-81							ГОСТ 103-76			ГОСТ 8509-72*				
	Ф6	Ф8			Итого	Ф16			Итого	Ф6		Итого	Ф8			Итого	δ=6	δ=8		Итого	L63х5			Итого	
КЛм 5	184,9	579,2			764,1	42,6			42,6	806,7	3,4		3,4	9,1			9,1	23,1	5,2		28,3	73,6			73,6	114,4	921,1

Спецификация к каналу КЛм 5

Формат	Зона	Поз.	Обозначение	Наименование	Кол.	Примечание
				Сборочные единицы		
				Сетки арматурные		
А4		1	ТП 904-1- -КЖМ-С11, С12	С11	15	
А4		2	-С11, С12	С12	5	
А4		3	-С13, С14	С13	4	
А4		4	-С13, С14	С14	27	
А4		5	-С15, С21	С15	7	
А4		6	-С16, С22	С16	7	
А4		7	-С17, С18	С18	7	
А4		8	-С19, С20	С19	6	
А4		9	-С19, С20	С20	18	
А4		10	-С15, С21	С21	7	
А4		11	-С16, С22	С22	2	
				Изделия закладные		
		14	1.400-15 вып.1	МН III-3	8	
		15	1.400-15 вып.1	МН III-6	13	
		16	1.400-15 вып.1	МН 555	15,3	м
				Детали		
				ФI6 А II ГОСТ 5781-81		
Б.Ч.		18		l = 2200	4	3,5 кг
Б.Ч.		20*		l = 2200	6	3,5 кг
Б.Ч.		21*		l = 1200	4	1,9 кг
				ФВА I ГОСТ 5781-81		
Б.Ч.		22*		l = 1200	119	0,5 кг
Б.Ч.		23*		l = 650	19	0,3 кг
Б.Ч.		24*		l = 1000	22	0,4 кг
Б.Ч.		25*		l = 2050	12	0,8 кг
Б.Ч.		26*		l = 1600	32	0,6 кг
Б.Ч.		27*		l = 1300	16	0,5 кг
Б.Ч.		33*		l = 850	164	0,3 кг
Б.Ч.		19*		l = 2500	5	1,0 кг
Б.Ч.		34*		l = 800	5	0,3 кг

Формат	Зона	Поз.	Обозначение	Наименование	Кол	Примечание
				ФI6 А I ГОСТ 5781-81		
Б.Ч.		28*		l = 2180	8	0,5 кг
Б.Ч.		29*		l = 180	450	0,1 кг
Б.Ч.		30*		l = 310	72	0,1 кг
Б.Ч.		31*		l = 1350	6	0,3 кг
Б.Ч.		32*		l = 45000	–	0,2 кг
				Материалы		
				Бетон марки 200	16,04	м³

*) Поз. 19-34 см. ведомость деталей

Ведомость деталей

Поз.	Эскиз
19	700, 1150, 550
20	1650, 550
21	1000, 200
22	550, 550
23	550
24	900
25	1650, 300

Поз	Эскиз
26	1500
27	1200
28	2100
29	140
30	270
31	380, 300, 300, 370
32	По месту
33	550, 200
34	700

Привязан

Инв. № подл. | Подпись и дата | Взам. инв. №

8383/5 48

Инв. №

Проверил	Моргунов		
Инженер	Гончарева		
Ст. инж.	Макарова		
Рук. гр.	Моргунов		
Нач. отд.	Саакьянц		
Гл. спец.	Бояренко		
Н. контр.	Луценко		
ГИП	Хлашевский		20.11.82

ТП 904-1-52.83 -КЖ

Компрессорная станция 4(2)К-120А для блокирования с турбокомпрессорными станциями

Стадия	Лист	Листов
Р	35	

Канал КЛм 5 для 2К-120А Общий вид (начало).

Госстрой СССР Ростовский Промстройниипроект

Копировал

Формат А2

Типовой проект 904-1-52.83-КЖ Альбом 5

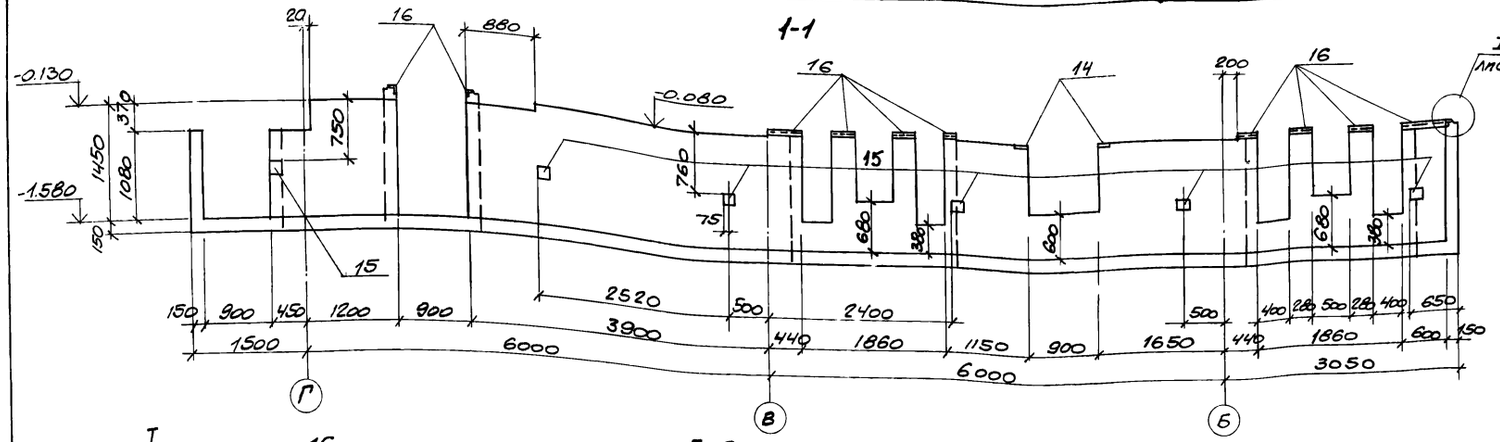

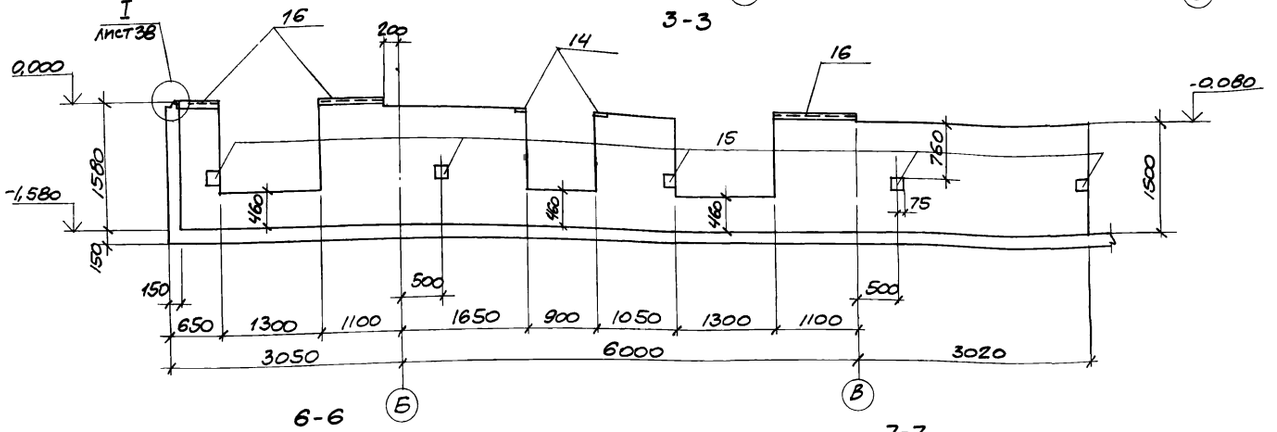

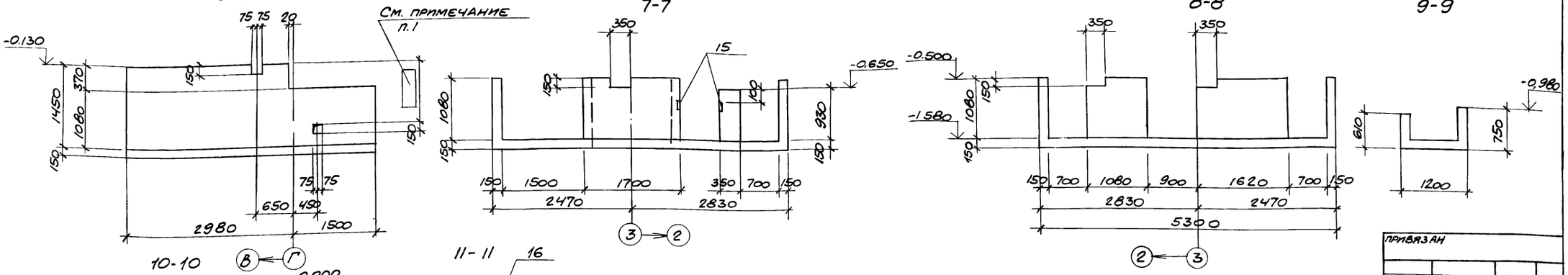

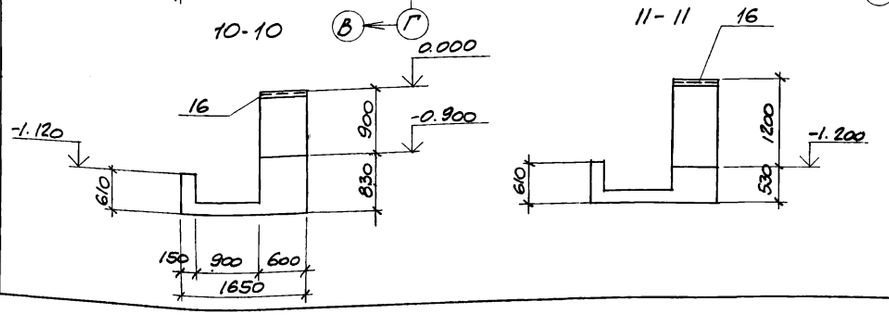

1. Привязка отверстий для пропуска труб зависит от района строительства и определяется при привязке типового проекта.

2. Подготовка под канал щебеночная, толщиной 100 мм.

8383/5 49

Привязан

Инв. №

Провер.	Моргунов		
Инженер	Толмачева		
Ст. инж.	Макарова		
Рук. гр.	Моргунов		
Нач. отд.	Саакьянц		
Гл. спец. ТО	Бобрученко		
Н. контр.	Пущенко		
ГИП	Сташевский		26.11.82

ТП 904-1-52.83-КЖ

Компрессорная станция 4(2)К-120А для блокирования с турбокомпрессорными станциями

Стадия	Лист	Листов
Р	36	

Канал КЛт 5 для 2К-120А Общий вид (окончание).

Госстрой СССР Ростовский Промстройниипроект

Копировал

Формат А2

Инв. № подл. | Подпись и дата | Взам. инв. №

Схема армирования КЛм 5

Сетки днища

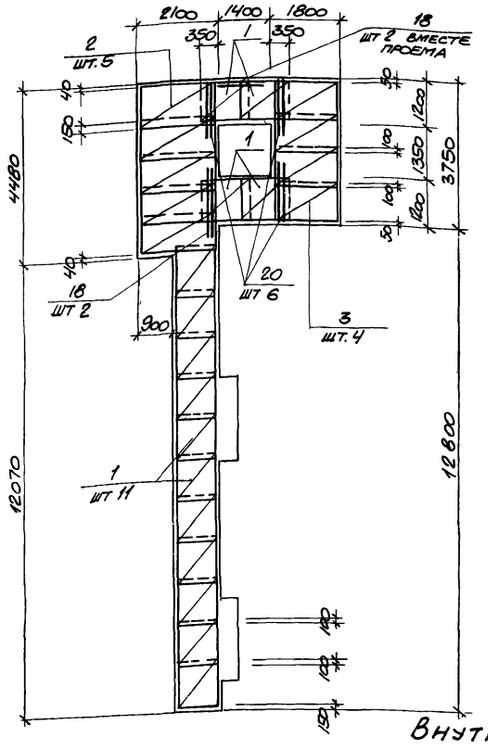

Сетки стен

2-2

Внутренние

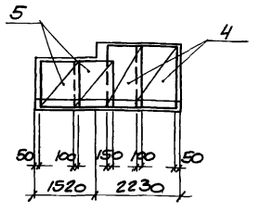

Наружные

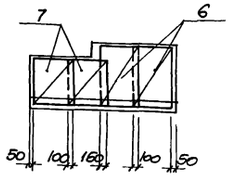

4-4

Внутренние

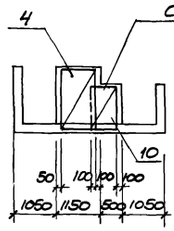

Наружные

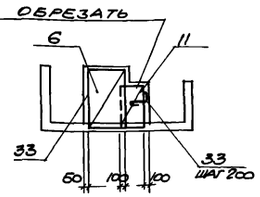

5-5

Внутренние

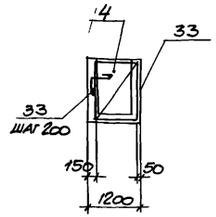

Наружные

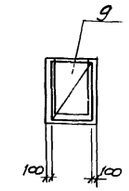

6-6

Внутренние

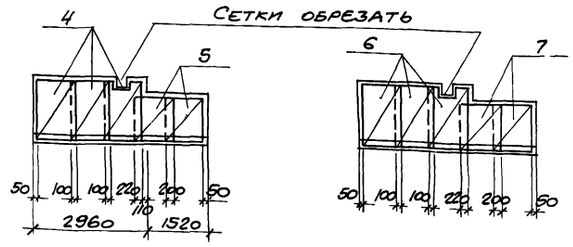

7-7

Внутренние

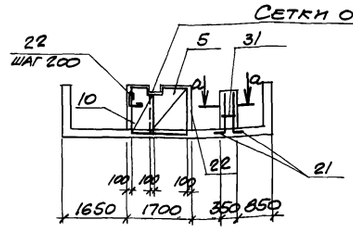

Наружные

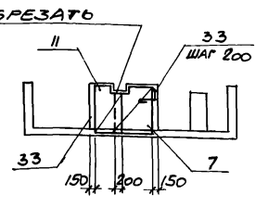

а-а

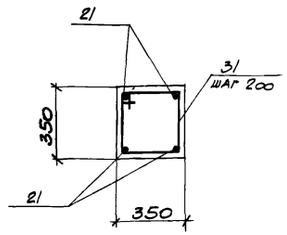

1-1

Внутренние

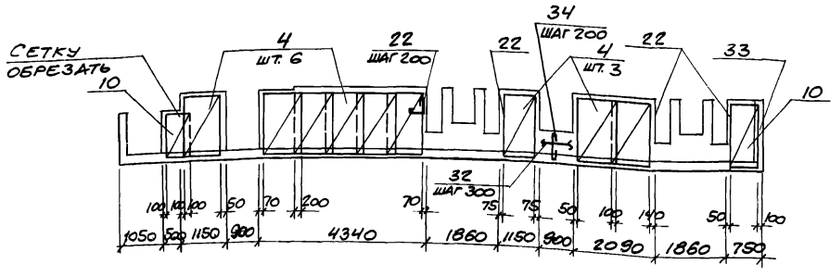

Наружные

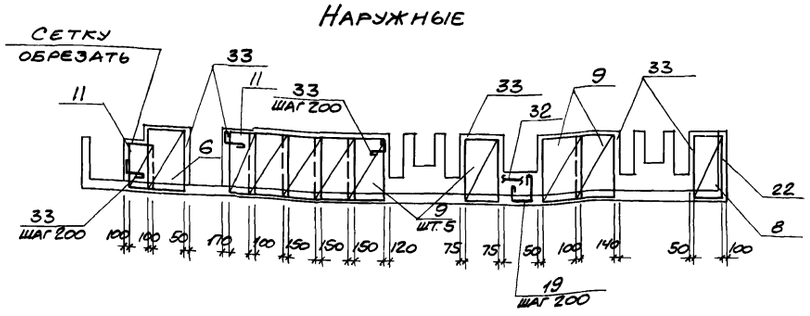

Сечения замаркированы на листе 35.

3-3

Внутренние

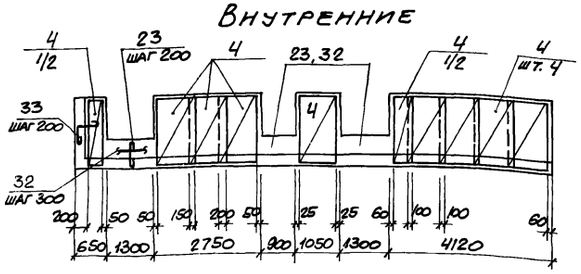

Наружные

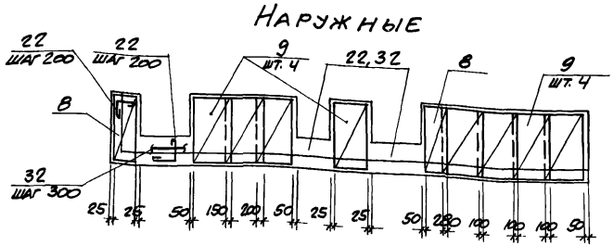

8383/5

50

Привязан

Инв. №

Проверил	Моргунов		
Инженер	Толмачева		
Ст. инж.	Макарова		
Рук. гр.	Моргунов		
Нач. отд.	Саакьянц		
Гл. спец.	Боярченко		
Н. контр.	Луценко		
ГИП	Осташевский		20.11.82

ТП 904-1-52.83-КЖ

Компрессорная станция 4(2)К-120А для блокирования с турбокомпрессорными станциями

Стадия	Лист	Листов
Р	37	

Канал КЛм 5 для 2К-120А
Схема армирования.
(начало)

Госстрой СССР
Ростовский
Промстройниипроект

Типовой проект 904-1-52.83-КЖ Альбом 5

Схема армирования КЛм 5

Сетки стен

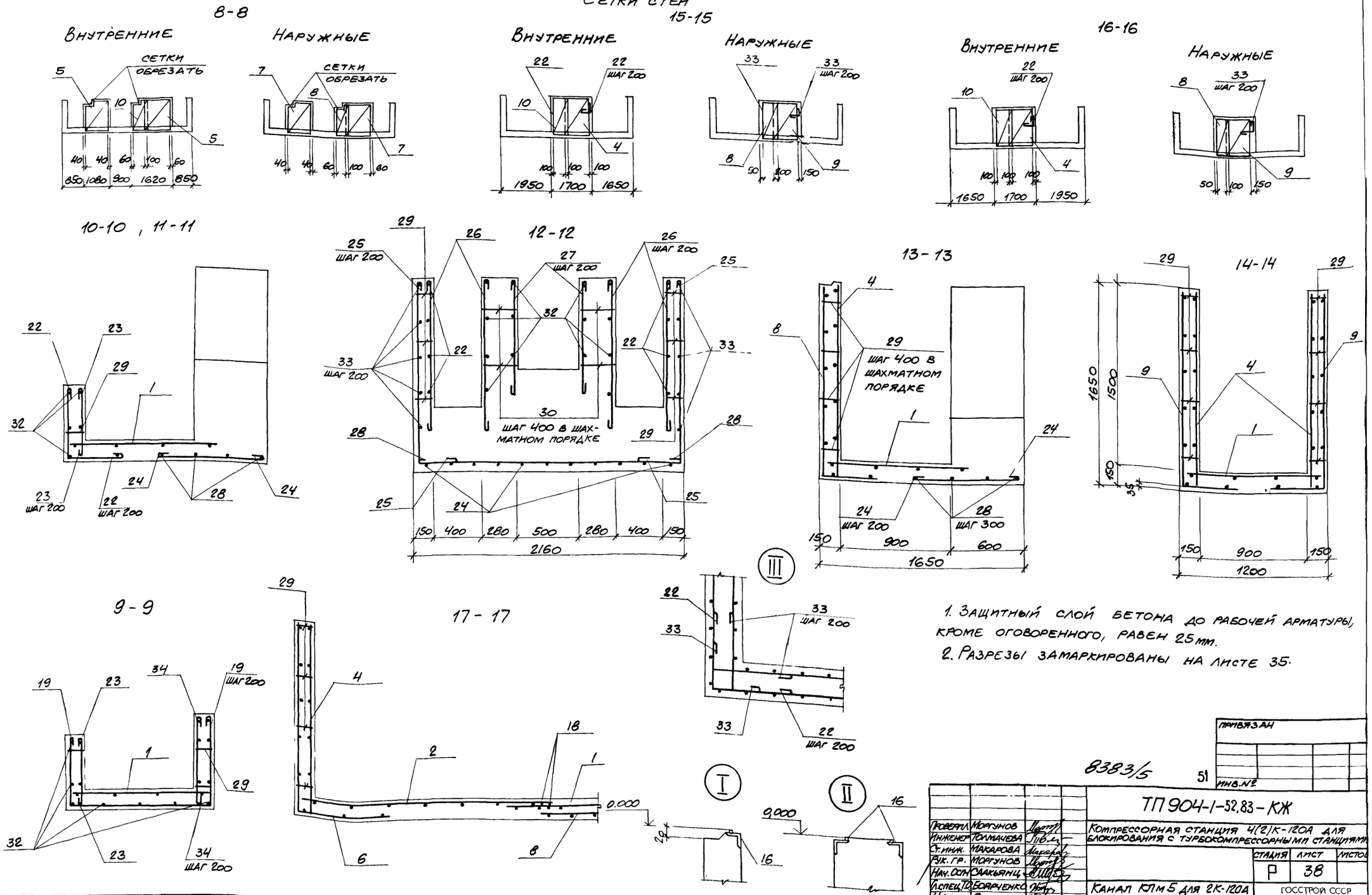

1. Защитный слой бетона до рабочей арматуры, кроме оговоренного, равен 25 мм.
2. Разрезы замаркированы на листе 35.

8383/5

51

Проверил	Моргунов		
Инженер	Толмачева		
Ст. инж.	Макарова		
Рук. гр.	Моргунов		
Нач. осн.	Саакьянц		
Гл. спец.	Боярченко		
Н. контр.	Луценко		
ГИП	Осташевский		20.11.82

ТП 904-1-52.83-КЖ

Компрессорная станция 4(2)К-120А для блокирования с турбокомпрессорными станциями

Стадия	Лист	Листов
Р	38	

Канал КЛм 5 для 2К-120А
Схема армирования (окончание)

ГОССТРОЙ СССР
РОСТОВСКИЙ ПРОМСТРОЙНИИПРОЕКТ

Инв. № подл. | Подпись и дата | Взам. инв. №

Привязан

Инв. №

Формат А2

Типовой проект 904-1-52,83-КЖ. Альбом 5

Формат	Зона	Поз	Обозначение	Наименование	Кол.	Примечание
				Канал КЛм6		
				Сборочные единицы		
				Изделия закладные		
		1	1.400-15 вып.1	МН III-3	4	
		2	1.400-15 вып.1	МН III-6	22	
		3	1.400-15 вып.1	МН555	2,2	м
				Детали		
				Ф16АII ГОСТ 5781-81		
Б.Ч.		5		ℓ=1600	2	2,5кг
Б.Ч.		6*		ℓ=1600	2	2,5кг
				Ф8АI ГОСТ 5781-81		
Б.Ч.		7*		ℓ=1650	18	0,7кг
Б.Ч.		8*		ℓ=1100	40	0,4кг
Б.Ч.		9*		ℓ=1550	12	0,6кг
Б.Ч.		10*		ℓ=950	6	0,4кг
Б.Ч.		11*		ℓ=2950	7	1,2кг
Б.Ч.		12*		ℓ=1930	26	0,8кг
Б.Ч.		13*		ℓ=1180	45	0,5кг
Б.Ч.		14*		ℓ=1850	14	0,7кг
Б.Ч.		15*		ℓ=800	6	0,3кг
Б.Ч.		16*		ℓ=1930	7	0,8кг
Б.Ч.		17*		ℓ=2150	15	0,8кг
				Ф6АI ГОСТ 5781-81		
Б.Ч.		18*		ℓ=180	150	0,1кг
Б.Ч.		19*		ℓ=250000	–	0,2кг
				Материалы		
				Бетон марки 200	4,3	м³
				Канал КЛм7		
				Сборочные единицы		
				Изделия закладные		
		1	1.400-15 вып.1	МН III-3	3	
		2	1.400-15 вып.1	МН III-6	14	
		3	1.400-15 вып.1	МН555	4,3	м
				Детали		
Б.Ч.		6*		Ф16АII ГОСТ 5781-81 ℓ=1600	4	2,5кг
				Ф8АI ГОСТ 5781-81		
Б.Ч.		7*		ℓ=1650	22	0,7кг
Б.Ч.		8*		ℓ=1100	28	0,4кг
Б.Ч.		9*		ℓ=1550	8	0,6кг
Б.Ч.		10*		ℓ=950	6	0,4кг
Б.Ч.		11*		ℓ=2950	7	1,2кг
Б.Ч.		13*		ℓ=1180	24	0,5кг
Б.Ч.		15*		ℓ=800	6	0,3кг
Б.Ч.		16*		ℓ=1930	6	0,8кг
Б.Ч.		20*		ℓ=2550	11	1,0кг
Б.Ч.		21*		ℓ=1400	14	0,6кг
				Ф6АI ГОСТ 5781-81		
Б.Ч.		18*		ℓ=180	120	0,1кг
Б.Ч.		19*		ℓ=160000		0,2кг
				Материалы		
				Бетон марки 200	2,3	м³
				Канал КЛм8		
				Сборочные единицы		
				Изделия закладные		
		1	1.400-15 вып.1	МН III-3	3	
		2	1.400-15 вып.1	МН III-6	18	
		3	1.400-15 вып.1	МН555	4,3	м
				Детали		
				Ф16АII ГОСТ 5781-81		
Б.Ч.		5		ℓ=1600	2	2,5кг
Б.Ч.		6*		ℓ=1600	2	2,5кг
				Ф8АI ГОСТ 5781-81		
Б.Ч.		7*		ℓ=1650	19	0,7кг
Б.Ч.		8*		ℓ=1100	26	0,4кг
Б.Ч.		9*		ℓ=1550	8	0,6кг
Б.Ч.		10*		ℓ=950	6	0,4кг
Б.Ч.		11*		ℓ=2950	7	1,2кг
Б.Ч.		13*		ℓ=1180	24	0,5кг
Б.Ч.		15*		ℓ=800	6	0,3кг
Б.Ч.		16*		ℓ=1930	7	0,8кг
Б.Ч.		20*		ℓ=2550	11	1,0кг
Б.Ч.		21*		ℓ=1400	14	0,6кг
				Ф6АI ГОСТ 5781-81		
Б.Ч.		18*		ℓ=180	120	0,1кг
Б.Ч.		19*		ℓ=150000	–	0,2кг
				Материалы		
				Бетон марки 200	2,4	м³
				Канал КЛм9		
				Сборочные единицы		
				Изделия закладные		
		1	1.400-15 вып.1	МН III-3	2	
		2	1.400-15 вып.1	МН III-6	10	
				Детали		
Б.Ч.		25		Ф16АII ГОСТ 5781-81 ℓ=2250	2	3,6кг
				Ф8АI ГОСТ 5781-81		
Б.Ч.		7*		ℓ=1650	19	0,7кг
Б.Ч.		8*		ℓ=1100	19	0,4кг
Б.Ч.		9*		ℓ=1550	12	0,6кг
				Ф6АI ГОСТ 5781-81		
Б.Ч.		22*		ℓ=2320	15	0,5кг
Б.Ч.		23*		ℓ=480	10	0,1кг
Б.Ч.		24*		ℓ=680	10	0,2кг
Б.Ч.		18*		ℓ=180	40	0,1кг
				Материалы		
				Бетон марки 200	1,0	м³
				Ум7		
				Детали		
				Ф8АI ГОСТ 5781-81		
Б.Ч.		26*		ℓ=1250	3	0,5кг
Б.Ч.		27*		ℓ=2150	4	0,8кг
Б.Ч.		28*		ℓ=2220	2	0,9кг
				Ф6АI ГОСТ 5781-81		
Б.Ч.		29*		ℓ=1500	4	0,3кг
Б.Ч.		30*		ℓ=1280	3	0,3кг
				Материалы		
				Бетон марки 200	0,37	м³
				Ум8		
				Детали		
Б.Ч.		23*		Ф6АI ГОСТ 5781-81 ℓ=480	4	0,1кг
Б.Ч.		26*		Ф8АI ГОСТ 5781-81 ℓ=1250	3	0,5кг
				Материалы		
				Бетон марки 200	0,04	м³
				Ум9		
				Детали		
Б.Ч.		23*		Ф6АI ГОСТ 5781-81 ℓ=480	6	0,1кг
Б.Ч.		31*		Ф8АI ГОСТ 5781-81 ℓ=1850	3	0,7кг
				Материалы		
				Бетон марки 200	0,06	м³

*) Поз 6-24, 26-31 см. ведомость деталей лист 42.

Ведомость расхода стали на элемент дана на листе 42.

Привязан

Инв. №

8383/5 52

Инв. № подл. | Подпись и дата | Взам. инв. №

Проверил	Моргунов	
Инженер	Толмачева	
Ст. инж.	Макарова	
Рук. гр.	Моргунов	
Нач. Осп-1	Саакьянц	
Гл. спец. Т.О.	Боярченко	
Н. контр.	Луценко	
ГИП	Осташевский	20.11.82

ТП 904-1-52,83-КЖ

Компрессорная станция 4(2)К-120А для блокирования с турбокомпрессорными станциями.

Стадия	Лист	Листов
Р	39	

Каналы КЛм6-КЛм9, участки монолитные Ум7-Ум9 для 4К-120А. Спецификация.

Госстрой СССР РОСТОВСКИЙ ПРОМСТРОЙНИИПРОЕКТ

Копировал

Типовой проект 904-1-52.83-КЖ. Альбом 5

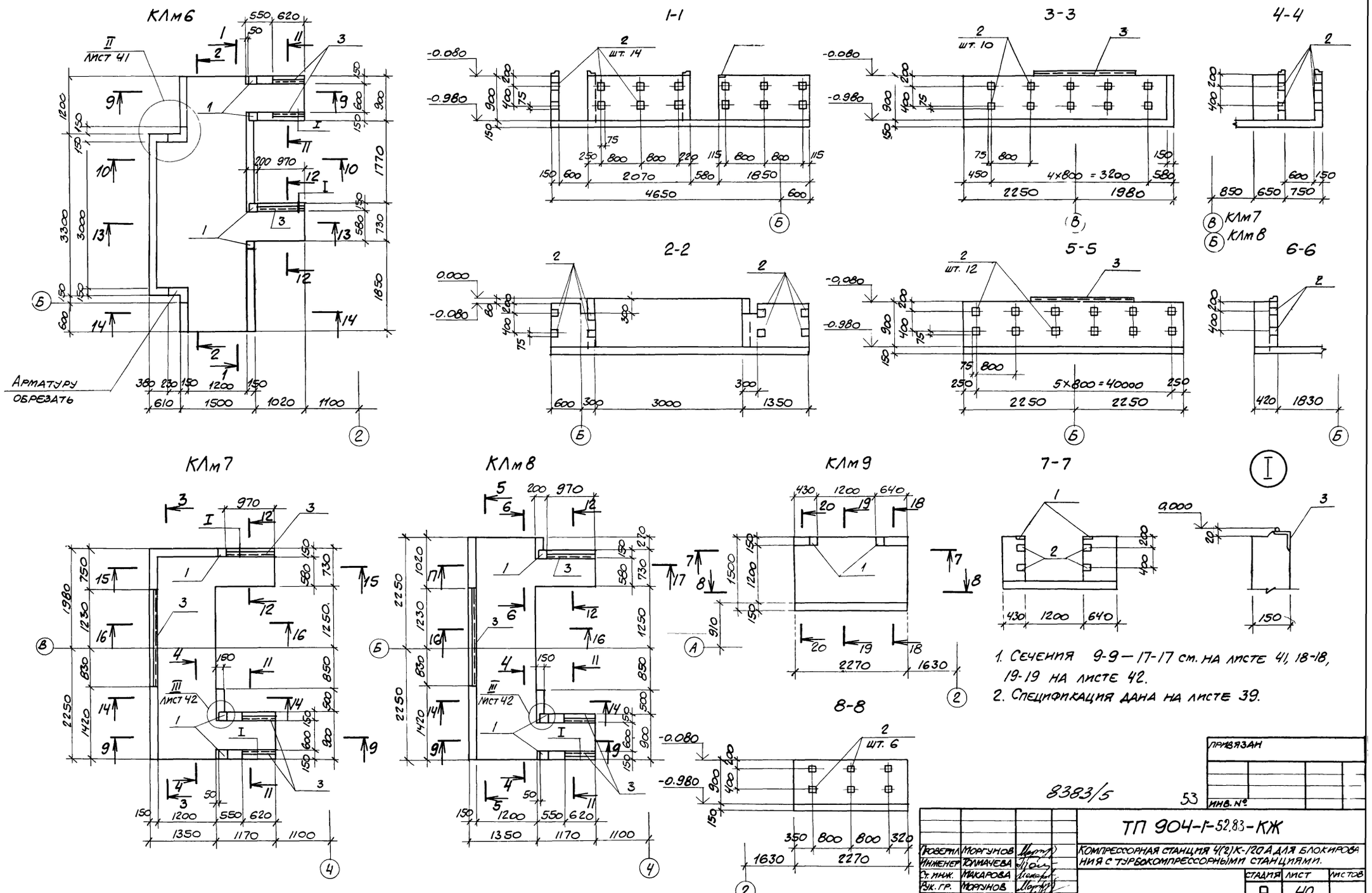

1. Сечения 9-9 — 17-17 см. на листе 41, 18-18, 19-19 на листе 42.
2. Спецификация дана на листе 39.

8383/5

53

Проверил	Моргунов		
Инженер	Толмачева		
Ст. инж.	Макарова		
Рук. гр.	Моргунов		
Нач. осп-н	Саакьянц		
Гл. спец. т.о.	Боярченко		
Н. контр.	Лущенко		
Гип.	Осташевский		20.11.82

ТП 904-1-52.83-КЖ

Компрессорная станция 4(2)К-120А для блокирования с турбокомпрессорными станциями.

Стадия	Лист	Листов
Р	40	

Каналы КЛм 6-КЛм 9 для 4К-120А. Общий вид.

Госстрой СССР
Ростовский промстройниипроект

Привязан

Инв. №

Подпись и дата

Взам. инв. №

9-9

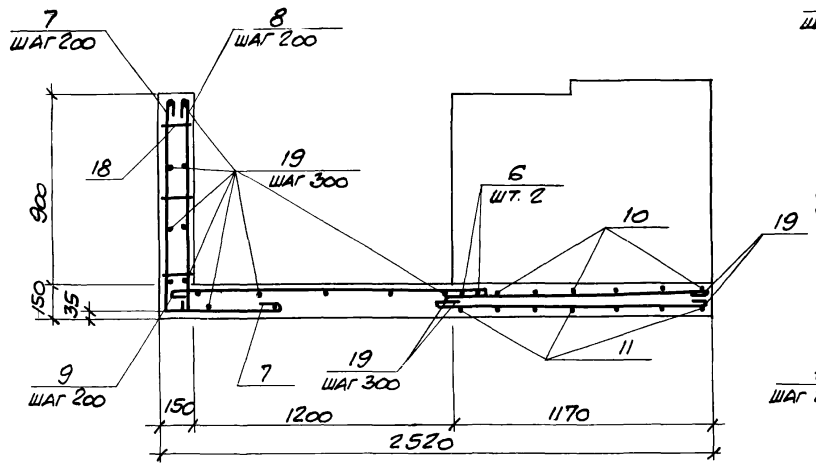

10-10

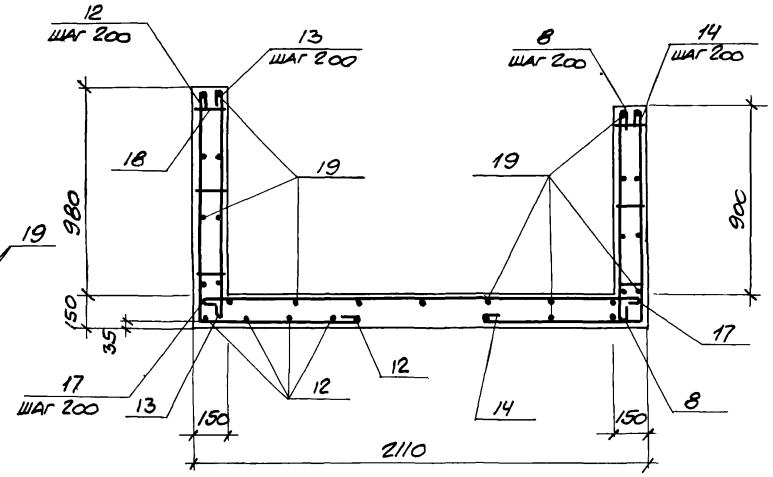

11-11

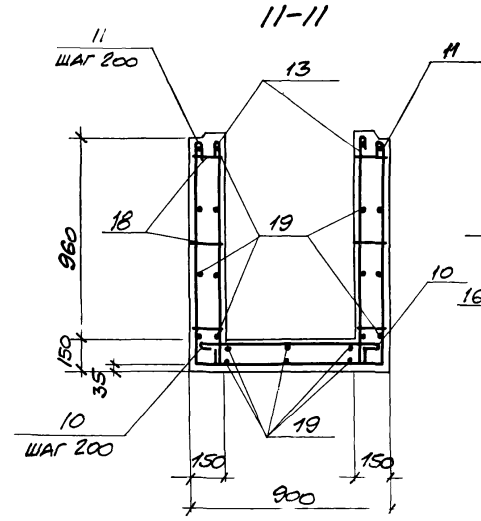

12-12

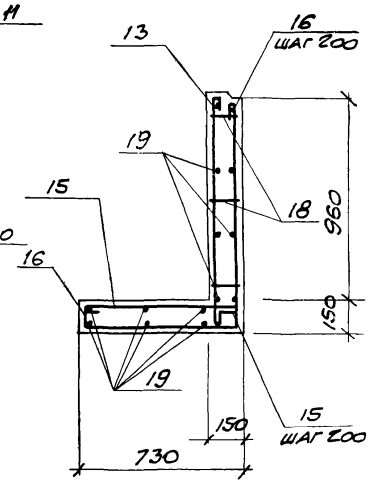

13-13

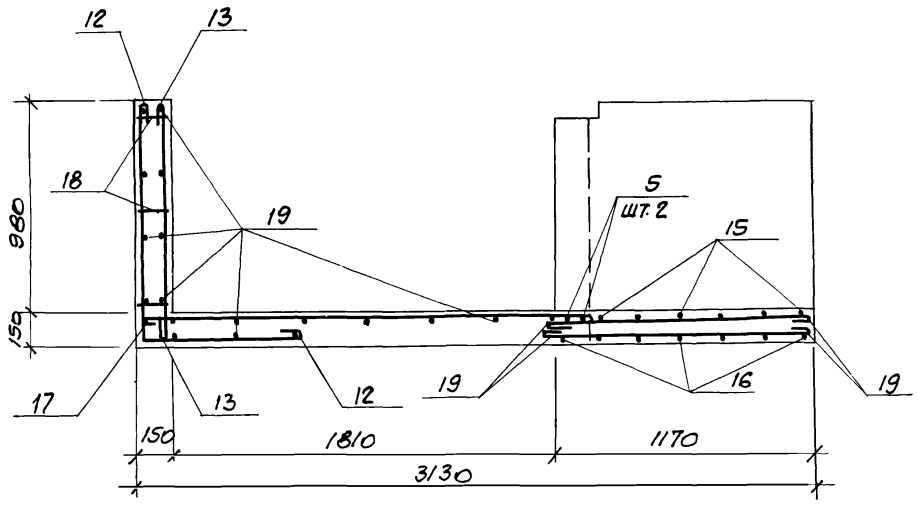

14-14

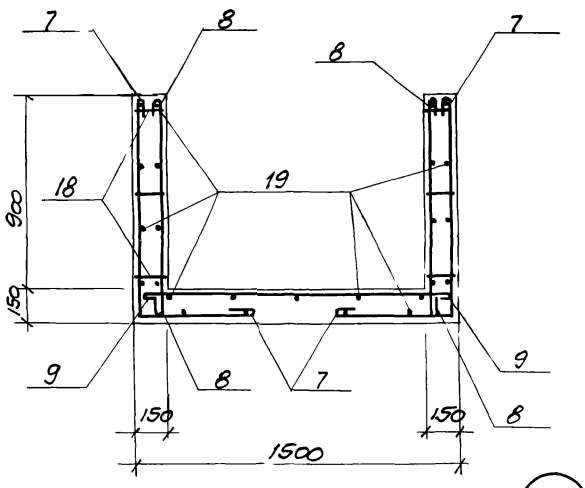

15-15

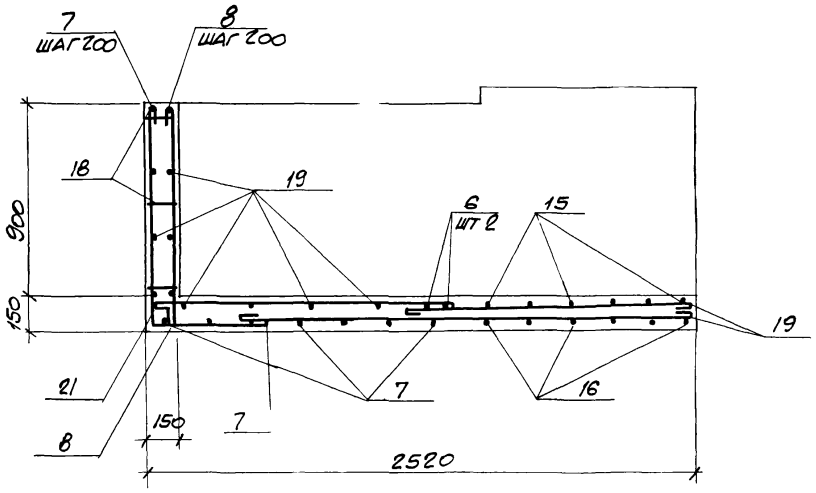

16-16

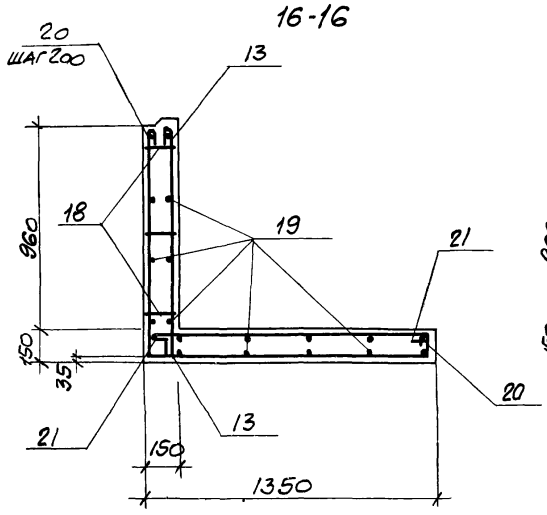

17-17

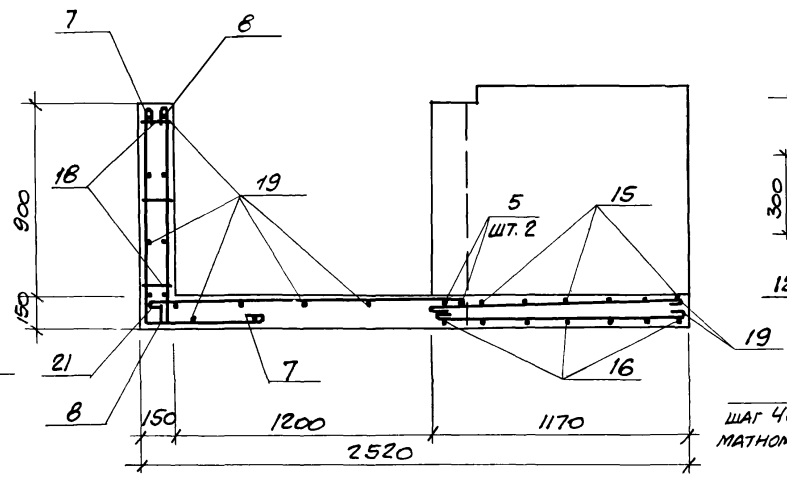

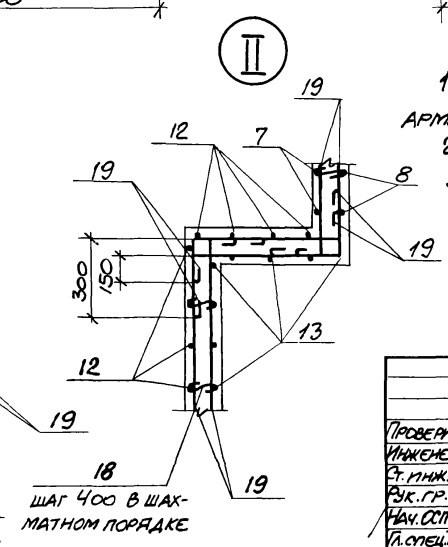

1. Защитный слой бетона до рабочей арматуры, кроме оговоренного, равен 25 мм.
2. Сечения замаркированы на листе 40.
3. Спецификация дана на листе 39.

привязан

8383/5 5/4

инв. №

Проверил	Моргунов		ТП 904-1-52.83-КЖ
Инженер	Толмачева		Компрессорная станция 4/2)К-120А для блокирования с турбокомпрессорными станциями.
Ст. инж.	Макарова		
Рук. гр.	Моргунов		Стадия Р; Лист 41; Листов
Нач. отд.	Саакьянц		
Гл. спец.	Боярченко		Каналы КЛм6-КЛм8. для 4К-120А. Схема армирования
Н. контр.	Лущенко		Госстрой СССР Ростовский Промстройниипроект
ГИП	Осташевский		

Копировал

Формат - 2

Типовой проект 904-1-52.83-КЖ. Альбом 5

Схема армирования канала КЛм9

18-18, 20-20

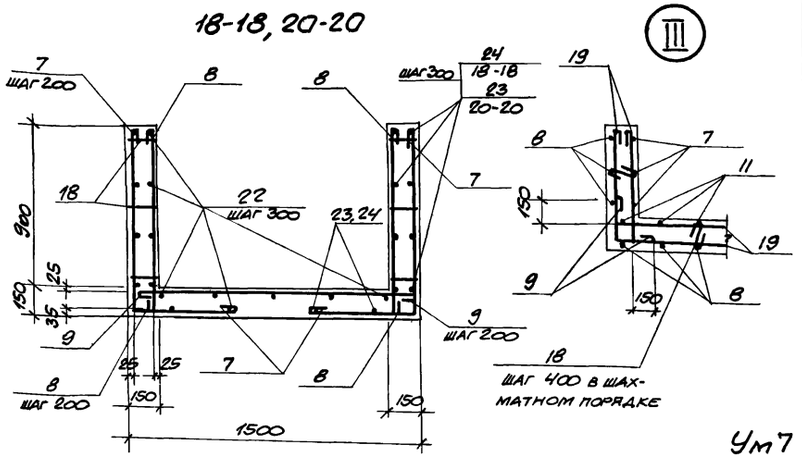

19-19

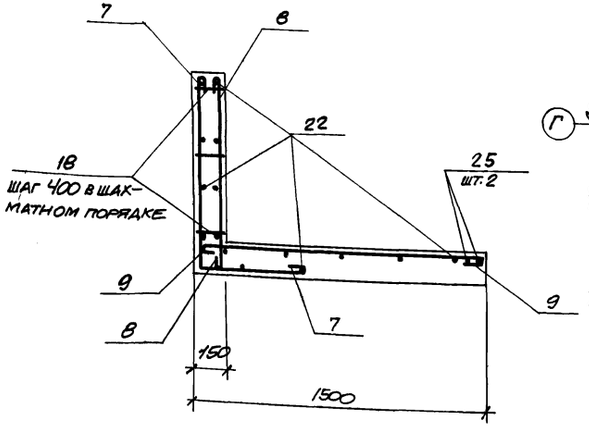

Ум7

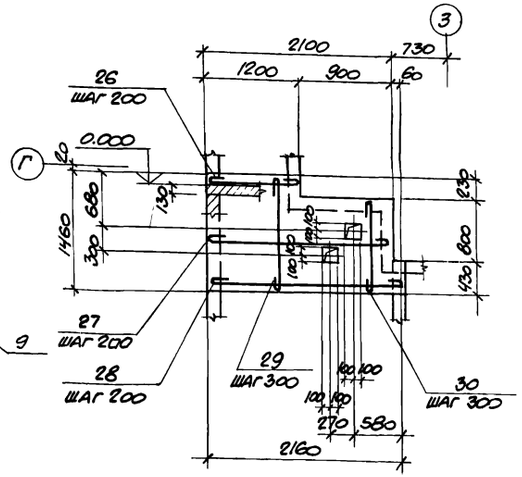

Ум8

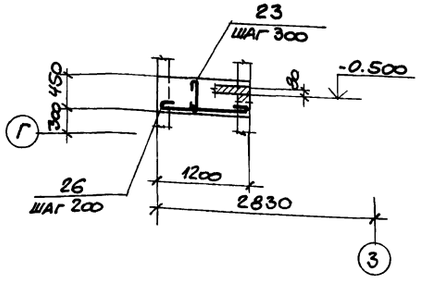

Ум9

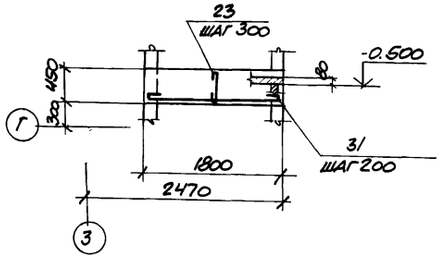

Ведомость расхода стали на элемент, кг

Марка элемента	Изделия арматурные									Изделия закладные															Общий расход
	Арматура класса								Всего	Арматура класса							Прокат марки							Всего	
	А-I				А-II					А-I			А-III				Вст 3кп2								
	ГОСТ 5781-81									ГОСТ 5781-81							ГОСТ 103-76			ГОСТ 8509-72*					
	Ф6	Ф8		Итого	Ф16			Итого		Ф6		Итого	Ф8			Итого	δ=6	δ=8	Итого	L63×5		Итого			
КЛм6	70,5	119,1		189,6	10,0			10,0	199,6	0,5		0,5	4,7			4,7	28,6	8,8	37,4	11,1		11,1	53,7	253,3
КЛм7	47,5	80,2		127,7	10,0			10,0	137,7	1,0		1,0	4,0			4,0	18,7	5,6	24,3	20,7		20,7	50,0	187,7
КЛм8	45,3	78,1		123,4	10,0			10,0	133,4	1,0		1,0	4,5			4,5	23,1	7,2	30,3	20,7		20,7	56,5	189,9
КЛм9	14,5	28,1		42,6	7,2			7,2	49,8				1,8			1,8	13,2	4,0	17,2				19,0	68,8
Ум7	2,1	6,5		8,6					8,6															8,6
Ум8	0,4	1,5		1,9					1,9															1,9
Ум9	0,6	2,1		2,7					2,7															2,7

Ведомость деталей

Поз.	Эскиз
6	1200 / 400
7	550 / 1000
8	1000
9	1450
10	850
11	1000 / 850 / 1000
12	750 / 1080
13	1080
14	750 / 1000
15	700
16	1050 / 680 / 100
17	2050
18	140
19	по месту
20	1050 / 1300 / 100
21	1300
22	2240
23	400

Поз.	Эскиз
24	600
26	1150
27	2050
28	2120
29	1420
30	1200
31	1750

1. Защитный слой бетона до рабочей арматуры для Ум7-Ум9 равен 15 мм.
2. Сечения замаркированы на листе 40.
3. Спецификация дана на листе 39.

8383/5

55

Проверил	Моргунов		
Инженер	Толмачева		
Ст. инж.	Макарова		
Рук. гр.	Моргунов		
Нач. осп. 1	Саакьянц		
Гл. спец. Т.О.	Бояренко		
Н. контр.	Луценко		
ГИП	Осташевский		20.11.82

ПРИВЯЗАН

ИНВ. №

ТП 904-1-52.83 -КЖ

Компрессорная станция 4(2)К-120А для блокирования с турбокомпрессорными станциями.

Стадия	Лист	Листов
Р	42	

Схема армирования канала КЛм9. Участки монолитные Ум7-Ум9 для 4К-120А.

ГОССТРОЙ СССР РОСТОВСКИЙ ПРОМСТРОЙНИИПРОЕКТ

Копировал

Формата 2

КЛм6

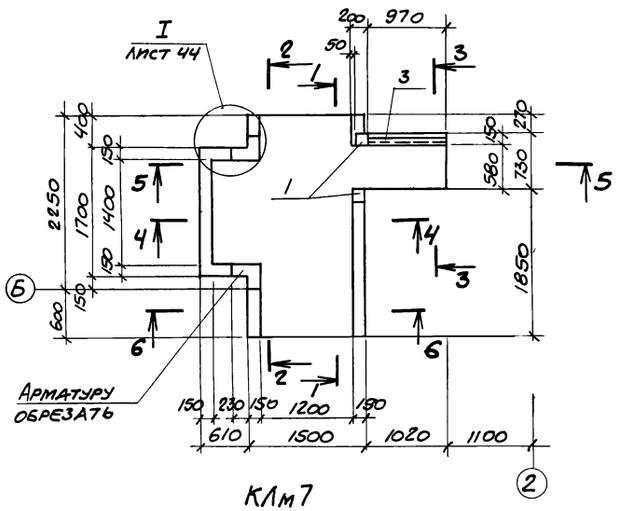

1-1

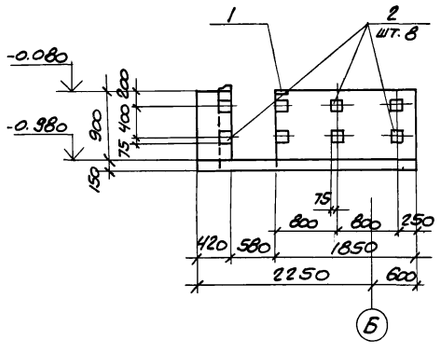

2-2

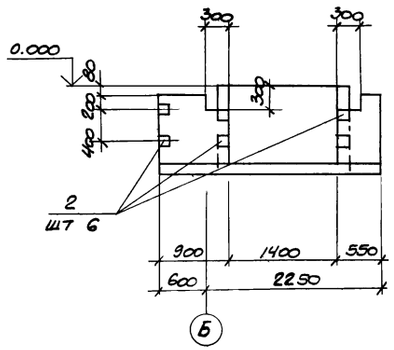

3-3

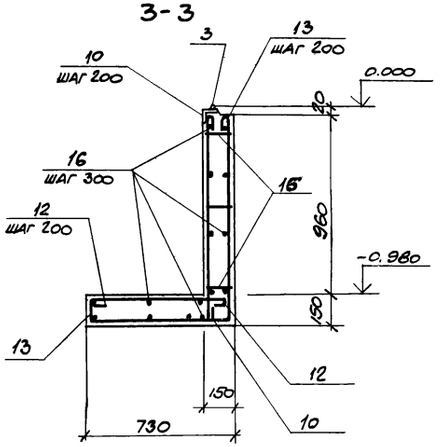

КЛм7

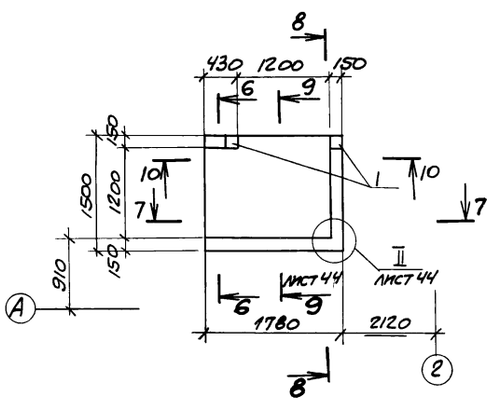

4-4

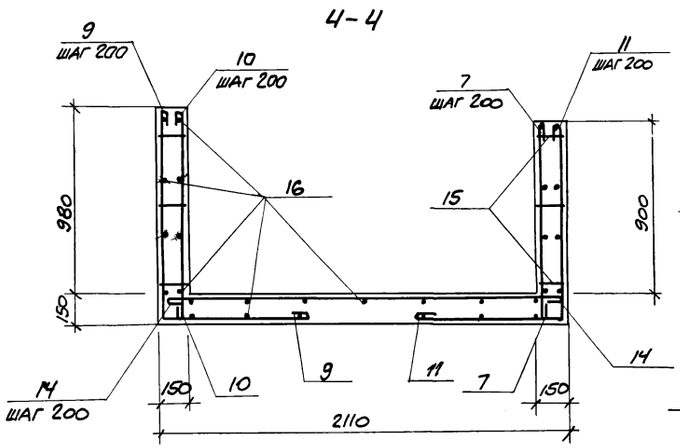

5-5

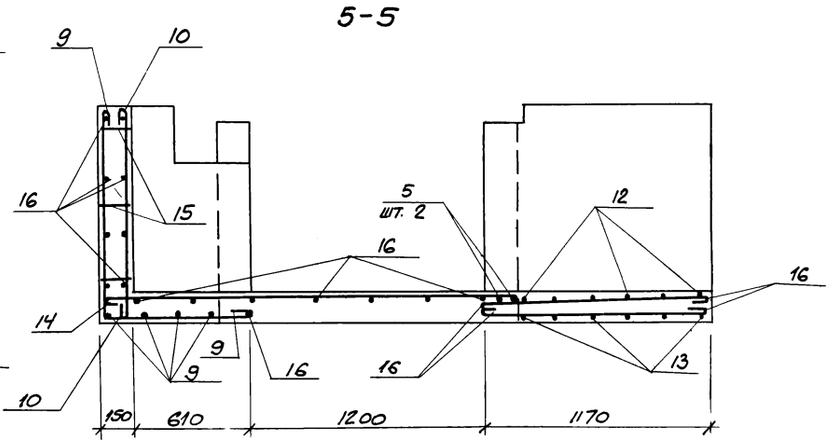

7-7

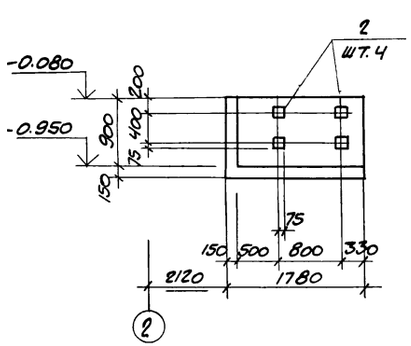

8-8

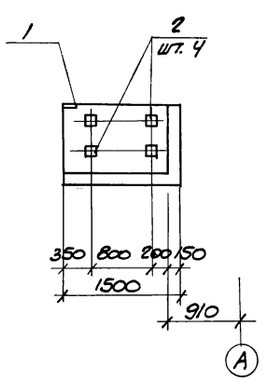

6-6

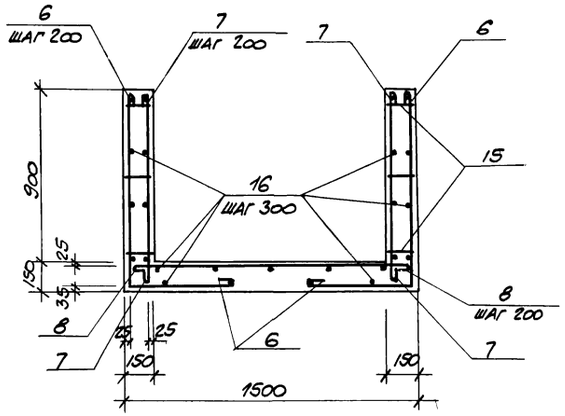

привязан

8383/5

56

инв. №

				ТП 904-1-52.83 – КЖ	
Проверил	Моргунов			Компрессорная станция 4(2)К-120А для блокирования с турбокомпрессорными станциями.	
Инженер	Томачева				
Ст. инж.	Макарова				
Рук. гр.	Моргунов				
Нач. отд.	Сакьянц				
Гл. спец.	Боярченко				
Н. контр.	Лыценко				
ГИП	Кташевский		20.11.82	Каналы КЛм6, КЛм7 для 2К-120А (начало)	

стадия	лист	листов
Р	43	

Госстрой СССР
Ростовский промстройниипроект

Копировал

Формат А2

Типовой проект 904-1-52.83-КЖ. Альбом 5

Спецификация к каналам КЛм6, КЛм7

Формат	Зона	Поз	Обозначение	Наименование	Кол.	Примечание
				Канал КЛм6		
				Сборочные единицы		
				Изделия закладные		
		1	1.400-15 вып.1	МН111-3	2	
		2	1.400-15 вып.1	МН111-6	14	
		3	1.400-15 вып.1	МН555	1,0	м
				Детали		
Б.4.		5		ф16АII ГОСТ 5781-81 ℓ=1400	2	2,2 кг
				ф8АI ГОСТ 5781-81/		
Б.4		6*		ℓ=1650	13	0,7 кг
Б.4.		7*		ℓ=1100	22	0,4 кг
Б.4.		8*		ℓ=1550	8	0,6 кг
Б.4		9*		ℓ=1930	17	0,8 кг
Б.4.		10*		ℓ=1180	22	0,5 кг
Б.4.		11*		ℓ=1850	5	0,7 кг
Б.4.		12*		ℓ=800	6	0,3 кг
Б.4.		13*		ℓ=1930	6	0,8 кг
Б.4.		14*		ℓ=2150	7	0,8 кг
				ф6АI ГОСТ 5781-81/		
Б.4.		15*		ℓ=180	100	0,1 кг
Б.4		16*		ℓ=125000	—	0,2 кг
				Материалы		
				Бетон марки 200	1,9	м³
				Канал КЛм7		
				Сборочные единицы		
				Изделия закладные		
		1	1.400-15 вып.1	МН111-3	2	
		2	1.400-15 вып.1	МН111-6	10	
				Детали		
				ф8АI ГОСТ 5781-81		
Б.4.		6*		ℓ=1650	21	0,7 кг
Б.4.		7*		ℓ=1100	20	0,4 кг
Б.4.		8*		ℓ=1550	9	0,6 кг
				ф6АI ГОСТ 5781-81		
Б.4.		15*		ℓ=180	50	0,1 кг
Б.4.		16*		ℓ=53000	—	0,2 кг
Б.4		17*		ф16АII ГОСТ 5781-81 ℓ=2100	2	3,3 кг
				Материалы		
				Бетон марки 200	0,9	м³

*) Поз. 6-17 см. ведомость деталей.

Инв.№ подл. | Подпись и дата | Взам. инв.№

Ведомость расхода стали элемент, кг

Марка элемента	Изделия арматурные							Изделия закладные								Общий расход
	Арматура класса						Всего	Арматура класса						Прокат марки		
	А-I			А-II				А-I			А-III			Вст3кп2 ГОСТ 103-76		Всего	
	ГОСТ 5781-81							ГОСТ 5781-81						ГОСТ 8509-72*			
	ф6	ф8		Итого	ф16		Итого	ф6		Итого	ф8		Итого	δ=6	δ=8	Итого	∠63х5	Итого		
КЛм6	37,8	63,0		100,8	4,4		4,4	105,2	0,2		0,2	2,6		2,6	17,6	5,6	23,2	4,8	4,8	30,8	136,0
КЛм7	16,8	28,1		44,9	6,6		6,6	51,5				1,8		1,8	13,2	4,0	17,2			19,0	70,5

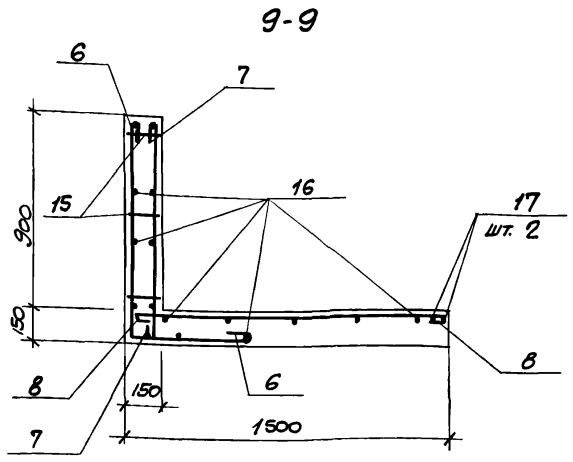

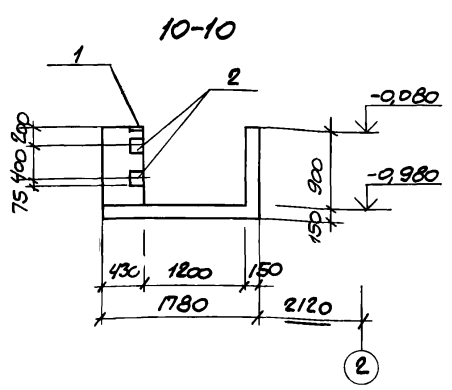

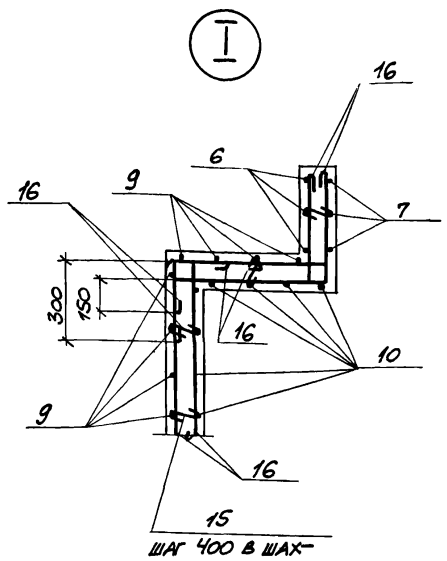

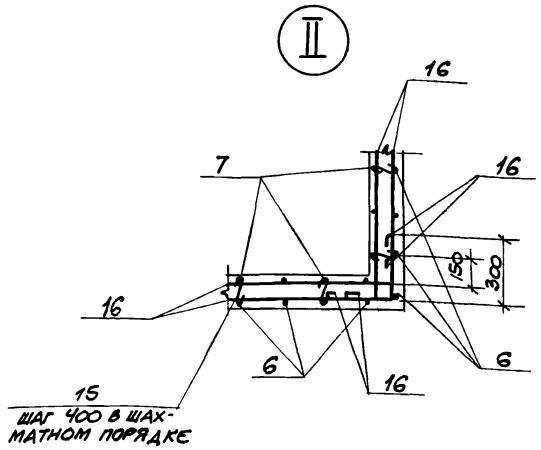

Ведомость деталей

Поз.	Эскиз
6	550 — 1000
7	1000
8	1450
9	750 — 1080
10	1080
11	750 — 1000
12	700
13	1050 — 680 — 100
14	2050
15	140
16	по месту
17	1700 — 400

Привязан

Инв.№

8383/5 57

ТП 904-1-52.83-КЖ

Компрессорная станция 4(2)К-120А для блокирования с турбокомпрессорными станциями.

Проверил	Моргунов		
Инженер	Толмачева		
Ст. инж.	Макарова		
Рук. гр.	Моргунов		
Нач. отд.	Саакьянц		
Гл. спец. ТО	Бойченко		
Н. контр.	Луценко		
ГИП	Усташевский		20.11.83

Стадия Р | Лист 44 | Листов

Каналы КЛм6, КЛм7 для 2К-120А (окончание).

ГОССТРОЙ СССР РОСТОВСКИЙ ПРОМСТРОЙНИИПРОЕКТ

Копировал

Формат А2

Схема расположения элементов колодца К1

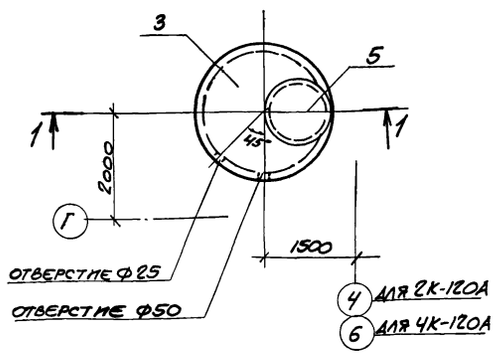

1-1

Схема расположения элементов колодца К2

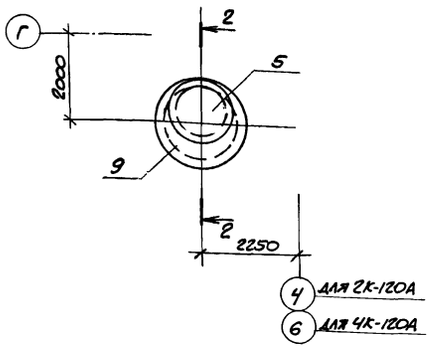

2-2

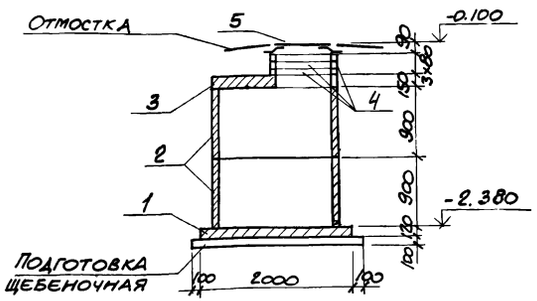

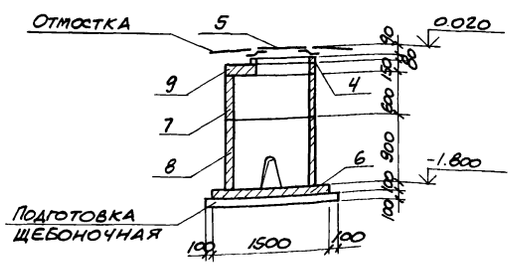

Спецификация к схемам расположения элементов колодцев К1, К2

Марка, поз.	Обозначение	Наименование	Кол.	Масса ед.кг	Примечание
		Колодец К1			
1	3.900-3, вып.7	Плита днища КЦД-15	1	940	
2	3.900-3, вып.7	Кольцо стеновое КЦ-15-9	2	1000	
3	3.900-3, вып.7	Плита перекрытия КЦП1-15-1	1	680	
4	3.900-3, вып.7	Кольцо опорное КЦО-1	3	50	
5	ГОСТ 3634-79	Люк легкий „Л"	1	70	
		Колодец К2			
6	3.900-3, вып.7	Плита днища КЦД-10	1	440	
7	3.900-3, вып.7	Кольцо стеновое КЦ-10-6	1	400	
8	3.900-3, вып.7	то же КЦ-10-9а	1	570	
9	3.900-3, вып.7	Плита перекрытия КЦП1-10-1	1	250	
4	3.900-3, вып.7	Кольцо опорное КЦО1	1	50	
5	ГОСТ 3634-79	Люк легкий „Л"	1	70	

1. Отверстия в стенах колодца К1 просверлить по месту. Отметка оси отверстий должна быть ниже уровня промерзания грунта и определяется привязывающей организацией.
2. Внутренние поверхности колодца К1 покрыть мастикой на основе эпоксидной смолы ЭД-5 с отвердителем.

Привязан

8383/5 58

Инв. №

Проверил	Моргунов		
Гл. техник	Растеряева		
Инженер	Решетникова		
Ст. инж.	Макарова		
Рук. гр.	Моргунов		
Нач. отд.	Саакьянц		
Гл. спец. по	Бобырченко		
Н. контр.	Луценко		
ГИП	Осташевский		20.11.87

ТП 904-1-52.83 -КЖ

Компрессорная станция 4(2)К-120А для блокирования с турбокомпрессорными станциями

Стадия	Лист	Листов
Р	45	

Схемы расположения элементов колодцев К1, К2.

Госстрой СССР Росгодский Промстройниипроект

Копировал

Типовой проект 904-1-52.83 КМ. Альбом 5

Ведомость чертежей основного комплекта ТП 904-1- -КМ

Лист	Наименование	Примечание
1	Общие данные	
2	Техническая спецификация металла на объект (начало) 4К-120А	
3	Техническая спецификация металла на объект (окончание). 4К-120А	
4	Техническая спецификация металла на лестницы 4К-120А	
5	Техническая спецификация металла на объект (начало) 2К-120А.	
6	Техническая спецификация металла на объект (окончание) 2К-120А.	
7	Техническая спецификация металла на лестницы. 2К-120А.	
8.	Схема расположения балок и щитов перекрытия на отм. 0.000.	
9	Схема расположения подвесных путей, элементов площадки на отм. 2.400, балок на отм. 4.640, 4.800.	
10	Схема расположения кронштейнов.	
11	Схема расположения элементов площадки на отм. 3.000. Схема расположения пожарной лестницы.	
12	Схема расположения опор трубопровода. Щиты Щ1-Щ5.	

Ведомость ссылочных и прилагаемых документов

Обозначение	Наименование	Примечание
1.426-1 выпуск 3	Ссылочные документы. Стальные подкрановые балки Балки путей подвесного транспорта.	
1.459-1 выпуск 1	Стальные лестницы переходные площадки и ограждения. Лестницы переходные площадки и ограждения из холодногнутых профилей с настилом и ступенями из элементов штампованного и решетчатого типов.	
1.459-1 выпуск 2	Лестницы переходные площадки и ограждения из холодногнутых профилей с настилом и ступенями из рифленой стали.	
1.400-10/76 выпуск 7	Типовые узлы стальных конструкций одноэтажных производственных зданий. Узлы разрезных балок. Чертежи КМ.	
1.400-10/76 выпуск 8	Узлы разрезных балок. Узлы площадок под оборудование. Чертежи КМ.	
ТУ 36-2044-77	Настил сварной решетчатый	

1. Проект стальных конструкций марки КМ разработан на основании технической документации, оговоренной в пояснительной записке к проекту.

2. Типовой проект выполнен по нормам проектирования стальных конструкций (СНиП II-23-81).

3. Указания по производству сварки и марки электродов приведены на соответствующих листах проекта.

4. В узлах и деталях даны решения соединений элементов конструкций. Количество и диаметр болтов, длина и толщина сварных швов определяются при разработке деталировочных чертежей на основании расчетных усилий, указанных в ведомостях элементов.

5. Все металлоконструкции после монтажа должны быть окрашены краской БТ-577 за два раза.

Нагрузки

Крановая нагрузка: кран подвесной электрический однобалочный грузоподъемностью Q=3,2 тс пролетом 16,8 м по ГОСТ 7890-73.

8383/5

59

Данный проект выполнен в соответствии с действующими строительными нормами и правилами проектирования, которые предусматривают мероприятия, обеспечивающие взрывную, взрывопожарную и пожарную безопасность при соблюдении правил безопасности в эксплуатации здания (сооружения). Мероприятия выполнены на основании технологических заданий и указанных в них категорий производств.

Главный инженер проекта /Осташевский/
Главный специалист /Осташевский/
Дата

Инв. № подл. | Подпись и дата | Взам. инв. №

Проверил	Макарова		
Инженер	Андреева		
Ст. инж.	Макарова		
Рук. гр.	Моргунов		
Нач. ОСП	Слакьянц		
Гл. спец. ТО	Боярченко		
Н. контр.	Луценко		
ГИП	Осташевский		20.11.82

Инв. №

Привязан

ТП 904-1-52.83- КМ

Компрессорная станция 4(2)К-120А для блокирования с турбокомпрессорными станциями

Стадия	Лист	Листов
Р	1	12

Общие данные

ГОССТРОЙ СССР РОСТОВСКИЙ ПРОМСТРОЙНИИПРОЕКТ

Копировал

Формат А2

Типовой проект 904-1-52.83-КМ Альбом 5

Вид профиля и ГОСТ, ТУ	Марка металла и ГОСТ	Обозначение и размер профиля (мм)	№№ по порядку	Код: Марки металла	Код: Вида профиля	Код: Размера профиля	Количество (шт.)	Длина (мм)	Масса металла по элементам констр. т.: Подвесной путь (код элемента конструк. 526235)	Рабочие площадки (код элемента конструк. 526233)	Пожарная лестница (код элемента конструк. 526242)		Общая масса (т)	Масса потребности в металле по кварталам (заполняется изготовителем), (т): I	II	III	IV	Заполняется в ц
Балки двутавровые и швеллеры стальные специальные ГОСТ 19425-74*	Вст.3сп5 ТУ14-1-3023-80	I 36 М	1						3,5				3,5					
	Итого		2	14460	53929				3,5				3,5					
Сталь горячекатаная балки двутавровые ГОСТ 8239-72*	Вст.3кп2 ТУ14-1-3023-80	I 16	3		24147					0,4			0,4					
		I 20	4		24171					0,7			0,7					
		I 24	5		24228					0,2			0,2					
	Итого		6	11240						1,3			1,3					
Всего профиля			7							1,3			1,3					
Сталь горячекатаная швеллеры ГОСТ 8240-72	Вст.3кп2 ТУ14-1-3023-80	[12	8		26158					0,9			0,9					
		[16	9		26182					0,3			0,3					
		[20	10		26239					0,2			0,2					
		[22	11		26255						0,1		0,1					
			12															
	Итого		13	11240						1,4	0,1		1,5					
Всего профиля			14							1,4	0,1		1,5					
Сталь прокатная угловая равнополочная ГОСТ 8509-72*	Вст.3кп2 ТУ14-1-3023-80	L50×5	15						0,1	0,2			0,3					
		L63×5	16						0,1		0,1		0,2					
		L90×8	17							0,2			0,2					
		L100×7	18						0,1	0,1			0,2					
		L100×10	19							0,1			0,1					
	Итого		20	11240	21113				0,3	0,6	0,1		1,0					
Всего профиля			21						0,3	0,6	0,1		1,0					
Сталь прокатная угловая неравнополочная ГОСТ 8510-72*	Вст.3кп2 ТУ14-1-3023-80	L100×63×10	22							0,5			0,5					
	Итого		23	11240	22225					0,5			0,5					
Сталь горячекатаная круглая ГОСТ 2590-71*	Вст.3кп2 ТУ14-1-3023-80	·Ф5	24							0,1			0,1					
		·Ф16	25							0,2			0,2					
		·Ф18	26								0,1		0,1					
	Итого		27	11240	11118					0,3	0,1		0,4					
Всего профиля			28							0,3	0,1		0,4					
Сталь листовая горячекатаная ГОСТ 19903-74*	Вст.3кп2 ТУ14-1-3023-80	δ=6	29						0,1	0,8			0,9					
		δ=8	30						0,1	0,1			0,2					
		δ=12	31							0,1			0,1					
		δ=14	32						0,3				0,3					
	Итого		33	11240	71110				0,5	1,0			1,5					
Всего профиля			34						0,5	1,0			1,5					
Сталь листовая холоднокатаная ГОСТ 19904-74*	Вст.3кп2 ТУ14-1-3023-80	δ=2	35							0,2			0,2					
	Итого		36	11240	72117					0,2			0,2					

Взам. инв. №

Подпись и дата

Инв. № подл.

8383/5

60

Привязан

Инв. №

Проверил	Макарова		
Инженер	Андреева		
Ст. инж.	Макарова		
Рук. гр.	Моргунов		
Нач. отд.	Саакьянц		
Гл. спец. т.о.	Боярченко		
Н. контр.	Луценко		
ГИП	Осташевский		20.11.82

ТП904-1-52.83-КМ

Компрессорная станция 4(2)К-120А для блокирования с турбокомпрессорными станциями.

Стадия	Лист	Листов
Р	2	

Техническая спецификация металла на объект (начало) 4К-120А

Госстрой СССР
Ростовский промстройниипроект

Типовой проект 904-1-52.83-КМ Альбом 5

Вид профиля и ГОСТ, ТУ	Марка металла и ГОСТ	Обозначение и размер профиля (мм)	№№ по порядку	Код: Марки металла	Код: Вида профиля	Код: Размера профиля	Количество (шт)	Длина (мм)	Масса металла по элементам констр. т: Подвесной путь	Рабочие площадки	Пожарная лестница		Общая масса (т)	Масса потребности металле по кварталам (заполняется изготовителем) (т): I	II	III	IV	Заполняется ВЦ
									Код элемента конструк: 526235	526233	526242							
Листы стальные с ромбическим и чечевичным рифлением ГОСТ 8568-77	Вст3кп2 ТУ14-1-3023-80	δ=5	37							3,2			3,2					
	Итого		38	11240	71315					3,2			3,2					
Профиль гнутый швеллеры неравнополочные ГОСТ 8278-75*	Вст3кп2 ТУ14-1-3023-80	[60х50х3	39		73148				0,1				0,1					
		[300х80х6	40		73415					0,2			0,2					
	Итого		41	11240					0,1	0,2			0,3					
Всего профиля			42						0,1	0,2			0,3					
Профили стальные гнутые замкнутые сварные прямоугольные и квадратные ТУ14-2-361-79	Вст3кп2 ТУ14-1-3023-80	профиль №4	43							0,1			0,1					
	Итого		44	11240	77127					0,1			0,1					
Итого масса металла			45						4,4	8,8	0,3		13,5					
Лестницы мст 4			46										0,6					
Всего масса металла			47										14,1					
В том числе по маркам	Вст3кп2		48	11240									10,6					
	Вст3сп5		49	14450									3,5					
Масса поставки элементов по кварталам, т (заполняется заказчиком)		I																
		II																
		III																
		IV																

Наименование конструкции по номенклатуре прейскуранта №01-09	Позиции по прейск. №01.09	№ п.п.	Код конструкций	Масса конструкций т: Всего стали повыш. прочн.	По видам профилей стали: Балки и швеллер	Крупно сортная сталь	Средне сортная сталь	Мелко сортная сталь	Толстолистовая сталь	Универсальная сталь	Тонколистовая сталь	Гнутые и гнутосварные	Трубы	Прочие	Всего	Количество шт.	Серия типовых конструкций
Типовые конструкции																	
Лестницы, площадки, ограждения																	
МР10	986	1	5264200112			0,02					0,04	0,06			0,12	1	1.459-2 вып 1
ПЛ1	1157	2	5262440201					0,01				0,21			0,22	2	1.459-2 вып 2
ПЛ2	1158	3	5262440202					0,01				0,01			0,02	1	1.459-2 вып 2
ПЛ5	1161	4	5262440205					0,01				0,20			0,03	1	1.459-2 вып 2
ПЛ11	1167	5	5262440211					0,1				0,09			0,10	2	1.459-2 вып. 2
ПЛ18	1178	6	5262440218					0,01				0,10			0,11	2	1.459-2 вып. 2
ПМ7	1020	7	5262440131					0,01				0,02			0,03	1	1.459-2 вып 2
ПМ8	1020	8	5262440132					0,01				0,02			0,03	1	1.459-2 вып. 2
С3	1242	9	5262410100					0,01				0,05			0,06	1	1.459-2 вып. 1
СК1	1232	10	5262420301					0,02							0,02	1	1.459-2 вып 2
Не типовые конструкции																	
Рабочие площадки	689	11	5262337001		3,20	1,10		0,30	4,30		0,20				9,20		
Подвесной путь	18	12	5262350105		3,70	0,30			0,50			0,10			4,60		
Пожарная лестница	703	13	5262420100		0,10	0,10	0,10								0,30		
Итого		14			7,00	1,52	0,10	0,40	4,50		0,24	0,86			14,84		

Взам. инв. №

Подпись и дата

Инв. № подл.

8383/5

61

Привязан

Инв. №

Проверил	Макарова		ТП904-1-52.83-КМ
Инженер	Андреева		Компрессорная станция 4(2)К-120А для блокирования с турбокомпрессорными станциями
Ст. инж.	Макарова		Стадия Р; Лист 3; Листов
Рук. гр	Моргунов		
Нач. отд-ния	Садкьянц		
Гл. спец.	Боярченко		Техническая спецификация металла на объект (окончание) 4К-120А
Н. контр.	Луценко		Госстрой СССР Ростовский Промстройниипроект
ГИП	Осташевский		

Копировал

Формат А2

Типовой проект 904-1-52.83-КМ Альбом 5

Вид профиля и ГОСТ, ТУ	Марка металла и ГОСТ	Обозначение и размер профиля (мм)	№ по порядку	Код: марки металла	Код: вида профиля	Код: размера профиля	Количество (шт)	Длина (мм)	Масса металла по элементам конструкций (т): лестницы	Масса металла по элементам конструкций (т): ограждения	Масса металла по элементам конструкций (т):	Масса металла по элементам конструкций (т):	Общая масса (т)	Масса потребности в металле по кварталам (заполняется изготовителем) (т): I	II	III	IV	Заполняется ВЦ
									Код элемента конструк. 526242	526244								
Сталь прокатная угловая равнополочная ГОСТ 8509-72*	Вст3кп2 ТУ14-1-3023-80	∠25×3	1							0,04			0,04					
		∠75×6	2						0,01				0,01					
	Итого		3	11240	21113				0,01	0,04			0,05					
Всего профиля			4						0,01	0,04			0,05					
Сталь горячекатаная круглая ГОСТ 2590-71*	Вст3кп2 ТУ14-1-3023-80	ф18	5						0,01				0,01					
	Итого		6	11240	11118				0,01				0,01					
Сталь листовая горячекатаная ГОСТ 19903-74*	Вст3кп2 ТУ14-1-3023-80	δ=4	7						0,01	0,02			0,03					
		δ=6	8						0,10				0,10					
	Итого		9	11240	71110				0,11	0,02			0,13					
Всего профиля			10						0,11	0,02			0,13					
Сталь листовая холоднокатаная ГОСТ 19904-74*	Вст3кп2 ТУ14-1-3023-80	δ=2,5	11						0,04				0,04					
	Итого		12	11240	72117				0,04				0,04					
Уголки стальные гнутые, равнополочные ГОСТ 8278-75*	Вст3кп2 ТУ14-1-3023-80	∠80×5	13						0,05				0,05					
	Итого		14	11240	75116				0,05				0,05					
Профиль гнутый швеллеры равнополочные ГОСТ 8278-75*	Вст3кп2 ТУ14-1-3023-80	[180×50×4	15						0,06				0,06					
	Итого		16	11240	73240				0,06				0,06					
Швеллеры стальные гнутые неравнополочные ГОСТ 8281-80	Вст3кп2 ТУ14-3023-80	∠50×40×12×2,5	17							0,15			0,15					
	Итого		18	11240	74136					0,15			0,15					
Профиль гнутый ЦМТУ2-130-70	Вст3кп2 ТУ14-3023-80	[90×30×25×3	19							0,11			0,11					
	Итого		20	11240	—					0,11			0,11					
Итого масса металла			21						0,28	0,32			0,60					
Всего масса металла			22						0,28	0,32			0,60					
В том числе по маркам	Вст3кп2		23						0,28	0,32			0,60					
Масса поставки элементов по кварталам, т (заполняется заказчиком)		I																
		II																
		III																
		IV																

Привязан

Инв. №

8383/5 62

ТП 904-1-52.83 — КМ

Проверил	Макарова		
Инженер	Андреева		
Ст. мак.	Макарова		
Рук. гр.	Моргунов		
Нач. отд.	Оганьянц		
Гл. спец.	Бояренко		
Н. контр.	Луценко		
ГИП	Осташевский		

Компрессорная станция 4(2) К-120А для блокирования с турбокомпрессорными станциями

Стадия	Лист	Листов
Р	4	

Техническая спецификация металла на лестницы К-120А

Госстрой СССР Ростовский Промстройниипроект

Типовой проект 904-1-5283-КМ Альбом 5

Вид профиля и ГОСТ, ТУ	Марка металла и ГОСТ	Обозначение и размер профиля (мм)	№№ по порядку	Код: Марки металла	Код: Вида профиля	Код: Размера профиля	Количество (шт.)	Длина (мм)	Масса металла по элементам констр. т.: Подвесной путь (код элемента конструк 526235)	Рабочие площадки (код элемента конструк 526233)	Пожарная лестница (код элемента конструк 526242)		Общая масса (т)	Масса потребности в металле по кварталам (заполняется изготовителем), (т): I	II	III	IV	Заполняется в ц
Балки двутавровые и швеллеры стальные специальные ГОСТ 19425-74*	Вст3сп5 ТУ14-1-3023-80	I 36м	1						2,1				2,1					
	Итого		2	14450	53929				2.1				2,1					
Сталь горячекатаная балки двутавровые ГОСТ 8239-72*	Вст3кп2 ТУ14-1-3023-80	I16	3		24147					0,3			0,3					
		I20	4		24171					0,4			0,4					
		I24	5		24228					0,2			0,2					
	Итого		6	11240						0,9			0,9					
Всего профиля			7							0,9			0,9					
Сталь горячекатаная швеллеры ГОСТ 8240-72	Вст3кп2 ТУ14-1-3023-80	[12	8		26158					0,5			0,5					
		[16	9		26182					0,3			0,3					
		[20	10		26239					0,1			0,1					
		[22	11		26255						0,1		0,1					
			12															
	Итого		13	11240						0,9	0,1		1,0					
Всего профиля			14							0,9	0,1		1,0					
Сталь прокатная угловая равнополочная ГОСТ 8509-72*	Вст3кп2 ТУ14-1-3023-80	L50×5	15						0,1	0,1			0,2					
		L63×5	16						0,1		0,1		0,2					
		L90×8	17							0,1			0,1					
		L100×7	18						0,1	0,1			0,2					
		L100×10	19							0,1			0,1					
	Итого		20	11240	21113				0,3	0,4	0,1		0,8					
Всего профиля			21						0,3	0,4	0,1		0,8					
Сталь прокатная угловая неравнополочная ГОСТ 8510-72*	Вст3кп2 ТУ14-1-3023-80	L100×63×10	22							0,3			0,3					
	Итого		23	11240	22225					0,3			0,3					
Сталь горячекатаная круглая ГОСТ 2590-71*	Вст3кп2 ТУ14-1-3023-80	·Ф16	24							0,1			0,1					
		·Ф5	25							0,1			0,1					
		·Ф18	26								0,1							
	Итого		27	11240	11118					0,2	0,1		0,3					
Всего профиля			28							0,2	0,1		0,3					
Сталь листовая горячекатаная ГОСТ 19903-74*	Вст3кп2 ТУ14-1-3023-80	δ=6	29						0,1	0,4			0,5					
		δ=8	30						0,1	0,1			0,2					
		δ=12	31							0,1			0,1					
		δ=14	32						0,2				0,2					
	Итого		33	11240	71110				0,4	0,6			1,0					
Всего профиля			34						0,4	0,6			1,0					
Сталь листовая холоднокатаная ГОСТ 19904-74*	Вст3кп2 ТУ14-1-3023-80	δ=2	35							0,1			0,1					
	Итого		36	11240	72117					0,1			0,1					

Инв. № подл. | Подп. и дата | Взам. инв. №

8383/5

63

Привязан

Инв. №

Проверил	Макарова		
Инженер	Андреева		
Ст. инж.	Макарова		
Рук. гр.	Моргунов		
Нач. осн.	Саакьянц		
Гл. конст.	Боярченко		
Н. контр.	Лущенко		
ГИП	Осташевский		20.11.81

ТП904-1-52.83-КМ

Компрессорная станция 4(2)К-120А для блокирования с турбокомпрессорными станциями

Стадия	Лист	Листов
Р	5	

Техническая спецификация металла на объект (начало) 2К-120А

ГОССТРОЙ СССР РОСТОВСКИЙ ПРОМСТРОЙНИЙПРОЕКТ

Типовой проект 904-1-52.83-КМ Альбом 5

Вид профиля и ГОСТ, ТУ	Марка металла и ГОСТ	Обозначение и размер профиля (мм)	№№ по порядку	Код: Марки металла	Код: Вида профиля	Код: Размера профиля	Количество (шт)	Длина (мм)	Масса металла по элементам констр. т: Подвесной путь (Код элемента конструк. 526235)	Рабочие площадки (526233)	Пожарная лестница (526242)		Общая масса (т)	Масса потребности в металле по кварталам (заполняется изготовителем), (т): I	II	III	IV	Заполняется ВЦ
Листы стальные с ромбическим и чечевичным рифлением ГОСТ 8568-77*	Вст 3 кп2 ТУ14-1-3023-80	δ=5	37							1,8			1,8					
	Итого		38	11240	71315					1,8			1,8					
Профиль гнутый швеллеры неравнополочные ГОСТ 8278-75*	Вст 3 кп2 ТУ14-1-3023-80	[60x50x3	39		73148				0,1				0,1					
		[300x80x6	40		73415					0,1			0,1					
	Итого		41	11240					0,1	0,1			0,2					
Всего профиля			42						0,1	0,1			0,2					
Профили стальные гнутые замкнутые сварные прямоугольные и квадратные ТУ 14-2-361-79	Вст 3 кп2 ТУ14-1-3023-80	профиль №4	43							0,1			0,1					
	Итого		44	11240						0,1			0,1					
Итого масса металла			45	14460					2,9	5,4	0,3		8,6					
Лестницы лист 4			46										0,5					
Всего масса металла			47										9,1					
В том числе по маркам	Вст 3 кп2		48	11240									7,0					
	Вст 3 сп5		49	14460									2,1					
Масса поставки элементов по кварталам, т (заполняется заказчиком)		I																
		II																
		III																
		IV																

Наименование конструкции по номенклатуре прейскуранта №01-09	Позиции по прейск. №01-09	№ п.п.	Код конструкций	Масса конструкции т: Всего стали повыш. и высокой прочн.	По видам профилей стали: Балки и швеллер	Крупносортная сталь	Среднесортная сталь	Мелкосортная сталь	Толстолистовая сталь	Универсальная сталь	Тонколистовая сталь	Гнутые и гнутосварные	Трубы	Прочие	Всего	Количество шт.	Серия типовых конструкций
Типовые конструкции																	
Лестницы, площадки, ограждения																	
МР10	986	1	5264200172			0,02					0,04	0,06			0,12	1	1.459-2 вып. 1
ПП1	1157	2	5262440201					0,01				0,21			0,22	2	1.459-2 вып. 2
ПП2	1158	3	526244202					0,01				0,01			0,02	1	1.459-2 вып. 2
ПП5	1161	4	5262440205					0,01				0,02			0,03	1	1.459-2 вып. 2
ПП10	1166	5	5262440210					0,01				0,08			0,09	2	1.459-2 вып. 2
ПМ7	1020	6	5262440131					0,01				0,02			0,03	1	1.459-2 вып. 2
ПМ8	1020	7	5262440132					0,01				0,02			0,03	1	1.459-
С3	1242	8	5262440100					0,01				0,05			0,06	1	1.459-2 вып. 1
СК1	1232	9	5262420301					0,02							0,02	1	1.459-2 вып. 2
Нетиповые конструкции																	
Рабочие площадки	689	10	5262337001		2,10	0,70		0,20	2,50		0,10				5,70		
Подвесной путь	18	11	5262350105		2,20	0,30			0,40			0,10			3,00		
Пожарная лестница	703	12	5262420100		0,10	0,10	0,10								0,30		
Итого		13			4,40	1,12	0,10	0,29	2,60		0,14	0,75			9,62		

Взам. инв. №

Подпись и дата

Инв. № подл.

8383/5

64

Привязан

Инв. №

Проверил	Макарова	Макар	
Инженер	Андреева	Р. Анд	
Ст. инж.	Макарова	Макар	
Рук. гр.	Моргунов		
Нач. ОСП	Саакьянц		
Гл. спец. ТД	Боярченко		
Н. контр.	Луценко		
ГИП	Осташевский		26.11.82

ТП904-1-52.83-КМ

Компрессорная станция 4(2)К-120А для блокирования с турбокомпрессорными станциями

Стадия	Лист	Листов
Р	6	

Техническая спецификация металла на объект (окончание) 2К-120А

Госстрой СССР Ростовский промстройниипроект

Вид профиля и ГОСТ, ТУ	Марка металла и ГОСТ	Обозначение и размер профиля (мм)	№ п/п по порядку	Код: марки металла	Код: вида профиля	Код: размера профиля	Количество (шт)	Длина (мм)	Масса металла по элементам конструкций, т: лестницы	Масса металла по элементам конструкций, т: ограждения	Масса металла по элементам конструкций, т: прочие	Масса металла по элементам конструкций, т: прочие	Общая масса (т)	Масса потребности в металле по кварталам (заполняется изготовителем), (т): I	II	III	IV	Заполняется в ц.
									Код элемента конструк. 526242	526244								
Сталь прокатная угловая равнополочная ГОСТ 8509-72*	Вст3кп2 ТУ14-1-3023-80	∠25×3	1							0,02			0,02					
		∠75×6	2						0,01				0,01					
	Итого		3	11240	21113				0,01	0,02			0,03					
Всего профиля			4						0,01	0,02			0,03					
Сталь горячекатаная круглая ГОСТ 2590-71*	Вст3кп2 ТУ14-1-3023-80	ф18	5						0,01				0,01					
	Итого		6	11240	71110				0,01				0,01					
Сталь листовая горячекатаная ГОСТ 19903-74*	Вст3кп2 ТУ14-1-3023-80	δ=4	7						0,01	0,02			0,03					
		δ=6	8						0,10				0,10					
	Итого		9	11240	71110				0,11	0,02			0,13					
Всего профиля			10						0,11	0,02			0,13					
Сталь листовая холоднокатаная ГОСТ 19904-74*	Вст3кп2 ТУ14-1-3023-80	δ=2,5	11						0,04				0,04					
	Итого		12	11240	72117				0,04				0,04					
Уголки стальные гнутые равнополочные ГОСТ 19771-74*	Вст3кп2 ТУ14-1-3023-80	∠80×5	13						0,05				0,05					
	Итого		14	11240	75116				0,05				0,05					
Профиль гнутый швеллеры равнополочные ГОСТ 8278-75*	Вст3кп2 ТУ14-1-3023-80	[180×50×4	15						0,06				0,06					
	Итого		16	11240	73240				0,06				0,06					
Швеллеры стальные гнутые неравнополочные ГОСТ 8281-80	Вст3кп2 ТУ14-1-3023-80	[50×40×12×2,5	17							0,10			0,10					
	Итого		18	11240	74136					0,10			0,10					
Профиль гнутый ЧМТУ 2-130-70	Вст3кп2 ТУ14-1-3023-80	[30×30×25×3	19							0,06			0,06					
	Итого		20	11240	–					0,06			0,06					
Итого масса металла			21						0,28	0,20			0,48					
Всего масса металла			22						0,28	0,20			0,48					
В том числе по маркам	Вст3кп2		23						0,28	0,20			0,48					
Масса поставки элементов по кварталам, т (заполняется заказчиком)		I																
		II																
		III																
		IV																

Привязан

8383/5

65

Инв. №

ТП 904-1-52.83-КМ

Проверил	Макарова		Компрессорная станция 4(2)К-120А для блокирования с турбокомпрессорными станциями
Инженер	Андреева		
Ст. инж.	Макарова		Стадия Р; Лист 7; Листов
Рук. гр.	Моргунов		
Нач. ОСП-1	Сакьянц		
Гл. спец. ТО	Бобрученко		Техническая спецификация металла на лестницы. 2К-120А.
Н. контр.	Лущенко		ГОССТРОЙ СССР РОСТОВСКИЙ ПРОМСТРОЙНИИПРОЕКТ
ГИП	Осташевский	20.11.82	

Копировал

Схема расположения балок перекрытия приямка на отм. 0.000

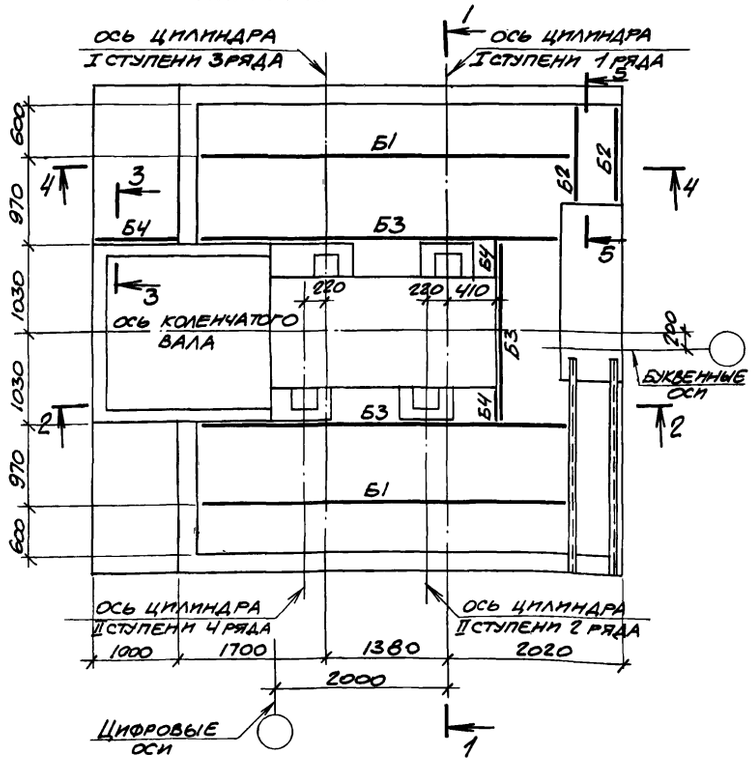

1-1

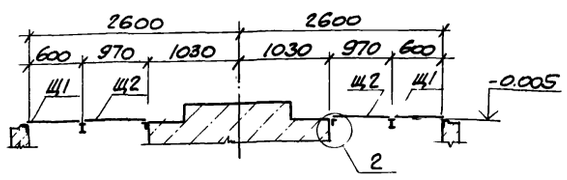

2-2

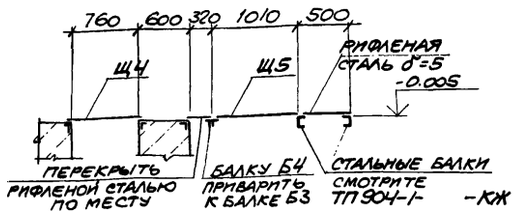

4-4

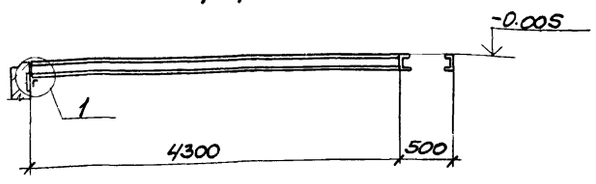

3-3

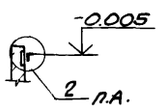

Схема расположения щитов перекрытия приямка на отм. 0.000

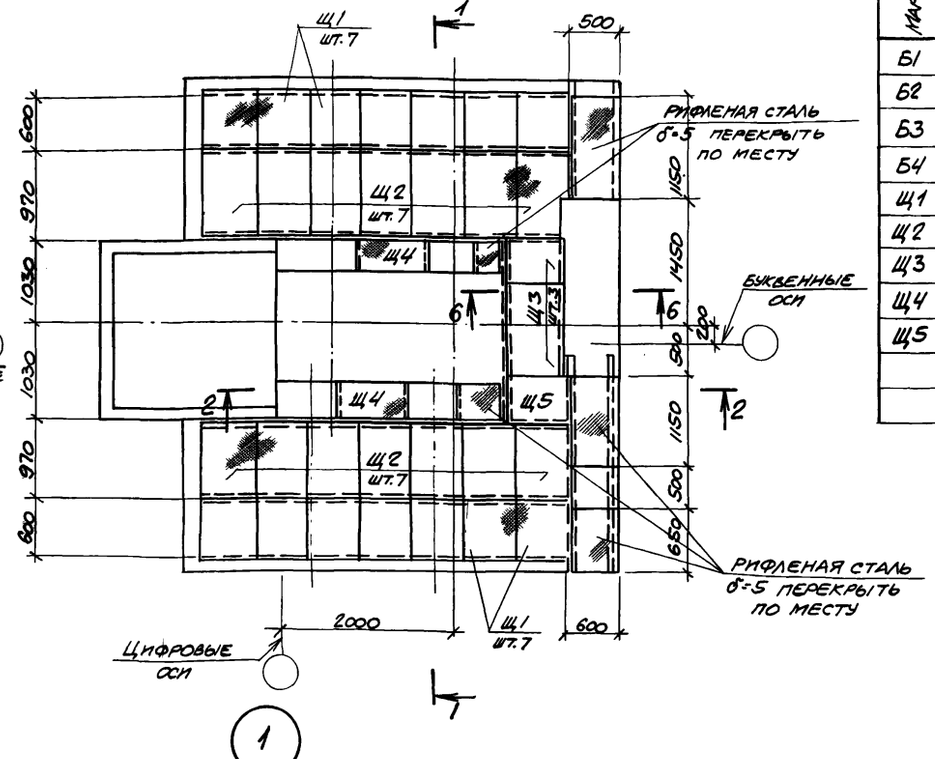

1

7-7

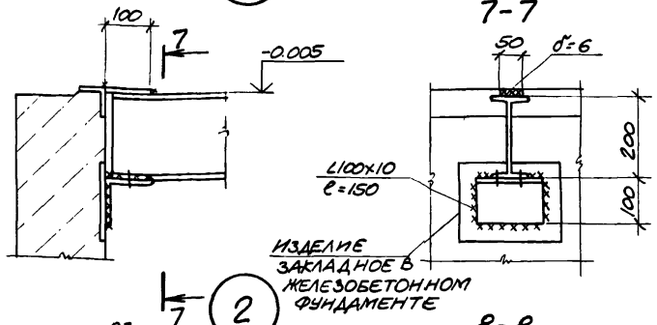

2

8-8

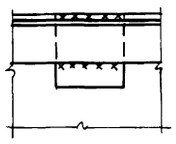

5-5

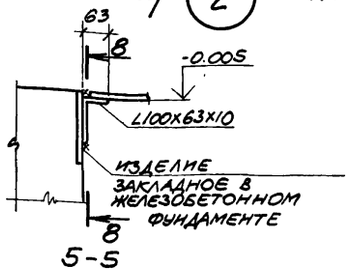

6-6

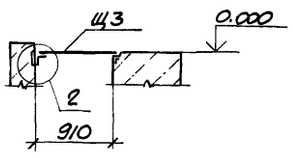

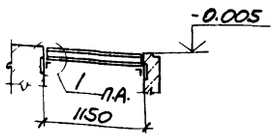

Ведомость элементов

Марка	Сечение: Эскиз	Поз.	Состав	Опорные усилия: M, тсм	N, тс	Q, тс	Группа констр.	Марка металла	Примечание
Б1	I		I 20	—	—	2,1	IV	Вст 3 кп 2	
Б2	[		[20	—	—	—	IV		конструкт.
Б3	L		L100x63x10	—	—	—	IV		конструкт.
Б4	L		L50x5	—	—	—	IV		конструкт.
Щ1	лист 12						IV		
Щ2							IV		
Щ3							IV		
Щ4							IV		
Щ5							IV		

1. Сварку производить электродами Э 42 по ГОСТ 9467-75.
2. Сварка ручная дуговая $h_ш$ = 6 мм.
3. Нагрузка на перекрытие приямка на отм. 0.000 $g^н$ = 0.006 МПа.
4. п.а. по аналогии.

8383/5

66

Проверил	Макарова	Макар	
Инженер	Андреева		
Ст. инж.	Макарова	Макар	
Рук. гр.	Моргунов		
Нач. осп-1	Саакьянц		
Гл. спец. т.о.	Боярченко		
Н. контр.	Луценко		
ГИП	Осташевский		20.11.82

ПРИВЯЗАН

ИНВ. №

ТП 904-1-52,83-КМ

Компрессорная станция 4(2)К-120А для блокирования с турбокомпрессорными станциями.

Стадия	Лист	Листов
Р	8	

Схемы расположения балок и щитов перекрытия на отм. 0.000.

ГОССТРОЙ СССР РОСТОВСКИЙ ПРОМСТРОЙНИИПРОЕКТ

Типовой проект 904-1-52.83-КМ. Альбом 5

Схема расположения подвесных путей 2К-120А 4К-120А

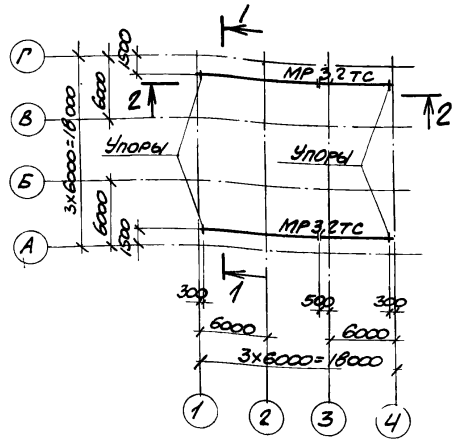

1-1

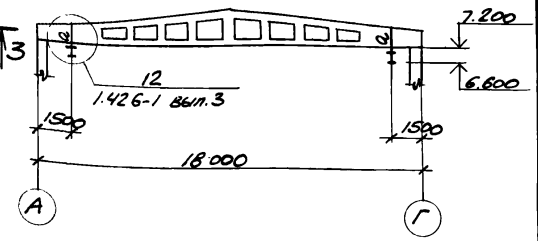

2-2

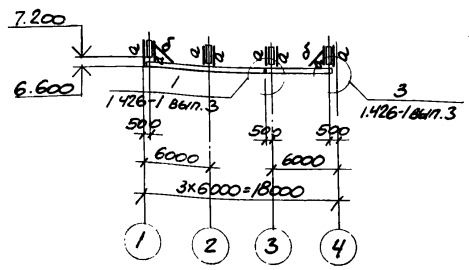

3-3

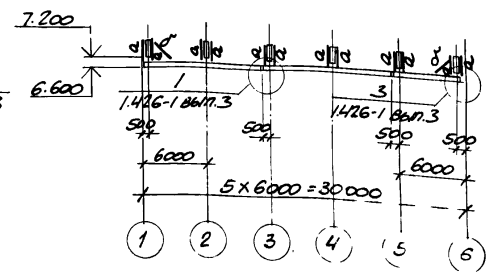

Схема расположения балок на отм. 4.640, 4.800

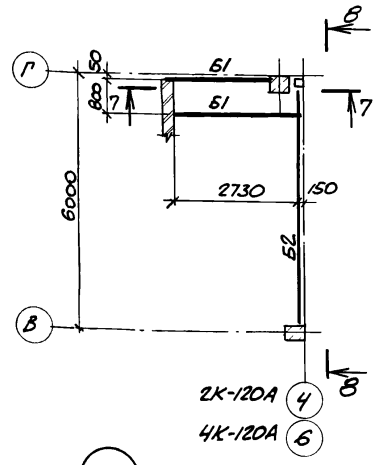

Ведомость элементов

Марка	Сечение: Эскиз	Поз.	Состав	Опорные усилия: M, тсм	N, тс	Q, тс	Группа констр.	Марка металла	Примечание
МР3,2	I		I36М	—	—	5,7	II	Вст.3сп5	
Б1	[		[16	—	—	2,3	IV	Вст3кп2	
Б2	I		I24	—	—	5,0	IV		
С1	┼		2L50×5	—	—	—	IV		конструкт.
а	⋿ 256		[60×32×3	0,2	6,8	—	IV		
б	L		∠63×5	—	—	—	IV		полбкости
С3	1.459-2 вып.1						IV		
ППЧ	1.459-2 вып.2						IV		
СК1	1.459-2 вып.2						IV		

Схема расположения элементов площадки на отм. 2.400

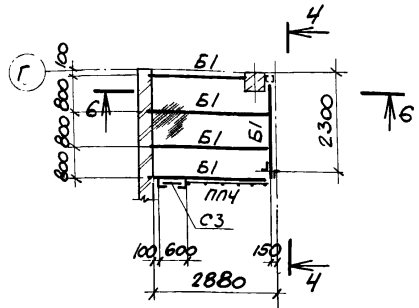

4-4

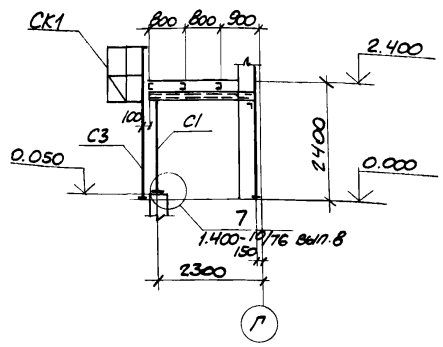

5-5

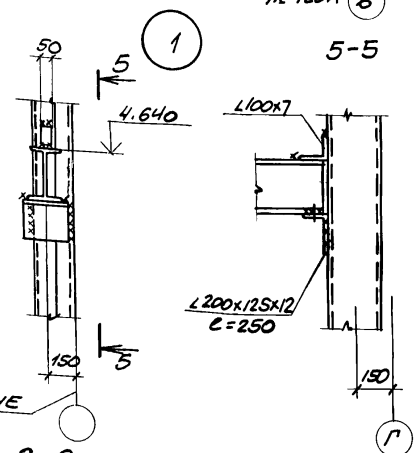

6-6

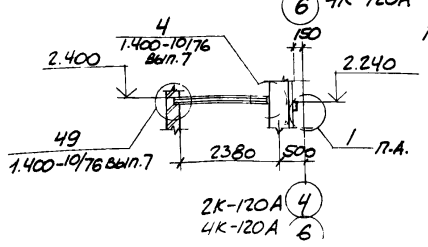

7-7

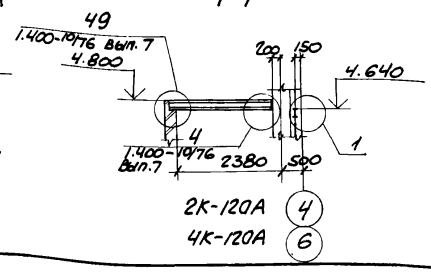

8-8

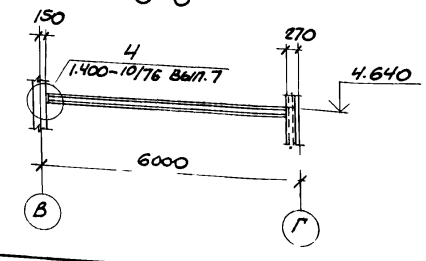

1. Конструкции сварные. Сварку элементов подвесных путей производить электродами Э42А, остальных конструкций электродами Э42 по ГОСТ 9467-75.
2. Крепление ограждения выполнить по узлу 27 серии 1.459-2 вып.1.
3. Сварка ручная дуговая $h_ш$=6мм.
4. Нагрузка на площадку на отм. 2.400 $q^н$=0.01 МПа.
5. п.а. — по аналогии.

Привязан

Инв.№

8383/5

67

				ТП 904-1-52.83-КМ			
Проверил	Макарова			Компрессорная станция 4(2)К-120А для блокирования с турбокомпрессорными станциями.			
Инженер	Андреева				Стадия	Лист	Листов
Ст. инж.	Макарова				Р	9	
Рук. гр.	Моргунов						
Нач. ОСПЧ	Саакьянц						
Гл. спец. ТО	Бояренко			Схема расположения подвесных путей. Элементов площадки на отм. 2.400, блок на отм. 4,640, 4.800.	ГОССТРОЙ СССР РОСТОВСКИЙ ПРОМСТРОЙНИИПРОЕКТ		
Н. контр.	Луценко						
ГИП	Осташевский						

Копировал

Схема расположения кронштейнов 4К-120А 2К-120А

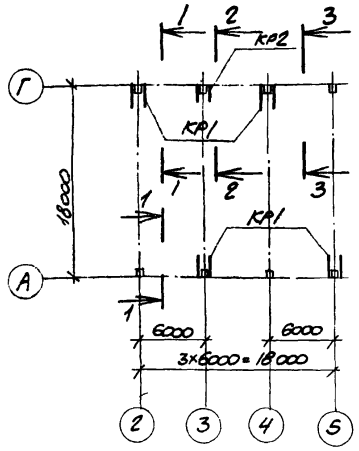

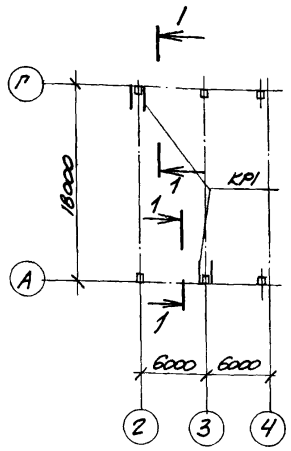

1-1

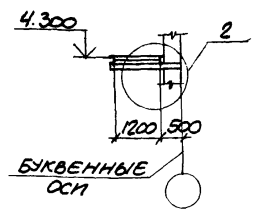

2-2

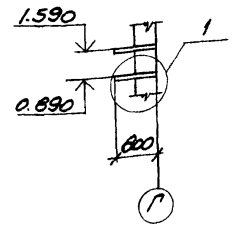

3-3

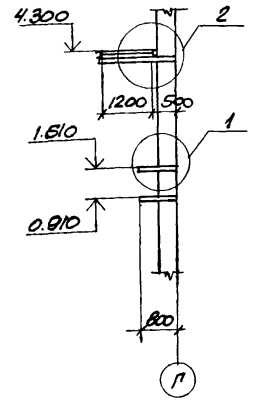

Ведомость элементов.

Марка	Сечение: Эскиз	Поз.	Состав	Опорные усилия: M, тсм	M, тс	Q, тс	Группа констр.	Марка металла	Примечание
КР1	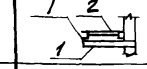	1	[12	—	—	0,1	IV	Вст3кп2	
		2	[300×80×6	—	—	—	IV		конструкт.
КР2	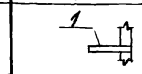	1	[12	0,2	—	—	IV		
КР3	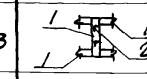	1	[12	—	—	—	IV		конструкт.
		2	∠50×5	—	—	0,1	IV		

Схема расположения кронштейнов к стене турбокомпрессорной станции

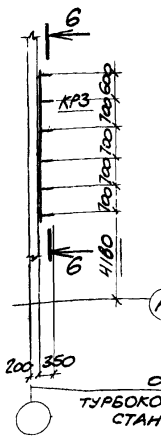

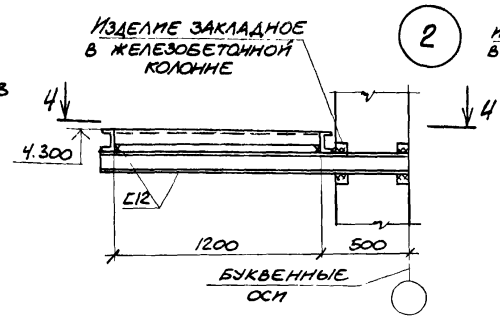

4-4

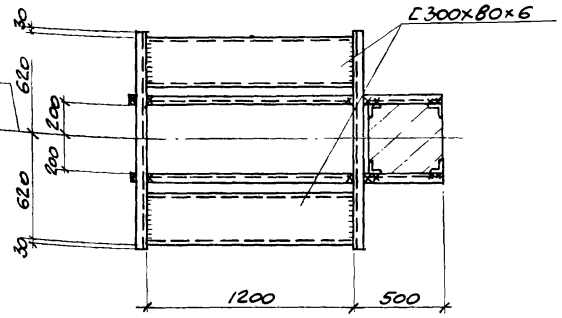

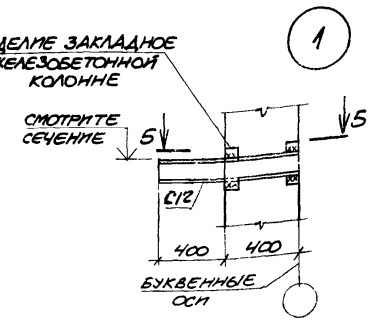

5-5

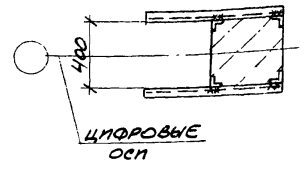

6-6

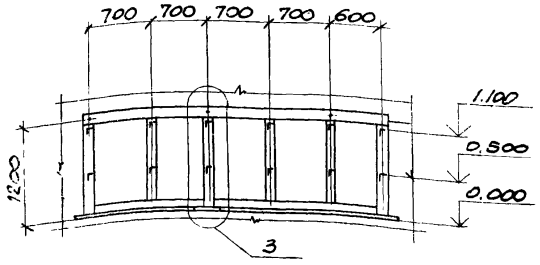

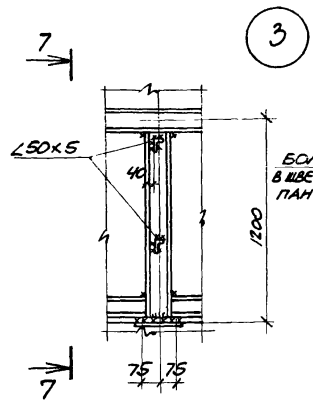

7-7

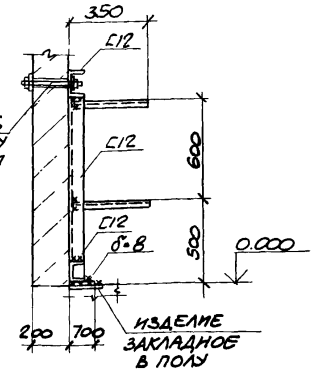

1. Конструкции сварные. Сварку производить электродами Э42 по ГОСТ 9467-75.
2. Сварка ручная, дуговая $h_ш = 6$ мм.
3. Нагрузка на кронштейны по осям А,Г - $N^н = 1.7$ кН, на кронштейны в стене турбокомпрессорной станции $N^н = 0.8$ кН.

Привязан

8383/5

68 Инв. №

Проверил	Макарова		
Инженер	Андреева		
Ст. инж.	Макарова		
Рук. гр.	Моргунов		
Нач. отд-н	Саакьянц		
Гл. спец. ТО	Борщенко		
Н. контр.	Луценко		
ГИП	Осташевский		20.11.82

ТП 904-1-52.83-КМ

Компрессорная станция 4(2)К-120А для блокирования с турбокомпрессорными станциями

Стадия	Лист	Листов
Р	10	

Схемы расположения кронштейнов.

Госстрой СССР Ростовский Промстройниипроект

Схема расположения элементов площадки на отм. 3.000

4К-120А

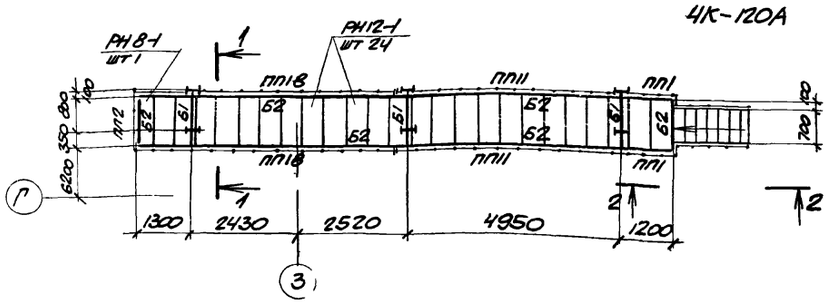

2К-120А

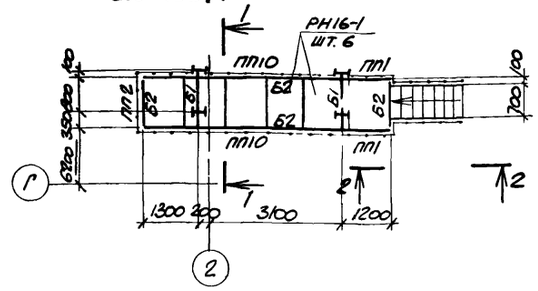

1-1

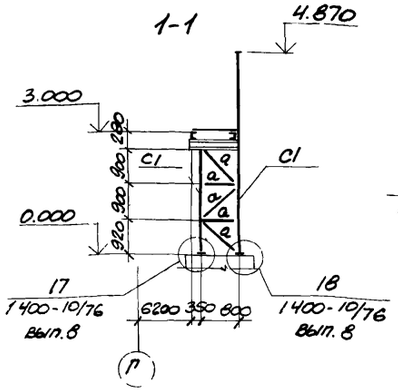

2-2

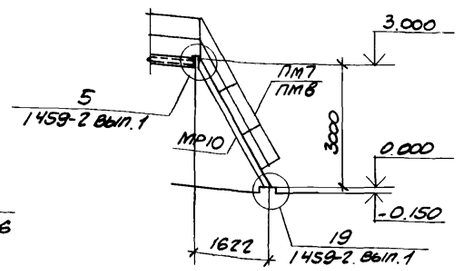

Схема расположения пожарной лестницы

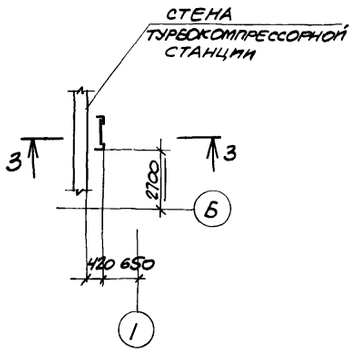

3-3

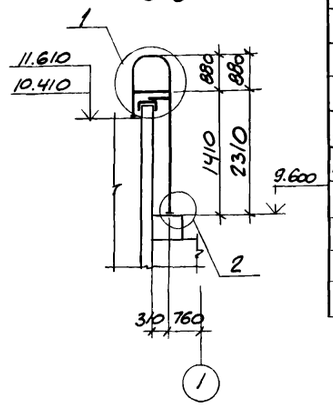

1

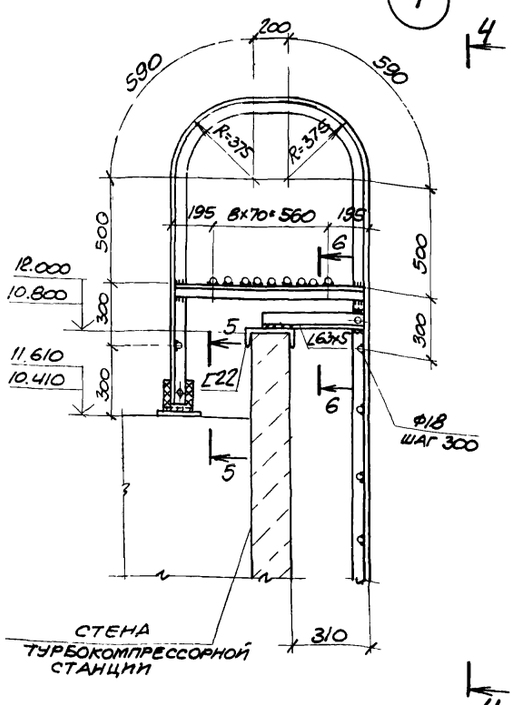

4-4

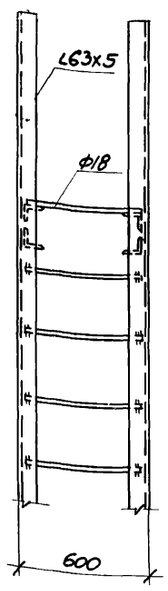

5-5

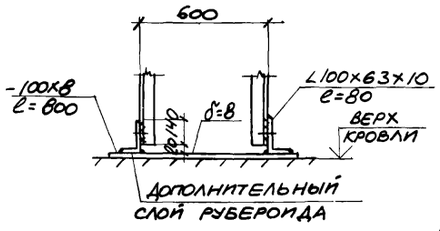

2

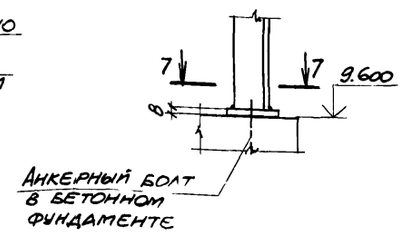

6-6

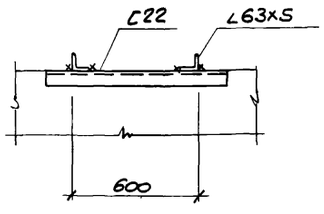

7-7

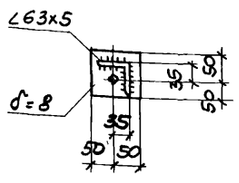

Ведомость элементов

Марка	Сечение: Эскиз	Поз.	Состав	Опорные усилия: M, тс·м	N, тс	Q1, тс	Группа конструкций	Марка металла	Примечание
Б1	I		I16	—	—	0,7	IV	Вст 3 кп2	
Б2	[		[12	—	—	0,4	IV		
С1	I		I 16	—	3,0	—	IV		
а	L		L50×5	—	—	—	IV		По ГОСТ
МР10	1.459-2 вып.1						IV		
ПМ7	1459-2 вып.2						IV		
ПМ8							IV		
ПП1							IV		
ПП2							IV		
ПП10							IV		
ПП11							IV		
ПП18							IV		
РН8-1	ТУ 36-2044-77						IV		
РН12-1							IV		
РН16-1							IV		

1. Конструкции сварные. Сварку производить электродами Э42 по ГОСТ 9467-75.
2. Крепление ограждений выполнить по узлу 26 серии 1.459-2 вып.1.
3. Сварка ручная, дуговая $h_ш$=6 мм.
4. Нагрузка на площадку на отм. 3.000 $q^н$=0.002 МПа

8383/5

69

Привязан

Инв. №

			ТП 904-1-52.83-КМ	
Проверил	Макарова		Компрессорная станция 4(2)К-120А для блокирования с турбокомпрессорными станциями	
Инженер	Андреева			
Ст. инж.	Макарова			
Рук. гр.	Моргунов			
Нач. отд-я	Саакьянц			
Гл. спец.	Боярченко			
Н. контр.	Луценко			
ГИП	Осташевский			

Стадия	Лист	Листов
Р	11	

Схема расположения элементов площадки на отм. 3.000. Схема расположения пожарной лестницы

Госстрой СССР Ростовский Промстройниипроект

Схема расположения опор трубопровода 4К-120А 2К-120А

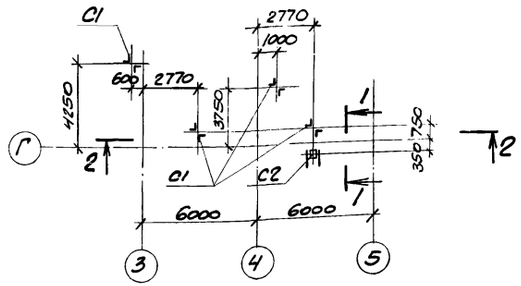

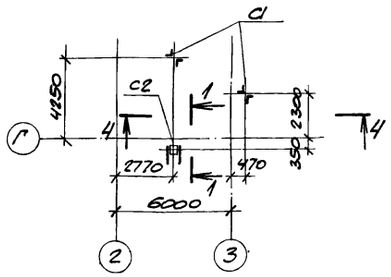

1-1

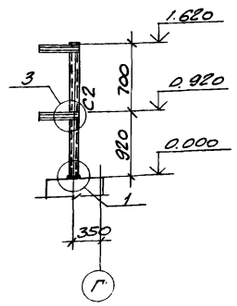

2-2

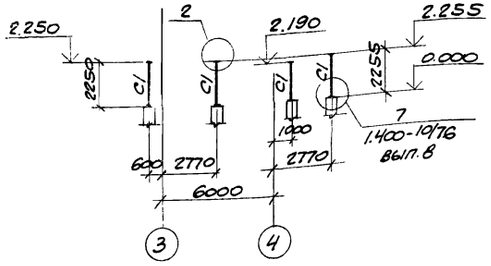

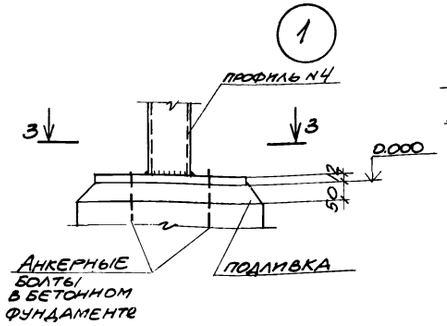

3-3

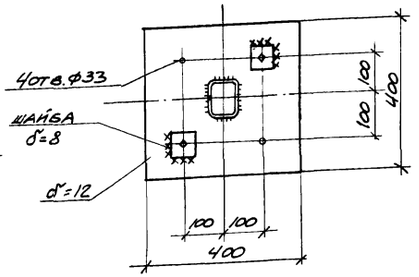

4-4

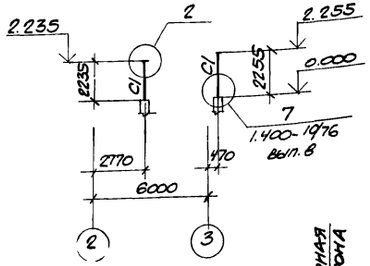

5-5

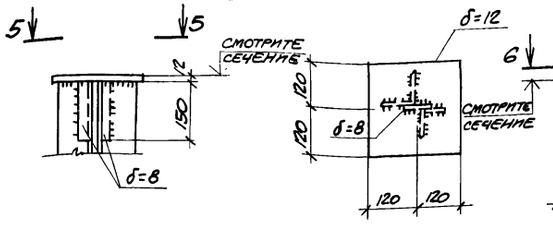

6-6

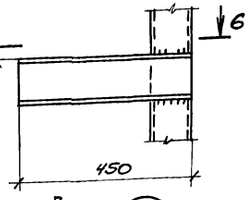

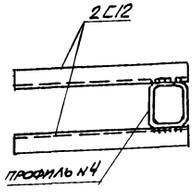

7-7

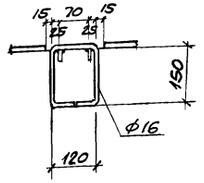

Щ1, Щ2, Щ3

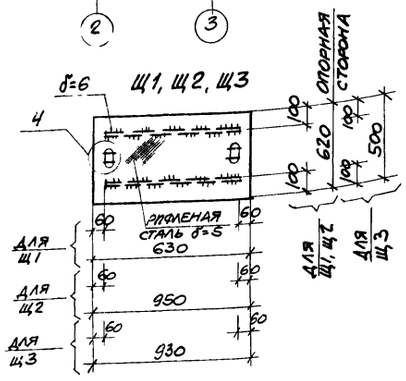

Щ4, Щ5

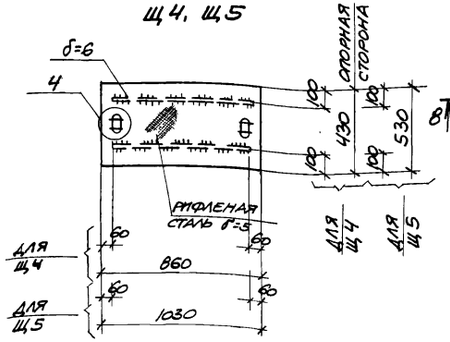

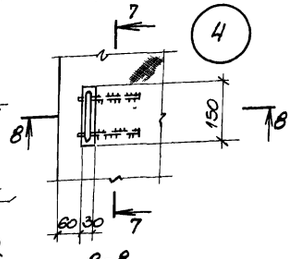

8-8

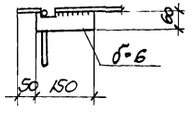

Ведомость элементов

Марка	Сечение: эскиз	Сечение: поз.	Сечение: состав	Опорные усилия: M, тсм	Опорные усилия: N, тс	Опорные усилия: Q, тс	Группа констр.	Марка металла	Примечание
С1	┼		2L90×8	—	1.2	—	IV	Вст3кп2	
С2	□		профиль N4	0.4	—	—	IV	Вст3кп2	

1. Конструкции сварные. Сварку производить электродами Э42 по ГОСТ 9467-75.
2. Приварку ребер в щитах осуществлять прерывистым двухсторонним швом $\frac{6-60}{150}$.
3. Сварка ручная, дуговая $h_ш = 6$ мм.
4. Нагрузка на опоры трубопровода $N^н = 10$ кН, нагрузка на кронштейны $N^н = 3$ кН.

8383/5

70

Проверил	Макарова	Макарова	
Инженер	Андреева		
Ст. инж.	Макарова	Макарова	
Рук. гр.	Моргунов		
Нач. осп-т	Сдакьянц		
Л. спец. т. о.	Боярченко		
Н. контр.	Луценко		
ГИП	Осташевский		20.1.83

ТП 904-1-52.83 – КМ

Компрессорная станция 4(2)К-120А для блокирования с турбокомпрессорными станциями

Стадия	Лист	Листов
Р	12	

Схема расположения опор трубопровода. Щиты Щ1-Щ5.

Госстрой СССР
Ростовский Промстройниипроект

Привязан

Инв. №

Ведомость рабочих чертежей основного комплекта

Лист	Наименование	Примечание
1	Общие данные	
2	План на отм. 0.000 для 4К-120А	
3	План на отм. 0.000 для 2К-120А	
4	Схемы систем В1, Т3, К1, К3	

Ведомость ссылочных и прилагаемых документов

Обозначение	Наименование	Примечание
	Ссылочные документы	
4.904-69	Средства крепления санитарно-технических устройств.	

Основные показатели по чертежам водопровода и канализации

Наименование системы	Потребный напор на вводе м вод. ст.	Расчетный расход м³/сут	м³/ч	л/с	при пожаре л/с	Установленная мощность электродвигателей кВт	Примечание
Водопровод							
хозяйственно-							
питьевой	12	5,0	0,7	0,2			1 раз в неделю
Горячее водо-							
снабжение	12	0,8	1,0	0,28			10 раз в год
Канализация							
производствен-		26,0	1,1	0,3			для 4К-120А
ная		13,0	0,55	0,15			для 2К-120А
Водопровод							
наружного							
пожаротушения					10,0		

При привязке проекта предусмотреть световые указатели пожарных гидрантов.

ДАННЫЙ ПРОЕКТ ВЫПОЛНЕН В СООТВЕТСТВИИ С ДЕЙСТВУЮЩИМИ СТРОИТЕЛЬНЫМИ НОРМАМИ И ПРАВИЛАМИ ПРОЕКТИРОВАНИЯ, КОТОРЫЕ ПРЕДУСМАТРИВАЮТ МЕРОПРИЯТИЯ, ОБЕСПЕЧИВАЮЩИЕ ВЗРЫВНУЮ, ВЗРЫВОПОЖАРНУЮ И ПОЖАРНУЮ БЕЗОПАСНОСТЬ ПРИ СОБЛЮДЕНИИ ПРАВИЛ БЕЗОПАСНОСТИ В ЭКСПЛУАТАЦИИ ЗДАНИЯ (СООРУЖЕНИЯ). МЕРОПРИЯТИЯ ВЫПОЛНЕНЫ НА ОСНОВАНИИ ТЕХНОЛОГИЧЕСКИХ ЗАДАНИЙ И УКАЗАННЫХ В НИХ КАТЕГОРИЙ ПРОИЗВОДСТВ,

ГЛАВНЫЙ ИНЖЕНЕР ПРОЕКТА ОСТАШЕВСКИЙ
ГЛАВНЫЙ СПЕЦИАЛИСТ Я. ЕРЕМЕЕВА
ДАТА

Спецификация систем водопровода и канализации

Марка поз.	Обозначение	Наименование	Кол. 4К-120А	Кол. 2К-120А	Масса ед., кг	Примечание
		Водопровод				
		Хозяйственно-питьевой				
1	Номенклатурный каталог 1982г.	Вентиль запорный муфтовый 15кч8р ф25	4	4		
2	ГОСТ 20275-74	Кран водоразборный настенный КВ 15Д	2	2		
3		Трубопровод из водогазопроводных легких оцинкованных труб по ГОСТ 3262-75* ф15х2,5	8	8		М
4		ф25х2,8	60	48		М
5	ГОСТ 9583-75	Трубы чугунные напорные класса ЛА ф65	3	3		М
6	ГОСТ 5525-61**	Колено УРГ 65	1	1		
		Горячее водоснабжение				
1	Номенклатурный каталог 1982г.	Вентиль запорный муфтовый 15б1бк ф15	3	3		
2		ф20	1	1		
3		ф25	1	1		
4		Трубопровод из водогазопроводных легких оцинкованных труб по ГОСТ 3262-75* ф15х2,5	10	10		М
5		ф20х2,5	23	11		М
6		ф25х2,8	10	10		М
7	ГОСТ 18698-79*	Рукав В(Т)-6,3-20-3 I,У	18	18		М
		Канализация				
		Бытовая				
1		Трубопровод из чугунных канализационных труб ГОСТ 6942.3-80* ф100	20	20		М
2		Лючок для прочистки	1	1		Изготавливается на месте
		Производственная				
1	Номенклатурный каталог 1982г.	Задвижка клиновая фланцевая 30ч47бр ф50	1	1		
2		Трубопровод из чугунных канализационных труб по ГОСТ 6942.3-80* ф50	14	14		М
3		ф100	7	7		М
4		Трубопровод из водогазопроводных легких черных труб по ГОСТ 3262-75* ф50х3	1	1		М
5	ГОСТ 1811-73	Трап Т50	1	1		

Общие указания

1. Данный комплект рабочих чертежей разработан на основании технической документации, оговоренной в пояснительной записке к проекту.
2. Условной отметке 0.000 соответствует отметка по генплану
3. В основных показателях учтены только дополнительные расходы (к расходам по турбокомпрессорной станции).
4. Стальные трубопроводы окрашиваются эмалью ПФ-115 в два слоя по 1 слою грунтовки ПФ-020.
5. Трубопроводы систем водопровода прокладываются с уклоном 0,002÷0,005 в сторону водоразборных точек.
6. В спецификации фланцевая арматура учтена с ответными фланцами.
7. Крепление трубопроводов ф15÷25 к конструкциям здания принимается по серии 4.904-69.
8. Отметки на схемах напорных сетей относятся к осям труб, на схемах самотечных сетей - к лоткам труб.
9. Условные обозначения сетей приняты по ГОСТ 21.106-78.
10. В спецификации ввод водопровода учтен до наружной грани стены здания, выпуски бытовой и производственной канализации - на 5м от оси здания.
11. Тонкими линиями показаны сети, учтенные в турбокомпрессорной станции.

8383/5

71

Привязан

Инв. №

ТП 904-1-52.83 - ВК

Компрессорная станция 4(2)К-120А для блокирования с турбокомпрессорными станциями

Ст. инж.	Новик		
Рук. гр.	Аникин		
Гл. спец.	Еремеева		
Нач. отд.	Верченко		
Н. контр.	Александров		
ГИП	Осташевский		20.12.82

Стадия	Лист	Листов
Р	1	4

Общие данные

Госстрой СССР Ростовский Промстройниипроект

Копировал

Формат А2

План на отм. 0.000

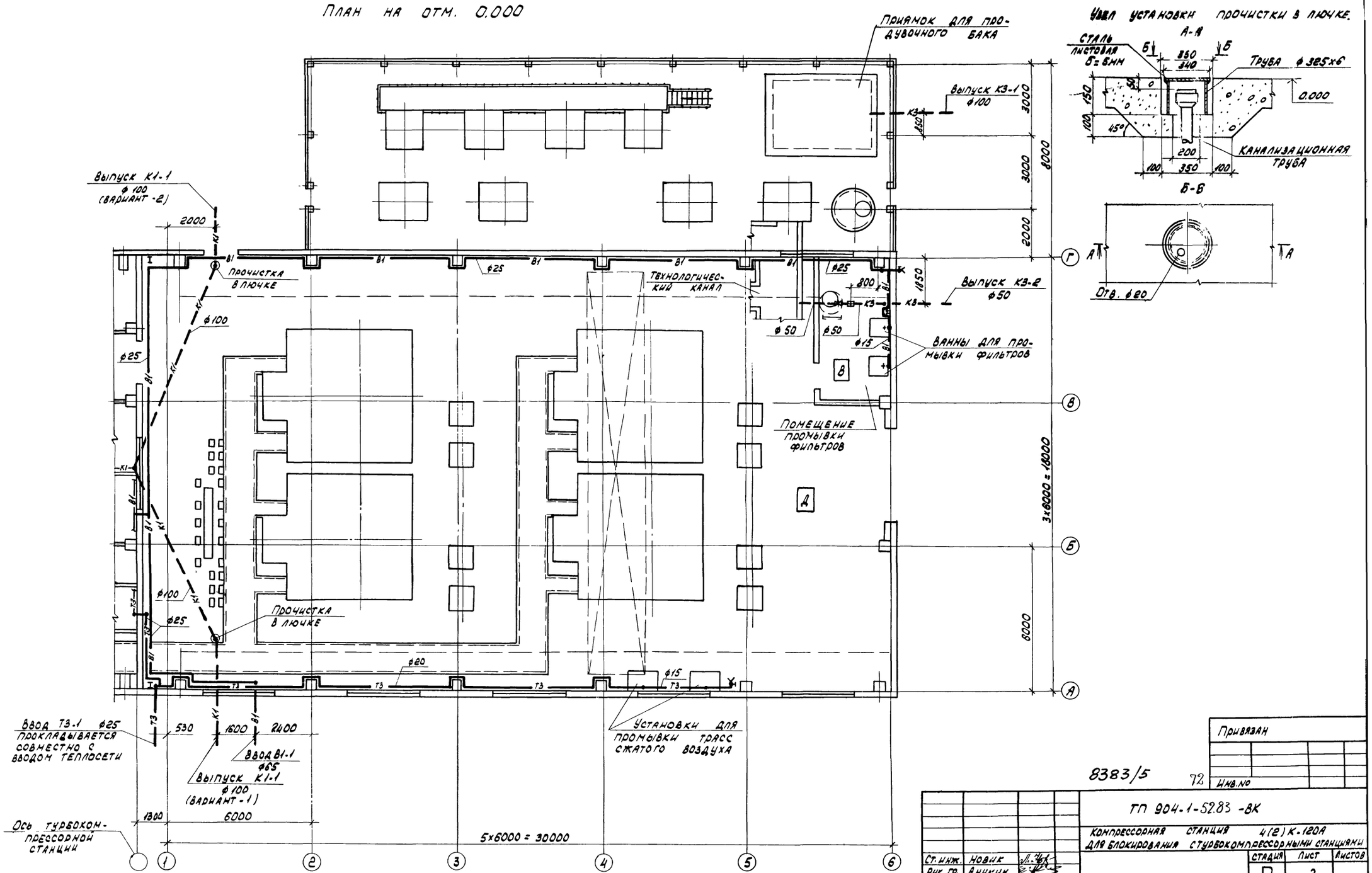

Узел установки прочистки в лючке

Привязан

Инв.№

8383/5 72

Ст. инж.	Новик		
Рук. гр.	Аникин		
Гл. спец.	Еремеева		
Нач. отд.	Верченко		
Н. контр.	Александрова		
ГИП	Осташевский		10.11.82

ТП 904-1-52.83 -ВК

Компрессорная станция 4(2)К-120А для блокирования турбокомпрессорными станциями

Стадия	Лист	Листов
Р	2	

План на отм. 0.000 для 4К-120А

Госстрой СССР РОСТОВСКИЙ ПРОМСТРОЙНИИПРОЕКТ

Копировал

Формат 2А

План на отм. 0.000

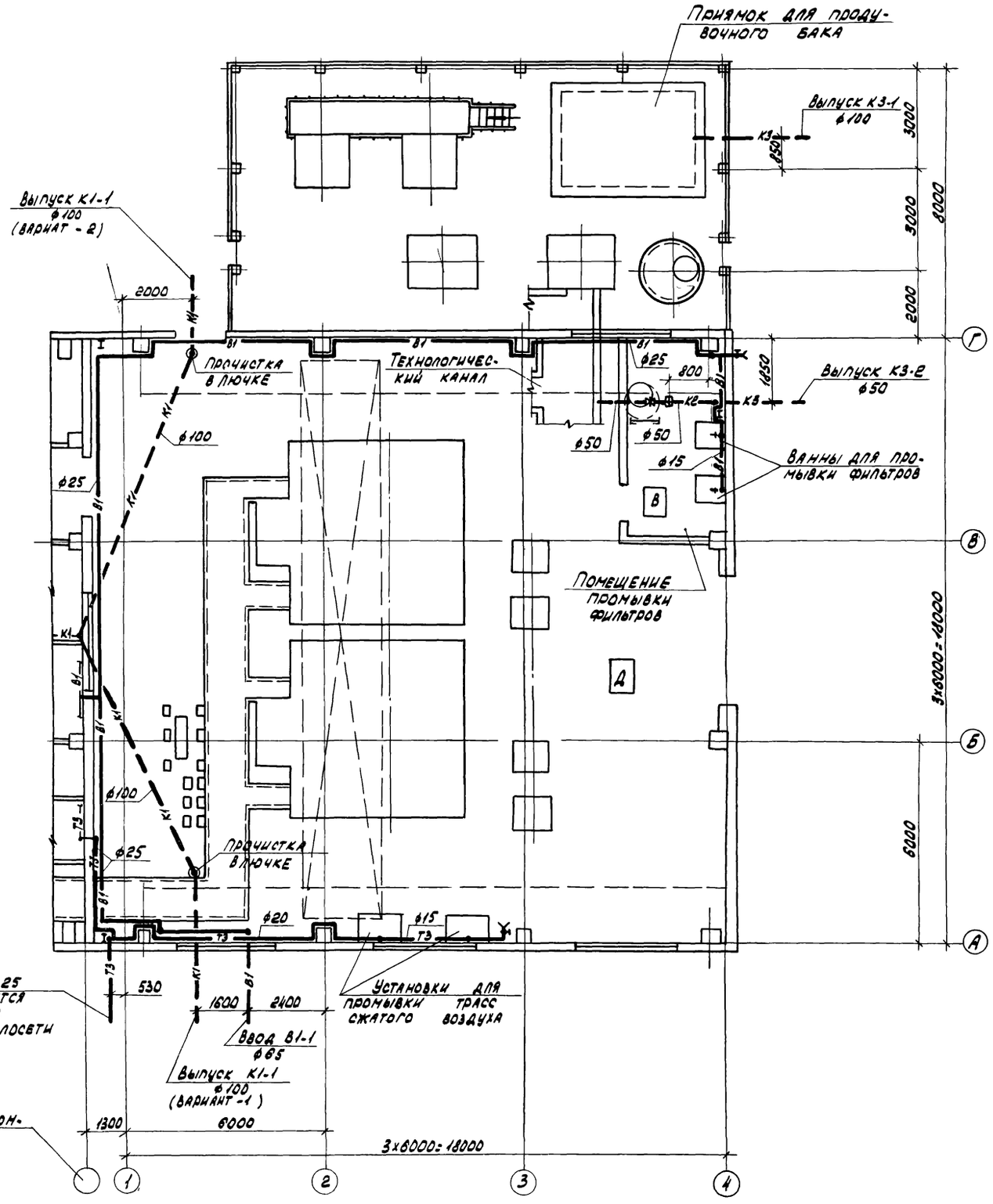

Узел установки прочистки в лючке.

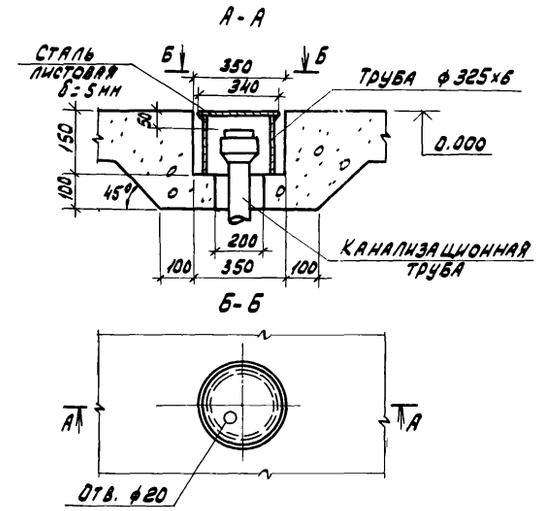

Привязан

Инв. №

8383/5 73

				ТП 904-1-52.83 - ВК
				Компрессорная станция 4(2)К-120А для блокирования с турбокомпрессорными станциями
Ст. инж.	Новик			Стадия Р; Лист 3; Листов
Рук. гр.	Аникин			
Гл. спец.	Еременева			
Нач. отд.	Верченко			План на отм. 0.000 для 2К-120А
Н. контр.	Александров			Госстрой СССР Ростовский Промстройниипроект
ГИП	Осташевский		12/68	

Копировал

В1

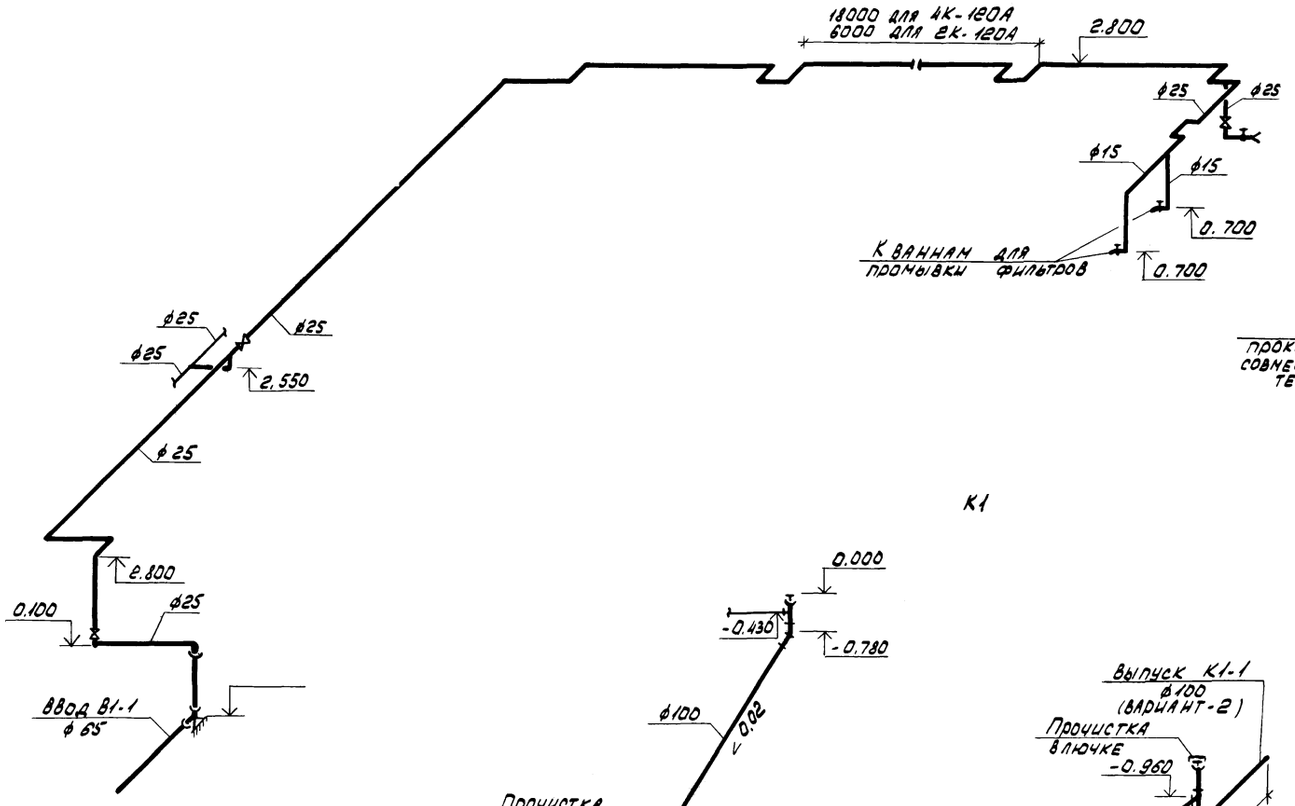

Т3

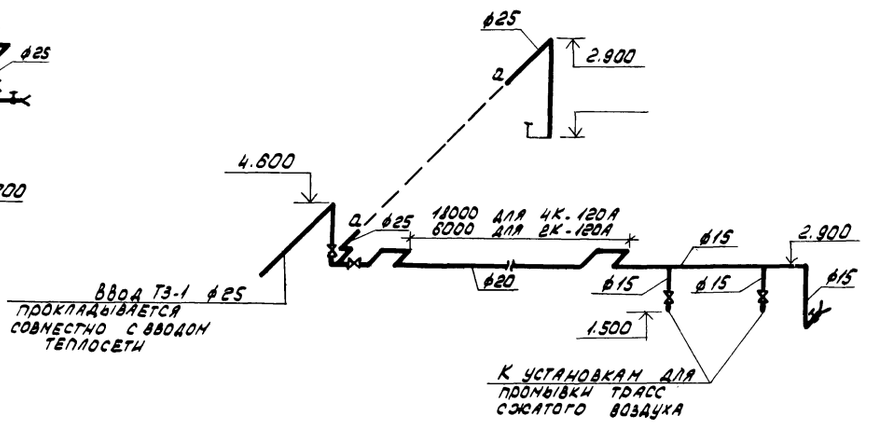

К1

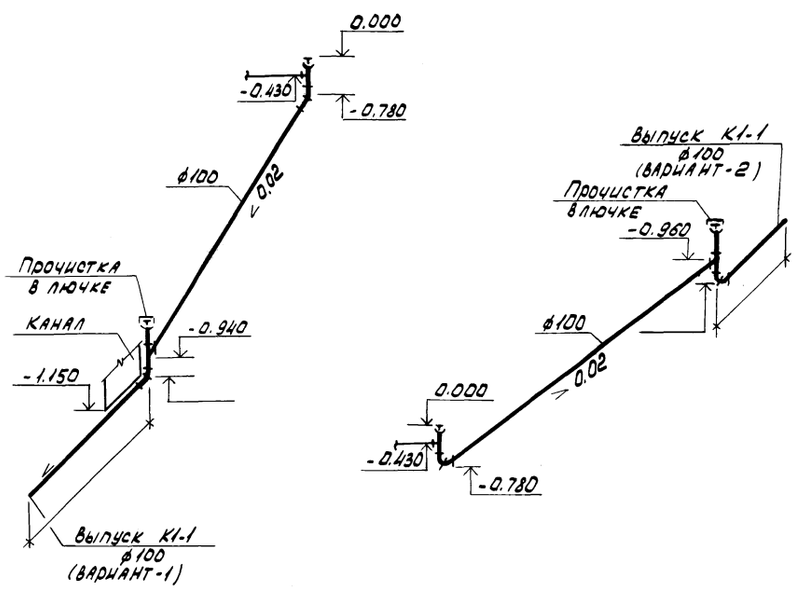

К3

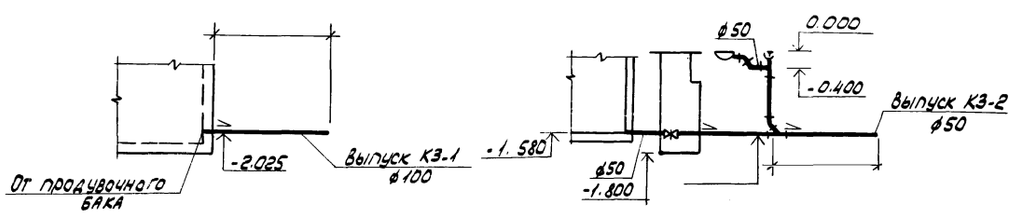

Привязан

Инв.№

8383/5 74

				ТП 904-1-52.83 -ВК		
				Компрессорная станция 4(2)К-120А для блокирования с турбокомпрессорными станциями		
Ст. инж.	Новик				Стадия	Лист	Листов
Рук. гр.	Аникин				Р	4	
Гл. спец.	Еремеева						
Нач. отд.	Верченко			Схемы систем В1, Т3, К1, К3	Госстрой СССР Ростовский Промстройниипроект		
Н. контр.	Александров						
ГИП	Осташевский		10.11.82				

Копировал ЛФ

Формат А4

План - схема

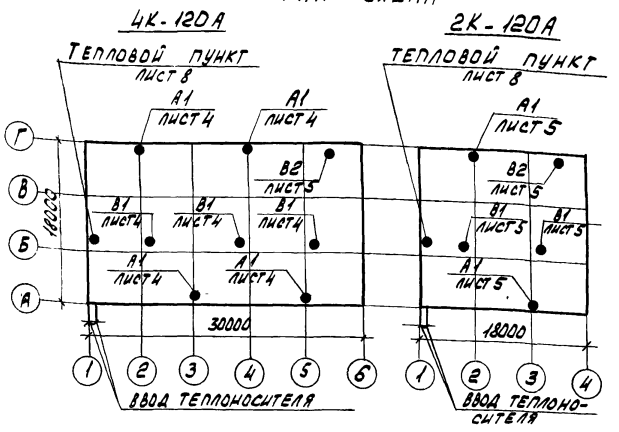

Общие указания

Проект разработан для трех климатических районов с расчетными температурами наружного воздуха:

зимний период	- 20°	- 30°	- 40°
летний период	28°	22°	21°

Теплоноситель для систем отопления и вентиляции - перегретая вода $T = 150 - 70°$ С

Для производственных нужд - пар $P = 4$ ата.

Трубопроводы систем отопления и пароснабжения монтируются из стальных водогазопроводных труб по ГОСТ 3262-75. После монтажа трубопроводы и нагревательные приборы окрашиваются краской БТ-577 за два раза по грунту ПФ-060 за один раз.

Трубопроводы узлов управления и магистральный паропровод изолируются пухшнуром из минеральной ваты в оплетки из хлопчатобумажной ткани толщиной 35мм и покрываются лакостеклотканью по рубероиду.

Вентиль 15К4892 ПЗ Ду = 25 мм, устанавливаемый для агрегатов системы А1 листы 6 и 7, подключается по чертежам проекта автоматизации (смотрите альбом 3 данного типового проекта).

В помещении промывки фильтров предусмотреть ограждение экранами местных нагревательных приборов по типовой серии 5.904-3.

Кронштейны для крепления воздушно-отопительных агрегатов и узлов управления 1 и 2 смотрите на чертежах строительной части проекта.

Опознавательная окраска трубопроводов выполняется в соответствии ГОСТ 14202-69

Монтаж систем вентиляции производить в соответствии со СНиП III-28-75.

Воздуховоды системы В2 изготавливаются из кровельной черной стали. Проложенные снаружи воздуховоды системы В2 изготавливаются из стали толщиной 1,4 мм. До монтажа воздуховоды покрываются внутри и снаружи краской ПФ-115 по грунту ПФ-020 в один слой, Вторая окраска наружной поверхности воздуховодов выполняется после их монтажа.

Крышные вентиляторы устанавливаются без поддона.

Воздуховоды системы В2, проложенные через помещение машинного зала выполнить из тонколистовой стали толщиной 1,4 мм на сварке и оштукатурить перлитовой штукатуркой толщиной 25мм по металлической сетке.

В таблице „основные показатели по чертежам отопления и вентиляции" в числителе дан расход тепла на отопление помещений компрессорной в рабочее время, в знаменателе - при дежурном отоплении.

Указание по привязке проекта

Данные характеристики вентиляционного оборудования и расчеты воздушно-тепловых балансов уточняются при привязке проекта к конкретным условиям промплощадки.

Основные показатели по чертежам отопления и вентиляции

Здания (сооружения) помещения	Объем м³	Периоды года при t н. °С	Расход тепла ккал/ч: на отопление	на вентиляцию	на горячее водоснабжение	общий	Расход пара к кал/ч	Установленная мощность электродвигателей квт
Компрессорная станция 4К-120А	4325	- 20	1550 / 57550	-	см. черт. ВК	1550	76500	14,81
		- 30	2100 / 75600	-	-"-	2100	76500	16,1
		- 40	2600 / 94700	-	-"-	2600	76500	16,1
Компрессорная станция 2К-120А	2590	- 20	1550 / 40350	-	-"-	1550	76500	9,84
		- 30	2100 / 49700	-	-"-	2100	76500	10,6
		- 40	2600 / 59600	-	-"-	2600	76500	10,6

Ведомость рабочих чертежей основного комплекта Т.П. 904-1-08

Лист	Наименование	Примечание
1	Общие данные (начало),	
2	Общие данные (продолжение).	
3	Общие данные (окончание)	
4	План на отм. 0.000 для 4К-120А	
5	План на отм. 0.000 для 2К-120А. Разрез 2-2. Схема системы В2.	
6	Разрез 1-1. Система производственного пароснабжения. Узел управления.	
7	Система отопления и теплоснабжения установок А1 для 4К-120А.	
8	Система отопления и теплоснабжения установок А1 для 2К-120А. Узел управления 1.	

8383/5

75

Данный проект выполнен в соответствии с действующими строительными нормами и правилами проектирования, которые предусматривают мероприятия, обеспечивающие взрывную, взрывопожарную и пожарную безопасность при соблюдении правил безопасности в эксплуатации здания (сооружения), мероприятия выполнены на основании технологических заданий и указанных в них категорий производств

Главный инженер проекта Г. В. Осташевский

Привязан

Инв. №

ТП 904-1-52.83 - 08

Компрессорная станция 4(2)К-120А для блокирования с турбокомпрессорными станциями

Провер.	Гендзелевский		
Ст. инж.	Щетковский		
Рук. гр.	Кириченко		
Гл. спец.	Рыбкис		
Нач. отд.	Комов		
Н. контр.	Арапова		
ГИП	Осташевский		

Стадия	Лист	Листов
Р	1	8

Общие данные (начало)

Госстрой СССР Ростовский Промстройниипроект

Копировал

Формат А2

ХАРАКТЕРИСТИКА ОТОПИТЕЛЬНО-ВЕНТИЛЯЦИОННЫХ СИСТЕМ

Обозначение системы	Кол. систем	Наименование обслуживаемого помещения (технологического оборудования)		Тип установки агрегата	Вентилятор: Тип, исполнение по взрывозащ.	№	Схема исполнения	Положение	L* м3/час	P кгс/м2	n об/мин	Электродвигатель: Тип, исполнение по взрывозащите	N квт	n об/мин	Воздухонагреватель: Тип	№	Кол.	Т-ра нагрева от	до	Расход тепла ккал/час	ΔP кгс/м2	Примечание
В1	3/2	Машинный зал		Крышин. осевой	Ц3-04	12.8	1	-	30920/28500	-	720	4А/325ВУ2	4,0	720	-	-	-	-	-	-	-	
В2	1	Помещение промывки фильтров		А4105-2	В-Ц4-70	4	1	40°	3500	49	1400	4А80А4	1,1	1400	-	-	-	-	-	-	-	
А1	4/2	Машинный зал	$t_н$=-20°	А02-4-01.У3	В-06-300	5	1	-	4000	-	1370	4АА63В4	0,37	1370	КВБ	7-П	1	5	17,2/21,8	14000/19400	-	
	4/2		$t_н$=-30°	А02-6,3-01.У3	В-06-300	4	1	-	6300	-	2810	4АХ71А2	0,75	2810	КВБ	9-П	1	5	15,1/18,2	18350/23800	-	
	4/2		$t_н$=-40°	А02-6,3-01.У3	В-06-300	4	1	-	6300	-	2810	4АХ71А2	0,75	2810	КВБ	9-П	1	5	17,2/20,7	22100/28500	-	

1. Производительность системы В1 дана при $t_н$= 28°С
2. В числителе приведено количество систем для компрессорной станции 4К-120А, в знаменателе - 2К-120А.

ТАБЛИЦА ВОЗДУШНО-ТЕПЛОВЫХ БАЛАНСОВ

Наименование помещений	Объем помещений	Период	Расчетная наружная температ. градусы	Температура в помещении градусы	Теплопотери помещения ккал/час	Тепловыделения ккал/час: от оборудования	от радиации	Всего	Теплоизбытки + недостаток тепла -	Тепло для отопления помещений в нерабочее время ккал/ч	Вытяжка: Количество воздуха м3/час	Чем удаляется	Приток: Количество воздуха м3/час	Чем обеспечивается
Машинный зал компрессорной станции 4К-120А „А"	4190	Зима	-20	20	90000	135900	-	135900	+45900	56000	Естественное проветривание путем периодического пуска крышных вентиляторов			
			-30	20	105000	135900	-	135900	+30900	73500				
			-40	20	118000	135900	-	135900	+17900	88500				
		Лето	28	33	-	177150	7400	184550	+184550	-	92750	В1	91500	Через фрамуги окон
			22	27	-	177150	6400	183550	+183550	-	90750		89000	
			21	26	-	177150	5400	182550	+182550	-	89500		88000	
Машинный зал компрессорной станции 2К-120А „Д"	2455	Зима	-20	20	62000	88900	-	88900	+26900	38800	Естественное проветривание путем периодического пуска крышных вентиляторов			
			-30	20	68000	88900	-	88900	+20900	47600				
			-40	20	76000	88900	-	88900	+12900	57000				
		Лето	28	33	-	88900	4400	93300	+93300	-	47000	В1	46250	Через фрамуги окон
			22	27	-	88900	3400	92300	+92300	-	45500		44500	
			21	26	-	88900	2400	91300	+91300	-	44750		44000	
Помещение промывки фильтров „В"	135	Зима	-20	20	2500	1500	-	1500	-1000	1550	3165	В2	3165	Через дверной проем
			-30	20	3000	1500	-	1500	-1500	2100	3165		3165	
			-40	20	3500	1500	-	1500	-2000	2600	3165		3165	
		Лето	28	30,2	-	1500	400	1900	+1900	-	3165	В2	3165	Через фрамуги окна
			22	24	-	1500	350	1850	+1850	-	3165		3165	
			21	23	-	1500	300	1800	+1800	-	3165		3165	

1. Воздухообмен определен в соответствии рекомендациям по расчету воздухообмена помещения по теплоизбыткам серия А3-776.
2. Тепловыделения в машинном зале для зимнего периода приняты для 3/1 одновременно работающих компрессоров.
3. Температура, влажность и подвижность воздуха в машинном зале приняты по ГОСТ 12.1.005-76 для категории работ „легкая-1".

ВЕДОМОСТЬ ССЫЛОЧНЫХ И ПРИЛАГАЕМЫХ ДОКУМЕНТОВ

Обозначение	Наименование	Примечание
	Ссылочные документы	
4.904-69	Детали крепления санитарно-технических приборов и трубопроводов	Комплект
4.903-10. Выпуск 1,3,8	Изделия и детали трубопроводов для тепловых сетей	Комплект
5.904-10	Узлы прохода вентиляционных вытяжных шахт через покрытия промзданий	Комплект
1.494-32	Зонты и дефлекторы вентиляционных систем	Комплект
5.904-5	Гибкие вставки для центробежных вентиляторов	Комплект
5.904-1	Крепление стальных неизолированных воздуховодов	Комплект
1.469-7 Выпуск 2	Покрытия зданий с крышными вентиляторами	Комплект
ГПИ „Проектмонтажавтоматика" ТМЧ-143-75	Установка термометров на трубопроводах	1,2
ГПИ „Проектмонтажавтоматика" ТКЧ-3136-70. ТКЧ-3138-70	Установка манометров на трубопроводах	1,2
5.903-2	Воздухосборники для систем отопления и теплоснабжения вентсистем	Комплект
5.904-3	Ограждение нагревательных приборов для помещений категорий А,Б,В и Е	Комплект

Привязан

Инв. №

8383/5 76

Проверил	Гендзелевский	
Ст. инж.	Щетковский	
Рук. групп	Кириченко	
Гл. спец	Рывкис	
Нач. отдела	Комов	
Н. контроль	Арапова	
ГИП	Осташевский	

ТП 904-1-52.83-ОВ

Компрессорная станция 4(2)К-120А для блокирования стурбокомпрессорными станциями

Стадия	Лист	Листов
Р	2	

Общие данные (продолжение)

ГОССТРОЙ СССР РОСТОВСКИЙ ПРОМСТРОЙНИИПРОЕКТ

Копировал

Формат 22

Альбом 5

904-1-52.83-ОВ

Спецификация систем отопления и вентиляции

Марка поз.	Обозначение	Наименование	Кол.	Масса ед. кг	Примечание
		I Отопление			
1	Предприятие	Воздушно-отопительный аг-			
	ЯЭ 308/80	регат (одноструйный)			
		А02-4-01.У3 $t_н$=-20°	4/2	156	
		А02-6,3-01.У3 $t_н$=-30°	4/2	165	
		А02-6,3-01.У3 $t_н$=-40°	4/2	165	
2	ГОСТ 8690-58	Радиаторы чугунные М140-АО			
		$t_н$=-20°	4,35/73		9кн/секц
		$t_н$=-30°	52/15		
		$t_н$=-40°	6,1/17		
3		Трубопровод из водогазопроводных труб по ГОСТ			
		3262-75 ф15	35/30		м
		ф20	40/35		
		ф25	30/15		
		ф32	15/0		
4		Вентиль 15К4892			
		ПЗ с модернизированным электромагнитом ЭВ-38			
		напряжением 220 вольт			
		ф25	2		
5		Вентиль запорный муфтовый 15К418П2			
		ф15	13/11		
		ф20	10/8		
		ф25	1/1		
		ф32	4/0		
6		Клапан обратный подъемный муфтовый 16б15бк ф20	1		
7	Серия 4.903-10	Грязевик 16-40			
	выпуск 8	Т34.01 из стальных труб	2	15.8	
8	Серия 5.903-2	Воздухосборник А1И012.000	4	6.6	
9	Ленинградский	Водомер ВКМС-Г			
	приборостроительный	Ду=32 мм	1	8	
	завод				
10	Томский	Манометр			
	манометровый	ОБМ1-160-16	2	1.4	
	завод				
11	Завод „Теплоконтроль"	Термометр в оправе			
	г. Казань	П5-2°-160-163	2	0.65	
12	ТКЧ-3136-70	Штуцер для манометра ЗКЧ-45-70	2		
		ЗКЧ-46-70	2		
13	Г-16-225	Отборное устройство			
	ТКЧ-3138-70.	для манометра			
		ТКЧ-130-67	2		
14		Кран трехходовой			
		14М1-16	2		
15		Расширитель для			
		термометра ЗКЧ-3-75	2		
16	ГОСТ 5631-79	Краска БТ-577	7,0		кг
17	ГОСТ 18186-79	Грунт ПФ-020	4,2		кг
18	ТУ36-887-67	Пухшнур	0,06		м3
19	ТУ36-929-67	Лакостеклоткань	2,5		м2
20	ГОСТ 10923-76	Рубероид	2,5		м2
		II Вентиляция			
1	Учреждение	Вентилятор осевой			
	ЯЭ-308/80	крышный №12-В с			
		колесом Ц3-04 на			
		оси с электродвигателем 4А132S8У2			
		мощностью 4.0 квт			
		720 об/мин	2/2	590	
2	Учреждение	Агрегат вентиляторный А4105-2 на виброосновании компл.			
	УЮ-400/4	а. Вентилятор центробежный В-Ц4-70			
		№4 с колесом 1.05Дн			
		исполнение 1. ЛО°			
		б. Электродвигатель			
		4А80А4У, мощностью			
		1.1 квт. 1400 об/мин	1	83	
3	Серия 4.904-37	Панель ПП7.5	2	30	
4	Серия 5.904-10	Узел прохода через			
		кровлю УП1-03	1	80	
5	Серия 1.494-32	Зонт ЗК.00.000-02	1	4.0	
6	Серия 5.904-5	Гибкая вставка			
		ВВ-19	1	5.13	
		ВН-12	1	4.12	
7	ГОСТ 19903-74	Воздуховод из			
		тонколистовой			
		стали толщиной			
		0.6 мм ф280	3		м
		ф315	2		"
		ф355	3		"
		То же, толщиной			
		1,4 мм ф315	10		м
8	ГОСТ 6465-76	Краска ПФ-115	5		кг
9	ГОСТ 18186-79	Грунт ПФ-020	3		
10		Перлитовая штукатурка	0,3		м3
11		Металлическая сетка с ячейкой 10х10	9		м2
		III Производственное			
		пароснабжение			
1		Трубопровод из водогазопроводных труб			
		по ГОСТ 3262-75			
		ф15	5		м
		ф20	4		
		ф25	5		
		ф32	43/30		
2		Вентиль запорный			
		муфтовый 15К418П2			
		ф15	7		
		ф20	3		
		ф32	5		
3		Клапан предохранительный 17Ч3бр			
		ф40	1		
4		Клапан редукционный 18Ч6бр ф25	1		
5		Конденсатоотводчик 45Ч12НЖ ф15	1		
6		Клапан обратный 16б1бк ф15	1		
7	Томский	Манометр			
	манометровый	ОБМ1-160-16.	2	1.4	
	завод				
8	Г-16-225	Отборное устройство для манометра ТКЧ-130-67	2		
	ТКЧ-3138-70				
9	ТКЧ-3138-70	Штуцер для манометра ЗКЧ-46-70	2		
10	ГОСТ 5631-79	Краска БТ-577	0,9		кг
11	ГОСТ 18186-79	Грунт ПФ-020	1,7		кг
12	ТУ36-887-67	Пухшнур	0,4		м3
13	ТУ36-929-67	Лакостеклоткань	16		м2
14	ГОСТ 10923-76	Рубероид	16		м2

В числителе указано количество для 4К-120А, в знаменателе - 2К-120А.

Привязан

8383/5 77

Инв. №

ТП 904-1-52.83-ОВ

Компрессорная станция 4(2)К-120А для блокирования с турбокомпрессорными станциями

Проверил	Гендзелевская		
Ст. инж.	Щетковский		
Рук. группы	Кириченко		
Гл. спец.	Рывкис		
Нач. отдела	Комов		
Н. контроль	Аралова		
ГИП	Осташевский		12.82

Стадия	Лист	Листов
Р	3	

Общие данные (окончание)

Госстрой СССР Ростовский Промстройниипроект

План на отм. 0.000

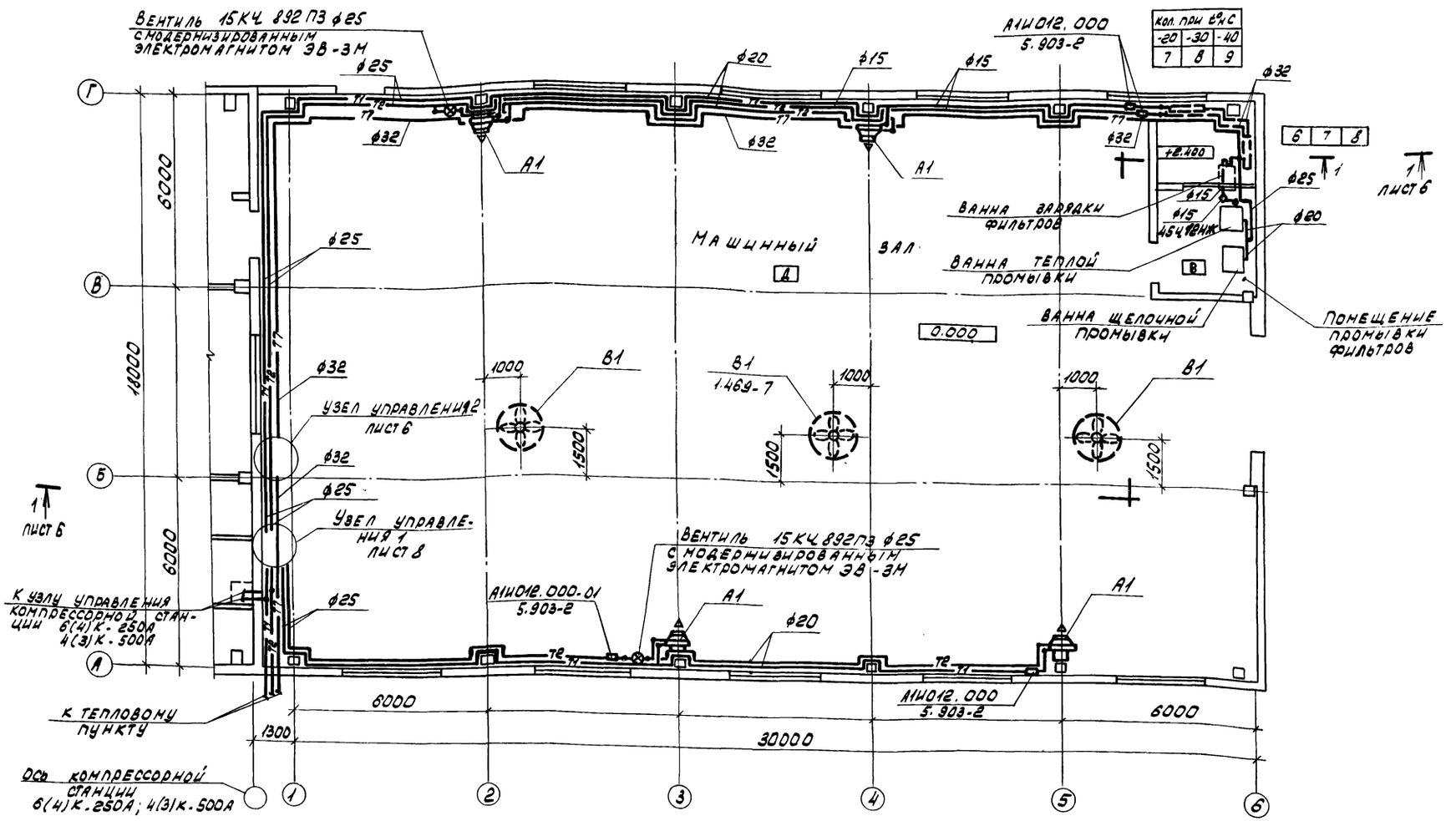

Местные отсосы от технологического оборудования

Технологическое оборудование			Характеристика выделяющихся вредностей	Объем вытяжки, м³/ч		Характеристика местного отсоса		Обозначение системы	Примечание
Поз.	Наименование	Кол.		На ед. оборуд.	Всего	Обозначение	Применяемые документы		
—	Ванна щелочной промывки	1	Пары щелочных растворов	1980	1980	1П7,5	4.904-37	В2	
—	Ванна теплой промывки	1	Пары воды	1185	1185	1П7,5	4.904-37	В2	

Элемент плана вентиляции в осях 5-6; В-Г и схема воздуховодов В2 приведены на листе 5

8383/5 78

Привязан

Инв. №

ТП 904-1-52.83-08

Компрессорная станция 4(2)К-120А для блокирования с турбокомпрессорными станциями

Проверил	Гендзелевский	
Ст. инж.	Щетковский	
Рук. группы	Кириченко	
Гл. спец.	Рывкис	
Нач. отдела	Комов	
Н. конгр.	Арапова	
ГИП	Осташевский	

Стадия	Лист	Листов
Р	4	

План на отм. 0.000 для 4К-120А

ГОССТРОЙ СССР РОСТОВСКИЙ ПРОМСТРОЙНИИПРОЕКТ

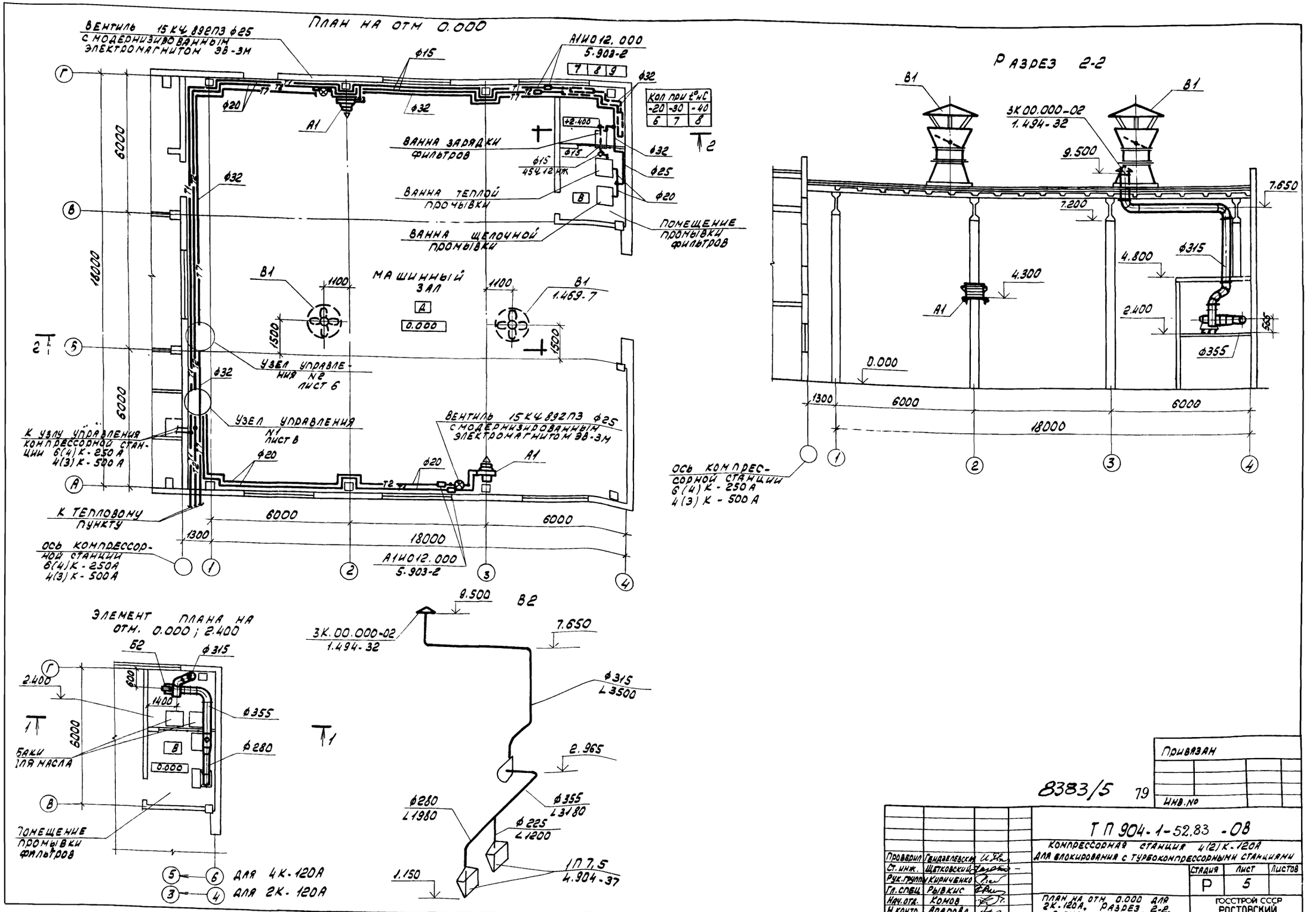

Проверил	Гендзелевская		
Ст. инж.	Щетковский		
Рук. группы	Кириченко		
Гл. спец.	Рывкис		
Нач. отд.	Комов		
Н. контр.	Арапова		
ГИП	Осташевский		

Привязан

Инв. №

8383/5 79

ТП 904-1-52.83 -08

Компрессорная станция 4(2)К-120А для блокирования с турбокомпрессорными станциями

Стадия	Лист	Листов
Р	5	

План на отм. 0.000 для 2К-120А, разрез 2-2, схема системы В2

Госстрой СССР РОСТОВСКИЙ ПРОМСТРОЙНИИПРОЕКТ

Копировал

Формат 22

Разрез 1-1

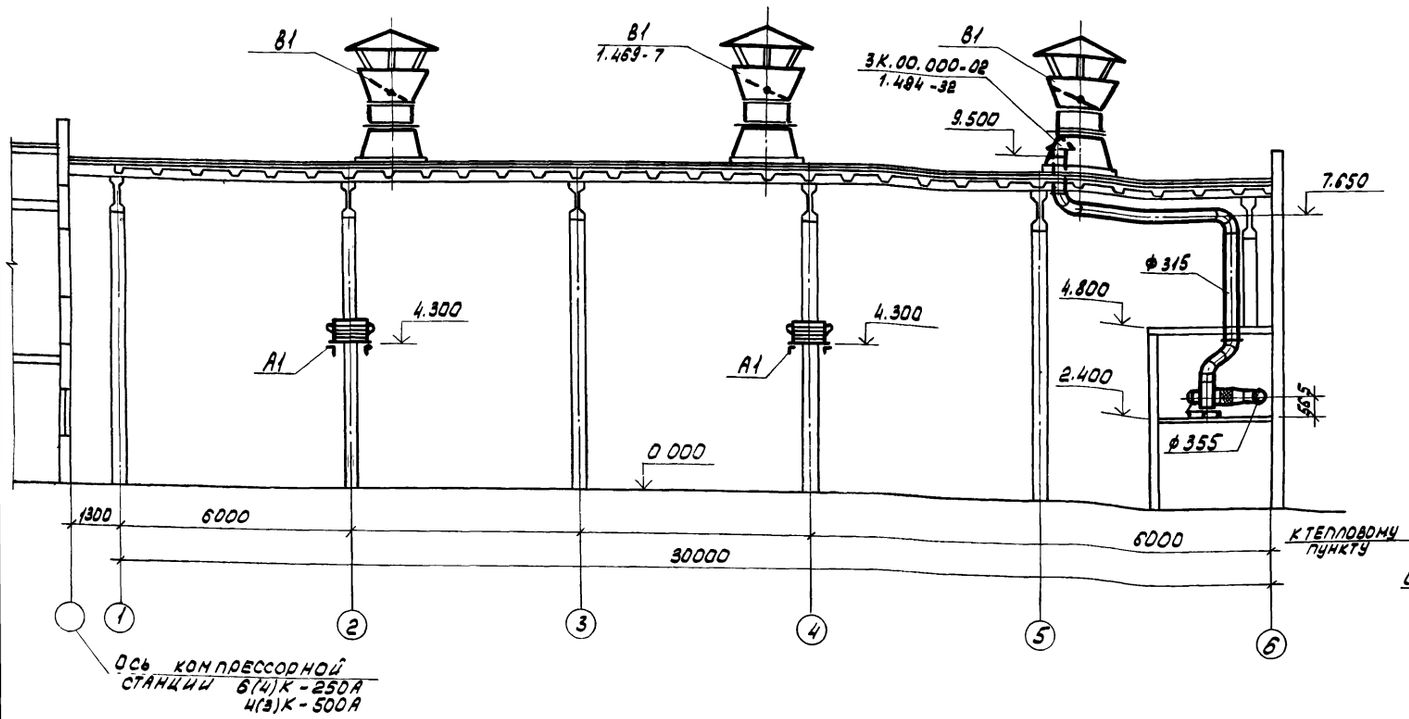

Узел управления 2

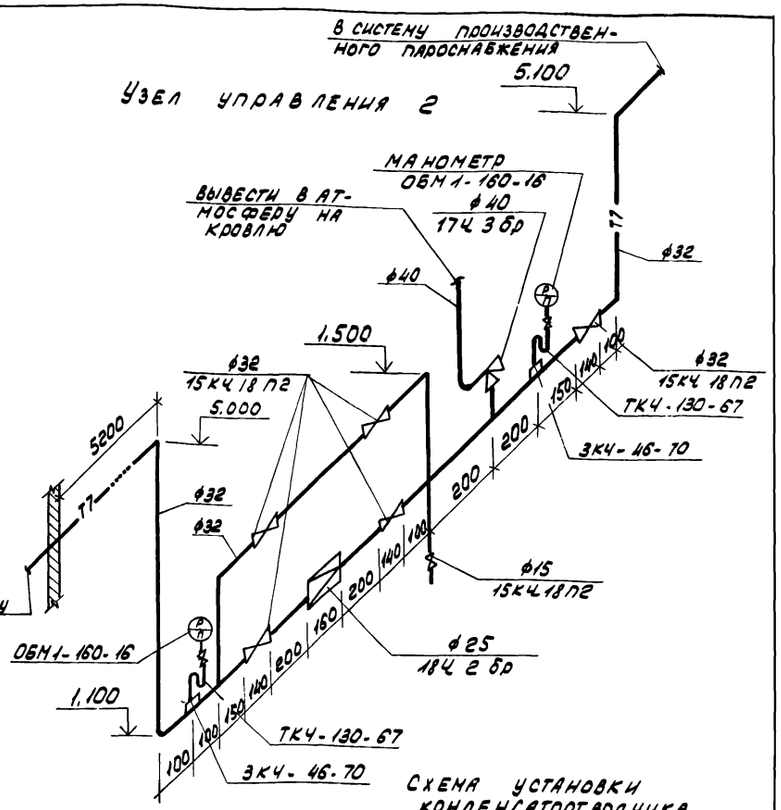

Схема установки конденсатоотводчика

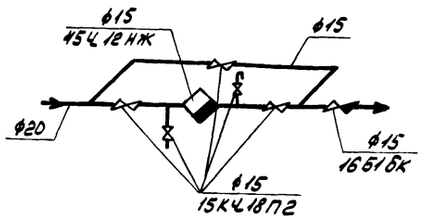

Система производственного пароснабжения

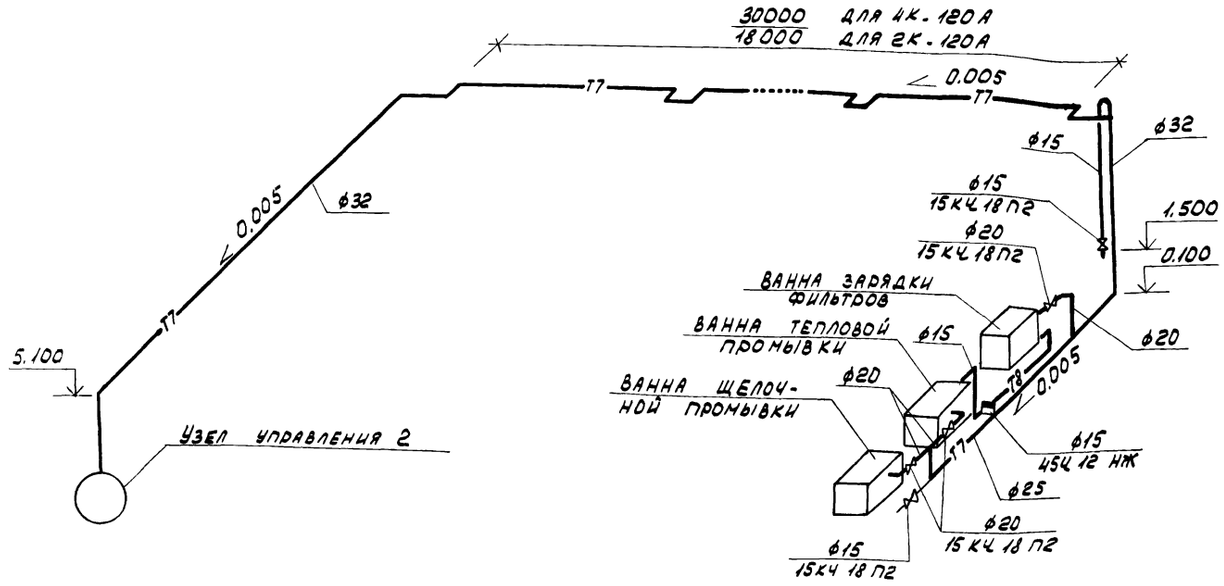

Привязан

Инв.№

8383/5

80

Проверил	Гендлевский		
Ст. инж.	Щетковский		
Рук. группы	Кириченко		
Гл. спец.	Рывкис		
Нач. отдела	Комов		
Н. контр.	Арапова		
ГИП	Осташевский		10.1.84

ТП 904-1-52.83 - 08

Компрессорная станция 4(2)К-120А для блокирования с турбокомпрессорными станциями

Стадия	Лист	Листов
Р	6	

Разрез 1-1
Система производственного пароснабжения
Узел управления 2

Госстрой СССР
Ростовский
Промстройниипроект

Система отопления и теплоснабжения установок А1

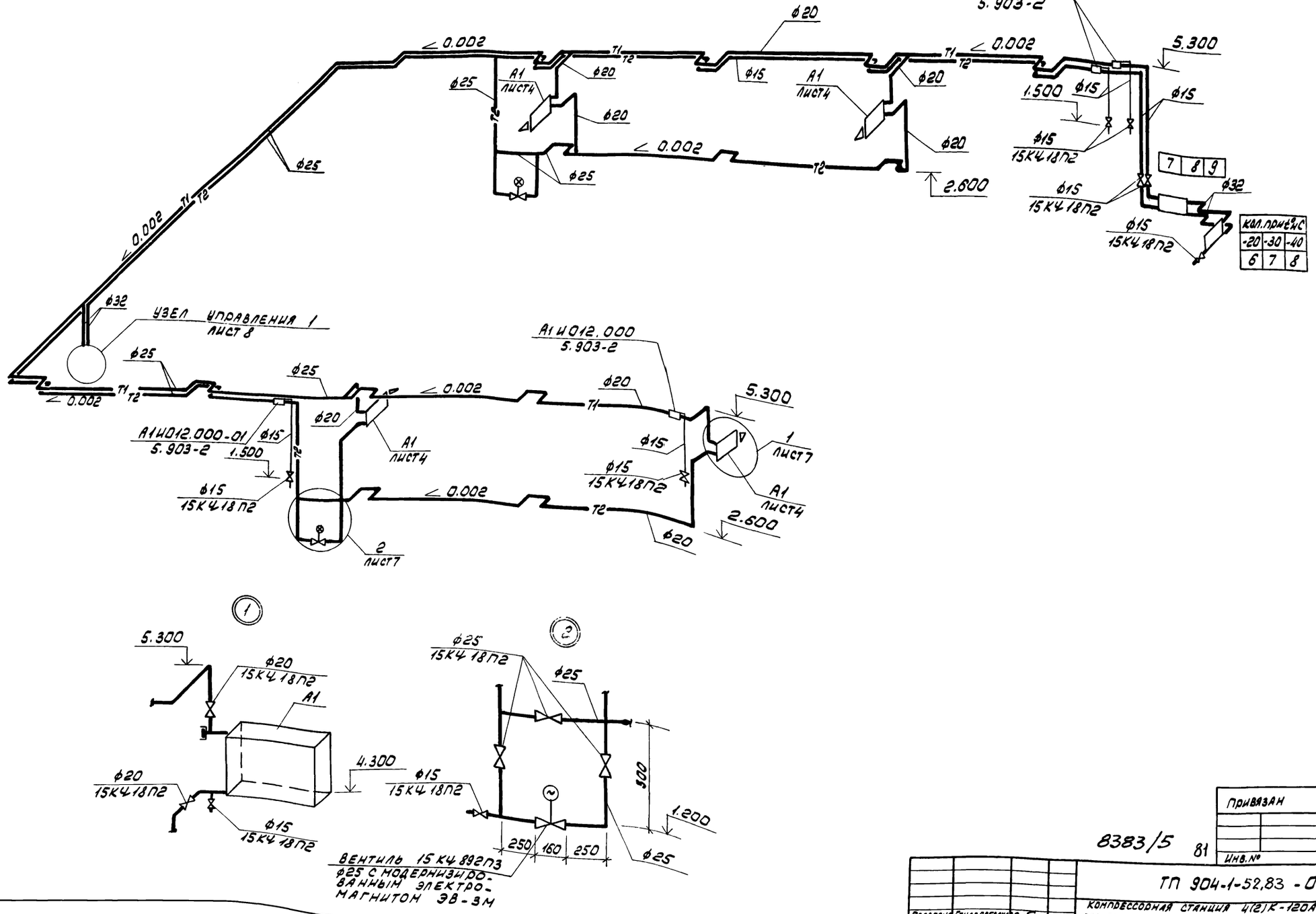

Привязан

Инв. №

8383/5 81

ТП 904-1-52,83 - 08

Компрессорная станция 4(2)К-120А для блокирования с турбокомпрессорными станциями

Проверил	Геназелевский			
Ст. инж.	Щетковский			
Рук. группы	Кириченко			
Гл. спец.	Рывкис			
		Стадия	Лист	Листов
		Р	7	

Система отопления и теплоснабжения установок А1

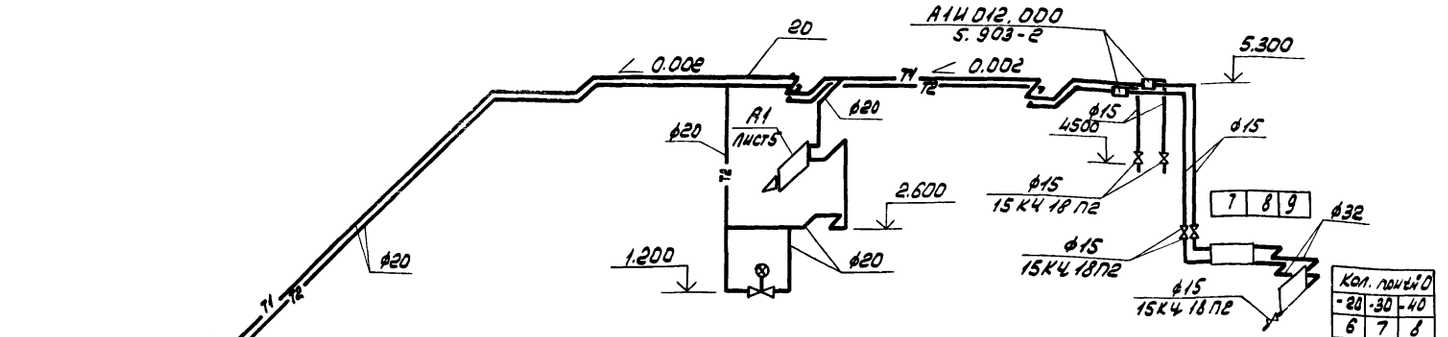

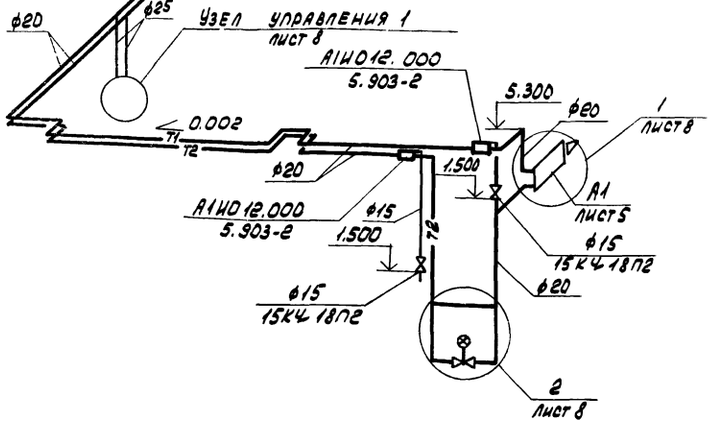

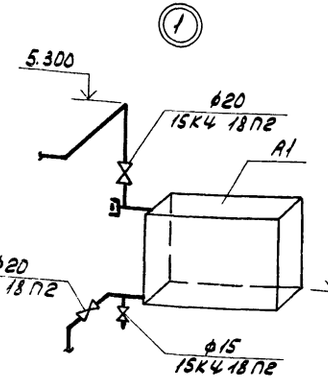

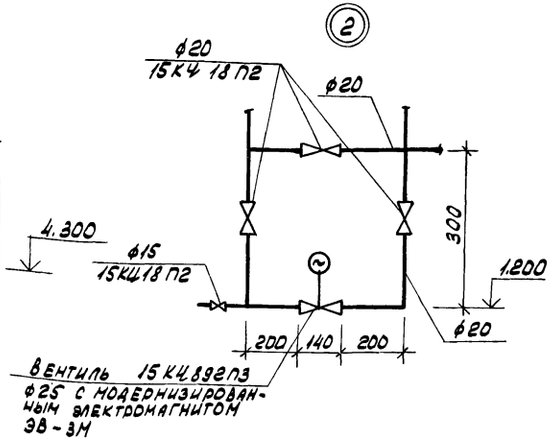

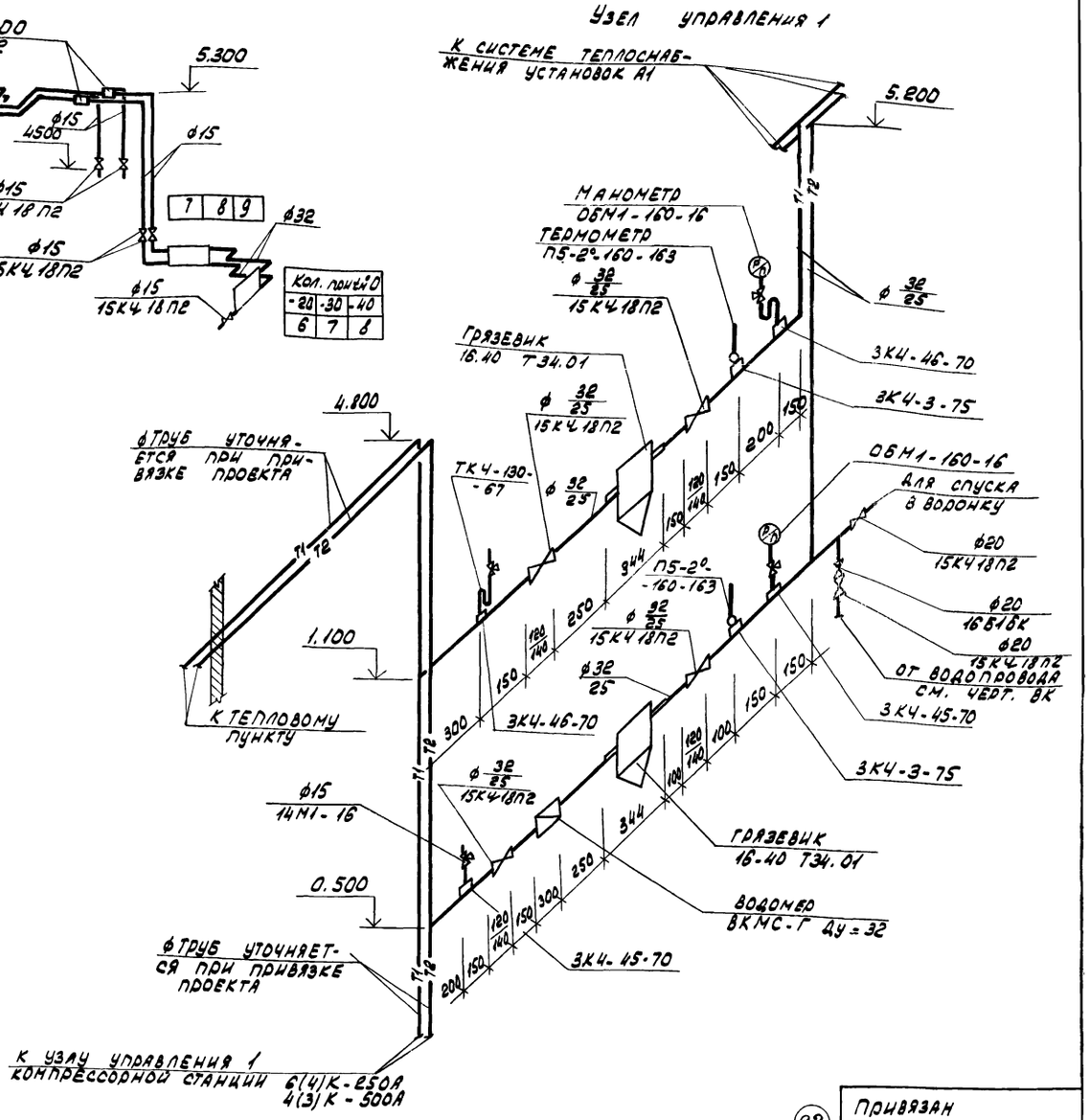

На узле управления 1 диаметры труб и вентилей показаны: в числителе для компрессорной 4К-120А; в знаменателе - 2К-120А.

(82)

Привязан

Инв.№

8383/5

Проверил	Гендавидский		
Ст. инж.	Щетковский		
Рук. группы	Кириченко		
Гл. спец.	Рывкис		
Нач. отд.	Конов		
Н. контр.	Арапова		
ГИП	Осташевский		

ТП 904-1-52.83-ОВ

Компрессорная станция 4(2)К-120А для блокирования с турбокомпрессорными станциями

Стадия	Лист	Листов
Р	8	

Система отопления и теплоснабжения установок А1 для 2К-120А. Узел управления 1

Госстрой СССР
Ростовский Промстройниипроект

Копировал

Формат 22

gost.e-ecolog.ru