ТИПОВОЙ ПРОЕКТ

904-1-52.83

КОМПРЕССОРНАЯ СТАНЦИЯ

АВТОМАТИЗИРОВАННАЯ

НА 4(2) ПОРШНЕВЫХ КОМПРЕССОРА 4ВМ10-120/9

ПРОИЗВОДИТЕЛЬНОСТЬЮ

480(240) м³/мин ВОЗДУХА,

ДЛЯ БЛОКИРОВАНИЯ С ТУРБОКОМПРЕССОРНЫМИ СТАНЦИЯМИ

4(3)К-500А и 6(4)К-250А

АЛЬБОМ 4

АВТОМАТИЗАЦИЯ И КИП
ЗАДАНИЕ ЗАВОДУ-ИЗГОТОВИТЕЛЮ

8383/4
Ц 2-66

КФ ЦИТП шв №8383/4

gost.e-ecolog.ru

ЦЕНТРАЛЬНЫЙ ИНСТИТУТ ТИПОВОГО ПРОЕКТИРОВАНИЯ
ГОССТРОЯ СССР
КИЕВСКИЙ ФИЛИАЛ
г. Киев-57 ул. Эжена Потье № 12

28/4
Заказ № 17 Инв. № 8383/4 Тираж 100
Сдано в печать 2/I 1984г Цена 2-66

ТИПОВОЙ ПРОЕКТ 904-1-52.83

КОМПРЕССОРНАЯ СТАНЦИЯ АВТОМАТИЗИРОВАННАЯ НА 4(2) ПОРШНЕВЫХ КОМПРЕССОРА 4ВМ10-120/9 ПРОИЗВОДИТЕЛЬНОСТЬЮ 480(240) м³/мин ВОЗДУХА ДЛЯ БЛОКИРОВАНИЯ С ТУРБОКОМПРЕССОРНЫМИ СТАНЦИЯМИ 4(3)К-500А и 6(4)К-250А

АЛЬБОМ 4

СОСТАВ ПРОЕКТА:

АЛЬБОМ 1	ТЕХНОЛОГИЧЕСКАЯ ЧАСТЬ	АЛЬБОМ 6	СТРОИТЕЛЬНЫЕ КОНСТРУКЦИИ И ИЗДЕЛИЯ
АЛЬБОМ 2	ЭЛЕКТРОТЕХНИЧЕСКАЯ ЧАСТЬ	АЛЬБОМ 7	НЕСТАНДАРТИЗИРОВАННОЕ ОБОРУДОВАНИЕ ТЕХНОЛОГИЧЕСКАЯ ЧАСТЬ
АЛЬБОМ 3	АВТОМАТИЗАЦИЯ И КИП ЧЕРТЕЖИ	АЛЬБОМ 8	ЗАКАЗНЫЕ СПЕЦИФИКАЦИИ ДЛЯ 4 КОМПРЕССОРОВ
АЛЬБОМ 4	АВТОМАТИЗАЦИЯ И КИП ЗАДАНИЕ ЗАВОДУ ИЗГОТОВИТЕЛЮ	АЛЬБОМ 9	ЗАКАЗНЫЕ СПЕЦИФИКАЦИИ ДЛЯ 2 КОМПРЕССОРОВ
АЛЬБОМ 5	АРХИТЕКТУРНО-СТРОИТЕЛЬНАЯ И САНТЕХНИЧЕСКАЯ ЧАСТИ	АЛЬБОМ 10	СМЕТЫ ДЛЯ 4 КОМПРЕССОРОВ И ВЕДОМОСТИ ПОТРЕБНОСТИ В МАТЕРИАЛАХ
		АЛЬБОМ 11	СМЕТЫ ДЛЯ 2 КОМПРЕССОРОВ И ВЕДОМОСТИ ПОТРЕБНОСТИ В МАТЕРИАЛАХ

ПРИМЕНЕННЫЕ МАТЕРИАЛЫ: ТИПОВОЙ ПРОЕКТ 904-1-49 „ШУМОГЛУШИТЕЛИ КОМПРЕССОРНЫХ СТАНЦИЙ" АЛЬБОМЫ 1 5
(РАСПРОСТРАНЯЕТ КИЕВСКИЙ ФИЛИАЛ ЦИТП)

РАЗРАБОТАН ГОСУДАРСТВЕННЫМИ ПРОЕКТНЫМИ ИНСТИТУТАМИ:

ГИПРОСТРОЙДОРМАШ: АЛЬБОМЫ 1,2,3,4,7,8,9,10,11
РОСТОВСКИЙ ПРОМСТРОЙНИИПРОЕКТ АЛЬБОМЫ: 5,6,8,9,10,11;

/ГЛАВНЫЙ ИНЖЕНЕР ИНСТИТУТА Ю.Н. МЕХАНЦЕВ

ГЛАВНЫЙ ИНЖЕНЕР ПРОЕКТА С.М. ЛЕОНОВ

УТВЕРЖДЕН МИНСТРОЙДОРМАШЕМ

РЕШЕНИЕ №6/83 ОТ 02.03.1983 г.
ВВЕДЕН В ДЕЙСТВИЕ ГИПРОСТРОЙДОРМАШЕМ
С 20.04.1983 г. ПРИКАЗ №57-П ОТ 22.03.1983 г

Привязан

инв. №8383/4

№ п/п	Наименование	Номер листа	Стр
1	Содержание альбома	–	2
2	Указания к применению выпуска		3
3	Центральный щит компрессорной Панель 1 Общий вид	1-24	4-10
4	Центральный щит компрессорной Панель 5 Общий вид	1-23	11-17
5	Компрессор №1 Принципиальная электрическая схема питания	1	18
6	Компрессорная станция Принципиальная электрическая схема питания	2	19
7	Компрессор №1 Принципиальная электрическая схема управления регулирования и сигнализации	3-7	20 24
8	Компрессор №1 Принципиальная электрическая схема теплового контроля	8-10	25-27
9	Компрессор №1 Принципиальная электрическая схема сигнализации по давлению	11	28
10	Компрессор №1 Принципиальная электрическая схема сигнализации по температуре	12	29
11	Компрессор №1 Принципиальная электрическая схема сигнализации протока	13	30
12	Компрессорная станция Принципиальная электрическая схема управления и регулирования	14	31
13	Отопительные агрегаты Принципиальная электрическая схема управления	15	32
14	Отопительные агрегаты Принципиальная электрическая схема управления	16	33

№ п/п	Наименование	Номер листа	Стр

№ п/п	Наименование	Номер листа	Стр

Инв № 8383/4 2

Привязан

Инв №

ГИП	Леонов			904-1-52 83 А
Начотд	Христофоров			Компрессорная станция 4/2/К-120А для блокирования с турбокомпрессорными станциями
Гл спец	Левинский			Задание заводу-изготовителю
Н контр	Золотарева			Стадия: РП; Лист; Листов
Рук гр	Седых			Содержание альбома
Ст инж	Склярова			ГИПРОСТРОЙДОРМАШ г. Ростов-на-Дону
Ст техн	Шуст			

Техническое описание к применению выпуска.

Задание заводу-изготовителю щитов выполнено в соответствии с

- руководящим материалом РМЧ-107-81 „Системы автоматизации технологических процессов. Требования к выполнению проектной документации на щиты и пульты";
- руководящим материалом РМЧ-183-81 „Системы автоматизации технологических процессов. Порядок согласования технической документации на изготовление щитов и пультов заводами-изготовителями Минмонтажспецстроя СССР";
- руководящим материалом РМЗ-82-76 ч.1 „Щиты и пульты систем автоматизации технологических процессов. Корпусы и каркасы. Часть I Щиты";
- сборником 40 „Установка аппаратуры внутри щитов по ОСТ 36.13-76 и ОСТ 36. ЭД1.13-79";
- сборником 44 „Установка аппаратуры внутри щитов по ОСТ 36.13-76 и ОСТ 36. ЭД1.13-79".

В настоящий альбом включена техническая документация, необходимая для изготовления:

- Центрального щита компрессорной. Панели 1-4 (для варианта 4К);
- центрального щита компрессорной. Панели 1-2 (для варианта 2К);
- центрального щита компрессорной Панель 5

В комплект технической документации входят:

а) чертежи общих видов, состоящие из:

- перечня составных частей;
- вида спереди;
- вида на внутренние плоскости;
- таблиц для монтажа электрических проводок;

б) принципиальные электрические схемы (для справок).

Заказная спецификация щитов включена в альбом 8 (для 4 компрессоров) и в альбом 9 (для 2 компрессоров).

Типоразмеры щитов, область их применения и условия эксплуатации соответствуют ОСТ 36.13-76 „Щиты и пульты систем автоматизации технологических процессов. Общие технические условия"

Выбор аппаратуры, устанавливаемой на щитах, соответствует „Номенклатуре изделий, поставляемых комплектно со щитами и пультами систем автоматизации технологических процессов.

При выполнении таблиц соединений проводок и таблиц подключений использованы монтажные символы электроаппаратуры, приведенные в руководящем материале РМЧ-184-80 „Системы автоматизации технологических процессов Электроаппаратура, поставляемая комплектно со щитами и пультами по ОСТ 36.13-76. Монтажные символы".

При привязке настоящего альбома типового проекта необходимо учесть следующее:

панели 1-4 (для варианта 4К) и панели 1-2 (для варианта 2К) идентичны и изготавливаются по комплекту „Центральный щит компрессорной Панель 1".

в соответствии с руководящим материалом РМЧ-183-81 „Системы автоматизации технологических процессов. Порядок согласования технической документации на изготовление щитов и пультов заводами-изготовителями Минмонтажспецстроя СССР" заводу-изготовителю для изготовления единичного щита должно быть представлена заказная спецификация щитов - 3 экз. и общий вид - 3 экз. При необходимости изготовления по одному чертежу общего вида более одного щита на каждый последующий щит выдается дополнительно по 1 экз чертежей общего вида.

Таким образом, для изготовления панелей 1-4 (для варианта 4К) заводу-изготовителю должно быть представлено 6 экз комплекта чертежей „Центральный щит компрессорной. Панель 1", а для изготовления панелей 1-2 (для варианта 2К) - 4 экз.

Инв. № 8383/4 3

				904-1-52.83	А
				Компрессорная станция 4/2/К-120А для блокирования с турбокомпрессорными станциями	
ГИП	Леонов			Задание заводу-изготовителю щитов.	Стадия: РП; Лист; Листов
Нач.отд.	Христофоров				
Гл.спец.	Левинский				
Н.контр.	Золотарева				
Рук.гр	Седых			Техническое описание к применению выпуска	ГИПРОСТРОЙДОРМАШ г.Ростов-на-Дону
Ст.инж.	Склярова				
Ст.техн.	Шуст				

Привязан

Инв. №

Типовой проект 904-1-52.83 Альбом 4

Поз	Обозначение	Наименование	Кол.	Прим.
		Детали		
1	ТК3-100-81	Рейка Р6 600	1	ТМ4-1-81 У1
2	ТК3-126-81	Скоба С600	13	ТМ3-26-81 У2
3	ТК3-109-81	Скоба С70	12	ТМ3-18-81 У2
		Стандартные изделия		
4		Панель с каркасом щита ЩПК-П-600 Ч4.УР00 ОСТ36.13-76	1	
5		Резистор МЛТ-0,25 ГОСТ 7113-77Е	13	ТМ3-18-81 У2 R1-R13
6		Конденсатор МБГП-2, 2мкФ, И-600В, ГОСТ6118-78	13	ТМ3-19-81 С1-С13
7		Кнопка КЕ-011УЗ исп.2 толкатель цилиндрический черный ГОСТ5.1245-72	2	S84,S85
		Прочие изделия		
8		Табло световое ТСМ ТУ 16-535.424-70	4	HL7-HL9 HL23

Привязан

Инв.№ 8383/4 Инв.№

	904-1-52.83 АДЩ01		
ГИП	Леонов	Компрессорная станция 4/2/К-120А для блокирования с турбокомпрессорными станциями	
Нач.отд.	Христофоров	Компрессорная станция.	Стадия: РП; Лист: 1; Листов: 24
Гл.спец.	Левинский		
Н.контр.	Золотарева		
Рук.гр.	Седых	Центральный щит компрессорной Панель 1.	ГИПРОСТРОЙДОРМАШ г.Ростов-на-Дону
Ст.инж.	Склярова		
Ст.техн.	Шуст		

Калькул сверил Шуст Копировал Генюк формат А4

Типовой проект 904-1-52.83 Альбом 4

Поз.	Обозначение	Наименование	Кол.	Прим.
		Арматура сигнальная ~220В ТУ16-535.582-76		
9		АМЕ323.221.242 линза зеленая	1	HL21
10		АМЕ321.221.242 линза красная	3	HL4,HL24 HL25
11		АМЕ324.221.242 линза желтая	10	HL10-HL12 HL15-HL17
12		Арматура сигнальная =24В, ТУ16-535.582-76		
		АМЕ321.221.242 линза красная	1	HL22
		Реле ТУ16-523.295-75		У189.419 ТМ3-13-81
13		РПУ-0-961, ~220В	2	KV28, KV37
14		РПУ-0-962, ~220В	12	KV1-KV3,KV-KV-29-KV3
15		РПУ-0-912 =24В	11	KV4-KV7, KV11-KV17
		Диод кремниевый а А0336.206ТУ		У2 ТМ3-18-81
16		Д-246Б Упр=5А Uобр=400В	1	VD1
17		Д-226Б Упр=03А Uобр=400В	26	VD2-VD27
18		Блок зажимов БЗ-10 ТУ36.1750-74	5	У3 ТМ3-140-81
19		Упор ТУ36.1751-74	2	
20		Рамка РПМ66х26 ТУ36.1130-74	20	
21		Колодка ТУ36 1222-72	8	
		Материалы		
		Провод ПВ1 1х1.0	170	м

Привязан

Инв.№ 8383/4 Инв.№

	904-1-52.83 АДЩ01		Лист 2

Калькул сверил Шуст Копировал Генюк формат А4

Типовой проект 904-1-5283 Альбом 4

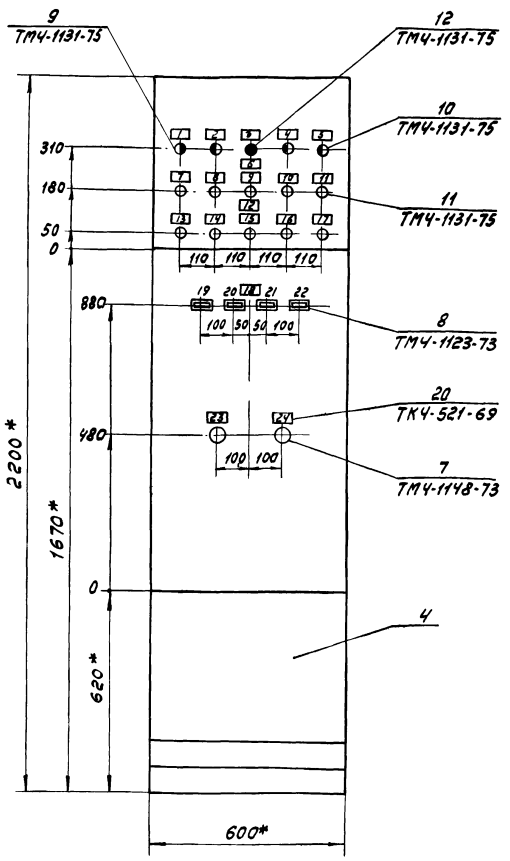

1.* Размеры для справок.
2. Покрытие вариант 7 ОСТ 36.13-76.
3. Таблицы соединений и подключений выполнены на основании схем: лист А3 - лист А13.

Привязан

Инв.№ 8383/4 4

	904-1-52.83 АДЩ01	Лист 3

Вид на внутренние плоскости (развернуто)

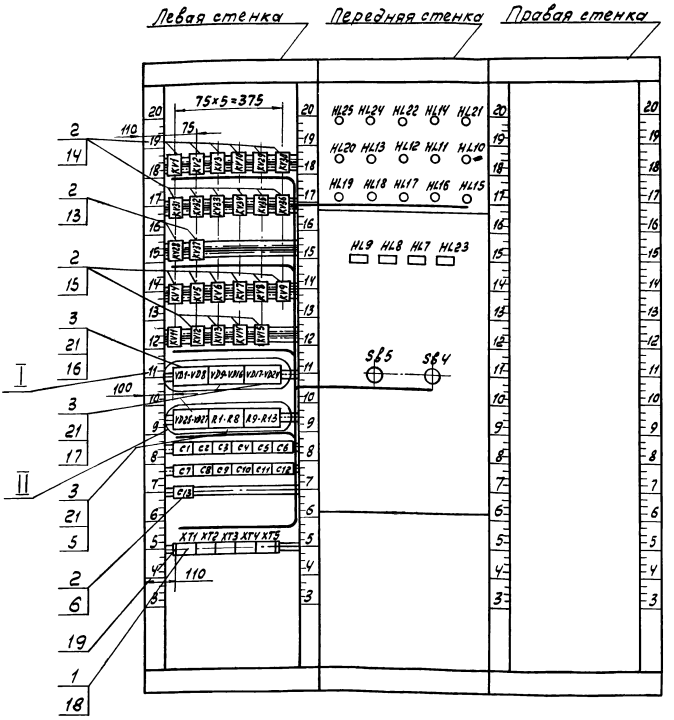

Привязан

Инв.№ 8383/4 Инв.№

904-1-52.83 АДЩ01 Лист 4

Кальку сверил Склярова Копировал Генюк Формат А3

I
М1:2.5

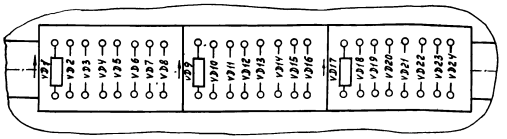

II
М1:2.5

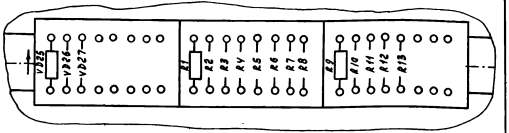

Альбом 4

Типовой проект 904-1-

Таблица 1

№ надписи	Надпись	Кол.
	Рамка 66×26	
1	Готов к пуску в автоматич. режиме	1
2	Аварийное отключение	1
3	Отключение по защите	1
4	Отключен по протоку охл. воды	1
5	Нет протока в конц. холод.	1
6	Давление	1
7	Масла	1
8	Воды	1
9	Воздуха после II ступени	1
10	Воздуха после I ступени	1
11	Воздуха после I ступени	1
12	Температура	1
13	Масла	1
14	Воздуха после II ступени	1

Продолжение табл. 1

№ надписи	Надпись	Кол.
15	Воздуха после II ступени	1
16	Воздуха после I ступени	1
17	Воздуха после I ступени	1
18	Производительность	1
23	Опробование сигнализации	1
24	Съем сигнала	1
	Табло ТСМ	
19	100 %	1
20	75 %	1
21	50 %	1
22	0	1

Взам. инв. №

Подп. и дата

Инв. № подл.

Привязан

Инв.№ 8383/4 Инв.№

904-1-52.83 АДЩ01 5

5

Привязан

Инв.№ 8383/4 Инв.№

904-1-52.83 АДЩ01 6

Альбом 4

Типовой проект 904-1-52.83

Соединение проводок. Таблица 2

Проводник	Откуда идет	Куда поступает	Данные провода	Примечание
33	XT1/1	KV3/1		
34	KV3/1	XT1/2		
38	XT1/3	KV1/10		
46	XT1/4	KV37/10		
	KV37/10	KV2/10		
48	XT1/5	HL22/1		
A10	XT1/6	KV10/1		
	KV10/1	KV1/1		
49	KV1/4	KV3/3		
59	KV3/6	HL21/1		
64	XT1/7	KV3/10		
129	XT2/1	KV5/10	ПВ1 1×10	
133	XT2/2	KV6/10		
135	XT2/3	KV7/10		
138	XT2/4	KV8/10		
141	XT2/5	KV9/10		
144	XT2/6	KV4/10		
	KV4/10	KV29/6		
14	KV29/3	XT2/7		
204	XT2/8	KV10/10		
206	XT2/9	HL7/1		
209	XT3/1	HL8/1		
211	XT3/2	HL9/1		

Привязан

Инв.№ 8383/4 Инв.№

Инв.№ подл. | Подп. и дата | Взам.инв.№

904-1 АДЩ01 Лист 7

Кальку сверил Шуст Копировал Генюк Формат А4

Альбом 4

Типовой проект 904-1-52.83

Продолжение таблицы 2

Проводник	Откуда идет	Куда поступает	Данные провода	Примечание
215	KV10/4	HL23/1		
551	XT3/3	KV11/10		
562	XT3/4	KV12/10		
572	XT3/5	KV13/10		
582	XT3/6	KV14/10		
592	XT3/7	KV15/10		
30	XT3/8	KV15/11		
	KV15/11	KV14/11		
	KV14/11	KV13/11		
	KV13/11	KV12/11		
	KV12/11	KV11/11	ПВ1 1×10	
	KV11/11	KV4/11		
	KV4/11	KV5/11		
	KV5/11	KV6/11		
	KV6/11	KV7/11		
	KV7/11	KV8/11		
	KV8/11	KV9/11		
	KV9/11	HL22/2		
808	XT4/1	KV28/1		
330	KV28/4	XT4/2		
331	XT4/3	KV1/6		
332	KV1/3	XT4/4		
333	XT4/5	KV10/3		
334	KV10/6	XT4/6		

Привязан

Инв.№ 8383/4 Инв.№

Инв.№ подл. | Подп. и дата | Взам.инв.№

904-1-52.83 АДЩ01 Лист 8

Кальку сверил Шуст Копировал Генюк Формат А4

Альбом 4

Типовой проект 904-1-52.83

Продолжение таблицы 2

Проводник	Откуда идет	Куда поступает	Данные провода	Примечание
810	XT4/7	SB5/3		
	SB5/3	SB4/2		
	SB4/2	KV15/4		
	KV15/4	KV14/4		
	KV14/4	KV13/4		
	KV13/4	KV12/4		
	KV12/4	KV11/4		
	KV11/4	KV4/4		
	KV4/4	KV7/4		
	KV7/4	KV8/4		
	KV8/4	KV9/4	ПВ1 1×10	
	KV9/4	KV37/3		
	KV37/3	KV31/1		
	KV31/1	KV32/1		
	KV32/1	KV33/1		
	KV33/1	KV34/1		
	KV34/1	KV35/1		
	KV35/1	KV36/1		
	KV36/1	KV2/1		
401	SB5/4	KV28/2		

Привязан

Инв.№ 8383/4 Инв.№

Инв.№ подл. | Подп. и дата | Взам.инв.№

904-1-52.83 АДЩ01 Лист 9

Альбом 4

Типовой проект 904-1-52.83

Продолжение таблицы 2

Проводник	Откуда идет	Куда поступает	Данные провода	Примечание
402	KV28/10	KV28/5		П
	KV28/5	VD22/–		
	VD22/–	VD20/–		
	VD20/–	VD18/–		
	VD18/–	VD16/–		
	VD16/–	VD14/–		
	VD14/–	VD12/–		
	VD12/–	VD10/–		
	VD10/–	VD8/–		
	VD8/–	VD6/–		
	VD6/–	VD4/–		
	VD4/–	VD2/–		
	VD2/–	VD25/–	ПВ1 1×10	
	VD25/–	VD27/–		
403	KV5/4	KV6/4		
	KV6/4	KV2/4		
404	C1/1	R1/1		
	R1/1	VD3/–		
	VD3/–	KV5/7		
	KV5/7	HL10/1		
405	C1/2	R1/2		
	R1/2	VD2/+		

Привязан

6

Инв.№ 8383/4 Инв.№

Инв.№ подл. | Подп. и дата | Взам.инв.№

904-1-52.83 АДЩ01 Лист 10

Продолжение таблицы 2

Провод-ник	Откуда идет	Куда поступает	Данные провода	Приме-чание
406	VD26/+	VD3/+		
	VD3/+	VD5/+		
	VD5/+	VD7/+		
	VD7/+	VD9/+		
	VD9/+	VD11/+		
	VD11/+	VD13/+		
	VD13/+	VD15/+		
	VD15/+	VD17/+		
	VD17/+	VD19/+		
	VD19/+	VD21/+		
	VD21/+	VD23/+		
	VD23/+	VD24/+		
	VD24/+	SB4/1	ПВ1 1×10	
	SB4/1	KV30/1		
	KV30/1	KV29/1		
407	VD1/+	KV36/11		
	KV36/11	KV35/11		
	KV35/11	KV34/11		
	KV34/11	KV33/11		
	KV33/11	KV32/11		
	KV32/11	KV31/11		
	KV31/11	KV29/11		
	KV29/11	KV30/11		
	KV30/11	HL19/2		
	HL19/2	HL18/2		
	HL18/2	HL17/2		

Привязан

Инв.№ 8383/4 Инв.№

Кальку сверил Шуст Копировал Генюк формат А4

Продолжение таблицы 2

Провод-ник	Откуда идет	Куда поступает	Данные провода	Приме-чание
407	HL17/2	HL16/2		
	HL16/2	HL15/2		
	HL15/2	HL10/2		
	HL10/2	HL11/2		
	HL11/2	HL12/2		
	HL12/2	HL13/2		
	HL13/2	HL20/2		
	HL20/2	HL25/2		
	HL25/2	HL24/2		
	HL24/2	HL14/2		
408	C2/1	R2/1		
	R2/1	VD5/-		
	VD5/-	KV6/7	ПВ1 1×10	
	KV6/7	HL11/1		
409	C2/2	R2/2		
	R2/2	VD4/+		
410	C3/1	R3/1		
	R3/1	VD7/-		
	VD7/-	KV7/7		
	KV7/7	HL12/1		
411	C3/2	R3/2		
	R3/2	VD6/+		
412	C4/1	R4/1		
	R4/1	VD9/-		
	VD9/-	KV8/7		
	KV8/7	HL13/1		

Взам.инв.№ Подп. и дата Инв.№подл.

Привязан

Инв.№ 8383/4 Инв.№

Кальку сверил Шуст Копировал Генюк формат А4

Продолжение таблицы 2

Провод-ник	Откуда идет	Куда поступает	Данные провода	Приме-чание
413	C4/2	R4/2		
	R4/2	VD8/+		
414	C11/1	R11/1		
	R11/1	VD23/-		
	VD23/-	KV9/7		
	KV9/7	HL20/1		
415	C11/2	R11/2		
	R11/2	VD22/+		
416	C5/1	R5/1		
	R5/1	VD11/-		
	VD11/-	KV4/7		
	KV4/7	HL14/1		
417	C5/2	R5/2	ПВ1 1×10	
	R5/2	VD10/-		
418	C6/1	R6/1		
	R6/1	VD13/-		
	VD13/-	KV11/7		
	KV11/7	HL15/1		
419	C6/2	R6/2		
	R6/2	VD12/+		
420	C7/1	R7/1		
	R7/1	VD15/-		
	VD15/-	KV12/7		
	KV12/7	HL16/1		
421	C7/2	R7/2		
	R7/2	VD14/+		

Привязан

Инв.№ 8383/4 Инв.№

Продолжение таблицы 2

Провод-ник	Откуда идет	Куда поступает	Данные провода	Приме-чание
422	C8/1	R8/1		
	R8/1	VD17/-		
	VD17/-	KV13/7		
	KV13/7	HL17/1		
423	C8/2	R8/2		
	R8/2	VD16/+		
424	C9/1	R9/1		
	R9/1	VD19/-		
	VD19/-	KV14/7		
	KV14/7	HL18/1		
425	C9/2	R9/2		
	R9/2	VD18/+		
426	C10/1	R10/1	ПВ1 1×10	
	R10/1	VD21/-		
	VD21/-	KV15/7		
	KV15/7	HL19/1		
427	C10/2	R10/2		
	R10/2	VD20/+		
431	KV37/1	KV31/4		
	KV31/4	KV32/4		
	KV32/4	KV33/4		
	KV33/4	KV34/4		

Взам.инв.№ Подп. и дата Инв.№подл.

Привязан

7

Инв.№ 8383/4 Инв.№

Альбом 4

Типовой проект 904-1-52.83

Продолжение таблицы 2

Провод-ник	Откуда идет	Куда поступает	Данные провода	Приме-чание
433	С12/1	R12/1		
	R12/1	VD24/-		
	VD24/-	KV37/4		
	KV37/4	KV29/4		
	KV29/4	KV29/10		п
	KV29/10	HL24/1		
435	С12/2	R12/2		
	R12/2	VD25/+		
437	KV37/2	KV36/4		
	KV36/4	KV35/4		
439	С13/1	R13/1		
	R13/1	VD26/-		
	VD26/-	KV37/5	ПВ1 1×1,0	
	KV37/5	KV30/4		
	KV30/4	KV30/10		п
	KV30/10	HL25/1		
441	С13/2	R13/2		
	R13/2	VD27/+		
443	XT5/1	KV37/6		
445	XT5/2	KV31/10		
447	XT5/3	KV32/10		
449	XT5/4	KV33/10		
451	XT5/5	KV34/10		
453	XT5/6	KV35/10		
455	XT5/7	KV36/10		

Привязан

Инв.№ подл. | Подп. и дата | Взам.инв.№

Инв.№ 8383/4

Инв.№

904-1-52.83 АДЩ01

Лист 15

Кальку сверил

Копировал Генюк формат А4

Альбом 4

Типовой проект 904-1-52.83

Продолжение таблицы 2

Провод-ник	Откуда идет	Куда поступает	Данные провода	Приме-чание
N	XT5/8	VD1/		
	VD1/	KV37/11		
	KV37/11	KV28/11		
	KV28/11	KV10/11		
	KV10/11	KV3/11		
	KV3/11	KV2/11	ПВ1 1×1,0	
	KV2/11	KV1/11		
	KV1/11	HL9/2		
	HL9/2	HL8/2		
	HL8/2	HL7/2		
	HL7/2	HL23/2		
	HL23/2	HL21/2		

Привязан

Инв.№ подл. | Подп. и дата | Взам.инв.№

Инв.№ 8383/4

Инв.№

904-1-52.83 АДЩ01

Лист 16

Кальку сверил Шуст

Копировал Генюк формат А

Альбом 4

Типовой проект 904-1-52.83

Таблица 3 подключения проводок

Провод-ник	Вывод	Вид контакта	Вывод	Провод-ник
Левая стенка				
		KV1		
A10	1	з	ч	49
332	3	з	6	331
38	10	к	11	N*
		KV2		
810	1	з	ч	403
46	10	к	11	N*
		KV3		
33	1	з	ч	34
49	3	з	6	59
64	10	к	11	N*
		KV10		
A10*	1	з	ч	215
333	3	з	6	334
204	10	к	11	N*
		KV29		
406	1	з	п4	433*
14	3	з	6	144
433*	10п	к	11	407*

Продолжение табл. 3

Провод-ник	Вывод	Вид контакта	Вывод	Провод-ник
		KV30		
406*	1	з	п4	439*
439*	10п	к	11	407*
		KV31		
810*	1	з	ч	431*
445	10	к	11	407*
		KV32		
810*	1	з	ч	431*
447	10	к	11	407*
		KV33		
810*	1	з	ч	431*
449	10	к	11	407*
		KV34		
810*	1	з	ч	431
451	10	к	11	407*
		KV35		
810*	1	з	ч	437
453	10	к	11	407*

Привязан

Инв.№ подл. | Подп. и дата | Взам.инв.№

Инв.№ 8383/4

Инв.№

904-1-52.83 АДЩ01

Лист 17

Альбом 4

Типовой проект 904-1-52.83

Продолжение табл. 3

Провод-ник	Вывод	Вид контакта	Вывод	Провод-ник
		KV36		
810*	1	з	ч	437*
455	10	к	11	407*
		KV28		
808	1	з	ч	330
401	2	з	п5	402*
402	10п	к	11	N*
		KV37		
431	1	з	ч	433*
437	2	з	5	439*
810*	3	з	6	443
46*	10	к	11	N*
		KV4		
810*	ч	р	7	416*
144*	10	к	11	30*
		KV5		
403	ч	р	7	404*
129	10	к	11	30*
		KV6		
403*	ч	р	7	408*
133	10	к	11	30*

Продолжение табл. 3

Провод-ник	Вывод	Вид контакта	Вывод	Провод-ник
		KV7		
810*	ч	р	7	410*
135	10	к	11	30*
		KV8		
810*	ч	р	7	412*
138	10	к	11	30*
		KV9		
810*	ч	р	7	414*
141	10	к	11	30*
		KV11		
810*	ч	р	7	418*
551	10	к	11	30*
		KV12		
810*	ч	р	7	420*
562	10	к	11	30*
		KV13		
810*	ч	р	7	422*
572	10	к	11	30*

Привязан

Инв.№ подл. | Подп. и дата | Взам.инв.№

Инв.№ 8383/4

Инв.№

904-1-52.83 АДЩ01

Лист 18

Кальку сверил Шуст

Копировал Генюк

Типовой проект 904-1-52.83 Альбом 4

Продолжение табл. 3

Провод-ник	Вывод	Вид контакта	Вывод	Провод-ник
		KV14		
810*	4	р	7	424*
582	10	к	11	30*
		KV15		
810*	4	р	7	426*
592	10	к	11	30*
		VD1		
407	+		–	N*
		VD2		
405	+		–	402*
		VD3		
406*	+		–	404*
		VD4		
409	+		–	402*
		VD5		
406*	+		–	408*
		VD6		
411	+		–	402*

Продолжение табл. 3

Провод-ник	Вывод	Вид контакта	Вывод	Провод-ник
		VD7		
406*	+		–	410*
		VD8		
413	+		–	402*
		VD9		
406*	+		–	412*
		VD10		
417	+		–	402*
		VD11		
406*	+		–	416*
		VD12		
419	+		–	402*
		VD13		
406*	+		–	418*
		VD14		
421	+		–	402*
		VD15		
406*	+		–	420*

Привязан

Инв.№ подл. | Подп. и дата | Взам. инв.№

Инв.№ 8383/4

Инв.№

904-1-52.83 АДШ 01 Лист 19

Кальку сверил Копировал Генюк Формат А4

Типовой проект 904-1-52.83 Альбом 4

Продолжение табл. 3

Провод-ник	Вывод	Вид контакта	Вывод	Провод-ник
		VD16		
423	+		–	402*
		VD17		
406*	+		–	422*
		VD18		
425	+		–	402*
		VD19		
406*	+		–	424*
		VD20		
427	+		–	402*
		VD21		
406*	+		–	426*
		VD22		
415	+		–	402*
		VD23		
406*	+		–	414*
		VD24		
406*	+		–	433*

Продолжение табл. 3

Провод-ник	Вывод	Вид контакта	Вывод	Провод-ник
		VD25		
435			–	4[redacted]*
		VD26		
406	+		–	439*
		VD27		
441	+		–	402
		R1		
404*	1		2	405*
		R2		
408*	1		2	409*
		R3		
410*	1		2	411*
		R4		
412*	1		2	413*
		R5		
416*	1		2	417*
		R6		
418*	1		2	419*

Привязан

Инв.№ подл. | Подп. и дата | Взам. инв.№

Инв.№ 8383/4

Инв.№

904-1-52.83 АДШ.01 Лист 20

Кальку сверил Шуст Копировал Генюк Формат А4

Продолжение табл. 3

Провод-ник	Вывод	Вид контакта	Вывод	Провод-ник
		R7		
420*	1		2	421*
		R8		
422*	1		2	423*
		R9		
424*	1		2	425*
		R10		
426*	1		2	427*
		R11		
414*	1		2	415*
		R12		
433*	1		2	435*
		R13		
439*	1		2	441*
		C1		
404	1		2	405
		C2		
408	1		2	409

Продолжение табл. 3

Провод-ник	Вывод	Вид контакта	Вывод	Провод-ник
		C3		
410	1		2	411
		C4		
412	1		2	413
		C5		
416	1		2	417
		C6		
418	1		2	419
		C7		
420	1		2	421
		C8		
422	1		2	423
		C9		
424	1		2	425
		C10		
426	1		2	427
		C11		
414	1		2	415

Привязан

Инв.№ подл. | Подп. и дата | Взам. инв.№

Инв.№ 8383/4

Инв.№

904-1-52.83 АДШ 01 Лист 21

Типовой проект 904-1-52.83 Альбом 4

Продолжение табл. 3

Провод-ник	Вывод	Вид контакта	Вывод	Провод-ник
		C12		
433	1		2	435
		C13		
439	1		2	441
		XT1		
33	1			
34	2			
38	3			
46	4			
48	5			
A10	6			
64	7			
		XT2		
129	1			
133	2			
135	3			
138	4			
141	5			
144	6			
14	7			
204	8			
206	9			

Продолжение табл. 3

Провод-ник	Вывод	Вид контакта	Вывод	Провод-ник
		XT3		
209	1			
211	2			
551	3			
562	4			
572	5			
582	6			
592	7			
30	8			
		XT4		
808	1			
330	2			
331	3			
332	4			
333	5			
334	6			
810	7			

Привязан

Инв.№ подл. | Подп. и дата | Взам. инв.№

Инв.№ 8383/4

Инв.№

904-1-52.83 АДШ.01 Лист 22

Продолжение табл.3

Провод-ник	Вывод	Вид контакта	Вывод	Провод-ник
		XT5		
443	1			
445	2			
447	3			
449	4			
451	5			
453	6			
455	7			
N	8			
		HL25		
439	1		2	407*
		HL24		
433	1		2	407*
		HL13		
48	1		2	30
		HL12		
416	1		2	407
		HL21		
59	1		2	N

Продолжение табл.3

Провод-ник	Вывод	Вид контакта	Вывод	Провод-ник
		HL20		
414	1		2	407*
		HL13		
412	1		2	407*
		HL12		
410	1		2	407*
		HL11		
408	1		2	407*
		HL10		
404	1		2	407*
		HL19		
426	1		2	407*
		HL18		
424	1		2	407*
		HL17		
422	1		2	407*
		HL16		
420	1		2	407*

Привязан

Инв.№ подл. | Подп. и дата | Взам. инв.№

Инв.№ 8383/4

Инв.№

904-1-52.83 АДЩ01 Лист 23

Кальку сверил Шуст Копировал Генюк формат А4

Альбом 4 Типовой проект 904-1-52.83

Продолжение табл.3

Провод-ник	Вывод	Вид контакта	Вывод	Провод-ник
		HL15		
418	1		2	407*
		HL9		
211	1	P	2	N*
		HL8		
209	1		2	N*
		HL7		
206	1		2	N*
		HL23		
215	1		2	N*
		SB5		
810*	3	P	4	401
		SB4		
406*	1	З	2	810*

Продолжение табл.3

Провод-ник	Вывод	Вид контакта	Вывод	Провод-ник

Привязан

Инв.№

10

Инв.№ 8383/4

904-1-52.83 АДЩ01 Лист 24

Кальку сверил Шуст Копировал Генюк формат А4

Альбом 4

Типовой проект 904-1-52.83

Поз.	Обозначение	Наименование	Кол	Примеч
		Детали		
1	ТК3-126-81	Скоба С 600	4	У2 ТМ3-26-81
2	ТК3-125-81	Скоба С3 600	10	У1 ТМ3-26-81
3	ТК3-100-81	Рейка РБ 600	2	У1 ТМ3-1-81
4	ТК3-128-81	Угольник У3 600	2	У10 ТМ3-26-81
5	ТК3-109-81	Скоба С70	16	
		Стандартные изделия		
6		Панель с каркасом щита		
		ЩПК-II-600 У4 УР00 ОСТ36.13-76	1	
7		Кнопка КЕ-011У3, исп.2, тол-		
		катель цилиндрический		
		черный ГОСТ 5.1245-72	2	SB1, SB2
8		Выключатель пакетный		У459 ТМ3-13-81
		ПВ1-10, ОСТ 16.0-526.001-77	7	SA1-SA7
		Прочие изделия		
9		Универсальный переключатель		
		УП5313-Ф521 ТУ16-524.074-75	2	SA8, SA9
10		Арматура сигнальная		
		АМЕ325.221.2У2, ~220В, линза		
		молочная, ТУ16-535.582-76	1	HL

Привязан

Инв.№ 8383/4

Инв.№

904-1-52.83

ГИП	Леонов		10.12.82
Нач.отд.	Христофоров		
Гл.спец.	Левинский		
Н.контр.	Золотарева		
Рук.гр.	Седых		
Ст.инж.	Склярова		
Ст.техн.	Шуст		

Компрессорная станция 4/2/К-120А для блокирования с турбокомпрессорными станциями

Компрессорная станция	Стадия	Лист	Листов
	РП	1	23

Центральный щит компрессорной. Панель 5.

ГИПРОСТРОЙДОРМАШ г.Ростов-на-Дону

Кальку сверил Склярова Копировал Генюк формат А4

Альбом 4

Типовой проект 904-1-52.83

Поз.	Обозначение	Наименование	Кол.	Приме
		Реле электромагнитное,		У189 ТМ3-13-
		~220В, ТУ16-523.295-79		
11		РПУ-0-961У4	7	KV17, KV2 KV22-KV2 K7, K8
12		РПУ-0-962У4	5	KV18, KV1 KV21, KV2 KV26
13		Реле времени РВП72-3122,		У45 ТМ3-13-8
		ТУ 16-523.472-79	1	KT7
14		Реле времени моторное РВ4-3,		У5 ТМ3-15-
		ТУ 16-523.255-75	2	KT5, KT
		Предохранитель ПТ-10		У467 ТМ3-13-
		ТУ 36-1101-71		
15		Iпл.вст. = 10А	1	FU1
16		Iпл.вст. = 0.5А	2	FU2, FU
17		Iпл.вст. = 2А	4	FU4-FU
18		Iпл.вст. = 4А	2	FU8, FU
19		Соединитель ШР40 У16 НШ2		
		ГЕО 364.107 ТУ	4	
20		Блок зажимов БЗ-10		У3 ТМ3-140-
		ТУ 36.1750-74	11	
21		Рамка РПМ66×26		
		ТУ36.1130-74	16	
22		Упор ТУ 36.1751-74	4	
		Перемычка ПТУ36.1752-74	14	
		Материалы		
		Провод ПВ1 1×1.0	160м	

Привязан

Инв.№ 8383/4

Инв.№

904-1-52.83 АДШ02

Лист 2

Кальку сверил Склярова Копировал Генюк формат А

Альбом 4

Типовой проект 904-1-52.83

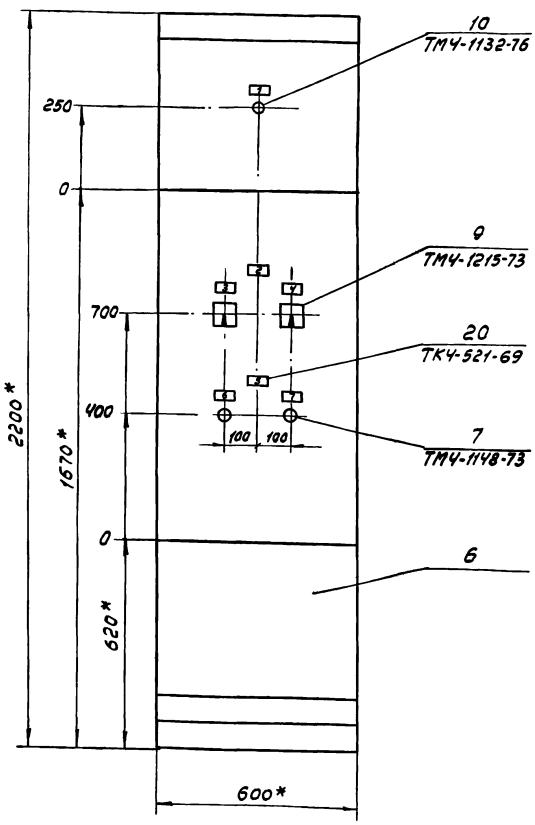

1. * Размеры для справок.
2. Покрытие-вариант 7 ОСТ 36.13-76.
3. Таблицы соединений и подключений выполнены на основании схем: лист А2; лист А14-Лист А-16.

Привязан

Инв.№

11

Инв.№ 8383/4

904-1-56.83 АДШ02

Лист 3

Типовой проект 904-1-52.83 Альбом 4

Вид на внутренние плоскости (развернуто)

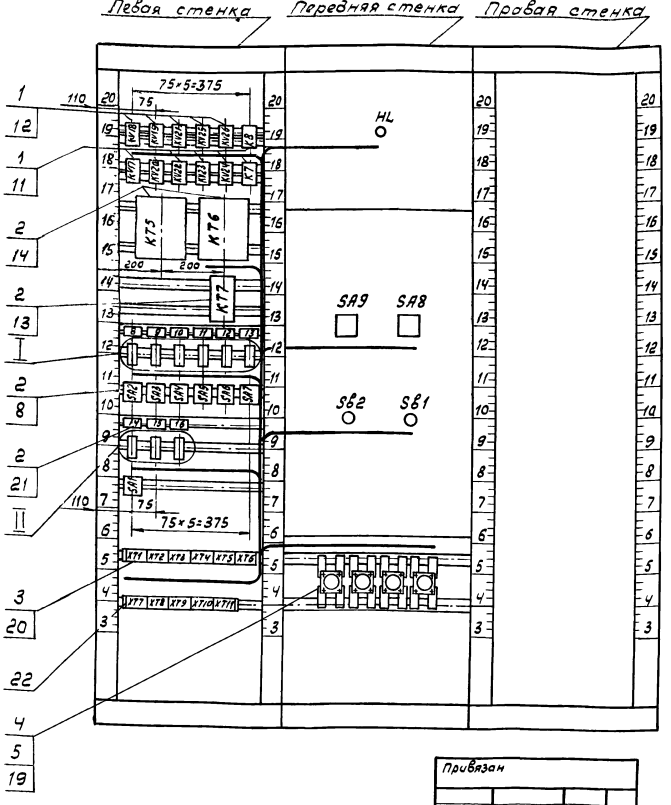

Привязан

Инв.№

Инв.№ 8383/4

904-1-52.83 АДЩ 02 Лист 4

Кальку сверил Склярова Копировал Генюк Формат А3

Типовой проект 904-1-52.83 Альбом 4

I
М1:5

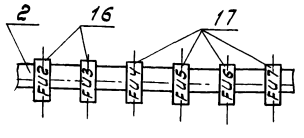

II
М1:5

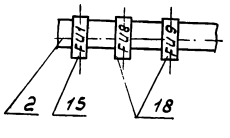

Привязан

Инв.№ 8383/4

Инв.№

904-1-52.83 АДЩ 02 Лист 5

Типовой проект 904-1-52.83 Альбом 4

Таблица 1
Надписи на табло и в рамках

№ надписи	Наименование	Кол.
	Рамка 66×26	
1	~220В, 50Гц	
	Контроль напряжения	1
2	Отопительные	
	агрегаты	1
3	Привод 5,7	
	Руч-О-Авт-Дежн	1
4	Привод 6,8	
	Руч-О-Авт-Дежн	1
5	Компрессорная	
	станция	1
6	Пуск	1
7	Останов	1
8	~220В, 50Гц	
	Прибор п. 14	
	Температ. возд.	1
9	~220В, 50Гц	
	Регулирование	
	производит.	1
10	~220В, 50Гц	
	Компр. 1. Цепи	
	сигнализации	1

Продолжение табл. 1

№ надписи	Наименование	Кол.
11	~220В, 50Гц	
	Компр. 2. Цепи	
	сигнализации	1
12	~220В, 50Гц	
	Компр. 3. Цепи	
	сигнализации	1
13	~220В, 50Гц	
	Компр. 4. Цепи	
	сигнализации	1
14	~220В, 50Гц	
	Ввод питания	1
15	Отопительные	
	агрегаты N1, N2	
	Упл. вст. = 4А	1
16	Отопительные	
	агрегаты N3, N4	
	Упл. вст. = 4А	1

Взам. инв. № | Инв. № дубл. | Подп. и дата

Привязан

Инв.№ 8383/4

Инв.№

904-1-52.83 АДЩ 02 Лист 6

Соединение проводок

Таблица 2

Провод-ник	Откуда идет	Куда поступает	Данные провода	Приме-чание
801	SA1/Л1	FU1/1		
803	FU1/2	SA2/C1		
	SA2/C1	SA3/C1		
	SA3/C1	SA4/C1		
	SA4/C1	SA5/C1		
	SA5/C1	SA6/C1		
	SA6/C1	SA7/C1		
	SA7/C1	HL/1		
805	SA2/Л1	FU2/1		
806	FU2/2	XT1/1		
807	SA3/Л1	FU3/1		
808	FU3/2	XT1/2		
	XT1/2	XT1/3	ПВ1 1×1,0	
	XT1/3	XT1/4		
	XT1/4	XT1/5		
	XT1/5	XT1/6		
	XT1/6	1XP10		
	1XP10	SB1/1		
	FU3/2	KT7/17		
	KT7/17	KV21/1		
	KT21/1	KV21/3		
809	SA4/Л1	FU4/1		
1-810	FU4/2	XT1/7		
811	SA5/Л1	FU5/1		
2-810	FU5/2	XT1/8		

Альбом 4

Типовой проект 904-1-52.83

Взам. инв.№

Подп. и дата

Инв.№ подл.

Привязан

Инв.№ 8383/4 Инв.№

904-1-52.83 АДШ02 Лист 7

Кальку сверил Склярова Копировал Генюк формат А4

Продолжение таблицы 2

Провод-ник	Откуда идет	Куда поступает	Данные провода	Приме-чание
813	SA6/Л1	FU6/1		
3-810	FU6/2	XT1/9		
815	SA7/Л1	FU7/1		
4-810	FU7/2	XT1/10		
313	SB1/2	SB2/1		
	SB2/1	KT7/18		
	KT7/18	KV24/4		
314	KT7/A	KV24/7		
	KV24/7	KV26/10		
315	KV25/10	KV24/10		
	KV24/10	SB2/2		
316	KV17/10	XT2/1		
317	XT2/2	KV18/10	ПВ1 1×1,0	
318	KV19/10	XT2/3		
319	XT2/4	KV20/10		
320	1XP11	KV21/10		
	KV21/10	KV21/4		
321	KV17/1	KV17/3		
	KV17/3	KV20/1		
	KV20/1	KV20/3		
	KV20/3	KV22/4		
	KV22/4	KV21/6		
322	KV17/4	KT5/1		
	KT5/1	KT5/3		

Альбом 4

Типовой проект 904-1-52.83

Взам. инв.№

Подп. и дата

Инв.№ подл.

Привязан

Инв.№ 8383/4 Инв.№

904-1-52.83 АДШ02 Лист 8

Кальку сверил Склярова Копировал Генюк формат А4

Продолжение таблицы 2

Провод-ник	Откуда идет	Куда поступает	Данные провода	Приме-чание
323	KV17/6	KV22/10		
	KV22/10	KV23/9		
324	KV23/6	KV22/1		
325	KV20/4	KV23/4		
	KV23/4	KV23/10		
326	KV23/1	KV22/7		
327	KV20/6	KT6/1		
	KT6/1	KT6/3		
330	XT2/5	XT2/6		
	XT2/6	XT2/7		
	XT2/7	XT2/8	ПВ1 1×1,0	
	XT2/8	XT2/9		
1-38	XT7/1	1XS1		
	1XP1	KV26/1		
1-39	KV26/4	1XP2		
	1XS2	XT7/2		
1-60	XT7/3	XT7/4		
	XT7/4	1XS3		
	1XP3	KV24/1		
1-62	KV24/4	1XP4		
	1XS4	XT7/5		

Альбом 4

Типовой проект 904-1-52.83

Взам. инв.№

Подп. и дата

Инв.№ подл.

Привязан

Инв.№ 8383/4 Инв.№

904-1-52.83 АДШ02 Лист 9

Продолжение таблицы 2

Провод-ник	Откуда идет	Куда поступает	Данные провода	Приме-чание
1-213	XT7/6	1XS5		
	1XP5	KV20/2		
	KV20/2	KV17/2		
	KV17/2	KV18/1		
	KV18/1	KV19/1		
1-216	KV17/5	1XP6		
	1XS6	XT7/7		
1-217	XT7/8	1XS7		
	1XP7	KV19/4		
1-221	KV18/4	1XP8		
	1XS8	XT7/9		
1-222	XT7/10	1XS9		
	1XP9	KV20/5	ПВ1 1×1,0	
1-331	1XS13	XT3/1		
1-332	XT3/2	1XS12		
1-333	1XS10	XT3/3		
1-334	XT3/4	1XS11		
2-38	XT8/1	2XS1		
	2XP1	KV22/3		
2-39	KV22/6	2XP2		
	2XS2	XT8/2		
2-60	XT8/3	XT8/4		
	XT8/4	2XS3		
	2XP3	KV25/1		

Альбом 4

Типовой проект 904-1-52.83

Взам. инв.№

Подп. и дата

Инв.№ подл.

Привязан

13

Инв.№ 8383/4 Инв.№

904-1-52.83 АДШ02 Лист 10

Продолжение таблицы 2

Провод-ник	Откуда идет	Куда поступает	Данные провода	Приме-чание
2-62	KV25/4	2XP4		
	2XS4	XT8/5		
2-213	XT8/6	2XS5		
	2XP5	KV23/2		
	KV23/2	KV22/2		
2-216	KV22/5	2XP6		
	2XS6	XT8/7		
	2XP6	2XP7		П
2-217	2XS7	XT8/8		
2-221	XT8/9	2XS8		
	2XP8	KV23/5		
2-222	2XS9	XT8/10		
2-331	2XS13	XT3/5	ПВ1 1х1,0	
2-332	XT3/6	2XS12		
2-333	2XS10	XT3/7		
2-334	XT3/8	2XS11		
3-38	XT9/1	3XS1		
	3XP1	KT5/10		
3-39	KT5/11	3XP2		
	3XS2	XT9/2		
3-60	XT9/3	XT9/4		
	XT9/4	3XS3		
	3XP3	3XP12		П
	3XP12	KV25/3		

Привязан

Инв.№ 8383/4 Инв.№

Альбом 4

Типовой проект 904-1-52.83

Инв.№ подл. | Подп. и дата | Взам. инв.№

904-1-52.83 АДШ02 Лист 11

Кальку сверил Склярова Копировал Генюк Формат А4

Продолжение таблицы 2

Провод-ник	Откуда идет	Куда поступает	Данные провода	Приме-чание
3-62	KV25/6	KT6/11		
	KT6/11	3XP4		
	3XS4	XT9/5		
3-213	XT9/6	3XS5		
	3XP5	3XP6		П
	3XP6	3XP7		П
3-216	3XS6	XT9/7		
3-217	XT9/8	3XS7		
3-221	3XS8	XT9/9		
3-222	XT9/9	3XS9		
3-331	XT4/1	3XS13		
	3XP13	KT6/10		
3-332	3XS12	XT4/2	ПВ1 1х1,0	
3-333	XT4/3	3XS10		
3-334	3XS11	XT4/4		
4-38	XT10/1	4XS1		
	4XP1	KV26/3		
4-39	KV26/6	4XP2		
	4XS2	XT10/2		
4-60	XT10/3	XT10/4		П
	XT10/4	4XS3		
	4XP3	KV24/2		
4-62	KV24/5	4XP4		
	4XS4	XT10/5		

Привязан

Инв.№ 8383/4 Инв.№

Альбом 4

Типовой проект 904-1-52.83

Инв.№ подл. | Подп. и дата | Взам. инв.№

904-1-52.83 АДШ02 Лист 12

Кальку сверил Склярова Копировал Генюк Формат А4

Продолжение таблицы 2

Провод-ник	Откуда идет	Куда поступает	Данные провода	Приме-чание
4-213	XT10/6	4XS5		
	4XP5	4XP6		П
	4XP6	4XP7		П
4-216	4XS6	XT10/7		
4-217	XT10/8	4XS7		
4-221	4XS8	XT10/9		
4-222	XT10/10	4XS9		
4-331	4XS13	XT4/5		
4-332	XT4/6	4XS12		
4-333	4XS10	XT4/7		
4-334	XT4/8	4XS11		
5-Л1	XT5/9	FU8/1	ПВ1 1х1,0	
5-1	FU8/2	XT5/1		
	FU8/2	SA8/1		
	SA8/1	SA8/9		П
5-3	SA8/2	XT5/2		
5-7	XT5/3	K7/5		
5-11	K7/6	XT5/4		
5-13	XT5/5	K7/1		
5-15	K7/7	XT5/6		
5-17	K7/4	K7/2		П
	K7/2	K7/3		П
	K7/3	SA8/10		
5-19	SA8/5	XT5/7		
5-21	XT5/8	SA8/7		

Привязан

Инв.№ 8383/4 Инв.№

Альбом 4

Типовой проект 904-1-52.83

Инв.№ подл. | Подп. и дата | Взам. инв.№

904-1-52.83 АДШ02 Лист 13

Продолжение таблицы 2

Провод-ник	Откуда идет	Куда поступает	Данные провода	Приме-чание
5-23	SA8/6	SA8/8		П
	SA8/8	K7/10		
6-Л1	XT6/9	FU9/1		
6-1	FU9/2	XT6/1		
	FU9/2	SA9/1		
	SA9/1	SA9/9		П
6-3	SA9/2	XT6/2		
6-7	XT6/3	K8/5		
6-11	K8/6	XT6/4		
6-13	XT6/5	K8/1		
6-15	K8/7	XT6/6		
6-17	K8/4	K8/2	ПВ1 1х1,0	П
	K8/2	K8/3		П
	K8/3	SA9/10		
6-19	SA9/5	XT6/7		
6-21	XT6/8	SA9/7		
6-23	SA9/6	SA9/8		П
	SA9/8	K8/10		

Привязан

14

Инв.№ 8383/4 Инв.№

Альбом 4

Типовой проект 904-1-52.83

Инв.№ подл. | Подп. и дата | Взам. инв.№

904-1-52.83 АДШ02 Лист 14

Окончание таблицы 2

Провод-ник	Откуда идет	Куда поступает	Данные провода	Приме-чание
N	XT11/1	XT11/2		П
	XT11/2	XT11/3		П
	XT11/3	XT11/4		П
	XT11/4	XT11/5		П
	XT11/5	KT7/B		
	KT7/B	KT6/2		
	KT6/2	KT5/2		
	KT5/2	K7/11		
	K7/11	KV24/11		
	KV24/11	KV23/11		
	KV23/11	KV22/11	ПВ1 1×1,0	
	KV22/11	KV20/11		
	KV20/11	KV17/11		
	KV17/11	KV18/11		
	KV18/11	KV19/11		
	KV19/11	KV21/11		
	KV21/11	KV25/11		
	KV25/11	KV26/11		
	KV26/11	K8/11		
	K8/11	HL/2		

Привязан

Инв N°8383/4 Инв.N°

Кальку сверил Генюк Копировал Генюк формат А4

Типовой проект 904-1-52.83 Альбом 4

Инв.N подл. | Подп. и дата | Взам. инв.N

Подключение проводок

Таблица 3

Продолжение табл. 3

Проводник	Вывод	Вид контакта	Вывод	Проводник
Левая стенка				
		KV18		
1-213	1	з	4	1-221
317	10	к	11	N
		KV19		
1-213	1	з	4	1-217
318	10	к	11	N
		KV21		
808	1п	з	п4	320
808	3п	з	6	321
320	10п	к	11	N
		KV25		
2-60	1	з	4	2-62
3-60	3	з	6	3-62
315	10	к	11	N
		KV26		
1-38	1	з	4	1-39
4-38	3	з	6	4-39
314	10	к	11	N

Продолжение табл. 3

Проводник	Вывод	Вид контакта	Вывод	Проводник
		K8		
6-17	2п	з	5	6-7
6-17	4п	р	7	6-15
		з	1	6-13
6-23	10	к	11	N
		KV17		
321	1п	з	4	322
1-213	2	з	5	1-216
321	3п	з	6	323
316	10	к	11	N
		KV20		
321	1п	з	4	325
1-213	2	з	5	1-222
321	3п	з	6	327
319	10	к	11	N
		KV22		
2-213	2	з	5	2-216
2-38	3	з	6	2-39
321	4	р	7	326
		з	1	324
323	10	к	11	N

Привязан

Инв N°8383/4 Инв.N

Кальку сверил Склярова Копировал Генюк формат А4

Типовой проект 904-1-52.83 Альбом 4

Инв.N подл. | Подп. и дата | Взам. инв.N

Продолжение табл. 3

Проводник	Вывод	Вид контакта	Вывод	Проводник
		KV23		
326	1	з	п4	325
2-213	2	з	5	2-221
324	6	р	9	323
325	10п	к	11	N
		KV24		
1-60	1	з	4	1-62
4-60	2	з	5	4-62
313	6	р	9	314
315	10	к	11	N
		K7		
5-17	2п	з	5	5-7
5-17	3п	з	6	5-11
5-17	4п	р	7	5-15
		з	1	5-13
5-23	10	к	11	N
		KT5		
3-38	10	з	11	3-39
322	1п	к	2	N
322	3п			

Продолжение табл. 3

Проводник	Вывод	Вид контакта	Вывод	Проводник
		KT6		
331	10	з	11	3-62
327	1п	к	2	N
327	3п			
		KT7		
808	17	з	18	313
314	А	к	В	N
		FU2		
805	1		2	806
		FU3		
807	1		2	808
		FU4		
809	1		2	1-810
		FU5		
811	1		2	2-810
		FU6		
813	1		2	3-810

Привязан

Инв.N°8383/4 Инв.N°

Продолжение табл. 3

Проводник	Вывод	Вид контакта	Вывод	Проводник
		FU7		
815	1		2	4-810
		SA2		
803	С1		Л1	805
		SA3		
803	С1		Л1	807
		SA4		
803	С1		Л1	809
		SA5		
803	С1		Л1	811
		SA6		
803	С1		Л1	813
		SA7		
803	С1		Л1	815
		FU1		
801	1		2	803

Продолжение табл. 3

Проводник	Вывод	Вид контакта	Вывод	Проводник
		FU8		
5-Л1	1		2	5-1
		FU9		
6-Л1	1		2	6-1
		SA1		
А	С1		Л1	801
		XT1		
806	1			
808	2п			
808	3п			
808	4п			
808	5п			
808	6п			
1-810	7			
2-810	8			
3-810	9			
4-810	10			

Привязан

15

Инв N°8383/4 Инв.N°

Продолжение табл.3

Проводник	Вывод	Вид контакта	Вывод	Проводник
		XT2		
316	1			
317	2			
318	3			
319	4			
330	5Л			
330	6Л			
330	7Л			
330	8Л			
330	9Л			
		XT3		
1-331	1			
1-332	2			
1-333	3			
1-334	4			
2-331	5			
2-332	6			
2-333	7			
2-334	8			

Продолжение табл.3

Проводник	Вывод	Вид контакта	Вывод	Проводник
		XT4		
3-331	1			
3-332	2			
3-333	3			
3-334	4			
4-331	5			
4-332	6			
4-333	7			
4-334	8			
		XT5		
5-1	1			
5-3	2			
5-7	3			
5-11	4			
5-13	5			
5-15	6			
5-19	7			
5-21	8			
5-Л1	9			

Привязан

Инв.№ 8383/4

Инв.№

904-1-52.83 АДШ02 Лист 19

Кальку сверил Склярова Копировал Генюк формат А4

Альбом 4 Типовой проект 904-1-52.83

Продолжение табл.3

Проводник	Вывод	Вид контакта	Вывод	Проводник
		XT6		
6-1	1			
6-3	2			
6-7	3			
6-11	4			
6-13	5			
6-15	6			
6-19	7			
6-21	8			
6-Л1	9			
		XT7		
1-38	1			
1-39	2			
1-60	3Л			
1-60	4Л			
1-62	5			
1-213	6			
1-216	7			
1-217	8			
1-221	9			
1-222	10			

Продолжение табл.3

Проводник	Вывод	Вид контакта	Вывод	Проводник
		XT8		
2-38	1			
2-39	2			
2-60	3Л			
2-60	4Л			
2-62	5			
2-213	6			
2-216	7			
2-217	8			
2-221	9			
2-222	10			
		XT9		
3-38	1			
3-39	2			
3-60	3Л			
3-60	4Л			
3-62	5			
3-213	6			
3-216	7			
3-217	8			
3-221	9			
3-222	10			

Инв.№ подл. | Подп. и дата | Взам. инв.№

Привязан

Инв.№ 8383/4

Инв.№

904-1-52.83 АДШ02 Лист 20

Кальку сверил Склярова Копировал Генюк формат А4

Продолжение табл.3

Проводник	Вывод	Вид контакта	Вывод	Проводник
		XT10		
4-38	1			
4-39	2			
4-60	3Л			
4-60	4Л			
4-62	5			
4-213	6			
4-216	7			
4-217	8			
4-221	9			
4-222	10			
		XT11		
N	1п			
N	2п			
N	3п			
N	4п			
N	5п			

Продолжение табл.3

Проводник	Вывод	Вид контакта	Вывод	Проводник
Передняя стенка				
		HL		
803	1		2	N
		SA9		
6-1	1п		2	6-3
6-19	5		п6	6-23
6-21	7		п8	6-23
6-1	9п		10	6-17
		SA8		
5-1	1п		2	5-3
5-19	5		п6	5-23
5-21	7		п8	5-23
5-1	9п		10	5-17
		SB2		
313	1	3	2	315
		SB1		
808	1	3	2	313

Привязан

Инв.№ 8383/4

Инв.№

904-1-52.83 АДШ02 Лист 21

Альбом 4 Типовой проект 904-1-52.83

Продолжение табл.3

Проводник	Вывод	Вид контакта	Вывод	Проводник
	1XP		1XS	
1-38	1		1	1-38
1-39	2		2	1-39
1-60	3		3	1-60
1-62	4		4	1-62
1-213	5		5	1-213
1-216	6		6	1-216
1-217	7		7	1-217
1-221	8		8	1-221
1-222	9		9	1-222
808	10		10	1-333
320	11		11	1-334
	12		12	1-332
	13		13	1-331
	14		14	

Продолжение табл.3

Проводник	Вывод	Вид контакта	Вывод	Проводник
	2XP		2XS	
2-38	1		1	2-38
2-39	2		2	2-39
2-60	3		3	2-60
2-62	4		4	2-62
2-213	5		5	2-213
2-216	6		6	2-216
2-216	7		7	2-217
2-221	8		8	2-221
	9		9	2-222
	10		10	2-333
	11		11	2-334
	12		12	2-332
	13		13	2-331
	14		14	

Инв.№ подл. | Подп. и дата | Взам. инв.№

Привязан

16

Инв.№ 8383/4

Инв.№

904-1-52.83 АДШ02 Лист 22

Типовой проект 904-1-52.83 Альбом 4

Продолжение табл.3

Проводник	Вывод	Вид контакта	Вывод	Проводник
	3XP		3XS	
3-38	1		1	3-38
3-39	2		2	3-39
3-60	3П		3	3-60
3-62	4		4	3-62
3-213	5П		5	3-213
3-213	6П		6	3-216
3-213	7П		7	3-217
	8		8	3-221
	9		9	3-222
	10		10	3-333
	11		11	3-334
3-60	12П		12	3-332
	13		13	3-331
	14		14	

Окончание табл.3

Проводник	Вывод	Вид контакта	Вывод	Проводник
	4XP		4XS	
4-38	1		1	4-38
4-39	2		2	4-39
4-60	3		3	4-60
4-62	4		4	4-62
4-213	5		5	4-213
4-216	6П		6	4-216
4-216	7П		7	4-217
	8		8	4-221
	9		9	4-222
	10		10	4-333
	11		11	4-334
	12		12	4-332
	13		13	4-331
	14		14	

Привязан

17

Инв.№ 8383/4 Инв.№

Кальку сверил Склярова Копировал Генюк формат А4

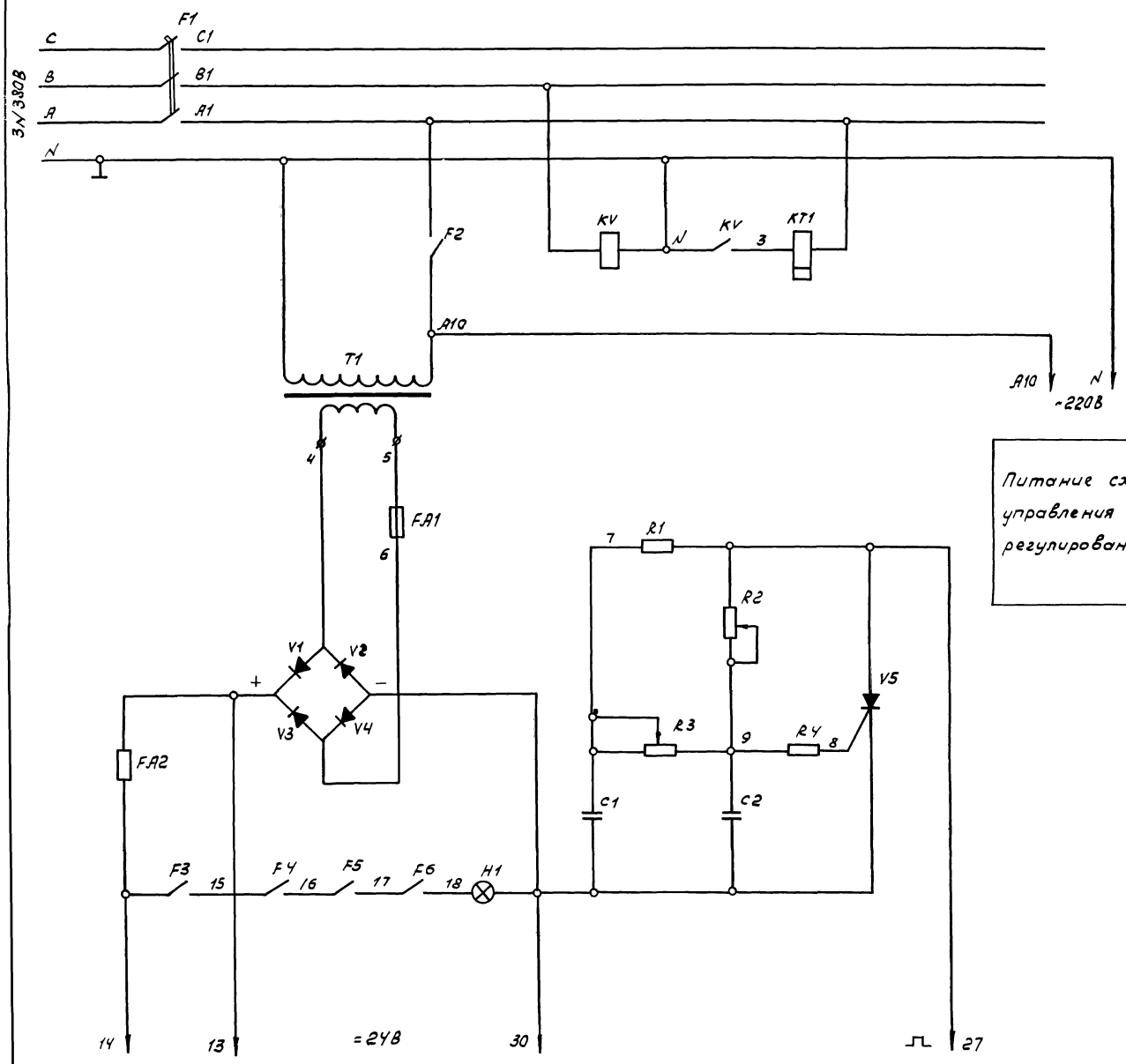

Питание схем управления и регулирования

Питание схемы сигнализации

Поз. обозначение	Наименование	Кол.	Примечание
	Щит ЩКУ		
KT1	Реле времени пневматическое		
	РВЛ 72-3222-00 У4 ТУ16. 523.472-74	1	
KV	Реле напряжения минимальное		
	РН54/320, 160-320В, ТУ16.523.500-77	1	
F1	Выключатель АЕ 2043Ф, Jн=25А		
	ТУ16.522.064-75	1	
F2	Выключатель А-63М. Jн=5А.		
	Jотс=10Jн ТУ16.522.110-74	1	
F3, F5	Выключатель А2036-2043, Jн=0,6А		
F6	Jотс=12Jн, ТУ16 522.064-75	3	
F4	Выключатель АЕ 2036-4043.		
	Jн=10А, ТУ 16.522.064-75	1	
FA1	Предохранитель ПЦ-30-5, 5А		
	ГОСТ 5010-75	1	
FA2	Предохранитель ПЦ-30-2, 2А		
	ГОСТ 5010-75	1	
H1	Лампа накаливания комму-		
	таторная КМ24-35, 0.035А		
	ГОСТ 6940-74	1	
T1	Трансформатор ОСМ-0.063 У4		
	220/5-29 ГОСТ 16710-76	1	
V5	Тиристор триодный КУ2016		
	УЖ3 362. 021 ТУ	1	
V1-V4	Диод кремниевый Д242А,		
	А0336.206.ТУ	4	
R1, R4	Резистор МЛТ-1-2К ±10%		
	ГОСТ 7113-77 Е	2	
R2, R3	Резистор СП-04-10К ±20%		
	ОЖО 468.046ТУ	2	
C1, C2	Конденсатор К50-12-50В-200мкф		
	ОЖО 464.079 ТУ	2	

Инв. № 8383/4 18

Привязан

Инв. №

ГИП	Леонов		
Нач.отд.	Христофоров		
Гл.спец.	Левинский		
Н.контр.	Золотарева		
Рук.гр.	Седых		
Ст.инж.	Склярова		
Ст.техн	Шуст		

904-1-5283 А

Компрессорная станция 4(2)К-120А для блокирования с турбокомпрессорными станциями

Компрессор №1

Принципиальная электрическая схема питания

Стадия	Лист	Листов
РП	1	16

ГИПРОСТРОЙДОРМАШ г.Ростов-на-Дону

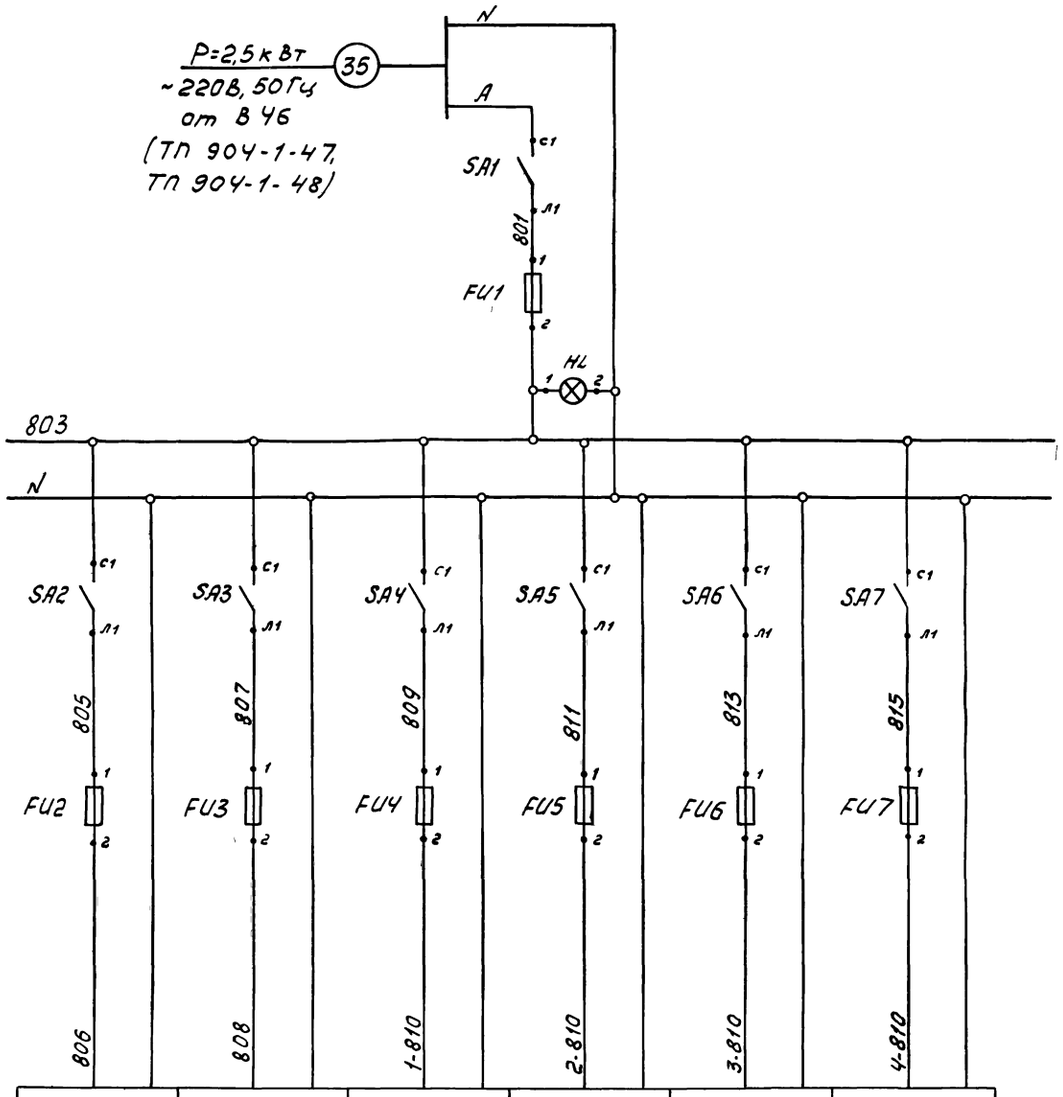

Поз обозначение	Наименование	Кол	Примечание
	Центральный щит компрессорной. Панель 5		
SA1-SA7	Выключатель пакетный ПВ1-10 ОСТ16 05 26.001-77	7	
	Предохранитель трубчатый ПТ-10 ТУ36.1101-71		
FU1	Iпл вст = 10А	1	
FU2,FU3	Iпл вст = 0,5А	2	
FU4-FU7	Iпл. вст = 2А	4	
HL	Арматура сигнальная, ~220В		
	АМЕ 325 221 линза молочная		
	ТУ16 535 582-76	1	

Инв.№8383/4

19

				904-1-5283	А	
				Компрессорная станция 4(2)К-120А для блокирования с турбокомпрессорными станциями		
				Компрессорная станция	Стадия: РП; Лист: 2; Листов: 16	
				Принципиальная электрическая схема питания	ГИПРОСТРОЙДОРМАШ г. Ростов-на-Дону	
		ГИП	Леонов			
		Нач.отд	Христофоров			
		Гл.спец.	Левинский			
		Н.контр	Золотарева			
		Рук.гр	Седых			
		Ст.инж.	Склярова			
		Ст.техн	Шуст			

Привязан

Инв.№

Альбом 4

Типовой проект 904-1-5283

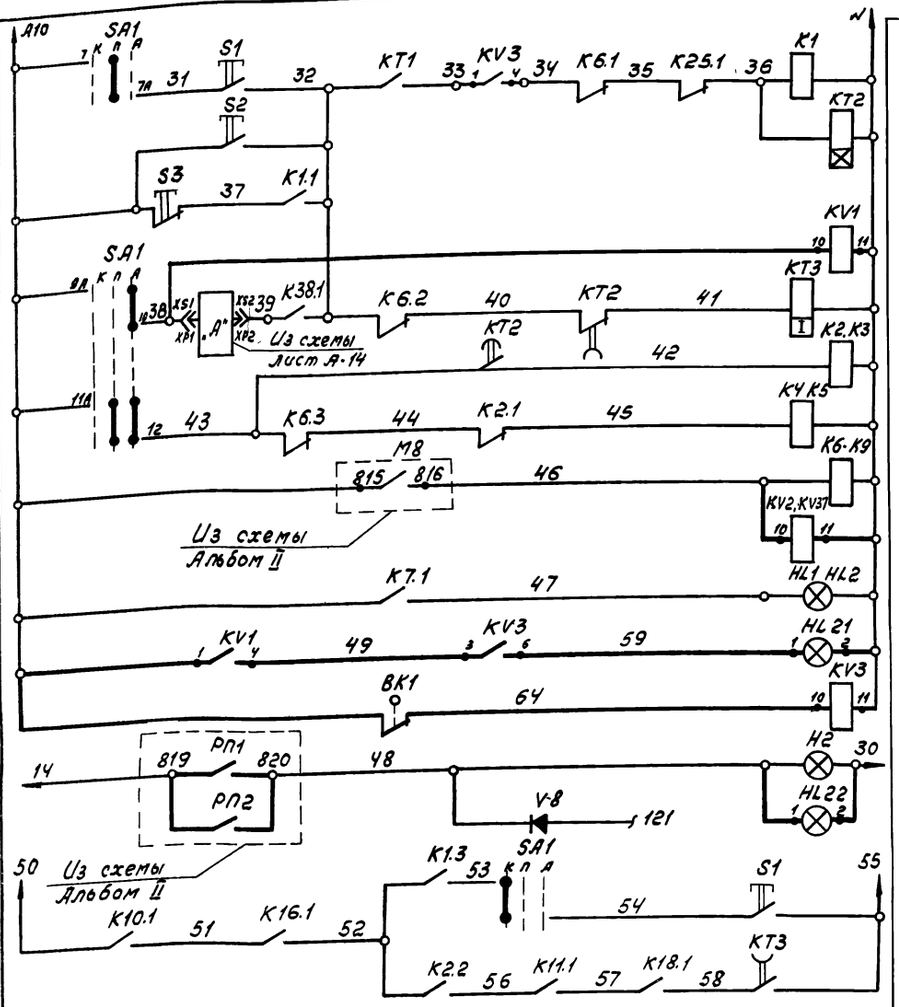

Управление главным двигателем

- Программный режим
- Кнопочный режим
- Автоматический режим
- Реле пуска
- Реле остановка
- Реле повторители
- ГД включен
- ГД готов к пуску в автоматическом режиме
- ГД отключен по защите
- В схему соленоида, включения ГД
- В схему соленоида отключения ГД

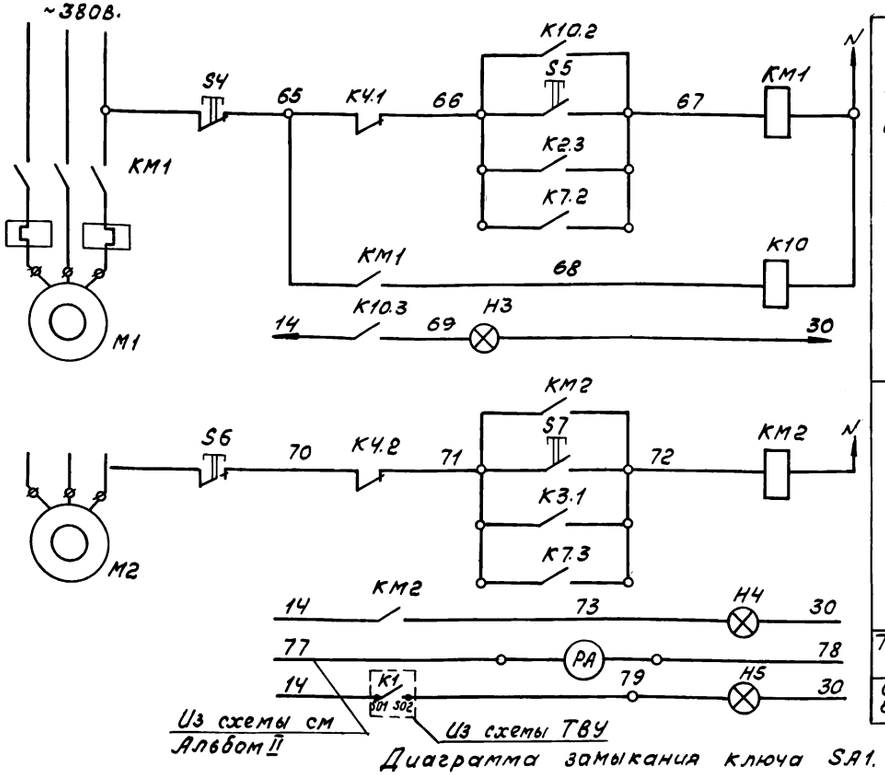

Управление двигателем смазки цилиндров и сальников

Управление двигателем смазки механизма движения

Так статора ГД

Состояние возбудителя

Диаграмма замыкания ключа SA1.

Номер секции	Номер контакта Л	Номер контакта П	Положение рукоятки -45° Л	-45° П	0 Л	0 П	+45° Л	+45° П
I	1	2	X					X
II	3	4	X		X			X
III	5	6	X		X			X
IV	7	8			X			X
V	9	10	X					X
VI	11	12				X	X	X
Режим управления			Кнол		Прог.		Авт.	

В схему сигнализации Лист А-11

810 — KV2 — Ч403

В схему управления и регулирования Лист А-14

332 — KV1 — 331

В схему сигнализации Лист А-13

KV37: Ч31 — Ч33

KV37: Ч37 — 439

KV37: 810 — 443

Инв. №8383/4 20

ГИП	Леонов		
Нач.отд.	Христофоров		
Гл.спец.	Левинский		
Н.контр.	Золоторева		
Рук.гр.	Седых		
Ст.инж.	Склярова		
Ст.техн.	Шуст		

Привязан

Инв.№

904-1-5283 А

Компрессорная станция 4/2/К-120А для блокирования с турбокомпрессорными станциями

Компрессор №1.

Стадия	Лист	Листов
РП	3	16

Принципиальная электрическая схема управления и регулирования и сигнализации. (начало)

ГИПРОСТРОЙДОРМАШ г. Ростов-на-Дону

Инв.№подл. | Подп. и дата | Взам.инв.№

Альбом 4

Типовой проект 904-1-52.83

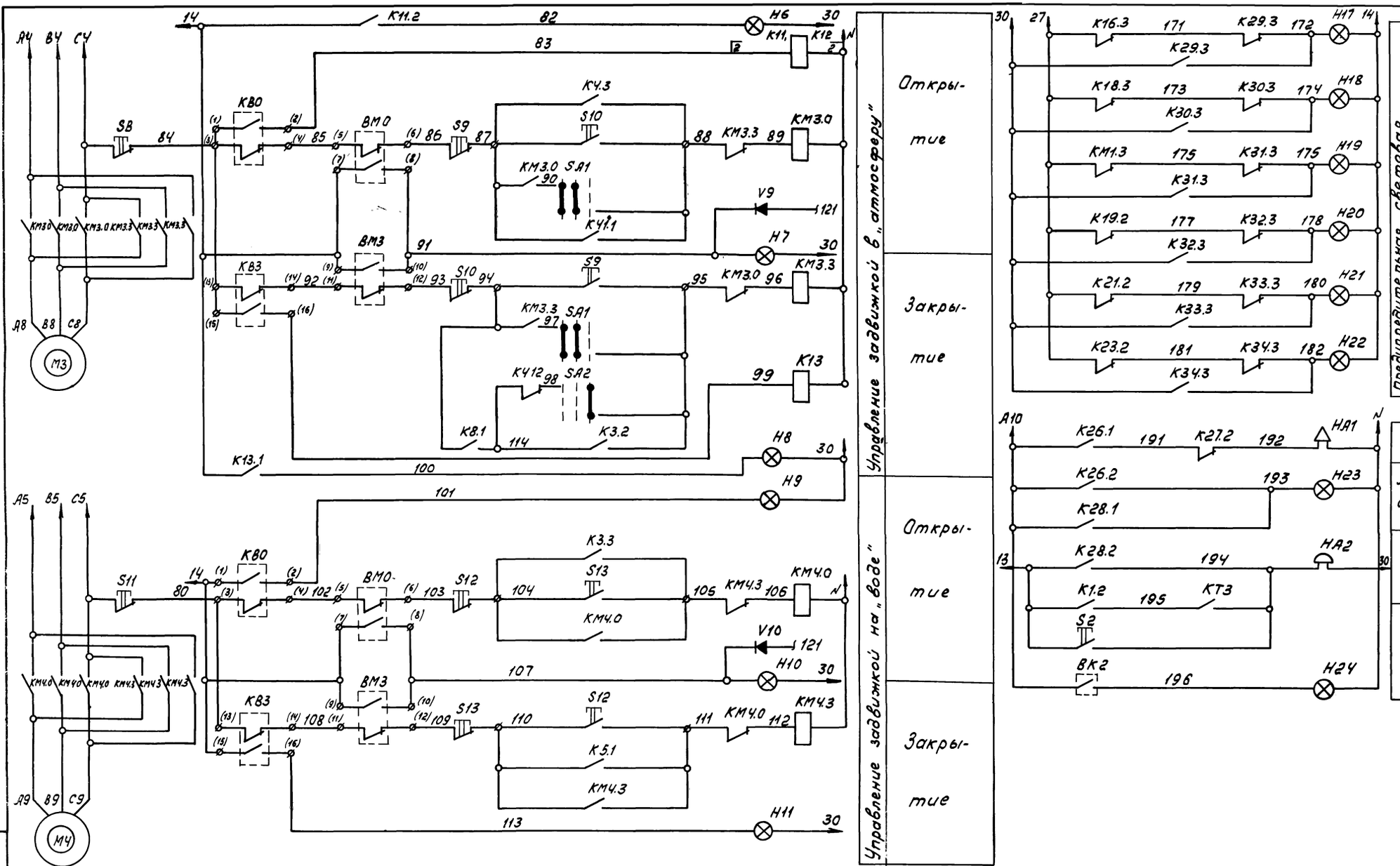

Инв. № 8383/4 21

				904-1-52.83	А
				Компрессорная станция 4/2/К-120А для блокирования с турбокомпрессорными станциями	
ГИП	Леонов		12.12.82	Компрессор № 1.	Стадия: РП; Лист: 4; Листов: 16
Нач.отд.	Христофоров				
Гл.спец.	Левинский				
Н.контр.	Золотарева				
Рук.гр.	Седых			Принципиальная электрическая схема управления регулирования и сигнализации (продолжение)	ГИПРОСТРОЙДОРМАШ г. Ростов-на-Дону
Ст.инж.	Склярова				
Ст.техн.	Шуст				

Привязан

Инв. №

Инв. № подл. | Подп. и дата | Взам. инв. №

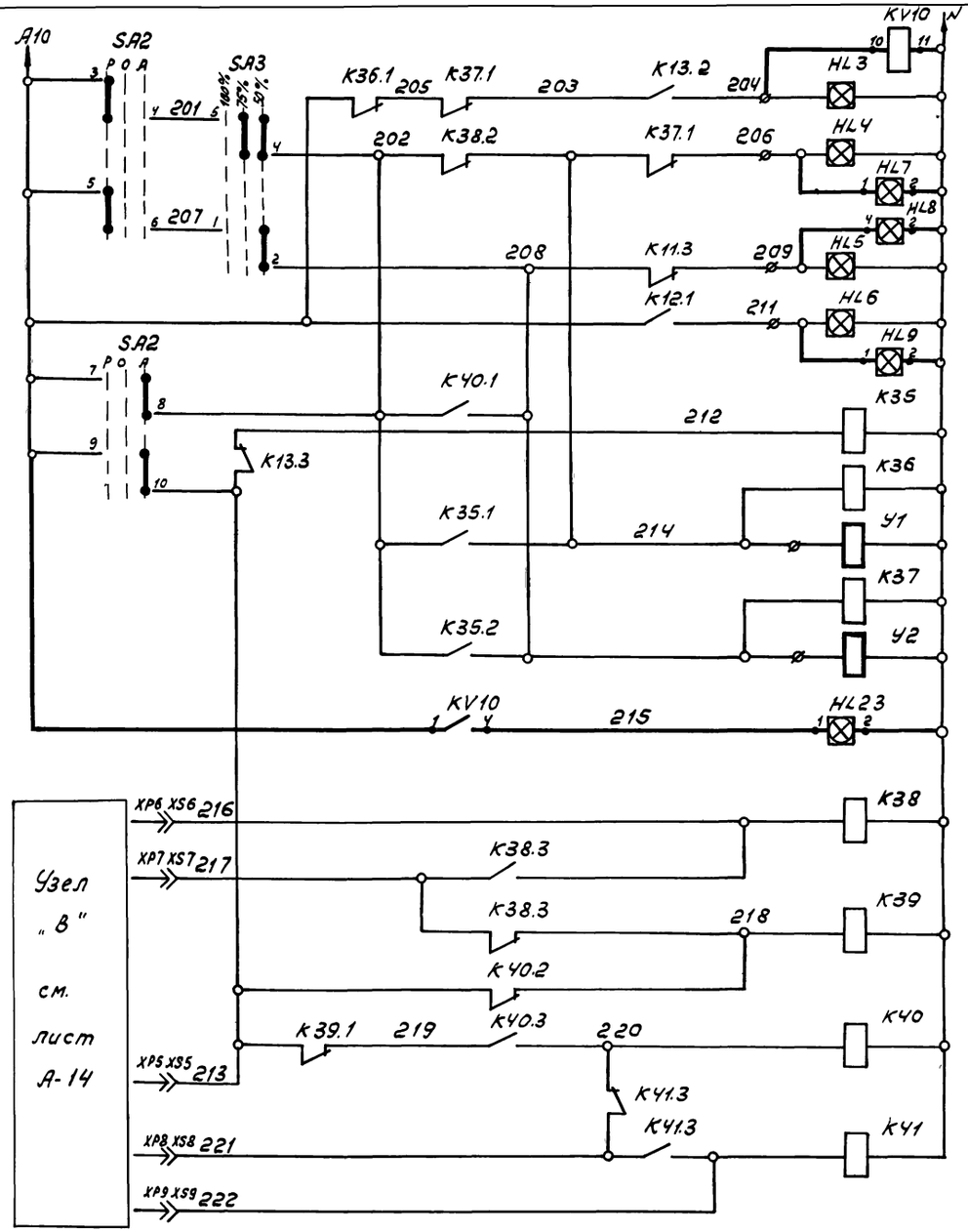

Схема регулирования производительности.

100%
75%
50%
0%
разрешение нагрузки
Электромагнитные клапаны Реле повторители
100%
Логическая часть

Диаграмма замыкания контактов переключателя SA2-УП-5313

Номер секции	Номер контакта		Положение рукоятки -45°		0°		+45°	
	Л	П	Л	П	Л	П	Л	П
I	1	2	✕	✕				
II	3	4	✕	✕				
III	5	6	✕	✕				
IV	7	8					✕	✕
V	9	10					✕	✕
VI	11	12					✕	✕
Режим управления			Руч.		0		Авт.	

Диаграмма замыкания контактов переключателя SA3-УП5311

Номер секции	Номер контакта		Положение рукоятки -45°		0°		+45°	
	Л	П	Л	П	Л	П	Л	П
I	1	2					✕	✕
II	3	4			✕	✕	✕	✕
Режим управления			100%		75%		50%	

В схему регулирования производительности (лист А-14)

808 — 1XP10 1XS10 — 333 — 3 — KV10 — 6 — 334 — 1XS11 1XP11 — 320

Инв. №8383/4 22

					904-1-52.83	А
					Компрессорная станция 4(2)К-120А для блокирования с турбокомпрессорными станциями.	
Гип	Леонов				Компрессор №1	Стадия: РП; Лист: 5; Листов: 16
Нач.отд.	Христофоров					
Гл.спец	Лобинский				Принципиальная электрическая схема управления регулирования и сигнализации (продолжение)	ГИПРОСТРОЙДОРМАШ г.Ростов-на-Дону
Н.контр.	Золотарева					
Рук.гр.	Седых					
Ст.инж.	Склярова					
Ст.техн.	Шуст					

Привязан

Инв.№

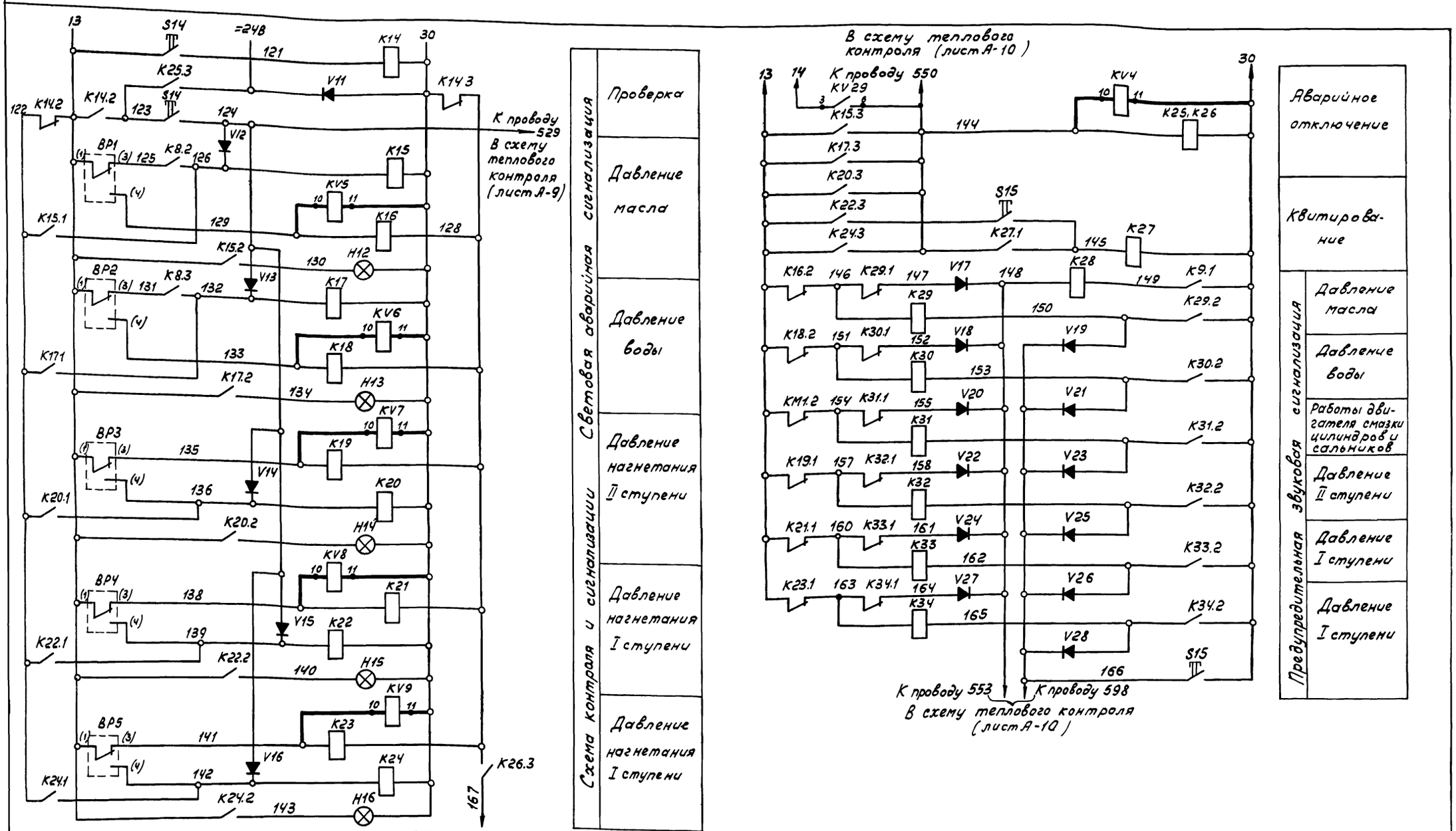

Инв.№8383/4 23

Привязан

Инв.№

ГИП	Леонов		10.1983
Нач.отд.	Христофоров		
Гл.спец.	Левинский		
Н.контр.	Золотарева		
Рук.гр.	Седых		
Ст.инж.	Склярова		
Ст.техн.	Шуст		

904-1-52.83 А

Компрессорная станция 4Г2/К-120А для блокирования с турбокомпрессорными станциями.

Компрессор №1.

Стадия	Лист	Листов
РП	6	16

Принципиальная электрическая схема управления, регулирования и сигнализации (продолжение).

ГИПРОСТРОЙДОРМАШ г.Ростов-на-Дону

Поз. обозначение	Наименование	Кол.	Примечание
	Щит ЩКУ		
КТ2	Реле времени пневматическое РВП 72-3221-00УЧ ТУ16.523.472-79Е	1	
КТ3	То же РВП 72-3222-00УЧ ТУ16.523.472-79Е	1	
К1-К13,	Реле электромагнитное		
К35-К44	РПУ-0-661, ~220В ТУ16.523.295-79Е	20	
К14-К34	Реле электромагнитное РПУ-0-611, ~24В, ТУ16.523.295-79Е	21	
SA1	Переключатель универсальный УП5313 с 553 ТУ16.524.074-71	1	
SA2	Переключатель универсальный УП5313 с 70 ТУ16.524.074-71	1	
SA3	Переключатель универсальный УП 5313 с 36 ТУ16.524.074-71	1	
PA	Амперметр Э365-2, шкала 20-100-600А, ТУ25.04.3720-79Е	1	
BP1, BP2,	Манометр МПЧ-III, шкала		
BP4, BP5	0-0,6 МПа (0-6 кгс/см²) ТУ25.02.946-74	4	
BP3	Манометр МПЧ-III, шкала 0-1.6 МПа (0-16 кгс/см²) ТУ25.02.946-74	1	
КМ1	Пускатель магнитный ПМЕ-071, 4з+4р конт ОСТ 160.536.001-72	1	
КМ2	Пускатель магнитный ПМЕ-111, 5з+2р конт ОСТ 160,536.001-72	1	
КМ3,	Пускатель магнитный		
КМ4	ПМЕ-073, 4з+4р конт. ОСТ 160 536.001-72	2	

Поз. обозначение	Наименование	Кол.	Примечание
SB2, SB5,	Кнопка управления КЕ-011, исп.2		
SB7,SB9,SB10,	цвет толкателя черный		
SB12, SB13	ТУ16. 526. 407-76	7	
SB3	Кнопка управления КЕ÷021,		
	исп. 2 цвет толкателя крас-		
	ный ТУ16.526.407-76	1	
SB4,SB6	Кнопка управления КЕ-011		
SB8,SB11	исп. 2 цвет толкателя крас-		
	ный ТУ16. 526.407-76	4	
SB1, SB14,	Кнопка управления КЕ-011		
SB15	исп. 1 цвет толкателя черный		
	ТУ16.526.407-76	3	
BK2	Микропереключатель МП2101,		
	исп. 3, ТУ16.526.322-73	1	
H2 ÷	Лампа накаливания коммута-		
-H22	торная КМ24-35,0 035А		
	ГОСТ-6940-74	21	
H23;	Лампа накаливания Б220-60,		
H24	ГОСТ 2239-79	2	
HL1-	Лампа накаливания Ц220-10,		
-HL6	~220В, 10Вт со штифтовым цоко-		
	лем В 15d/18	6	
V8 -	Диод кремниевый КД 209А		
-V28	ГОСТ 5.1922-73	21	
HA1	Сирена сигнальная СС-1, ~220В		
	103 дб ТУ16.539.383-79Е	1	
HA2	Звонок постоянного тока		
	380 Ф 2470В4, =24В		
	МРТУ 16.539.401-71	1	
	Центральный щит компрес-		
	сорной Панель 1		
KV1-	Реле промежуточное универ-		
KV3,	сальное РПУ-0-962 УЧ, ~220В		
KV10	50 Гц, 2 переключающих контак-		
	та ТУ16.523.295-75	4	
KV4-	Реле промежуточное универсаль-		
-KV9	ное РПУ-0-912 УЧ, =24В, 2 переключаю-		
	щих контакта ТУ16.523.295-75	6	

Поз. обозначение	Наименование	Кол	Примечание
KV37	Реле промежуточное универсаль-		
	ное РПУ-0-961 УЧ, ~220В, 50Гц		
	3 переключающих контакта		
	ТУ 16.523. 295-75	1	
HL7-HL9,	Табло световое ТСМ		
HL23	ТУ 16 - 535. 424-70	4	
HL21	Арматура сигнальная		
	ЛС-53 ~220В, линза зеленая		
	ТУ 16-535. 417-75	1	
HL22	Арматура сигнальная ЛС-53		
	=24В, линза красная		
	ТУ 16 - 535. 417 - 75	1	
	Аппаратура по месту		
У1, У2	Клапан электромагнитный		Поставляется комплектно с компрессором
	трехходовой КЭТ-16	2	
ВК-1	Выключатель конечный ВПК-1110,		
	количество полюсов 2 =24В, 0,6А	1	

1. Схема выполнена на основании черт. 291-1033 ПО Пензкомпрессормаш.
2. Схема выполнена для компрессора №1, для компрессоров №2-№4 схема аналогична
3. Спецификация приведена для одного компрессора

Привязан

Инв.№

Инв.№ 8383/4

24

				904-1-52.83	А
ГИП	Леонов			Компрессорная станция 4(2)К-120А для блокирования с турбокомпрессорными станциями	
Нач.отд.	Христофоров				
Гл.спец.	Левинский			Компрессор №1	Стадия: РП; Лист: 7; Листов: 16
Н.контр.	Золотарева				
Рук.гр.	Седых			Принципиальная электрическая схема управления, регулирования и сигнализации (окончание)	ГИПРОСТРОЙДОРМАШ г. Ростов-на-Дону
Ст.инж.	Склярова				
Ст.техн	Шуст				

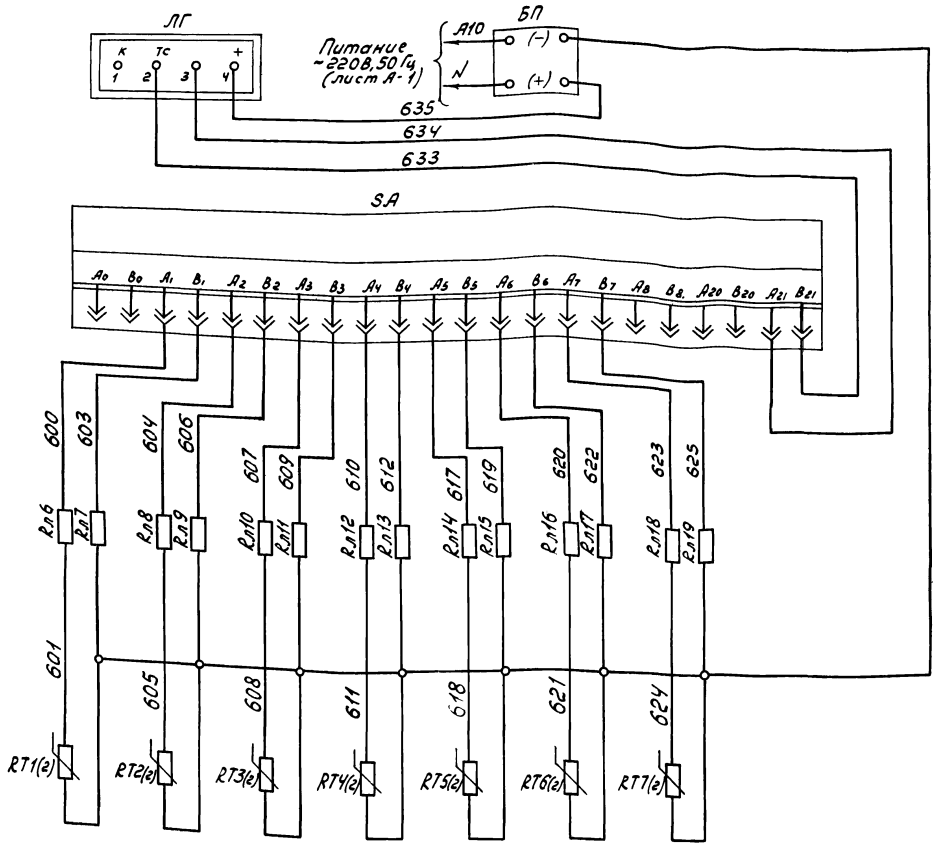

Поз. обозначение	Наименование	Кол.	Примечание
	Щит ШКУ		
	Конденсатор УЖО.464.079 ТУ		
C10, C11	К50-12-160В ×200 мкф	2	
C12÷C15	К50-12-25В ×1000 мкф	4	
FA3, FA4	Предохранитель ПК-30-0,5 ГОСТ 5010-75	2	
V100, V101	Блок выпрямительный КЦ 402Е		
	УФО.366.006 ТУ	2	
V102, V103	Стабилитрон КС515А а АО 336 002 ТУ	2	
V104, V105	Транзистор МП-26 ГОСТ 14830-75F	2	
V106, V107	Транзистор П217А СИ3.365.017 ТУ	2	
R10, R11	Резистор МЛТ-2-1,6к ГОСТ 7113-77Е	2	
R12, R13	Резистор МЛТ-2-2К ГОСТ 7113-77Е	2	
SA	Переключатель ПТИ-МТУ 25.08.116-77Е	1	
T2	Трансформатор однофазный понижающий ОСМ-0.063 380/29/29 ГОСТ 16710-76	1	
БП	Сетевой выпрямитель СВ-4М	1	
ЛГ	Логометр щитовой типа Ш69000 гр.21		
	шкала 0÷200°С ТУ 25-04-2481-75	1	
K50-K54	Реле промежуточное РПУ-0-611, =24В		
	ТУ 16-523.472-75	5	
K47-K49	Реле РЭС9 РС4.524.200П2 РС0 452.045ТУ	3	
H50-H59	Лампа накаливания КМ24-35 ГОСТ 6940-74	10	
Rл1-Rл19	Подгоночная катушка 2,5 Ом	19	
RT1÷RT7	Термопреобразователь двойной ТСП-5071		
	гр.21, ℓ=120мм ТУ 25.02.716-73	7	
V111÷V125	Диод кремниевый Д226 Ш63.362.002 ТУ	15	
XS12÷XS16	Розетка РГ1Н-2-25 ОН00.364.007 ТУ	5	
	Центральный щит компрессорной		
	Панель 1		
KV11÷KV15	Реле промежуточное РПУ-0-912У4, =24В		
	ТУ 16-523.295-75	5	

1. Схема выполнена на основании чертежи 43035-ЭЗ ПО „Пензкомпрессормаш"
2. Схема выполнена для компрессора N1, для компрессоров N2-N4 схема аналогична
3. Спецификация приведена для одного компрессора.

Инв. № 8383/4 25

ГИП	Леонов		1982
Нач.отд.	Христофоров		
Гл.спец.	Левинский		
Н.контр.	Золотарева		
Рук.гр.	Седых		
Ст.инж.	Склярова		
С.техн.	Шуст		

Привязан

Инв. №

904-1-5283 А

Компрессорная станция 4(2)К-120А для блокирования с турбокомпрессорными станциями.

Компрессор № 1.

Стадия	Лист	Листов
РП	8	16

Принципиальная электрическая схема теплового контроля (начало

ГИПРОСТРОЙДОРМАШ г.Ростов-на-Дону

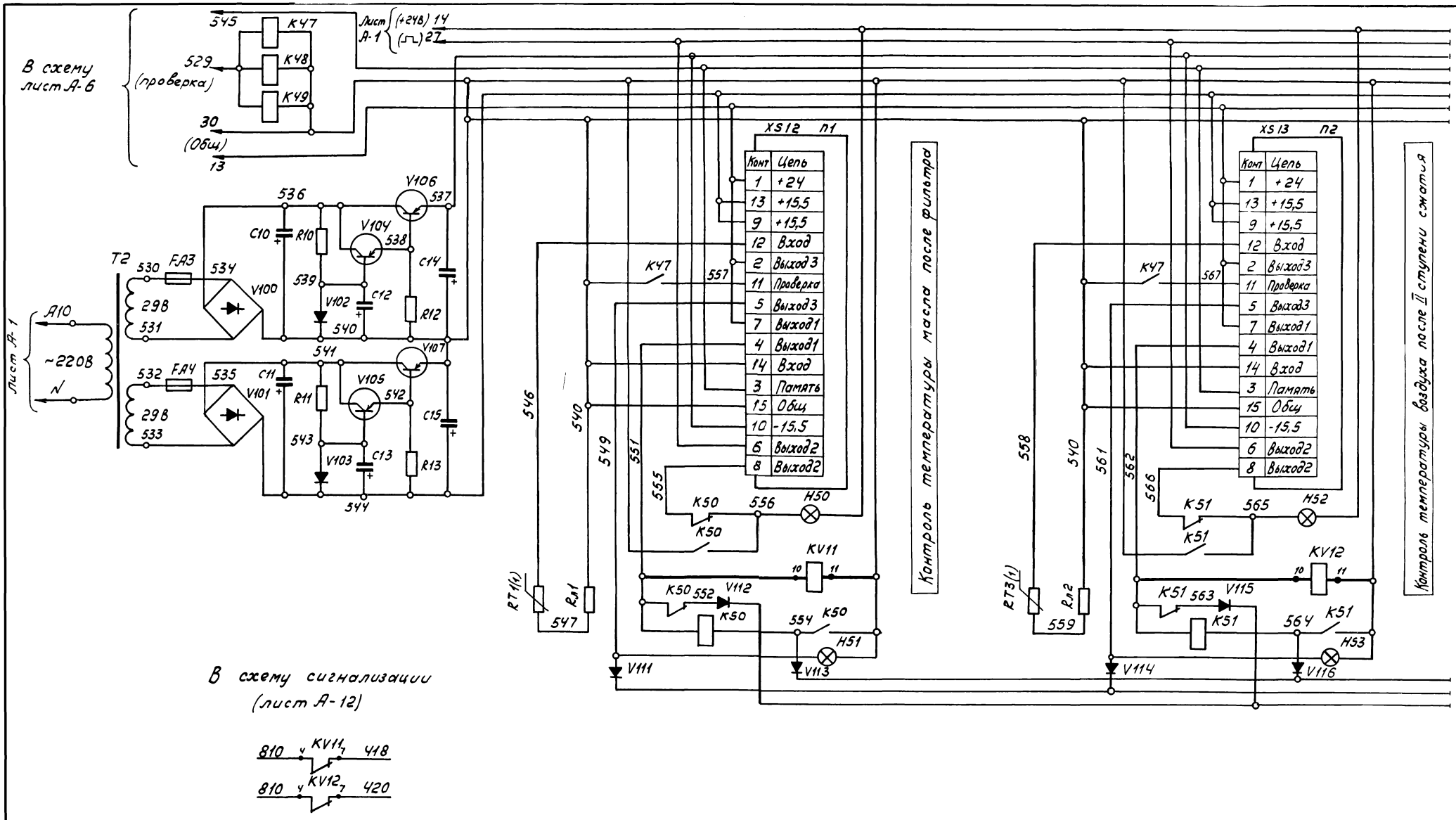

Инв №8383/4 26

				904-1-52.83	А
				Компрессорная станция 4Г2К-120А для блокирования с турбокомпрессорными станциями	
Привязан				Компрессор №1	Стадия: РП; Лист: 9; Листов: 16
	ГИП	Леонов		Принципиальная электрическая схема теплового контроля (продолжение)	ГИПРОСТРОЙДОРМАШ г.Ростов-на-Дону
	Нач.отд	Христофоров			
	Гл.спец	Левинский			
	Н.контр	Золотарева			
	Рук.гр	Седых			
Инв №	Ст.инж	Склярова			
	Ст.техн	Шуст			

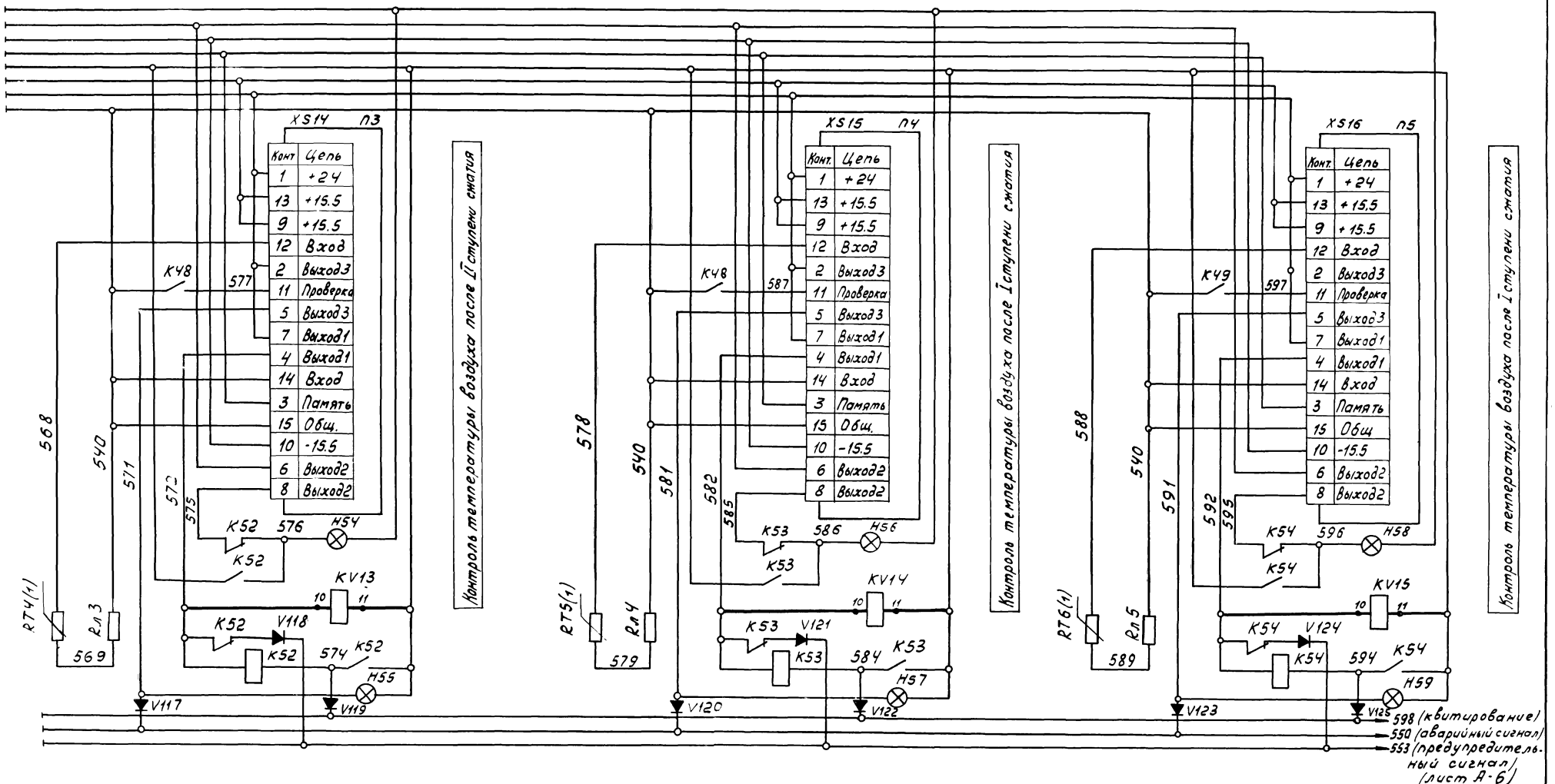

В схему сигнализации
(Лист А-12)

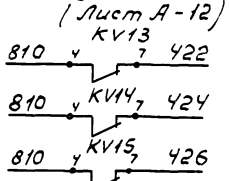

Инв.№8383/4 27

					904-1-52.83 А	
					Компрессорная станция 4(2)К-120А для блокирования с турбокомпрессорными станциями.	
ГИП	Леонов				Компрессор №1.	Стадия: РП; Лист: 10; Листов: 16
Нач.отд.	Христофоров					
Гл.спец.	Левинский					
Н.контр.	Золотарева					
Рук.гр.	Седых				Принципиальная электрическая схема теплового контроля (окончание)	ГИПРОСТРОЙДОРМАШ г.Ростов-на-Дону
Ст.инж.	Склярова					
Ст.техн.	Шуст					

Привязан

Инв.№

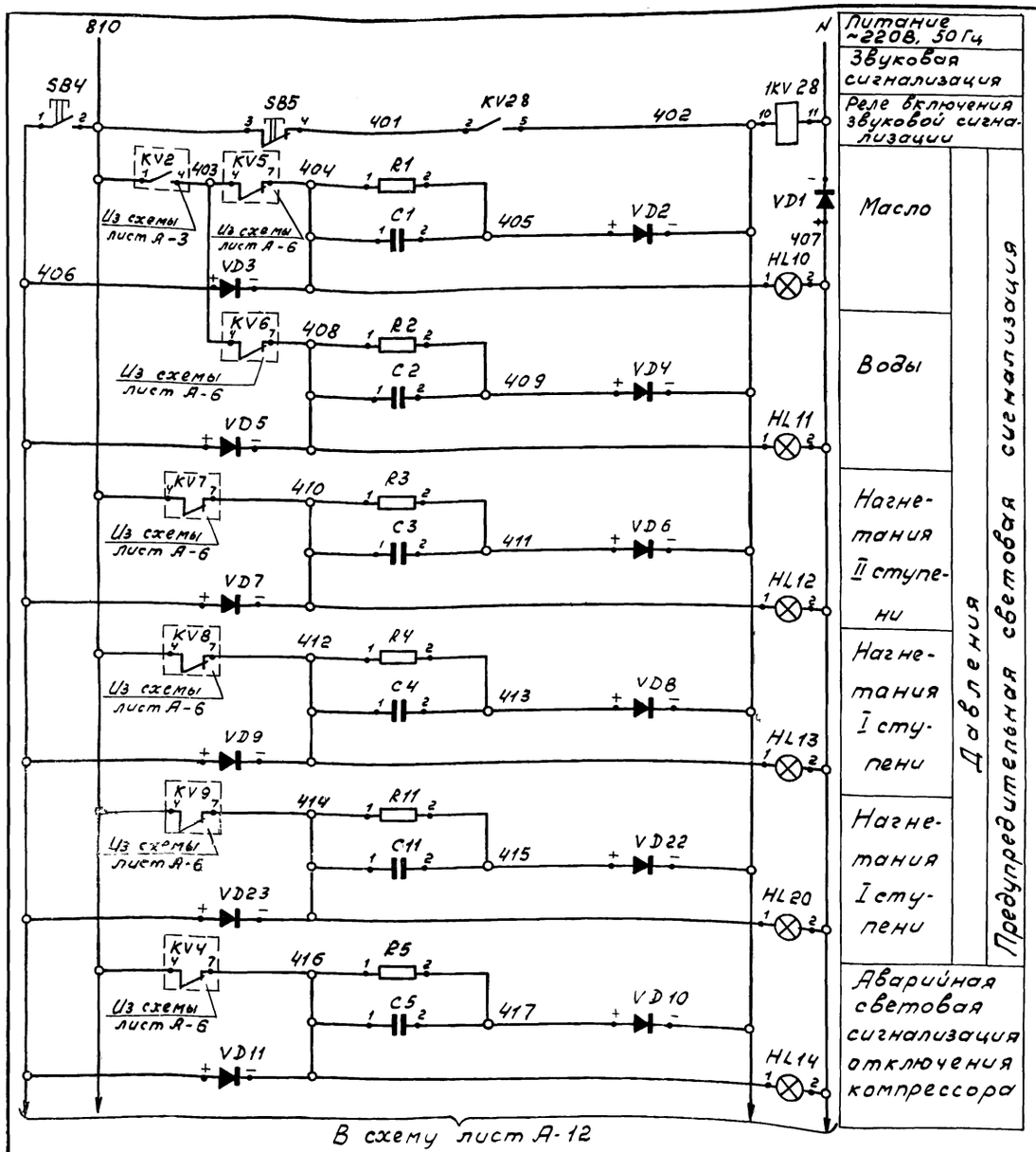

В схему лист А-12

В схему регулирования производительности (лист А-14)

808 — 1 — KV28 — 330

Поз. обозначение	Наименование	Кол.	Примечание
	Центральный щит компрессорной Панель 1		
KV 28	Реле промежуточное универсальное РПУ-0-96144, ~220В, 50Гц 3 переключающих контакта ТУ16-523.295-75	1	
SB4, SB5	Кнопка управления КЕ-011, исп 2, толкатель цилиндрический черный ТУ16-526 407-76	2	
HL 10- -HL 13, HL20	Арматура сигнальная ЛС-53, ~220В, линза желтая, ТУ16-535, 417-75	5	
HL 14	То же, ЛС-53 линза красная	1	
VD2- -VD11, VD22	Диод кремниевый плоскостной Д-226Б Iпр = 0,3А, Uобр = 400В		
VD23		12	
VD 1	То же, Д-246Б, Iпр = 5А, Uобр=400В	1	
R1- -R5, R11	Резистор металлопленочный МЛТ-0,25 Рном = 0,25 Вт ГОСТ 7113-66	6	
C1- -C5, C11	Конденсатор МБГП-2 2 мкф, U=600В ГОСТ 6118-78	6	

Инв. № 8383/4 28

Привязан		904-1-52.83	А
		Компрессорная станция 4/2/К-120А для блокирования с турбокомпрессорными станциями	
		Компрессор №1.	Стадия: РП; Лист: 11; Листов: 16
		Принципиальная электрическая схема сигнализации по давлению.	ГИПРОСТРОЙДОРМАШ г. Ростов-на-Дону
Инв. №			

ГИП	Леонов	
Нач.отд	Христофоров	
Гл.спец.	Левинский	
Н.контр	Золотарева	
Рук.гр.	Седых	
Стинж	Склярова	
Ст.техн	Шуст	

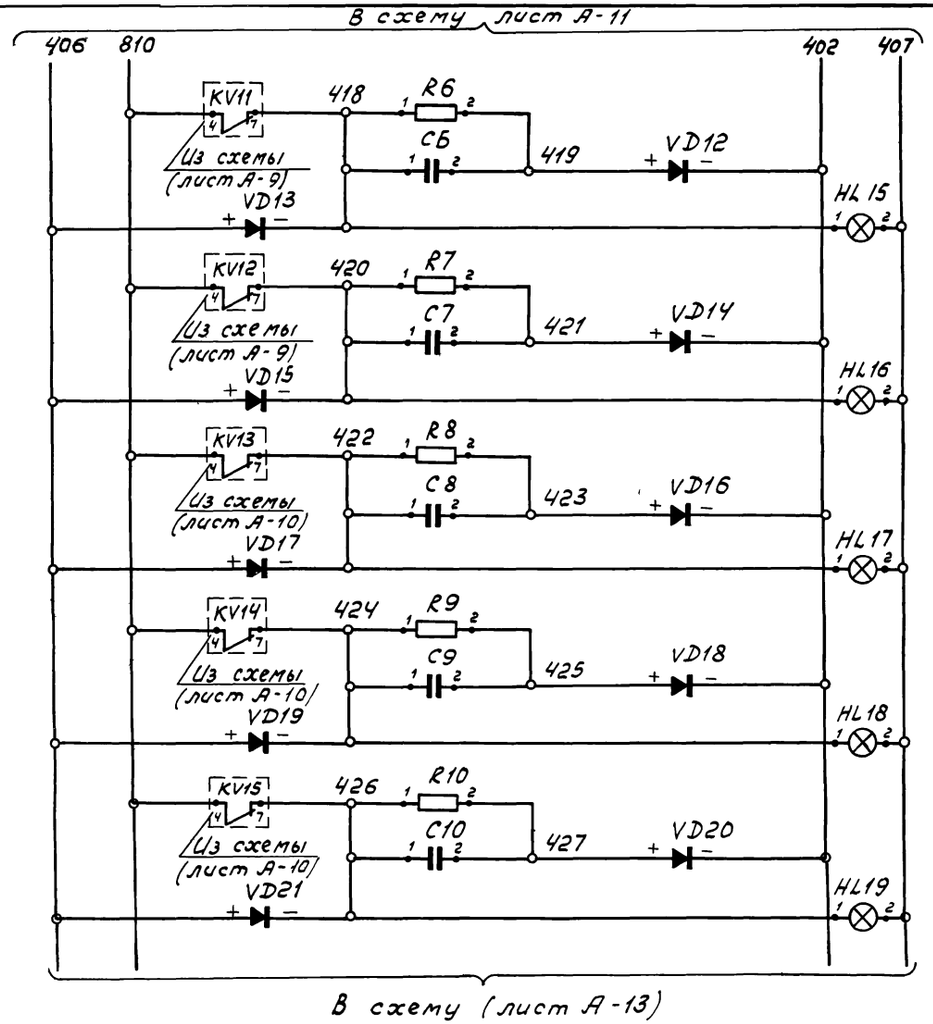

Масла после фильтра

Воздуха после II ступени сжатия

Воздуха после II ступени сжатия

Воздуха после I ступени сжатия

Воздуха после I ступени сжатия

Температуры

Предупредительная световая сигнализация

Поз обозначение	Наименование	Кол	Примечание
	Центральный щит компрессорной		
	Панель 1		
HL15-	Арматура сигнальная		
-HL19	ЛС-53 ~220В линза желтая		
	ТУ16-535 417-75	5	
VD12-	Диод кремниевый плоскостной		
-VD21	Д-226Б $У_{пр}$ = 0,3А $U_{обр}$ = 400В	10	
R-6-	Резистор металлопленочный		
-R10	МЛТ-0,25 $Р_{ном}$ = 0,25 Вт		
	ГОСТ 7113-77Е	5	
С6-	Конденсатор МБГП-2 2мкф		
-С10	U=600В ГОСТ 6118-78	5	

Инв. №8383/4

Привязан

Инв №

ГИП	Леонов		
Нач отд	Христофоров		
Гл спец	Левинский		
Н контр	Золотарева		
Рук гр	Седых		
Ст инж	Склярова		
Ст техн	Шуст		

904-1-52.83 А

Компрессорная станция 4Г2/К-120А для блокирования с турбокомпрессорными станциями

Компрессор №1.

Стадия	Лист	Листов
РП	12	16

Принципиальная электрическая схема сигнализации по температуре.

ГИПРОСТРОЙДОРМАШ г.Ростов-на-Дону

Альбом 4

Типовой проект 904-1-52.83

В схему (лист А-12)

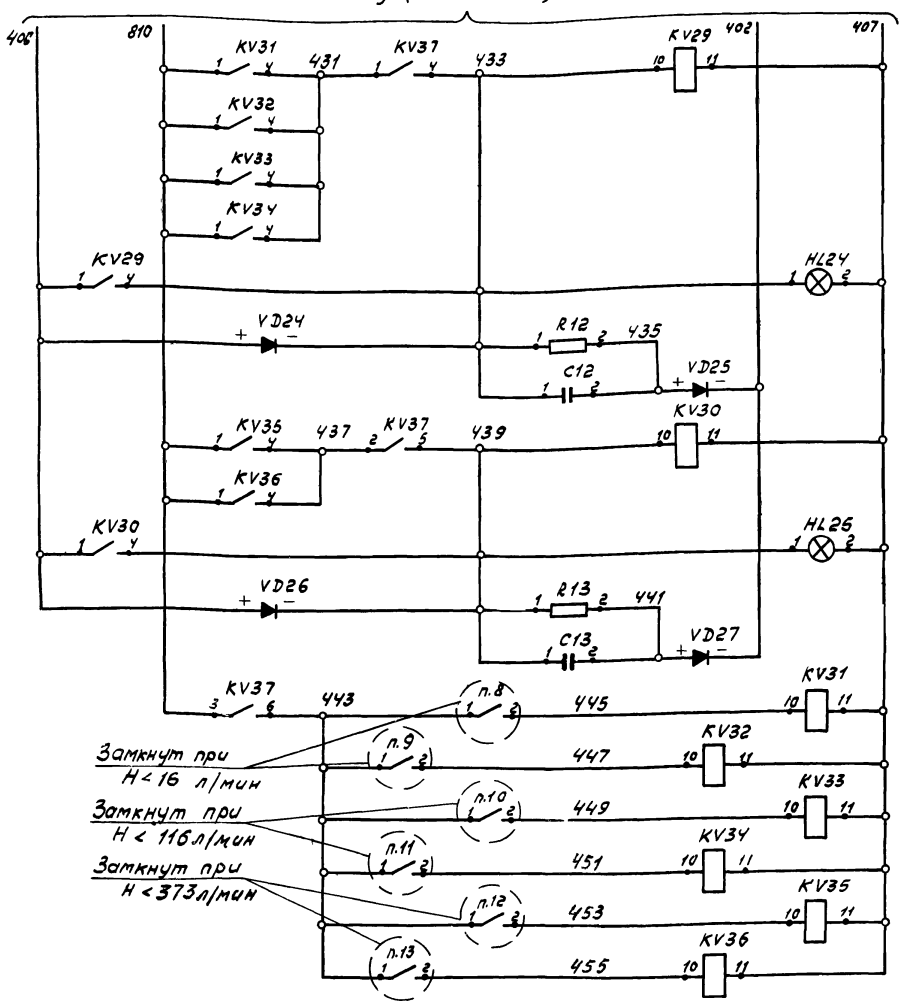

Аварийная световая сигнализация отсутствия протока воды

I ступень сжатия

Агрегат смазки механизма движения

II ступень сжатия

II ступень сжатия

Концевые холодильники

Реле-повторители реле протока

Поз. обозначение	Наименование	Кол.	Примечание
	Центральный щит компрессорной. Панель 1		
KV29	Реле промежуточное универ-		
KV36	сальное РПУ-0-96244, ~220В,		
	50 Гц, 2 переключающих кон-		
	такта ТУ16-523.295-75	8	
R12.	Резистор металлопленочный		
R13	МЛТ-0.25, Рном = 0.25Вт		
	ГОСТ 7113-77Е	2	
C12,	Конденсатор МБГП-2, 2мкф,		
C13	U=600В ГОСТ 6118-78	2	
VD24-	Диод кремниевый, плоскост-		
-VD27	ной Д-226Б Iпр = 0.3А,		
	Uобр = 400В	4	
HL24	Арматура сигнальная		
HL25	АМЕ 321.221.242, линза красная		
	ТУ16-535.582-76	2	
	Аппаратура по месту		
п.8,п.9	Реле протока РПИ-32Н-17	2	
п.10,п.11	Реле протока РПИ-50Н-57	2	
п.12,п.13	Реле протока РПИ-50Н-142	2	

В схему управления, регулирования и сигнализации (лист А-6)

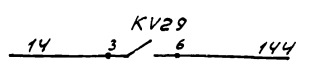

Инв.№8383/4 30

				904-1-52.83 А	
				Компрессорная станция 4/12/К-120А для блокирования с турбокомпрессорными станциями.	
ГИП	Леонов			Компрессор №1	Стадия: РП; Лист: 13; Листов: 16
Нач.отд.	Христофоров				
Гл.спец.	Левинский				
Н.контр.	Золотарева				
Рук.гр.	Седых			Принципиальная электрическая схема сигнализации протока.	ГИПРОСТРОЙДОРМАШ г.Ростов-на-Дону
Ст.инж.	Склярова				
Ст.техн.	Шуст.				

Привязан

Инв.№

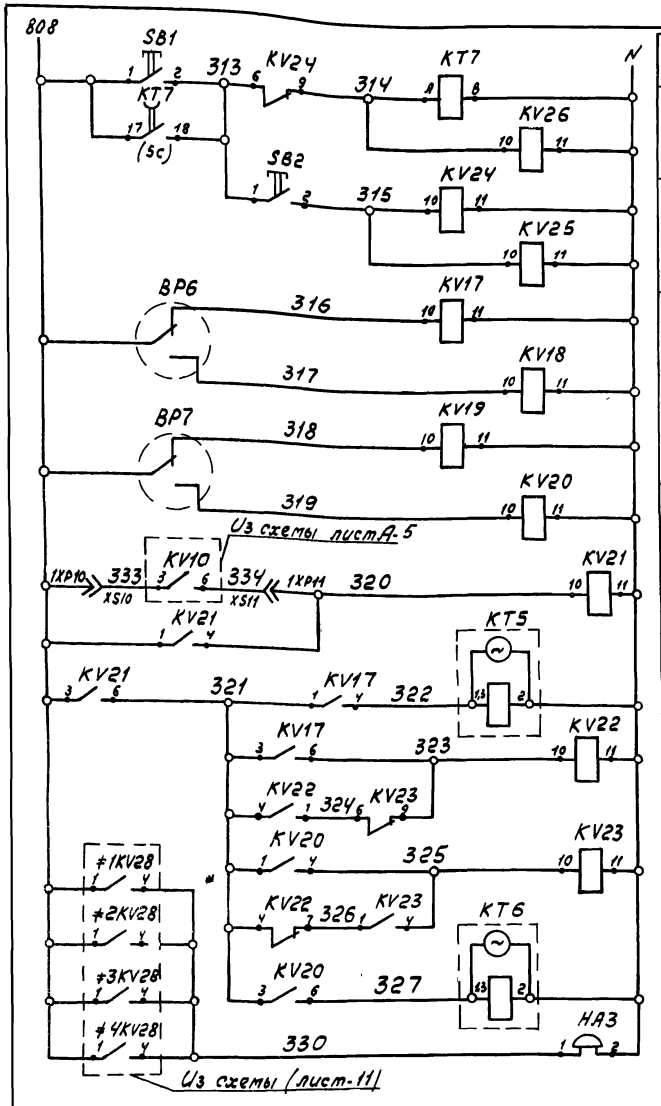

Питание ~220В (лист А-2)		
Реле пуска компрессоров		
Реле останова		
Регулирование производительности	Первый регулируемый компрессор	Команда 100%
		Команда 75%
		Команда 50%
		Команда 0%
	Разрешение на управление 2го и 3го компрессоров	
	Включение третьего регулируемого компрессора	
	Второй регулируемый компрессор	Команда 100%
		Команда 50%
	Выключение третьего регулируемого компрессора	
Звуковая предупредительная и аварийная сигнализация		

В схему управления регулирования и сигнализации (лист А-3)

Первого регулируемого компрессора

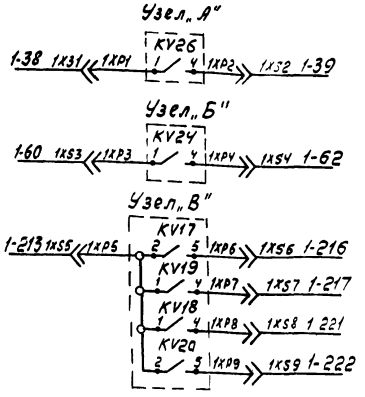

Второго регулируемого компрессора

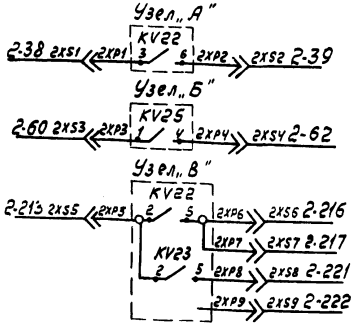

Четвертого компрессора

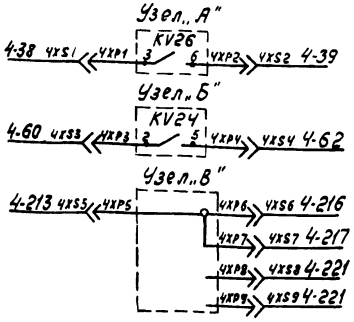

Третьего регулируемого компрессора

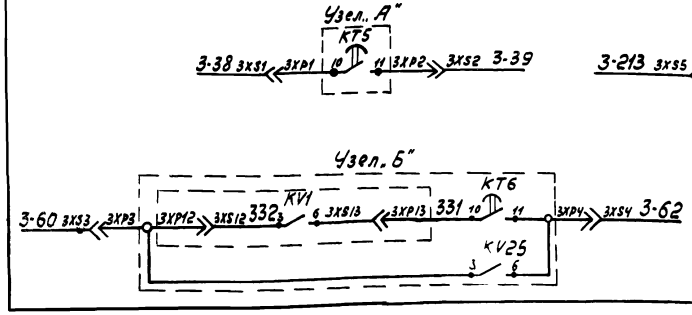

Поз. обозначение	Наименование	Кол.	Примечание
	Центральный щит компрессорной Панель 5		
KV17 KV20, KV22-KV24	Реле промежуточное, универсальное РПУ-0-96 1У4 ~220В, 50Гц, 3 переключающих контакта ТУ16-523.295-75	5	
KV18, KV19, KV21, KV25	То же РПУ-0-962~220В, 50Гц 2 переключающих контакта		
KV26	ТУ16-523.295-75	5	
KT5	Реле времени РВЧ-3У4 ~220В, 50Гц		
KT6	ТУ16-523.255-75 (0.5-15 мин)	2	
SB1,	Кнопка управления КЕ-011 исп.2		
SB2	толкатель цилиндрический черный ТУ16-526.407-76	2	
KT7	Реле времени пневматическое РВП-72-3122-00У4-220В, 50Гц ТУ16-523.114-72	1	
1XS-4XS, 1XP-4XP	Соединитель ШР40У14 НЩ2	4	
	Аппаратура по месту		
BP6,	Манометр электроконтактный		
BP7	ЭКМ-1У Пределы измерения 0-10 кгс/см²	2	
HA3	Звонок электрический ЗП ~220В ГОСТ 7220-80Е	1	

1. Описание работы схемы см. общие данные лист А-
2. Выдержку времени реле KT5, KT6 уточнить при наладке.

Инв. № 8383/4

31

ГИП	Леонов		
Нач. отд.	Христофоров		
Гл. спец.	Левинский		
Н. контр.	Золотарева		
Рук. гр.	Седых		
Ст. инж.	Склярова		
Ст. техн.	Шуст		

Привязан

Инв. №

904-1-52.83 А

Компрессорная станция 4(2)К-120А для блокирования с турбокомпрессорными станциями

Компрессорная станция

Стадия	Лист	Листов
РП	14	16

Принципиальная электрическая схема управления и регулирования.

ГИПРОСТРОЙДОРМАШ г. Ростов-на-Дону

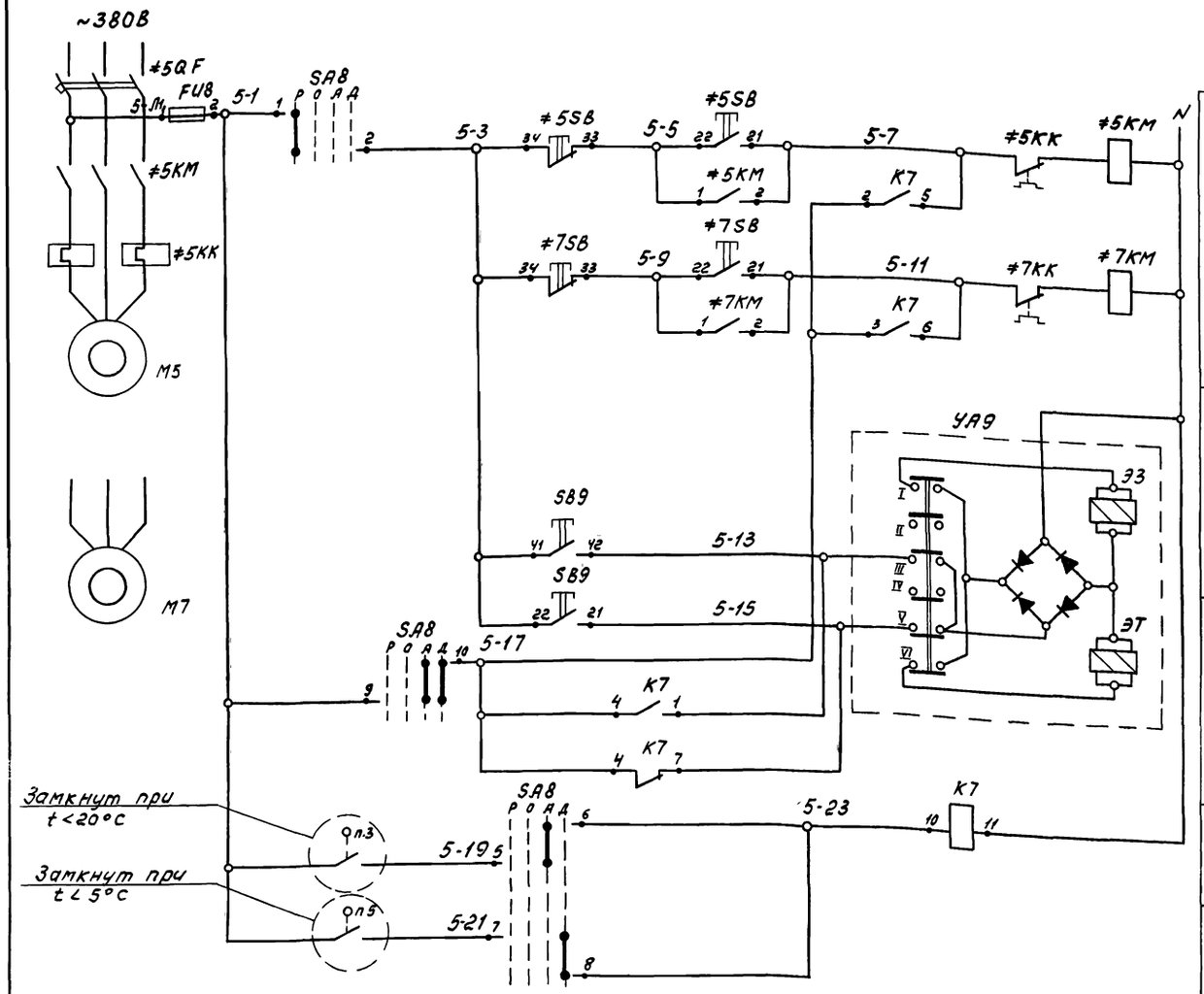

Поз обозначение	Наименование	Кол	Примечание
	Центральный щит компрессорной. Панель 5		
K7	Реле электромагнитное РПУ-0-961.УЧ, ~220В, 50Гц 3п конт ТУ16-523 295-75	1	
SA8	Универсальный переключатель УП 5313-Ф521 ТУ16-524.074-75	1	
FU8	Предохранитель трубчатый ПТ-10 $I_{пл.вст}$ = 4А ТУ36 1101-71	1	
	Аппаратура по месту		
л3, п.5	Датчик температуры камерный биметаллический ДТКБ-53	2	
УА9	Вентиль 15кч892п3	1	заказан в части ОВ
	Элементы управления электродвигателями М5, М7		
≠5KM ≠7KM	Магнитный пускатель	2	см. электро-
≠5QF ≠7QF	Автоматический выключатель	2	техническую
≠5KK ≠7KK	Реле тепловое	2	часть проекта
≠5SB ≠7SB	Пост управления кнопочный		
SB9	ПКЕ 712-2У3 ТУ16.526.216-78	3	

Схема выполнена для отопительных агрегатов №1, №2. Для отопительных агрегатов №3, №4 схема аналогична данной с заменой номеров приводов, позиций электроаппаратуры и приборов в соответствии с таблицей применимости и индекса „5" в маркировках цепей управления на индекс „6".

Диаграмма замыкания контактов переключателя SA8

УП 5313 - Ф 521

№№ секций	№№ контактов		-90°		-45°		0		+45°	
	Л	П	Л	П	Л	П	Л	П	Л	П
I	1	2	✕							
II	3	4					✕			
III	5	6					✕			
IV	7	8							✕	
V	9	10							✕	
VI	11	12	✕	✕	✕					
Режим управл			Руч		0		Авт		Деж	

Таблица применимости

Приборы и электроаппаратура	Отопительные агрегаты	
	№1, №2	№3, №4
Привод	М5, М7	М6, М8
Пост управления	≠5SB, ≠7SB	≠6SB ≠8SB
Переключатели	SA8	SA9
Вентиль	УА9	УА10
Реле	K7	K8
Пост управления	SB9	SB10
Датчики температуры	п.3, п.5	п.4, п.6
Предохранители	FU8	FU9

Инв.№83831/4 32

		904-1-52.83	А
ГИП	Леонов	Компрессорная станция 4К-120А для блокирования с турбокомпрессорными станциями	
Нач.отд.	Христофоров		
Гл.спец.	Левинский	Отопительные агрегаты №1, №2	Стадия: РП; Лист: 15; Листов: 16
Н.контр.	Золотарева		
Рук.гр.	Седых	Принципиальная электрическая схема управления.	ГИПРОСТРОЙДОРМАШ г.Ростов-на-Дону
Ст.инж.	Склярова		
Ст.техн.	Шуст		

Привязан

Инв.№

Альбом 4

Типовой проект 904-1-52.83

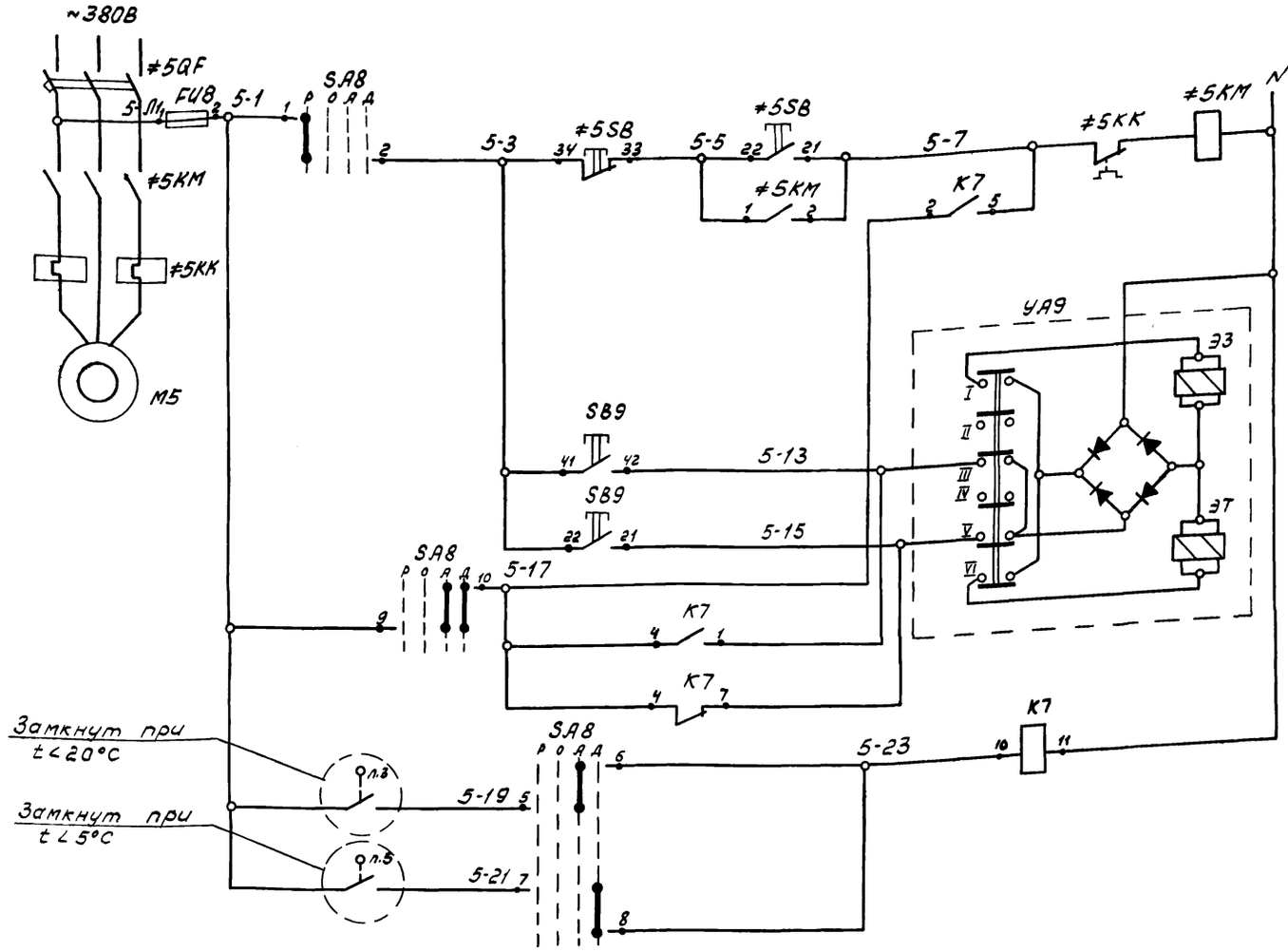

Поз. обозначение	Наименование	Кол.	Примечание
	Центральный щит компрессорной. Панель 5		
K7	Реле электромагнитное РПУ-0-961 УЧ, ~220В, 50Гц 3п конт ТУ16-523.295-75	1	
SA8	Универсальный переключатель УП 5313-Ф 521 ТУ16-524.074-75	1	
FU8	Предохранитель трубчатый ПТ-10 I пл.вст. = 4А ТУ36.1101-71	1	
	Аппаратура по месту		
п.3, п.5	Датчик температуры камерный биметаллический ДТКБ-53	2	
УА9	Вентиль 15 кч 892 п.3	1	Заказан в части ОВ
	Элементы управления электродвигателями М5, М7		
≠5KM	Магнитный пускатель	1	см. электротехническую часть проекта
≠5QF	Автоматический выключатель	1	
≠5KK	Реле тепловое	1	
≠5SB	Пост управления кнопочный		
SB9	ПКЕ 712-2У3 ТУ16.526.216-78	2	

Ручной режим	Управление электродвигателем отопительного агрегата
Закрытие	Управление вентилем на теплоносителе
Открытие	
Рабочий	Режим управления
Дежурный	

Схема выполнена для отопительного агрегата N1. Для отопительного агрегата N2 схема аналогична данной с заменой номера привода, позиций электроаппаратуры и приборов в соответствии с таблицей применимости и индекса „5" в маркировках цепей управления на индекс „6"

Диаграмма замыкания контактов переключателя SA8

УП 5313-Ф 521

NN секции	N контакта Л	N контакта П	-90° Л	-90° П	-45° Л	-45° П	0 Л	0 П	+45° Л	+45° П
I	1	2	X	X						
II	3	4					X	X		
III	5	6					X	X		
IV	7	8							X	X
V	9	10					X	X	X	X
VI	11	12	X	X	X	X				
Режим			Руч.		0		Авт.		Деж.	

Таблица применимости

Приборы и электроаппаратура	Отопительные агрегаты N1	N2
Привод	М5.	М6
Пост управления	≠5SB	≠6SB
Переключатели	SA8	SA9
Вентиль	УА9	УА10
Реле	K7	K8
Пост управления	SB9	SB10
Датчики температуры	п.3, п.5	п.4, п.6
Предохранители	FU8	FU9

Инв. №8383/4

Привязан

ГИП	Леонов		10.12.82
Нач.отд.	Христофоров		
Гл.спец.	Левинский		
Н.контр.	Золотарева		
Рук.гр.	Седых		
Ст.инж.	Склярова		

904-1-52.83 А

Компрессорная станция 2К-120А для блокирования с турбокомпрессорными станциями

Отопительный агрегат N1

Стадия	Лист	Листов
РП	16	16

Принципиальная электрическая схема управле-

ГИПРОСТРОЙДОРМАШ

gost.e-ecolog.ru