ТИПОВОЙ ПРОЕКТ
903-1-174

КОТЕЛЬНАЯ С 4 КОТЛАМИ ДЕ-10-14ГМ

ОТОПИТЕЛЬНО - ПРОИЗВОДСТВЕННАЯ
СИСТЕМА ТЕПЛОСНАБЖЕНИЯ - ОТКРЫТАЯ
ТОПЛИВО - ГАЗ И МАЗУТ

ЗДАНИЕ ИЗ СБОРНЫХ ЖЕЛЕЗОБЕТОННЫХ КОНСТРУКЦИЙ

АЛЬБОМ IV

АРХИТЕКТУРНО-СТРОИТЕЛЬНЫЕ РЕШЕНИЯ

16591-04
ЦЕНА 1-29

gost.e-ecolog.ru

ЦЕНТРАЛЬНЫЙ ИНСТИТУТ ТИПОВОГО ПРОЕКТИРОВАНИЯ
ГОССТРОЯ СССР

Москва, А-445, Смольная ул., 22

Сдано в печать VIII 1980
Заказ № 12368 Тираж 500 экз.

ТИПОВОЙ ПРОЕКТ
903-1-174

КОТЕЛЬНАЯ С 4 КОТЛАМИ ДЕ-10-14ГМ

ОТОПИТЕЛЬНО-ПРОИЗВОДСТВЕННАЯ СИСТЕМА ТЕПЛОСНАБЖЕНИЯ - ОТКРЫТАЯ
ТОПЛИВО - ГАЗ И МАЗУТ

ЗДАНИЕ ИЗ СБОРНЫХ ЖЕЛЕЗОБЕТОННЫХ КОНСТРУКЦИЙ

СОСТАВ ПРОЕКТА

Альбом	I	Пояснительная записка. Компоновка оборудования. Трубопроводы котельной
Альбом	II	Водоподготовительная установка
Альбом	III	Газоснабжение. Мазутоснабжение
Альбом	IV	Архитектурно-строительные решения
Альбом	V	Конструкции железобетонные и металлические.
Альбом	VI	Строительные изделия
Альбом	VII	Отопление и вентиляция. Водопровод и канализация
Альбом	VIII	Силовое электрооборудование, электроснабжение, связь, сигнализация
Альбом	IX	Схемы управления электродвигателями
Альбом	X	Схемы автоматизации функциональные
Альбом	XI	Схемы автоматизации электрические принципиальные
Альбом	XII	Общий вид щита общих замеров котла ДЕ-10-14гм
Альбом	XIII	Общие виды щитов автоматизации вспомогательным оборудованием
Альбом	XIV	Монтажные чертежи автоматизации

Задания заводам-изготовителям:

Альбом	XV	Общие виды нетиповых конструкций котельной
Альбом	XVI	Щиты силовые управления
—	—	Щиты автоматизации - альбомы 9, 11, 12, 13

Заказные спецификации:

Альбом	XVII	По технологии, отоплению и вентиляции, водоснабжению и канализации
Альбом	XVIII	По электроснабжению, электрооборудованию связи, сигнализации
Альбом	XIX	По автоматизации
Альбом	XX	Технико-экономическая часть
Альбом	XXI	Сводка затрат. Сметы по строительной части
Альбом	XXII	Сметы по разделам технологии, отоплению и вентиляции, водоснабжению и канализации
Альбом	XXIII	Сметы по разделам электроснабжения, электрооборудования, связи, сигнализации, автоматизации
Альбом	IX	Склад реагентов, т.п. 903-1-153
Альбом	XXIV	Склад реагентов, заказные спецификации, тп 903-1-153
Альбом	XXIX	Склад реагентов, сметы, тп 903-1-153

ПРИМЕНЕННЫЕ МАТЕРИАЛЫ:

Типовой проект 907-2-207 дымовая труба H=45м, Ду=1.5м.
Типовой проект 704-1-49 стальной вертикальный цилиндрический резервуар для нефти и нефтепродуктов емкостью 100м³

Утвержден и введен в действие ГПИ „Сантехпроект"
приказ №180 от 20.XI.79г.

АЛЬБОМ IV

Разработан ГПИ „Сантехпроект" проектным институтом №2, ЦНИИ Проектстальконструкция Главпромстройпроекта Госстроя СССР, трестом Ювма Главмонтажавтоматики Минмонтажспецстроя СССР

Главный инженер института Бахарев А.С.
Главный инженер проекта Ускова Л.А.

Альбом III

Типовой проект 903-1-174

СОДЕРЖАНИЕ АЛЬБОМА

№№ листа проекта	Наименование	№ стр. альбома	Примечание
	Содержание альбома.	2	
	Генеральный план и транспорт.		
ГТ-1	Общие данные. Схема генерального плана.	3	
ГТ-2	Общие данные. Схема генплана с инженерными сетями.	4	
	Архитектурно-строительные решения.		
АР-1	Общие данные (начало).	5	
АР-2	Общие данные (окончание).	6	
АР-3	План на отм. 0.000. Разрезы 1-1; 2-2.	7	

№ листа проекта	Наименование	№ стр. альбома	Примечание
АР-4	Фрагмент плана 1. Разрез 3-3. Планы площадок на отм. 3.600.	8	
АР-5	Фасады. Схемы заполнения оконных проемов.	9	
АР-6	Узлы 1÷8.	10	
АР-7	Узлы 9÷16.	11	
АР-8	Венткамера на отм. 3.600. Разрезы 4-4; 5-5. Узлы 17÷22.	12	
АР-9	Фрагмент плана 2 (для t°-40°C). Разрезы 6-6 и 7-7. Фрагмент фасада 1. Узлы 23÷26.	13	
АР-10	Маркировочные схемы перегородок с отверстиями в них, в стенах и оконных блоках на отм. 5.500.	14	
АР-11	Маркировочная схема сетчатой перегородки. План кровли, планы и экспликация полов.	15	

Инв.№ подл. | Подп. и дата | Взамен инв.№

Гл.инж.пр.	Ускова		ТП-903-1-174	-АР
Нач.отд.	Симонов		Котельная с 4 котлами ДЕ-10-14 ГМ Система теплоснабжения открытая.	
Гл.архит.	Никулин		Здание из сборных железобетонных конструкций	Стадия: Р; Лист: 1; Листов: 1
Гр.спец.	Френкель			
Рук.гр.	Полякова			
Рук.гр.АР.	Приходько			
Ст.архит.	Зыбина			
Ст.техн.	Иванова			
Провер.	Приходько		Содержание альбома.	Госстрой СССР Проектный институт №2 г. Москва
Норм.конт.	Никулин			

16591-04 3

Копировал: Гаврилова Формат

Альбом IV

Типовой проект 903-1-174

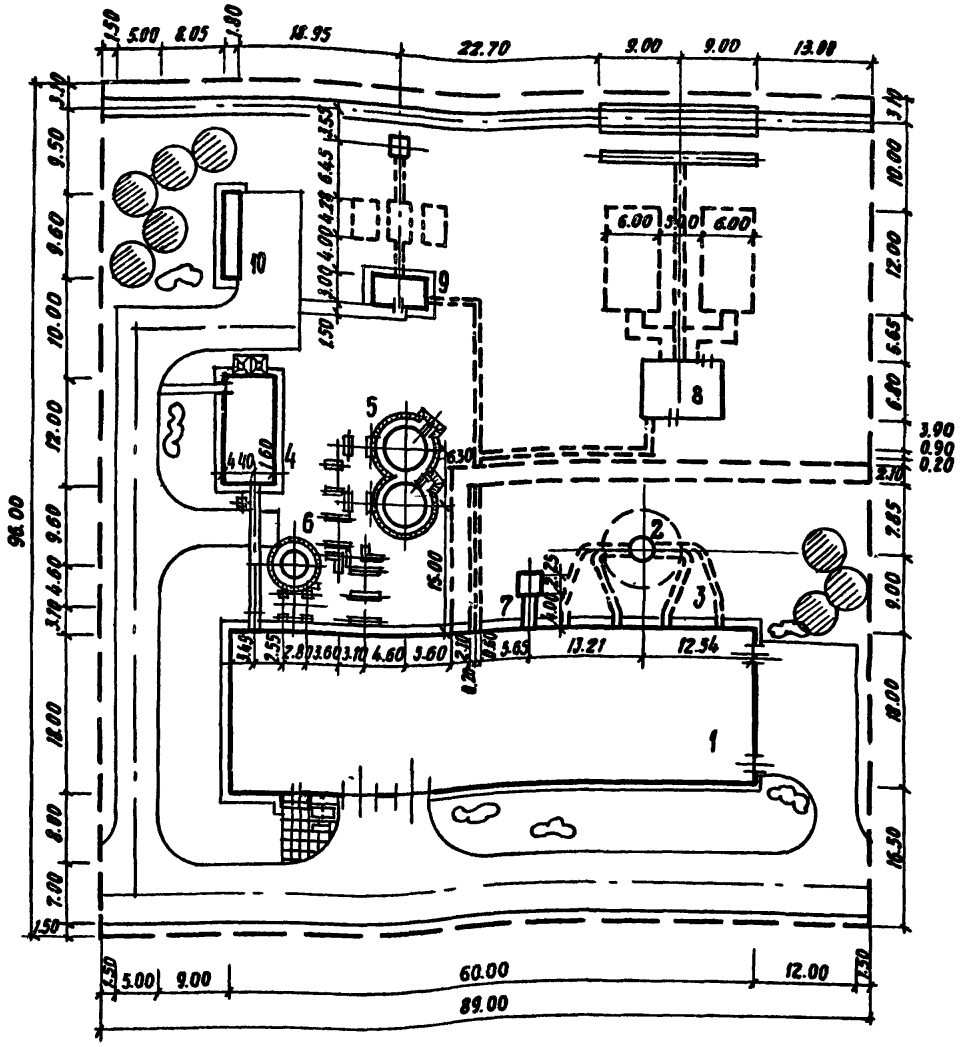

Экспликация зданий и сооружений

№ по генплану	Наименование здания (сооружения)	Координата угла квадрата стр сетки	Примечание
1	Главный корпус		
2	Дымовая труба		ТП 907-2-207
3	Газоходы		
4	Склад реагентов		ТП 903-1-153
5	Аккумуляторные баки		ТП 704-1-49
6	Бак декарбонизированной воды		Орг 34-42-395-77
7	Продувочный колодец		
8	Установка для мазутоснабжения		
9	Установка для приема и ввода жидких приса- док		ТП 903-2-4/74
10	Очистные сооружения замазученных вод		ТП 902-2-221

Ведомость чертежей основного комплекта ТП 903-1-174 ГТ

	Лист	Наименование	Примечание
	1	Общие данные. Схема генерального плана	
	2	Общие данные. Схема генплана с инженерными сетями	

Ведомость основных комплектов

Обозначение	Наименование комплекта	Примечание
ТП 903-1-174 — ГТ	Генплан и транспорт	альбом IV
ТП 903-1-174 — АР	Архитектурно-строительные решения	альбом IV
ТП 903-1-174 — КЖ	Конструкции железобетонные	альбом V, VI
ТП 903-1-174 — КМ	Конструкции металлические	альбом VI
ТП 903-1-174 — ТМ	Технология	альбом I
ТП 903-1-174 — ВП	Водоподготовка	альбом II
ТП 903-1-174 — МС	Мазутоснабжение	альбом III
ТП 903-1-174 — ГС	Газоснабжение	альбом IX
ТП 903-1-174 — ОВ	Отопление и вентиляция	альбом VII
ТП 903-1-174 — ВК	Водопровод и канализация	альбом VIII
ТП 903-1-174 — Э	Электроснабжение	альбом VIII, IX
ТП 903-1-174 — АТМ	Автоматизация	альбом X, XI, XII, XIII, XIV

Типовой проект разработан в соответствии с действующими нормами и правилами и предусматривает мероприятия, обеспечивающие взрывную, взрывопожарную пожарную безопасность при эксплуатации зданий и сооружений.

Главный инженер проекта — / Ускова А.А /

Площадь территории — 0.85 га
Площадь застройки — 0.26 га
Коэффициент застройки — 0.30

Привязан

Инв. №

ГИП	Бахарев		
Гл. инж. пр.	Ускова		
Нач. отд.	Розенберг		
Гл. спец.	Соловьева		
Гл. архит.	Гераскин		
Рук. груп.	Волох		
Ст. инж.	Погорелова		
Ст. инж.	Аверьянова		
Н. контр.	Соловьева		

ТП 903-1-174 ГТ

Котельная с 4 котлами ДЕ-10-14 ГМ. Система теплоснабжения открытая.

Здание из сборных железобетонных конструкций. Общеплощадочные работы.

Стадия	Лист	Листов
Р	1	2

Общие данные. Схема генерального плана М 1:500

Госстрой СССР Проектный институт № 2 г. Москва

16591-04 4 Копировал:

Формат А2г

Согласовано:

Инв. № подл. | Подпись и дата | Взам. инв. №

Альбом IV

Типовой проект 903-1-174

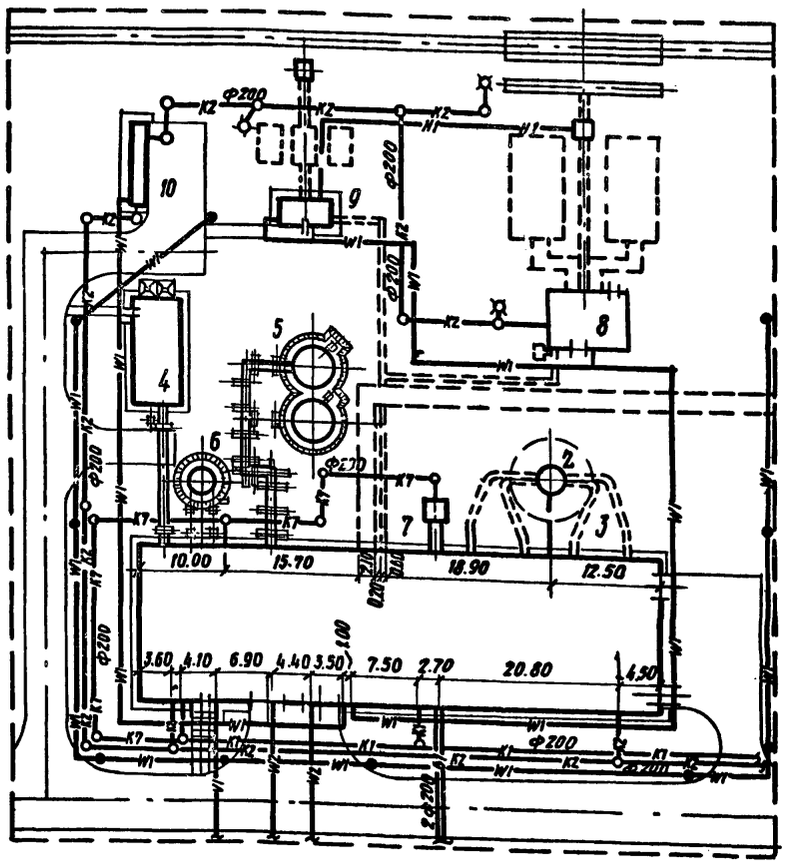

Экспликация зданий и сооружений

№ по ген-плану	Наименование здания (сооружения)	Координата угла квадрата стр. сетки	Примечание
1	Главный корпус		
2	Дымовая труба		ТП 907-2-207
3	Газоходы		
4	Склад реагентов		ТП 903-1-153
5	Аккумуляторные баки		ТП 704-1-49
6	Бак декарбонизированной воды		Ост 34-42-395-77
7	Продувочный колодец		
8	Установка для мазутоснабжения		
9	Установка для приема и ввода жидких присадок		ТП 903-2-4/74
10	Очистные сооружения для замазученных вод		ТП 902-2-221

- В1 — Хозяйственно-питьевой производственно-противопожарный водопровод
- К1 — Бытовая канализация
- К2 — Ливневая канализация
- К7 — Производственная канализация солесодержащих вод.
- Теплосеть
- Мазутопроводы
- Н1 — Трубопровод жидких присадок
- Инженерные сети надземные на высоких опорах
- W1 — Электрическая сеть силовая 0.4 кв
- W1 — Электрическая сеть освещения 0.4 кв
- W2 — Электрическая сеть силовая 6 кв
- V1 — Электрическая сеть средств связи и информации

Наружное пожаротушение согласно СН и П II-31-74 осуществляется от кольцевой сети предприятия или города.

Согласовано:
АСО-4 Симонов
Сантехпроект Юртаев 12.11.79 г.

Инв. № подл. | Подпись и дата | Взам. инв. №

Типовой проект разработан в соответствии с действующими нормами и правилами и предусматривает мероприятия, обеспечивающие взрывную, взрывопожарную и пожарную безопасность при эксплуатации зданий и сооружений.

Главный инженер проекта /Ускова Л.А./

Привязан

Инв. №

Гл. инж. пр.	Бахарев	
Гл. инж. пр.	Ускова	
Нач. отд.	Розенберг	
Гл. спец.	Соловьева	
Рук. гр.	Волох	
Ст. инж.	Погорелова	
Провер.	Мазина	
Н. контр.	Соловьева	

ТП 903-1-174 ГТ

Котельная с 4 котлами ДЕ-10-14 ГМ. Система теплоснабжения открытая.

Здание из сборных железобетонных конструкций: Общеплощадочные работы.

Стадия	Лист	Листов
Р	2	

Общие данные. Схема генплана с инженерными сетями. М 1:500

Госстрой СССР Проектный институт №2 г. Москва

16591-04 5 Копировала: Формат 22 г.

Альбом IV

Типовой проект 903-1-174

Ведомость чертежей основного комплекта

Формат	Лист	Наименование	Примечание
	1	Общие данные (начало).	
	2	Общие данные (окончание).	
	3	План на отм. 0000. Разрезы 1-1; 2-2.	
	4	Фрагмент плана 1. Разрез 3-3. Планы площадок на отм. 3600.	
	5	Фасады. Схемы заполнения оконных проемов.	
	6	Узлы 1÷8.	
	7	Узлы 9÷16.	
	8	Венткамера на отм 3600. Разрезы 4-4; 5-5 Узлы 17÷22.	
	9	Фрагмент плана 2 (для t=-40°C) Разрезы 6-6 и 7-7 Фрагмент фасада 1 Узлы 23÷26	
	10	Маркировочные схемы перегородок с отверстиями в них, в стенах и оконных блоках на отм 5500.	
	11	Маркировочная схема сетчатой перегородки. План кровли, планы и экспликация полов.	

Ведомость основных комплектов

Обозначение		Наименование	Примечание
т.п. 903-1-174	— ГТ	Генеральный план и транспорт.	Альбом IV
т.п. 903-1-174	— АР	Архитектурно-строительные решения.	Альбом IV
т.п. 903-1-174	— КЖ	Конструкции железобетонные	Альбом V, VI
т.п. 903-1-174	— КМ	Конструкции металлические	Альбом V
т.п. 903-1-174	— ТМ	Технология	Альбом I
т.п. 903-1-174	— ВП	Водоподготовка.	
т.п. 903-1-174	— МС	Мазутоснабжение..	
т.п. 903-1-174	— ГС	Газоснабжение	
т.п. 903-1-174	— ОВ	Отопление и вентиляция.	
т.п. 903-1-174	— ВК	Водопровод и канализация.	Альбом II
т.п. 903-1-174	— Э	Электроснабжение.	Альбом III
т.п. 903-1-174	— АТМ	Автоматизация	

Основные строительные показатели

Наименование	Ед. изм.	Количество: Производственные помещения -30°C	Количество: Вспомогательные помещения -30°C	Количество: Итого -30°C
Площадь застройки	м²	1028	99	1127
Полезная площадь	"	1170	86	1256
Строительный объем	м³	10210	356	10566

Толщина стен и утеплителя (мм)

Расчетная наружная температура	Стены: Производственные помещения: Панели	Стены: Производственные помещения: Кирпич	Стены: Вспомогательные помещения: Панели	Стены: Вспомогательные помещения: Кирпич	Утеплитель: Кровли: Легкий бетон γ=500 кг/м³	Утеплитель: Стен вспомогательных помещ.: Фибролит γ=350 кг/м³
-20°C	240	380	240	510	65	50
-30°C	240	380	240	510	100	75
-40°C	300	510	300	640	140	100

Ведомость примененных и ссылочных материалов

Обозначение	Наименование	Примечание
ГОСТ 12506-67	Окна деревянные для зданий промышленных предприятий.	Комплект
ГОСТ 14624-69	Двери деревянные для зданий промышленных предприятий.	То же
1.136-10	Двери деревянные внутренние для жилых и общественных зданий.	"
2.435-6 выпуск 1	Противопожарные двери и ворота промышленных предприятий.	"
2.460-5 выпуски 0,1,2	Архитектурные детали утепленных покрытий одноэтажных промзданий.	"
1.494-27 выпуск 1	Воздухоприемные устройства с подвесными утепленными клапанами. Лебедка ручная.	"
1.494-27 выпуск 7	Воздухоприемные устройства к окнам деревянным для зданий промышленных предприятий по ГОСТ 12506-67.	"
2.436-9	Архитектурно-строительные детали окон с применением деревянных оконных блоков по ГОСТ 12506-67.	"
1.139-1 выпуск 1	Перемычки железобетонные для жилых и общественных зданий.	"
2.460-14 выпуск 1	Типовые узлы покрытий промзданий в местах пропуска вентиляционных шахт.	"
1.431-10 выпуски 0,1	Перегородки консольные сетчатые стальные.	"
1.431-6	Кирпичные перегородки одноэтажных и многоэтажных производственных зданий.	"
ИИ-03-03 альбом 71-64	Рабочие чертежи металлических изделий.	"
2.430-3 выпуски 0,1,2,3	Типовые архитектурно-строительные детали промышленных зданий с кирпичными стенами.	"
1.431-15 выпуски 0,1,3,4	Перегородки многоэтажных зданий с каркасом по серии ИИ-04.	"
416-0-1 выпуск 7, альбом 1	Унифицированные секции зданий административно-бытового назначения. Перегородки кабин душевых и уборных.	"
ГОСТ 6428-74	Плиты гипсовые для перегородок.	"

Общие указания

1. Типовой проект „Котельная с 4 котлами ДЕ-10-14гм" разработан в соответствии с планом типового проектирования на 1979 г. раздел VII, пункт 27 и технического проекта, согласованного с Главпромстройпроектом (письмо за № 19/5-3640 от 11.08.75 г.).
2. Рабочие чертежи выполнены на основании:
   а) генерального плана котельной, разработанного отделом ПУиГП ПИ-2;
   б) заданий института „Сантехпроект";
2. Проект разработан применительно к следующим природным условиям:
   а) рельеф местности спокойный, площадка горизонтальная;
   б) грунты основания сухие, непучинистые, непросадочные со следующими расчетными характеристиками в соответствии с СНиП II-15-74 $C=0.02$ кг/см², $\varphi=28°$, $\gamma_0=18$ т/м³, $E=150$ кг/см².
   в) расчетные зимние температуры для расчета ограждающих конструкций. −20°C, −30°C, −40°C,
   г) нормативный скоростной напор ветра для высоты над поверхностью земли до 10 м по СНиП II-6-74: для 1 района − 27 кг/м²;
   д) вес снегового покрова по СНиП II-6-74. для III района − 100 кг/м²;
   е) сейсмичность: не выше 6 баллов.
3. Характеристика здания класс сооружения − II; степень огнестойкости − II; помещения котельной по пожарной опасности относятся к категории „В", „Г" и „Д".
4. За отметку 0000 принята отметка чистого пола котельной, что соответствует абсолютной отметке [ ]
5. Отметка уровня земли − 0150
6. Гидроизоляция участков кирпичных стен на отм − 0030 из цементного раствора состава 1:2, толщиной 30 мм
7. Здание отапливаемое.
8. Стеновое ограждение котельной выполняется из керамзитобетонных панелей ПСЛ $\gamma_0=900$ кг/м³ по серии 1.432-5 вып 1, фактуренных керамической плиткой. Наружные стены бытовых помещений и воздухозаборных камер утеплить с внутренней стороны цементным фибролитом $\gamma=350$ кг/м³, см таблицу толщин стен и утеплителя
9. Вставки внешнего стенового ограждения выполняются из красного семищелевого кирпича марки 75 на цементно-песчаном растворе марки 25 с отделкой под фактуру панелей, входной тамбур снаружи и внутри − из лицевого кирпича − под расшивку швов.
10. Перегородки панельные легкобетонные и частично кирпичные из кирпича марки 75 на растворе марки 25.
11. При кладке кирпичных стен и перегородок в дверные проемы заложить деревянные антисептированные пробки размером 65×120×250 мм по 3 штуки с каждой стороны по высоте проема
12. Водоизоляционный ковер − 1 слой (верхний) рубероида с крупнозернистой посыпкой, антисептированного, дегтевого марки РКД-420 на битумной мастике и 1 слой (нижний) рубероида с эластичным покровным слоем марки РэМ-350 на битумной мастике.
13. Над всеми отверстиями шириной 600 мм и менее в кирпичных стенах и перегородках в слой цементного раствора положить сварные сетки из арматуры ф 6 мм с ячейками 50×50 с опиранием на кладку не менее 250 мм
14. Водосток − внутренний.
15. Вокруг здания устраивается асфальтовая отмостка по щебеночному основанию шириной 500 мм
16. Размеры в скобках даны для температуры − 40°C
17. Указания по отделке панелей наружных стен уточняются при привязке типового проекта
18. Защита металлических конструкций от коррозии должна выполняться по указаниям СНиП II-28-73
19. Колера окраски интерьеров принимать по указаниям конкретной привязки проекта

Согласовано.

КСО	[подпись]	Михалевский
КУ-2	[подпись]	Зильберштейн
А-2	[подпись]	Файенштейн

Взамен инв. №

Подп. и дата

Инв. № подл.

Типовой проект разработан в соответствии с действующими нормами и правилами и предусматривает мероприятия, обеспечивающие взрывную, взрывопожарную и пожарную безопасность при эксплуатации зданий и сооружений.

Главный инженер проекта [подпись] /Ускова/

Инв. №		
Гл инж пр	Ускова	[подпись]
Нач отд	Симонов	[подпись]
Гл арх	Никулин	[подпись]
Гл спец	Френкель	[подпись]
Рук гр	Полякова	[подпись]
Рук гр арх	Приходько	[подпись]
Ст архит	Зыбина	[подпись]
Ст техн	Попова	[подпись]
Проверил	Приходько	[подпись]
Норм. конт	Никулин	[подпись]

Привязан

ТП 903-1-174 -АР

Котельная с 4 котлами ДЕ-10-14гм
Система теплоснабжения открытая

Здание из сборных железобетонных конструкций

Стадия	Лист	Листов
Р	1	11

Общие данные (начало)

Госстрой СССР
Проектный институт №2
г. Москва

Копировал 16591-04 6 Формат

Альбом IV

Типовой проект 903-1-174

Сводная спецификация к чертежам архитектурно-строительных решений

Марка	Обозначение	Наименование	Кол.	Примечание
		Изделия деревянные		
ВС5-94	ГОСТ 12506-67; 2.436-9	Оконный блок	40	
ВС6-94	То же	То же	41	
		Дверные блоки		См. ведом. на этом листе
УД-5	416-0-1, выпуск 7, альбом 1	Щиты кабин уборных	1	Блок.
УД-3	То же	То же	1	То же
		Изделия железобетонные		
		Перемычки		См. ведом. на этом листе
		Изделия гипсобетонные		
	1.431-15 выпуск 3	Панели из гипсобетона		см. АР-10
		Изделия металлические		
		Противопожарные двери		См. ведом. на этом листе
5С1В.000.000-05	1.494-27 выпуск 7	Жалюзийная решетка	1	см. АР-5
5С1В.000.000-04	То же	То же	1	То же.
АР00.000 СБ.	1.494-27 выпуск 1	Лебедка ручная	2	
1.5×2.4щ	1.431-10 выпуски 0,1	Перегородки консольные сетчатые стальные	6	
1.0×2.4щ	То же	То же	4	
0.75×2.4щ-Л	"	"	1	
0.75×2.4щ-П	"	"	1	
Р	"	"	1	
2.4С	"	"	8	
2.4С-А	"	"	2	
2.4С-Б	"	"	2	
МР	ИИ-03-03 альбом 71-64	Решетка для вытирания ног	1	
поз. 12	2.430-3 выпуск 2	Костыль карниза тамбура входа	2	
поз. 5	то же	Кровельная оцинкованная сталь	0.5 п.м.	
МС-1	1.431-6	Соединительный элемент	28	
МС-7	То же	То же	8	
МК-18	2.430-3 выпуск 3	Стальной элемент	33	
МН 35	КЖИ-МН35	Закладное изделие	1	
МН 36	КЖИ-МН36	То же	1	
С 10	ГОСТ 8240-72	"	3.9	п.м.
С 18	То же	"	6.5	п.м.
МС-3	1.431-15 в.4	Соединительное изделие	20	
МС-4	То же	То же	6	
МС-7	"	"	16	
МС-11	"	"	80	
МС-12	"	"	16	
МС-13	"	"	64	
МС-14	"	"	16	
МС-16	"	"	8	
ДГ 5.5×60	"	"	52	
100/100/5/5 В=1500	ГОСТ 8478-66	Сетка 100/100/5/5	1.8	п.м.

Ведомость перемычек

Перемычки: Марка по проекту	Схема сечения	Кол. мест	Элементы перемычки: Марка	Обозначение	Кол.
ПР1	380 / 140	4	Б27	1.139-1 выпуск 1	3
ПР2		2	Б18	То же	3
ПР3	120 / 65 (140)	1	Б18	"	1
ПР4		5	Б13	"	1
ПР5	510 / 140	4	Б27	"	4

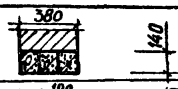

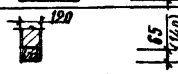

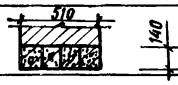

Ведомость проемов ворот и дверей

Проемы: Тип по проекту	Размер в кладке в×h, мм	Кол. мест	Элементы заполнения проемов: Марка	Обозначение	Кол.
1	2290×2415	2	ПД-5	2.435-6 выпуск 1	1
2	960×2415	2	ПД-6А	То же	1
3	2350×2400	2	Д 50 ПП	ГОСТ 14624-69	1
4	1550×2400	2/3	Д 59 ПП	То же	1
5	1020×2080	2	Д 37А	"	1
6	1210×2370	1	ДГ24-12А ГОСТ 6629-74	1.136-10	1
7	1010×2370	2	ДГ24-10 ГОСТ 6629-74	То же	1
8	810×2070	2	ДГ21-8 ГОСТ 6629-74	"	1
9	810×2070	4	ДГ21-8А ГОСТ 8829-74	"	1
10	710×2070	1	ДГ21-7П ГОСТ 6629-74	"	1
11	710×2070	1	ДГ21-7АП ГОСТ 6629-74	"	1

Ведомость гардеробного оборудования

Группа производственных процессов	Количество обслуживаемых: Списочный состав	Наиболее многочислен. смена	Шкафы гардеробные по серии 1.472-3: 50×25	50×33	50×40
Для мужчин					
I б	14	5	—	14	—
I в	4	1	—	4	—
Итого	18	6	—	18	—
Для женщин					
I б	7	3	—	7	—
Итого	7	3	—	7	—
Всего	25	9	—	25	—

Ведомость отделки помещений

Наименование или экспликац. номер помещения	Потолок: Штукатурка или затирка	Потолок: Окраска	Стены и перегородки: Штукатурка или затирка	Стены и перегородки: Окраска или облицовка	Отделка низа стен и перегородок (панель): Окраска или облицовка	Высота, мм
Котельный зал, помещение КТП	Разделка швов плит	Окраска известковым раствором	—	Окраска Э-ВА-27	—	—
Помещение КИП	То же	То же	—	То же	—	—
Воздухозаборная камера	"	"	Штукатурка	Известковым р-ром	—	—
Лаборатория ВПУ, инвентарная кладовая	"	Окраска Э-ВА-27	Штукатурка кирпичных участков	Моющиеся обои	—	—
Санузел	"	То же	Штукатурка выше облицовки	Окраска Э-ВА-27	Облицовка глазурованной плиткой	2100
Душевые с преддушевыми	"	Окраска ПФ-115	—	—	То же	До потолка
Гардеробные, комната приема пищи	"	Окраска Э-ВА-27	Штукатурка кирпичных поверхностей	Моющиеся обои	—	2100
Вестибюль	"	То же	То же	То же	—	"
Тамбур внутренний	"	"	"	Окраска ПФ-115	—	"

1. При привязке проекта ширина шкафов должна быть скорректирована в зависимости от климатического района согласно СНиП II-92-76.

Немец | Волох | Кузнецова | 92 | ГП и ПУ ПИГ | Гл. спец. пом. бед. | Взамен инв. № | Подп. и дата | Инв. № подл.

Привязан

Инв. №

Гл. инж. пр.	Ускова	
Нач. отд.	Симонов	
Гл. арх.	Никулин	
Гл. спец.	Френкель	
Рук. гр.	Полякова	
Рук. арх. гр.	Приходько	
Ст. арх.	Зыбина	
Ст. техн.	Попова	
Проверил	Приходько	
Норм. контр.	Никулин	

ТП 903-1-174 -АР

Котельная с 4 котлами ДЕ-10-14 ГМ. Система теплоснабжения открытая

Здание из сборных железобетонных конструкций

Стадия	Лист	Листов
Р	2	

Общие данные. (окончание)

Госстрой СССР Проектный институт №2 г. Москва

Копировал 16591-04 7 Формат

Альбом IV

Типовой проект 903-1-174

Разрез 1-1

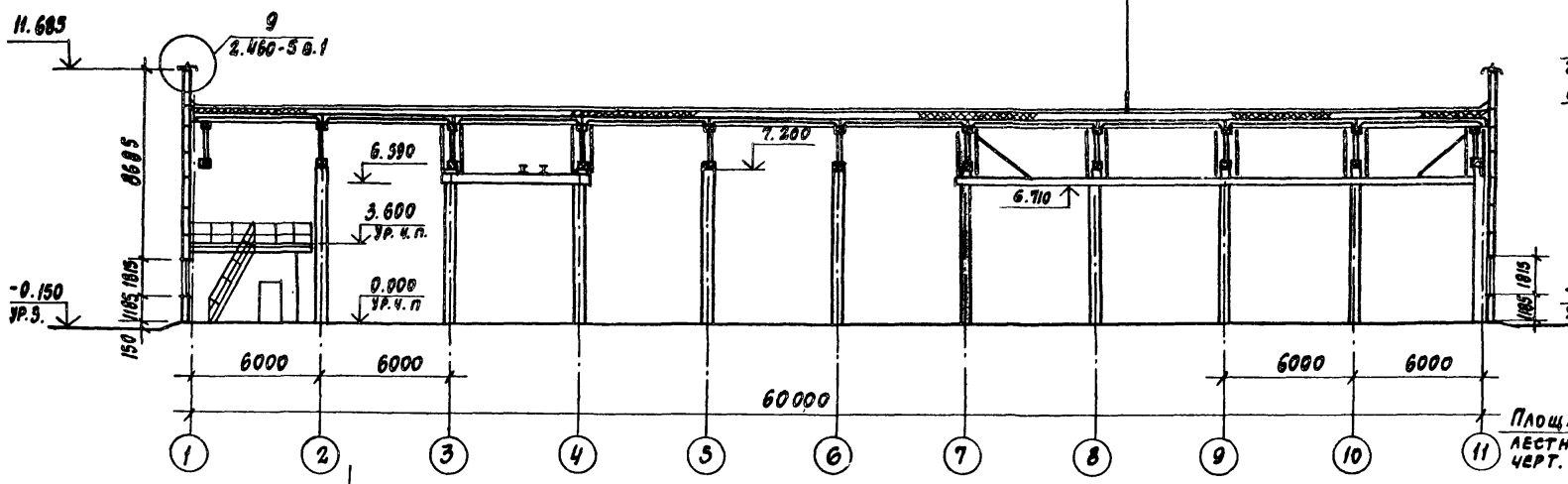

Разрез 2-2

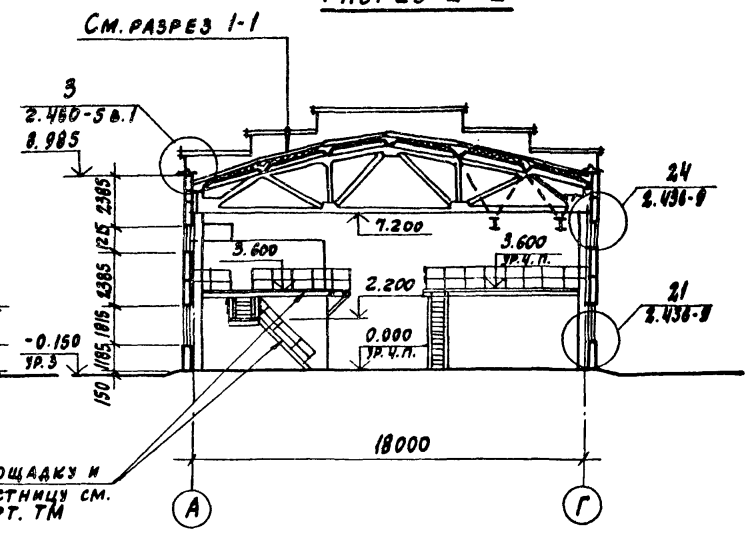

План на отм. 0.000

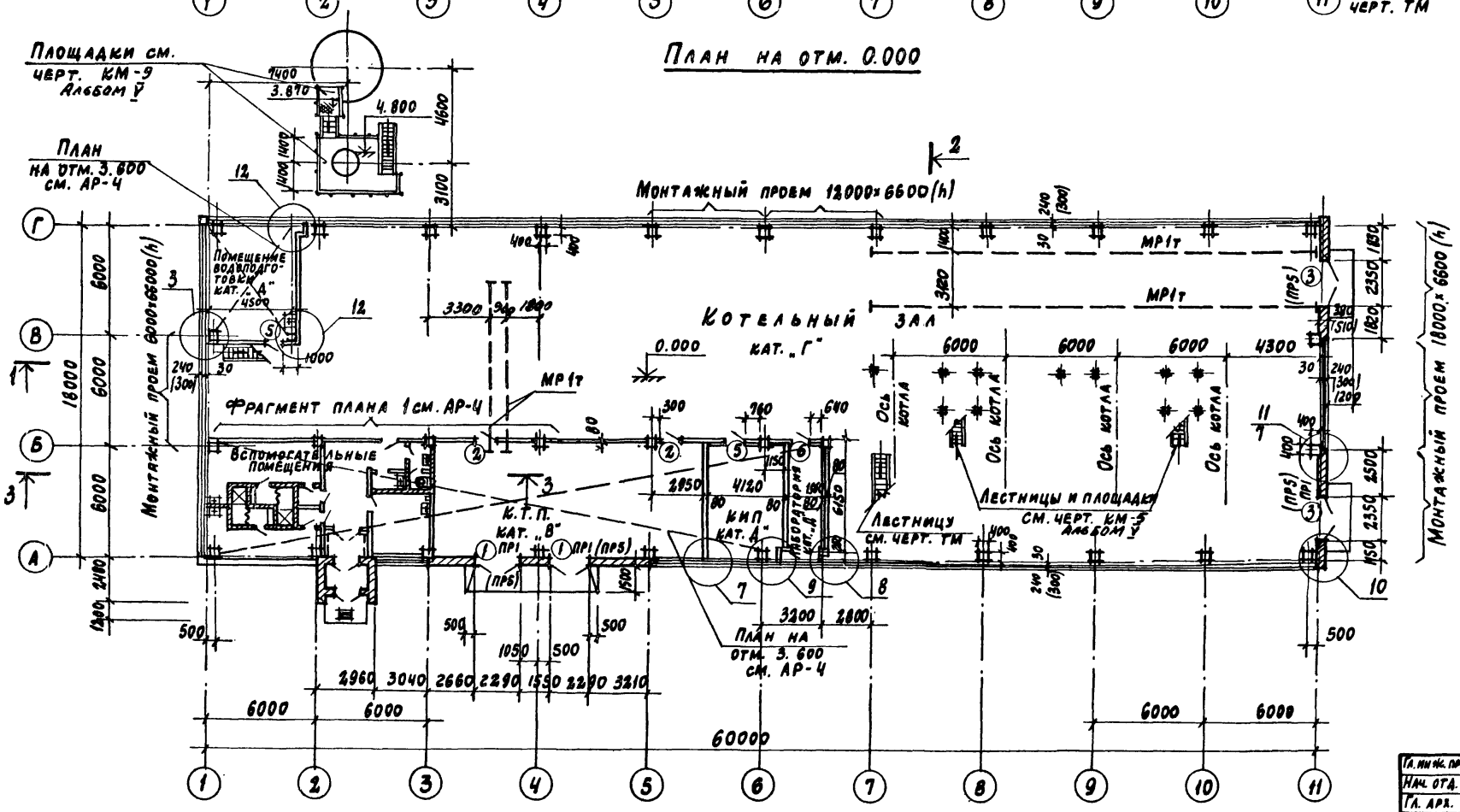

1. Ведомость проемов ворот, дверей и перемычек см. на АР-2.
2. Маркировочные схемы панельных гипсобетонных перегородок см. на АР-10.
3. Маркировочную схему сетчатой перегородки помещения ГРУ на отм. 3.600 см. на АР-11.
4. План отверстий в стенах и перегородках см. на АР-10
5. Примыкания комплексных плит покрытия к парапету стены и стыки между комплекстными плитами приведены в серии 1.465-10 выпуск/на листе 83.

Привязан

Инв. №

Гл. инж. пр.	Ускова	
Нач. отд.	Симонов	
Гл. арх.	Никулин	
Гл. спец.	Френкель	
Рук. гр.	Ползкова	
Рук. арх. гр.	Приходько	
Ст. арх.	Зыбина	
Провер.	Приходько	
Норм. кон.	Никулин	

ТП 903-1-174 АР

Котельная с 4 котлами ДЕ-10-14 ГМ
Система теплоснабжения открытая

Здание из сборных железобетонных конструкций

Стадия	Лист	Листов
Р	3	

План на отм. 0.000
Разрезы 1-1, 2-2

Госстрой СССР
Проектный институт №2
г. Москва

Инв. № подл. | Подп. и дата | Взамен инв. №

16591-04 8

Формат

Альбом IV

Типовой проект 903-1-174

Разрез 3-3

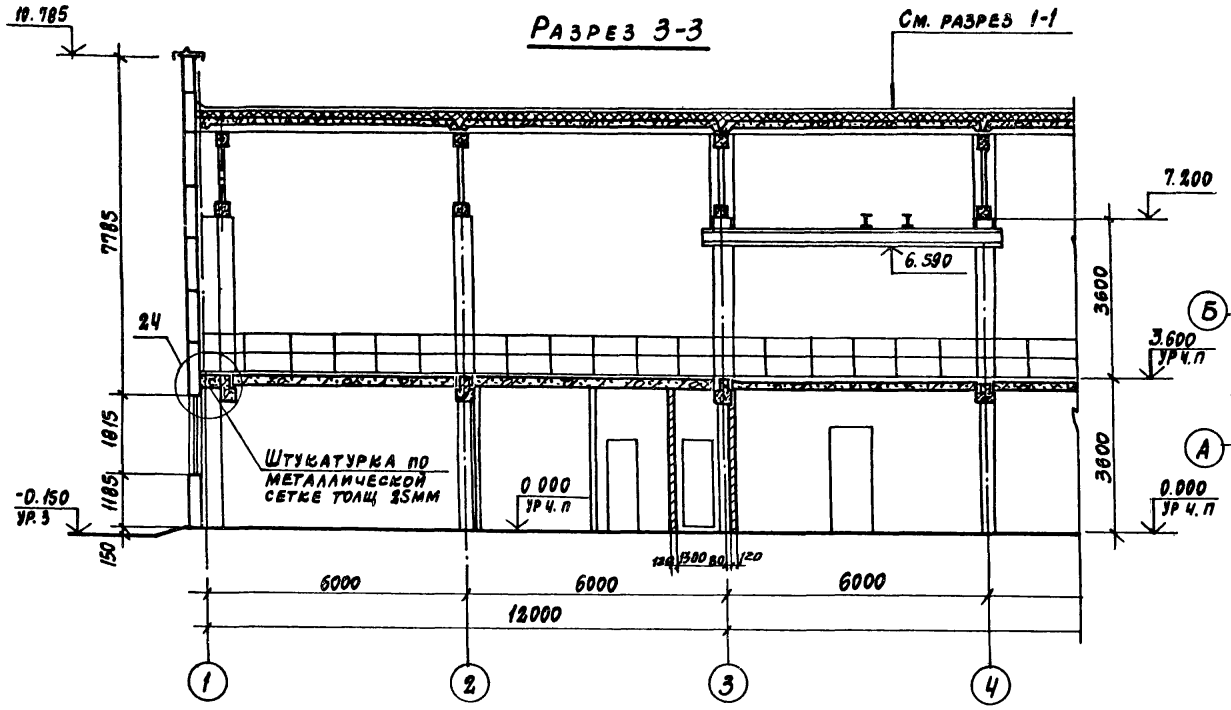

План на отм. 3.600

(между осями А-Б и 1-6)

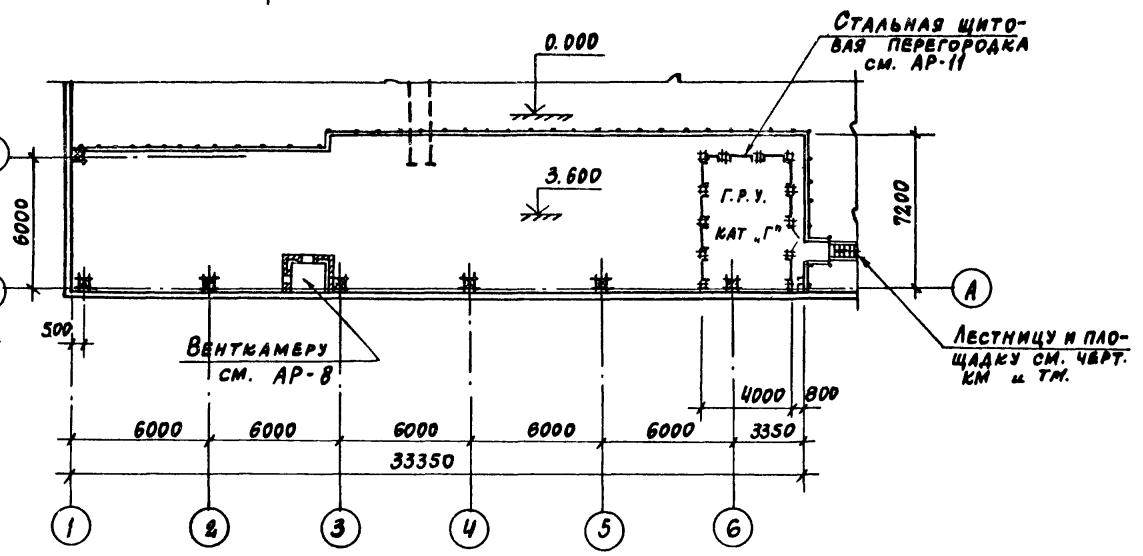

Фрагмент плана 1

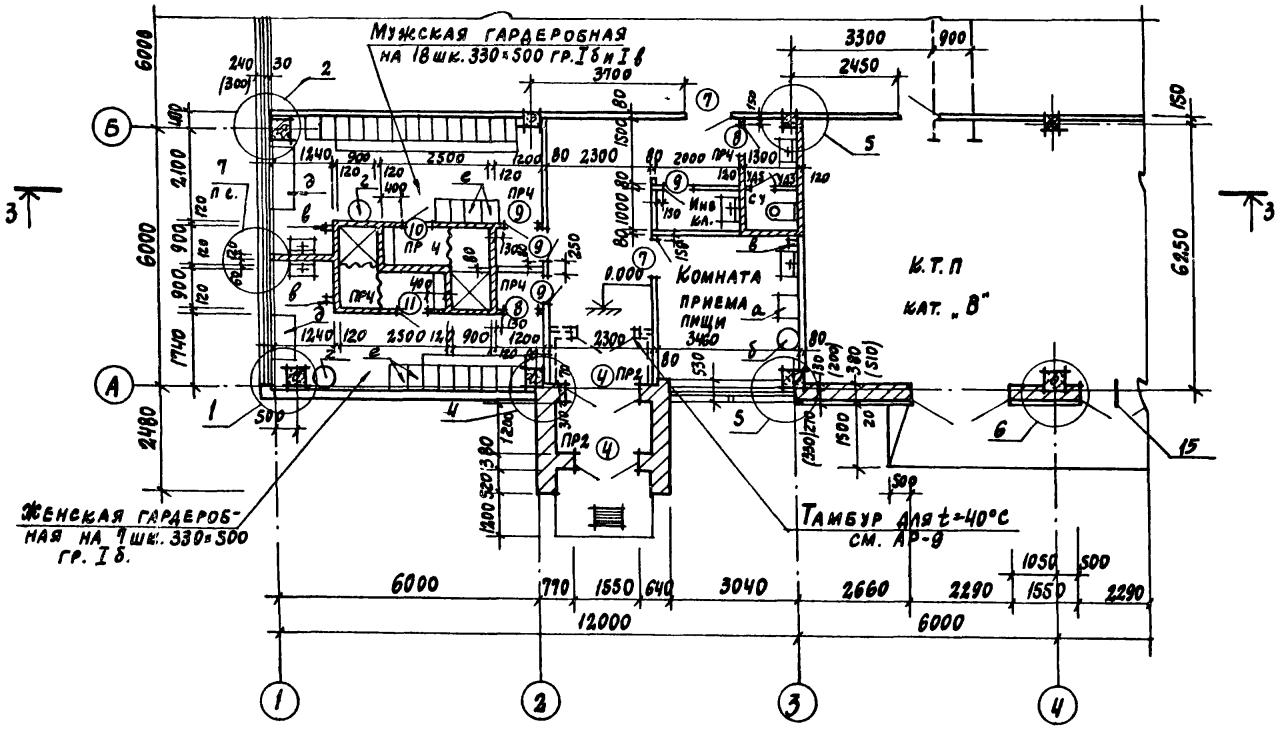

План на отм 3.600

(между осями В-Г и 1-2)

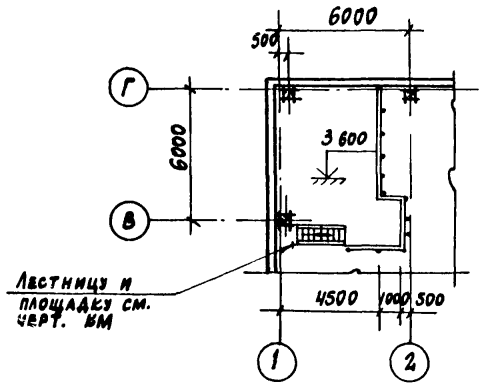

1. Условные обозначения оборудования:
а - холодильник типа ШХ-08;
б - электрокипятильник типа КНЭ-30;
в - электрополотенце типа ЕК-3;
г - сушка для волос; д - стол для глажения, е - шкафы для чистой и грязной одежды.

Взам. инв. №

Подп. и дата

Инв. № подл.

Привязан

Инв. №

Гл. инж. пр	Ускова	
Нач. отд.	Симонов	
Гл. арх.	Никулин	
Гл. спец.	Френкель	
Рук. гр.	Полякова	
Рук. арх.	Приходько	
Ст. арх.	Зыбина	
Провер.	Приходько	
Норм. конт.	Никулин	

ТП 903-1-174 АР

Котельная с 4 котлами ДЕ-10-14ГМ
Система теплоснабжения открытая

Здание из сборных железобетонных конструкций

Стадия	Лист	Листов
Р	4	

Фрагмент плана 1 на отм 0.000
Разрез 3-3 Планы площадок на отм. 3.600

Госстрой СССР
Проектный институт №2
г. Москва

16591-04 9

Формат

Альбом IV

Типовой проект 903-1-174

Фасад 1—11

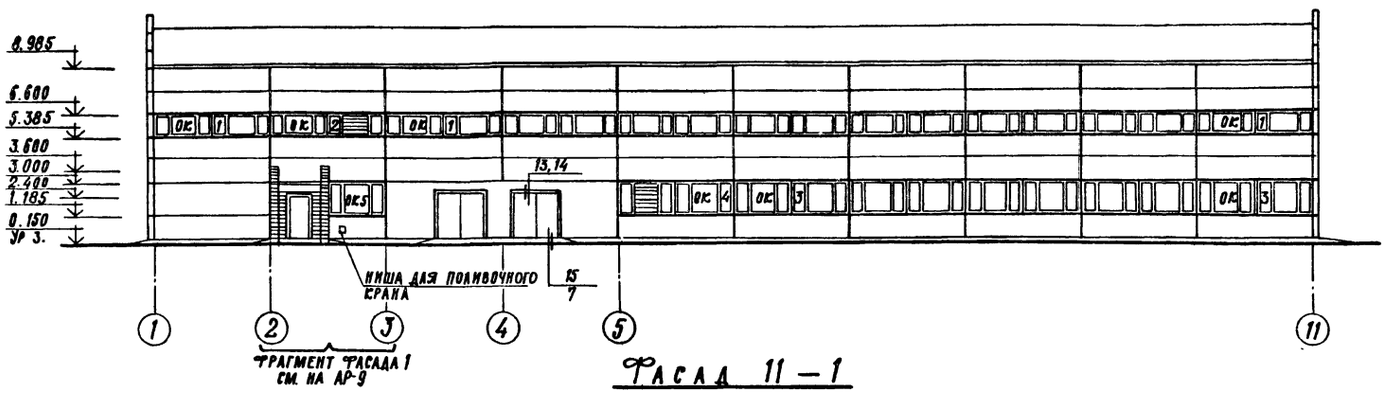

Трагмент фасада 1 см. на АР-9

Фасад 11—1

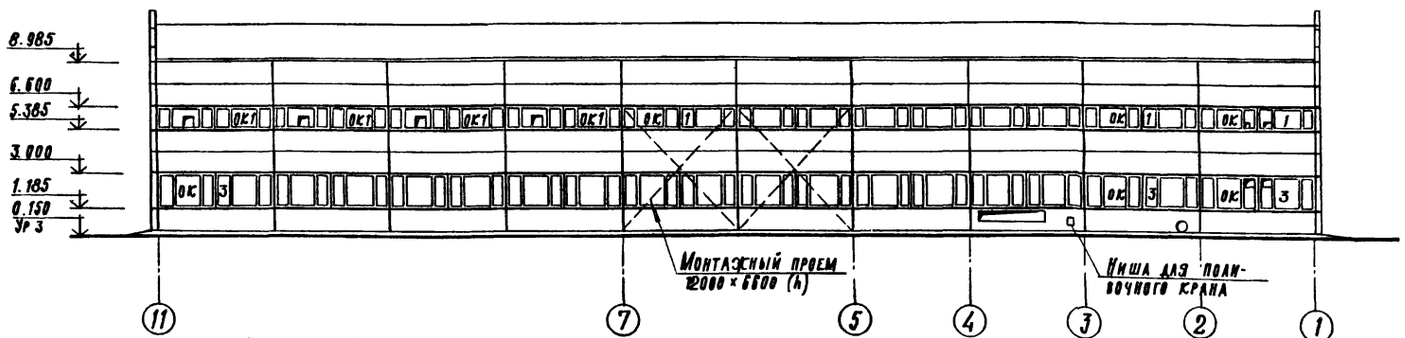

Фасад Г—А

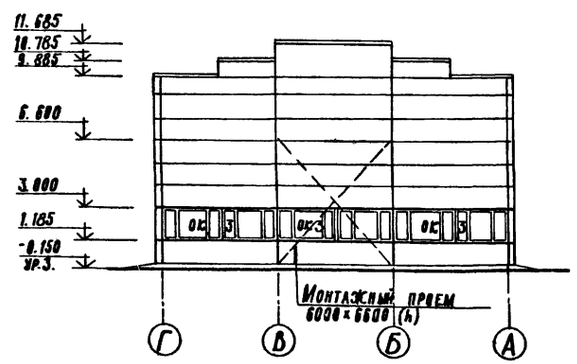

Фасад А—Г

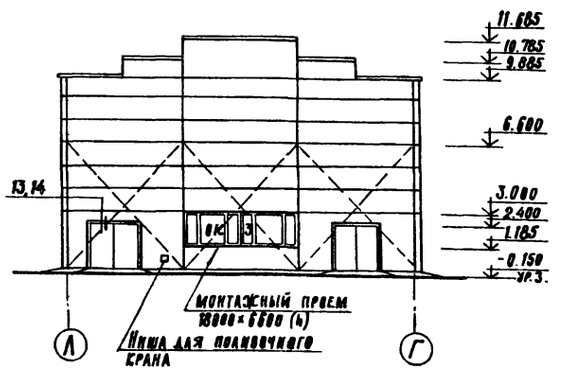

Спецификация заполнения оконных проемов

Марка	Обозначение	Наименование	Кол.	Примечание
		Проем ОК1		
ВС5-94	ГОСТ 12506-67	Оконный блок	38	
		Проем ОК2		
ВС5-94	То же	Оконный блок	2	
Sc16.000.000-04	1.494-27 выпуск 1.7	Воздухоприемное устройство	1	
		Проем ОК3		
ВС6-94	ГОСТ 12506-67	Оконный блок	38	
		Проем ОК4		
ВС6-94	То же	Оконный блок	2	
Sc16.000.000-05	1.494-27 выпуск 1.7	Воздухоприемное устройство	1	
		Проем ОК5		
ВС6-94	ГОСТ 12506-67	Оконный блок	1	

Схема заполнения оконных проемов

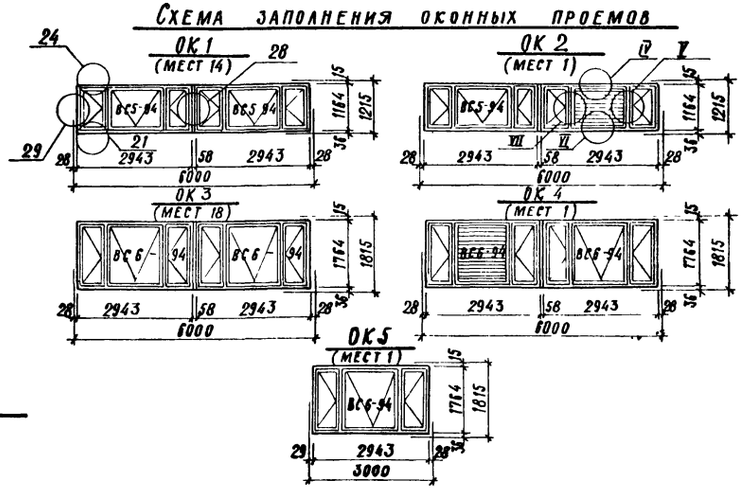

1. Узлы на схемах заполнения оконных проемов приняты цифрами для оконных блоков по серии 2.436-9, а римскими цифрами - для воздухоприемных устройств по серии 1.494-27 выпуск 7 листы 1, 2, 3, ручная лебедка к утепленным клапанам по серии 1.494-27 вып 1 листы 1,2
2. Привязку отверстий, показанных на фасадах см на АР-10
3. В монтажные проемы, показанные на фасадах, установить панели и оконные блоки после монтажа оборудования
4. Отверстия в оконных блоках заделывать после пропуска коммуникаций.

Привязан

Инв. №

Гл. инж. пр.	Ускова		ТП 903-1-174 -АР
Нач. отд.	Симонов		Котельная с 4 котлами ДЕ-10-14 ГМ Система теплоснабжения открытая
Гл. архитектор	Никулин		Здание из сборных железобетонных конструкций
Гл. спец.	Френкель		Стадия Р; Лист 5; Листов
Рук. гр.	Полякова		Фасады. Схемы заполнения оконных проемов
Рук. арх. гр.	Приходько		Госстрой СССР Проектный институт №2 г. Москва
Ст. архит.	Зыбина		
Ст. техн.	Попова		
Провер.	Приходько		
Норм. конт.	Никулин		

Инв. № подл. | Подп. и дата | Взамен инв. №

16591-04 10 Копировал Формат

Альбом IV

Типовой проект 903-1-174

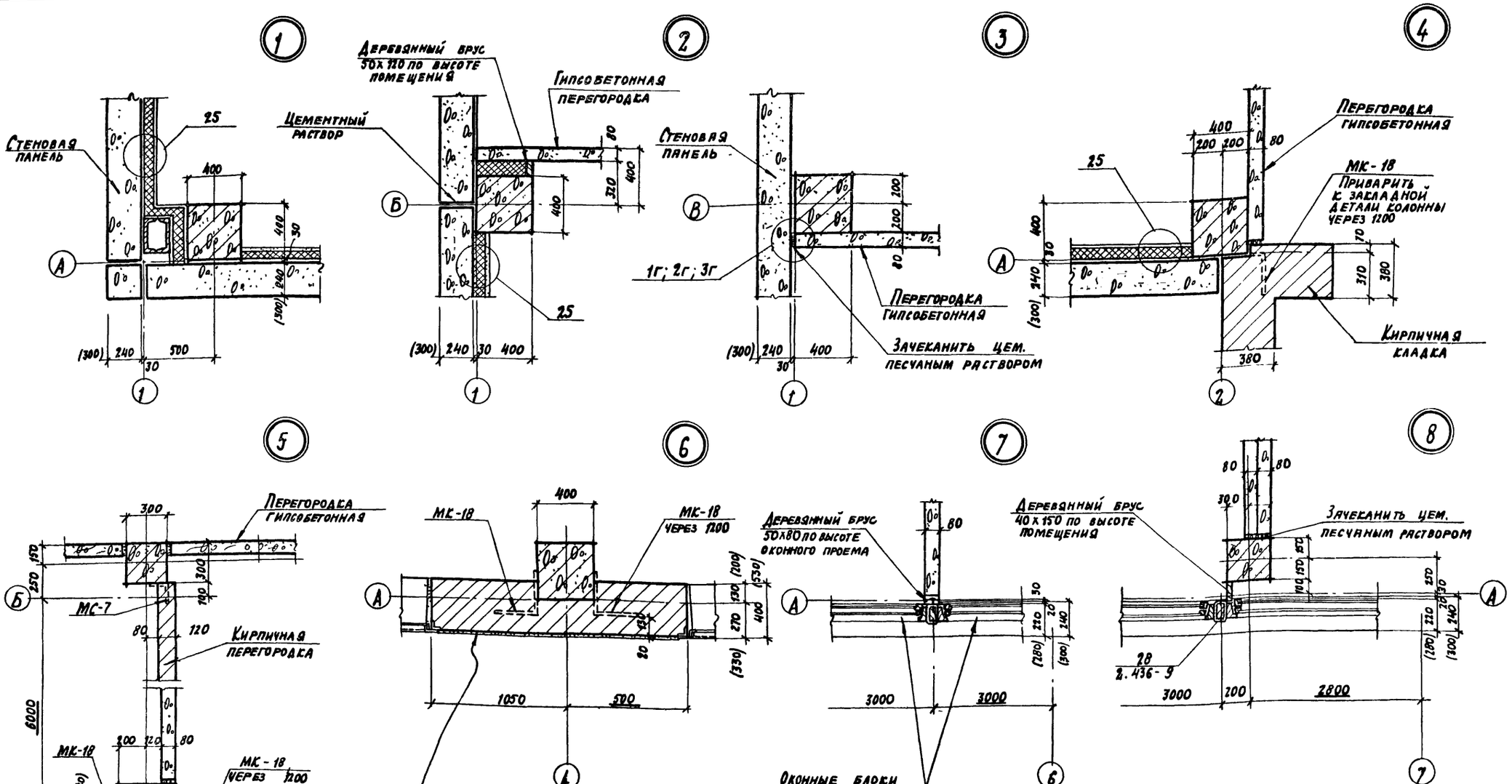

1. Общее количество анкеров МК-18 и МК-19 по серии 2.430-3 выпуск 3 и МС-7 по серии 1.431-6, показанных на узлах 1÷8, см. сводную спецификацию на листе АР-2.

Взамен инв. №

Подп. и дата

Инв. № подл.

Гл. инж. пр.	Ускова	
Нач. отд.	Симонов	
Гл. арх.	Никулин	
Гл. спец.	Френкель	
Рук. гр.	Полякова	
Рук. гр. арх.	Приходько	
Ст. инженер	Зыбина	
Проверил	Приходько	
Норм. конт.	Никулин	

ТП 903-1-174 АР

Котельная с 4 котлами ДЕ-10-14ГМ
Система теплоснабжения открытая

Здание из сборных ж.-бетонных конструкций

Стадия	Лист	Листов
Р	6	

Узлы 1÷8

Госстрой СССР
Проектный институт № 2
г. Москва

Привязан

Инв. №

16591-04 11

Копировал:

Формат

Альбом III

Типовой проект 903-1-174

Инв. № подл. | Подп. и дата | Взамен инв. №

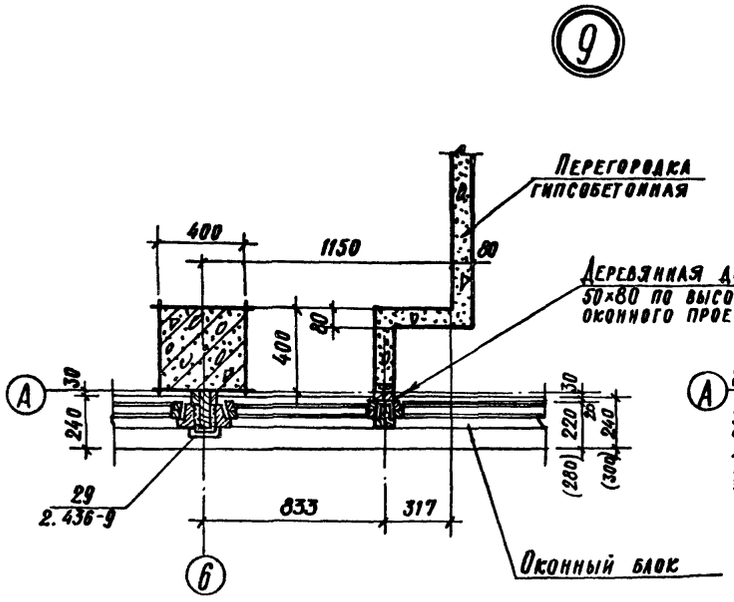

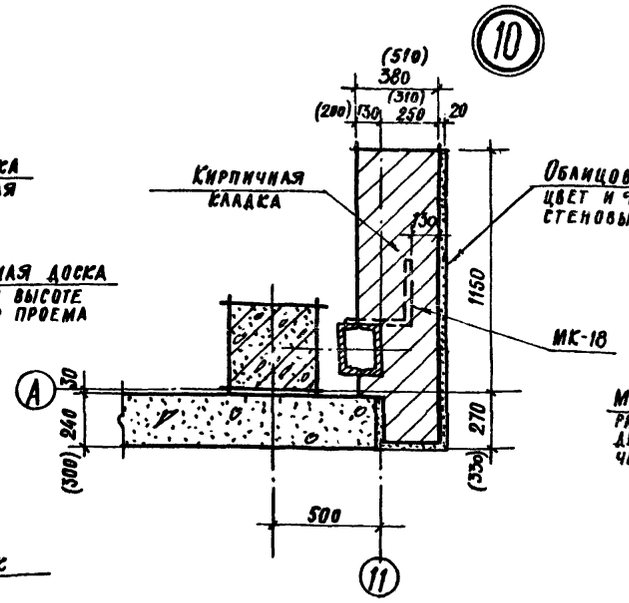

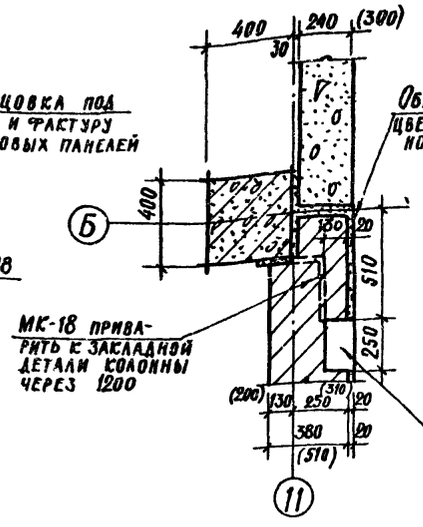

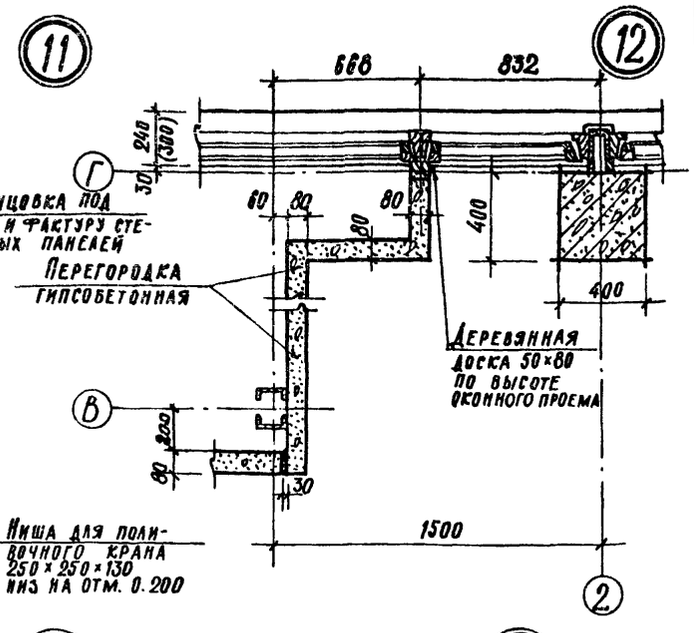

(Для $t°=-20°C; -30°C$)

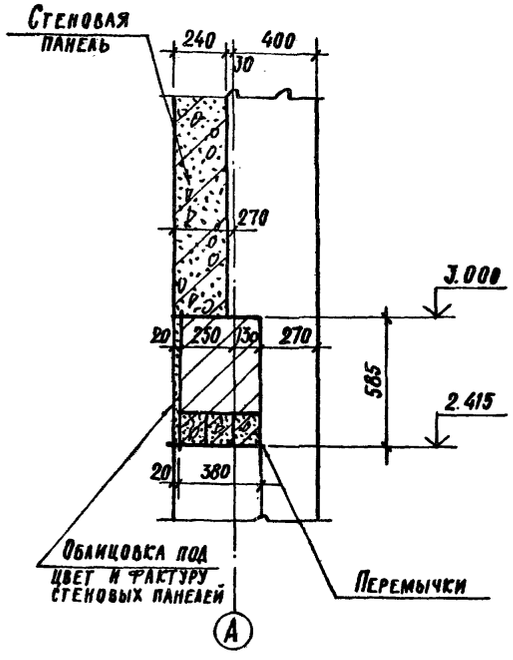

Для $t°=-40°C$

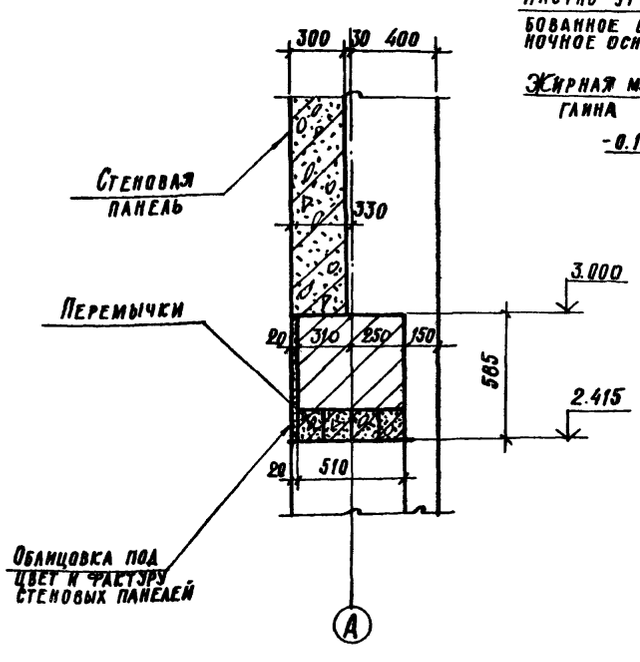

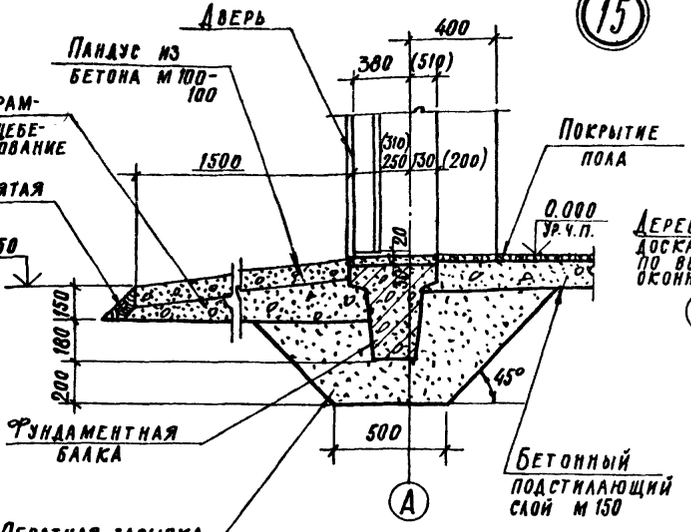

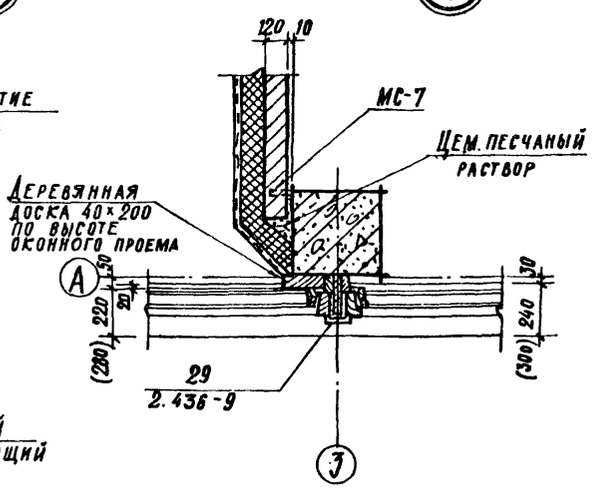

1. Общее количество анкеров МК-18 и МК-7 по серии 2.430-3 в. 0÷7, показанных на узлах 10; 11 и 16, см. сводную спецификацию на листе АР-2.

Гл. инж. пр.	Ускова		
Нач. отд.	Симонов		
Гл. архит.	Никулин		
Гл. спец.	Френкель		
Рук. гр. конс.	Полякова		
Рук. гр. ам.	Приходько		
Ст. архит.	Зыбина		
Проверил	Приходько		
Норм. конт.	Никулин		

Привязан

Инв. №

ТП 903-1-174 -АР

Котельная с 4 котлами ДЕ-10-14ГМ
Система теплоснабжения открытая

Здание из сборных железобетонных конструкций

Стадия	Лист	Листов
Р	7	

Узлы 9÷16.

Госстрой СССР Проектный институт Г-Б г. Москва

Копировал 16591-04 12 Формат

Разрез 4-4

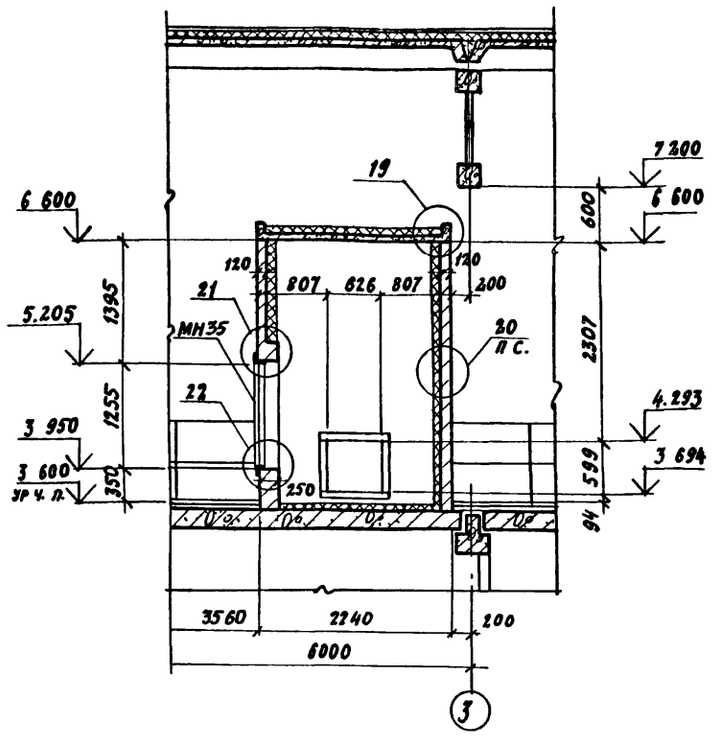

Разрез 5-5

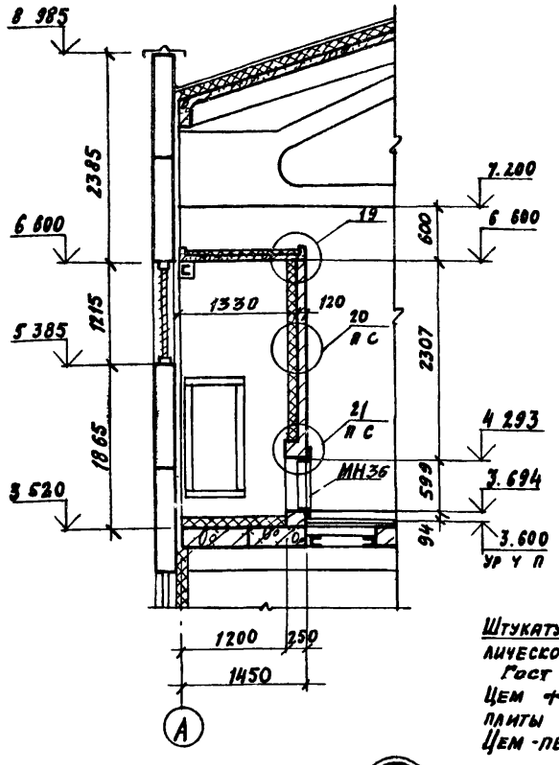

Венткамера на отм 3 600

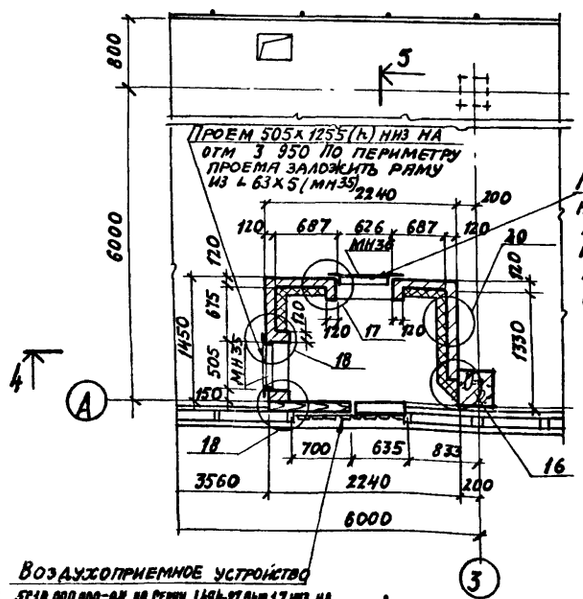

Воздухоприемное устройство 5С1В.000.000-04 по серии 1.494-27 вып. 1,7 низ на отм 5385 частично заглушить, оставив живое сечение = 0,15м², см деталь 18,

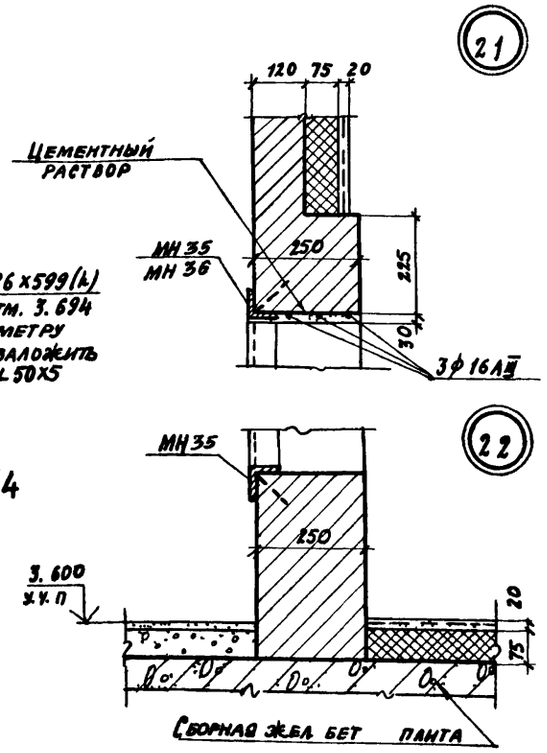

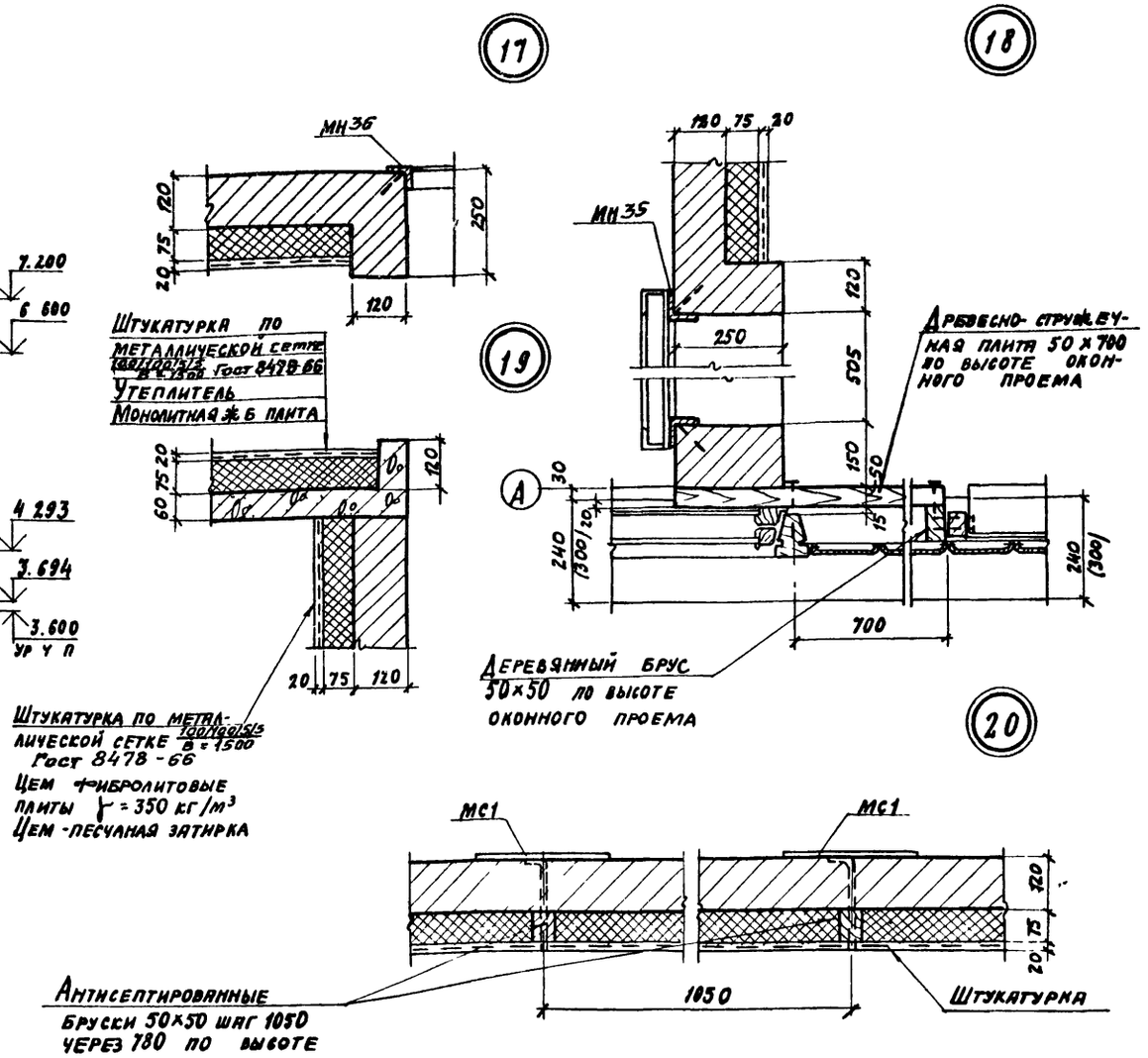

1 Для утеплителя камеры принимать цементно-фибролитовые плиты согласно таблице на АР-1

2 Закладные детали МН см на листах КЖИ-МН35 и КЖИ-МН36

3 Кирпичные перегородки толщиной 120мм в воздухозаборной шахте армируются сетками из проволоки ф 6 АIII с ячейками 60×60 через 4 ряда кладки по всей ее высоте.

Гл инж. пр	Ускова		
Нач отд.	Симонов		
Гл арх	Никулин		
Гл спец.	Френкель		
Рук гр	Полякова		
Рук арх гр	Приходько		
Ст. арх	Зыбина		
Проверил	Приходько		
Норм. контр	Никулин		

ТП 903-1-174 АР

Котельная с 4 котлами ДЕ-10-14 ГМ
Система теплоснабжения - открытая

Здание из сборных железобетонных конструкций

Стадия	Лист	Листов
Р	8	

Венткамера на отм 3 600
Разрезы 4-4, 5-5,
Узлы 17-22.

Госстрой СССР
Проектный институт № 2
г Москва

Привязан

Инв №

Инв № подл. | Подп и дата | Взамен инв №

16591-04 13

Копировал Д. Формат

Альбом IV

Типовой проект 903-1-174

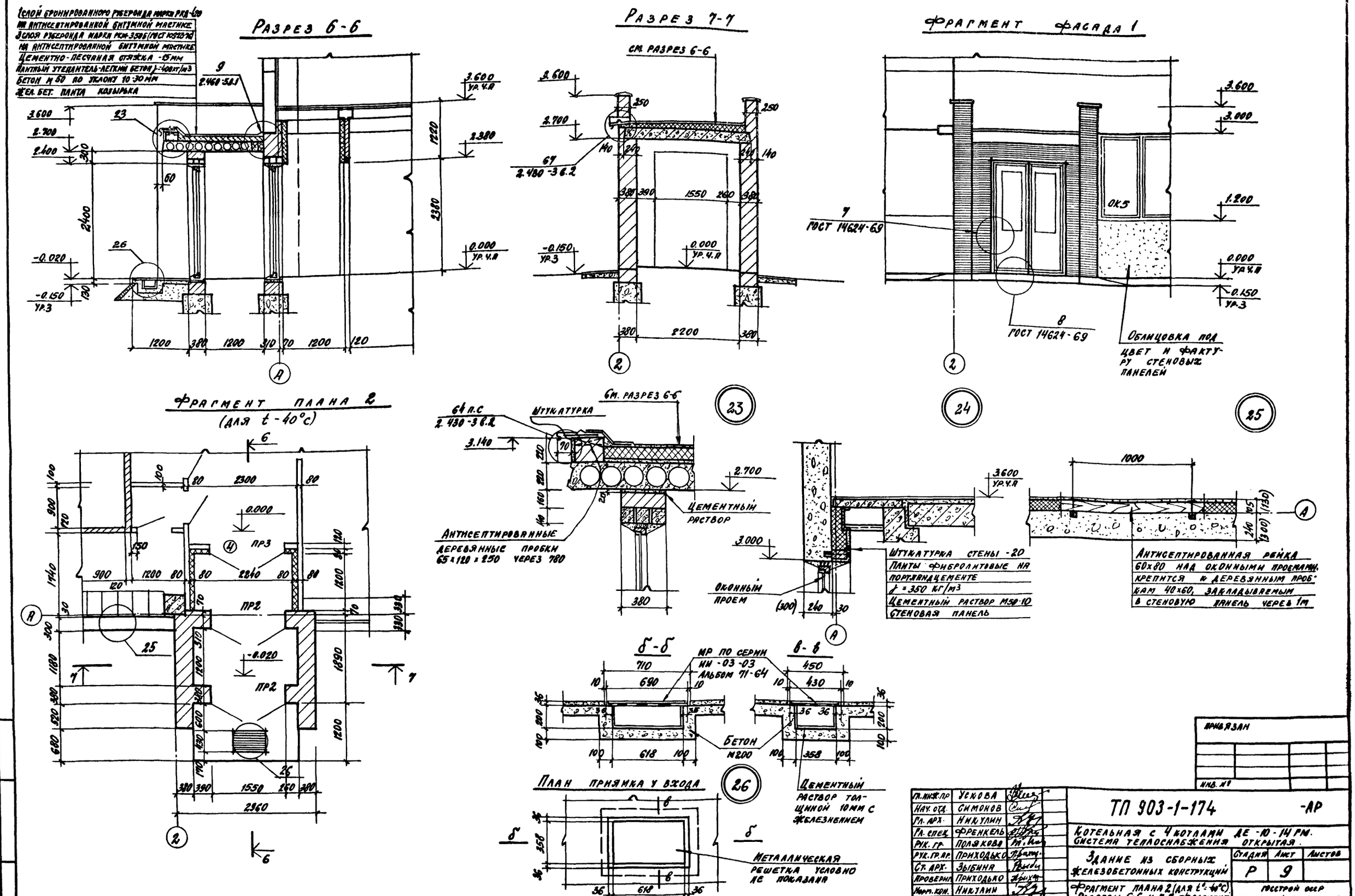

Гл. инж. пр.	Ускова	
Нач. отд.	Симонов	
Гл. арх.	Никулин	
Гл. спец.	Френкель	
Рук. гр.	Полякова	
Рук. гр. ар.	Приходько	
Ст. арх.	Зыбина	
Проверил	Приходько	
Норм. кон.	Никулин	

ТП 903-1-174 -АР

Котельная с 4 котлами ДЕ-10-14 ГМ. Система теплоснабжения открытая.

Здание из сборных железобетонных конструкций

Стадия	Лист	Листов
Р	9	

Фрагмент плана 2 (для t=-40°c). Разрезы 6-6 и 7-7. Фрагмент фасада 1. Узлы 23÷26.

Госстрой ССР Проектный институт № 2 г. Москва

Инв. № подл. | Подп. и дата | Взамен инв. №

Привязан

Инв. №

16591-04 14

Копировал

Формат

Альбом IV

Типовой проект 903-1-174

План отверстий в оконных блоках на отм. 5.500

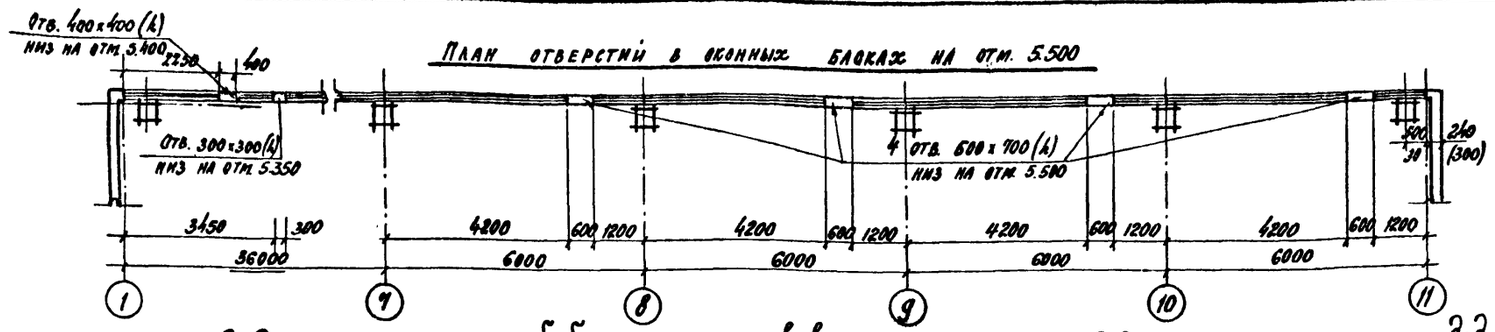

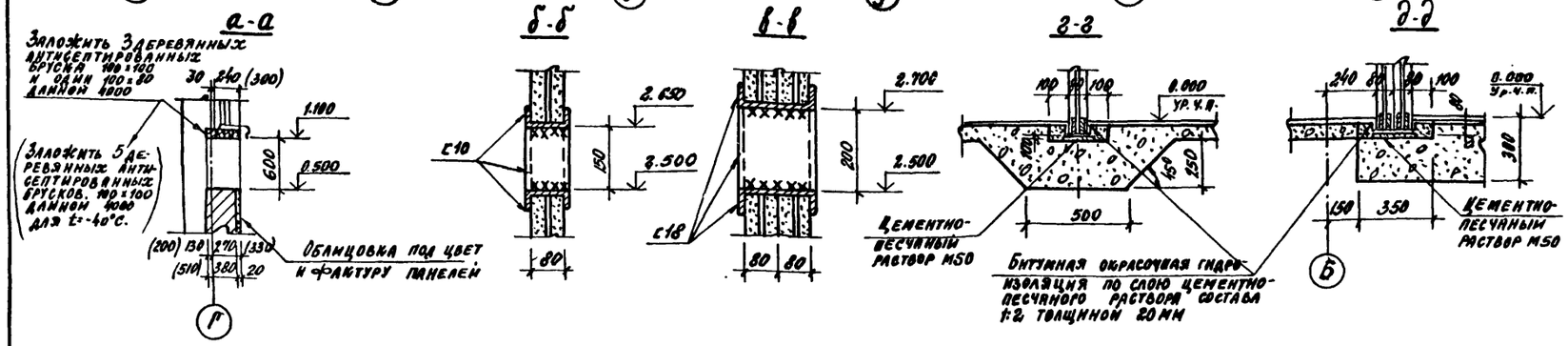

Маркировочные схемы перегородок с отверстиями в них и стенах

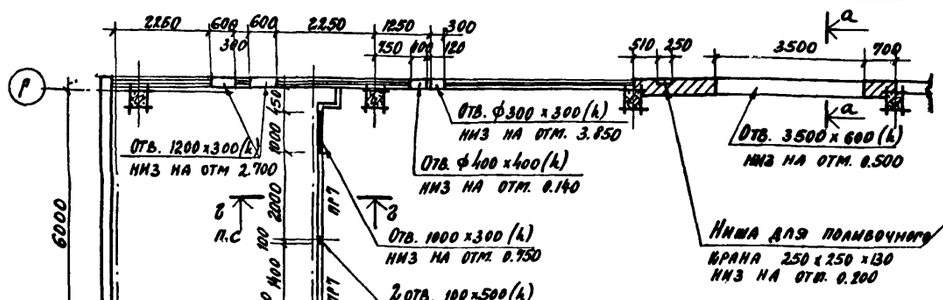

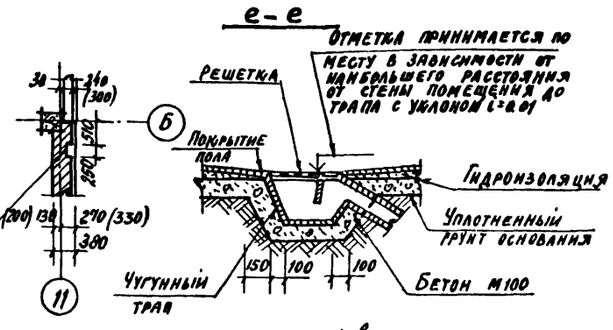

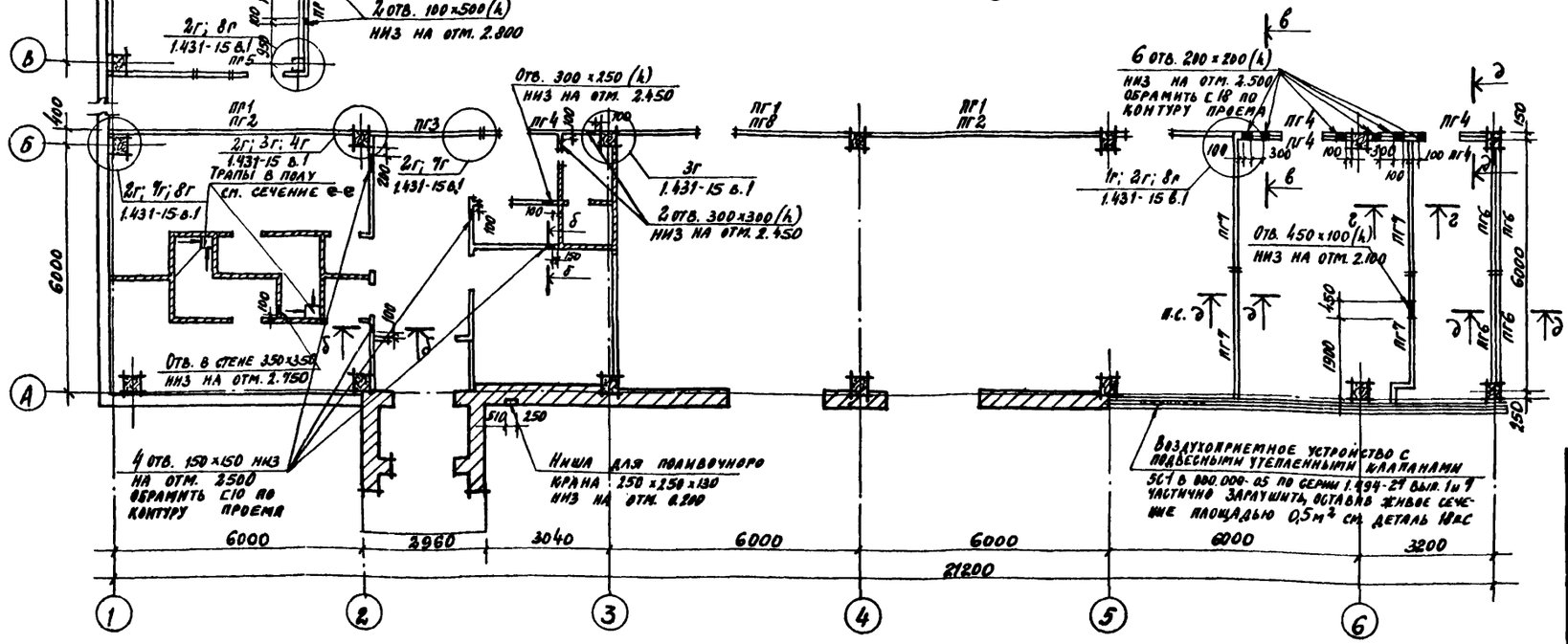

Спецификация сборных перегородок

Марка	Обозначение	Наименование	Кол.	Примечание
ПГ1	1.431-15 выпуск 3	Панель ППГ-7 / 3.64×0.35	3	
ПГ2	То же	То же ППГ-3 / 3.64×2.78	2	
ПГ3	"	" ППГ-14 / 2.64×3.34	1	
ПГ4	"	" ППГ-14-А / 2.64×3.34	5	
ПГ5	"	" ППГ-21-А / 2.38×3.34	1	
ПГ6	"	" ППГ-12 / 2.64×3.04	4	
ПГ7	"	" ППГ-21-2В / 2.38×3.34	6	
ПГ8	"	" ППГ-3А / 5.64×2.78	1	
МС-3	1.431-15 выпуск 4	Соединительное изделие МС-3	20	
МС-4	То же	То же МС-4	6	
МС-7	"	" МС-7	16	
МС-11	"	" МС-11	80	
МС-12	"	" МС-12	16	
МС-13	"	" МС-13	64	
МС-14	"	" МС-14	16	
МС-16	"	" МС-16	8	
ДГ5.5×6.0	"	" ДГ5.5-6	52	
С10	ГОСТ 8240-72	Закладное изделие С10	39 шт	34 кг
С18	То же	То же С18	65 шт	106 кг

1. Над всеми отверстиями шириной 500 мм и менее в кирпичных стенах и перегородках в слой цементного раствора положить сварные сетки из арматуры ф 6 А III с ячейками 50×50 с отправлением на кладку не менее 250 мм.
2. Монтажные узлы перегородок приняты по серии 1.431-15 в.1.
3. Доборная часть панелей перегородок выполняется из гипсовых плит по ГОСТ 6428-74.
4. В помещениях КИП и лаборатории перегородки со стороны котельного зала выполнены двойными для звукоизоляции.
5. Все стальные элементы крепления перегородок необходимо окрасить огнезащитной краской ВПМ-2 за 2 раза по грунту ГФ-020.

Привязан

Инв. №

ГА. ИНЖ. ПР.	Ускова	
НАЧ. ОТД.	Симонов	
ГА. АРХ.	Никулин	
М. СПЕЦ.	Френкель	
РУК. РР.	Полякова	
РУК. ГР. АР.	Приходько	
СТ. АРХ.	Зыбина	
СТ. ТЕХН.	Нв. Янова	
Проверил	Приходько	
Норм. конт.	Никулин	

ТП 903-1-174 - АР

Котельная с 4 котлами ДЕ-10-14 ГМ Система теплоснабжения открытая

Здание из сборных железобетонных конструкций

Стадия	Лист	Листов
Р	10	

Маркировочные схемы перегородок с отверстиями в них, в стенах и оконных блоках на отм. 3.500

Госстрой СССР Проектный институт № 2 г. Москва

Инв. № подл. | Подп. и дата | Взамен инв. №

16591-04 15 Копировал Формат

Альбом IV

Типовой проект 903-1-174

Маркировочная схема сетчатой перегородки

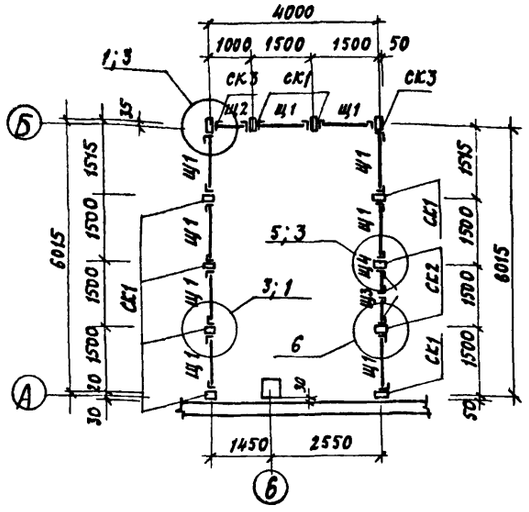

Плинтусы полов

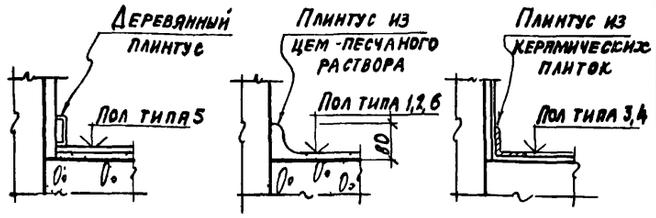

1. Полы должны быть выполнены в соответствии со СНиП III-В. 14-72 / Полы. Правила производства и приемки работ /.
2. Полы в душевых, санузле и инвентарной кладовой на 20мм ниже относительно отметки 0.000; уклоны к трапам принимать 1% за счет подстилающего слоя
3. В душевых помещениях в местах расположения трапов количество слоев гидроизола увеличивается до трех; в местах примыкания пола к стенам предусматривается продолжение оклеечной гидроизоляции на высоту 300 мм над уровнем пола
4. Трапы в душевых помещениях см на АР-10
5. В душевых помещениях и санузле предусмотрен плинтус из керамической плитки.
6. Конструкцию закладных деталей в местах установки технологического оборудования и каналы см чертежи КМ альбом V.
7. Стальную сетчатую перегородку установить после монтажа оборудования; все детали, замаркированные на схеме стальных щитовых перегородок, приняты по серии 1.431-10 выпуски 0,1.
8. Каналы и приямки на плане полов условно не показаны.
9. Отверстия в кровле условно не показаны, см. чертежи марки КМ
10. Перед устройством подстилающего слоя пола и его покрытия проложить все подземные коммуникации по чертежам всех частей проекта

Экспликация полов

Тип по проекту	Конструкция пола	Материал слоя	Тип слоя	Толщ. слоя мм	Дополнительные указания
1 1а		Бетонные мозаичные плиты (ГОСТ 5.2273-75) Прослойка из цементно-песчаного раствора марки 150 Бетонный подстилающий слой марки 300 Уплотненный щебнем грунт основания	П-41а	30 20 250	для пола 1а толщина бетонного подстилающего слоя марки 100-80 мм
2		Бетон марки 200 Бетонный подстилающий слой марки 200 Уплотненный щебнем грунт основания	П-9а	20 200	Шлифовка поверхности и пропитка флюатами
3		Керамические плиты (ГОСТ 6787-69) Прослойка из цементно-песчаного раствора марки 150 Бетонный подстилающий слой марки 150 Уплотненный щебнем грунт основания	П-43а	10 15 80	
4		Керамические плиты (ГОСТ 6787-69) Прослойка и заполнение швов цементно-песчаным раствором марки 150 Посыпка песком по битумной мастике. 2 слоя гидроизола на битумной мастике Бетонный подстилающий слой марки 150 Уплотненный щебнем грунт основания	П-50а	10 15 2 8 80	
5		Штучный паркет Прослойка из холодной мастики на водостойких вяжущих Цементно-песчаный раствор марки 150 Бетонный подстилающий слой марки 150 Уплотненный щебнем грунт основания	П-67а	16 1 20 80	
6 6а		Цементно-песчаный раствор марки 200 с железнением Легкий бетон марки 50 Сб. ж. б. плиты перекрытия×	по типу П-10в	20 60	×Полы по монолитным участкам перекрытия затирка цементным раствором с железнением. Пол 6а-цементно-песчаное покрытие с утеплителем
7		Рифленая сталь		6	См. листы КМ альбом V

Типы слоев обозначены по СНиП II-В. 8-71

Спецификация сборных перегородок

Марка	Обозначение	Наименование	Кол.	Примеч.
		Сетчатая перегородка		
Щ1	1.431-10 в. 0,1	Щит 1,5 х 2,4 Щ	9	
Щ2	То же	Щит 1,0 х 2,4 Щ	1	
Щ3	"	Щит 0,75 х 2,4 ЩД-А	1	
Щ4	"	Щит 0,75 х 2,4 ЩД-П	1	
Р	"	Ригель	1	
СК1	"	Стойка 2,4 С	8	
СК2	"	Стойка 2,4 С-А	2	
СК3	"	Стойка 2,4 С-Б	2	

План кровли

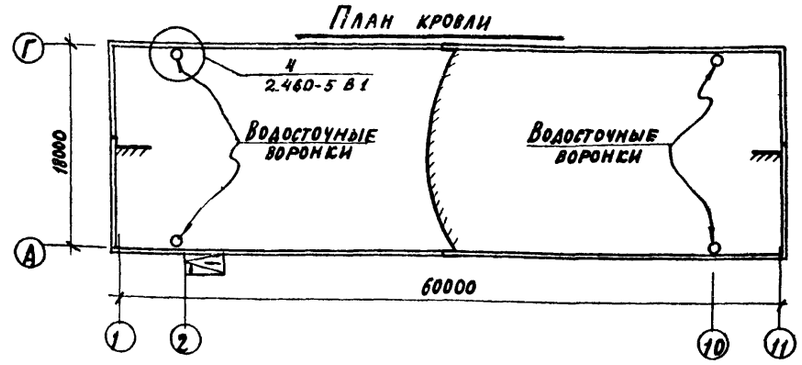

План пола на отм. 3.600

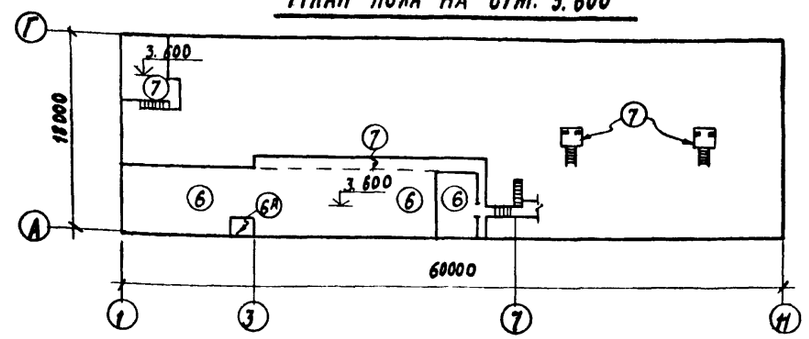

План пола на отм. 0.000

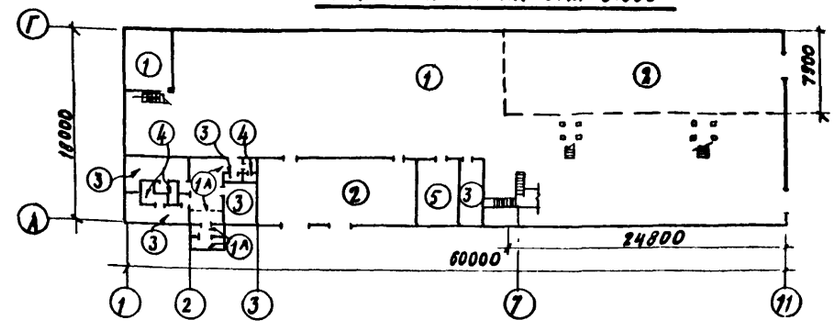

Привязан

Инв. №

Гл. инж. пр.	Ускова		
Нач. отд.	Симонов		
Гл. арх.	Никулин		
Гл. спец.	Френкель		
Рук. гр.	Полякова		
Рук. гр. арх.	Приходько		
Ст. архит.	Зыбина		
Ст. техн.	Иванова		
Проверил	Приходько		
Норм. кон.	Никулин		

ТП 903-1-174 - АР

Котельная с 4 котлами ДЕ-10-14 ГМ
Система теплоснабжения открытая

Здание из сборных железобетонных конструкций

Стадия	Лист	Листов
Р	11	

Маркировочная схема сетчатой перегородки. План кровли. Планы и экспликация полов

Госстрой СССР Проектный институт № 2 г. Москва

16591-04 (16)

Копировал

Формат

Взам. инв. №

Подп. и дата

Инв. № подл.

gost.e-ecolog.ru