ГОСУДАРСТВЕННЫЙ КОМИТЕТ ПО ГРАЖДАНСКОМУ СТРОИТЕЛЬСТВУ И АРХИТЕКТУРЕ ПРИ ГОССТРОЕ СССР

ТИПОВЫЕ КОНСТРУКЦИИ И ДЕТАЛИ ЗДАНИЙ И СООРУЖЕНИЙ

Серия 1.243-2

# ПЛИТЫ ПЛОСКИЕ ЖЕЛЕЗОБЕТОННЫЕ

## ПЛОСКИЕ ПЛИТЫ ДЛИНОЙ 80, 110, 130, 160 см

РАБОЧИЕ ЧЕРТЕЖИ

РАЗРАБОТАНЫ
ЦНИИЭП УЧЕБНЫХ ЗДАНИЙ

УТВЕРЖДЕНЫ ГОСГРАЖДАНСТРОЕМ
И ВВЕДЕНЫ В ДЕЙСТВИЕ
С 1975
ПРИКАЗ № ОТ

- gost.e-ecolog.ru

| | лист | стр. |
|---|---|---|
| Содержание выпуска. Пояснительная записка. | — | 1;2 |
| Номенклатура. | 1 | 3 |
| Плита ПТП 12,5-8-6. Опалубочный чертеж. Армирование | 2 | 4 |
| Плита ПТП 12,5-11-9. Опалубочный чертеж. Армирование | 3 | 5 |
| Плита ПТП 12,5-16-14. Опалубочный чертеж Армирование. | 4 | 6 |
| Плита ПТП 12,5-13-13. Опалубочный чертеж Армирование. | 5 | 7 |
| Плита ПТП8-11-9. Опалубочный чертеж. Армирование. | 6 | 8 |
| Плита ПТП8-16-14. Опалубочный чертеж. Армирование. | 7 | 9 |
| Плита ПТП8-13-13. Опалубочный чертеж Армирование | 8 | 10 |
| Сетки С-1; С-2; С-3; С-4; С-5; С-6; С-7 Петли П-1; П-2 | 9 | 11 |
| Данные для испытания плит плоских | 10 | 12 |


Настоящий альбом рабочих чертежей разработан на основании технических решений, одобренных письмом Госгражданстроя N4-195 от 7 октября 1974 г.

Индустриальные изделия данной серии предназначены для применения при проектировании и строительстве жилых, общественных и административно-бытовых зданий промышленных предприятий.

В состав выпуска вошли сборные железобетонные плоские плиты, рассчитанные и спроектированные в соответствии со СНиП II-В.1-62* на две равномерно распределенные унифицированные нагрузки, регламентированные СН382-67. Нагрузки и пролеты, принятые при расчете плит, приведены в таблицах 1; 2 и 3.

Таблица 1.

| Вид унифицированной нагрузки /без учета собственного веса плиты/ кг/м² | Тип плиты | |
|---|---|---|
| | ПТП8 | ПТП 12,5 |
| Расчетная | 800 | 1250 |
| Нормативная | 670 | 1050 |
| В том числе нормативная длительно действующая | 520 | 900 |

Таблица 2

| Вид нагрузки от собственного веса плиты кг/м² | Тип плиты | |
|---|---|---|
| | ПТП8 | ПТП 12,5 |
| Расчетная | 220 | |
| Нормативная | 200 | |

Таблица 3.

| Марка изделия | Расчетный пролет мм | |
|---|---|---|
| | $\ell_{p1}$ | $\ell_{p2}$ |
| ПТП 12,5-8-6 | 800 | 600 |
| ПТП 12,5-11-9; ПТП 8-11-9 | 1100 | 900 |
| ПТП 13-13 | 1300 | |
| ПТП 12,5-16-14; ПТП 8-16-11 | 1600 | 1400 |

Плиты армируются сварными сетками из стальной низкоуглеродистой холоднотянутой проволоки класса В-I /ГОСТ 6727-53*/ в соответствии с требованиями ГОСТ 10922-64.

Для подъемных петель применяется горячекатанная сталь класса А-I марок ВСт 3сп2 и ВСт3пс2 ГОСТ 380-71.

Не допускается применять для подъемных петель сталь марки ВСт3пс2, если монтаж будет производится при температуре воздуха -40°С и ниже. Арматурные стали применять с учетом требований СН 390-69.

Прочность бетона к моменту отпуска изделий с завода-изготовителя должна быть следующей: в зимнее время - 100%, в остальных случаях - не менее 70% проектной при условии, что завод-изготовитель гарантирует достижение 100% проектной прочности бетона в двадцативосьмидневном возрасте.

Марки плит состоят из буквенных и цифровых обозначений, имеющих следующие значения:

ПТП — индекс плит покрытия подпольных каналов

цифры: 12,5; 8 - величина расчетной унифицированной нагрузки в сотнях кг на 1 м²

6; 8; 9; 11; 13; 14; 16 - размеры плит в плане в дм

Пример маркировки плит под унифицированную расчетную нагрузку 1250 кг/м² длиной 800 мм; шириной 600 мм — ПТП 12,5-8-6

Марки плит проставляются в спецификациях, в заказах заводам-изготовителям и несмываемой краской на торцах готовых изделий. Внесение изменений в обозначение марок не допускается.

Испытание изделий необходимо производить в соответствии с ГОСТ 8829-66.

Величины контрольных нагрузок приведены на листе 10

Изготовление, приемку, паспортизацию, хранение и транспортировку плит производить в соответствии с требованиями ГОСТ 13015-67; СНиП I-В.5-62; СНиП I-В.5,1-62.

Подъем плит должен осуществляться с помощью траверс, обеспечивающих вертикальность строп или „пауков" суглом наклона строп к горизонту не менее 60°. Монтаж изделий производить в соответствии со СНиП III-16-73.

Плиты укладывать на цементном растворе марки 100, швы между плитами заделываются раствором марки 100.

Схема опирания плит.

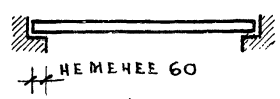


При применении плит данной серии в качестве междуэтажного перекрытия предел огнестойкости плит ~ 0,5 часа

| | | |
|---|---|---|
| Т.К. | Плиты плоские железобетонные. | Серия 1.243-2 |
| 1975 | Пояснительная записка. | Выпуск / Лист — |

Учебных зданий г. Москва

Проверил | Копировал | Александрова

| NN п. п. | Марка изделия | Эскиз | Размеры мм | | | масса изделия кг | Проектная марка бетона | Расход материалов | | | | Лист |
|---|---|---|---|---|---|---|---|---|---|---|---|---|
| | | | ℓ | в | h | | | бетона м³ | Стали, кг. | | | |
| | | | | | | | | | Всего | На 1 м² плиты | На 1 м² бетона | |
| 1 | ПТП 12,5-8-6 | 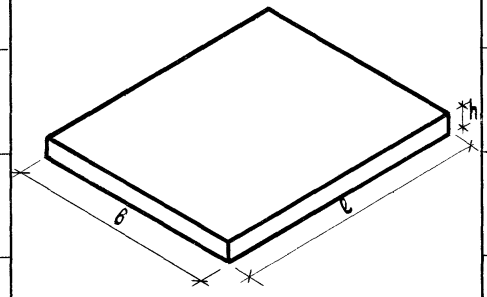 | 800 | 600 | 80 | 96 | 200 | 0,038 | 1,297 | 2,70 | 34,10 | 2,9,10 |
| 2 | ПТП 12,5-11-9 | | 1100 | 900 | 80 | 198 | | 0,079 | 2,340 | 2,36 | 29,60 | 3,9,10 |
| 3 | ПТП 12,5-16-14 | | 1600 | 1400 | 80 | 448 | | 0,179 | 9,475 | 4,24 | 53,00 | 4,9,10 |
| 4 | ПТП 12,5-13-13 | | 1300 | 1300 | 80 | 338 | | 0,135 | 6,746 | 3,99 | 50,00 | 5,9,10 |
| 5 | ПТП 8-11-9 | | 1100 | 900 | 80 | 198 | | 0,079 | 2,016 | 2,03 | 25,40 | 6,9,10 |
| 6 | ПТП 8-16-14 | | 1600 | 1400 | 80 | 448 | | 0,179 | 7,426 | 3,32 | 41,50 | 7,9,10 |
| 7 | ПТП 8-13-13 | | 1300 | 1300 | 80 | 338 | | 0,135 | 4,760 | 2,82 | 35,20 | 8,9,10 |

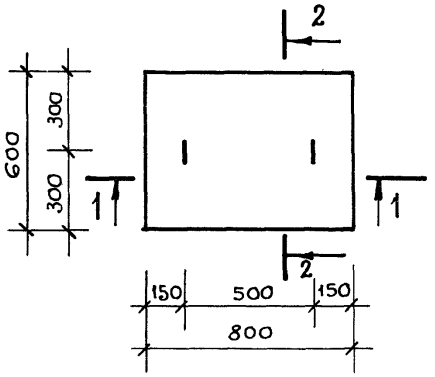


2 - 2

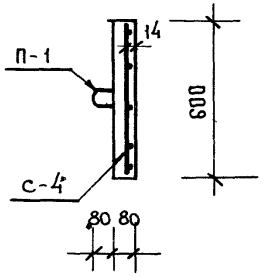


1-1

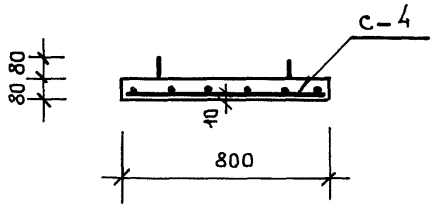


| Характеристика изделия | | | | |
|---|---|---|---|---|
| Масса изделия | | | кг | 96 |
| Объем изделия | | | $м^3$ | 0.038 |
| Толщина изделия | | | см | 8 |
| Расход материалов | Бетона | | $м^3$ | 0.038 |
| | Стали | Всего | кг | 1,297 |
| | | на $1 м^2$ плиты | | 2,70 |
| | | на $1 м^3$ бетона | | 34.10 |
| Проектная марка бетона | | | | 200 |
| Кубиковая прочность бетона к моменту отпуска изделия с завода не менее | | | $кг/см^2$ | 140 |
| Нагрузки приложен. к изделию | Расчетная | | $кг/м^2$ | 1250 |
| | Нормативная | | | 1050 |
| | Норм. длит. действ | | | 900 |
| Нормат. собств. вес изделия | | | | 200 |
| Расчетный прогиб с учетом длительного действия нормативной нагрузки | | | $\frac{f}{l_p}$ | $\frac{1}{243}$ |

Спецификация арматурных изделий

| Наименование | Марка | Кол. | Масса кг |
|---|---|---|---|
| Сетка | С-4 | 1 | 0,741 |
| Петли | П-1 | 2 | 0,556 |
| Итого: | | | 1,297 |

Выборка стали на изделие

| Сечение мм | Длина м | Масса кг | Гост | Ra $кг/см^2$ |
|---|---|---|---|---|
| ф6АI | 1,38 | 0,556 | 5781-61 | 2100 |
| ф4ВI | 7,49 | 0,741 | 6727-53 | 3150 |

Примечание.

Размеры защитных слоев даны до края рабочей арматуры.

| | | | |
|---|---|---|---|
| Т.К. | Плиты плоские железобетонные. | Серия 1.243-2 | |
| 1975 | Плита ПТП 12,5-8-6. Опалубочный чертеж. Армирование. | Выпуск | Лист 2 |

Учебных зданий г. Москва

| | | | |
|---|---|---|---|
| Инж. пр. | | В. Анофриев | |
| Ст. инженер | | В. Уваров | |
| Ст. инженер | | С. Анофриева | Копировал |
| | | | Александрова |

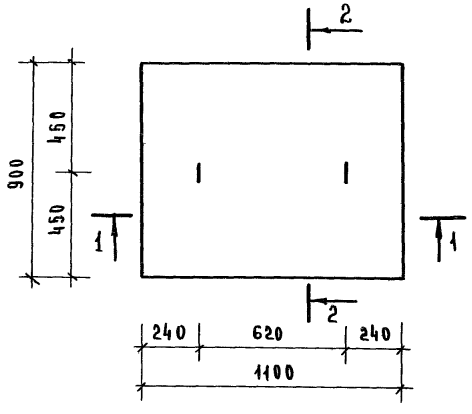


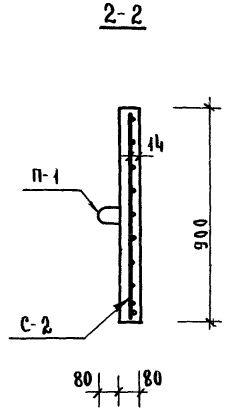


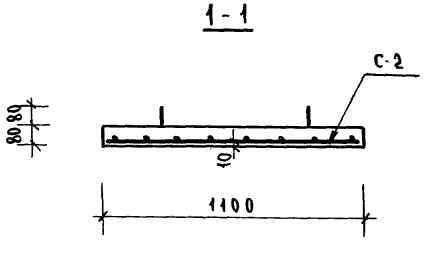


| Характеристика изделия | | | | |
|---|---|---|---|---|
| Масса изделия | | | кг | 198 |
| Объем изделия | | | $м^3$ | 0.079 |
| Толщина изделия | | | см | 8 |
| Расход материалов | Бетона | | $м^3$ | 0.079 |
| | Стали | Всего | кг | 2.340 |
| | | на $1 м^2$ плиты | | 2.360 |
| | | на $1 м^3$ бетона | | 29.60 |
| Проектная марка бетона | | | | 200 |
| Кубиковая прочность бетона к моменту отпуска изделия с завода не менее | | | $кг/см^2$ | 140 |
| Нагрузки приложен. к изделию | Расчетная | | $кг/м^2$ | 1250 |
| | Нормативная | | | 1050 |
| | Норм. длит. действ. | | | 900 |
| Нормат. собств. вес изделия | | | | 200 |
| Расчетный прогиб с учетом длительного действия нормативной нагрузки | | | $\frac{f}{l_p}$ | $\frac{1}{234}$ |

Спецификация арматурных изделий

| Наименование | Марка | Кол. | Масса кг |
|---|---|---|---|
| Сетка | С-2 | 1 | 1.784 |
| Петли | П-1 | 2 | 0.556 |
| Итого | | | 2.340 |

Выборка стали на изделие

| Сечение мм | Длина м | Масса кг | Гост | Ra $кг/см^2$ |
|---|---|---|---|---|
| Ф6АI | 1.38 | 0.556 | 5781-61 | 2100 |
| Ф4ВI | 18.02 | 1.784 | 6727-53 | 3150 |

Примечание

Размеры защитных слоев даны до края рабочей арматуры

| | | | |
|---|---|---|---|
| Т.К. | Плиты плоские железобетонные | Серия 1.243-2 | |
| 1975 | Плита ПТП 12.5-11-9. Опалубочный чертеж. Армирование | Выпуск | Лист 3 |

Гл. инж. пр-та Ст. инженер Ст. инженер

О. Анофриев В. Уваров С. Анофриева

Учебных зданий г. Москва

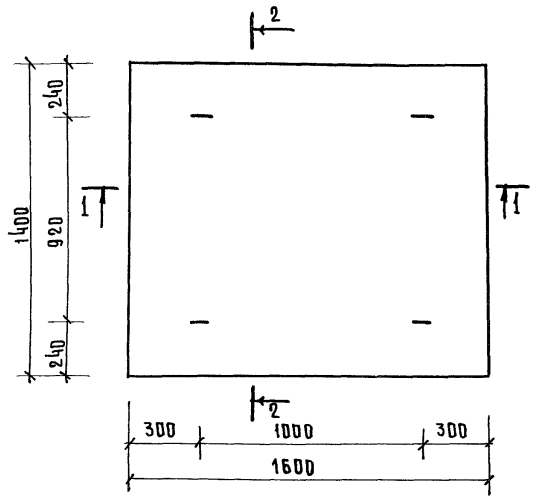


2 - 2

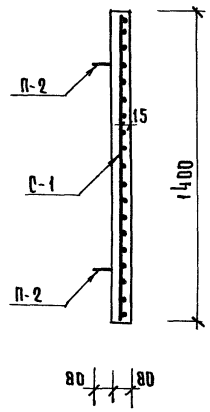


1 - 1

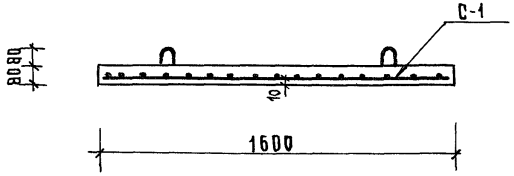


| Характеристика изделия | | | | |
|---|---|---|---|---|
| Масса изделия | | | кг | 448 |
| Объем изделия | | | $м^3$ | 0.179 |
| Толщина изделия | | | см | 8 |
| Расход материалов | Бетона | | $м^3$ | 0.179 |
| | Стали | Всего | кг | 9.475 |
| | | на $1м^2$ плиты | | 4.24 |
| | | на $1м^3$ бетона | | 53.00 |
| Проектная марка бетона | | | | 200 |
| Кубиковая прочность бетона к моменту отпуска изделия с завода не менее | | | $кг/см^2$ | 140 |
| Нагрузки приложен к изделию | Расчетная | | $кг/м^2$ | 1250 |
| | Нормативная | | | 1050 |
| | Норм. длит. действ. | | | 900 |
| Нормат. собств. вес изделия | | | | 200 |
| Расчетный прогиб с учетом длительного действия нормативной нагрузки | | | $\frac{f}{\ell_p}$ | $\frac{1}{216}$ |

Спецификация арматурных изделий

| Наименование | Марка | Кол. | Масса кг |
|---|---|---|---|
| Сетка | С-1 | 1 | 8.291 |
| Петли | П-2 | 4 | 1.184 |
| Итого: | | | 9.475 |

Выборка стали на изделие

| Сечение мм | Длина м | Масса кг | ГОСТ | Ra кг/см |
|---|---|---|---|---|
| ф8АI | 3.00 | 1.184 | 5781-61 | 2100 |
| ф5ВI | 53.84 | 8.291 | 6727-53 | 3150 |

Примечание

Размеры защитных слоев даны до края рабочей арматуры

| | | | |
|---|---|---|---|
| Т.К. | Плиты плоские железобетонные | Серия 1.243-2 | |
| 1975 | Плита ПТП. 12.5-16-14. Опалубочный чертеж. Армирование | Выпуск | Лист 4 |

Гл. инж. пр-та Бурмистрова
Ст. инженер Туманова
Ст. инженер Антифиева
В. Уваров
С. Антифиева

Учебных зданий г. Москва

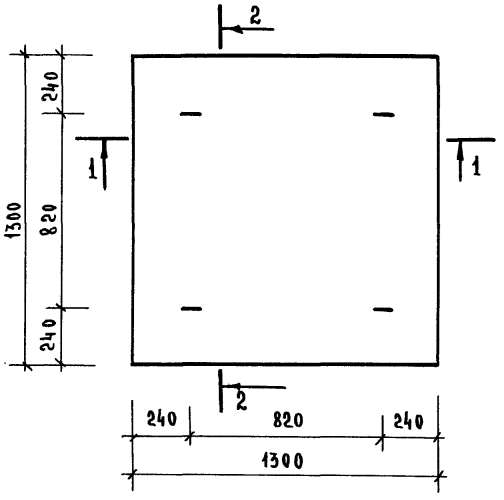


2-2

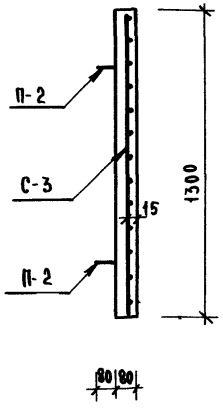


1-1

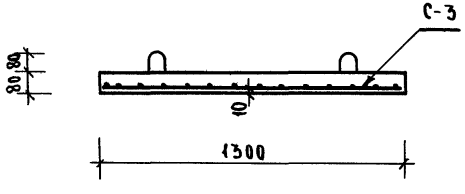


| Характеристика изделия | | | | |
|---|---|---|---|---|
| Масса изделия | | | кг | 338 |
| Объем изделия | | | м³ | 0.135 |
| Толщина изделия | | | см | 8 |
| Расход материалов | Бетона | | м³ | 0.135 |
| | Стали | Всего | кг | 6.746 |
| | | На 1м² плиты | | 3.99 |
| | | На 1м³ бетона | | 50.0 |
| Проектная марка бетона | | | | 200 |
| Кубиковая прочность бетона к моменту отпуска изделия с завода не менее | | | кг/см² | 140 |
| Нагрузки приложен. к изделию | Расчетная | | кг/м² | 1250 |
| | Нормативная | | | 1050 |
| | Норм. длит. действ. | | | 900 |
| Нормат. собств. вес изделия | | | | 200 |
| Расчетный прогиб с учетом длительного действия нормативной нагрузки | | | f/ℓр | 1/220 |

Спецификация арматурных изделий

| Наименование | Марка | Кол. | Масса кг |
|---|---|---|---|
| Сетка | С-3 | 1 | 5.562 |
| Петли | П-2 | 4 | 1.184 |
| Итого | | | 6.746 |

Выборка стали на изделие

| Сечение мм | Длина м | Масса кг | ГОСТ | Rа кг/см² |
|---|---|---|---|---|
| ф8AI | 3.00 | 1.184 | 5781-61 | 2100 |
| ф5BI | 36.12 | 5.562 | 6727-53 | 3150 |

Примечание

Размеры защитных слоев даны до края рабочей арматуры

| | | | |
|---|---|---|---|
| Гл. инж. пр-та | В.Анофриев | | |
| Ст. инженер | В.Уваров | | |
| Ст. инженер | С.Анофриева | | |

Учебных зданий г. Москва

| | | | |
|---|---|---|---|
| Т.К. | Плиты плоские железобетонные | Серия 1.243-2 | |
| 1975 | Плита ПТП 12.5-13-13. Опалубочный чертеж. Армирование | Выпуск | Лист 5 |

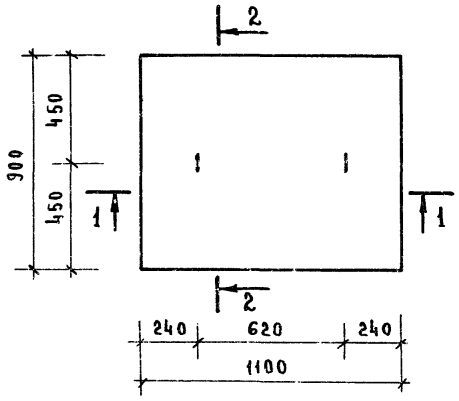


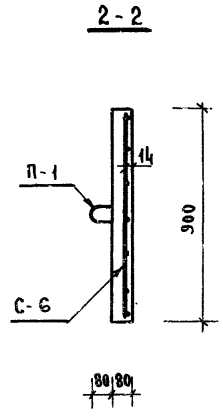


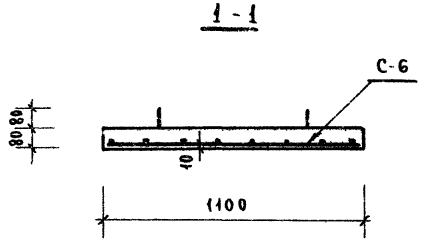


| Характеристика изделия | | | | |
|---|---|---|---|---|
| Масса изделия | | | кг | 198 |
| Объем изделия | | | $м^3$ | 0.079 |
| Толщина изделия | | | см | 8 |
| Расход материалов | Бетона | | $м^3$ | 0.079 |
| | Стали | Всего | кг | 2.016 |
| | | На $1 м^2$ плиты | | 2.030 |
| | | На $1 м^3$ бетона | | 25.40 |
| Проектная марка бетона | | | | 200 |
| Кубиковая прочность бетона к моменту отпуска изделия с завода не менее | | | $кг/см^2$ | 140 |
| Нагрузки приложен. к изделию | Расчетная | | $кг/м^2$ | 800 |
| | Нормативная | | | 670 |
| | Норм. длит. действ. | | | 520 |
| Нормат. собств. вес изделия | | | | 200 |
| Расчетный прогиб с учетом длительного действия нормативной нагрузки | | | $\frac{f}{\ell_р}$ | $\frac{1}{352}$ |

Спецификация арматурных изделий

| Наименование | Марка | Кол. | Масса кг |
|---|---|---|---|
| Сетка | С-6 | 1 | 1.460 |
| Петли | П-1 | 2 | 0.556 |
| Итого | | | 2.016 |

Выборка стали на изделие

| Сечение мм | Длина м | Масса кг | ГОСТ | Ra $кг/см^2$ |
|---|---|---|---|---|
| ФАI | 1.38 | 0.556 | 5781-61 | 2100 |
| ф4ВI | 14.75 | 1.460 | 6727-53 | 3150 |

Примечание

Размеры защитных слоев даны до края рабочей арматуры

| | | |
|---|---|---|
| Т.К | Плиты плоские железобетонные | Серия 1.243-2 |
| 1975 | Плита ПТП8-11-9. Опалубочный чертеж. Армирование | Выпуск / Лист 6 |

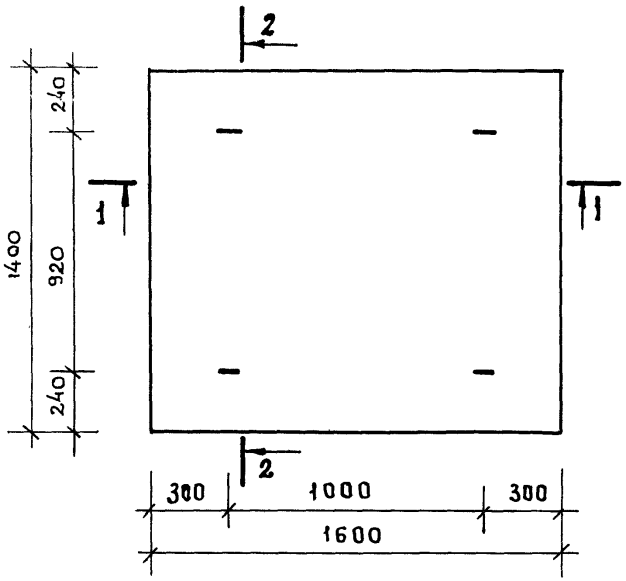


2-2

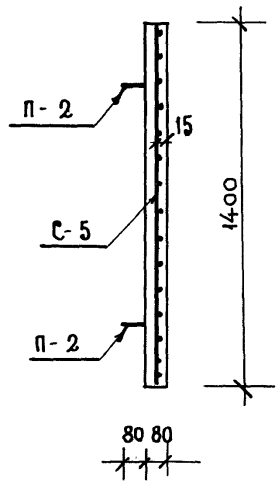


1-1

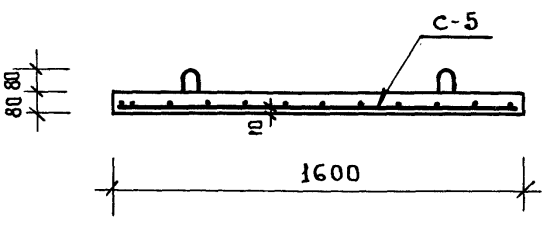


| Характеристика изделия | | | | |
|---|---|---|---|---|
| Масса изделия | | | кг | 448 |
| Объем изделия | | | $м^3$ | 0,179 |
| Толщина изделия | | | см | 8 |
| Расход материалов | Бетона | | $м^3$ | 0,179 |
| | Стали | Всего | кг | 7,426 |
| | | на 1 $м^2$ плиты | | 3,320 |
| | | на 1 $м^3$ бетона | | 41,50 |
| Проектная марка бетона | | | | 200 |
| Кубиковая прочность бетона к моменту отпуска изделия с завода не менее | | | $кг/см^2$ | 140 |
| Нагрузки приложен. к изделию | Расчетная | | $кг/м^2$ | 800 |
| | Нормативная | | | 670 |
| | Норм. длит. действ | | | 520 |
| Нормат. собств. вес изделия | | | | 200 |
| Расчетный прогиб с учетом длительного действия нормативной нагрузки | | | $\frac{f}{l_p}$ | $\frac{1}{338}$ |

Спецификация арматурных изделий

| Наименование | Марка | Кол. | Масса кг |
|---|---|---|---|
| Сетка | С-5 | 1 | 6,242 |
| Петли | П-2 | 4 | 1,184 |
| Итого: | | | 7,426 |

Выборка стали на изделие

| Сечение мм | Длина м | Масса кг | ГОСТ | Ra $кг/см^2$ |
|---|---|---|---|---|
| ф8АI | 3,00 | 1,184 | 5781-61 | 2100 |
| ф5ВI | 40,53 | 6,242 | 6727-53 | 3150 |

Примечание:

Размеры защитных слоев даны до края рабочей арматуры.

| | | |
|---|---|---|
| Т.К. | Плиты плоские железобетонные. | Серия 1.243-2 |
| 1975 | Плита ПТП 8-16-14. Опалубочный чертеж. Армирование. | Выпуск / Лист 7 |

Ст. инженер В. Уваров
Ст. инженер С. Анофриева
Копировал Ан-
Александрова
г. Москва

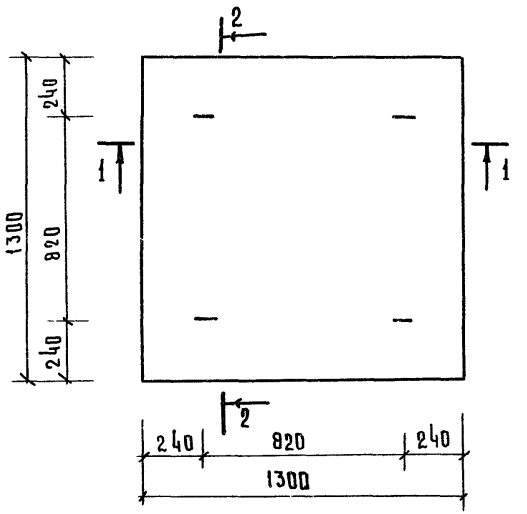


2-2

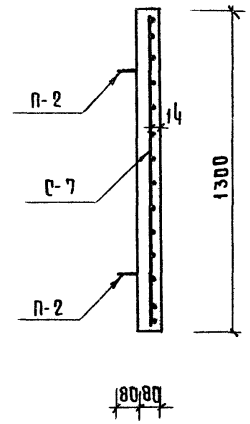


1-1

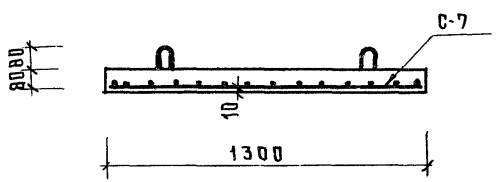


| Характеристика изделия | | | | |
|---|---|---|---|---|
| Масса изделия | | | кг | 338 |
| Объем изделия | | | $м^3$ | 0.135 |
| Толщина изделия | | | см | 8 |
| Расход материалов | бетона | | $м^3$ | 0.135 |
| | стали | всего | кг | 4.760 |
| | | на 1 $м^2$ плиты | | 2.820 |
| | | на 1 $м^3$ бетона | | 35.20 |
| Проектная марка бетона | | | | 200 |
| Кубиковая прочность бетона к моменту отпуска изделия с завода не менее | | | $кг/см^2$ | 140 |
| Нагрузки приложен. к изделию | Расчетная | | $кг/м^2$ | 800 |
| | Нормативная | | | 670 |
| | Норм. длит. действ. | | | 520 |
| Нормат. собств вес изделия | | | | 200 |
| Расчетный прогиб с учетом длительного действия нормативной нагрузки | | | $\frac{f}{l_p}$ | $\frac{1}{343}$ |

Спецификация арматурных изделий

| Наименование | марка | кол | масса кг |
|---|---|---|---|
| Сетка | С-7 | 1 | 3.576 |
| Петли | П-2 | 4 | 1.184 |
| Итого | | | 4.760 |

Выборка стали на изделие

| Сечение мм | Длина м | Масса кг | ГОСТ | Ra $кг/см^2$ |
|---|---|---|---|---|
| ф8АI | 3.00 | 1,184 | 5781-61 | 2100 |
| ф4ВI | 36.12 | 3.576 | 6727-53 | 3150 |

Примечание

Размеры защитных слоев даны до края рабочей арматуры

| Т.К. | Плиты плоские железобетонные | Серия 1.243-2 | |
|---|---|---|---|
| 1975 | Плита ПТП 8-13-13. Опалубочный чертеж Армирование | Выпуск | Лист 8 |

Ст. инженер Андриев Н. Анофриева

С-1; С-5

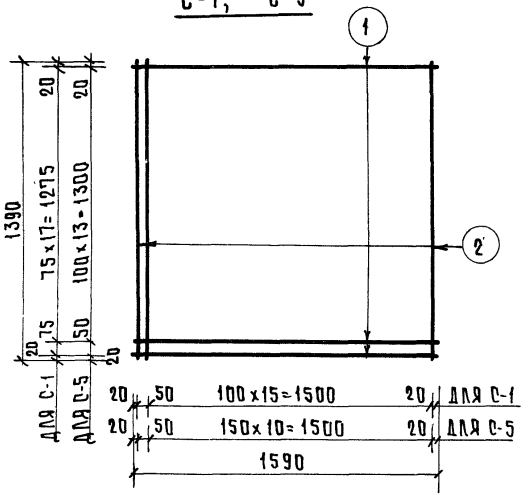


С-3; С-7

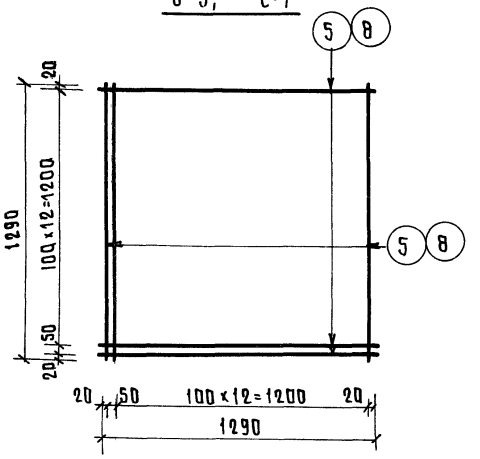


С-2; С-6

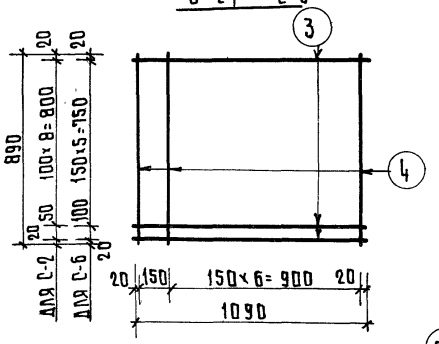


С-4

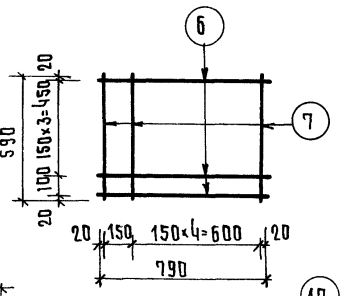


П-1

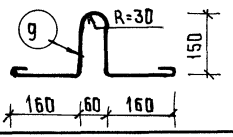


П-2

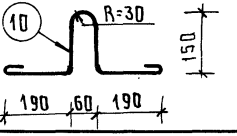


Спецификация стали на изделие

| Марка изделия | №№ поз. | Сечение мм | Длина мм | Кол. шт. | Масса кг: позиции | Масса кг: всех | Масса кг: изделия |
|---|---|---|---|---|---|---|---|
| С-1 | 1 | ф5 В I | 1590 | 19 | 0.245 | 4.652 | 8.291 |
| | 2 | ф5 В I | 1390 | 17 | 0.214 | 3.639 | |
| С-2 | 3 | ф4 В I | 1090 | 10 | 0.108 | 1.079 | 1.784 |
| | 4 | ф4 В I | 890 | 8 | 0.088 | 0.705 | |
| С-3 | 5 | ф5 В I | 1290 | 14 | 0.199 | 2.781 | 5.562 |
| | 5 | ф5 В I | 1290 | 14 | 0.199 | 2.781 | |
| С-4 | 6 | ф4 В I | 790 | 5 | 0.078 | 0.391 | 0.741 |
| | 7 | ф4 В I | 590 | 6 | 0.058 | 0.350 | |
| С-5 | 1 | ф5 В I | 1590 | 15 | 0.245 | 3.673 | 6.242 |
| | 2 | ф5 В I | 1390 | 12 | 0.214 | 2.569 | |
| С-6 | 3 | ф4 В I | 1090 | 7 | 0.108 | 0.755 | 1.460 |
| | 4 | ф4 В I | 890 | 8 | 0.088 | 0.705 | |
| С-7 | 8 | ф4 В I | 1290 | 14 | 0.128 | 1.788 | 3.576 |
| | 8 | ф4 В I | 1290 | 14 | 0.128 | 1.788 | |
| П-1 | 9 | ф6 А I | 690 | 1 | 0.153 | 0.153 | 0.153 |
| П-2 | 10 | ф8 А I | 750 | 1 | 0.296 | 0.296 | 0.296 |

Гл. инженер В. Уваров
Ст. инженер С. Анофриева
Ст. инженер

Учебных зданий г. Москва

Т.К. 1975

Плиты плоские железобетонные

Сетки С-1; С-2; С-3; С-4; С-5; С-6; С-7. Петли П-1; П-2

Серия 1.243.-2
Выпуск
Лист 9

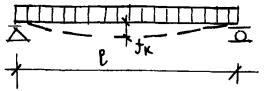


СХЕМА ОПИРАНИЯ И ЗАГРУЖЕНИЯ ПРИ ИСПЫТАНИИ

ПРИ ПРОВЕДЕНИИ ИСПЫТАНИЙ СЛЕДУЕТ РУКОВОДСТВОВАТЬСЯ УКАЗАНИЯМИ ГОСТ 8829-66

| Марка изделия | Площадь загружения при испытании см² | Проверка прочности | | | | | |
|---|---|---|---|---|---|---|---|
| | | Вид разрушения и величина коэффициента „С" | | | | | |
| | | Текучесть продольной растянутой арматуры или раздробление бетона сжатой зоны одновременно с текучестью продольной растянутой арматуры С=1.4* | | | Разрыв продольной арматуры или раздробление бетона сжатой зоны, или разрушение по косым трещинам до достижения текучести продольной растянутой арматурой, или выдергивание арматуры и раскол бетона С=1.6** | | |
| | | Величина разрушающей нагрузки кг/м² | | | Величина разрушающей нагрузки кг/м² | | |
| | | При которой изделия признаются годными /п. 2.3.2 ГОСТ/ | | При которой требуется повторное испытание /п. 3.2.2 ГОСТ/ | При которой изделия признаются годными /п. 2.3.2 ГОСТ/ | | При которой требуется повторное испытание /п. 3.2.2 ГОСТ/ |
| | | С учетом собств. веса изделия | За вычетом собств. веса изделия | За вычетом собств. веса изделия | С учетом собств. веса изделия | За вычетом собств. веса изделия | За вычетом собств. веса изделия |
| ПТП 12.5-16-14 | 155 × 136 | 1970 | 1750 | ⟨1750, но⟩ 1490 | 2220 | 2000 | ⟨2000, но⟩ 1700 |
| ПТП 12.5-13-13 | 125 × 126 | | | | | | |
| ПТП 12.5-11-9 | 105 × 86 | | | | | | |
| ПТП 12.5-8-6 | 75 × 56 | | | | | | |
| ПТП 8-16-14 | 155 × 136 | 1340 | 1120 | ⟨1120, но⟩ 952 | 1500 | 1280 | ⟨1280, но⟩ 1090 |
| ПТП 8-13-13 | 125 × 126 | | | | | | |
| ПТП 8-11-9 | 105 × 86 | | | | | | |

* Текучесть продольной растянутой арматуры характеризуется прогибом изделия на величину, превышающую 1/50 длины пролета /п. 3.2.1а ГОСТ/.
Раздробление бетона от сжатия одновременно с текучестью продольной растянутой арматуры характеризуется прогибом в 1.5 раза и более превышающим прогиб от контрольной нагрузки по проверке жесткости с [illegible] раскрытием трещин, нормальных к оси элемента на [illegible] и более /п. 3.2.1а ГОСТ/.

** Раздробление бетона от сжатия до достижения в растянутой арматуре предела текучести характеризуется прогибом изделия на величину менее, чем в 1.5 раза превышающим прогиб от контрольной нагрузки по проверке жесткости или раскрытием трещин на величину менее 1мм /п. 3.2.[illegible]

| ТК | Плиты плоские железобетонные | Серия |
|---|---|---|
| 1975 | Данные для испытания плит плоских | [illegible] 1-2 |

Ст. инженер Анофриев
Проверил Анофриев
Г. Анофриев
С. Анофриева

gost.e-ecolog.ru