ТИПОВЫЕ КОНСТРУКЦИИ И ДЕТАЛИ ЗДАНИЙ И СООРУЖЕНИЙ

СЕРИЯ 4.905-8

ОБОРУДОВАНИЕ, УЗЛЫ И ДЕТАЛИ НАРУЖНЫХ ГАЗОПРОВОДОВ /ПОДЗЕМНЫХ И НАДЗЕМНЫХ/

ЦЕНТРАЛЬНЫЙ ИНСТИТУТ ТИПОВЫХ ПРОЕКТОВ
МОСКВА

gost.e-ecolog.ru

ТИПОВЫЕ КОНСТРУКЦИИ И ДЕТАЛИ ЗДАНИЙ И СООРУЖЕНИЙ

СЕРИЯ 4.905-8

ОБОРУДОВАНИЕ, УЗЛЫ И ДЕТАЛИ НАРУЖНЫХ ГАЗОПРОВОДОВ /ПОДЗЕМНЫХ И НАДЗЕМНЫХ/

РАЗРАБОТАНЫ
Институтами Мосгазпроект
и Ленгипроинжпроект

Введены в действие с 1.XII 1970
приказом по Институту Мосгазпроект
от 16 IX 1970г № 88

ЦЕНТРАЛЬНЫЙ ИНСТИТУТ ТИПОВЫХ ПРОЕКТОВ
МОСКВА

NN п/п	Наименование	Обознач.	стр.
1.	Титульный лист		1
2	Содержание альбома	УГ-1	2÷5
3	Пояснительная записка	УГ-2	6÷13
	Установки отвода конденсата		
4	Сборник конденсата Ду 50÷150 для осушенного газа низкого давления	УГ-3	14÷15
5	Сборник конденсата Ду 200÷600 для осушенного газа низкого давления	УГ-4	16÷17
6	Сборник конденсата Ду 50÷600 для влажного газа низкого давления	УГ-5	18÷19
7	Сборник конденсата Ду 50÷150 исполн. I для осушенного газа $P_y \leq 6$ кгс/см²	УГ-6	
8	Сборник конденсата Ду 50÷150 исполн. II для осушенного газа $P_y \leq 6$ кгс/см²	УГ-7	21
9	Сборник конденсата Ду 50÷150 для осушенного газа $P_y \leq 6$ кгс/см² Корпус	УГ-8	22
10	Сборник конденсата Ду 200÷900 исполн. I для осушенного газа $P_y \leq 6$ кгс/см²	УГ-9	23
11	Сборник конденсата Ду 200÷900 исполн. II для осушенного газа $P_y \leq 6$ кгс/см²	УГ-10	24
12	Сборник конденсата Ду 200÷900 для осушенного газа $P_y \leq 6$ кгс/см² Корпус	УГ-11	25
13	Сборник конденсата Ду 50÷300 исполн. I для влажного газа $P_y \leq 6$ кгс/см²	УГ-12	26
14	Сборник конденсата Ду 50÷300 исполн. II для влажного газа $P_y \leq 6$ кгс/см²	УГ-13	27
15	Сборник конденсата Ду 50÷300 для влажного газа $P_y \leq 6$ кгс/см² Корпус	УГ-14	28
16	Сборник конденсата Ду 350÷900 исполн. I для влажного газа $P_y \leq 6$ кгс/см²	УГ-15	29
17	Сборник конденсата Ду 350÷900 исполн. II для влажного газа $P_y \leq 6$ кгс/см²	УГ-16	30
18	Сборник конденсата Ду 350÷900 для влажного газа $P_y \leq 6$ кгс/см² Корпус	УГ-17	31
19	Трубка отвода конденсата на газопроводах низкого давления	УГ-18	32
20	Трубка отвода конденсата на газопроводах для $P_y \leq 6$ кгс/см² исполн. I	УГ-19	33
21	Трубка отвода конденсата на газопро-		

УГ-1

Гл. инж. орг-ии | Гл. инж. проекта | Нач. отд. | Гл. констр. | Институт Ленгипроинжпроект

Гл. инж. | Гл. констр. | Проектир. | Конструк. | Инициатив. | Чертежников

1970г | Оборудование, узлы и детали наружных газопроводов (подземных и надземных)

Содержание альбома

Серия 4.905-8 | Альбом | Лист 1 | Всего листов 4

NN п/п	Наименование	Обознач.	Стр.
	водах для Ру ≤ 6 кгс/см² исполн. II	УГ-20	34
22	Трубка отвода конденсата на газопро-		
	водах Ру ≤ 12 кгс/см² исполн. I	УГ-21	35
23	Трубка отвода конденсата на газопроводах		
	Ру ≤ 12 кгс/см² исполн. II	УГ-22	36
24	Трубка внутренняя в сборе исполн. I	УГ-23	37-41
25	Трубка внутренняя в сборе исполн. II	УГ-24	42-43
26	Кожух. Исполнение I	УГ-25	44
27	Кожух. Исполнение II	УГ-26	45
28	Сборники конденсата низкого давления и		
	гидрозатворы. Трубка водоотводящая	УГ-27	46
29	Устройство для замера разности потенциа-		
	лов	УГ-28	47
30	Пробка и прокладка	УГ-29	48
	Установка гидрозатворов		
31	Гидравлический затвор с продувочным устрой-		
	ством на газопроводах для Ру ≤ 400 мм в.ст Ду 50÷150	УГ-30	49-55
32	Гидравлический затвор на газопроводе Ру ≤ 500 мм в.ст.		
	Ду 50÷125	УГ-31	56-57
33	Гидравлический затвор на газопроводе		

NN п/п	Наименование	Обознач.	Стр.
	Ру ≤ 300 мм вод.ст Ду 50÷125	УГ-32	58-59
34	Гидравлический затвор на газопроводе		
	Ру ≤ 300 мм вод. ст. Ду 150÷300	УГ-33	60-61
35	Гидравлический затвор с отключающим		
	продувочным устройством на газопро-		
	водах для Ру ≤ 400 мм в.ст в каналах-	УГ-34	62
	-сцепках.		
	Люки, коверы и подушки		
36	Люки чугунные Ду 500 и 700	УГ-35	63-64
37	Ковер большой литой	УГ-36	65-67
38	Ковер большой сварной	УГ-37	68-69
39	Ковер малый	УГ-38	70-71
40	Подушка под ковер большой	УГ-39	72
41	Подушка под ковер малый	УГ-40	73
42	Подушка под люки чугунные Ду 500 и 700	УГ-41	74
	Компенсаторы		
43	Компенсатор линзовый однофланцевый		
	на Ру ≤ 3 кгс/см²	УГ-42	75-80
44	Компенсатор линзовый однофланцевый		

Институт Ленгипроинжпроект

Гл. инж. инж.-пол. — Кубышкин
Гл. инж. проекта — Жданов
Нач. отдела — Ивлиев
Гл. конструктор — Заславский

Рук. группы — Стюбин
Проверил — Ланцман
Составил — Молодой
Контр. — Чернякова

Н. контр. — Кузнецов
Гл. спец. — Сбитнев
Гл. инж. — Прибыл

№№ п/п	Наименование	Обознач.	Стр.
	на Ру ≤ 6 кгс/см²	УГ-43	81
45	Компенсатор линзовый двухфланцевый		
	на Ру ≤ 3 кгс/см²	УГ-44	82
46	Компенсатор линзовый двухфланцевый		
	на Ру ≤ 6 кгс/см²	УГ-45	83
47	Компенсатор резино-тканевый на Ру ≤ 3 кгс/см²	УГ-46	84÷85
48	Врезка тройником в действующие стальные		
	газопроводы	УГ-47	86÷88
49	Врезка фрезой в действующие стальные		
	газопроводы с оставлением заглушки	УГ-48	89÷92
50	Врезка фрезой в действующие стальные		
	газопроводы без оставления заглушки	УГ-49	93÷98
51	Врезка муфтой в действующие стальные		
	газопроводы	УГ-50	99÷103
52	Отрезка и заглушка стальных газо-		
	проводов	УГ-51	104
	Футляры и опоры		
53	Футляр для прохода газопровода через		
	фундамент или стену.	УГ-52	105
54	Футляры газопроводов без сальникового уплотнения	УГ-53	106
55	Опора газопровода в футляре тип I	УГ-54	107÷108
56	Опора газопровода в футляре тип II	УГ-55	109÷112
57	Прокладка двух газопроводов в одном футляре	УГ-56	113÷118
	Контрольные трубки		
58	Установка контрольной трубки	УГ-57	119÷121
	Заглушки		
59	Заглушки плоские стальные на Ру ≤ 2,5 и 6 кгс/см²	УГ-58	122
60	Заглушки плоские стальные на Ру ≤ 10 кгс/см²	УГ-60	123
61	Заглушки плоские стальные на Ру ≤ 6 кгс/см²	УГ-60	124
62	Заглушки плоские стальные на Ру ≤ 16 кгс/см²	УГ-61	125
63	Заглушка цилиндрическая на Ру ≤ 16 кгс/см²	УГ-62	126
64	Заглушка эллиптическая на Ру ≤ 16 кгс/см²	УГ-63	127
65	Заглушки ребристые на Ру ≤ 10 и 16 кгс/см²	УГ-64	128÷129
	Фланцы		
66	Фланцы стальные плоские приварные		
	(облегченные) на Ру ≤ 2,5 и 6 кгс/см²	УГ-65	130

Институт Ленгипроинжпроект

Гл. инж. инст-та — Пономарев
Гл. инж. проекта — Ефимов
Нач. отдела — Ефимов
Гл. конструктор — Ефимов

Рук. гр. — Пономарев
Провер. — Ефимов
Конструктор — Ефимов

Главин — Черняков
Ланцман
Молодок

УГ-1

1970г. | Оборудование, узлы и детали наружных газопроводов (подземных и надземных) | Содержание альбома | Серия 4.905-8 | Альбом | Лист 2 | Всего листов 4

№№ п/п	Наименование	Обознач.	Стр.
	Переходы, тройники		
67	Переходы фланцевые штампованные эксцентрические	УГ-66	131
68	Переходы фланцевые сварные эксцентрические	УГ-67	132-133
69	Переходы фланцевые штампованные	УГ-68	134-135
70	Переходы фланцевые сварные	УГ-69	135
71	Переходы сварные	УГ-70	136
72	Тройники (кресты) переходные сварные	УГ-71	137-138
73	Тройники проходные сварные	УГ-72	139-140
74	Штуцеры переходные	УГ-73	141
75	Шаблон для разметки отверстия в тройнике	УГ-74	142-143
	Отводы и сектора		
76	Отводы гнутые гладкие	УГ-75	144
77	Отводы бесшовные крутоизогнутые	УГ-76	145
78	Отводы с углом 90° тип I	УГ-77	6
79	Отводы с углом 90° тип II	УГ-78	147
80	Отводы с углом 60° тип I	УГ-79	148
81	Отводы с углом 60° тип II	УГ-80	149
82	Отводы с углом 45°	УГ-81	150
83	Отводы с углом 30°	УГ-82	151

№№ п/п	Наименование	Обознач.	Стр.
84	Сектор с углом скоса 30°	УГ-83	152
85	Полусекторы с углом скоса 15° и 22°30'	УГ-84	153
86	Шаблоны для разметки сектора t=1,5Dy и t=Dy	УГ-85	154
87	Шаблоны для разметки полусектора t=1,5Dy и t=Dy	УГ-86	155
	Муфты предохранительные		
88	Муфта предохранительная лепестковая разрезная	УГ-87	156-158
89	Муфта предохранительная разрезная	УГ-88	159-161
90	Опознавательный столб для полевых газопроводов	УГ-89	162
91	Указатель расположения подземных сетевых сооружений	УГ-90	163
92	Установка кавера на газопроводе в полевых условиях	УГ-91	164
93	Косая вставка	УГ-92	165-168
94	Пересечение газопроводом непроходных каналов		169-170
95	Установка катушки Dy 50-200 на вводе газопровода низкого давления		171

УГ-1

1970 г. | Оборудование, узлы и детали наружных газопроводов (подземных и надземных) | Содержание альбома | Серия 4.905-8 | Альбом | Лист 4 | Всего листов 4

Ленгипроинжпроект
Институт
Гл. инж. проекта Нач. отдела Гл. констр.
Разраб. Гл. инж. проекта Нач. отдела Гл. констр.
Глубин Ланцман Малов Чернятков
Инв. № подл. | Подпись и дата | Взам. инв. №

Настоящий типовой проект „Оборудование, узлы и детали наружных газопроводов (подземных и надземных)," откорректирован институтами „Мосгазпроект" и „Ленгипроинжпроект" в соответствии с планом типового проектирования на 1970г.

За основу при корректировке приняты материалы типового проекта ГС-02-02/66 „Оборудование, узлы и детали наружных газопроводов (подземных и надземных)," разработанного институтами „Мосгазпроект" и „Ленгипроинжпроект" в 1966 году, нормали машиностроения МН, замечания и предложения ряда организаций, занимающихся проектированием, эксплуатацией и строительством газовых сетей.

Необходимость корректировки типового проекта ГС-02-02/66 обусловлена:

а) Изменениями и добавлениями, вытекающими из опыта строительства и эксплуатации городских газовых сетей за период после выпуска типового проекта ГС-02-02/66.

б) Уточнением требований ГОСТ на материалы.

Трубы по размерам, маркам и группам стали, а также способу их изготовления приняты, в соответствии с требованиями СНиПI-Г.9-66.

Сварочные работы, а также марки электродов должны отвечать требованиям „Правил безопасности в газовом хозяйстве" и СНиПI-Г.9-66.

В альбом включены следующие узлы и детали наружных газопроводов.

Сборники конденсата осушенного и влажного газов для низкого, среднего и высокого до 6кгс/см² давлений, а также трубки отвода конденсата;

Гидравлические затворы;

Люки круглые;

Коверы литые и сварные;

Подушки железобетонные под люки и коверы;

Компенсаторы;

Врезки в действующие газопроводы,

Футляры и опоры;

Контрольные трубки;

Институт Ленгипроинжпроект	Гл. инж. инс-та	[illegible]	Глыбин	Рук. гр.	[illegible]
	Гл. инж. проекта	[illegible]	Ланцман	Провер.	[illegible]
	Нач. отдела	[illegible]	Млодок	Констр.	[illegible]
	Гл. констр.	[illegible]	Черняков		[illegible]

УГ-2

1970г.	Оборудование, узлы и детали наружных газопроводов (подземных и надземных)	Пояснительная записка	Серия 4.905-8	Альбом	Лист 1 Всего листов 8

Заглушки;

Фланцы;

Переходы;

Тройники (кресты);

Отводы и секторы;

Муфты предохранительные;

Опознавательный столб и указатель расположения подземных сооружений;

Установка ковера на газопроводах в полевых условиях.

Пояснения при пользовании альбомом.

Сборники конденсата.

В зависимости от давления газа сборники конденсата разделены на две категории:

а) Низкого давления $P \leq 0{,}05$ кгс/см²;

б) Среднего и высокого давления $P \leq 6$ кгс/см².

Кроме того, сборники конденсата разделены в зависимости от степени влажности газа на две группы:

– для осушенного газа;

– для влажного газа.

Конструктивно разработано два типа сборников повышенной и уменьшенной емкости соответственно для влажного и осушенного газов.

В разделе также даны трубки отвода конденсата для низкого давления среднего и высокого давления до 6 кгс/см² и высокого $P \leq 12$ кгс/см².

Сборники конденсата и трубки отвода конденсата снабжены устройствами для замера разности потенциалов между газопроводом и землей.

Сборники конденсата и трубки отвода конденсата среднего и высокого давлений разработаны двух исполнений соединения трубки с кожухом: а) фланцевым; б) накидной гайкой.

Гидравлические затворы.

Гидравлические затворы, устанавливаемые на газовых сетях, разработаны для высоты столба воды $H = 600$ мм (с устройством продувки),

Институт Ленгипроинжпроект	Гл. инж. инс-та		Глыбин	Рук. гр.	
	Гл. инж. проекта		Ланцман	Провер.	
	Нач. отдела		Млодок	Констр.	Цитцинок
	Гл. констр.		Черняков		

УГ-2

1970г.	Оборудование, узлы и детали наружных газопроводов (подземных и надземных)	Пояснительная записка	Серия 4.905-8	Альбом	Лист 2 / Всего листов 8

H=500 мм и 700 мм соответственно для природного и сжиженного газов (без продувочного устройства). Гидравлические затворы снабжены устройствами для замера разности потенциалов между газопроводом и землей.

Люки, коверы и подушки.

Люки разработаны в чугунном исполнении двух размеров: ф500 и ф700 мм.

Коверы разработаны двух размеров.

Малые коверы – для установки на железобетонных колодцах при установке задвижек и на контрольных трубках.

Большие коверы – для всех остал. случаев.

По способу изготовления коверы разделены на два типа:

а) коверы литые большие;

б) коверы стальные сварные большие и малые.

В зависимости от производственных возможностей могут применяться как литые, так и сварные коверы.

Для установки круглых люков и коверов разработаны легкоармированные бетонные подушки.

Компенсаторы линзовые, стальные и резиновые.

Компенсаторы линзовые стальные разработаны для давлений газа до 3 кгс/см² и до 6 кгс/см² с одним и двумя фланцами на $P_y \leq 6$ кгс/см² и 10 кгс/см².

Компенсирующая способность в зависимости от расчетного давления колеблется в пределах 10 ÷ 7 мм от свободного состояния.

Компенсаторы резино-тканевые разработаны для газопроводов низкого и среднего давления $P_y \leq 3$ кгс/см² и устанавливаются в специальных колодцах.

Компенсирующая способность их ± 150 мм от нормального ненапряженного состояния.

Присоединения к действующим газопроводам.

В разделе даны наиболее часто встречающиеся

Институт Ленгипроинжпроект	Гл. инж. ин-та	[signature]	Глыбин	Рук. гр.	[signature]
	Гл. инж. проекта	[signature]	Ланцман	Провер.	[signature]
	Нач. отдела	[signature]	Млодок	Констр.	[signature]
	Гл. констр.	[signature]	Черняков		Ципишак

УГ-2

1970 г.	Оборудование, узлы и детали наружных газопроводов (подземных и надземных)	Пояснительная записка	Серия 4.905-8	Альбом	Лист 3 / Всего листов 8

10646 9

врезки и присоединения к действующим стальным газопроводом, а именно:

врезка тройником;

врезка фрезой с оставлением задвижки;

врезка фезой без оставления задвижки;

врезка муфтой;

обрезка и заглушка стальных газопроводов.

По этим присоединениям и врезкам разработаны узлы и детали, которые для ускорения работ и удешевления стоимости строительства, могут быть заготовлены централизованно.

Футляры и опоры.

В альбоме помещены конструктивные элементы двух разновидностей футляров газопроводов:

Для прохода газопроводами через фундамент или стену.

Для одного и двух газопроводов, пересекающих городские подземные сооружения, жел. дор. пути и другие особо ответственные места.

Диаметры футляров даны в зависимости от способа прокладки: открытой или закрытой (прокол, продавливание), а также от типа опор газопровода.

Контрольные трубки.

Контрольные трубки устанавливаются в наиболее уязвимых местах газопровода, а также над труднодоступными неконтролируемыми сварными стыками.

В альбоме приводятся два исполнения контрольных трубок.

Заглушки.

Заглушки разработаны для давления до 16 кгс/см². По конструкции они разделяются на плоские, цилиндрические, эллиптические и ребристые.

Цилиндрические заглушки выполняются из прокладываемой трубы.

Фланцы.

Фланцы стальные плоские приварные приведены для давлений $P_у \leq 2,5$ и 6 кгс/см²

УГ-2

1970г.	Оборудование, узлы и детали наружных газопроводов (подземных и надземных)	Пояснительная записка	Серия 4.905-8	Альбом	Лист 4 / Всего листов 8

Институт Ленгипроинжпроект

Гл. инж. инс-та — Гл. инж. проекта — Нач. отдела — Гл. констр. — Глыбин — Ланцман — Млодок — Черняков — Рук. гр. — Провер. — Констр. — Цыпинюк

10646 10

облегченные с присоединительными размерами под арматуру на $P_y \leq 10$ кгс/см².

Переходы.

Переходы разработаны двух типов:

а) переходы приварные;

б) переходы фланцевые.

Тройники (кресты).

Тройники (кресты) разработаны:

тройники (кресты) переходные;

тройники проходные.

Штуцеры тройников снабжены шаблонами для их разметки.

Отводы и секторы.

В разделе помещены два типа отводов:

а) отводы крутозагнутые;

б) отводы сварные.

Отводы сварные даны для угла поворота газопровода 90° с $R = D_y$ и $R = 1{,}5\ D_y$.

В разделе приведены секторы для поворота газопроводов на 60° с шаблонами для их разметки.

Муфты предохранительные.

Для ремонтных работ на газопроводах разработаны муфты лепестковые.

Общие указания к чертежам

На чертежах дробные выноски позиций в кружках означают:

В числителе номер позиции, в знаменателе номер страницы данного альбома, на которой эти узлы или детали изображены.

Таблица сортамента и материала труб, принятых в настоящем альбоме.

D_y	$D_н \times S$	D_y	$D_н \times S$
50	57 x 3,5	300	325 x 8,0
70	76 x 3,5	350	377 x 9,0
80	89 x 3,5	400	426 x 9,0
100	108 x 4,0	500	530 x 7,0
125	133 x 4,0	600	630 x 7,0
150	159 x 4,5	700	720 x 8,0
200	219 x 7,0	800	820 x 10,0
250	273 x 7,0	900	900 x 10,0

Институт Ленгипроинжпроект

Гл. инж. инстр. | Гл. инж. проекта | Нач. отдела | Гл. констр. | Глыбин | Ланцман | Млодок | Черняков | Рук. гр. | Провер. | Констр. | Щипинок

УГ-2

1970 г.	Оборудование, узлы и детали наружных газопроводов (подземных и надземных)	Пояснительная записка	Серия 4.905-8	Альбом	Лист 5 / Всего листов 8

10646 11

Трубы Ду 25 по ГОСТ 8734-58 группа А из стали 10 (спокойная).

Трубы Ду 50÷400 по ГОСТ 8732-58 группа А из стали 10 (спокойная).

Трубы Ду 500÷900 по ГОСТ 10704-63 с изменением N1 группа В из стали 10 (спокойная).

Технические требования на изготовление и установку сборников конденсата, трубок отвода конденсата и гидрозатворов на газовых сетях:

1. Сборники конденсата и гидрозатворы должны изготовляться только в заводских условиях по действующим нормалям и техническим условиям.

2. При изготовлении и установке сборников и гидрозатворов должна применяться ручная электродуговая сварка или сварка под слоем флюса. Применение газовой сварки не допускается.

3. Трубки для удаления и залива воды должны изготовляться из цельных (без поперечных швов) бесшовных труб по ГОСТ 8734-58 и 8732-58.

4. Изоляция сборников и гидрозатворов, включая трубки для залива и удаления воды, должна быть весьма усиленного типа. Выполнение изоляции должно производиться в заводских условиях с проверкой на отдезию (прилипаемость) и электрической пробой. На месте монтажа подлежат изоляции лишь места сварки водоотводных трубок.

5. Каждый сборник и гидрозатвор должен пройти заводское стендовое испытание на прочность и плотность, иметь наваренный на корпусе номер, а также паспорт, подписанный ОТК, подтверждающий соответствие его нормалям и требованиям технических условий на изготовление и испытание.

6. Погрузочно-разгрузочные работы, хранение и транспортировка сборников и гидрозатворов должны исключить возможность повреждения сборников и гидрозатворов, а также их изоляции.

7. Установка сборников и гидрозатворов

Институт Ленгипроинжпроект	Гл. инж. инст.		Глубин	Рук. гр.	
	Гл. инж. проекта		Ланцман	Провер.	
	Нач. отдела		Млодок	Констр.	
	Гл. констр.		Черняков		

УГ-2

1970 г.	Оборудование, узлы и детали наружных газопроводов (подземных и надземных)	Пояснительная записка	Серия 4.905-8	Альбом	Лист 6 / Всего листов 8

10646 12

на газопроводе должна осуществляться строго вертикально (по отвесу) на плотный материковый грунт или на песчаную подушку.

8. Подрезка нижней части водоотводных трубок и приварка их к сборникам и гидрозатворам в монтажных условиях должны производиться дипломированными сварщиками высокой квалификации, имеющими личное клеймо, которое должно быть выбито вблизи места приварки трубки.

9. Трубки сборников и гидрозатворов в грунтах средней и высокой пучинистости должны засыпаться крупнозернистым песком на всю высоту до подушки ковера через съемную опалубку, имеющую внутренний диаметр или сторону не менее 500 мм. В качестве опалубки, оставляемой в грунте, могут быть использованы цилиндры из рулонных материалов (рубероид, толь и др.)

10. Засыпка сборников и гидрозатворов грунтом и его трамбовка должны производиться в ручную с соблюдением мер предосторожности, исключающих повреждение водоотводных трубок.

Применение бульдозеров для засыпки и автокатков для трамбовки грунта не допускается.

11. Коверы, защищающие верхнюю часть водоотводных трубок, должны устанавливаться только на железобетонных опорных подушках, с устройством щебеночного основания слоем 20 см.

12. Отметка крышки ковера должна строго соответствовать отметке дорожного покрытия.

13. На период до устройства дорожного покрытия вокруг водоотводных трубок должна устраиваться временная отмостка шириной 0,7 м с уклоном 0,005, предохраняющая трубки от воздействия транспорта.

14. До выполнения дорожных работ, а также в период их осуществления должен быть установлен строгий надзор ответственного персонала с тем, чтобы исключить повреждение

Институт Ленгипроинжпроект	Гл. инж. инс-та	[illegible]	Глыбин	Рук. гр.	[illegible]	Цилиндок
	Гл. инж. проекта	[illegible]	Ланцман	Провер.	[illegible]	
	Нач. отдела	[illegible]	Млодок	Констр.	[illegible]	
	Гл. констр.	[illegible]	Черняков			

УГ-2

1970 г.	Оборудование, узлы и детали наружных газопроводов (подземных и надземных)	Пояснительная записка	Серия 4.905-8	Альбом	Лист 7 / Всего листов 8

трубок, а также горизонтальное и вертикальное смещение коверов по отношению к защищаемым трубкам.

Общие указания к чертежам

На чертежах дробные выноски в кружках означают:

В числителе номер позиции, в знаменателе номер страницы данного альбома, на которой эти узлы или детали изображены.

Сварку производить электродами, отвечающими требованиям „Правил безопасности в газовом хозяйстве" Госгортехнадзора СССР и СНиП III-Г. 2-66.

Институт Ленгипроинжпроект	Гл. инж. инс-ты		Глыбин	Рук. гр.	
	Гл. инж. проекта		Панцман	Провер.	
	Нач. отдела		Млодок	Констр.	
	Гл. констр.		Черняков		

1. Подвязку высоты водоотводящей трубки (поз. 2) осуществить при монтаже по месту.
2. Для тяжелых грунтовых условий (пучинистые грунты) водоотводящую трубку принять ф 3/4".
3. Изоляцию водоотводящей трубки произвести следующим образом:
   а) Трубку очистить до металлического блеска и огрунтовать полиизобутиленовым клеем;
   б) По загрунтованной поверхности намотать вдоль образующей слоем липкой полиэтиленовой ленты с нахлестом 30 мм;
   в) снаружи пленку предохранить по всей длине двумя слоями крафтбумаги закрепленной мягкой проволокой.
   Корпус покрыть изоляцией принятой для данного участка газопровода.
4. Допускается установка как сварного (УГ-37), так и литого (УГ-38) коверов.
5. При отсутствии дорожного покрытия вокруг ковера сделать отмостку шириной 0,7 м с уклоном 0,05.
6. Электрод заземления поз. 7 забить в грунт после его утрамбовки перед установкой ковера.
7. Вес установки задан для глубины заложения газопровода 1,2 м
8. Изготовление и установку сборников конденсата производить в полном соответствии с разделом „Технические требования" нормали УГ-2

Пример условного обозначения сборника конденсата с условным проходом газопровода Ду 150 для осушенного газа низкого давления.

Сборник конденсата 150-... УГ-3

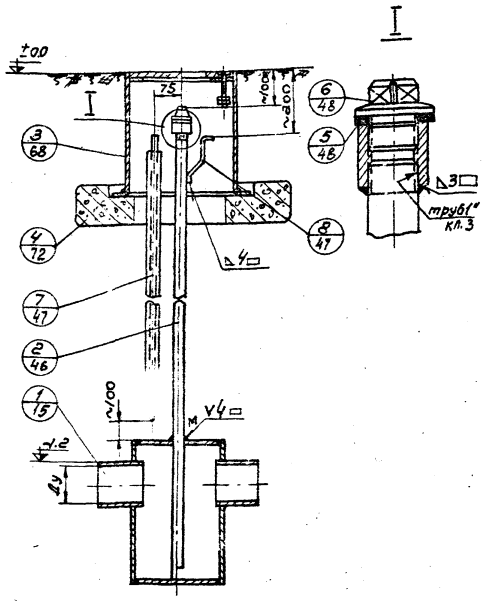

Проход газопровода Ду мм	50	70	80	100	125	150
Емкость сборника конденсата	6			8		
Вес установки (без поз. 4) кг	65,0	65,0	66,6	69,7	71,1	72,2

№ поз.	Обозн.	Наименование	Кол.	Вес	Материал	Примеч.
8	УГ-28-02	Пластина контактная	1	0,16		
7	УГ-28-01	Электрод заземления	1	0,56		
6	УГ-29-01	Пробка 25	1	0,25		
5	УГ-29-02	Прокладка	1	0,005		
4	УГ-39	Подушка под ковер большой	1	65,0		
3	УГ-37	Ковер большой сборной	1	41,4		
2	УГ-27	Трубка водоотводящая	1	см. табл.		
1	УГ-3-01-00	Корпус	1	см. табл.		

Общий вес см. табл.

Спецификация

УГ-3

Институт Ленгипроинжпроект

1970 г.

Оборудование, узлы и детали наружных газопроводов (подземных и надземных)

Сборник конденсата Ду 50÷150 для осушенного газа низкого давления

Серия 4.905-8

Альбом

Лист

Листов 2

10646 15

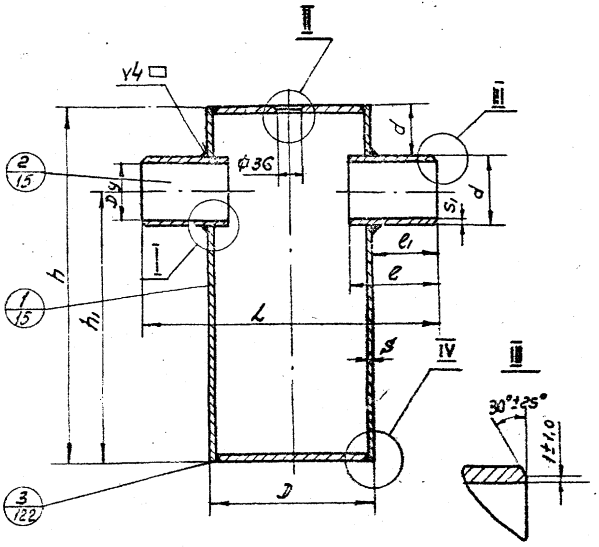

Размеры в мм

Проход. газопровода условный Dy	L	Сборник ①						Штуцер ②				Общий вес кг
		D	S	d1	h	h1	d	d	S1	l	l1	
50	400	219	7	61	365	275	61	57	3,5	110	90	18.0
70				80	385	285	62	76				19.0
80				93	395	290	60	89		115		19.6
100	460	273		112	385	270	61	108	4	125	93	22.7
125				137	410	285	58	133				24.1
150				163	420	280	60	159	4,5			25.2

1. Отверстие ф36 в заглушке поз. 3 под трубку водоотводящую выполнить после испытания корпуса на прочность и плотность.
2. Корпус испытать на прочность давлением воды 3кгс/см² и на плотность давлением воздуха 1кгс/см²
3. Размеры выдержать по 9кл. точности

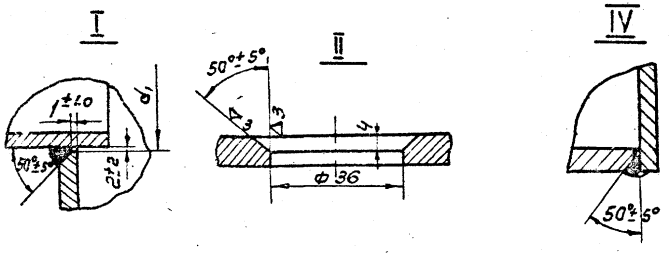

3	УГ-58	Заглушка Dy 2,5	2			
2	УГ-3-01-02	Штуцер	2		Труба Д×S1-10-А ГОСТ 8733-58	Б/ч
1	УГ-3-01-01	Сборник	1		Труба Д×S-10-А ГОСТ 8733-58	Б/ч
Поз.	Обозн.	Наименование	Кол.	Вес	Материал	Прим.
Общий вес, кг		Корпус				УГ-3-01-00
См. табл.						

1970г.	Оборудование, узлы и детали наружных газопроводов (подземных и надземных)	Сборник конденсата Dy 50 ÷ 150 для осушенного газа низкого давления	Серия 4.905-8	Альбом	Лист 2 / Листов 2

Институт Ленгипроинжпроект

Гл. инж. проекта — Ланцман; Нач. отдела — Млодок; Гл. констр. — Черняков; Рук. гр.; Провер.; Констр.

10646 16

1. Подгонку высоты водоотводящей трубки поз.2 осуществить при монтаже по месту.
2. Для тяжелых грунтовых условий (пучинистых грунтов) в отводящую трубку принять ф 3ухб
3. Изоляцию водоотводящей трубки производить следующим образом:
   а) трубку очистить до металлического блеска и отгрунтовать полиизобутиленовым клеем.
   б) по отгрунтованной поверхности нанести вдоль образующей слоя клейкой полиэтиленовой ленты с нахлестом 30 мм;
   в) снаружи пленку предохранить по всей длине двумя слоями крафтбумаги, закрепленной мягкой проволокой.
   Корпус покрыть изолящей, принятой для данного участка газопровода
4. Допускается установка, как сварного (УГ-37) так и литого (УГ-38) ковера
5. При отсутствии дорожного покрытия вокруг ковера сделать отмостку шириной 0,7м с уклоном 0,05
6. Электрод заземления поз.7 забить в грунт после его утрамбовки перед установкой ковера.
7. Вес установки дан для глубины заложения газопровода 1,2м
8. Изготовление и установку сборников конденсата производить в полном соответствии с разделом „Технические требования" чертежа УГ-2

Пример условного обозначения сборника конденсата с условным проходом газопровода Ду 200 для осушенного газа низкого давления:

Сборник конденсата 200-н; УГ-4

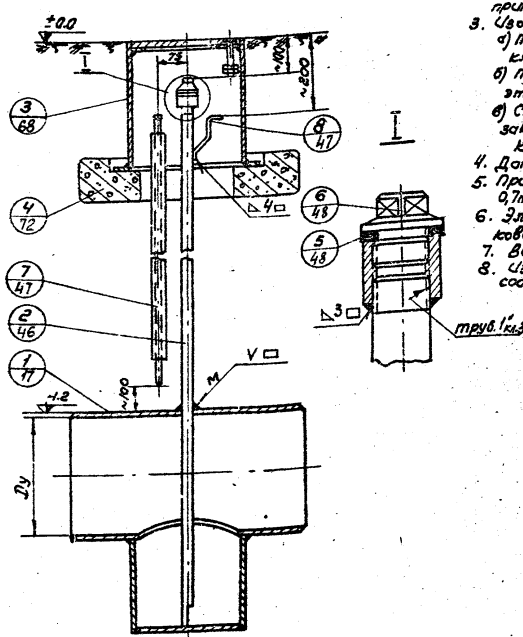

Проход газопровода условный Ду мм	200	250	300	350	400	500	600
Емкость сборника конденсата л	6	8		10		15	20
Вес установки кг (без поз. 4)	75,5	85,0	95,1	106,9	114,6	119,6	129,7

№ поз.	Обозн.	Наименование	Кол.	Вес	Материал	Примеч.
8	УГ-28-02	Пластина контактная	1	0,16		
7	УГ-28-01	Электрод заземления	1	0,56		
6	УГ-29-01	Пробка 25	1	0,25		
5	УГ-29-02	Прокладка	1	0,005		
4	УГ-39	Подушка под ковер большой	1	65,0		
3	УГ-37	Ковер большой сварной	1	41,4		
2	УГ-27	Трубка водоотводящая	1	см. табл.		
1	УГ-4-01-00	Корпус	1	см. табл.		
Общий вес		Спецификация				УГ-4
см. табл.						

Институт Ленгипроинжпроект

Гл. инженер проекта — Кузьмин
Нач. отдела — Ковалев
Гл. конструктор — Уварыгина

Рук. гр. — Ивашкин
Проверил — Ланцман
Конструктор — Ларина

1970г.

Оборудование, узлы и детали наружных газопроводов (подземных и надземных)

Сборник конденсата Ду 200÷600 для осушенного газа низкого давления

Серия 4.905-8

Альбом

Лист 1
Листов 2

10646 17

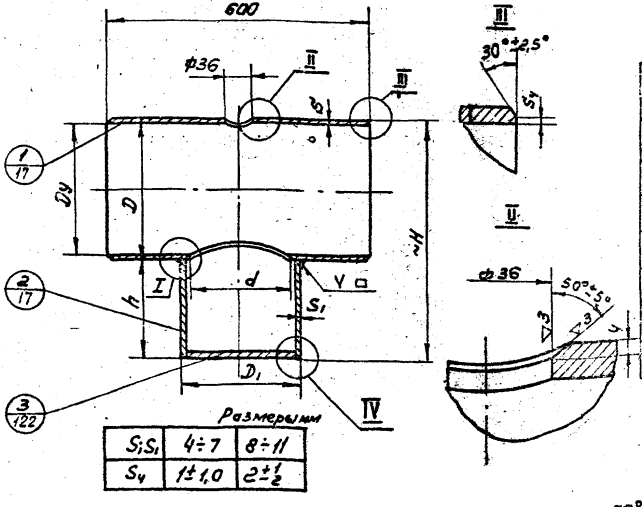

Размеры в мм

Проход заводской условный Dy	Труба (1) D	S	d	Патрубок (2) D1	S1	h	~H	Заглушка (3)	Общ. вес кг
200	219	7	145	159	4.5	400	620	Заглушка 150-2.5	27.7
250	273						575		
300	325	8	200	219		300		Заглушка 200-2,5	37.4
350	377				7		625		47.3
400	426	9	250	273			630	Заглушка 250-2.5	59.1
500	530	7	300	325	8	250	680		66.8
600	630			377	9		780	Заглушка 300-2.5	71.3
							880	Заглушка 350-2.5	81.3

1. Отверстие ф36 в трубе поз.1 под трубку водоотводящую выполнить после испытания корпуса на прочность и плотность.
2. Корпус испытать на прочность давлением воды 3 кгс/см² и на плотность давлением воздуха 1 кгс/см².
3. Размеры выдержать по 3-му кл. точности

Поз.	Обозначение	Наименование	Кол.	Вес	Материал	Примеч.
3	УГ-58	Заглушка Dy 2.5	1			
2	УГ-4-01-02	Патрубок	1		Труба D х S-10-А ГОСТ 8732-58	б/ч
1	УГ-4-01-01	Труба для D 530÷630	1		Труба D х S-10-В Гост 10704-63 (вып.№)	б/ч
		Труба для D 219÷426			труба D х S-10-А ГОСТ 8732-58	
Общий вес, кг		Корпус				УГ-40-00
см. таблицу						

Институт Ленгипродинкопроект

Гл. инж. проекта — Гл. конструктор

Нач. отдела — Руков. группы

Руков. гр. — Проверил — Конструктор

Разработал — Проверил — Конструктор

Ланцман — Младок — Чернякова

Е. Кольцова — Гудкова

1970г. | Оборудование, узлы и детали наружных газопроводов (подземных и надземных)

Сборник конденсата Dy 200÷600 для осушенного газа низкого давления

Серия 4.903-3 | Альбом | Лист 2 | Листов 2

10646 18

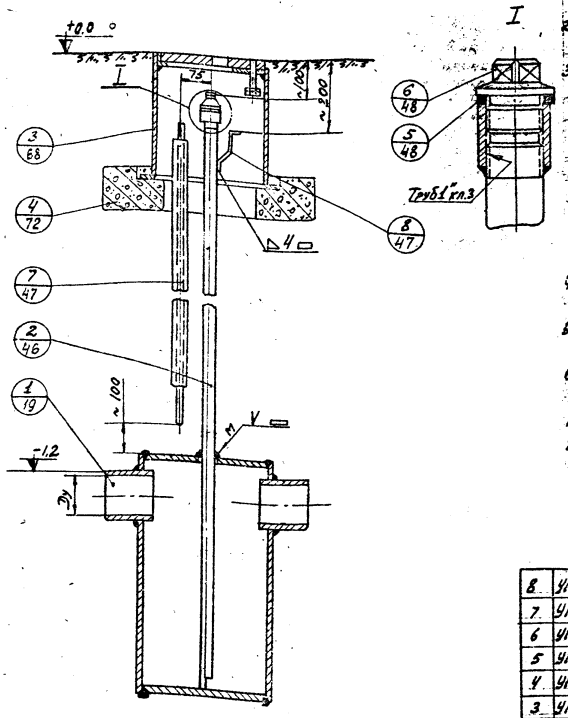

Приход газопровода условный Dу мм	50	70	80	100	125	150	200	250	300	350	400	500	600
Емкость сборника конденсата, л.	15	20	25	30	40	45	60	75	90	105	120	140	160
Вес установки кг. (без поз. 4)	74,5	80,1	96,1	102,6	115,3	119,5	139,2	162,6	170,3	180,1	216,5	256,2	300,0

1. Подгонку высоты водоотводящей трубки (поз 2) осуществить при монтаже по месту.
2. Для тяжелых грунтовых условий (пучинистых грунтов) водоотводящую трубку принять ф 3Ух6.
3. Изоляцию водоотводящей трубки произвести следующим образом:
   а) трубку очистить до металлического блеска и отгрунтовать полиизобутиленовым клеем.
   б) по отгрунтованной поверхности наклеить вдоль образующей 2слоя клейкой полиэтиленовой ленты с нахлестом 30мм.
   в) Снаружи пленку предохранить по всей длине двумя слоями крафтбумаги, закрепленной мягкой проволокой.
   Корпус покрыть изоляцией, принятой для данного участка газопровода. Корпус покрыть изоляцией, принятой для данного участка газопровода.
4. Допускается установка как сварного (УГ-37) так и литого (УГ-38) коверов.
5. При отсутствии дорожного покрытия сделать вокруг ковера отмостку шириной 0,7 м. с уклоном 0,05.
6. Электрод заземления поз.7 забить в грунт после его утрамбовки перед установкой ковера.
7. Вес установки задан для глубины заложения газопровода 1,2м.
8. Изготовление и установку сборников конденсата производить в полном соответствии с разделом „Технические требования" нормаль УГ-2.

Пример условного обозначения сборника конденсата с условным проходом газопровода Dу 150 для влажного газа низкого давления. Сборник конденсата 150-НВ; УГ-5.

Поз.	Обозн.	Наименование	Кол.	Вес	Материал	Примеч.
8	УГ-28-02	Пластина контактная	1	0,16		
7	УГ-28-01	Электрод заземления	1	0,56		
6	УГ-29-01	Пробка 25	1	0,25		
5	УГ-20-04	Прокладка	1	0,005		
4	УГ-39	Подушка под ковер большой	1	65,0		
3	УГ-27	Ковер большой сварной	1	41,4		
2	УГ-29	Трубка водоотводящая	1	см. табл.		
1	УГ-5-01-00	Корпус	1	см. табл.		
Общий вес, кг.	см. табл.	Спецификация				УГ-5

Институт Гипрогазспецпроект
Гл. инж. проекта ГИПов — Слюсаренко
Нач. отдела — Лопухин
Гл. констр. — Чернятков
Рук. группы — Слюсаренко
Проверил — Лопухин
Констр. — Чернятков

1970г. | Оборудование, узлы и детали наружных газопроводов (подземных и надземных).

Сборник конденсата Dу 50÷600 для влажного газа низкого давления.

Серия 4.905-8 | Альбом | Лист 1 | Листов 3

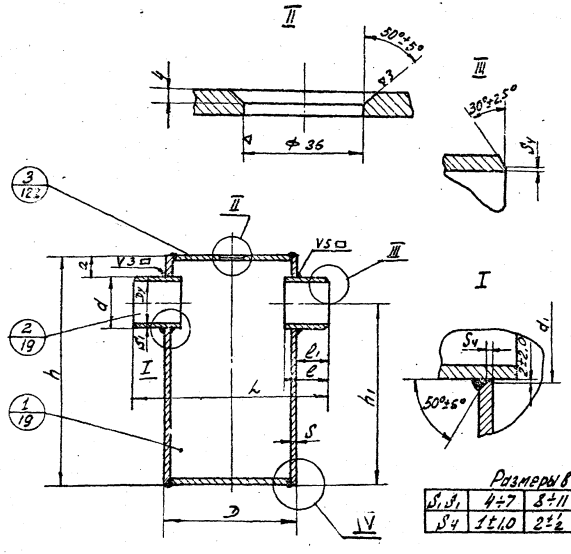

Размеры в мм.

S, S_1	4÷7	8÷11
S_4	1÷1,0	2÷2½

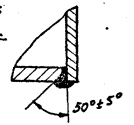

Размеры в мм.

Проход газопровода условный Dу	L	l_1	d	Сборник ① D	S	h	h_1	d_1	Штуцер ② d	S_1	c	Общий вес, кг.
50	470	98	52	273	7	455	375	61	57	3,5	115	27,6
70						665	475	80	76		120	32,9
80	530	102	55	325	8	535	435	93	89	4	125	48,0
100			61			635	530	112	108		130	60,2
125	580		53	377	9	640	520	137	133		130	66,1
150			50			715	585	163	159	4,5	135	72,2
200	730	152		426		790	630	223	219	7	200	92,0
250	790	130	53			765	575	277	273		200	114,8
300	840	155	57	530	7	895	675	329	325	8	230	122,0
350						1020	775	381	377	9	250	131,5
400				630		950	680	430	426		310	164,0
500	1040	205	50			1125	810	534	530	7	390	206,0
600	1120	200		720	8	1195	815	634	630		450	250,6

1. Отверстие ф36 в заглушке поз.3 под трубку водоотводящую выполнить после испытания корпуса на прочность и плотность.
2. Корпус испытать на прочность давлением воды 3 кгс/см² и на плотность давлением воздуха 1 кгс/см².
3. Размеры выдержать по 9 кл. точности.

Поз.	Обознач.	Наименование	Кол.	Вес	Материал	Примеч.
3	УГ-58	Заглушка Dу-2,5	2	"		
2	УГ-5-01-02	Штуцер для d 530-630	2	"	Труба d×S-10-В ГОСТ 10704-63/ст.5	Б/Ч
		Штуцер для d 57÷426			Труба d×S-10-А ГОСТ 8732-58	
1	УГ-5-01-01	Сборник для D 530-720	1	см. табл.	Трубы D×S-10-В ГОСТ 10704-63/ст.20	Б/Ч
		Сборник для D 273-426			Трубы D×S-10-А ГОСТ 8732-58	
		Общий вес кг.			Корпус	УГ-5-01-00
		с.м. таблицу.				

Институт Ленгипроинжпроект
Гл. инж. проекта — Гл. конструктор — Рук. гр. — Проверил — Конструктор
Ленчман — Мудрик — Чернявов

1970 г. | Оборудование, узлы и детали наружных газопроводов (подземных и надземных)

Сборник конденсата Dу 50÷600 для влажного газа низкого давления.

Серия 4.905-8 | Альбом | Лист 2 | Листов 2

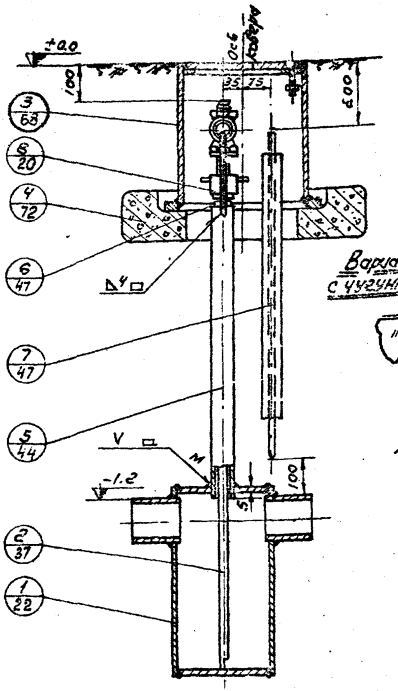

Вариант установки сборника конденсата с чугунным люком (УГ-35) и подушкой (УГ-41)

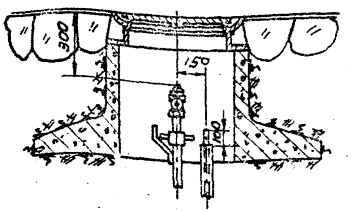

1. Для тяжелых грунтовых условий (влажность грунтов) трубу кожуха принять ф 57х6.
2. Изоляцию трубы кожуха производить следующим образом:
   а) трубу очистить до металлического блеска и огрунтовать полиизобутиленовым клеем;
   б) по огрунтованной поверхности нанести обмазывающей слой клейкой, полиизобутиленовой ленты с нахлестом 30мм;
   в) снаружи ленту предохранить по всей длине двумя слоями крафт-бумаги, закрепленной тягой проволокой.
   Корпус покрыть изоляцией, принятой для данного участка газопровода. Верхнюю часть внутренней трубы (с разъемным соединением) покрыть битумным лаком N 177 ГОСТ 5631-51.
3. Допускается установка как сварного (УГ-37), так и литого (УГ-36) коверов, а также чугунных люков на железобетонных подушках.
4. При отсутствии дорожного покрытия сделать вокруг ковера отмостку шириной 0,7м с уклоном 0,05.
5. Электрод заземления поз. 7 забить в грунт после его утрамбовки перед установкой ковера.
6. Вес установки задан для глубины заложения газопровода 1,2м.
7. Изготовление и установку сборников конденсата производить в полном соответствии с разделом „Технические требования" нормали УГ-2.

Пример условного обозначения сборника конденсата с условным проходом газопровода Ду 100 для осушенного газа на Ру ≤ 6 кг/см².

Сборник конденсата 100-6: УГ-6

Прход газопровода условный Ду мм	50	70	80	100	125	150
Емкость сборника конденсата в л.	5			6		
Вес установки, кг (без поз. 4)	70,9	74,6	80,1	83,1	92,6	95,3

№ поз.	Обозн.	Наименование	Кол.	Вес	Материал	Примеч.
8	УГ-6-01	Прокладка Ф56/Ф34; б=2	1	0,01	паронит ГОСТ 481-58	в/у
7	УГ-28-01	Электрод заземления	1	0,56		
6	УГ-28-02	Пластина контактная	1	0,16		
5	УГ-25	Конус исп. I	1	5,3		
4	УГ-39	Подушка под ковер большой	1	65,0		
3	УГ-37	Ковер большой сварной	1	41,4		
2	УГ-23	Труба внутренняя в сборе	1	см. табл.		
1	УГ-8	Корпус	1	см. табл.		
Общий вес, кг						
см. табл.		Спецификация				УГ-6

Институт Ленгипроцинкпроект

Гл. инж. проекта Гл. конструктор | Нач. отдела | Гл. конструктор | Гл. инж. | Рук. гр. | Рук. гр. | Провер. | Конструктор

Глубин | Ленцман | Провер. | Конструктор | Чернявов

1970 г.

Оборудование, узлы и детали наружных газопроводов (подземных и надземных)

Сборник конденсата Ду 50÷150 для осушенного газа Ру ≤ 6 кг/см² Исполнение 1.

Серия 4.905-8

Альбом

Лист 1 | Листов 1

1. Для тяжелых грунтовых условий (пучинистых грунтов) трубку конуса принять ф 57х6.
2. Изоляция трубы конуса произвести следующим образом:
   а) трубу очистить до металлического блеска и отгрунтовать полимербитумным клеем;
   б) по отгрунтованной поверхности нанести вдоль образующей два слоя клейкой полиэтиленовой ленты с нахлестом 30мм;
   в) снаружи пленку предохранить по всей длине двумя слоями крафт-бумаги, закрепленной мягкой проволокой.
   Корпус покрыть изоляцией принятой для данного участка газопровода.
   Верхний участок трубки внутренней с фланцевым соединением покрыть битумным лаком №177 ГОСТ 5631-51.
3. Допускается установка как сварного (УГ-37), так и литого (УГ-38) ковров.
4. При отсутствии дренажного покрытия сделать вокруг ковра отмостку шириной 0,7м с уклоном 0,05.
5. Электрод заземления поз. 6 забить в грунт после его утрамбовки перед установкой ковра.
6. Вес установки задан для глубины заложения газопровода 1,2м
7. Изготовление и установку сборников конденсата производить в полном соответствии с разделом „Технические требования" нормали УГ-2

Пример условного обозначения сборника конденсата с условным проходом газопровода Ду 100 для осушенного газа на Ру ≤ 6кгс/см²

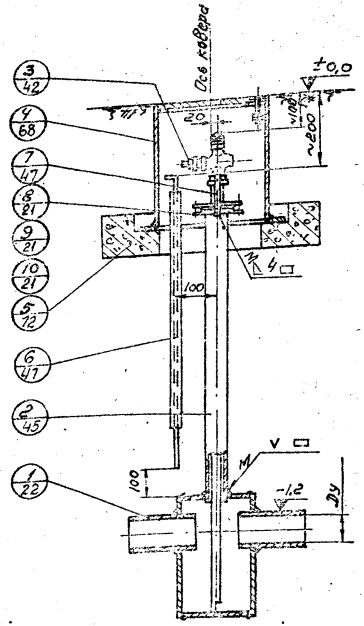

Сборник конденсата 100-6 УГ-7

Поз.	Обозн.	Наименование	Кол.	Вес	Материал	Примеч.
10	–	Прокладка ф90х ф62, δ=2	1	0,015	Паронит ГОСТ 481-58	б/ч
9	–	Гайка II М12, ГОСТ 5915-62	4	0,07		
8	–	Болт М12х50; ГОСТ 7798-62	4	0,059		
7	УГ-28-02	Пластина контактная	1	0,16		
6	УГ-28-01	Электрод заземления	1	0,56		
5	УГ-39	Подушка под ковер большой	1	65,0		
4	УГ-37	Ковер большой сварной	1	41,4		
3	УГ-24	Труба внутренняя в сборе	1	см. табл.		
2	УГ-26	Конус исп. II	1	5,9		
1	УГ-8	Корпус	1	см. табл.		
Общий вес: см. таблицу		Спецификация				УГ-7

Диам. газопровода условный Ду мм	50	70	80	100	125	150
Емкость сборника конденсата л	5,0			6,0		
Общ. вес установки кг (без поз. 3)	73,6	74,0	74,4	77,0	78,1	81,4

Институт Теплопроводпроект

Гл. инж. инс-ты Глинин
Гл. инж. проекта Ланцман
Нач. отдела Молодкович
Гл. констр. Черняков

Рук. гр. Проверил Консультант
Работал Исполнитель

1970г.

Оборудование, узлы и детали наружных газопроводов (подземных и надземных)

Сборник конденсата Ду 50 ÷ 150 для осушенного газа Ру ≤ 6 кгс/см² исполнение II

Серия 4.905-8

Альбом

Лист 1
Листов 1

10646 22

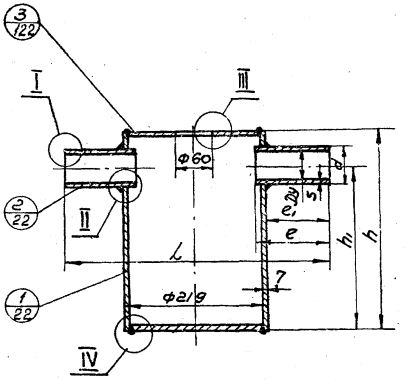

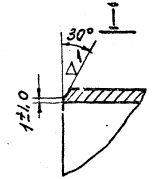

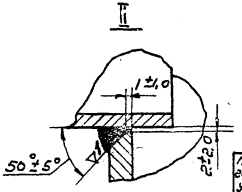

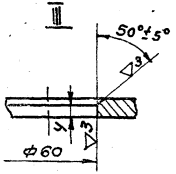

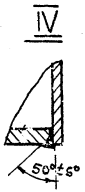

1. Отверстие Ф60 в заглушке поз. 3 под кожух выполнить после испытания корпуса на прочность и плотность
2. Корпус испытать на прочность давлением воды 4,5 кгс/см² для Ру=3 кгс/см² и 7,5 кгс/см² для Ру ≤ 6 кгс/см² и на плотность давлением воздуха соответственно 3 и 6 кгс/см²
3. Размеры выдержать по 9 классу точности.

Размеры в мм

Проход газопровода условный Dy	L	Сборник (1) h_1	Сборник (1) h	Штуцер (2) d	Штуцер (2) S	Штуцер (2) e	Штуцер (2) e_1	Общ. вес кг
50	400	255	325	57	3,5	110	90	18,0
70			335	76				18,4
80			340	89				18,8
100	460	285	380	108	4	145	120	21,3
125			400	133		155		22,3
150	500	300	420	159	4,5	190	140	25,5

Поз.	Обозн.	Наименование	Кол.	Вес	Материал	Примеч.
3	УГ-58	Заглушка 200-6	2	4,0		
2	УГ-8-02	Штуцер	2	см.	труба d×S=10-А ГОСТ 8732-58	б/ч
1	УГ-8-01	Сборник	1	табл.	труба 219×7=10-А ГОСТ 8732-58	б/ч

Общий вес см. таблицу — Спецификация — УГ-8

1970 г.	Оборудование, узлы и детали наружных газопроводов (подземных и надземных)	Сборник конденсата Dy 50÷150 для осушенного газа Ру ≤ 6 кг/см² Корпус	Серия 4.905-8	Альбом	Лист 1 / Листов 1

Институт Ленгипроинжпроект

10646 23

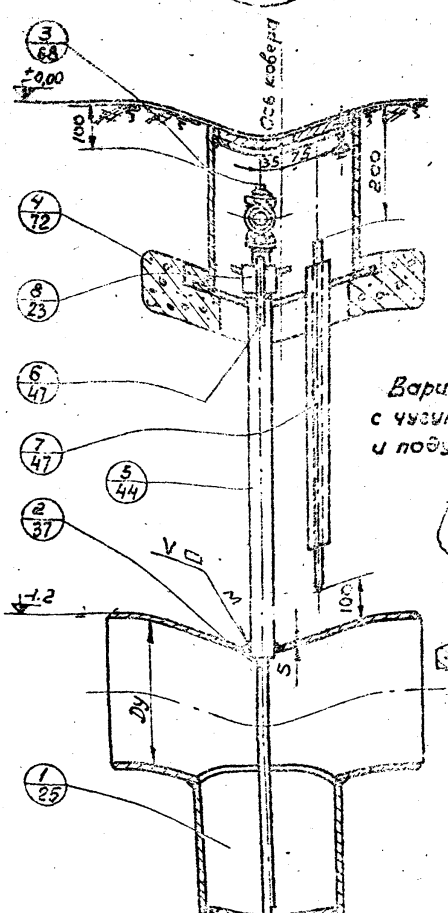

Вариант установки сборника с чугунным люком (УГ-35) и подушкой (УГ-41)

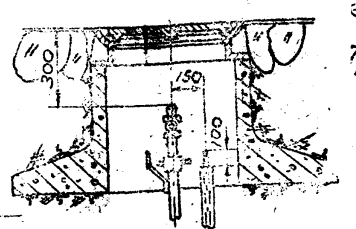

1. Для тяжелых грунтовых условий (глинистых грунтов) трубу кожуха принять ф 57×6.
2. Изоляцию трубы кожуха произвести следующим образом:
   а) трубу очистить от металлического блеска и отгрунтовать полимербитуменовым клеем;
   б) по отгрунтованной поверхности нанести вдоль образующей 2 слоя клейкой полиэтиленовой ленты с нахлестом 30 мм.
   в) снаружи пленку предохранить по всей длине двумя слоями крафтбумаги закрепленной мягкой проволокой.

   Корпус покрыть изоляцией, принятой для данного участка газопровода.

   Верхнюю часть трубы внутренней с разъемным соединением покрыть битумным лаком № 177 ГОСТ 3631-61
3. Ковер может быть принят в сварном (УГ-37) или литом (УГ-35) исполнении.
4. При отсутствии дорожного покрытия вокруг ковера сделать отмостку шириной 0,7 м с уклоном 0,05.

   Вместо ковера могут устанавливаться чугунные люки на железобетонных подушках.
5. Электрод заземления поз. 7 забить в грунт после его утрамбовки перед установкой ковера.
6. Вес установки задан для глубины заложения газопровода 1,2 м.
7. Изготовление и установку сборников конденсата производить в полном соответствии с разделом "технические требования норм" УГ-2"

Пример условного обозначения сборника конденсата с условным проходом Ду 400 для осушенного газа на Ру ≤ 6 кгс/см²

Сборник конденсата 400-6 : УГ-9

Проход условный газопровода Ду	200	250	300	350	400	500	600	700	800	900
Емкость сборника конденсата, л	9		12			18	24		28	
Вес установки (без поз. 4) кг	88,4	94,4	107,0	119,1	125,9	133,8	147,0	168,6	210,9	256,7

№ поз.	Обозн.	Наименование	Кол.	Вес	Материал	Примеч.
8	УГ-9-01	Прокладка ф 56/ф34; б=2	1	0,01	паронит ГОСТ 481-58	б/ч
7	УГ-28-01	Электрод заземления	1	0,56		
6	УГ-23-02	Пластина контактная	1	0,16		
5	УГ-25	Кожух исп. I	1	5,3		
4	УГ-39	Подушка под ковер большой	1	65,0		
3	УГ-37	Ковер большой сварной	1	41,4		
2	УГ-23	Труба внутренняя в сборе исп. I	1	см. табл.		см. таб.р.
1	УГ-11	Корпус	1	см. табл.		см. таб.р.
Общий вес кг						
см. табл.		Спецификация				УГ-9

Гл. инж. института	Кулагин
Гл. инж. проекта	Сальдин
Нач. отдела	Фридлянд
Гл. констр.	Зарецкий
Рук. гр.	Ланцман
Констр.	Млодзик
Констр.	Чернякова
Проверил	Гришин

Институт Ленгипроинжпроект

1970 г.

Оборудование, узлы и детали наружных газопроводов (подземных и надземных)

Сборник конденсата Ду 200÷900 для осушенного газа Ру ≤ 6 кгс/см² Исполнение I

Серия 4.905-8

Альбом

Лист 1 Листов 1

10646 24

1. Для тяжелых грунтовых условий (пучинистых грунтов) п. рубу кожуха принять ∅ 57х6.
2. Изоляцию трубы кожуха произвести следующим образом:
   а) трубу очистить до металлического блеска и отгрунтовать полиизобутиленовым клеем;
   б) по отгрунтованной поверхности наклеить вдоль образующей 2 слоя клейкой полиэтиленовой ленты с нахлестом 30 мм.
   в) Снаружи пленку предохранить по всей длине двумя слоями крафтбумаги, закрепленной мягкой проволокой.
   Корпус покрыть изоляцией, принятой для дачного участка газопровода.
   Верхнюю часть трубки в/внутренней с фланцевым соединением покрыть битумным лаком №177. Гост 5631-51.
3. Допускается установка как сварного (УГ-37), так и литого (УГ-36) ковеpов.
4. При отсутствии дорожного покрытия сделать вокруг ковера отмостку шириной 0,7м. с уклоном 0,05.
5. Электрод заземления поз 6 забить в грунт после его утрамбовки перед установкой ковера.
6. Вес установки задан. для глубины заложения газопровода 1,2 м.
7. Изготовление и установку сборников конденсата производить в полном соответствии с разделом „Технические требования" нормали УГ-2.

Пример условного обозначения сборника конденсата с условным проходом газопровода Ду 400 для осушенного газа на Ру ≤ 6 кгс/см²:

Сборник конденсата-400-6; УГ-10.

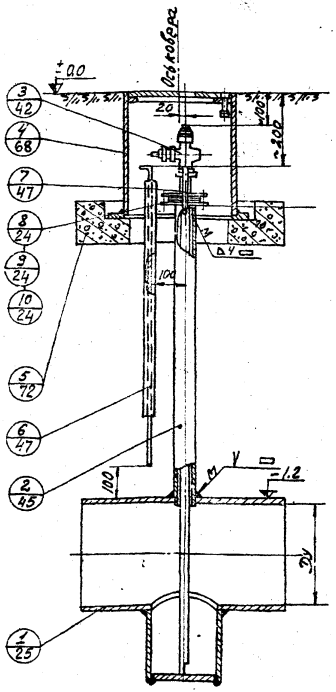

Проход газопровода условный Ду мм	200	250	300	350	400	500	600	700	800	900
Емкость сборника конденсата в м³	9,0		12,0			18,0	24,0		28,0	
Общий вес установки, кг, без поз. 5!	90,5	96,6	110,0	118,5	121,0	131,3	156,6	169,0	218,4	256,0

Поз.	Обозн.	Наименование	Кол.	Вес	Материал	Примеч.
10	—	Прокладка ф 90х ф 62; = 2	1	0,015	паронит Гост 7481-58	
9	—	Гайка М12 Гост 5915-62	4	0,017		
8	—	Болт М12х50; Гост 7798-62	4	0,059		
7	УГ-28-02	Пластина контактная	1	0,16		
6	УГ-28-01	Электрод заземления	1	0,56		
5	УГ-33	Подушка под ковер большой	1	65,0		
4	УГ-37	Ковер большой сварной	1	41,4		
3	УГ-24	Труба внутренняя в сборе	1	см. табл.		
2	УГ-26	Кожух исп II	1	6,0		
1	УГ-11	Корпус	1	см. табл.		
Общий вес						
см. таблицу		Спецификация				УГ-10

1970 г.	Оборудование, узлы и детали наружных газопроводов (подземных и надземных).	Сборник конденсата Ду 200 ÷ 900 для осушенного газа Ру ≤ 6 кг/см² исполнение II	Серия 4.905-8	Альбом	Лист 1 Листов 1

Институт Ленгипроинжпроект. Гл. инж. ин-та. Гл. инж. пр-та. Нач. отдела. Гл. констр.

Рук. гр. Кудрин. Гальбин. Ланцман. Млодок. Керзнатов.

Рук. гр. Кудрин. Проверил Бондарь. Констр. Зборский.

Инв. № подл. | Подп. и дата | Взам. инв. №

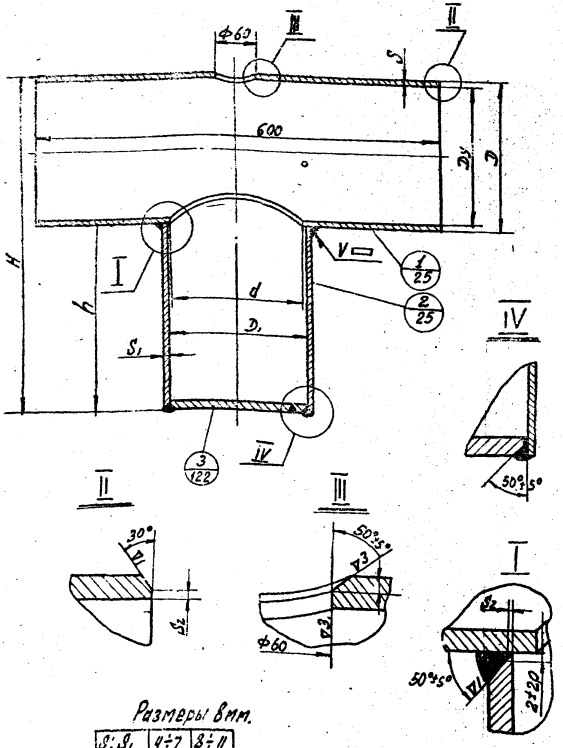

Размеры в мм.

S; S1	9÷7	8÷11
S2	1±1,0	2±2

1. Отверстие ф60 в трубе поз 1 под кожух выполнить, после испытания корпуса на прочность и плотность.
2. Корпус испытать на прочность давлением воды 4,5 кгс/см² для Ру=3 кгс/см² и 7,5 кгс/см² для Ру=6 кгс/см² и на плотность давлением воздуха соответственно 3 и 6 кгс/см².
3. Размеры выдержать по 9 классу точности.

Размеры в мм.

Проход газопровода условный Ду	H	Труба 1 D	Труба 1 S	Труба 1 d	Патрубок 2 D1	Патрубок 2 S1	Патрубок 2 h	Заглушка 3	Общий вес кг.
200	510	219	7	200	219	7	290	Заглушка -200-6	34,2
250	565	273							40,1
300	705	325	8				380		53,3
350	760	377	9						61,4
400	810	426							67,8
500	895	530	7	250	273		365	Заглушка 250-6	73,8
600	975	630		300	325	8	345	Заглушка 300-6	98,9
700	1065	720	8						111,9
800	1220	820	10				400		152,0
900	1320	920	12						187,3

Поз.	Обозн.	Наименование	Кол.	Вес	Материал	Приме-чан.
3	УГ-58	Заглушка Ду-6	1			
2	УГ-11-02	Патрубок	1		Труба Дн 3,-10-А Гост 8732-58	5/4
1	УГ-11-01	Труба для D 530 ÷ 920	1		Труба Дн 4-10-В Гост 10704-63 (сталь №1)	6/4
		Труба для D 219 ÷ 426			Труба Дн 3-10-А Гост 8732-58	

Общий вес см. таблицу — Спецификация — УГ-11

Институт Ленгипроинжпроект

Рук. гр. — Ланцман; Гл. инж. пр-та — Мазов; Нач. отдела — Иванов; Гл. констр. — Иванов

1970 г.

Оборудование, узлы и детали наружных газопроводов (подземных и надземных).

Сборник конденсата Ду 200 ÷ 900 для осушенного газа Ру ≤ 6 кг/см². Корпус.

Серия 4.905-8

Альбом

Лист 1 Листов 1

10646 26

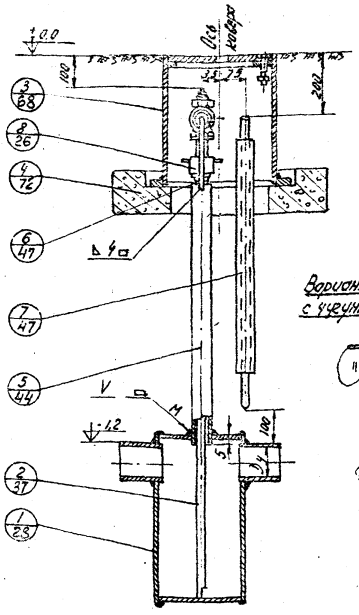

Вариант установки сборника конденсата с чугунным люком (УГ-35) и подушкой (УГ-41)

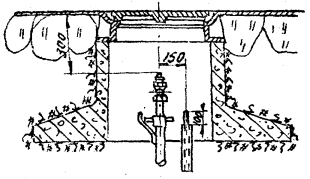

1. Для тяжелых грунтовых условий (пучинистых грунтов) трубу кожуха принять Ø 57×6.
2. Изоляцию трубы кожуха производить следующим образом:
   а) трубу очистить универсальным скребком и огрунтовать пиз-изобутиленовым клеем;
   б) по огрунтованной поверхности наносить вроль образующей два слоя клейкой полиизобутиленовой ленты с нахлестом 30мм;
   в) снаружи пленку предохранить по всей длине двумя слоями крафтбумаги, закрепленной мягкой проволокой. Корпус покрыть изоляцией, принятой для данного участка газопровода. Верхнюю часть внутренней трубы (с разъемными соединением) покрыть битумным лаком № 177 ГОСТ 5631-51.
3. Допускается установка как сборного (УГ-37), так и литого (УГ-36) ковров, а также чугунные люки на железобет. подушках.
4. При отсутствии дорожного покрытия сделать вокруг ковера отмостку шириной 0,7 м. с уклоном 0,05.
5. Электрод заземления под 7 забить в грунт после его утрамбовки перед установкой ковера.
6. Вес установки задан для глубины заложения газопровода 1,2 м.
7. Изготовление и установку сборников конденсата производить в полном соответствии с разделом „Технические требования." нормали УГ-2.

Пример условного обозначения сборника конденсата с условным проходом газопровода Ду 100 для влажного газа на $P_y \leq 6$ кгс/см²

Сборник конденсата 100-6-В; УГ-12

Проход газопровода условн. Ду мм.	50	70	80	100	125	150	200	250	300
Емкость сборника конденсата л	10			15		25		35	44
Вес установки (без поз. 4)	79,2	80,0	92,2	93,3	119,1	121,8	145,5	152,2	196,4

Поз.	Обозн.	Наименование	Кол.	Вес	Материал	Примеч.
8	УГ-12.02	Прокладка Ø56/Ø34 δ:2	1	0,01	паронит ГОСТ 481-58	б/ч.
7	УГ-28.01	Электрод заземления	1	0,56		
6	УГ-28.02	Пластина контактная	1	0,16		
5	УГ-25	Кожух исп. I	1	5,3		
4	УГ-39	Подушка под ковер большой	1	65,0		
3	УГ-37	Ковер большой сборной	1	41,4		
2	УГ-23	Труба внутренняя в сборе исп.	1	см. табл.		
1	УГ-14	Корпус	1	см. табл.		
Общий вес						
см. таблицу		Спецификация				УГ-12

Институт Ленгипроинжпроект

Гл. инж. проекта	Нач. отдела	Гл. констр.	
Пимш	Бульон	Рук. гр.	А.Кудинов
Нач. сектора	Лапшин	Проектир.	Сомов
Зав. сектором	Молодое	Констр.	Грабой
	Горяйнов		

1970г. | Оборудование, узлы и детали наружных газопроводов (подземных и подземных)

Сборник конденсата Ду 50 ÷ 300 для влажного газа $P_y \leq 6$ кгс/см² Исполнение I

Серия 4.905-8 | Альбом | Листы 1 | Листов 1

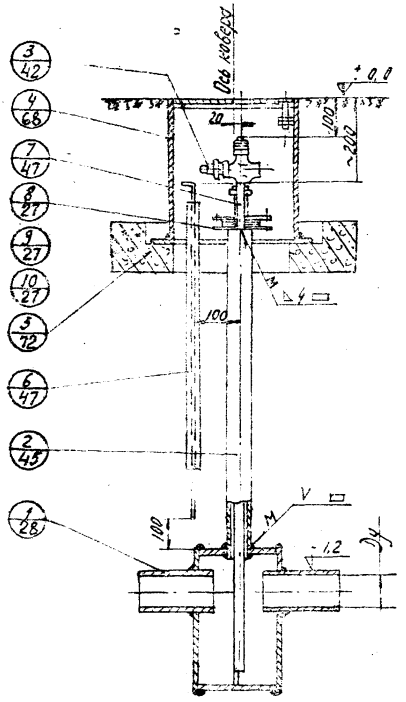

1. Для тяжелых грунтовых условий (пучинистых грунтов) трубу кожуха принято ф57х6
2. Изоляцию трубы кожуха произвести следующим образом:
   а) трубу очистить до металлического блеска и загрунтовать полиизобутиленовым клеем;
   б) по загрунтованной поверхности наклеить вдоль образующей два слоя полиизобутиленовой ленты с нахлестом 30 мм;
   в) снаружи пленку предохранить двумя слоями крафтбумаги, закрепленной мягкой проволокой.
   Корпус покрыть изоляцией, принятой для данного участка газопровода.
   Верхнюю часть трубки внутренней с фланцевым соединением покрыть битумным лаком №177 ГОСТ 5631-51.
3. Допускается установка как сварного (УГ-37), так и литого (УГ-36) коверов.
4. При отсутствии дорожного покрытия сделать вокруг ковера отмостку шириной 0,7 м. с уклоном 0,05.
5. Электрод заземления поз.6 забить в грунт после его утрамбовки перед установкой ковера.
6. Вес установки задан для глубины заложения газопровода 1,2 м.
7. Изготовление и установку сборников конденсата производить в полном соответствии с разделом "Технические требования" нормали УГ-2

Пример условного обозначения сборника конденсата с условным проходом газопровода Ду 100 для влажного газа на Ру ≤ 6 кгс/см²

Сборник конденсата 100-6-В УГ-13

Условный проход газопровода Ду мм	50	70	80	100	125	150	200	250	300
Емкость сборника конденсата л	10		15		25		35		44
Общий вес установки кг (без поз 5)	79,6	80,4	90,4	91,4	111,5	114,1	143,8	152,0	188,9

Поз	Обозн.	Наименование	Кол.	Вес	Материал	Примеч.
10	–	Прокладка ф80×ф62 δ-2	1	0,015	Паронит ГОСТ 481-58	б/ч
9	–	Гайка Й М12. ГОСТ 5915-62	4	0,017		
8	–	Болт М12×50. ГОСТ 7798-62	4	0,058		
7	УГ-28-02	Пластина контактная	1	0,16		
6	УГ-28-01	Электрод заземления	1	0,56		
5	УГ-39	Подушка под ковер большой	1	65,0		
4	УГ-37	Ковер дальний сварной	1	41,4		
3	УГ-24	Труба внутренняя в сборе	1	См. спец.		
2	УГ-26	Конус Усилит Й	1	6,0		
1	УГ-14	Корпус	1	См. спец.		
Общий вес см. табл.		Спецификация				УГ-13

Институт Ленгипроинжпроект | Гл. инж. проекта | Гл. инж. отдела | Нач. отдела | Гл. констр.

Гл. инж. Глубоцкий | Рук. гр. Лапидус | Проверил Попов | Конструк. Кочетов | Черняев

Инв. № подл. | Подпись и дата | Взам. инв. №

1970 г. | Оборудование, узлы и детали надземных газопроводов (подземных и надземных)

Сборник конденсата Ду 50 ÷ 300 для влажного газа Ру ≤ 6 кг/см² Исполнение II

Серия 4.905-8 | Альбом | Лист 1 | Листов 1

10646

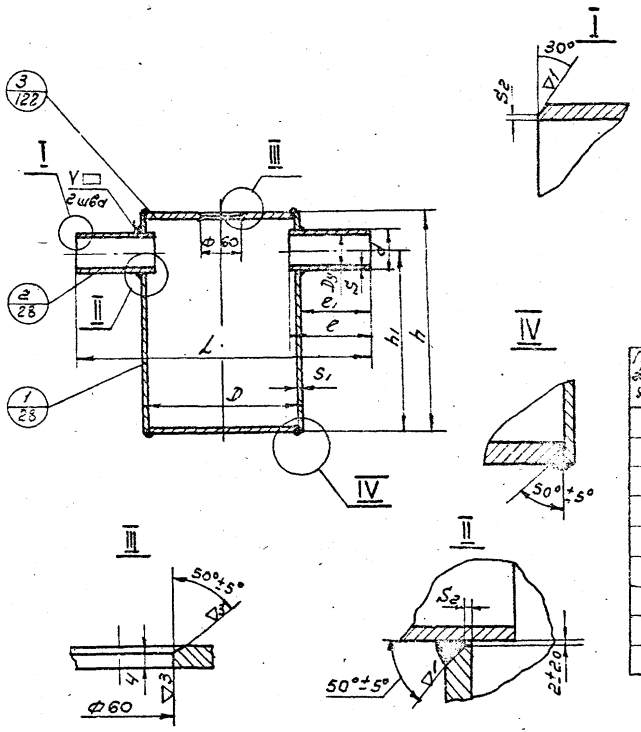

1. Отверстие ф 60 в заглушке поз.3 под кажух выполнить после испытания корпуса на прочность и плотность.
2. Корпус испытать на прочность давлением воды 4,5 кгс/см² для Ру = 3 кгс/см² и 7,5 кгс/см² для Ру = 6 кгс/см² и на плотность давлением воздуха соответственно 3 и 6 кгс/см².
3. Размеры выдержать по 9 классу точности.

Размеры в мм

Проход газопровода усл. ø Ду	L	Сборник ① D	S1	h1	h	Штуцер ② d	S	e	e1	Заглушка ③	Общий вес кг
50	420	219	7	400	470	57	3,5	120	100	заглушка 200-6	23.6
70				405	485	76					24.4
80	480	273		410	485	89	4	130	105	заглушка 250-6	34.3
100				420	515	108					35.3
125	530	325	8	485	600	133		135	100	заглушка 300-6	55.2
150				495	625	159	4.5	140			57.7
200	580	377	9	535	695	219	7	155		заглушка 350-6	87.5
250				560	750	273		180			95.2
300	730	426		580	800	325	8	240	150	заглушка 400-6	132.0

Размеры в мм

S1-S	4÷7	8÷11
S2	1±1.0	2±1

N поз.	Обозн.	Наименование	Кол.	Вес	Материал	Примеч.
3	УГ-58	Заглушка Ду 6	2			
2	УГ-14-02	Штуцер	2		Труба Dх S - 10-А ГОСТ 8732-58	Б/Ч
1	УГ-14-01	Сборник	1		Труба Dх S - 10-А ГОСТ 8732-58	Б/Ч
Общий вес		Спецификация				
см. табл.						УГ-14

Институт Ленгипроинжпроект

Гл. инж. проекта		Разраб.	Кудрявцев
Нач. отдела	Кудрявцев	Пров.	Ткачев
Гл. конструктор	Кудрявцев	Конструктор	
		Н. контр.	

1970 г. | Оборудование, узлы и детали наружных газопроводов (подземных и надземных)

Сборник конденсата Ду 50÷300 для влажного газа Ру ≤ 6 кгс/см² Корпус

Серия 4.905-8 | Альбом | Лист 1 | Листов 1

10646 29

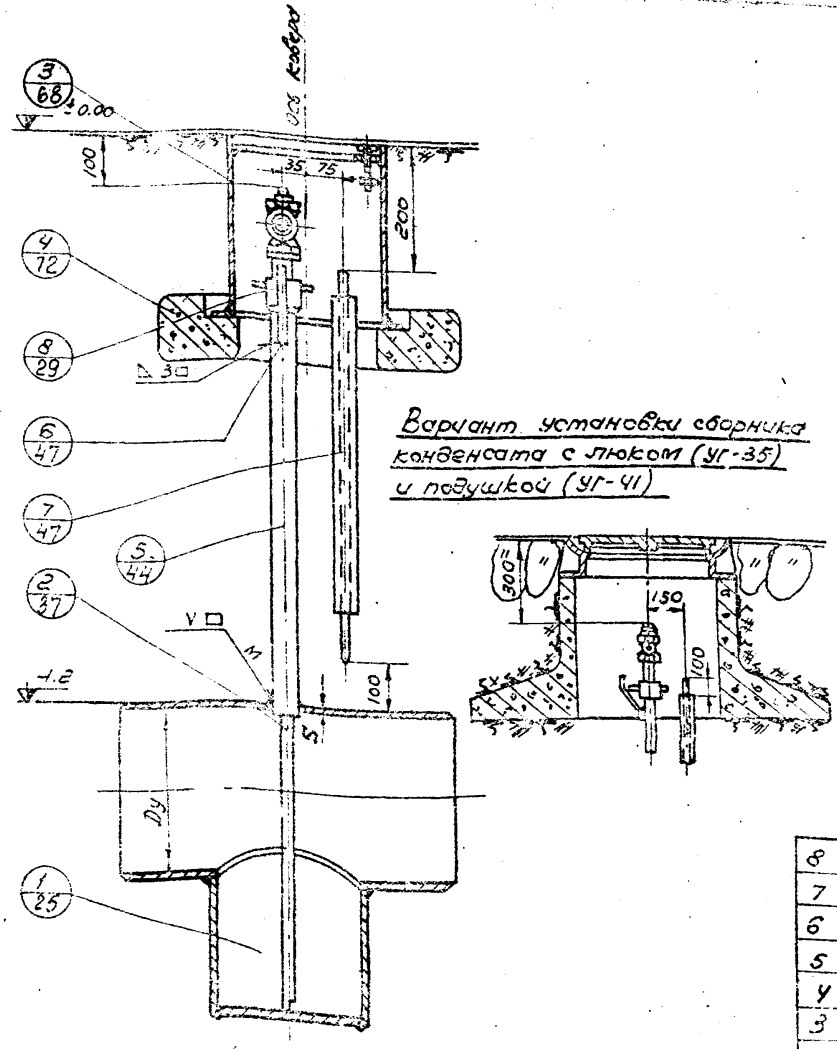

1. Для тяжелых грунтовых условий (пучинистых грунтов) трубку корпуса принять ф 57х6.
2. Изоляцию трубы кожуха произвести следующим образом:
   а) трубу очистить до металлического блеска и отгрунтовать полиизобутиленовым клеем;
   б) по отгрунтованной поверхности начести вдоль образующей слоя клейкой полиэтиленовой ленты с нахлестом 30мм
   в) снаружи пленку предохранить по всей длине двумя слоями крафтбумаги, закрепленной мягкой проволокой.

   Корпус покрыть изоляцией, принятой для данного участка газопровода. Верхнюю часть трубы внутренней с разъемным соединением покрыть битумным лаком N177 ГОСТ 5631-51
3. Допускается установка как сварного (УГ-39), так и литого (УГ-36) ковров, а также чугунные люки на железобетонных подушках.
4. При отсутствии дорожного покрытия вокруг ковера сделать отмостку шириной 0,7м с уклоном 0.05.
5. Электрод заземления поз.7 забить в грунт, после его утрамбовки, перед установкой ковера.
6. Вес установки задан для глубины заложения газопровода 1,2м.
7. Изготовление и установка сборников конденсата производить в полном соответствии с разделом „Технические требования" нормали УГ-2.

Пример условного обозначения сборника конденсата с условным проходом Ду 400 для влажного газа на Ру ≤ 6 кгс/см².

Сборник конденсата 400-6-В; УГ-15

Проход условный газопровода Ду мм	350	400	500	600	700	800	900
Емкость сборника конденсата л	30	40	50	75	100	140	190
Вес установки кг (без поз. 4)	148.2	162.7	172.8	219,3	275.0	379,2	494.8

N поз.	Обозн.	Наименование	Кол.	Вес	Материал	Примеч.
8	УГ-15-01	Прокладка ф56/ф34; б=2	1	0.01	паронит ГОСТ 481-58	б/ч
7	УГ-28-01	Электрод заземления	1	0.56		
6	УГ-28-02	Пластина контактная	1	0.16		
5	УГ-25	Кожух исп. I	1	5.3		
4	УГ-39	Подушка под ковер большой	1	65.0		
3	УГ-37	Ковер большой сварной	1	41.4		
2	УГ-23	Труба внутренняя в сборе исп. I	1	см. табл.		см. табл.
1	УГ-11	Корпус	1	см. табл.		см. табл.
Общий вес см. табл.		Спецификация				УГ-15

Институт Промгазпроект
Гл. инж. проекта Кац
Нач. отдела Гольцман
Гл. констр. Ланцман
Рук. гр. Молодых
Провер. Коннор
Констр. Чернявцев
Инженер Шварц
Чертил Шварц

1970г. | Оборудование, узлы и детали наружных газопроводов (подземных и надземных) | Сборник конденсата Ду 350÷900 для влажного газа Ру ≤ 6 кгс/см² исполнение I. | Серия 4.905-8 | Альбом | Лист 1 Листов 3

10645.30

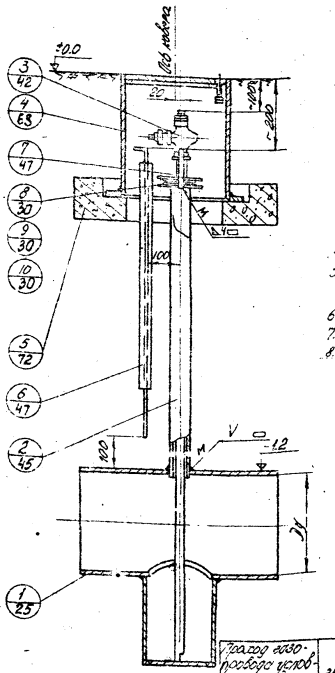

1. Подсоединение высотой кожуха с трубкой внутренней (поз. 4) осуществить при монтаже по месту.
2. Для тяжелых грунтовых условий (пучинистых грунтов) трубу кожуха принять ф57×6
3. Изолирующую трубы кожуха выполнить следующим образом:
   а) трубу очистить до металлического блеска и отгрунтовать полиизобутиленовым клеем.
   б) по отгрунтованной поверхности наклеить бронь образующей 2 слоя клейкой полиэтиленовой ленты с нахлестом 30 мм.
   в) снаружи пленку предохранить по всей длине двумя слоями крафтбумаги, закрепленной мягкой проволокой.
   Корпус покрыть изоляцией, принятой для данного участка газопровода. Верхнюю часть трубки внутренней с фланцевым соединением покрыть битумным лаком №177 ГОСТ 5631-51
4. Допускается установка как сборного (уг. 37), так и литого (уг. 38) ковров.
5. При отсутствии дорожного покрытия сделать вокруг ковра отмостку шириной 0,7м с уклоном 0,05
6. Электрод заземления поз. 6 забить в грунт после его утрамбовки перед установкой колодца.
7. Вес установки задан для глубины заложения газопровода 1,2м.
8. Изготовление и установку сборников конденсата производить в полном соответствии с разделом "Технические требования" нормали УГ-2

Пример условного обозначения сборника конденсата с условным проходом газопровода Ду 400 для влажного газа на Ру 6 кг/см²

Сборник конденсата 400-5-1 т.1Г

Газопровод газопровода условный проход Ду мм	350	400	500	600	700	800	900
Емкость сборника конденсата, л	30	40	50	75	100	140	190
Общий вес установки кг (без поз. 5)	153,5	171,2	173,6	229	294,2	382,5	535,0

Поз.	Обозн.	Наименование	Кол.	Вес	Материал	Примеч.
10	—	Прокладка ф90×ф62;	1	0,015	паронит ГОСТ 481-58	6/12
9	—	Гайка 1" М12 ГОСТ 5915-62	4	0,07		
8	—	Болт М12×50; ГОСТ 7798-62	4	0,059		
7	УГ-28-02	Пластина контактная	1	0,16		
6	УГ-28-01	Электрод заземления	1	0,56		
5	УГ-39	Подушка под ковер большой	1	65,0		
4	УГ-37	Ковер большой сборной	1	44,4		
3	УГ-24	Труба внутренняя в сборе	1	см. тол.		
2	УГ-25	Кожух исп. II	1	50		
1	УГ-11	Корпус	1	см. тол.		

Спецификация

УГ-1.6

1970г.	Оборудование, узлы и детали наружных газопроводов. (подземных и надземных)	Сборник конденсата Ду 350÷900 для влажного газа Ру ≤ 6кг/см² исполнение II	Серия 4 905-8	Альбом.	Лист 1	Листов 1

Ленгипроинжпроект Институт

Гл. инженер проекта — Ул. гр. гр. — Гл. конструктор — Нач. отдела — Ст. инженер — Инженер — Техник

10645 31

1. Отверстие ф60 в трубе поз.1 под кожух выполнить после испытания корпуса на прочность и плотность.
2. Корпус испытать на прочность давлением воды 45 кгс/см² для Ру=3кгс/см² и 7,5 кгс/см² для Ру=6кгс/см² и на плотность давлением воздуха соответственно 3 и 6 кгс/см².
3. Размеры выдержать по 9 классу точности.

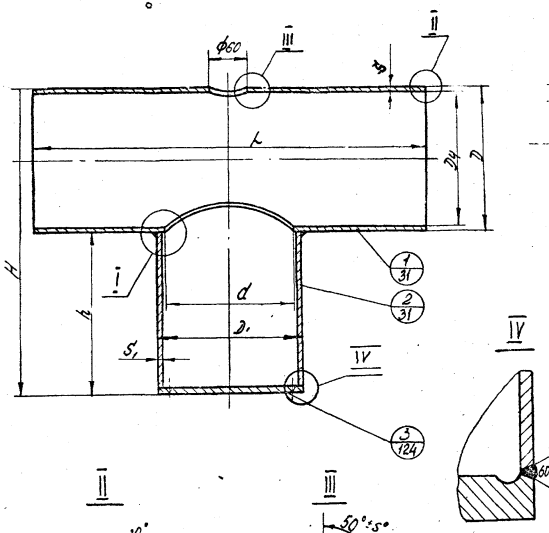

Размеры в мм.

S S1	4÷7	8÷11
S2	1:10	2:12

Размеры в мм.

Проход газопровода условный Ду	H	Труба ① L	D	S	d	Патрубок ② D1	S1	h	Заглушка ③	Общий вес, кг
350	805	750	377	9	300	325	8	425	Заглушка 300 б	99.6
400	905		426		350	377	9	475	Заглушка 350 б	116.6
500	930	850	530	7	400	428		400	Заглушка 400 б	130.0
600	1080	900	630		500	530	7	450	Заглушка 500 б	164.2
700	1145	1000	720	8	600	630		425	Заглушка 600 б	233.0
800	1220	1100	820	10	700	720	8	400	Заглушка 700 б	347.3
900	1320	1200	920	12	800	820	10	400	Заглушка 800 б	520.0

Поз.	Обознач.	Наименование	Кол	Вес	Материал	Примеч.
3	УГ-60	Заглушка Ду 6	1			
2	УГ-17-02	Патрубок для D 530÷820	1		Труба D 7,5-10-В ГОСТ 10704-63 (см. прим.)	Б/Ч
		Патрубок для D 325÷426			Труба D 7,5-10-А ГОСТ 8732-58	
1	УГ-17-01	Труба для D 530÷920	1		Труба D 7,5-10-В ГОСТ 10704-63 (см. прим.)	Б/Ч
		Труба для D 377÷426			Труба D 7,5-10-А ГОСТ 8732-58	
Общий вес см. таблицу		Спецификация.				УГ-17

Институт Гипронефтеспецгазстрой

Гл. инж. проекта	Нач. отдела	Гл. конструктор
Зайцев	Зайцев	Зайцев
Проверил	Конструктор	Гл. инж.

1970г. Оборудование, узлы и детали наружных газопроводов (подземных и надземных)

Сборник конденсата Ду 350÷900 для ближнего газа Ру≤6кгс/см² Корпус.

4 905-8

Альбом

Лист 1 Листов 1

10646 32

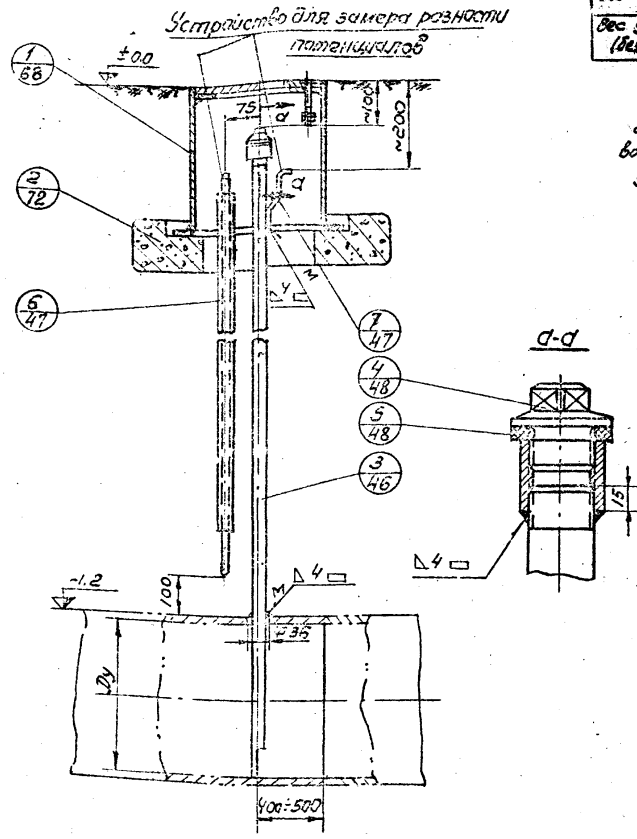

Проход газопров. (усл. условный) Dy мм	150	200	250	300	350	400	450	500	600	700	800	900
Вес установки (Вес поз.3)	46,1	46,3	46,4	46,6	46,7	46,9	47,0	47,2	47,5	47,7	48,0	48,3

1. Подгонку высоты трубки водоотводящей поз.3 осуществлять при монтаже по месту.
2. Для тяжелых грунтовых условий (пучинистых грунтов) трубку водоотводящую принять ф 34х6
3. Изоляцию трубки водоотводящей произвести следующим образом:
   а) трубку очистить до металлического блеска и отгрунтовать полимербитуленовым клеем;
   б) на отгрунтованной поверхности нанести вдоль образующей белую клейкой полиэтиленовой ленты с нахлестом 30мм;
   в) снаружи пленку предохранить двумя слоями крафтбумаги, закрепленной мягкой проволокой.
4. Допускается установка как сварного (УГ-37), так и литого (УГ-38) ковера.
5. При отсутствии дорожного покрытия вокруг ковера сделать отмостку шириной 0,7м с уклоном 0,05.
6. Вес установки задан для глубины заложения газопровода 1,2м.
7. Изготовление и установку трубок отвода конденсата производить в полном соответствии с разделом „Технические требования" нормали УГ-2.

Пример условного обозначения трубки отвода конденсата для газопровода Dy 300 низкого давления.

Трубка отвода конденсата 200-Н: УГ-18

№ поз.	Обозн.	Наименование	Кол.	Вес	Материал	Примеч.
7	УГ-28-02	Пластина контактная	1	0,15		
6	УГ-28-01	Электрод заземления	1	0,56		
5	УГ-29-02	Проклавка	1	0,006		
4	УГ-29-01	Пробка 25	1	0,25		
3	УГ-27	Трубка водоотводящая	1	см. табл.		
2	УГ-39	Подушка под ковер большой	1	65.0		
1	УГ-37	Ковер большой сборной	1	111.4		
Общий вес, кг		Спецификация				УГ-18
см. таблицу						

Институт Ленгипроинжпроект
Гл. инженер проекта Кат. отделом Гл. конструктор
Разраб. Жуков, Провер. Ланцман, Н. контр. Блинов, Гл. инж. Млодзиевский, Гл. конструктор Ченяков

1970г.

Оборудование, узлы и детали наружных газопроводов (подземных и надземных)

Трубка отвода конденсата на газопроводах низкого давления.

Серия 4.905-8

Альбом

Лист 1
Листов 1

16646-23

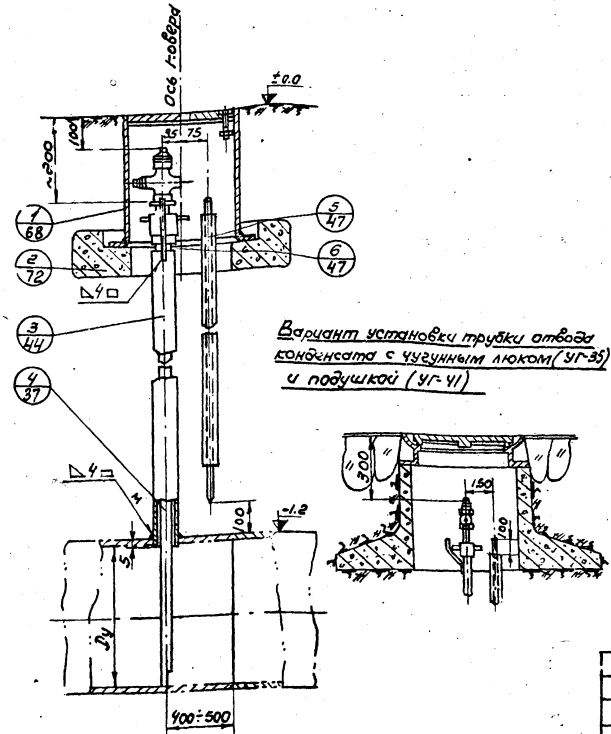

Вариант установки трубки отвода конденсата с чугунным люком (УГ-35) и подушкой (УГ-41)

1. Для тяжелых грунтовых условий (глинистых грунтов) трубы кожуха принять ф 57х6.
2. Изоляцию трубы кожуха произвести следующим образом:
   а) трубу очистить до металлического блеска и отгрунтовать (напр. изобутиленовым клеем);
   б) по отгрунтованной поверхности нанести вдоль образующей 2 слоя клейкой полиэтиленовой ленты с нахлестом 30 мм;
   в) снаружи пленку предохранить двумя слоями крафтбумаги, закрепленной мягкой проволокой.
   Верхнюю часть трубки внутренний с разъемным соединением покрыть битумным лаком №177 ГОСТ 5631-51.
3. Допускается установка как сварного (УГ-37), так и литого (УГ-35) коверов, а также люки на железобетонных подушках.
4. При отсутствии дорожного покрытия сделать вокруг ковера отмостку шириной 0,7 м с уклоном 0,05.
5. Электрод заземления поз. 5 забить в грунт после его утрамбовки перед установкой ковера.
6. Вес установки задан для глубины заложения газопровода 1,2 м.
7. Изготовление и установку трубок отвода конденсата производить в полном соответствии с разделом "Технические требования" чертежей УГ-2.

Пример условного обозначения трубки отвода конденсата для газопровода Ду 300 на Ру ≤ 6 кгс/см²:

Трубка отвода конденсата 300-6: УГ-19

Проход условный газопровода Ду мм	150	200	250	300	350	400	450	500	600	700	800	900
Вес установки, кг (без поз. 2)	54,1	54,5	54,9	55,1	55,2	55,4	55,5	55,7	55,9	56,2	56,7	56,9

№ поз.	обозн.	Наименование	Кол.	Вес	Материал	Примеч.
6	УГ-28-02	Пластина контактная	1	0,15		
5	УГ-28-01	Электрод заземления	1	0,56		
4	УГ-23	Труба внутренняя в сборе исп. I	1	см. табл.		
3	УГ-25	Кожух исп. I	1	5,3		
2	УГ-39	Подушка под ковер большой	1	65,0		
1	УГ-37	Ковер большой сварной	1	41,4		
Общий вес	см. таблицу	Спецификация				УГ-19

Институт Ленгипроинжпроект

Гл. инж. проекта Нач. отдела Гл. констр.

Рук. гр. Гл. инж. Нач. отд. Рук. сект.

Проверил Ленцман Мазов Зайцев

Конструкт. Чернягов

1970 г.

Оборудование, узлы и детали наружных газопроводов (подземных и надземных)

Трубка отвода конденсата на газопроводах для Ру ≤ 5 кгс/см². Исполнение I

Серия 4.905-8

Альбом

Лист 1 Листов 1

1. Для тяжелых грунтовых условий (пучинистых грунтов) трубу кожуха принять ф 57×6.
2. Изоляцию трубы кожуха произвести следующим образом:
   а) трубу очистить до металлического блеска и отгрунтовать полиизобутиленовым клеем;
   б) по отгрунтованной поверхности нанести вдоль образующей 2 слоя клейкой полиэтиленовой ленты с нахлестом 30 мм;
   в) снаружи пленку предохранить по всей длине двумя слоями крафтбумаги закрепленной мягкой проволокой.
   Верхнюю часть трубки внутренней с фланцевым соединением покрыть битумным лаком №177 ГОСТ 5631-51.
3. Допускается установка как сварного (УГ-37) так и литого (УГ-36) коверов.
4. При отсутствии водонезо покрытия сделать вокруг ковера отмостку шириной 0,7м с уклоном 0.05.
5. Электрод заземления (поз.5) забить в грунт после его утрамбовки перед установкой ковера.
6. Вес установки задан для глубины заложения газопровода 1,2 м.
7. Изготовление и установку трубки отвода конденсата производить в полном соответствии с разделом „Технические требования" нормали УГ-2.

Пример условного обозначения трубки отвода конденсата для газопровода D_y 200 на P_y = 6 кгс/см².

Трубка отвода конденсата 200-6; УГ-20

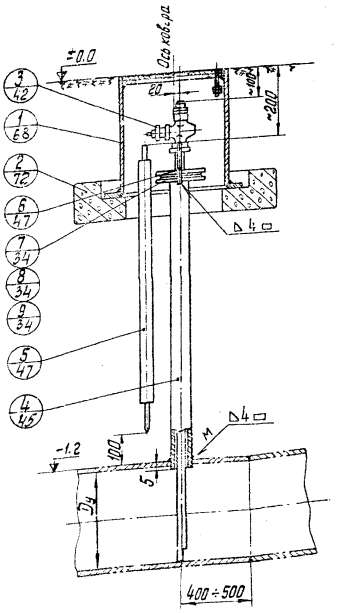

Проход газопровода D_y условного	150	200	250	300	350	400	450	500	600	700	800	900
Общий вес установки кг (без поз.5)	56,4	56,6	56,8	56,9	57,1	57,2	57,24	57,3	57,5	58,1	58,3	58,6

Поз.	Обозначение	Наименование	Кол.	Вес	Материал	Примеч.
9		Прокладка ф 91/ф 62; δ=2	1	0.015	Паронит ГОСТ 481-58	б/ч
8		Гайка II М12; ГОСТ 5915-62	4	0.117		
7		Болт М12×50; ГОСТ 7798-62	4	0.059		
6	УГ-28-02	Пластина контактная	1	0.16		
5	УГ-28-01	Электрод заземления	1	0.56		
4	УГ-26	Кожух исп. II	1	6.05		
3	УГ-24	Трубка внутренняя в сборе. Испол. II	1	см. табл.		
2	УГ-39	Подушка под ковер большой	1	65.0		
1	УГ-37	Ковер большой, сварной	1	4.14		
Общий вес		Спецификация				УГ-20
см. таблицу						

Институт Ленгипроинжпроект | 1970г. | Оборудование, узлы и детали наружных газопроводов (надземных и подземных)

Трубка отвода конденсата на газопроводах для $P_y \leq 6$ кг/см². Исполнение II

Серия 4.905-8 | Альбом | Лист-1 | Листов-1

Гл. конструктор Ульянов | Нач. отдела Ульянов | Рук. группы Чеснаков | Инж. Ларина | Инж. Ларина | Гл. инж. ин-та Ларина

Бур-32 | Глубин | Ларионов | Ларина | Ларина | Ларина

Инженер Ларина | Техник Ларина | Проверил Ларина | Ларина | Ларина | Ларина

Королькова | Гончаук | Гришин | Ларина | Ларина | Ларина

1. Для тяжелых грунтовых условий (пучинистых грунтов) трубу кожуха принять ф57×6.
2. Изолячию трубы кожуха произвести следующим образом:
   а) трубу зачистить до металлического блеска и огрунтовать полимербутиленовым лаком;
   б) на огрунтованную поверхность нанести вдоль образующей 2 слоя клейкой полиизиленовой ленты с нахлестом 30мм;
   в) сверху пленку прорезинить по всей длине двумя слоями графитированной, закрепленной мягкой проволокой.
   Верхнюю часть трубки внутренней с разъемным соединением покрыть битумным лаком №177 ГОСТ 5631-51.
3. Допускается установка как сварного (УГ-37) так и литого (УГ-38) коверов.
4. При отсутствии дорожного покрытия сделать отмостку вокруг ковера шириной 0,7 м с уклоном 0,05.
5. Электрод заземления (поз. 5) забить в грунт после его утрамбовки перед установкой ковера.
6. Кран 11ч6бк (поз. 4) в трубе внутренней в сборе (УГ-23) заменить вентилем 15кч18др.
7. Вес установки зодан для глубины заложения газопровода 1,2 м.
8. Изготовление и установку трубок отвода конденсата производить в полном соответствии с разделом „Технические требования" нормали УГ-2.

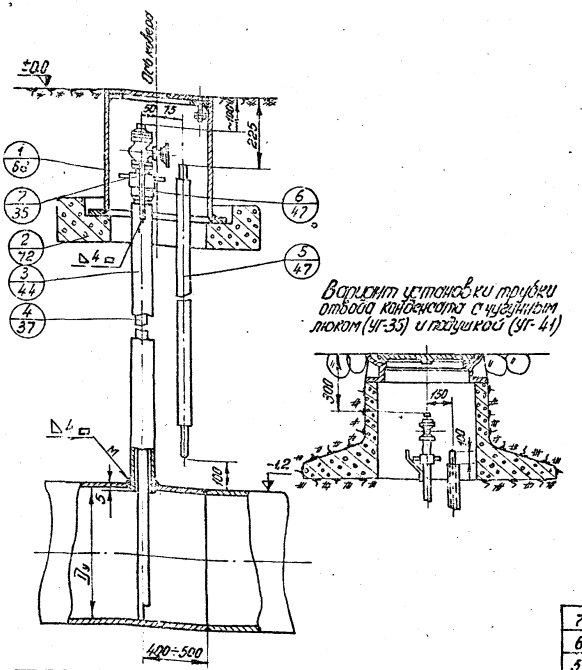

Проход газопровода условный D_y, мм	150	200	250	300	350	400	450	500	600	700	800	900
Вес установки кг (без поз. 2)	53,1	53,3	53,4	53,5	53,7	53,9	54,0	54,2	54,5	54,7	55,0	55,3

Пример условного обозначения трубки отвода конденсата для газопровода D_y 300 на $P_y \le 12$ кгс/см²:

Трубка отвода конденсата 300-12; УГ-2

Поз.	Обозначение	Наименование	Кол.	Вес	Материал	Примеч.
7	УГ-9-01	Прокладка ф56/ф34; δ=2	1	0,01	Паронит ГОСТ 481-58	б/ч
6	УГ-28-02	Пластина контактная	1	0,16		
5	УГ-28-01	Электрод заземления	1	0,56		
4	УГ-23	Трубка внутрен. в сборе. Испол. I	1	См. табл.		
3	УГ-25	Кожух исп. I	1	5,3		
2	УГ-39	Пазушка под ковер больший	1	65,0		
1	УГ-37	Ковер больший сварной	1	41,4		
Общий вес						
См. таблицу		Спецификация				УГ-21

Институт Ленгипроинжпроект

Гл. инж. ин-та — Гл. инж. пр-та — Рук. отд. — Рук. эт. — Разраб. — Конструк.

Сулин — Пучинин — Молодых — Черняков — Трубин — Конструкц.

1970г

Оборудование, узлы и детали наружных газопроводов (подземных и надземных)

Трубка отвода конденсата на газопроводах для $P_y \le 12$ кг/см² Исполнение I

Серия 4.905-8

Альбом

Лист 1

Листов 1

10646

1. Для тяжелых грунтовых условий (пучинистых грунтов) трубу кожуха принять ф57х6.
2. Изоляцию трубы кожуха произвести следующим образом:
   а) трубу очистить до металлического блеска и отгрунтовать полиизобутиленовым клеем;
   б) на отгрунтованную поверхность нанести вдоль образующей 2 слоя полиэтиленовой ленты с нахлестом 30 мм;
   в) снаружи пленку предохранить по всей длине двумя слоями крафтбумаги, закрепленной мягкой проволокой.

   Верхнюю часть трубки внутренней с фланцевым соединением покрыть битумным лаком №177 ГОСТ 5631-51.
3. Допускается установка как сварного (УГ-37) так и литого (УГ-36) коверов.
4. При отсутствии дорожного покрытия сделать вокруг ковера отмостку шириной 0,7м с уклоном 0,05.
5. Электрод заземления поз.5 забить в грунт после его утрамбовки перед установкой ковера.
6. Кран 11ч6бк поз.3 в трубе внутренней в сборе (УГ-24) заменить вентилем 15кч18бр.
7. Вес установки задан для глубины заложения газопровода 1,2 м.
8. Изготовление и установку трубок отвода конденсата производить в полном соответствии с разделом „Технические требования нормали УГ-2".

Пример условного обозначения трубки отвода конденсата для газопровода Ду 300 на $P_у \leq 12$ кгс/см²:

Трубка отвода конденсата 300-12; УГ-22

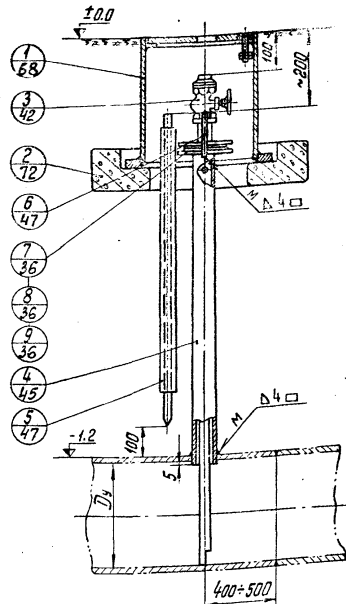

Проход газопровода Условный Ду мм	150	200	250	300	350	400	450	500	600	700	800	900
Общий вес установки кг (без поз.2)	56,4	56,6	56,8	56,9	57,1	57,4	57,45	57,5	57,9	58,1	58,3	58,6

Поз.	Обозначение	Наименование	Кол.	Вес	Материал	Примеч.
9		Прокладка ф 90/ф 62; δ=2	1	0,015	Паронит ГОСТ 481-58	б/ч
8		Гайка II М12; ГОСТ 5915-62	4	0,017		
7		Болт М12×50; ГОСТ 7798-62	4	0,059		
6	УГ-28-02	Пластина контактная	1	0,16		
5	УГ-28-01	Электрод заземления	1	0,56		
4	УГ-26	Кожух исп. II	1	6,05		
3	УГ-24	Труба внутр. в сборе. Исполн. II	1	[illegible]		см. приличн. п.6
2	УГ-39	Подушка под ковер большой	1	65,0		
1	УГ-37	Ковер большой сварной	1	41,4		
Общий вес см. таблицу		Спецификация				УГ-22

Институт Ленгипроинжпроект

Гл. инж. ин-та		Коротков
Гл. инж. пр-та		Гавриш
Нач. отдела		Гавин
Гл. констр.		
	Глыбин	Ланцман
Рук. гр.	Кудрявцев	Гавриш
Проверил	Ланцман	Кравцов
Констр.	Мозлак	Черняков

1970

Оборудование, узлы и детали наружных газопроводов (надземных и подземных)

Трубка отвода конденсата на газопроводах для $P_у \leq 12$ кг/см². Исполнение II

Серия 4.905-8

Альбом

Лист-1
Листов-1

10645 37

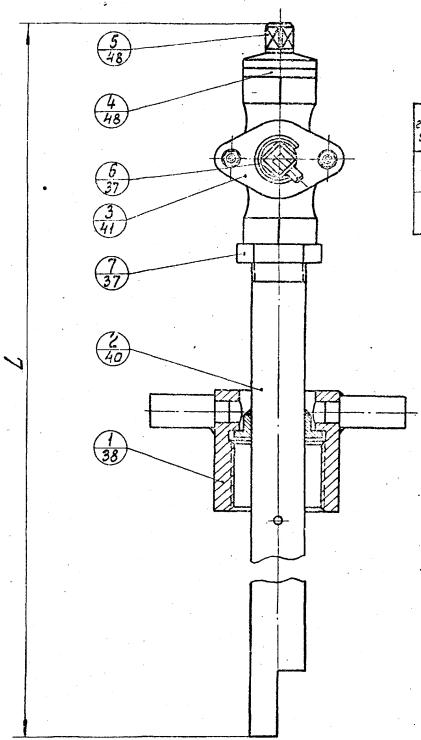

Диаметр газопровода условный Dy мм	50	70	80	100	125	150	200	250	300	350	400	500	600	700	800	900
L мм	1390	1395	1505	1445	1455	1485	1615	1665	1810	1860	1910	1995	2070	2150	2320	2420
	1535	1545	1555	1575	1650	1670	1735	1790	1830	1920	2018	2045	2190	2250		
Общий вес кг	8.0	8.05	8.46	8.18	8.21	8.3	8.7	8.84	9.25	9.4	9.55	9.8	10.25	10.3	10.8	11.1
	8.45	8.50	8.55	8.60	8.8	8.85	9.0	9.2	9.3	9.6	9.9	10.1	10.5	10.6		

1. Кран поз.4 перед установкой притереть и испытать на плотность давлением воздуха равным $P_{раб}$.
2. В таблице длина L и вес заданы в числителе для осушенного газа, в знаменателе - для влажного газа.

Поз.	Обозначение	Наименование	Кол.	Вес	Материал	Примеч.
7		Контргайка 25; ГОСТ 8961-59	1	0.077		
6	11ч 6бк	Кран сальн. муфтовый Dy25	1	1.7		
5	УГ-29-01	Пробка 25	1	0.25		
4	УГ-29-02	Прокладка	1	0.005		
3	УГ-23-03-00	Ограничитель	1	0.06		
2	УГ-23-02-00	Труба отвода конденсата	1	См. табл.		
1	УГ-23-01-00	Накидная гайка	1	1.84		
Общий вес см. таблицу		Спецификация				УГ-23

Институт Ленгипроинжпроект	1970 г.	Оборудование, узлы и детали наружных газопроводов (подземных и надземных)	Трубка внутренняя в сборе Исполнение I	Серия 4.905-8	Альбом	Лист-1 Листов 8

Гл. инж. пр-та Сапожников; Нач. отдела Гатдыш; Гл. констр. Трубин; Рук. гр. Кулиш; Проверил Мухамедиев; Констр. Чернякин; Гл. инж. пр-та Давидан; Нач. отдела Клобух; Гл. констр. Черняк

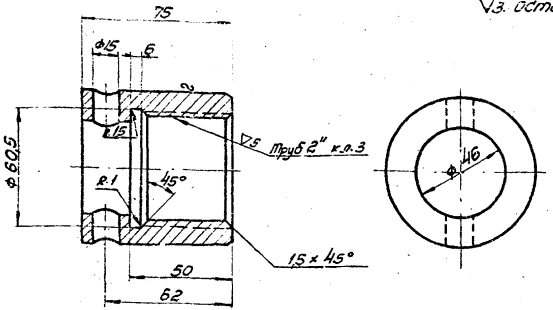

▽3. остальное

Размеры выдержать по 5 кл. точности

УГ-23-01-01	Муфта	1.6	Круг 75. ГОСТ 2590-57 Вст3сп. ГОСТ 535-58	1:2
Обозначен.	Наименование	Вес	Материал	М.б

▽3 остальное

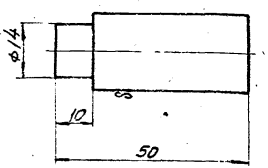

Размеры выдержать по 7 кл. точности

УГ-23-01-02	Вороток	0.12	Круг 20. ГОСТ 2590-57 Кл. Ст. 3 сп. ГОСТ 535-58	м. 1:1	
Обозначен.	Наименование	Вес.	Материал	Масштаб	

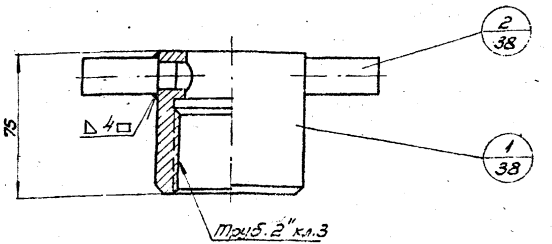

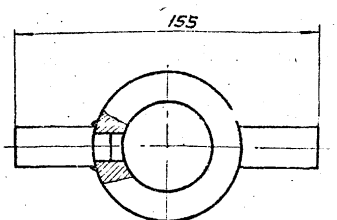

Поз.	Обозначен.	Наименование	Кол.	Вес	Материал	Приме.
2	УГ-23-01-02	Вороток	2	0.12		
1	УГ-23-01-01	Муфта	1	1.6		
УГ-23-01-00		Накидная гайка				м. 1:2
Общий вес 1.84		Спецификация				УГ-23

Институт Ленгипроинжпроект

Гл. инж. пр-та	Нач. отдела	Гл. констр.
Ленчман	Клодок	Чевякова
Рук. гр.	Проверил	Констр.
Жидких	Гайцун	Трабин
	Караваев	Сапцун

1970 г.

Оборудование, узлы и детали наружных газопроводов (надзем[illegible] и подземных)

Трубка внутренняя в сборе
Исполнение I

Серия 4.905-8

Альбом

Лист 2-3
Листов 5

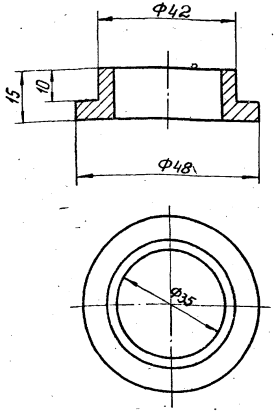

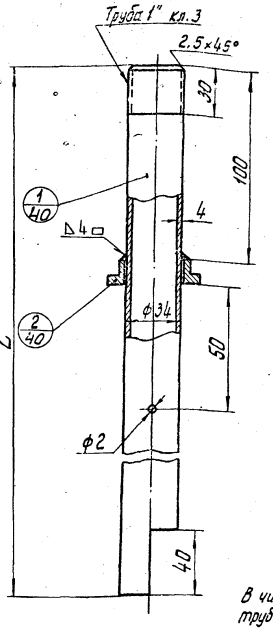

Поз.	Обозначение	Наименование	Кол.	Вес	Материал	Примеч.
2	УГ-23-02-02	Кольцо опорное	1	0.09		
1	УГ-23-02-01	Труба	1	ст. табл.	Труба 34×4-10-А ГОСТ 8734-58	Б/ч

Условный газопровод Ду мм	L мм	Вес кг.
50	1240	3.7
	1385	4.2
70	1245	3.8
	1395	4.2
80	1255	3.8
	1405	4.3
100	1295	3.8
	1425	4.3
125	1305	4.0
	1500	4.4
150	1335	4.0
	1520	4.8
200	1465	4.4
	1585	4.8
250	1515	4.5
	1640	4.9
300	1660	5.0
	1680	5.0
350	1710	5.1
	1770	5.3
400	1760	5.3
	1865	5.6
500	1845	5.6
	1895	5.7
500	1920	5.8
	2040	6.1
700	2010	6.1
	2100	6.3
800	2170	6.6
900	2270	6.8

В числителе задана длина и вес трубы для осушенного газа, в знаменателе для влажного газа.

Размеры выдержать по 7кл. точности.

Обозначение	Наименование	Вес	Материал	Масштаб
УГ-23-02-02	Кольцо опорное	0.09	ВМСт.3сп. ГОСТ 380-60	1:1

Обозначение	Наименование	Общий вес	Масштаб
УГ-23-02-00	Труба отвода конденсата	см. таблицу	М 1:2
	Спецификация		УГ-23

Ленгипроинжпроект — Институт

Гл. инж. пр-та	Ю.З. Аминов	
Нач. отд. пр.	Г.Ф. Ким	
Гл. констр.	Ю.Г. Аминов	
Рук. гр.	Ланчман	
Проверил	Молдок	
Констр.	Черняков	
Разраб.	Ю.Г. Аминов	
Гавдиш	Гавдиш	
Констр.	Гавдиш	

1970 г.

Оборудование, узлы и детали наружных газопроводов (подземных и надземных)

Трубка внутренняя в сборе
Исполнение I

Серия 4.905-8

Альбом

Лист - 4
Листов: 5

10646 40

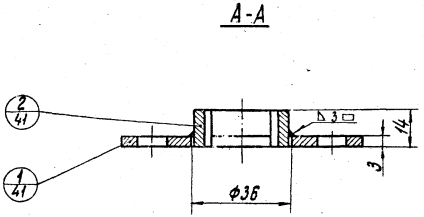

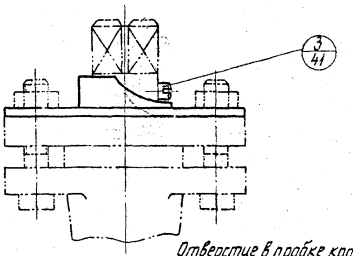

Отверстие в пробке крана сверлить и нарезать резьбу М5 под винт поз. 3 по месту.

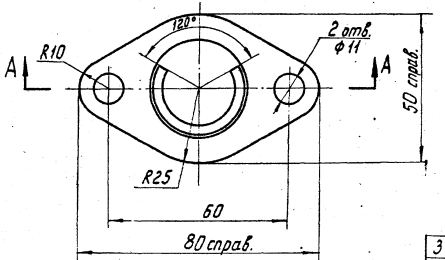

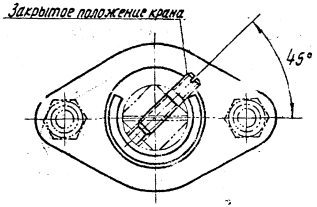

Поз.	Обозначение	Наименование	Кол.	Вес	Материал	Примеч.
3	—	Винт М5×22 ГОСТ 477-58	1	0.003		
2	УГ-23-03-02	Труба ℓ=14	1	0.03	Труба 34×4-10-А ГОСТ 8734-58	б/ч
1	УГ-23-03-01	Фланец	1	0.03	3 ГОСТ 3580-57 Лист 8 ПСТ. 3 ГОСТ 501-58	б/ч

УГ-23-03-00	Ограничитель		М 1:1
Общий вес 0.06	Спецификация		УГ-23

1970 г.	Оборудование, узлы и детали наружных газопроводов (подземных и надземных)	Трубка внутреняя в сборе Исполнение I	Серия 4.905-8	Альбом	Лист-5 Листов

Институт Ленгипроинжпроект

Гл. инж. пр-та		Ланцман	Проверил	Гандшу	Корильков
Нач. отдела		Млодок	Констр.	Гравин	Гандшу
Гл. констр.		Черняков			Гравин

10546 41

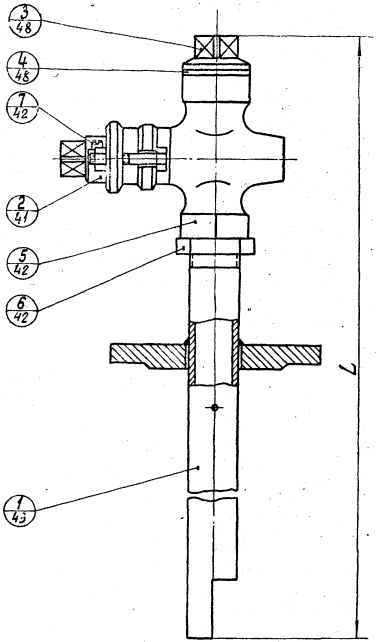

Проход газопровода условный Dy мм	50	70	80	100	125	150	200	250	300	350	400	500	600	700	800	900
L мм	1360	1365	1375	1415	1425	1455	1585	1635	1760	1530	1880	1565	2040	2130	2235	2385
	1505	1515	1525	1545	1620	1640	1705	1760	1800	1890	1985	2015	2165	2220	2290	2390
Общий вес кг	7.3	7.3	7.3	7.4	7.5	7.6	7.9	8.1	8.5	8.7	8.8	9.1	9.3	9.5	10.0	10.3
	7.7	7.7	7.8	7.8	8.0	8.1	8.3	8.5	8.6	8.8	9.1	9.2	9.6	9.3	10.0	10.3

1. Кран поз. 5 перед установкой притереть и испытать на плотность воздухом давлением равным $P_{раб.}$
2. В таблице длина и вес заданы в числителе - для осушенного в знаменателе - для влажного газа.

Поз.	Обозначение	Наименование	Кол.	Вес	Материал	Примеч.
7		Винт М6х25; ГОСТ 1477-64	1	0.004		
6		Контргайка 25; ГОСТ 8961-59	1	0.077		
5	11ч 6бк	Кран сальниковый муфт. Ду25	1	1.7		
4	УГ-22-02	Прокладка	1	0.005		
3	УГ-23-01	Пробка 25	1	0.25		
2	УГ-23-03-00	Ограничитель	1	0.06		
1	УГ-24-01-00	Труба внутренняя	1	25 гидр.		
Общий вес		Спецификация				УГ-24
см. таблицу						

Институт Ленгипроинжпроект

Гл. инж. проекта	Ковальков
Нач. отдела	Гольдин
Гл. констр.	Гравин
Рук. гр.	Ашер
Проверил	Гольц
Констр.	Гравин
Н. контр.	Ланцман
	Малюк
	Черняков

1970 г.

Оборудование, узлы и детали наружных газопроводов (надземных и подземных)

Трубка внутренняя в сборе
Исполнение II

Серия 4.903-8

Альбом

Лист-1
Листов-2

▽3 остальное

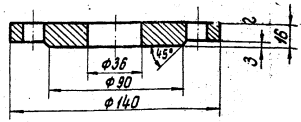

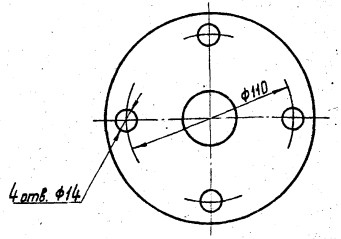

Допускаемые отклонения присоединительных размеров - по ГОСТ 1234-67.
Остальные размеры по 7кл. точности.

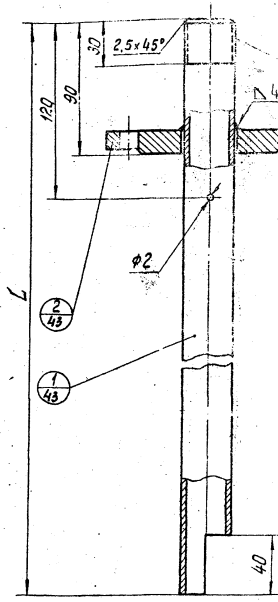

Проход газопровода условный Dy мм	L мм	Общий вес кг
50	1240	5,2
	1385	5,6
70	1245	5,2
	1395	5,6
80	1255	5,2
	1405	5,7
100	1295	5,3
	1465	5,7
125	1305	5,4
	1500	5,9
150	1335	5,5
	1520	6,0
200	1465	5,8
	1585	6,2
250	1515	6,0
	1640	6,4
300	1660	6,4
	1680	6,5
350	1710	6,6
	1774	6,7
400	1727	6,7
	1865	7,0
500	1845	7,0
	1958	7,1
600	1920	7,2
	2040	7,5
700	2010	7,4
	2100	7,7
800	2065	7,9
	2170	7,9
900	2265	8,2
	2270	8,2

В таблице вес и длина заданы: в числителе для осушенного, в знаменателе для влажного газа

Поз.	Обозначение	Наименование	Кол.	Вес	Материал	Примеч.
2	УГ-24-01-02	Фланец	1	1,52		
1	УГ-24-01-01	Труба	1	1,52	Труба 4314-10-А ГОСТ 8734-58	
	УГ-24-01-00	Труба внутренняя				М 1:2
	Общий вес	Спецификация				УГ-24
	ст. таблицу					

Обозначение	Наименование	Вес	Материал	Масштаб
УГ-24-01-02	Фланец	1,52	Вст.3сп.3сп. ГОСТ 380-60	1:2

1970г.

Оборудование, узлы и детали наружных газопроводов (надземных и подземных)

Трубка внутренняя в сборе
Исполнение II

Серия 4.905-8

Альбом

Лист - 2
Листов - 2

Институт Ленгипроинжпроект

Гл. инж. пр-та Королькова
Нач. отдела Гандшу
Гл. констр. Трубин

Рук. гр. Гандшу
Проверил Трубин
Конструк. Трубин

Ленгипроинжпроект Гандшу
Чертил Чернигов
Копир. Чернигов

▽3 остальное

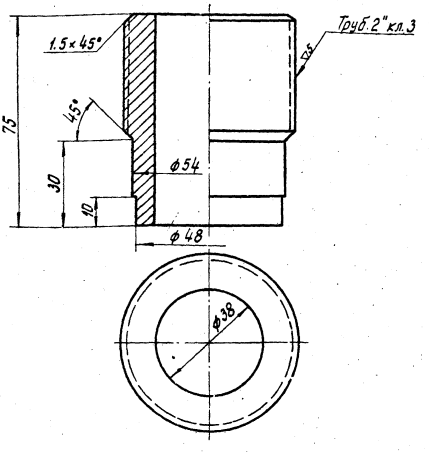

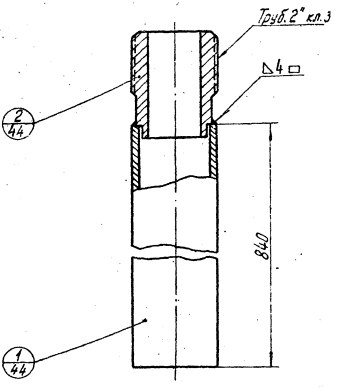

1. Труба поз. 1 должна быть выполнена цельной без поперечных швов.
2. Длина трубы задана для глубины заложения газопровода 1,2 м.
3. Допустимое несовпадение оси штуцера с осью трубы не более 2 мм на длине трубы.
4. При установке кожуха в тяжелых грунтовых условиях (пучинистые грунты) трубу (поз. 1) принимать размером ф57×6.

Размеры выдержать по 5 кл. точности.

Поз.	Обозначение	Наименование	Кол.	Вес	Материал	Примеч.
2	УГ-25-02	Штуцер	1	0.9		
1	УГ-25-01	Труба	1	4.4	Труба 57Г-3,5-10-А ГОСТ 8732-58	б/ч

Обозначение	Наименование	Вес	Материал	Масштаб
УГ-25-02	Штуцер	0.9	Круг 60 ГОСТ 2590-57 ВМСт.3 ГОСТ 535-58	1:1

Общий вес	Спецификация	УГ-25
5.3		

1970 г.	Оборудование, узлы и детали наружных газопроводов (надземных и подземных)	Кожух Исполнение I	Серия 4.905-8	Альбом	Лист-1 Листов: 1

Институт Ленгипроинжпроект

Гл. инж. пр-та		Ланцман	Рук. гр.		Корольков
Нач. отдела		Млодок	Проверил		Гандиу
Гл. констр.		Черняков	Констр.		Травин

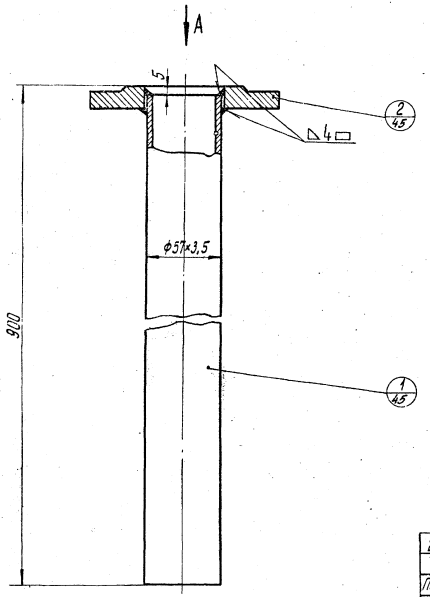

Вид А

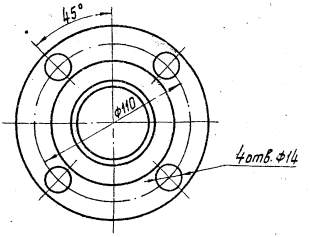

1. Труба поз. 1 должна быть выполнена цельной без поперечных швов.
2. Длина трубы задана для глубины заложения газопровода 1,2 м.
3. При установке кожуха в тяжелых грунтовых условиях (пучинистые грунты) трубу поз. 1 принимать с размерами Ф 57 × 6.

Поз.	Обозначение	Наименование	Кол.	Вес	Материал	Примеч.
2	—	Фланец Ру6; Ду50; ГОСТ 1255-54	1	1.35		
1	УГ-26-01	Труба	1	4.65	Труба 57×3,5-10-А ГОСТ 8732-58	б/ч
Общий вес 6,0		Спецификация				УГ-26

1970 г.	Оборудование, узлы и детали наружных газопроводов (подземных и надземных)	Кожух Исполнение II	Серия 4.905-8	Альбом	Лист-1 Листов: 1

Институт Ленгипроинжпроект

Гл. инж. пр-та		Ланцман	Рук. гр.	
Нач. отдела		Молодок	Проверил	
Гл. констр.		Черняков	Констр.	

10646 45

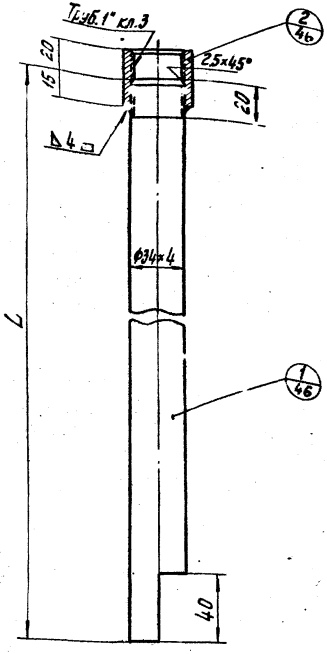

Сборник конденсата для осушенного газа низкого давления

Проход газопровода условный Dy мм	50	70	80	100	125	150	200	250	300	350	400	500	600
L мм	1345	1365	1375	1365	1390	1400	1555	1600	1650	1655	1700	1800	1895
Общий вес, кг	4.13	4.19	4.23	4.19	4.25	4.30	5.08	4.86	5.05	5.08	5.20	5.48	5.74

Сборник конденсата для влажного газа низкого давления

Проход газопровода условный Dy мм	50	70	80	100	125	150	200	250	300	350	400	500	600
L мм	1445	1555	1520	1625	1625	1705	1775	1740	1865	1990	1915	2095	2155
Общий вес, кг	4.41	4.73	4.63	4.95	4.95	5.17	5.38	5.28	5.65	6.03	5.81	6.34	6.53

Гидравлический затвор на газопроводе

Проход газопровода условный Dy мм	50	70	80	100	125	150	200	250	300
L мм	1765	1775	1840	1860	1900	2050	2165	2275	2375
Общий вес, кг	5.34	5.38	5.58	5.64	5.75	6.21	6.53	6.97	7.17

1. Изоляцию трубки водоотводящей произвести по техническим требованиям общих видов.
2. Труба поз. 1 должна быть без поперечных швов.
3. Для тяжелых грунтовых условий (пучинистые грунты) трубу поз. 1 принято 34×6.

Поз.	Обозначение	Наименование	Кол.	Вес	Материал	Примеч.
2		Муфта с. кварт. 25 сп. ГОСТ 8966-59	1	0.133		
1	УГ-27-01	Труба	1	ст. ред.	Труба 34×4-10-А ГОСТ 8732-58	

Общий вес — ст. таблицы

Спецификация

УГ-27

Институт Ленгипроцинжпроект	1970 г.	Оборудование, узлы и детали наружных газопроводов (надземных и подземных)	Сборник конденсата низкого давления и гидрозатворы. Трубка водоотводящая	Серия 4.905-8	Альбом	Лист-1 Листов:1

Гл. инж. пр-та Корольков; Нач. отдела Гальцин; Гл. констр. Гальцин; Рук. гр. Прозорин; Конст. Конева; Ланцман; Попова; Чернякова

10646 46

▽3 остальное

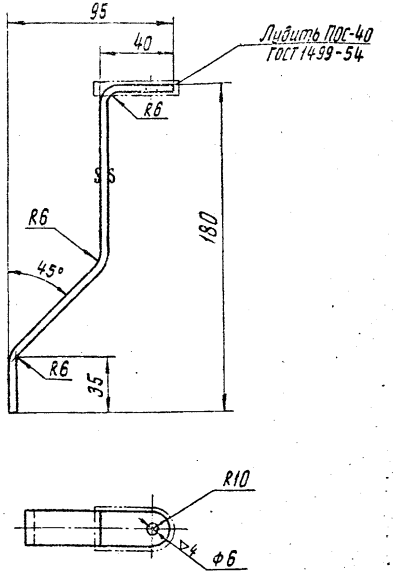

▽3 остальное

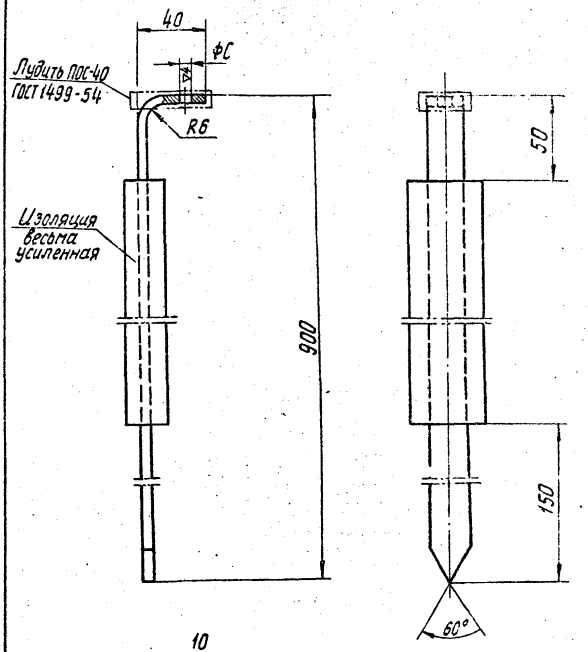

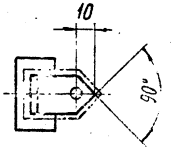

Допускается произвести изоляцию двумя слоями полиэтиленовой стабилизированной пленки с нанесением на нее полиизобутиленовым клеем. Пленка должна наноситься [illegible] до металлического блеска полосу [illegible]ерунтованную полиизобутиленовым клеем. Нахлест витков пленки 20 мм.

Обозначение	Наименование	Вес	Материал	Масштаб	Обозначение	Наименование	Вес	Материал	
УГ-28-02	Пластина контактная	0.16	Полоса 4×20 ГОСТ 103-57 / ВМСт.3сп. ГОСТ 535-58	1:2	УГ-28 01	Электрод заземления	0.56	Полоса 4×20 ГОСТ 103-57 / ВМСт.3сп. ГОСТ 535-58	М 1:2
									УГ-28

1970г	Оборудование, узлы и детали наружных газопроводов (подземных и надземных)	Устройство для замеров разности потенциалов	Серия 4.905-8	Альбом	Лист-1 / Листов:1

Институт Ленгипроинжпроект

Гл. инж. пр-та | Нач. отдела | Гл. констр.

Ланцман | Млодок | Черняков

Рук. гр. | Провер. | Констр.

Гладкий | Травин

Фольков | Андрю | Травин

106 46 47

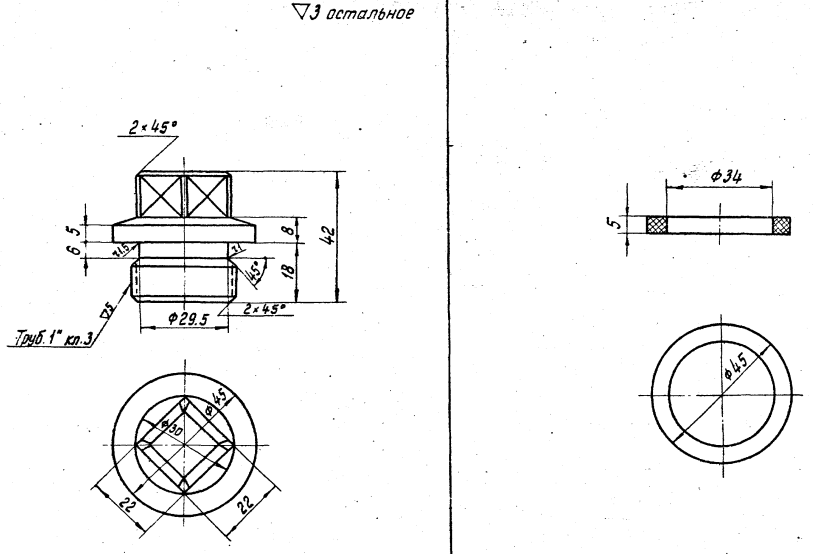

УГ-29-01	Пробка 25	0,25	КЧ30-6; ГОСТ 1215-59	1:1	УГ-29-02	Прокладка	0,005	Резина 5М-С ГОСТ 7338-65	
Обозначение	Наименование	Вес	Материал	Масштаб	Обозначение	Наименование	Вес	Материал	

1970 г.	Оборудование, узлы и детали наружных газопроводов (надземных и подземных)	Пробка и прокладка	Серия 4.905-8	Альбом	Лист-1

Институт Ленгипроинжпроект

Гл. инж. пр-та		Ланцман	Рук. гр.		Корольков
Нач. отдела		Млодок	Проверил		Гамшу
Гл. констр.		Черняков	Констр.		Травин

10645

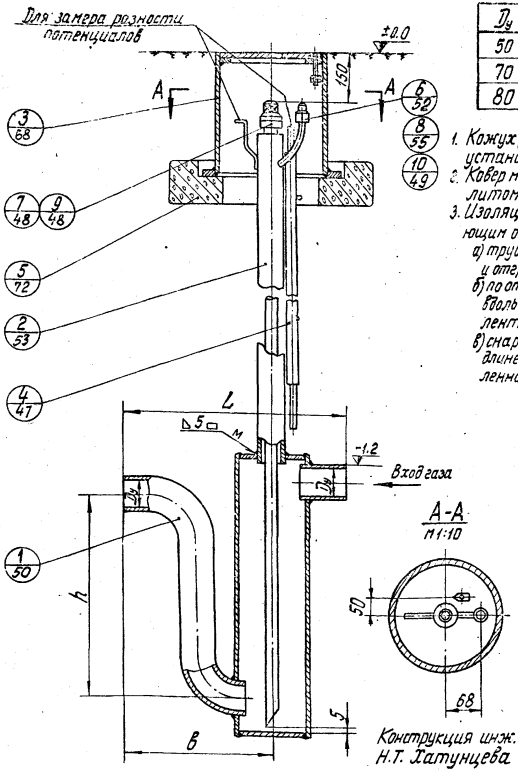

Размеры в мм

D_y	L	h	B	Общ. вес кг	D_y	L	h	B	Общ. вес кг
50	705	650	460	85.3	100	1025	700	745	96.9
70	810	670	570	87.3	125	1380	751	1105	105.4
80	895	683	605	92.3	150	1440	781	1180	115.1

1. Кожух (поз. 2) вварить в корпус (поз. 1) при установке.
2. Ковер может быть принят в сварном (УГ-37) литом (УГ-36) исполнении.
3. Изоляцию трубы кожуха произвести следующим образом:
   а) трубу очистить до металлического блеска и отгрунтовать полиизобутиленовым клеем;
   б) по отгрунтованной поверхности нанести вдоль образующей 2 слоя полиэтиленовой ленты с нахлестом 30 мм;
   в) снаружи пленку предохранить по всей длине двумя слоями крафтбумаги, закрепленной мягкой проволокой.

   Корпус покрыть изоляцией принятой для ванного участка газопровода.
4. При отсутствии дорожного покрытия сделать отмостку 0,7м с уклоном 0.05.
5. Электрод заземления (поз. 4) забить в грунт после его утрамбовки перед установкой ковера.
6. Торец электрода заземления должен быть расположен на одном уровне с контактной пластиной.
7. Изготовление и установку гидравлических затворов производить в полном соответствии с разделом „Технические требования" нормали УГ-2
8. Вес установки задан для глубины заложения газопровода 1.2 м.

Пример условного обозначения гидравлического затвора D_y 100:

Гидрозатвор 100; УГ-30

Поз.	Обозначен.	Наименование	Кол.	Вес	Материал	Примеч.
10		Муфта, короткая 25 ст. ГОСТ 8966-59	1	0.133		
9	УГ-29-02	Прокладка	1	0.005		
8	УГ-30-04	Пробка	1	0.14		
7	УГ-29-01	Пробка 25	1	0.25		
6	УГ-30-03	Прокладка	1	0.004		
5	УГ-39	Подушка под ковер большой	1	65.0		
4	УГ-28-01	Электрод заземления	1	0.56		
3	УГ-37	Ковер большой сварной	1	41.4		
2	УГ-30-02-00	Кожух	1	см. табл.		
1	УГ-30-01-00	Корпус	1	см. табл.		
Общий вес см. таблицу		Спецификация				УГ-30

Институт Ленгипроинжпроект

Гл. инж. ин-ты: Коропцов; Гл. инж. пр-та: Гандлин; Нач. отдела: Гравин; Гл. констр.: Черняков

Рук. гр. Клыш; Проверил: Гандлин; Констр.: Кондратьев; Чертил: Кондратьев; Копировал: Кондратьев; Глубин: Ланчман; Кондратьев; Черняков

1970 г.

Оборудование, узлы и детали наружных газопроводов (подземных и надземных)

Гидравлический затвор с продувочным устройством на газопроводах $P_y \leq 400$ мм в.ст. D_y 50 ÷ 150

Серия 4.905-8

Альбом

Лист 1

Листов 7

10646-46

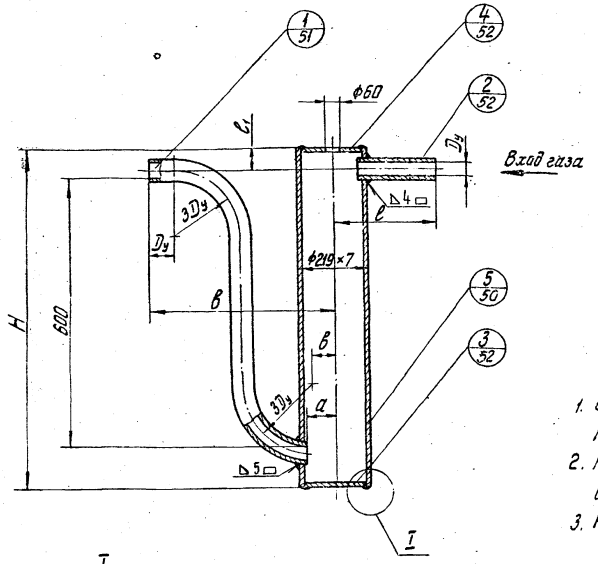

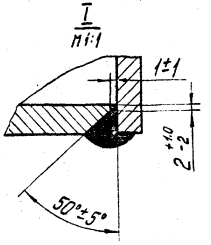

Размеры в мм.

Dу	H	B	ℓ	ℓ1	a	в	Общ. вес кг
50	925	460	245	148	95	110	40.8
70	925	570	240	130	90	78	42.8
80	1000	605	290	143	90	45	47.7
100	1000	745	280	153	80	43	52.1
125	1100	1105	275	185	75		61.0
150	1100	1180	260	156	60		68.5

1. Отверстие ф60 в заглушке поз4 выполнить после испытания корпуса на прочность и плотность.
2. Корпус испытать на прочность водой с давлением 3 кгс/см² и плотность воздухом P=1 кгс/см².
3. Размеры выдержать по 9 кл. точности.

Поз.	Обозначение	Наименование	Кол.	Вес	Материал	Примеч.
5	УГ-30-01-05	Труба	1	см. табл.	Труба ф219×7-10-А ГОСТ 8732-58	б/ч
4	УГ-30-01-04	Заглушка	1	1.4		
3	УГ-30-01-03	Заглушка	1	1.5		
2	УГ-30-01-02	Патрубок	1	см. табл.		
1	УГ-30-01-01	Отвод	1	см. табл.		
УГ-30-01-00		Корпус				М-—
Общий вес см. таблицу		Спецификация				УГ-30

Ген. инж-пр	Корольков				
Гл. инж-т	Гандин				
Нач. отдела	Трахин				
Рук. гр.	Фомин				
Гл. констр.	Гравин				
Рук. гр.	Лончан	Оборудование, узлы и детали наружных газопроводов (надземных и подземных)	1970 г.	Гидравлический затвор с пробуночным устройством на газопроводах для $P_y \leq 400$ мм в. ст. Dу 50 ÷ 150	Серия 4.905-8 Альбом
Пров.	Маслов				Лист-2
Констр.	Чернякова				Листов 7
Инженер	Ильина				
Техник	Ильина				

▽3 остальн. 51

Исполнение II

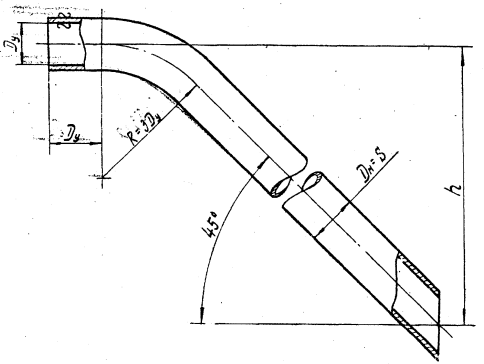

Исполнение I

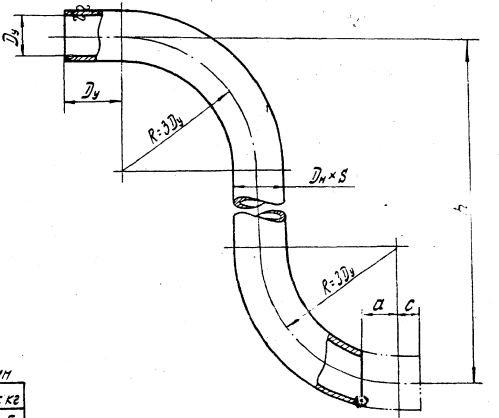

Размеры в мм

Исполн.	D_y	$D_н \times S$	h	R	a	c	$L_{разв.}$	Вес кг
I	50	57×3,5	650	150	—	15	885	3.5
I	70	76×3,5	670	210	12	—	945	5.2
I	80	89×3,5	683	240	45	—	995	6.5
I	100	108×4	700	300	37	—	1100	11.3
II	125	133×4	751	375	—	—	1390	17.8
II	150	159×4,5	781	450	—	—	1500	25.7

УГ-30-01-01	Отвод	см. табл.	Труба $D_н \times S$-10-А ГОСТ 8732-58	—
Обозначение	Наименование	Вес	Материал	УГ-30

Институт Ленгипроинжпроект

Гл. инж. пр-та		Рук. бр.		Корольков
Нач. отдела		Проверил		Гандшу
Гл. констр.		Констр.		Травин

1970 г.	Оборудование, узлы и детали наружных газопроводов (надземных и подземных)	Гидравлический затвор с продувочным устройством на газопроводах для $P_y \leq 400$ мм в. ст. D_y 50 ÷ 150	Серия 4.905-8	Альбом

Лист-3

Листов: 7

10646 51

▽3 остальное

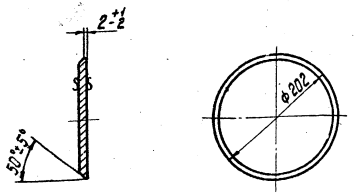

Размеры выдержать по 7кл. точности.

Обозначение	Наименование	Вес	Материал	Масштаб
УГ-30-01-04	Заглушка	1.4	Лист 8 ГОСТ 5681-57 / Ст.3сп. ГОСТ 500-58	1:5

▽3 остальное

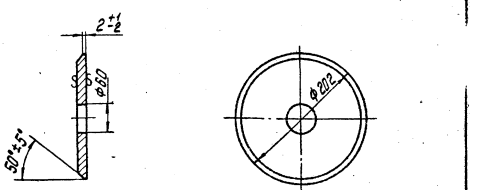

Размеры выдержать по 7кл. точности

Обозначение	Наименование	Вес	Материал	Масштаб
УГ-30-01-03	Заглушка	1.5	Лист 9 ГОСТ 5681-57 / Ст.3сп. ГОСТ 500-58	1:5

▽3 остальное

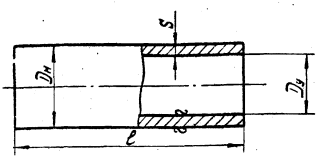

Dу	Dн × S	ℓ	Вес кг
50	57×3.5	150	0.69
70	76×3.5	150	0.35
80	89×3.5	200	1.5
100	108×4.0	200	2.1
125	135×4.0	200	2.5
150	159×4.5	200	3.4

Размеры выдержать по 7кл точности.

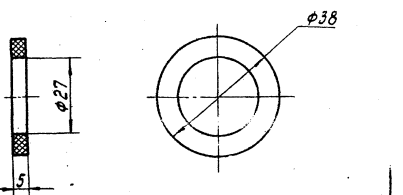

Размеры выдержать по 7кл. точности

Обозначение	Наименование	Вес	Материал	Масштаб
УГ-30 01-02	Патрубок	см. табл.	Труба Dн×S-10-А ГОСТ 8732-58	—
УГ-30-03	Прокладка	0.04	Резина 51М-С ГОСТ 7338-65	М 1:1

УГ-30

Институт Ленгипроинжпроект

Рук. гр. Жуков; Проверил Гольдин; Конструк. Эм. Гладких; Нач. отдела Кузнецов; Гл. конструк. Чернобров; Гл. инж. проекта Мамуткин; Гладков; Травин

1970 г.

Оборудование, узлы и детали наружных газопроводов (подземных и надземных)

Гидравлический затвор с продувочным устройством на газопроводах для $P_у \leq 400$ мм в.ст. Dу 50 ÷ 150

Серия 4.905-8

Альбом

Лист-4
Листов-7

10646 52

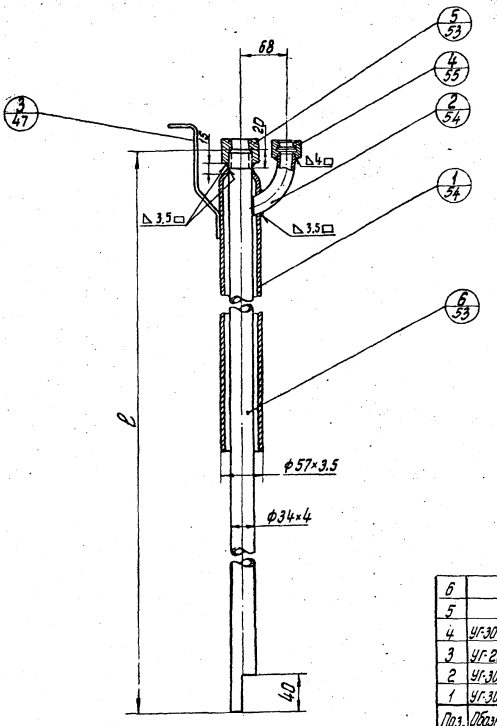

Размеры в мм

Эскиз узла газопровода Dу мм	50	70	80	100	125	150
ℓ мм	1790	1820	1885	1885	1965	2010
Вес, кг	4.7	4.77	4.96	4.96	5.2	5.3

1. Длина „ℓ" задана для глубины заложения газопровода 1.2 м.
2. При установке кожуха в тяжелых грунтовых условиях (пучинистые грунты) колпак поз. 1 изготовит из трубы размером ф57×6.

Поз.	Обозначение	Наименование	Кол.	Вес	Материал	Примеч.
6		Труба	1	ст. табл.	Труба 34×4 -10-9 ГОСТ 8734-58	б/ч
5		Муфта короток. 25 ст., ГОСТ 8966-59	1	0.133		
4	УГ-30-02-03	Муфта	1	0.13		
3	УГ-28-02	Пластина контактная	1	0.09		
2	УГ-30-02-02	Отвод	1	1.6		
1	УГ-30-02-01	Колпак	1	4.4		
УГ-30-02-00		Кожух				м —
Общий вес см. таблицу		Спецификация				УГ-30

Институт	Ленгипропищепроект	Гл. инж. проекта	Гл. конструктор	Рук. гр.	Проверил	Конструктор	Разработал
		Коротков	Ганбург	Ушаков	Пугачевич	Гладкин	
		Мануган	Молодок	Чернядев			
		Иванов	Гинц	Корнилов			

1970 г.

Оборудование, узлы и детали наружных газопроводов (подземных и надземных)

Гидравлический затвор с продувочным устройством на газопроводах для $P_y \leq 400$ мм в. ст. D_y 50 ÷ 150

Серия 4.905-8

Альбом

Лист 5

Листов 7

▽3 остальное

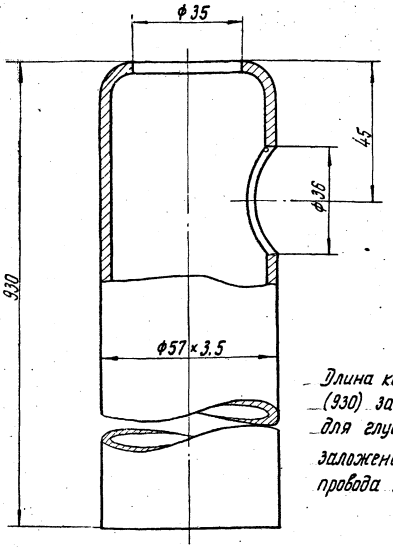

Длина колпака (930) задана для глубины заложения газопровода 1,2 м.

Размеры выдержать по 7кл. точности.

▽3 остальное

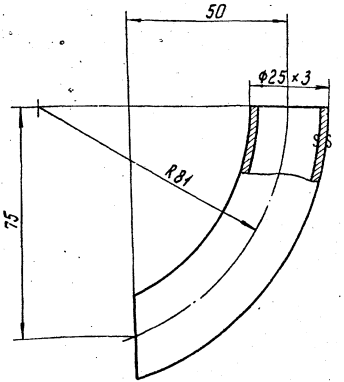

Длина развертки ~110

Размеры выдержать по 7кл. точности.

УГ-30-02-01	Колпак	4.4	Труба 57×3,5-10-А ГОСТ 8732-58	1:1	УГ-30-02-02	Отвод	0.16	Труба 25×3-10-А ГОСТ 8734-58	М1:1
Обозначение	Наименование	Вес	Материал	Масштаб	Обозначение	Наименование	Вес	Материал	УГ-30

1970г.	Оборудование, узлы и детали наружных газопроводов (надземных и подземных)	Гидравлический затвор с продувочным устройством на газопроводах для $P_у \leq 400$ мм в.ст. $D_у$ 50 ÷ 150	Серия 4.905-8	Альбом	Лист-6 / Листов: 7

Институт Ленгипроинжпроект	Гл. инж. пр-та		Ланцман	Рук. гр.		Королько	
	Нач. отдела		Млодок	Проверил		Гандшу	
	Гл. констр.		Черняков	Констр.		Травин	

10646 54

▽3 остальное

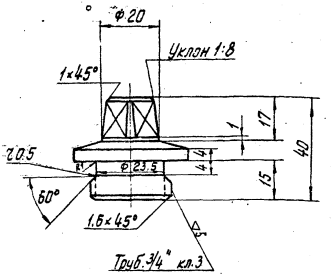

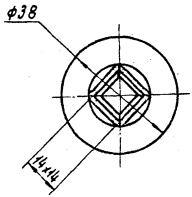

Размеры выдержать по 7 кл. точности

▽3 остальн.

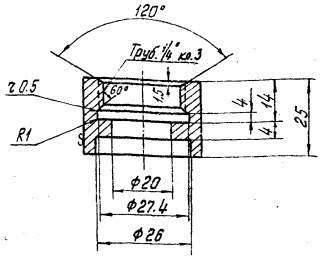

Размеры выдержать по 7 кл. точности

УГ-30-04	Пробка	0.14	Чугун ковкий КЧ37-12 ГОСТ 1215-59	1:1	УГ-30-02-03	Муфта	0.13	Круг	38 ГОСТ 2590-57 / Ст.3сп. ГОСТ 535-58	М 1:1
Обозначение	Наименование	Вес	Материал	Масштаб	Обозначение	Наименование	Вес	Материал		УГ-30

1970 г.	Оборудование, узлы и детали наружных газопроводов (подземных и надземных)	Гидравлический затвор с продувочными устройствами на газопроводах для $P_у \leq 400$ мм в.ст. $D_у$ 50÷150	Серия 4.905.8	Альбом	Лист-7 / Листов: 7

Институт Ленгипроинжпроект

Гл. инж. пр-та		Ланцман	Рук. гр.		Гандшу
Нач. отдела		Млодок	Проверил		Гравин
Гл. констр.		Черняков	Констр.		

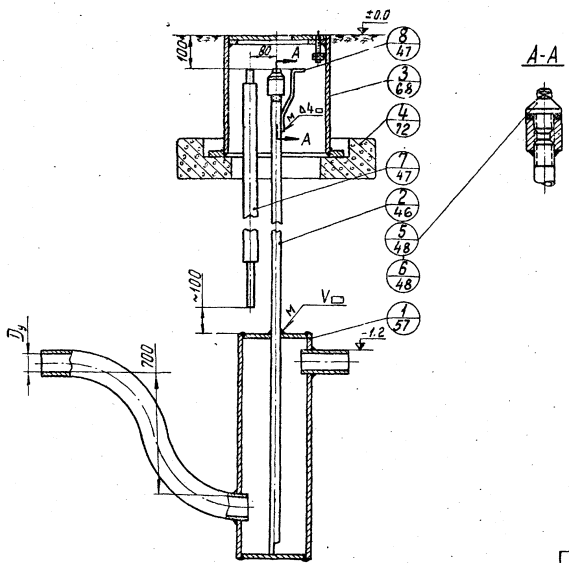

А-А

1. Подгонку высоты трубки водоотводящей (поз. 2) осуществить при монтаже по месту.
2. Для тяжелых грунтовых условий (пучинистых грунтов) трубку водоотводящую принять ф 34×5.
3. Изоляцию трубки водоотводящей произвести следующим образом:
   а) трубку очистить до металлического блеска и отгрунтовать полиизобутиленовым клеем;
   б) по отгрунтованной поверхности нанести вдоль образующей 2 слоя клейкой ленты с нахлестом 30 мм;
   в) снаружи пленку предохранить по всей длине двумя слоями крафт бумаги, закрепленной мягкой проволокой.

   Корпус покрыть изоляцией, принятой для данного участка газопровода.
4. Допускается установка как сварного (УГ-37) так и литого (УГ-3 коверов.
5. При отсутствии дорожного покрытия сделать вокруг ковера отмостку шириной 0,7 м с уклоном 0,05.
6. Электрод заземления поз. 7 забить в грунт после его утрамбовки перед установкой ковера.
7. Изготовление и установку гидравлических затворов производить в полном соответствии с разделом „Технические требования нормали УГ-2"
8. Вес установки задан для глубины заложения газопровода 1,2 м.

Пример обозначения гидравлического затвора с условным проходом газопровода Dу 80

Гидрозатвор 80; УГ-31

Проход газопровода условный Dу мм	50	70	80	100	125
Общий вес кг (без поз. 4)	84,7	87,6	91,1	96,3	104,3

Поз.	Обозначение	Наименование	Кол.	Вес	Материал	Примеч.
8	УГ-28-02	Пластина контактная	1	0,16		
7	УГ-28-01	Электрод заземления	1	0,56		
6	УГ-29-02	Прокладка	1	0,085		
5	УГ-29-01	Пробка 25	1	0,25		
4	УГ-39	Подушка под ковер большой	1	65,0		
3	УГ-37	Ковер большой сварной	1	41,4		
2	УГ-27	Трубка водоотводящая	1	см. табл.		
1	УГ-31 ПЧ.00	Корпус	1	см. табл.		
Общий вес		Спецификация				УГ-31
см. таблицу						

Институт Ленгипроинжпроект

Гл. инж. института	Королюков	
Гл. инж. проекта	Гамбург	
Нач. отдела	Травин	
Гл. констр.		
Рук. гр.	Гольцер	
Проверил	Акуленин	
Констр.		
Гл. инж.	Рыбин	
Проект	Ланцман	
Нач. сект.	Мордок	
Констр.	Чернякова	

1970 г. | Оборудование, узлы и детали наружных газопроводов (надземных и подземных) | Гидравлический затвор на газопроводе для $P_y \leq 500$ мм в. ст. Dу 50 ÷ 125 | Серия 4.905-8 | Альбом | п. 1

10648

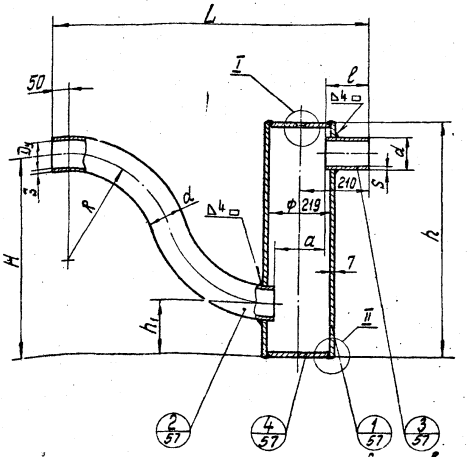

Размеры в мм

Проход газопровода условный Dy	H	L	a	Сборник h	Сборник h1	Отвод d	Отвод s	Отвод R	Штуцер d	Штуцер s	Штуцер ℓ	Общий вес кг
50	900	880	185	990	155	57		160	57		120	37.0
70	900	925	180	1000	135	76	3,5	225	76	3.5	120	38.0
80	960	950	170	1060	185	89		250	89		125	43.1
100	970	1010	160	1060	180	108	4	360	108	4	130	48.2
125	1000	1035	140	1120	200	133		400	133		140	57.1

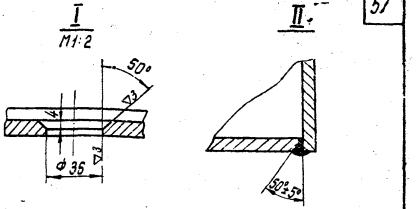

1. Отверстие в заглушке ф36 под водоотводящую трубку выполнить после испытания корпуса на прочность и плотность.
2. Корпус испытать на прочность давлением воды 3 кг/см² и на плотность давлением воздуха 1 кг/см².
3. Размеры выдержать по 9кл. точности.

Поз.	Обозначение	Наименование	Кол.	Вес	Материал	Примеч.
4		Заглушка 200-2,5	2	2,1		
3	УГ-31-01-03	Штуцер	1	"	Труба d 8-10-А ГОСТ 8732-58	Бч
2	УГ-31-01-02	Отвод	1	"	Труба d 8-10-А ГОСТ 8732-58	Бч
1	УГ-31-01-01	Сборник	1	см. табл.	Труба Б 194-10-А ГОСТ 8732-58	Бч
УГ-31-01-00		Корпус				М-
Общий вес см. таблицу		Спецификация				УГ-31

Институт Ленгипровинхозпроект
Гл. инж. проекта — Ягодкин
Нач. отдела — Кудинов
Гл. конструк. — Черняков
Рук. гр. — Ланцман
Провер. — Клобук
Констр. — Черняков
Рук. — Ганзину
Гл. инж. — Ганзину
Травин
Корольков

1970 г.

Оборудование, узлы и детали наружных газопроводов (подземных и надземных)

Гидравлический затвор на газопроводе для $P_y \leq 500$ мм в.ст. D_y 50÷125

Серия 4.905-8

Альбом

Лист 2
Листов 2

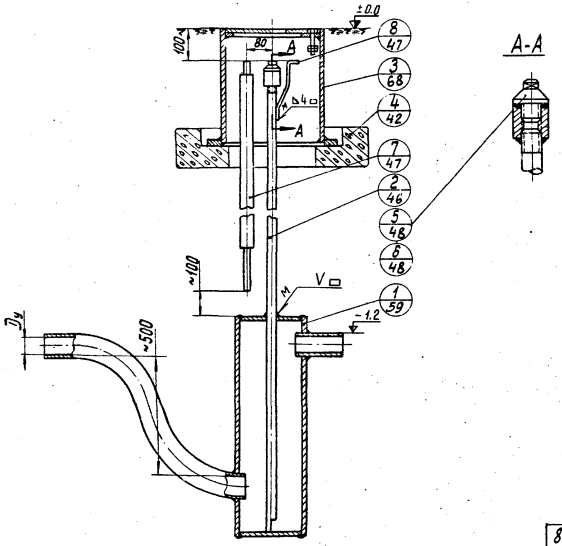

Проход газопровода условный Ду мм	50	70	80	100	125
Общий вес кг (без поз. 4)	83,1	85,1	88.4	91.9	93,1

1. Подвенку высоты трубки водоотводящей (поз.2) осуществить при монтаже по месту.
2. Для тяжелых грунтовых условий (пучинистых грунтов) трубку водоотводящую принять Ф 34×6.
3. Изоляцию трубки водоотводящей произвести следующим образом:
   а) трубку очистить до металлического блеска и отгрунтовать полиизобутиленовым клеем;
   б) на отгрунтованную поверхность нанести вяль образующей 2 слоя клейкой полиэтиленовой пленки с нахлестом 30 мм;
   в) снаружи пленку предохранить по всей длине двумя слоями крафтбумаги закрепленной мягкой проволокой.

   Корпус покрыть изоляцией принятой для данного уч-ка газопровода
4. Допускается установка как сварного (УГ-37) так и литого (УГ-36) ковров
5. При отсутствии дорожного покрытия сделать вокруг ковера отмостку шириной 0,7 м с уклоном 0.05.
6. Электрод заземления поз. 7 забить в грунт после его утрамбовки перед установкой ковера.
7. Изготовление и установку гидравлических затворов произвести в полном соответствии с разделом „Технические требования нормали УГ-2".
8. Вес установки задан для глубины заложения газопровода 1,2 м.

Пример условного обозначения гидравлического затвора с условным проходом газопровода Ду 80:

Гидрозатвор 80; УГ-32

Поз.	Обозначение	Наименование	Кол.	Вес	Материал	Примеч.
8	УГ-28-02	Пластина контактная	1	0.16		
7	УГ-28-01	Электрод заземления	1	0.56		
6	УГ-29-02	Прокладка	1	0.005		
5	УГ-29-01	Пробка 25	1	0.25		
4	УГ-39	Подушка под ковер большой	1	6.50		
3	УГ-37	Ковер большой сварной	1	41.4		
2	УГ-27	Трубка водоотводящая	1	см. табл.		
1	УГ-32-01	Корпус	1	см. табл.		
Общий вес см. таблицу		Спецификация				УГ-32

Институт Ленгипроинжпроект

Гл. инж. ин-та	Корольков	
Гл. инж. пр-та	Гандин	
Нач. отдела	Гравин	
Гл. констр.		
Рук. гр.	Жукова	
Проверил	Шульгина	
Констр.	Шульгина	
Гольдин		
Ланцман		
Млодок		
Чернявский		
Бочкина		
Кирина		

1970 г. | Оборудование, узлы и детали наружных газопроводов (надземных и подземных) | Гидравлический затвор на газопроводе для $P_y \leq 300$ мм в.ст. Ду 50÷125 | Серия 4.905-8 | Альбом | Лист 1, Листов 2

106 ИЕ 58

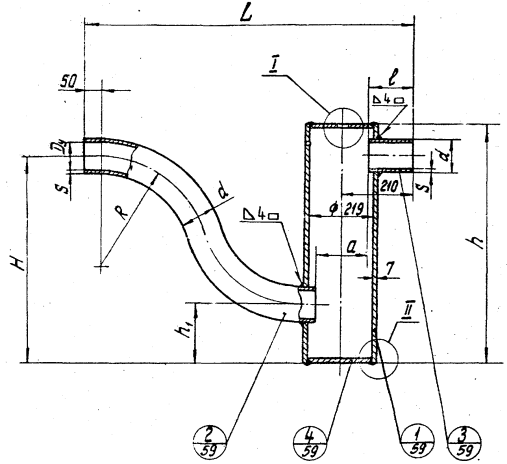

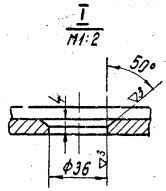

Размеры в мм

Проход газопровода условный Dy	H	L	a	Сборник h	Сборник h1	Отвод d	Отвод S	Отвод R	Штуцер d	Штуцер S	Штуцер l	Общий вес кг.
50	700	980	185	790	155	57		160	57		120	35.0
70	700	1025	180	800	135	76	3.5	225	76	3.5	120	37.0
80	750	1050	170	860	185	89		250	89		125	40.1
100	770	1110	160	880	180	108	4	350	108	4	130	43.5
125	800	1135	140	920	200	133		400	133		140	54.6

1. Отверстие в заглушке ϕ36 под водоотводящую трубку выполнить после испытания корпуса на прочность и плотность.
2. Корпус испытать на прочность давлением воды 3кг/см² и на плотность давлением воздуха 1кг/см².
3. Размеры выдержать по 9 кл. точности.

Поз.	Обозначение	Наименование	Кол.	Вес	Материал	Примеч.
4	УГ-	Заглушка 200-2.5	2	2.1		
3	УГ-32-01-03	Штуцер	1		Труба d×S-10-А ГОСТ 8732-58	б/ч
2	УГ-32-01-02	Отвод	1		Труба d×S-10-А ГОСТ 8732-58	б/ч
1	УГ-32-01-01	Сборник	1		Труба 219×7-10-А ГОСТ 8732-58	б/ч
УГ-32-01-00		Корпус				М —
Общий вес см. таблицу		Спецификация				УГ-32

Институт Ленгипроинжпроект
Гл. конструктор Терешкин
Нач. отдела Ефимов
Гл. инж. пр-та Ефимов
Рук. гр. Ефимов
Проверил Ефимов
Конструк. Ефимов
Ланчман. Ефимов
Младок. Ефимов
Черняков
Н. контр. Ефимов
Терешкин
Королихов
Гавриш
Травин

1970 г.

Оборудование, узлы и детали наружных газопроводов (надземных и подземных)

Гидравлический затвор на газопроводе для $P_y \leq 300$ мм в.ст. Dy 50÷125

Серия 4.905-8

Альбом I

Лист 2
Листов 2

10646 59

1. Подгонку по оси трубки водоотводящей (поз.2) осуществить при монтаже по месту.
2. Для тяжелых грунтовых условий (пучинистых грунтов) трубку водоотводящую принять ф 34×6.
3. Изоляцию трубки водоотводящей произвести следующим образом:
   а) трубку очистить до металлического блеска и отгрунтовать полиизобутиленовым клеем;
   б) на отгрунтованную поверхность нанести вдоль образующей 2 слоя клейкой полиэтиленовой ленты с нахлестом 30 мм;
   в) снаружи пленку предохранить по всей длине двумя слоями крафтбумаги, закрепленной мягкой проволокой.

   Корпус покрыть изоляцией, принятой для данного участка газопровода.
4. Допускается установка как сварного (УГ-37) так и литого (УГ-36) коверов.
5. При отсутствии дорожного покрытия сделать вокруг ковера отмостку шириной 0.7 м с уклоном 0.05.
6. Электрод заземления поз.7 забить в грунт после его утрамбовки перед установкой ковера.
7. Изготовление и установку гидравлических затворов производить в полном соответствии с разделом „Технические требования" нормали УГ-2.
8. Вес установки задан для глубины заложения газопровода 1.2 м

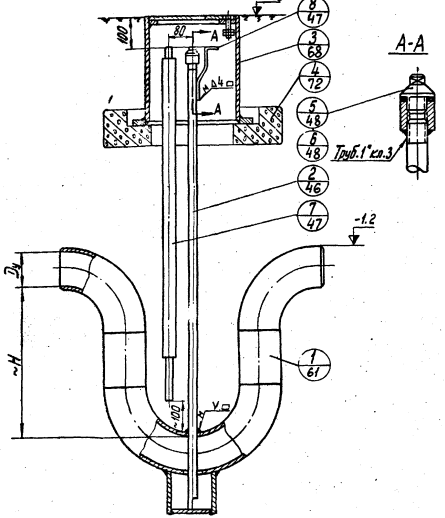

Пример условного обозначения гидравлического затвора с условным проходом газопровода Dy 80:

Гидрозатвор 80; УГ-33

Диаметр газопровода условный Dy мм	150	200	250	300
Высота стояка Н мм	500	500	500	600
Общий вес, кг (без поз.4)	94.1	131.4	253.2	220.5

Поз.	Обозначение	Наименование	Кол.	Вес	Материал	Примеч.
8	УГ-28-02	Пластина контактная	1	0.16		
7	УГ-28-01	Электрод заземления	1	0.56		
6	УГ-29-02	Прокладка	1	0.005		
5	УГ-29-01	Пробка 25	1	0.25		
4	УГ-39	Подушка под ковер большой	1	65.0		
3	УГ-37	Ковер большой сварной	1	41.4		
2	УГ-27	Трубка водоотводящая	1	1	ст. газ.	
1	УГ-33-01-00	Корпус	1	1	ст. газ.	
Общий вес						
см. таблицу		Спецификация				УГ-33

Гл. инж.-пр.	Кораблев	Гл. инж.	Кораблев
Рук. гр.	Гольцман	Гольцман	
Проверил	Ланцман	Ланцман	
Констр.	Чадов	Чадов	
Нач. отдела	Гольцман	Гольцман	
Гл. констр.	Чернягов	Чернягов	

Институт Ленгипроинжпроект

1970 г. | Оборудование, узлы и детали наружных газопроводов (надземных и подземных) | Гидравлический затвор на газопроводе для Ру ≤ 300 мм в.ст. Dy 150÷300 | Серия 4.905-8 | Альбом | Лист 1 / Листов 2

10646 60

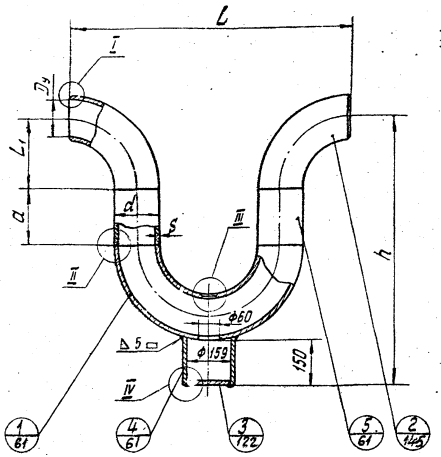

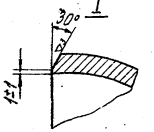

1. Отверстие в двойнике ф36 под вворачивающую трубку выполнить после испытания корпуса на прочность и плотность.
2. Корпус испытать на прочность давлением воды 3кгс/см² и на плотность давлением воздуха 1кгс/см².
3. Размеры выдержать по 9 кл. точности.

Размеры в мм

Проход газопровода условный Dy	L	h	d	s	a	L1	Общий вес кг
150	900	880	159	4,5	200	225	45,2
200	1200	965	219	7	100	300	82,0
250	1500	1035	273	9	—	375	140,0
300	1800	1210	325	8	—	450	106,9

Поз.	Обозначение	Наименование	Кол.	Вес	Материал	Примеч.
5	УГ-33-01-03	Патрубок	2	*	Труба 0,4×8-10-А ГОСТ 8732-58	б/ч
4	УГ-33-01-02	Обечайка	1	см. табл.	Труба 1,58×4,5-10-А ГОСТ 8732-58	б/ч
3	УГ-58	Заглушка 150-2,5	1	0,7		
2	УГ-76	Отвод	2	"		
1	УГ-33-01-01	Двойник	1	см. табл.		б/ч
УГ-33-01-00		Корпус				М —
Общий вес см. таблицу		Спецификация				УГ-33

Гл. инж. пр-та	Хо-лин				
Нач. отдела	Б-н				
Гл. констр.	Гуляев				
Руководитель	Ларчман	Гидравлический затвор на газопроводе для $P_y \leq 300$ мм в.ст. D_y 150÷300	Серия 4.905-8	Альбом	Лист 2
Проверил	Попов				Листов 2
Констр.	Чернышов				

Институт Ленгипроинжпроект

1970 г. Оборудование, узлы и детали наружных газопроводов (подземных и надземных)

10546 61

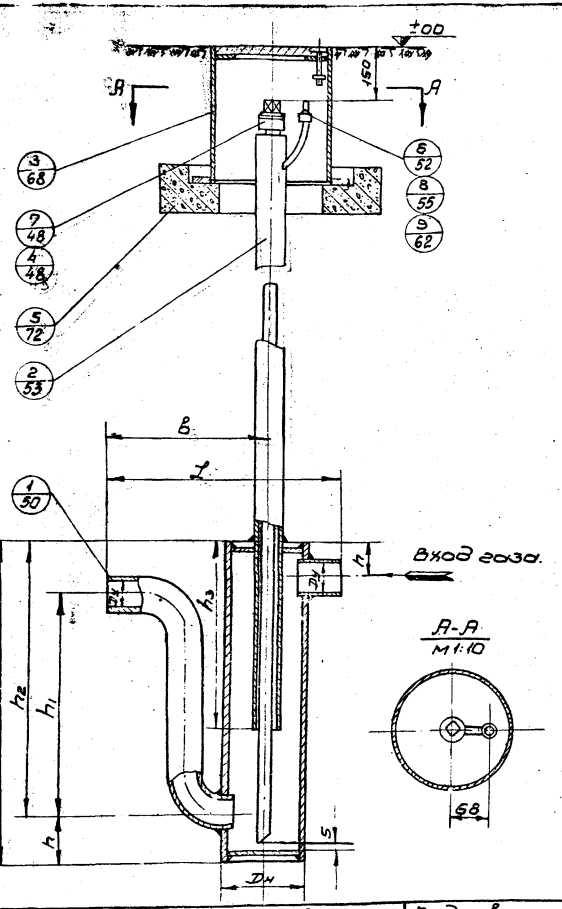

Dу	Dн	L	H	h	h1	h2	h3	B
70	168	800	830	80	670	750	555	570
80	168	900	855	86	680	765	565	605
100	168	1000	895	96	700	795	585	730
125	219	1380	945	110	725	835	610	1105
150	219	1050	1000	125	750	875	640	500

Примечания:

1. Гидрозатвор устанавливается в каналах-сцепках.
2. Отключающий патрубок приварить после сверления гнезда в верхнем днище перед сборкой корпуса при изготовлении.
3. Кожух вварить в гнездо ф 47 при установке.
4. Остальные условия изготовления и монтажа соответствуют разработанным нормалям УГ-30
5. Данный гидрозатвор расчитан на отключение наружного кожуха и внутреннего стояка гидрозатвора.

Поз.	Обозначение	Наименование	Кол.	Вес	Материал	Прим.
9	ГОСТ 8966-68	Муфта короткая 25 ст.	1	0,133		
8	УГ-30-04	Пробка	1	0,14		
7	УГ-29-01	Пробка 25	1	0,25		
6	УГ-30-03	Прокладка	1	0,004		
5	УГ-39	Подушка под ковер большой	1	55,0		
4	УГ-29-02	Прокладка	1	0,005		
3	УГ-37	Ковер большой сварной	1	38,6		
2	УГ-30-02-00	Кожух	1	см. табл.		
1	УГ-30-01-00	Корпус	1	см. табл.		

Общий вес, кг.

Спецификация УГ-34

Гл. инж. проекта	Г. Лаубис					
Нач. отдела №2	Виноградов					
Зам. нач. отд.	Засловский					
Гл. инж. проект	Виноградов					
Нач. сектора	Экзанов					
Рук. группы	Виноградов					
Гл. спец.	Чулинов					
Н. гр.	Горлова					
В. нер						

Институт Мосгазпроект

1970г.

Оборудование, узлы и детали наружных газопроводов (подземных и надземных)

Гидравлический затвор с отключающим продувочным устройством на газопроводах для Ру ≤ 400 мм. В. ст. в каналах-сцепках.

Серия 4.905-8

Альбом

Лист

Всего листов

10646 62

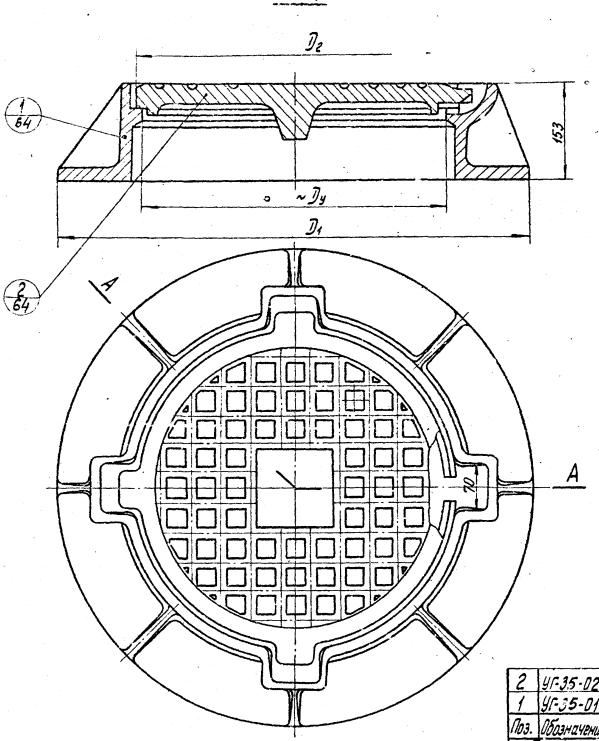

Размеры в мм

D_y	D	D_2	Вес кг
500	760	513	~130.0
700	980	732	~165.0

Люк окрасить серой эмалью
N 1425 ГОСТ 5971-66

Поз.	Обозначение	Наименование	Кол.	Вес	Материал	Примен.
2	УГ-35-02	Крышка	1		сч.15-32 ГОСТ 1412-54	см. табл.
1	УГ-35-01	Горловина	1		сч.15-32 ГОСТ 1412-54	см. табл.
Общий вес см. таблицу		Спецификация				УГ-35

Институт Ленгипроинжпроект	Гл. инж. ин-та		Глыбин	Рук. гр.	Коропьков
	Гл. инж. пр-та		Ланцман	Проверил	Гандшу
	Нач. отдела		Млодок	Констр.	Травин
	Гл. констр.		Челняков		

1970 г.	Оборудование, узлы и детали наружных газопроводов (надземных и подземных)	Люки чугунные D_y 500 и 700	Серия 4.905-8	Альбом	Лист-1 / Листов: 2

10646 63

А-А

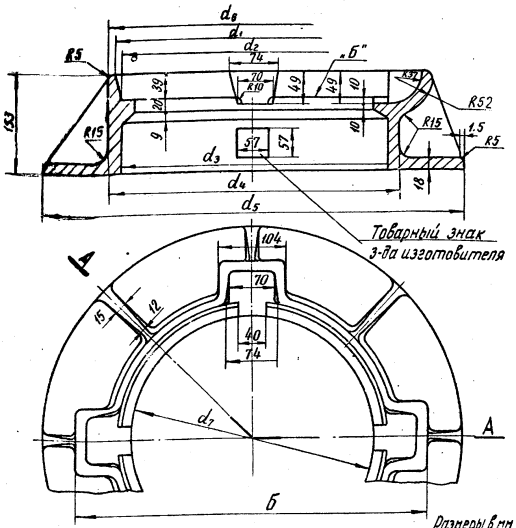

Размеры в мм

D_y	d_1	d_2	d_3	d_4	d_5	d_6	d_7	Б	Вес кг
500	523	520	521	559	760	553	482	656	~70.0
700	743	740	740	780	980	77[illegible]	700	880	~80.0

1. Литейные размеры выдержать по ГОСТ 1855-55 III кл. точности.
2. Неуказанные радиусы отливки – 3 мм.
3. Отливку дробеструить.
4. Привалочную поверхность „Б" (под крышку) проверить по шаблону.
5. Острые кромки притупить.

В-В

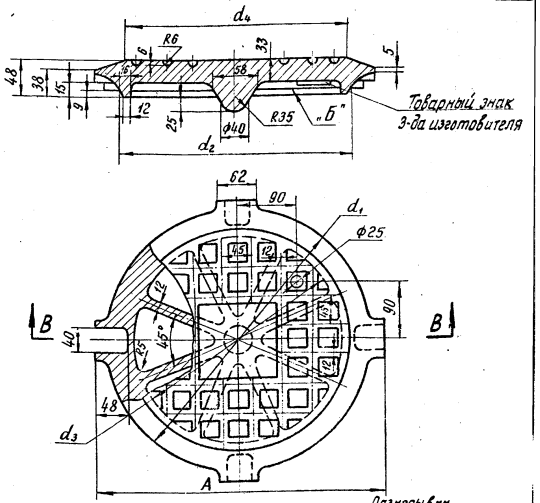

Размеры в мм

D_y	d_1	d_2	d_3	d_4	А	Вес, кг
500	513	460	433	453	546	~60.0
700	732	646	652	672	780	~85.0

1. Литейные размеры выдержать по ГОСТ 1855-55 III кл. точности.
2. Неуказанные радиусы отливки – 3 мм.
3. Отливку дробеструить.
4. Привалочную поверхность „Б" (под горловину) проверить по шаблону.
5. Рифленая поверхность должна быть четкой и без заливов.
6. Острые кромки притупить.

Обозначение	Наименование	Вес	Материал	Масштаб	Обозначение	Наименование	Вес	Материал	
УГ-35-01	Горловина	см. табл.	СЧ.15-32 ГОСТ 1412-54		УГ-35-02	Крышка	см. табл.	СЧ.15-32 ГОСТ 1412-54	
									УГ-35

1970 г.	Оборудование, узлы и детали наружных газопроводов (подземных и надземных)	Люки чугунные D_y 500 и 700	Серия 4.905-8	Альбом	Лист 2 / Листов 2

Институт Ленгипроинжпроект

Гл. инж. пр-та | Нач. отдела | Гл. констр. | Проверил | Чернявский

10646 64

Направление движения транспорта

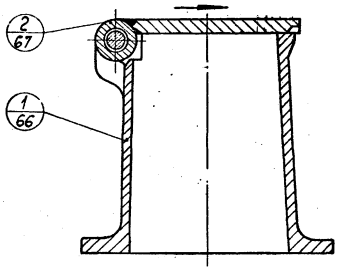

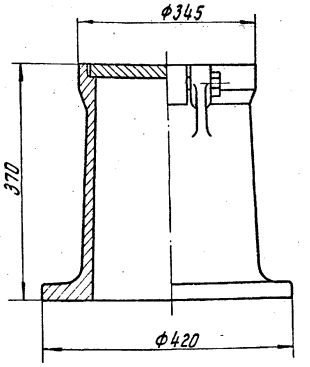

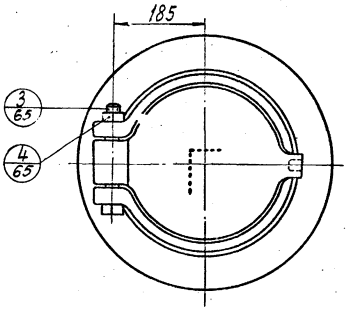

1. Конец болта после монтажа расклепать.
2. Ковер в сборе окрасить серой эмалью N 1425 ГОСТ 5976-66.

Поз.	Обозначение	Наименование	Кол.	Вес	Материал	Примеч.
4		Гайка II М20; ГОСТ 5915-62	1	0.064		
3		Болт М20×150; ГОСТ 7798-62	1	0.43		
2	УГ-36-02	Крышка	1	13.23		
1	УГ-36-01	Корпус	1	56.0		

Общий вес 69.7

Спецификация

УГ-36

1970 г.	Оборудование, узлы и детали наружных газопроводов (надземных и подземных)	Ковер большой литой	Серия 4.905-8	Альбом	Лист-1 Листов: 3

Ленгипроинжпроект

Нач. отдела Гл. констр.

Глыбин Ланцман Млодок Черняков

Рук. гр. Проверил Констр.

Гандшу Травин

10646 65

~ остальное

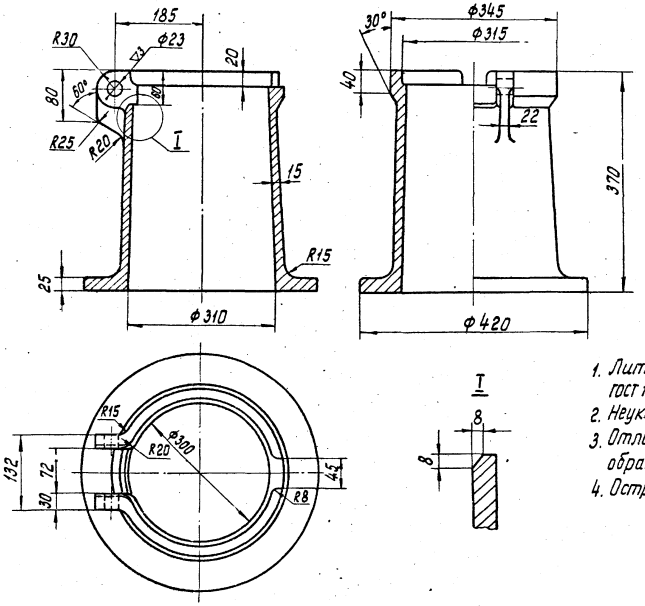

1. Литейные размеры выдержать по ГОСТ 1855-55 III кл. точности.
2. Неуказанные радиусы отливки - 3 мм.
3. Отливку перед механической обработкой дробеструить.
4. Острые кромки притупить.

УГ-36-01	Корпус	56.0	Сч.15-32; ГОСТ 1412-54	М 1:5
Обозначение	Наименование	Вес	Материал	УГ-36

1970 г.	Оборудование, узлы и детали наружных газопроводов (подземных и надземных)	Ковер большой литой	Серия 4.905-8	Альбом	Лист-2 Листов-3

Институт Ленгипроинжпроект

Гл. инж. пр-та		Ланцман	Рук. гр.		Корольков
Нач. отдела		Млодок	Проверил		Гандшу
Гл. констр.		Черняков	Констр.		Травин

10646 66

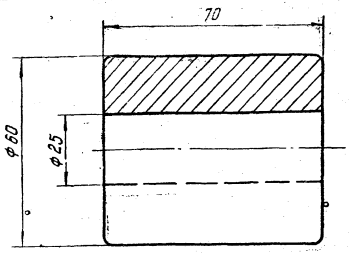

УГ-36-02-02	Втулка	1.33	Ст.3 ГОСТ 380-60	1:1
Обозначение	Наименование	Вес	Материал	Масштаб

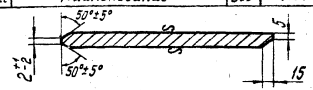

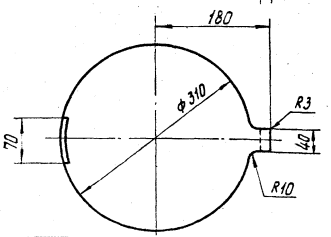

УГ-36-02-01	Лист	11.9	Лист 20 ГОСТ 5681-57 Вст.Сп.3 ГОСТ 500-58	1:5
Обозначение	Наименование	Вес	Материал	Масштаб

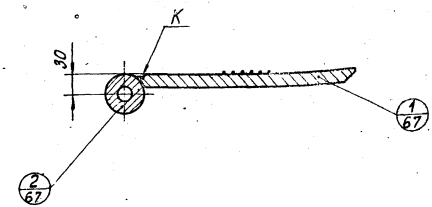

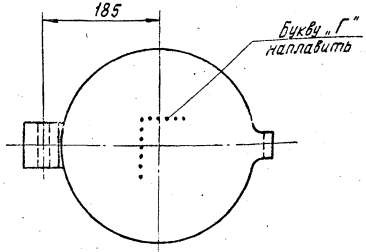

Поз.	Обозначение	Наименование	Кол.	Вес	Материал	Примеч.
2	УГ-36-02-02	Втулка	1	1.33		
1	УГ-36-02-01	Лист	1	11.9		
	УГ-36-02-00	Крышка				М 1:5
	Общий вес 13.23	Спецификация				УГ-36

Гл.инж.пр-та	Коротков
Нач.отдела	Ганевич
Гл.констр.	Гравин
Рук.гр.	Ганевич
Проверил	Жуковский
Констр.	Чернов
	Ланчман
	Мордок
	Шмелинг
	Шмелинг

Институт Ленгипроинжпроект

1970г. Оборудование, узлы и детали наружных газопроводов (надземных и подземных)

Ковер большой литой

Серия 4.905-8

Альбом

Лист - 3

Листов: 3

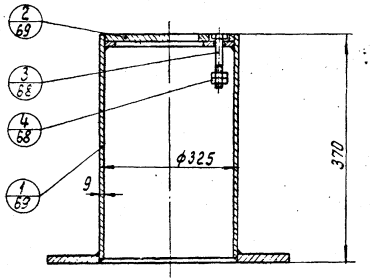

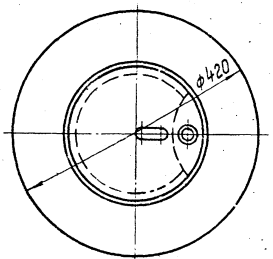

Ковер покрыть битумным лаком N177 ГОСТ 5631-51

Поз.	Обозначение	Наименование	Кол.	Вес	Материал	Примеч
4		Гайка II М12 ГОСТ 5915-62	2	0.017		
3		Болт М12×70 ГОСТ 7798-62	1	0.077		
2	УГ-37-02	Крышка	1	9.0		
1	УГ-37-01-00	Корпус	1	32.3		

Общий вес 41.4

Спецификация

УГ-37

1970 г.	[illegible]удование, узлы и детали [illegible] ужных газопроводов (наземны[illegible]	Ковер большой сварной	Серия 4.905-8	Альбом	Лист-1 Лист-в-2

Институт Ленгипроинжпроект

Гл. инж. ин-та [illegible] Гл. инж. пр-та [illegible] Гл. отдела [illegible] Гл. констр. [illegible]

Глыбин [illegible] Гладкий [illegible] Чернов [illegible]

Рук. гр. [illegible] Провер. [illegible] Констр. [illegible]

Коропков Гандшу Травин

0646 68

▽ 3 остальное

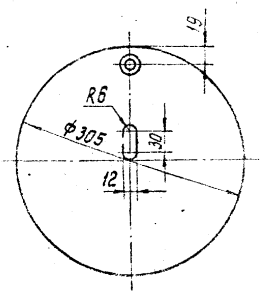

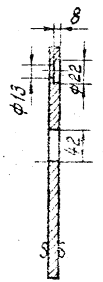

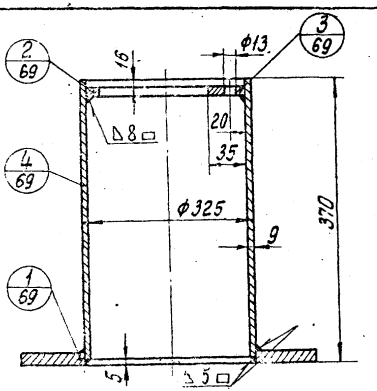

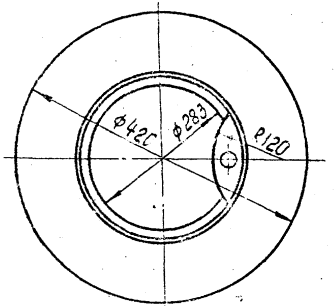

Поз.	Обозначение	Наименование	Кол.	Вес	Материал	Примеч.
4	УГ-37-01-04	Труба	1	25.6	Труба 325×9-ст.20 ГОСТ 8732-58-А	б/ч
3	УГ-37-01-03	Косынка	1	0.38	Лист 16 ГОСТ 5681-57 Вст.Сп.3сп. ГОСТ 380-58	б/ч
2	УГ-37-01-02	Кольцо	1	1.4	Кв.2фаз 16 ГОСТ 2591-57 Вст.Сп.3сп. ГОСТ 535-58	б/ч
1	УГ-37-01-01	Фланец	1	4.9	Лист 12 ГОСТ 5681-57 Вст.Сп.3сп. ГОСТ 500-58	б/ч
Поз.	Обозначение	Наименование	Кол.	Вес	Материал	Примеч.
УГ-37-01-00		Корпус				М1:5
Общий вес		32.3			Спецификация	УГ-37

Обозначение	Наименование	Д.О	Вес	Материал	Масштаб
УГ-37-02	Крышка	0.0	Лист 16 ГОСТ 5681-57 Вст.Сп.3сп. ГОСТ 380-58		1:5

Гл. инж. пр-та	Нач. отдела	Гл. конструк.
Ленгипроинжпроект		

Рук. гр.	Проверил	Конструк.
Ландман	Мал-Зок	Чернаков

| Разраб. | Проверил | Гл. инж

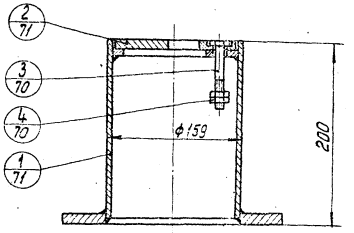

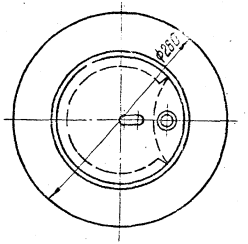

Ковер покрыть битумным лаком Н177 ГОСТ 5631-51.

4		Гайка II М12; ГОСТ 5915-62	2	0.017		
3		Болт М12×70; ГОСТ 7798-62	1	0.077		
2	УГ-38-02	Крышка	1	0.8		
1	УГ-38-01-00	Корпус	1	6.45		
№№ поз.	Обозначение	Наименование	Кол.	Вес	Материал	Примеч.
Общий вес 7.35		Спецификация				УГ-38

1970 г.	Оборудование, узлы и детали наружных газопроводов (надземных и подземных)	Ковер малый	Серия 4.905-8	Альбом	Лист-1 Листов 2

Институт Ленгипроинжпроект

Гл. инж. ин-та	[illegible]	Глыбин	Рук. гр.	[illegible]	Корольков
Гл. инж. пр-та	[illegible]	Ланцман	Проверил	[illegible]	Гандшу
Нач. отдела	[illegible]	Млодок	Констр.	[illegible]	Травин
Гл. констр.	[illegible]	Черняков			

▽3 остальное

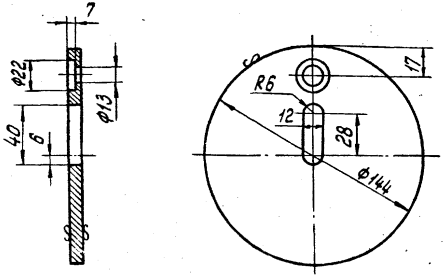

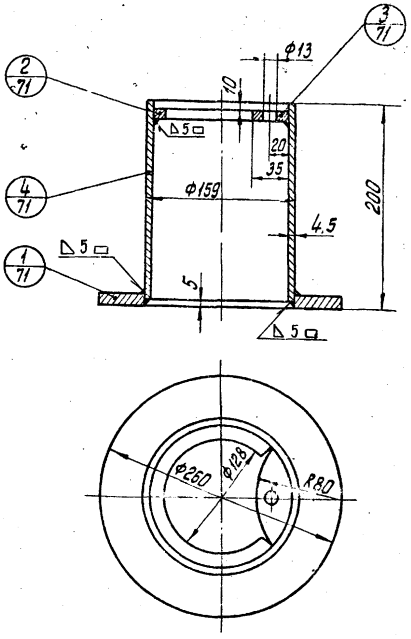

Поз.	Обозначение	Наименование	Кол.	Вес	Материал	Примеч.
4	УГ-38-01-04	Труба	1	3.35	Труба 159×4,5-10-А ГОСТ 8732-58	б/ч
3	УГ-38-01-03	Косынка	1	0.2	Лист 10 ГОСТ 5681-57 ВМСт.3сп. ГОСТ 500-58	б/ч
2	УГ-38-01-02	Кольцо	1	0.3	Квадрат 10 ГОСТ 2591-57 ВМСт.3сп. ГОСТ 535-58	б/ч
1	УГ-38-01-01	Фланец	1	2.6	Лист 10 ГОСТ 5681-57 ВМСт.3сп. ГОСТ 500-58	б/ч

Обозначение	Наименование	Вес	Материал	Масштаб
УГ-38-02	Крышка	0.8	Лист 10 ГОСТ 5681-57 ВМСт.3сп. ГОСТ 500-58	1:2.5

УГ-38-01-00	Корпус	М 1:4
Общий вес 6,45	Спецификация	УГ-38

1970 г.	Оборудование, узлы и детали наружных газопроводов (подземных и надземных)	Ковер малый	Серия 4.905-8	Альбом	Лист-2 / Листов:2

Институт Ленгипринжпроект

Гл. инж. пр-та	[illegible]	Лапшан	Рук. гр.	[illegible]	Корольков
Нач. отдела	[illegible]	Мицдок	Пров. гр.	[illegible]	Гандшу
Гл. констр.	[illegible]	Черняков	Констр.	[illegible]	Травин

10646 71

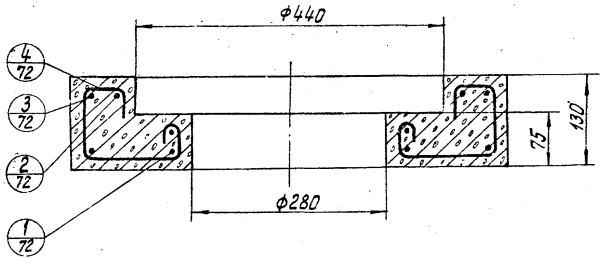

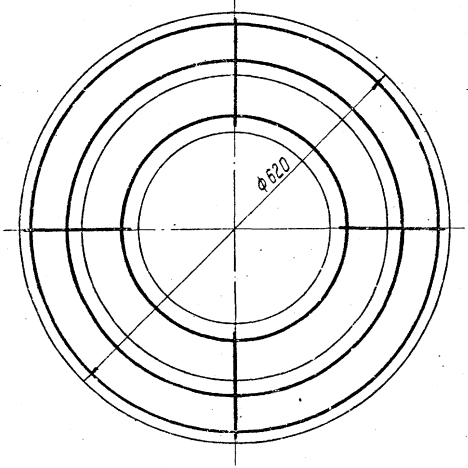

Наименование арматуры						Сводка			Показатели		
нм поз.	Эскиз	Ф мм	ℓ мм	n шт.	nℓ м	Ф мм	Σnℓ м	Q кг	Вес армат. кг	Объем бетона м3	Вес подушки кг
1	D 330	6	1240	2	2,48	6	8.78	1.94	2.17	0.026	65.0
2	D 490	6	1900	1	1.90	4	1.8	0.23			
3	D 570	6	2200	2	4.4	Итого:		2.17			
4	35 130 50 90	4	445	4	1.8						

Бетон „М-150"
Арматура „Ст. 0"

В плане толстыми линиями показан каркас.

Институт Ленгипроинжпроект	Гл. инж. пр-та		Ланцман	Рук. гр.	Королков
	Нач. отдела		Млодок	Проверил	Гандшу
	Гл. констр.		Черняков	Констр.	Травин

УГ-39

1970 г.	Оборудование, узлы и детали наружных газопроводов (подземных и надземных)	Подушка под ковер большой	Серия 4.905-8	Альбом	Лист-1 Листов-1

10646 72

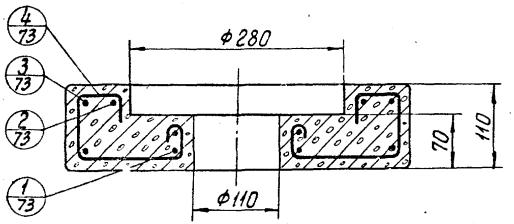

Бетон „М150"
Арматура „Ст.0"

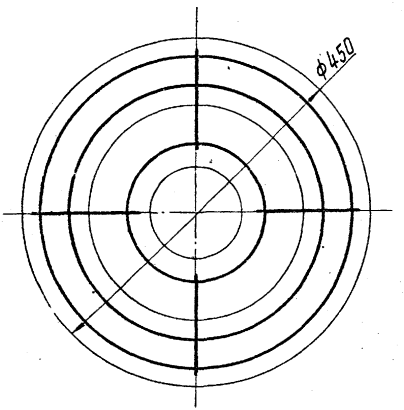

Наименование арматуры						Сводка			Показатели		
№№ поз.	Эскиз	Ф мм	l мм	n шт.	nl м	Ф мм	Σnl м	Q кг	Вес армат. кг	Об'ем бетона м3	Вес подушки кг
1	D=160	6	650	2	1,3	6	5,6	1,14	1,27	0.015	38,0
2	D=330	6	1300	1	1,3	4	1,4	0.13			
3	D=400	6	1500	2	3,0	Итого:		1,27			
4	35 130 45 70	4	350	4	1,4						

В плане толстыми линиями показан каркас

Институт Ленгипроинжпроект	Гл. инж. пр-та		Ланцман	Рук. гр.	Королькив
	Нач. отдела		Млодок	Проверил	Гандшу
	Гл. констр.		Черняков	Констр.	Травин

УГ-40

1970 г.	Оборудование, узлы и детали наружных газопроводов (надземных и подземных)	Подушка под ковер малый	Серия 4.905-8	Альбом	Лист - 1 / Листов: 1

10646 73

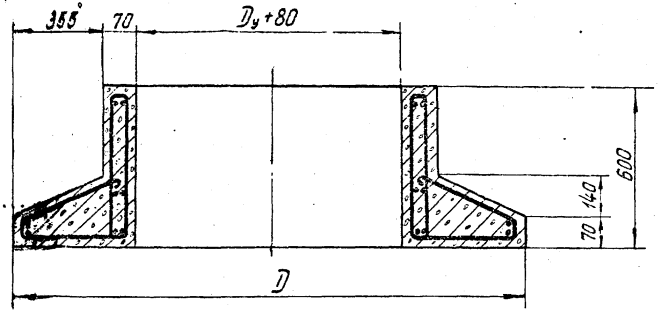

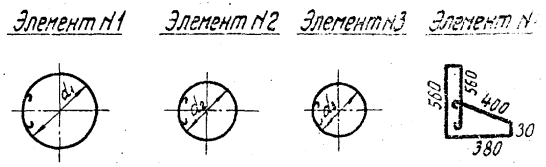

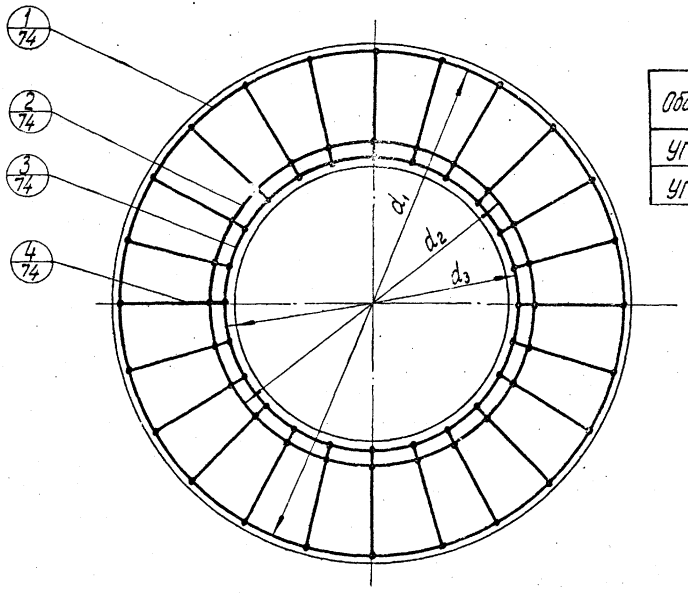

Бетон „М150"
Арматура „Ст.0"

Обозн.	D_y чугунного люка	D	Элемент N1			Элемент N2			Элемент N3			Элемент N4		Вес кг		
			d_1	$\phi \times l_1$	n_1 шт.	d_2	$\phi \times l_2$	n_2 шт.	d_3	$\phi \times l_3$	n_3 шт	$\phi \times l_4$	n_4 шт.	Арматура	Бетон	Общ
УГ-40	500	1430	1370	6×4500	2	660	6×2270	3	640	6×2200	3	6×1960	24	14.5	485	500
УГ-40	700	1630	1570	6×5100	2	860	6×2900	3	840	6×2600	3	6×1960	24	20.0	545	565

В плане толстыми линиями показан каркас

УГ-41

1970 г.	Оборудование, узлы и детали наружных газопроводов (надземных и подземных)	Подушка под люки чугунные D_y 500 и 700	Серия 4.905-8	Альбом	Лист - 1 / Листов: 1

Институт Ленгипроинжпроект

Гл. инж. | Нач. отдела | Гл. констр. | Черняк

1064 74

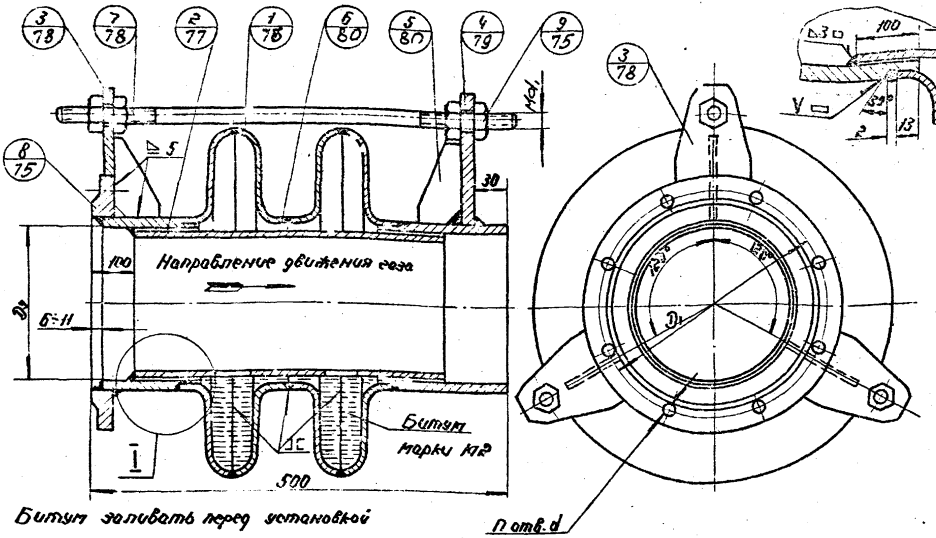

Битум заливать перед установкой компенсатора.

Примечания

1. При укладке подземных газопроводов линзовый компенсатор устанавливается в колодце с упорным устройством в свободном состоянии.
   При укладке надземных газопроводов величина предварительной деформации линзового компенсатора устанавливается проектной организацией в зависимости от характера изменения температуры и компенсации газопровода.
2. Компенсаторы испытать на прочность давлением воды 4,5 кгс/см² и на плотность давлением воздуха, рабочим условному давлению. При этом компенсатор должен быть установлен между жесткими опорами, принимающими распор.
3. Компенсаторы разработаны с присоединительными размерами фланцев на $P_y = 6$ кгс/см² (данные приведенные в таблице в числителе) и на $P_y 10$ кгс/см² – в знаменателе.
4. После монтажа компенсатора гайки на тягах (поз. 7) должны быть отпущены на величину не менее полной компенсирующей способности.

Пример условного обозначения однофланцевого компенсатора $P_y \leq 3$ кгс/см² с присоединительными размерами фланца на $P_y = 6$ кгс/см² $D_y = 200$:
Компенсатор 3-200-1 б. УГ-42

Размеры в мм

Параметры	Dy 100	150	200	250	300	350	400	500	600	700
Фланец: диаметр болтовой окружности D	170 / 160	225 / 240	280 / 295	335 / 350	335 / 400	465 / 460	495 / 515	600 / 620	705 / 725	810 / 840
Фланец: количество болтовых отверстий n	4 / 8	8	8	12	12	12 / 16	16	16 / 20	20	24
Фланец: диаметр болтовых отверстий d	18	18 / 23	18 / 23	18 / 23	23	23	23 / 27	23 / 27	27 / 30	27 / 30
Гайка M d₁	16	16 / 20	16 / 20	16 / 20	20	20	20 / 24	20 / 24	24 / 27	24 / 27
Компенсирующая способность Δ l	20					14				
Вес, кг	22.1	34.9	45.9	57.5	73.1	91.2	100.2	121.53	151.6	174.9
	27.5	35.3	47.3	59.3	73.7	92.76	105.2	123.73	157.3	183.3

Поз.	Обозначение	Наименование	Кол.	Вес	Материал	Примеч.
9	ГОСТ 5915-62	Гайка II M d	12	см. табл.		
8	ГОСТ 1255-67	Фланец Ру Dy	1	см. табл.		
7	УГ-42-07	Тяга	3	см. табл.		
6	УГ-42-06	Стакан	1	"		
5	УГ-42-05	Ребро	6	"		
4	УГ-42-04	Стойка	3	"		
3	УГ-42-03	Стойка	3	"		
2	УГ-42-02	Патрубок	2	"		
1	УГ-42-01	Полупинза на $P_y \leq 3$ кгс/см²	4	см. табл.		
Поз.	Обознач.	Наименование	Кол.	Вес	Материал	Примеч.

Вес: см. таблицу

Спецификация — УГ-42

Институт Мосгазпроект	1970г.	Оборудование, узлы и детали наружных газопроводов (подземных и надземных)	Компенсатор линзовый однофланцевый на $P_y \leq 3$ кгс/см²	Серия 4.905-8	Альбом — Лист 1, Всего листов 6

Гл. инж. ин-та С. Гнедов; Нач. отд. инж. Ю. Васильев; Гл. инж. пр-та Ю. Васильев; Нач. констр. С. Иванов

Рук. группы Ю. Васильев; Проверил Ю. Васильев; Конструкт. С. Иванов

Б. Егоров; Н. Гогава

10646 75

▽ Застальное

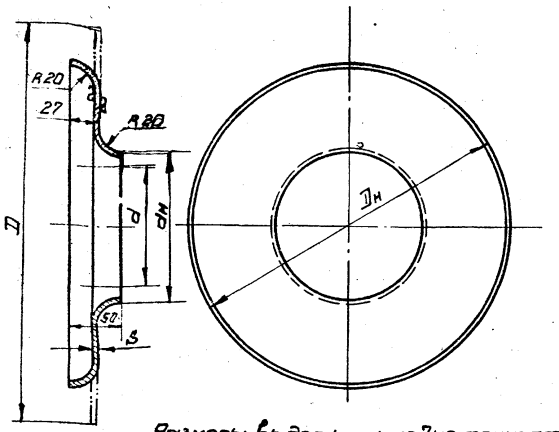

Размеры выдержать по 7 кл. точности.

Размеры в мм.

Проход газопровода условный Dу	100	150	200	250	300	350	400	500	600	700
Dн (доп. откл. ±1,0)	300	360	420	480	550	620	670	770	870	960
dн	108	159	219	273	325	377	426	530	630	720
S	2,5			3,0		3,5				
Вес, кг.	1,57	2,13	2,6	3,7	4,65	6,5	7,3	8,5	9,9	11,0
Заготовка D	332	392	452	510	580	650	700	800	900	990
Заготовка d	74	126	186	238	290	342	390	494	594	684

УГ-42-01	Полулинза на Ру ≤ 3 кгс/см²	См. табл.	Лист BS ГОСТ 3680-57 ВМ ст.3сп; ГОСТ 501-58	—
Обозн.	Наименование	Вес	Материал	Масшт.

▽ Застальное

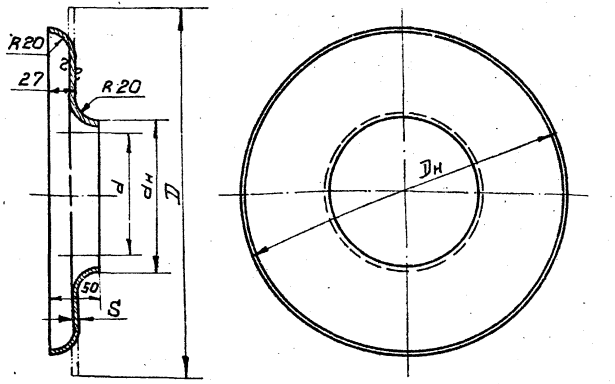

Размеры выдержать по 7 кл. точности.

Размеры в мм.

Проход газопровода условный Dу	100	150	200	250	300	350	400	500	600	700
Dн (доп. откл. ±1,0)	300	360	420	480	550	620	670	770	870	960
dн	108	159	219	273	325	377	426	530	630	720
S	3,5			4		5				
Вес, кг.	2,22	2,94	3,54	5,0	6,2	9,3	10,2	12,1	13,9	15,5
Заготовка D	330	390	450	508	578	646	696	796	896	986
Заготовка d	72	124	184	236	288	340	388	492	592	682

УГ-43-01	Полулинза на Ру ≤ 6 кгс/см²	См. табл.	Лист S ГОСТ 3580-57 и 5681-57 ВМ ст.3сп ГОСТ 501-58 и 500-58	—
Обозн.	Наименование	Вес	Материал	Масшт.

Институт Мосгазпроект.

1970 г.	Оборудование, узлы и детали наружных газопроводов (подземных и надземных)	Компенсатор линзовый однофланцевый на Ру ≤ 3 кгс/см²	Серия 4.905-8	Альбом	Лист 2 / Всего листов 6

10646 76

▽3 Остальное

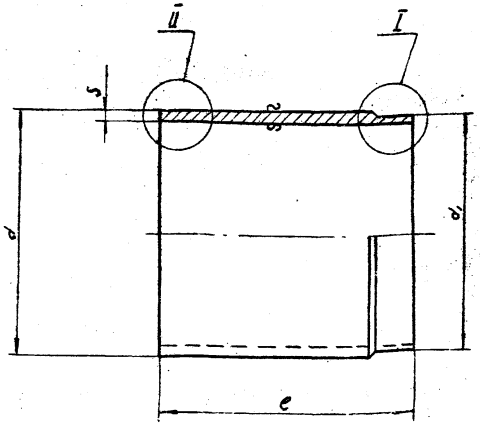

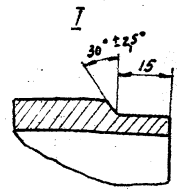

II

Для приварки встык.

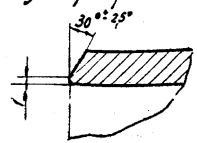

Для соединения с плоскими приварными фланцами.

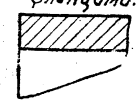

Размеры в мм.

Проход условн. газопровода Dy	100	150	200	250	300	350	400	500	600	700
d	108	159	219	273	325	377	426	530	630	720
d_1	103	154	214	267	319	370	419	523	623	713
S	4	4.5	7	7	8	9	7	7	8	8
e	157 / 163	157 / 163	155 / 163	154 / 163	153 / 163	152 / 163	155 / 163	154 / 163	154 / 163	153 / 163
Вес, кг	1.62 / 1.69	2.7 / 2.8	5.6 / 3.9	7.1 / 7.5	9.3 / 9.9	12.4 / 13.3	11.2 / 11.8	14.0 / 14.8	18.9 / 20.0	21.5 / 23.0

Примечание.

В таблице в графе „e" в знаменателе даны размеры патрубка при приварке его встык, в числителе – для соединения с плоскими приварными фланцами.

Размеры выдержать по 5кл. точности.

УГ-42-02	Патрубок	Ст. Тадл.	Труба ст 20 ГОСТ 8732-58-А для Dy по 350 мм, 6 кл. точ.) Фл. ст 3 ГОСТ 12820-63 Ф/Ш Ру 6 бонее 350)	–
Обозн	Наименование	Вес	Материал	м-б

1970г.	Оборудование, узлы и детали надземных газопроводов (подземных и надземных)	Компенсатор линзовый однофланцевый на Ру ≤ 3 кгс/см²	серия 4.905-8	Альбом	Лист 3 Всего листов 6

Институт Мосгазпроект

Гл. инженер проекта	Н. Гончаров			
Гл. конструктор	Ю. Яковлевский	Проверил	Ю. Яковлевский	
Нач. сектора	Л. Шульгина	Составил	С. Жилов	
Рук. группы	К. Чернова		К. Чернова	

10646 77

▽3 остальное

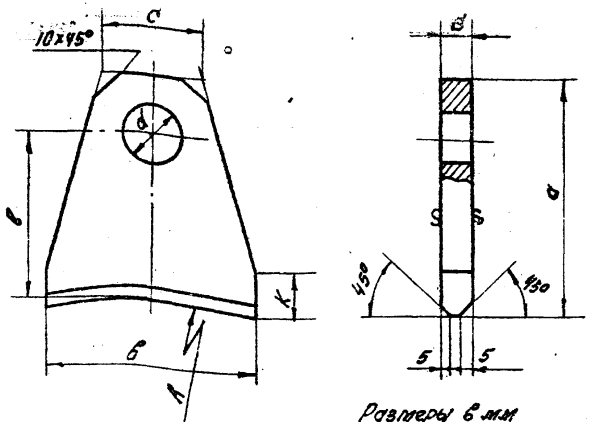

Размеры в мм

Проход условный газопр. Ду	100	150	200	250	300	350	400	500	600	700
d	115	115	115	120	120	130	130	130	125	120
в	110	110	100	120	120	125	120	120	140	140
e	79/74	81/71	86/76	90/80	86/83	97/89	104/89	98/82	94/82	87/69
K	25	20	20							
C	50					55			70	
S	15					20			25	
d	18/23	18/25	18/25	18/25	23/27	23/27	23/30	25/30	25/34	25/34
R	109	141	169	196	221	251	284	336	391	449
Вес, кг	1.0	1.0	0.9	1.1	1.1	1.6	1.6	1.6	2.5	2.5

Значения „d" даны а) в числителе для компенсатора $P \leq 3$ кгс/см²
б) в знаменателе - для $P \leq 6$ кгс/см²

▽3 остальное

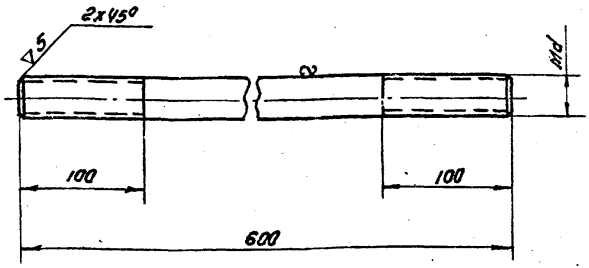

Проход условный газопр. Ду мм	100	150	200	250	300	350	400	500	500	700
Md мм	M16/M20	M16/M22	M16/M22	M16/M22	M20/M24	M20/M24	M20/M27	M22/M27	M22/M30	M22/M30
Вес, кг	0.95/1,5	0.95/1,8	0.95/1,8	0.95/1,8	1,5/2,15	1,5/2,15	1,5/2,7	1,8/2,7	1,8/3,3	1,8/3,3

Значения „d" даны: а) в числителе для компенсатора на $P_y \leq 3$ кгс/см².
б) в знаменателе для $P_y \leq 6$ кгс/см².

Размеры выдержать по 7 кл. точности.

Институт Мосгазпроект									
Нач. отдела №	Вигдорчик	Проверил	Громова						
Зам. нач. отд.	Заславский	Руст.							
Гл. инж. проек.	Вигдорчик								
Нач. сектора	Жданов								
Рук. группы	Неер								

УГ-42-03	Стойка	см. табл.	Лист Б ГОСТ 5681-57* / ВМ СТ3сп ГОСТ 500-58	-	УГ-42-07	Тяга	см. табл.	Круг d ГОСТ 2590-57 / ВА СТ3сп ГОСТ 535-58	-
Обознач.	Наименование	Вес	Материал	Масштаб	Обознач.	Наименование	Вес	Материал	Масшт.

1970г.	Оборудование узлы и детали наружных газопроводов (подземных и надземных)	Компенсатор линзовый однофланцевый на $P_y \leq 3$ кгс/см²	Серия 4.905-8	Альбом	Лист 4 / Всего листов 6

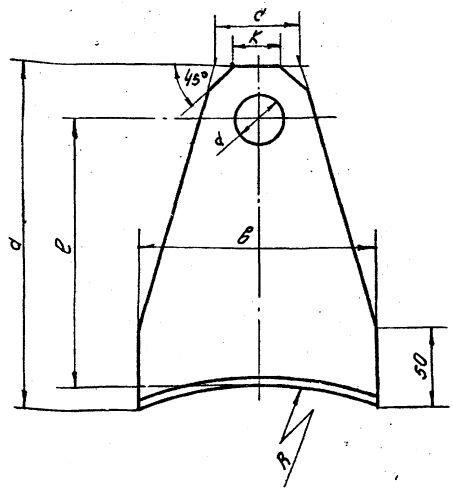

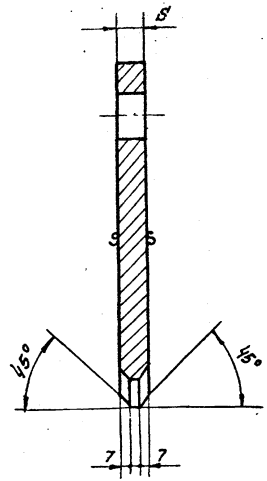

▽3 остальное

Размеры в мм

Проход условн. газопров. Ду	100	150	200	250	300	350	400	500	600	700
a	160	165	165	170	170	190	195	190	195	195
б	70	90	100	110	120	130	140	150	160	160
e	128	132	134	139	141	151	159	154	157	157
K	40					45			60	
C	50					55			70	
S	15					20			25	
d	18/23	18/25	18/25	18/25	23/27	23/27	23/30	25/30	25/34	25/34
R	55	81	111	138	164	190	214	266	316	361
Вес, кг	1,2	1,4	1,5	1,6	1,7	2,8	2,9	3,0	4,5	4,5

Значения „d" даны: а) в числителе для компенсатора $P_y \leq 3$ кгс/см²;
б) в знаменателе для $P_y \leq 6$ кгс/см².
Размеры выдержать по 7-ому точности.

УГ-42к04	Стойка	см. табл.	Лист	S ГОСТ 5681-57* ВМСт3сп ГОСТ 500-58	—
Обозн.	Наименование	Вес	Материал		Масштаб
1970г.	Оборудование, узлы и детали наружных газопроводов (подземных и надземных)	Компенсатор линзовый однофланцевый на $P_y \leq 3$ кгс/см²	Серия 4.903-8	Альбом	Лист 5 / Всего листов 86

Институт Мосгазпроект

Нач. отдела — Н. Гольцев
Гл. инж. проект. — Ю. Шкляр
Нач. сектора — Ю. Шкляр
Рук. группы — Неер
Зам. нач. отд. — Ю. Шкляр
Выборнук. — Жданов
Конструк. — Ю. Шкляр
Проверил — Ю. Шкляр
Выборнук. — Жданов
Застав'ский — Ю. Шкляр

▽3 остальное

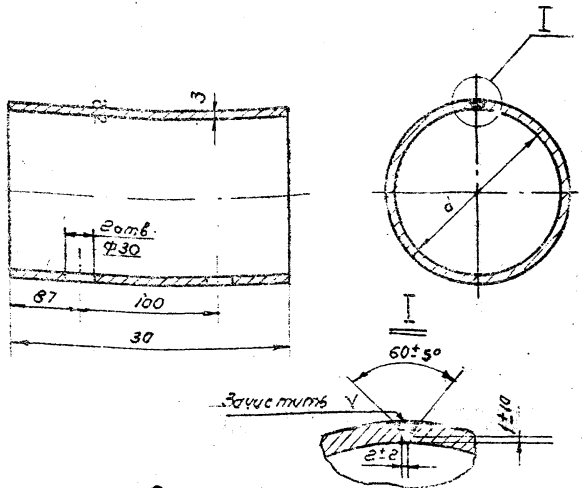

Размеры в мм

Проход условн. газопров. Ду	100	150	200	250	300	350	400	500	600	700
d	98	147	204	256	305	356	410	512	610	701
Вес, кг	2.12	3.2	4.5	5.6	6.7	7.8	9.1	11.3	13.4	15.5

Размеры выдержать по 7кл. точности

▽3 остальное

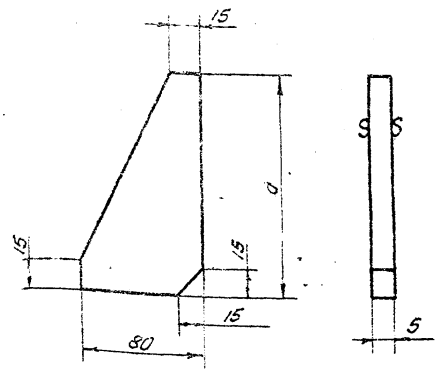

Размеры в мм

Проход условн. газопр. Ду	100	150	200	250	300	350	400	500	600	700
a	105	108	110	115	115	125	130	125	125	125
S	10				14			16		
Вес, кг	0.42	0.43	0.43	0.45	0.67	0.7	0.72	0.81	0.81	0.81

Размеры выдержать по 7кл. точности

УГ-42-06	Стакан	см. табл.	Лист BS; ГОСТ 2680-57* / Вмсгазсп ГОСТ 501-58	—	УГ-42-05	Ребро		5.	Лист S; ГОСТ 5631-57* / Вмсгазсп ГОСТ 500-58	-
Обозн.	Наименование	Вес	Материал	Масштаб	Обозн.	Наименование	Вес	Материал		Масштаб
1970г.	Оборудование, узлы и детали наружных газопроводов (подземных и надземных)	Компенсатор линзовый однофланцевый на Ру ≤ 3 кгс/см²			Серия 4.905-8		Альбом			Лист 6 / Всего листов 6

Институт Мосгазпроект

Нач. отделения | Зам. нач. отд. | Гл. инж. проект. | Нач. сектора | Рук. группы | Выдорчик | Засладский | Выдорчик | Жданов | Нейер | Проверил | Конструк. | Н. Гритова

1064 80

Примечания

1. При укладке подземных газопроводов линзовый компенсатор устанавливается в колодце с запорным устройством в свободном состоянии. При укладке надземных газопроводов величина предварительной деформации линзового компенсатора устанавливается проектной организацией в зависимости от характера изменений температуры и компенсации газопровода.
2. Компенсаторы испытать на прочность давлением воды $1.5 кгс/см^2$ и на плотность давлением воздуха равным условному давлению. При этом компенсатор должен быть установлен между жесткими опорами, препятствующими распору.
3. Компенсаторы разработаны с присоединительными размерами фланцев на P_y = 6 кгс/см² (данные приведены в таблице в числителе) и на $P_y = 10 кгс/см^2$ в знаменателе.
4. После монтажа компенсатора гайки на тягах (поз. 7) должны быть отпущены на величину не менее полной компенсирующей способности.

Пример условного обозначения однопланцевого компенсатора на $P_y \leq 6 кгс/см^2$ с присоединительными размерами фланца на $P_y \leq 10 кгс/см^2$, Ду 200

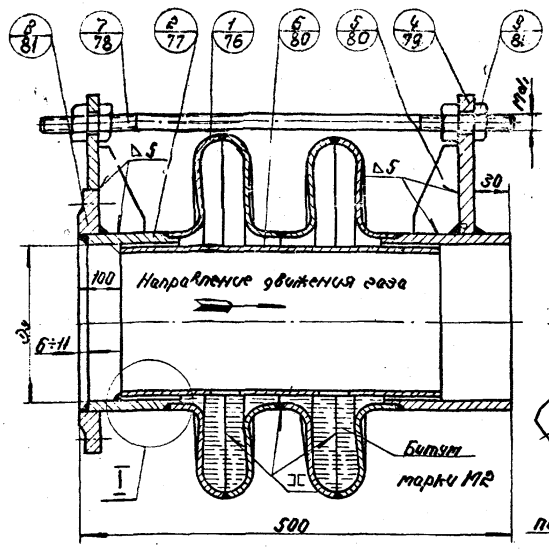

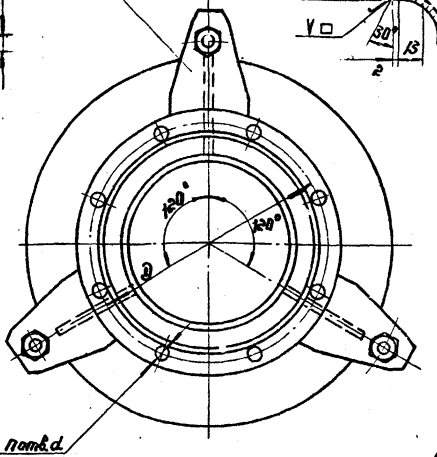

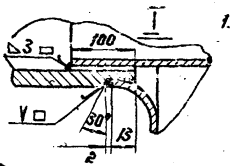

Битум заливать перед установкой компенсатора

Размеры в мм

Параметры	Ду 100	150	200	250	300	350	400	500	600	700
Диаметр болтовой окружности Э1	170 / 180	225 / 240	280 / 295	335 / 350	395 / 400	445 / 460	495 / 515	600 / 620	705 / 725	810 / 840
Количество болтовых отверстий n	4 / 8	8	8	12	12	12 / 16	16	16 / 20	20	24
Диаметр болтовых отверстий Φd	18	18 / 23	18 / 23	18 / 23	23	23	23 / 25	23 / 25	25 / 30	25 / 30
Гайка поз.	16	16 / 20	16 / 20	16 / 20	20	20	20 / 24	20 / 24	24 / 27	24 / 27
Компенсирующая способность Δk	14			10						
Вес, кг	51.7 / 52.0	41.3 / 41.7	52.7 / 54.2	65.8 / 67.6	81.8 / 82.4	103.4 / 111.5	118.6 / 121.6	138.8 / 162.9	168.1 / 172.7	199.5 / 203.0

Компенсатор 6-200 - 1/10; УГ-43

Поз.	ГОСТ, обозначение	Наименование	Кол.	Вес	Материал	Примечание
9	ГОСТ 5915-67	Гайка М d	16	см. табл.		
8	ГОСТ 1255-67	Фланец P_y Ду	1	табл.		
7	УГ-42-07	Тяга	3	табл.		
6	УГ-42-06	Стакан	1	табл.		
5	УГ-42-05	Ребро	6	табл.		
4	УГ-42-04	Стойка	3	табл.		
3	УГ-42-03	Стойка	3	табл.		
2	УГ-42-02	Патрубок	2	табл.		
1	УГ-43-01	Полулинза на $P_y \leq 6 кгс/см^2$	4	$м^2$ табл.		
Поз.	Обозначение	Наименование	Кол.	Вес	Материал	Примечание
Общий вес, кг						
См. таблицу		Спецификация				УГ-43

Институт Мосгазпроект

1970г.

Оборудование, узлы и детали наружных газопроводов (подземных и надземных)

Компенсатор линзовый однопланцевый на $P_y \leq 6 кгс/см^2$

Серия 4.905-8

Альбом

Лист 1

Всего листов 1

10646 81

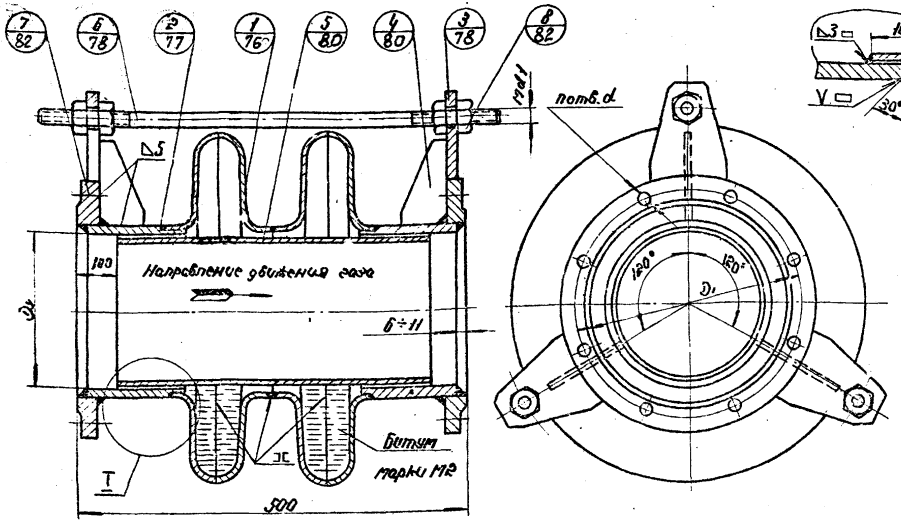

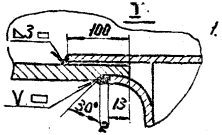

Битум заливать перед установкой компенсатора.

Примечания

1. При укладке подземных газопроводов линзовый компенсатор устанавливается в колодце с запорным устройством в свободном состоянии. При укладке надземных газопроводов величина предварительной деформации линзового компенсатора устанавливается проектной организацией в зависимости от характера изменения температуры и компенсации газопровода.
2. Компенсаторы испытать давлением воды 4,5 кг/см² и на плотность давлением воздуха равным условному давлению. При этом компенсатор должен быть установлен между жесткими опорами, препятствующими распору.
3. Компенсаторы разработаны с присоединительными размерами фланцев на $P_y \leq 6$ кг/см² (данные приведены в таблице в числителе) и на $P_y = 10$ кг/см² в знаменателе.
4. После монтажа компенсатора гайки поз. 8 должны быть отпущены на величину не менее полной компенсирующей способности.

Размеры в мм

Параметры	Dy 100	150	200	250	300	350	400	500	600	700
диаметр болтовой окружности D_1	170 / 180	225 / 240	285 / 295	335 / 350	385 / 400	445 / 460	495 / 515	600 / 620	705 / 725	810 / 840
количество болтовых отверстий n	4 / 8	8	8	12	12	16 / 16	16	16 / 20	20	24
диаметр болтовых отверстий d	18	18 / 23	18 / 23	18 / 23	23	23	23 / 27	23 / 27	27 / 30	27 / 30
Гайка M d.	16	16 / 20	16 / 20	16 / 20	20	20	20 / 24	20 / 24	24 / 27	24 / 27
компенсирующая способность Δk	20					44				
Вес, кг	29,3 / 30,0	36,0 / 38,8	50,0 / 52,9	65,3 / 68,9	80,4 / 82,6	108,9 / 110,0	110,3 / 112,3	139,5 / 141,7	170,2 / 181,0	203,0 / 214,8

Пример условного обозначения двухлинзового компенсатора на P_y кг/см² с присоединительными размерами фланцев на $P_y = 6$ кг/см² D_y 200

компенсатор 3-200-2/16 ; УГ-44

поз.	обозначение	Наименование	кол.	Вес	Материал	Примеч.
8	ГОСТ 5915-62	Гайка II M d	32	см. табл.		
7	ГОСТ 1255-67	Фланец P_y D_y	2	"		
6	УГ-42-07	Тяга	3	"		
5	УГ-42-06	Стакан	1	"		
4	УГ-42-05	Ребро	6	"		
3	УГ-42-03	Стойка	6	"		
2	УГ-42-02	Патрубок	2	"		
1	УГ-42-01	Полулинза на $P_y \leq 3$ кг/см²	4	см. табл.		
	Общий вес, кг / Ст. таблицы	Спецификация				УГ-44

Инв. № подл. | Подп. и дата | Взам. инв. № | Инв. № дубл. | Подп. и дата

1970г.	Оборудование, узлы и детали наружных газопроводов (подземных и надземных)	Компенсатор линзовый двухфланцевый на $P_y \leq 3$ кг/см²	Серия 4.905-8	Альбом 1 / Вып. 1

0646

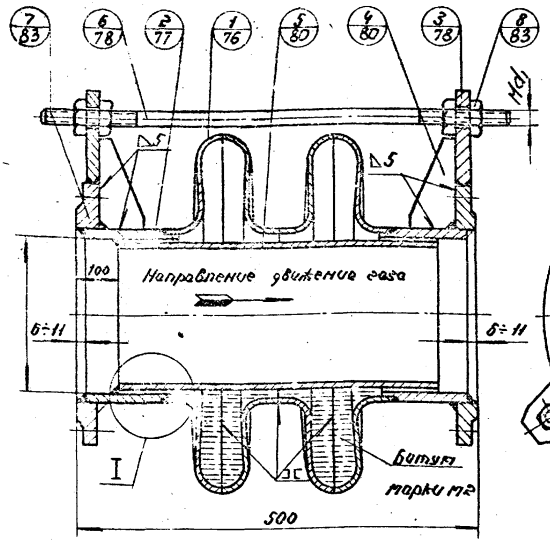

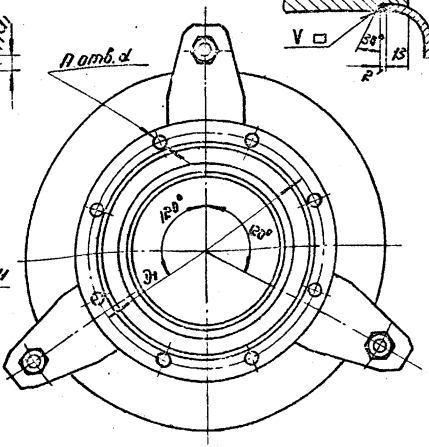

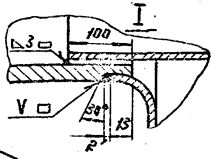

Битум заливать перед установкой компенсатора

Примечания

1. При укладке подземных газопроводов линзовый компенсатор устанавливается в колодце с запорным устройством в свободном состоянии. При укладке надземных газопроводов величина предварительной деформации линзового компенсатора устанавливается проектной организацией в зависимости от характера изменений температуры и компенсации газопровода.
2. Компенсаторы испытать на прочность давлением воды 7 кгс/см² и на плотность давлением воздуха равным условному давлению. При этом компенсатор должен быть установлен между жесткими опорами, препятствующими распору.
3. Компенсаторы разработаны с присоединительными размерами фланцев на Ру ≤ 6 кгс/см² (данные приведены в таблице числителе) и на Ру 10 кгс/см² в знаменателе.
4. После монтажа компенсатора гайки на тягах (поз. 6) должны быть отпущены на величину не менее полной компенсирующей способности.

Пример условного обозначения двухфланцевого компенсатора на Ру ≤ 6 с присоединительными размерами фланцев на Ру 6 кгс/см² Ду 200.

Компенсатор 6-200 -²/6 ; УГ-45

Размеры в мм

Параметры	Ду 100	150	200	250	300	350	400	500	600	700
Диаметр болтовой окружности Дн	170/180	225/240	280/295	335/350	395/400	445/450	495/515	600/620	705/725	810/840
Количество болтовых отверстий п	4/8	8	8	12	12	12/16	16	16/20	20	24
Диаметр болтовых отверстий d	18	18/23	18/23	18/23	23	23	23/27	23/27	27/30	27/30
Гайка M d₁	16	16/20	16/20	16/20	20	20	20/24	20/24	24/27	24/27
Компенсирующая способность ΔК	14			10						
Вес, в кг	36.0/44.6	44.3/45.2	56.4/59.3	71.5/75.1	89.0/90.3	116.6/120.7	125.7/136.4	153.6/163.8	192.5/203.6	232.7/246.5

№ поз.	Обозначение	Наименование	Кол.	Вес	Материал	Примеч.
	ГОСТ 5915-62	Гайка II M d	12		Ст. марки	
7	ГОСТ 1255-67	Фланец Ру Ду	2		Ст. марки	
6	УГ-42-07	Тяга	3		Ст. марки	
5	УГ-42-06	Стакан	1		Ст. марки	
4	УГ-42-05	Ребро	6		Ст. марки	
3	УГ-42-03	Стойка	6		Ст. марки	
2	УГ-42-02	Патрубок	2		Ст. марки	
1	УГ-42-01	Пластина на Ру ≤ 6 кгс/см²	4		Ст. марки	
		Спецификация				УГ-45

Обозначение документа: 1970г. | Оборудование, узлы и детали наружных газопроводов (подземных и надземных) | Компенсатор линзовый двухфланцевый на Ру ≤ 6 кгс/см² | Серия 4.905-8 | Альбом | Лист 1 | Всего листов 1

Институт Мосгазпроект

1064В 83

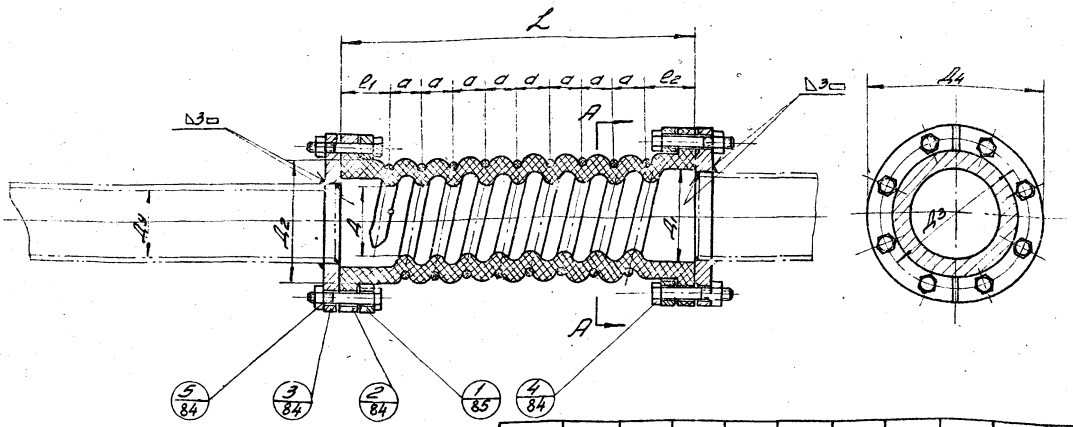

Ду	Д	Д1	Д2	Д3	Д4	L	l1	l2	a	Кол-во болтов и гаек	Диам. болтов и гаек Md	NN чертежей
100(125)	100	130	175	210	245	500	70	70	45	8	M16	ОН-314
150	140	170	210	240	280	500	70	70	45	8	M20	ОН-312
200	193	223	268	295	335	500	70	70	45	8	M20	ОН-313
400	371	407	457	515	560	575	95	60	70	16	M20	ОН-523

Примечания:

1. Резино-тканевый компенсатор устанавливается на подземных газопроводах низкого и среднего давлений до 3 кгс/см² в колодце с запорным устройством.
2. Компенсатор обеспечивает удлинение ± 150 мм. от нормального ненапряженного состояния.
3. Резино-тканевый компенсатор изготавливает Донецкий завод резино-технических изделий по чертежам института Укргипроинжпроект.

NN	Обозначение	Наименование	Кол.	Вес	Материал	Прим.
3	ГОСТ 7915-62	Гайка II Md	4		сталь	
4	ГОСТ 7798-62	Болт Md	4		сталь	
3	ГОСТ 1255-67	Фланец Ду Ру 10	2		сталь	
2	ОН табл.	Компенсатор резино-тканевый	1		Готовое изделие	
1	УГ-46-01	Полукольцо	4		сталь	

Спецификация УГ-46

Институт Мосгазпроект	1970г.	Оборудование, узлы и детали наружных газопроводов (подземных и надземных)	Компенсатор резино-тканевый на P ≤ 3 кгс/см²	Серия 4.905-8	Альбом	Лист-1 Всего листов 2

∇3 остальное

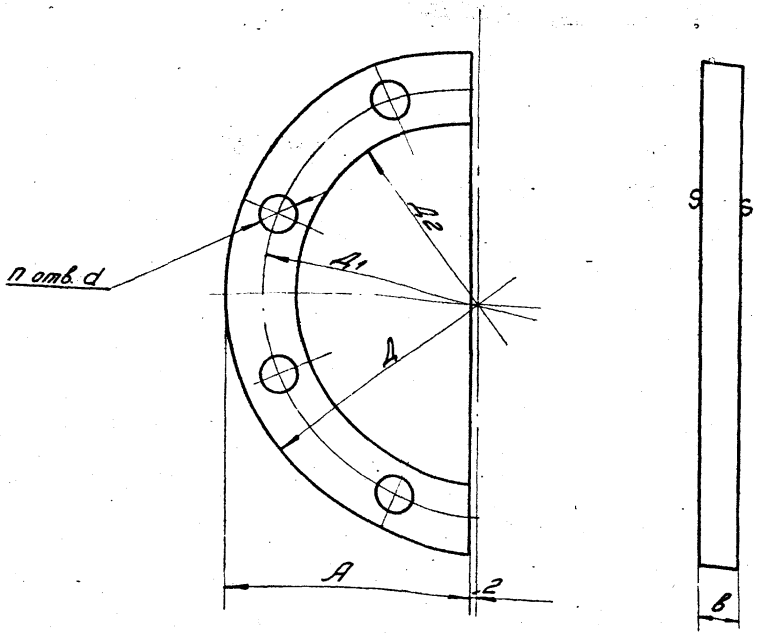

Ду	Д	Д1	Д2	в	А	n	d	Вес, кг
100(125)	245	210	177	19	105	8	18	2,2
150	280	240	212	21	138	8	23	3,1
200	335	295	270	21	165	8	23	3,9
400	565	515	453	26	28	16	22	10,5

Размеры выдержать по 7 кл. точности

УГ-46-01	Полукольцо	см. таб.	Сталь ст.3 Гост 380-60*	–
обозн.	Наименование	Вес	Материал	масшт.

1970г.	Оборудование узлы и детали наружных газопроводов (подземных и надземных)	Компенсатор резино-тканевый на $P \leq 3$ кгс/см².	Серия 4.905-8	Альбом.	Лист 2 / Всего листов: 2

Институт Мосгазпроект

Нач. отдела | Зам. начальника | Гл. инженера | Нач. сектора | Рук. группы | Д. Виедорчик | Н. Заславский | Д. Виедорчик | С. Жванов | Б. Негр | Проверил | Конструктор | Н. Громова | П. Цитинник

10646 85

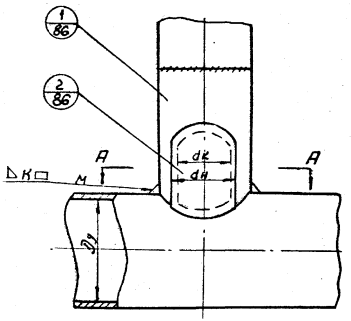

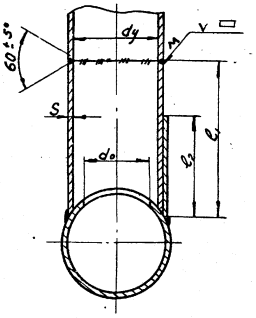

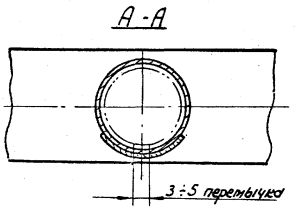

Примечания.

1. Толщина дополнительной накладки должна быть не менее чем толщина стенки трубы присоединяемого газопровода.
2. Вырезку козырька производится под углом 45° к поверхности трубы.
3. Деталь поз. 1 изготовляется из труб бесшовных по ГОСТ 8732-58* и из труб сварных по ГОСТ 10704-63. Материал-сталь марки ст. 3 ГОСТ 380-60.*
4. Деталь поз. 2 изготавливается из листа по ГОСТ 5681-57* материал - сталь марки ст. 3 ГОСТ 500-58.

2	УГ-47-02	Накладка дополнительная	1	ст. табл.		
1	УГ-47-03	Патрубок соединительный	1	ст. таб.		
NN поз.	обозначение	Наименование	кол.	вес	материал	прим.
общий вес, кг		спецификация				УГ-47

1970г	Оборудование, узлы и детали наружных газопроводов (подземных и надземных)	Врезка тройником в действующие стальные газопроводы.	серия 4.905-8	Альбом	Лист 1 / Всего листов 3

Институт Мосгазпроект

Гл. инж. ин-та		Г. Лаубис	Рук. группы	Б. Неер
Нач. отдела № 2		Л. Вигдорчик	Проверил	Н. Громова
Зам. нач. отдела		Ю. Засловский	Конструктор	П. Цилимюк
Гл. инж. проекта		Л. Вигдорчик		
Нач. сектора		С. Жданов		

Ду	80	100	150	200	250	300	400	500	600	700	800	900	100	150	200	250	300	400	50	600	700	800	900	150	200	250
dy×S	50×4												80×4											100×4		
Патрубок Dн×ℓ1	57×550												89×550											108×550		
Накладка dн×ℓ2	85×150												90×150											100×180		
Вес патрубка кг	2,54												4,1											5,6		
Вес накладки кг	0,25												0,33											0,45		

Ду	300	400	500	600	700	800	900	200	250	300	400	500	600	700	800	900	250	300	400	500	600	700	800	900	300	400
dy×S	100×4							150×4,5									200×7								250×7	
Патрубок Dн×ℓ1	108×550							159×550									219×550								273×550	
Накладка dн×ℓ2	100×190							130×250									200×310								200×350	
Вес патрубка кг	5,6							9,5									20,1								25,3	
Вес накладки кг	0,45							1,2									2,4								3,5	

Ду	500	600	700	800	900	400	500	600	700	800	900	500	600	700	800	900	600	700	800	900	700	800	900	800	900	900
dy×S	250×7					300×8						400×7					500×7				600×8			700×8		800×9
Патрубок Dн×ℓ1	273×550					325×550						426×1100					530×1100				630×1100			720×1100		820×1100
Накладка dн×ℓ2	200×350					200×410						180×510					200×610				200×720			200×810		208×910
Вес патрубка кг	25,3					38,6						80,0					99,1				135,0			154,6		198,0
Вес накладки кг	3,5					4,18						6,0					7,5				8,77			10,0		11,1

Гл. инженер проекта — Н. Громова
Гл. инж. проекта — Ю. Чинчик
Нач. отдела — Г. Покусин
Зам. нач. отд. — Э. Гинзбург
Гл. инж. проекта — Н. Ковалев
Нач. сектора — Ю. Кожанов
Инженер — Г. Ерин
Инженер — Г. Ерин
Инженер — Г. Ерин

Институт Мосгазпроект

УГ-47

1970г. | Оборудование, узлы и детали наружных газопроводов (подземных и надземных) | Врезка тройником в действующие стальные газопроводы. | Серия 4.905-8 | Альбом | Лист 2 | Всего листов

Порядок проведения работ.

1 Снизить давление газа до 20-150 мм. вод. ст. с проверкой давления по жидкостному манометру.

2 Очистить существующий газопровод от изоляции с обжигом и зачисткой до металла мест под врезку.

3. Проверить заливку гидрозатвора на вновь проложенном газопроводе.

4. Разметить места реза и отрезать заглушку на проложенном газопроводе.

5. Подогнать патрубок.

6. Обварить патрубок на стыке с вновь проложенным газопроводом и на тройнике у действующего газопровода.

7. Разметить и вырезать козырек на патрубке.

8. Остудить места сварок и поставить кляп во вновь проложенный газопровод.

9 Разметить и вырезать окно в действующем газопроводе с подмазкой прорезанной щели шамотной глиной и остудить.

10. Выбить и извлечь вырезанный „блин" из действующего газопровода и кляп из вновь проложенного газопровода. Работу производить обмедненным инструментом, инструмент из черного металла обильно смазать тавотом или солидолом.

11. Наложить козырек с асбестом, с прикруткой проволокой.

12. Продуть газом присоединяемый газопровод и взять пробу на чистоту продувки.

13. Прихватить свариваемые детали, удалить проволочные бандажи и окончательно обварить по контуру козырька.

14 После охлаждения сварные швы очистить от шлака, проверить качество их выполнения и отсутствие утечек газа мыльной эмульсией.

15 Поставить клеймо сварщика, составить эскиз.

16 Произвести необходимые изоляционные работы.

Институт Мосгазпроект.	Гл. инж. ин-та	Г. Лоубис	Рук. группы		Б. Неер
	Нач. отд. деталей	Д. Виндорчик	Проверил		Н. Громова
	Зам. нач. отдела	Ю. Заславский	Конструктор		Цитинюк
	Гл. инж. проекта	Д. Виндорчик			
	Нач. сектора	С. Жданов			

УГ-47

1970г	Оборудование, узлы и детали наружных газопроводов (подземных и надземных)	Врезка тройником в действующие стальные газопроводы.	Серия 4.905-8	Альбом	Лист

-10646

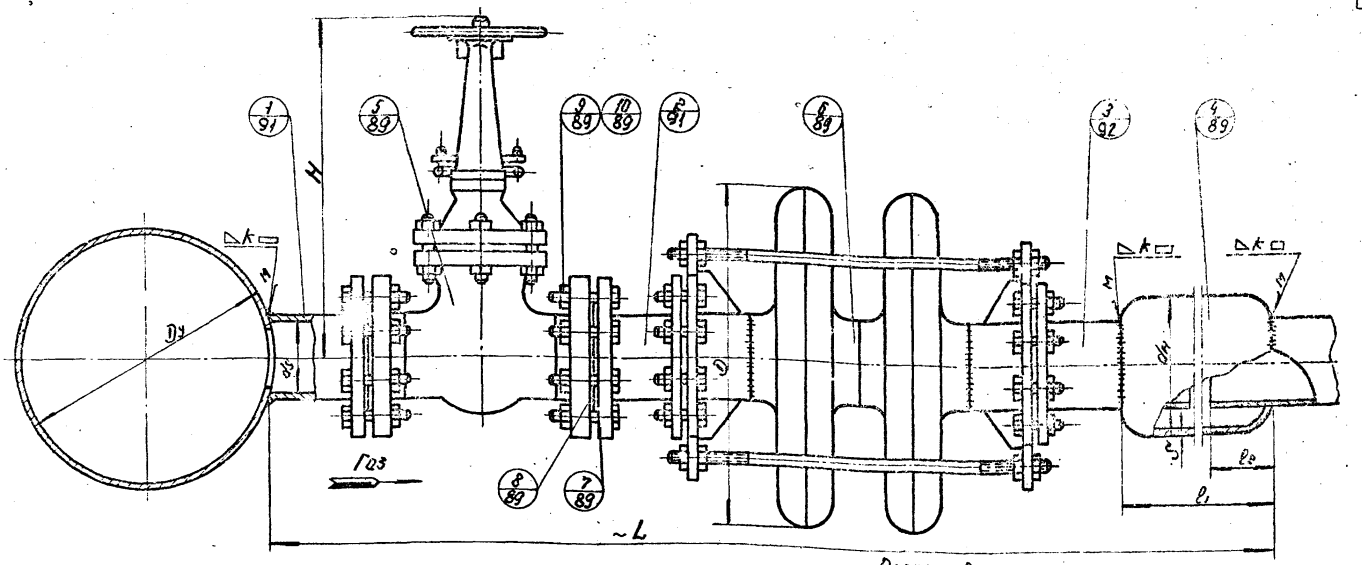

Размеры в мм

Dy×S / dy×S	125×4	150×4,5	200×7	250×7	300×9	400×7	500×7	600×7	700×7	800×7	900×10	1000×10	4 Муфта соедин. dн×l	вес, кг	5 Задвижка ТОП	H	вес, кг	6 Линзовый компенсатор Ру 3 кгс/см² Обозн.	D	вес, кг	Ру 6 кгс/см² Обозн.	D	вес, кг	7 Заглушка для Ру 6 кгс/см² dн×δ	вес, кг	8 Прокладка dн×dв×δ	вес, кг	9 Болт d×l	n	вес, кг	10 Гайка d	n	вес, кг	l2	L
100×4	X	X	X	X	X	X	X	X	X	X	X	X	159×500	5,13	304 17бк	432	36,3		30	34,9		300	34,8	148×3	0,405	148×108×2	0,04	16×65	16	2,1	16	16	0,5	50	1715
150×4,5			X	X	X	X	X	X	X	X	X	X	219×500	8,57	304 17бк	590	71,55		360	46,0		360	47,0	202×4	1,0	202×159×2	0,06	16×65	32	4,2	16	32	1,0	50	1780
200×7				X	X	X	X	X	X	X	X	X	273×500	18,3	304 17бк	675	110,0		420	59,0		420	57,6	252×5	2,05	252×219×2	0,05	16×75	32	4,7	16	32	1,0	50	1854
250×7					X	X	X	X	X	X	X	X	325×500	2,[illegible]	304 17[illegible]	[illegible]	[illegible]6		470	73,7		470	75,1	312×7	4,2	312×273×2	0,08	16×80	48	7,5	16	48	1,5	65	1988
300×9						X	X	X	X	X	X	X	377×500	35,0	304 17бк	1010	253,0		550	84,3		550	92,0	365×[illegible]	6,57	365×325×2	0,13	20×90	48	13,8	20	48	2,9	75	2043

После производства монтажа, гайки на стяжных болтах линзового компенсатора необходимо отпустить на величину не менее полной компенсирующей способности. Задвижка, компенсатор и патрубки должны быть проверены до установки по месту монтажно-строительной организацией в соответствии с „техническими правилами".

Поз.	Обозначен.	Наименование	Кол.	Вес	Материал	Примеч.
6	см. таблицу	Компенсатор линзовый	1	см. табл.		
5	см. таблицу	Задвижка	1	"	Покупная	
4	УГ-48-04	Муфта соединительная	1	"	[illegible]	
3	УГ-48-03-00	Патрубок	1	"		
2	УГ-48-08-00	Патрубок	1	"		
1	УГ-48-01-00	Патрубок	1	см. табл.		

Общий вес, кг

Спецификация — УГ-48

10	—	Гайка II Md гост 5915-62	см. табл.	см. табл.	
9	—	Болт Md×l гост 7798-62	см. табл.	"	
8	см. таблица	Прокладка	4	"	[illegible]
7	см. таблица	Заглушка	1	см. табл.	[illegible]

Институт Мосгазпроект

Гл. инж. ин-та — Г. Паубис; Нач. отд. на н.г. — Д. Виноградов; Зам. нач. отд. — Н. Заславский; Гл. инж. пр-та — Д. Ждановский; Нач. сектора — Д. Ждановский; Рук. группы — Е. Неер; Проверил — Н. Громова; Конструкт. — [illegible]

1970г.	Оборудование, узлы и детали наружных газопроводов (подземных и надземных)	Врезка фрезой в действующие стальные газопроводы с оставлением задвижки.	Серия 4.905-8	Альбом	Лист 1 / Всего листов 4

10646 89

Порядок проведения работ.

1. Очистить существующий газопровод от изоляции с обжигом и зачисткой до металла мест под сварку.
2. Подогнать и приварить патрубок с фланцем к существующему газопроводу в намеченном месте.
3. Установить на фланце патрубка задвижку.
4. Укрепить на задвижке устройство для вырезки отверстия в действующем газопроводе.
5. Открыть задвижку, подвести фрезу и вырезать отверстие в действующем газопроводе.
6. Вывести фрезу с вырезанным „блином" из пределов задвижки и закрыть последнюю.
7. Демонтировать устройство для вырезки отверстия.
8. Смонтировать на задвижке линзовый компенсатор с установкой между ними прокладки и стальной заглушки.
9. Надеть муфту на присоединяемый газопровод. Установить патрубок с фланцем по прокладке и сболтить с компенсатором.
10. Надвинуть на патрубок муфту, нагорячо подогнуть торцы и обварить их. После постепенного охлаждения зачистить сварные швы.
11. Стянуть болтами компенсатор, удалить стальную заглушку и соединение сболтить.
12. Открыть задвижку и продуть присоединяемый газопровод давлением 50÷60мм вод. ст. в соответствии с „Правилами техники безопасности".
13. Повысить давление газа до рабочего и проверить герметичность фланцевых соединений.
14. Закрыть задвижку.
15. По требованию заказчика, между задвижкой и компенсатором установить стальную заглушку.
16. Произвести необходимые изоляционные работы.
17. Соорудить колодец.

Институт Мосгазпроект.	Нач. отдела		Д. Вагнарчик	Проверил	Н. Ромова
	Нач. сек. отдела		Ю. Зобковский	Конструктор	
	Гл. инж. проекта		Д. Вагнарчик		
	Инж. сектора		Ж. Жуков		
	Рук. группы		Б. Неер		

УГ-48

1970г.	Оборудование узлы и детали надземных газопроводов (подземных и надземных)	Врезка фрезой в действующие стальные газопроводы с оставлением задвижки.	Серия 4.905-8	Альбом	Лист 2 Всего листов 4

10646 90

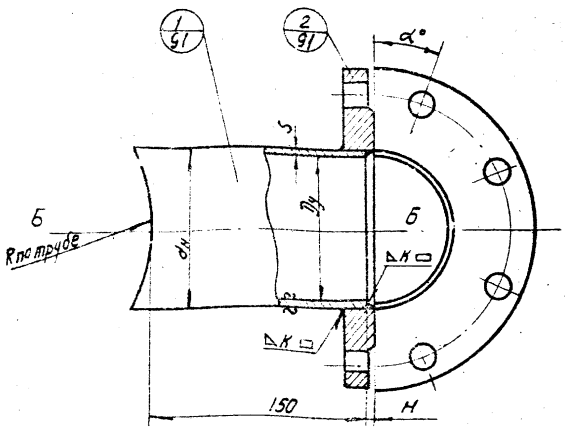

Размеры в мм

Ду	1 Труба dн×S	1 Труба Вес кг.	Н	К	α°	Общ. вес, кг.
100	108×4	1.4	6	5	45°	4.3
150	159×4.5	2.7	6	5	22°30'	7.2
200	219×7	6.0	9	8	22°30'	12.1
250	273×7	7.5	9	8	15°	15.5
300	325×9	11.2	11	9	15°	21.5

Допустимое отклонение от перпендикулярности уплотнительной поверхности кольца фланца к оси Б-Б после сварки не более 3°

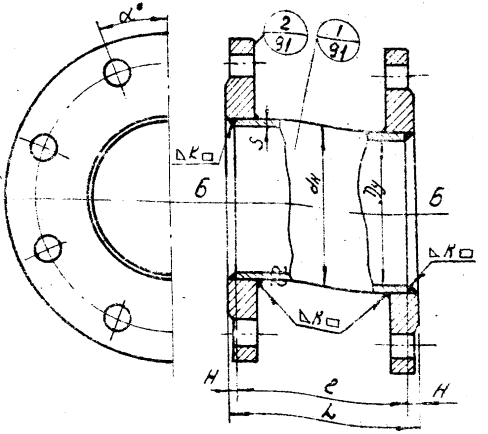

Ду	1 Труба dн×S	l	Н	К	α°	L	Общ. вес, кг.
100	108×4	113	6	5	45°	125	4.05
150	159×4.5	128	6	5	22°30'	140	7.0
200	219×7	144	9	8	22°30'	160	11.34
250	273×7	155	9	8	15°	175	15.13
300	325×9	170	11	9	15°	190	22.2

Допустимое отклонение от перпендикулярности уплотнительной поверхности кольца фланца к оси Б-Б после сварки не более 3°

Поз.	Обозн.	Наименование	Кол.	Вес	Материал	Примеч.
			2		Фланец Ру 6 Ду	
			1		Труба Ст20 ГОСТ 8732-58*	
		Общ. вес, кг				
		см. табл.			Патрубок УГ-4.8-01-01	

Поз.	Обозн.	Наименование	Кол.	Вес	Материал	Примеч.
			2		Фланец Ру 6 Ду	
			1		Труба Ст20 ГОСТ 8732-58* Отв. Ду 70 - 350 мм включительно	
		Общ. вес, кг				
		см. табл.			Патрубок УГ-4.8-02-01	

1970г. Оборудование, узлы и детали наружных газопроводов (подземных и надземных)

Врезка фрезой в действующие стальные газопроводы с оставлением заглушки

Серия 4.905-8

Альбом

Лист

Всего листов

Госстрой СССР Мосгазпроект

Н. Долгов, Ю. Яковлевский, С. Кислов, Б. Неер

10646 91

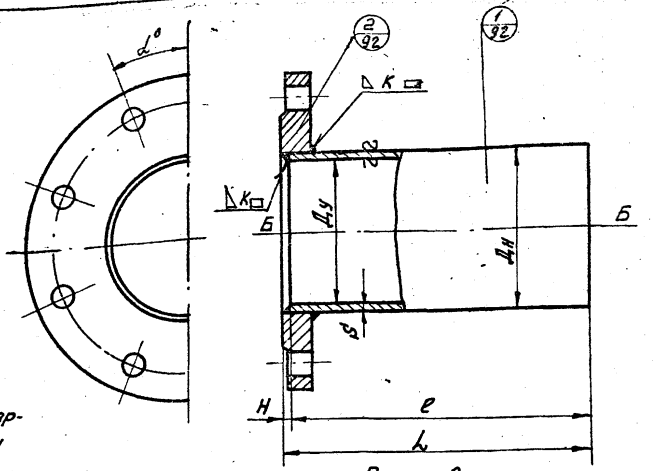

Допустимое отклонение от перпендикулярности уплотнительной поверхности кольца фланца к оси трубы Б-Б после сварки не более 3°.

Разделка кромок под сварку по ГОСТ 5264-58.

Размеры в мм

① труба		② фланец	H	K	L	α°	Общ. вес, кг.
Dн×S	l						
108×4	240	$P_y \leq 6$ кгс/см²	6	5	246	45°	5.35
159×4.5			6	5	246	22°30'	8.60
219×7			8	8	248	22°30'	14.86
273×7	250		9	8	260	15°	19.53
325×8			11	9	260	15°	27.8

2		Фланец Ру 6 Гост 1255-67	1	см. табл.		б/ч
1	УГ-48-03-01	Труба	1	см. табл.	Труба ст 20 гост 8732-58А	
поз.	обозн.	Наименование	Кол.	Вес	Материал	Примеч.
Общий вес, кг		Патрубок				УГ-48-03-00
См. табл.						

1970 г.	Оборудование, узлы и детали наружных газопроводов (подземных и надземных)	Врезка фрезой в действующие стальные газопроводы с оставлением задвижки.	Серия 4.905-8	Альбом	Лист 4 / Всего листов 4

Институт Мосгазпроект

Нач. отдела н 2		Вигдорчик	Проверил		Пронова
Зам. нач. отд.		Заславский	Конструкт.		
Гл. инж. проек.		Вигдорчик			
Нач. сектора		Жданов			
Рук. группы		Неер			

10646 92

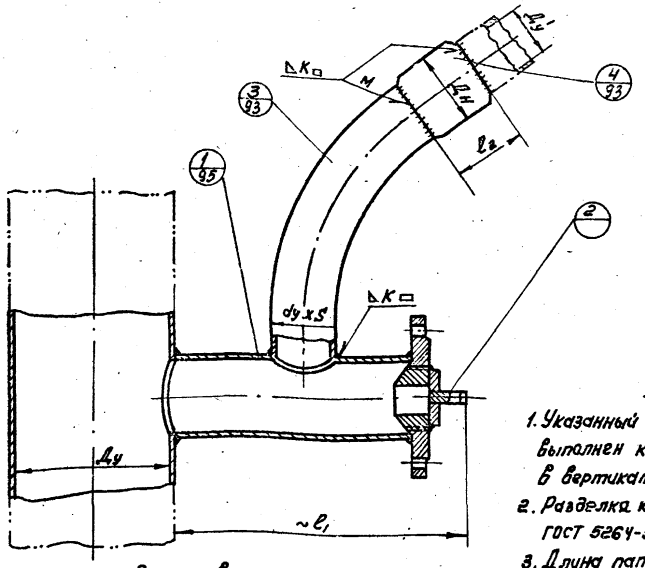

Примечания:

1. Указанный вариант врезки может быть выполнен как в горизонтальном, так и в вертикальном положении.
2. Разделка кромок под сварку по ГОСТ 5264-58.
3. Длина патрубка l дана при сопряжении с Ду 900.

Размеры в мм.

Ду / Ду'	125	150	200	250	300	400	500	600	700	800	900	① Патрубок l,	① Патрубок вес, кг	Заготовка	③ Отвод гладкий dн x S	④ Муфта соединит. Dн x l2	④ Муфта соединит. вес, кг	K
100	X	X	X	X	X	X	X	X	X	X	X	450	9.0	30ч Пбк	108 x 4	159 x 500	9.49	4
150			X	X	X	X	X	X	X	X	X	500	23.8	30ч 16к	159 x 45	219 x 500	8.57	5
200				X	X	X	X	X	X	X	X	570	31.4	30ч 16к	219 x 7	273 x 500	18.3	7
250					X	X	X	X	X	X	X	625	32.3	30ч 16к	273 x 7	325 x 500	22.96	7
300						X	X	X	X	X	X	690	74.8	30ч 16к	325 x 9	377 x 500	35.01	8

поз.	Обозн.	Наименование	Кол.	Вес	Материал	Приме-т.
4	УГ-49-04	Муфта соединительная	1	см. таб.	Труба ст. 20 ГОСТ 8732-58 А""	б/ч
3	УГ-49-03	Отвод гладкий	1	см. таб.	Труба ст. 20 ГОСТ 8732-58 А""	б/ч
2	УГ-49-02-00	Пробка	1	-		
1	УГ-49-01-00	Патрубок с резьбовым фланцем	1	см. таб.		

Ведомости бет. кг / см. таблицы

Спецификация УГ-49

1970г.	Оборудование, узлы и детали наружных газопроводов (подземных и надземных)	Врезка фрезой в действующие стальные газопроводы без отключения задвижки.	Серия 4.905-8	Альбом	Лист 1 / всего листов 6

Институт Мосгазпроект

Нач. отдела — Зам. нач. отд. — Гл. инж. проек. — Нач. сектора — Рук. группы

Разработ. Зарецкий — Проверил Гончаров — Конструкт. — Гл. инж. — Нач.

Инв. № подл. — Подпись и дата — Взам. инв. №

10646 33

Порядок проведения работ.

1. Очистить существующий газопровод от изоляции с обжигом и зачисткой до металла мест под сварку.

2. Подогнать и приварить патрубок с резьбовым фланцем к существующему газопроводу в намеченном месте.

3. Наметить место реза и удалить заглушку в присоединяемом газопроводе, разметить и вырезать отверстие в патрубке для присоединения отвода к патрубку.

4. Надеть на присоединительный газопровод муфту, подогнать и приварить отвод к патрубку по месту. Надвинуть на отвод муфту нагорячо подогнуть и обварить торцы.

5. Отвинтить пробку фланца патрубка и установить задвижку.

6. Укрепить на задвижке устройство для вырезки отверстия в действующем газопроводе.

7. Открыть задвижку, подвести фрезу и вырезать отверстие в действующем газопроводе.

8. Вывести фрезу с вырезанным блином из пределов задвижки и закрыть последнюю.

9. Демонтировать устройство для вырезки отверстия.

10. Смонтировать устройство для завинчивания пробки.

11. Открыть задвижку, ввести пробку в резьбовое отверстие фланца и завинтить её.

12. Демонтировать задвижку и устройство для завинчивания пробки.

13. Продуть газом присоединяемый газопровод в соответствии с „Правилами техники безопасности".

14. Произвести довертывание и заварку резьбовой пробки.

15. После постепенного охлаждения зачистить и проверить качество сварных швов и герметичность газопровода.

16. Произвести необходимые изоляционные работы.

17. При соосном расположении присоединительного газопровода и отвода разрешается сварку встык без муфты.

Институт Мосгазпроект	Нач. отдела нач. зам. нач. отдела	Д. Вигодрчик	Проверил конструктор	Сумский	Н. Громов
	Гл. инж. проекта	Ю. Заславский			
	Нач. сектора	Д. Вигодрчик			
	Рук. группы	С. Жданов			
		Б. Неер			

УГ-49

1970г.	Оборудование, узлы и детали наружных газопроводов (подземных и надземных)	Врезка фрезой в действующие стальные газопроводы без оставления задвижки.	серия 4.905-8	Альбом	Лист 2 / Всего листов: 6

10646 94

Вид „А"

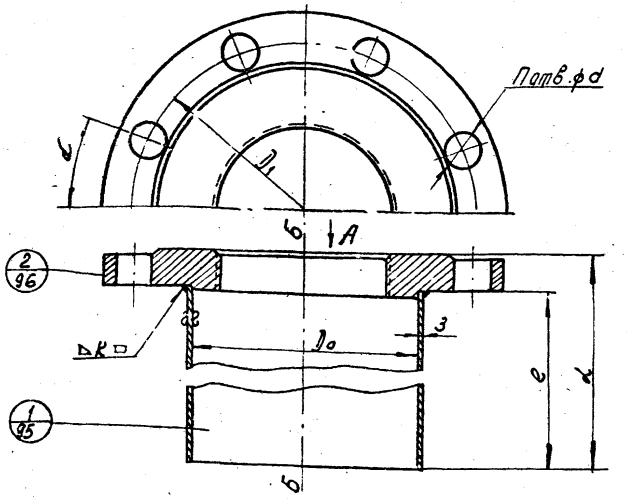

Примечания.

1. Допустимое отклонение от перпендикулярности уплотнительной поверхности кольца фланца к оси трубы Б-Б после сварки не более 3°.
2. Разделка кромок под сварку по ГОСТ 5264-58.

Размеры в мм.

D_y	1. Труба			2. Фланец						L	K	Общий вес, кг.
	$D_y \times S$	e	Вес, кг	D_y кг/см²	D_y	d	n	d	Вес, кг			
100	133×4	374	4.76	6	200	18	8	22°30'	4,5	390	5	9.25
150	154×8	422	15.5	6	280	18	8	22°30'	9,4	440	5	24.9
200	245×7	490	20.2	6	335	18	12	15°	13,0	510	7	33.2
250	325×9	545	39.0	6	395	23	12	15°	17,0	565	9	58.6
300	377×9	606	19.5	6	495	23	16	11°15'	31,2	630	9	80.7

поз.	Обозначение	Наименование	Кол.	Вес	Материал	Примечан.
2	УГ-49-01-02	Фланец резьбовой	1	см. табл.		
1	УГ-49-01-01	Труба	1	см. табл.	Труба ст 20 ГОСТ 8732-58	
Общий вес, кг см. таблицу		Патрубок с резьбовым фланцем				УГ-49-01-00

Институт Мосгазпроект

Нач. отдела № 2 | Зам. нач. отдела | Гл. инж. проекта | Нач. сектора | Рук. группы

Д. Виноградчик | Ю. Забаровский | Д. Виноградчик | С. Жданов | Б. Неер

Проверил | Конструктор

Н. Громова

1970 г.	Оборудование, узлы и детали наружных газопроводов (подземных и надземных)	Врезка фрезой в действующие стальные газопроводы без оставления задвижки.	Серия 4.905-8	Альбом	Лист 3
					Всего листов 6

10646 95

▽3 остальное

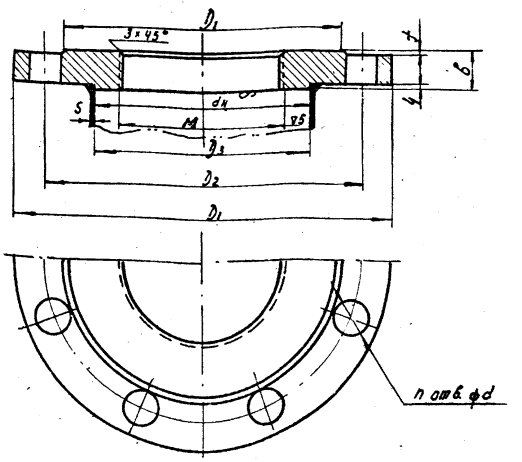

Размеры в мм.

Dу	Труба dн±5	Фланец D1	D2	D3	D4	M	δ	t	d	Болты n	Резьба	Общий вес, кг
100	133×4	235	200	124	178	М 90×4	20	3	18	8	М16	4,5
150	194×8	315	280	177	258	М 115×4	22	3	18	8	М16	9,4
200	245-7	370	335	230	312	М 165×4	24	3	18	12	М16	13,0
250	325-8	435	395	306	365	М 215×4	24	4	23	12	М20	17,0
300	377×9	535	495	358	465	М 265×4	28	4	23	16	М20	31,2

Примечания.

1. Допустимые отклонения для диаметров окружности центров отверстий под болты и для расстояний по хорде между соседними отверстиями 0,3 мм.
2. Свободные размеры обрабатываемых поверхностей выдержать по 7кл. точности.
3. Торцевые поверхности фланца должны быть перпендикулярными к поверхности внутренней расточки с отклонением не более 30 мин.

УГ-49-0102	Фланец резьбовой	Ст. фланец	Лист 3 ГОСТ 5681-57* / 6 М СтЗсп ГОСТ 500-58	—
Обознач.	Наименование	Вес	Материал	М-б.

Институт Мосгазпроект

Нач. отдела №2 — Н. Волкова
Гл. инж. проекта — Н. Волкова
Нач. сектора — Д. Вахрушев
Рук. группы — Н. Захаревский
Гл. инж. проекта — Г. Гаврилов
Нач. сектора — Д. Вахрушев
Рук. группы — С. Ипатов
Гл. инж. — Б. Негер

1970г. | Оборудование, узлы и детали надземных газопроводов (подземных и наземных)

Врезка фрезой в действующие стальные газопроводы без оставления задвижки.

Серия 4.905-8 | Альбом | Лист 4 | Всего листов 6

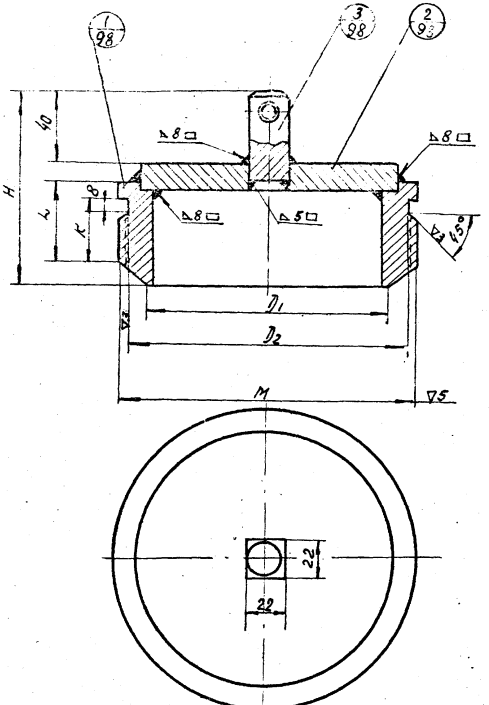

Размеры в мм.

Dy	D1	D2	H	M	L	K	Общий вес, кг.
100	63	84.67	110	M90×4	40	30	3.01
150	90	109.67	110	M115×4	40	30	4.16
200	136	159.67	110	M155×4	40	30	6.95
250	188	209.67	120	M215×4	50	40	10.32
300	240	259.67	120	M265×4	50	40	13.57

Примечания.

1. Свободные размеры обрабатываемых поверхностей выдержать по 7 кл. точности.
2. Разделка кромок под сварку по ГОСТ 5264-58.

Поз.	Обознач.	Наименование	Кол.	Вес	Материал	Примеч.
3	УГ-49-02-03	Хвостовик	1	0,16		
2	УГ-49-02-02	Донышко	1	см. табл.		
1	УГ-49-02-01	Стакан	1	см. табл.		

Общий вес, кг — См. таблицу

Пробка — УГ-49-02-00

Институт Мосгазпроект

Рукоделов. Зам. нач. отдела, Гл. инж. проекта, Нач. сектора, Рук. группы

Проверил Консультор

Н. Громова

1970г. Оборудование, узлы и детали наружных газопроводов (подземных и надземных)

Врезка фрезой в действующие стальные газопроводы без оставления задвижки.

Серия 4.905-8

Альбом

Лист 5

Всего листов

10648 37

▽3

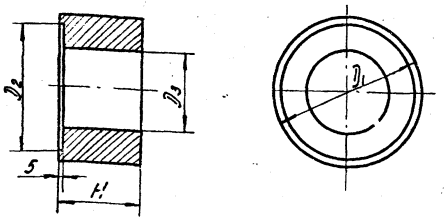

Размеры в мм.

D_y	D_1	D_2	D_3	H	Вес, кг.
100	95	71	55	65	2.4
150	120	97	80	70	3.15
200	170	146	130	75	4.9
250	220	196	180	80	6.7
300	270	251	230	80	8.0

Размеры выдержать по 7 кл. точности.

УГ-49-02-01	Стакан	См. Табл.	Сталь Ст3 ГОСТ 380-60*
Обозн.	Наименование	Вес	Материал

▽3 остальное

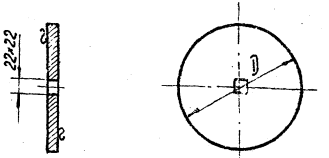

Размеры в мм.

D_y	100	150	200	250	300
D	70	96	145	195	250
Вес, кг	0.45	0.85	1.89	3.46	5.72

Размеры выдержать по 7 кл. точности

УГ-49-02-02	Донышко	См. Табл.	Лист 15 ГОСТ 56 х1-57* ВМ ст3 сп ГОСТ 500-58	
Обозн.	Наименование	Вес	Материал	М-б

▽3 остальное

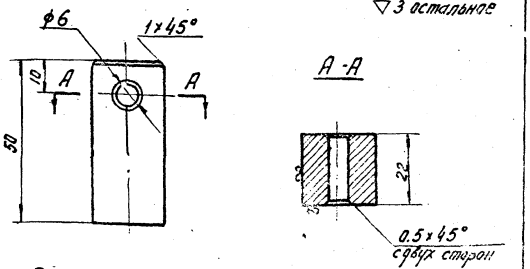

Размеры выдержать по 7 кл. точности

УГ-49-02-03	Хвостовик	0.16	Квад 22 ГОСТ 2591-57* ВМ ст3 сп ГОСТ 535-58	1:1
Обозн.	Наименование	Вес	Материал	М-б

1970г.	Оборудование, узлы и детали наружных газопроводов (подземных и надземных)	Врезка фрезой в действующие стальные газопроводы без оставления задвижки.	серия 4.905-8	Альбом	Лист 6 Всего листов 6

Институт Мосгазпроект.

Нач. отдела №2 | Зав. нач. отдела | Р. инж. проекта | Нач. сектора | Рук. группы | Д. Виноградчик | Ю. Заславский | Д. Виноградчик | С. Жданов | Б. Нейр | Проверил | Конструктор | Н. Громова

10646 98

ВАРИАНТЫ ВРЕЗОК.

Вариант I

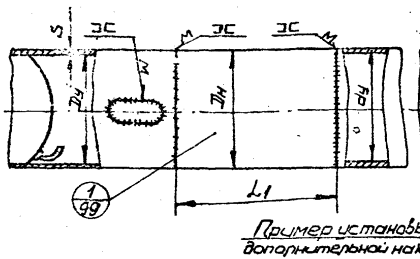

Вариант II

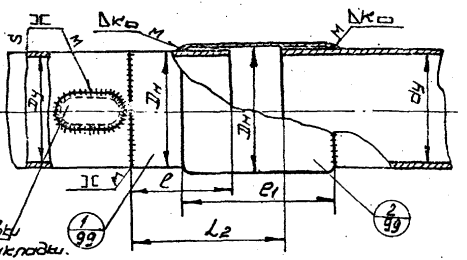

Пример установки дополнительной накладки.

Вариант III

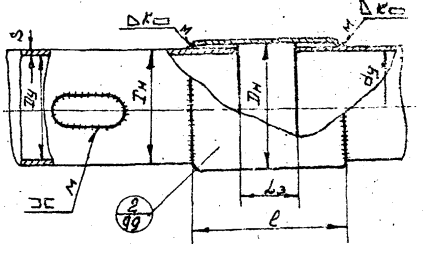

Вариант IV

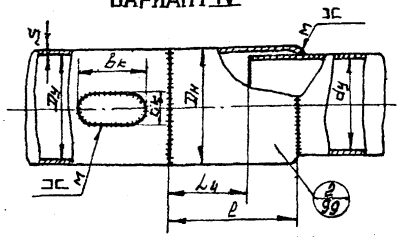

Вариант V

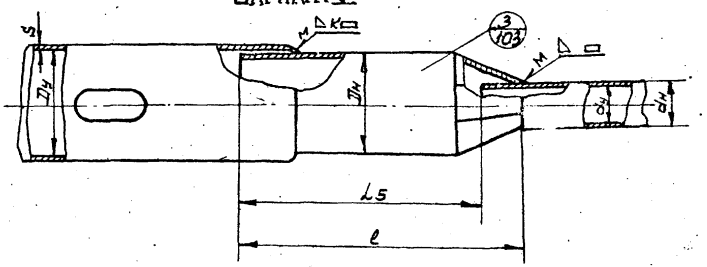

Примечания:

1. Толщина патрубка, муфты, лепесткового перехода должна быть не меньше толщины трубы основного газопровода.
2. Врезку козырька производить под углом 45° к поверхности трубы.
3. Разделка кромок под сварку по ГОСТ 5264-58.

Поз	Обозн	Наименование	Кол.	Вес	Материал
3	УГ-50-03	Переход лепестковый	1		
2	УГ-50-02	Муфта	1		
1	УГ-50-01	Патрубок	1		
Общий вес, кг		Спецификация			УГ-50
—					

1970г	Оборудование, узлы и детали наружных газопроводов (подземных и надземных)	Врезка муфтой в действующие стальные газопроводы.	Серия 4.905-8	Альбом	Лист 1 / Всего листов 5

Институт Мосгазпроект

10648 99

Порядок проведения работ.

1. Снизить давление газа до 20-150 мм. вод. ст. с проверкой давления по жидкостному манометру.
2. Очистить существующий газопровод от изоляции с обмиром и зачисткой до металла мест под врезку.
3. Проверить заливку гидрозатвора на вновь пропаненном газопроводе.
4. Разметить и вырезать окно в действующем газопроводе с подмазкой прорезанной щели шамотной глиной и остудить.
5. Выдить и извлечь вырезанный „блин" из действующего газопровода.
6. Поставить в действующий газопровод резиновые пузыри, наполняемые инертным газом и кирпично-глиняную перемычку (кляп).
7. Участок газопровода (действующего) от окна до заглушки продуть инертным газом или воздухом.
8. Взять пробу на чистоту продувки.
9. Обрезать заглушки на вновь пропаненном и действующем газопроводах.
10. Подогнать муфту и обварить.
11. Тщательно остудить места сварок.
12. Удалить кирпично-глиняную перемычку (кляп) и пузырь в действующем газопроводе.
13. Наложить козырек с асбестом с прикруткой проволокой.
14. Продуть присоединяемый газопровод газом и взять пробу на чистоту продувки.
15. Прихватить сваренные детали, удалить проволочный бандаж и окончательно обварить по контуру козырька.
16. После охлаждения сварные швы очистить от шлака, проверить качество их выполнения и отсутствие утечек газа мыльной эмульсией.
17. Поставить клеймо сварщика, составить эскиз.
18. Провести необходимые изоляционные работы.

Инв. № подл. | Подпись и дата | Взам. инв. №
Гл. инж. проекта Свешников
Нач. сект. Гранов
Нач. отдела Гранов
Гл. спец. Гранов
Ст. инженер Гранов
Инж. Гранов
Инж. Гранов
Инж.

Размеры в мм.

$D_y \times S$	$d_к \times b_к$	d_y	Вариант I		Вариант II				Вариант III			Вариант IV			Вариант V			
			Поз.1 патрубок $D_н \times$	Вес, кг.	Поз.1 патрубок $D_н \times e$	Поз.2 муфта $D_н \times e$	L_2	Вес, кг	Поз.2 муфта $D_н \times e$	L_3	Вес, кг	Поз.1 патрубок $D_н \times e$	L_4	Вес, кг	Поз.3 переход $D_н \times d_н$	e	L_3	Вес, кг.
50×4	35×100	50	57×500	2,31	57×500	89×500	350	6.0	89×500	160	3.69	—	—	—	—	—	—	—
80×4	40×100	50	—	—	—	—	—	—	—	—	—	89×500	450	3.69	—	—	—	—
		80	89×500	3.69	89×500	108×500	550	8.82	108×500	160	5.13	—	—	—	—	—	—	—
100×4	50×120	50	—	—	—	—	—	—	—	—	—	108×500	450	5.13	—	—	—	—
		80	—	—	—	—	—	—	—	—	—	108×500	450	5.13	—	—	—	—
		100	108×500	5,13	108×500	133×500	550	11,49	133×500	160	6.36	—	—	—	—	—	—	—
150×4,5	100×200	50	—	—	—	—	—	—	—	—	—	159×500	450	8.57	—	—	—	—
		80	—	—	—	—	—	—	—	—	—	159×500	450	8.57	—	—	—	—
		100	—	—	—	—	—	—	—	—	—	159×500	450	8.57	—	—	—	—
		150	159×500	8.57	159×500	219×500	550	26.87	219×500	160	18.3	—	—	—	—	—	—	—
200×7	100×260	50	—	—	—	—	—	—	—	—	—	—	—	—	139×89	500	440	7.9
		80	—	—	—	—	—	—	—	—	—	—	—	—	159×108	500	440	8.1
		100	—	—	—	—	—	—	—	—	—	219×500	450	18.3	—	—	—	—
		150	—	—	—	—	—	—	—	—	—	219×500	450	18.3	—	—	—	—
		200	219×500	18.3	219×500	273×500	550	41.26	273×500	160	22.98	—	—	—	—	—	—	—
250×7	150×260	80	—	—	—	—	—	—	—	—	—	—	—	—	219×108	500	440	16.9
		100	—	—	—	—	—	—	—	—	—	—	—	—	219×159	500	440	17.3
		150	—	—	—	—	—	—	—	—	—	273×500	450	22.96	—	—	—	—
		200	—	—	—	—	—	—	—	—	—	273×500	450	22.96	—	—	—	—
		250	273×500	22.96	273×500	325×500	550	38.03	325×500	180	35.07	—	—	—	—	—	—	—
300×9	150×300	100	—	—	—	—	—	—	—	—	—	—	—	—	273×108	500	440	20.0
		150	—	—	—	—	—	—	—	—	—	—	—	—	273×159	500	440	21.2
		200	—	—	—	—	—	—	—	—	—	325×500	450	35.07	—	—	—	—
		250	—	—	—	—	—	—	—	—	—	325×500	450	35.07	—	—	—	—
		300	325×500	35.07	325×500	377×500	550	75.91	377×500	210	40.84	—	—	—	—	—	—	—
400×7	150×300	100	—	—	—	—	—	—	—	—	—	—	—	—	325×108	500	440	30.0
		150	—	—	—	—	—	—	—	—	—	—	—	—	325×159	500	440	31.0
		200	—	—	—	—	—	—	—	—	—	—	—	—	325×219	500	440	32.4
		250	—	—	—	—	—	—	—	—	—	—	—	—	—	—	—	—
		300	—	—	—	—	—	—	—	—	—	426×500	450	36.16	—	—	—	—
		400	426×500	36.16	426×500	478×500	550	68.21	478×500	210	52.05	—	—	—	—	—	—	—

Институт Мосгазпроект

Нач. отдела — Н. Грачева
Зам. нач. отдела — Ю. Заславский
Гл. инж. проекта — Г. Вострухин
Нач. сектора — С. Жданов
Рук. группы — Е. Неер

Проверил — Вострухин
Конструктор — Жданов
Нач. сектора — Неер
Рук. группы — Неер

УГ-50

1970 г. | Оборудование, узлы и детали газопроводов (подземных и надземных)

Врезка муфтой в действующие стальные газопроводы.

Серия 4.905-8

Альбом

Лист 3
Всего листов 5

$D_y \times S$	$a_к \times b_к$	d_y	Вариант I: Поз.1 Патрубок $D_н \times L_1$	Вес, кг.	Вариант II: Поз.1 Патрубок $D_н \times e$	Поз.2 Муфта $D_н \times e$	L_2	Общ. Вес, кг.	Вариант III: Поз.2 муфта $D_н \times e$	L_{03}	Вес, кг	Вариант IV: Поз.1 Патрубок $D_н \times e$	L_4	Вес, кг	Вариант V: Поз.3 Переход лепестковый $D_н \times D_н$	e	L_5	Вес, кг
500×7	150×300	150	—	—	—	—	—	—	—	—	—	—	—	—	425×159	1000	900	28.0
		200	—	—	—	—	—	—	—	—	—	—	—	—	426×219	1000	900	30.0
		250	—	—	—	—	—	—	—	—	—	—	—	—	426×273	1000	900	31.6
		300	—	—	—	—	—	—	—	—	—	—	—	—	—	—	—	—
		400	—	—	—	—	—	—	—	—	—	530×500	450	43.05	—	—	—	—
		500	530×1000	90.11	530×500	630×1000	600	167.7	630×1000	200	122.7	—	—	—	—	—	—	—
600×8	150×350	200	—	—	—	—	—	—	—	—	—	—	—	—	530×219	1000	900	29.0
		250	—	—	—	—	—	—	—	—	—	—	—	—	530×273	1000	900	32.5
		300	—	—	—	—	—	—	—	—	—	—	—	—	530×325	1000	900	35.5
		400	—	—	—	—	—	—	—	—	—	—	—	—	—	—	—	—
		500	—	—	—	—	—	—	—	—	—	630×600	500	73.6	—	—	—	—
		600	630×1000	122.7	630×500	720×1000	600	201.85	720×1000	250	157.8	—	—	—	—	—	—	—
700×8	150×400	200	—	—	—	—	—	—	—	—	—	—	—	—	—	—	—	—
		250	—	—	—	—	—	—	—	—	—	—	—	—	630×273	1000	900	39.5
		300	—	—	—	—	—	—	—	—	—	—	—	—	630×325	1000	900	101.0
		400	—	—	—	—	—	—	—	—	—	—	—	—	630×426	1000	900	113.0
		500	—	—	—	—	—	—	—	—	—	—	—	—	—	—	—	—
		600	—	—	—	—	—	—	—	—	—	720×600	500	95.0	—	—	—	—
		700	720×1000	157.8	720×500	820×1000	600	337.7	820×1000	250	179.9	—	—	—	—	—	—	—
800×9	150×400	250	—	—	—	—	—	—	—	—	—	—	—	—	—	—	—	—
		300	—	—	—	—	—	—	—	—	—	—	—	—	720×325	1000	900	110.0
		400	—	—	—	—	—	—	—	—	—	—	—	—	720×426	1000	900	121.0
		500	—	—	—	—	—	—	—	—	—	—	—	—	720×530	1000	900	132.0
		600	—	—	—	—	—	—	—	—	—	—	—	—	—	—	—	—
		700	—	—	—	—	—	—	—	—	—	820×600	500	108.0	—	—	—	—
		800	820×1000	179.99	820×500	920×1000	600	382.2	920×1000	250	202.2	—	—	—	—	—	—	—
900×10	200×400	300	—	—	—	—	—	—	—	—	—	—	—	—	—	—	—	—
		400	—	—	—	—	—	—	—	—	—	—	—	—	820×426	1000	850	140.0
		500	—	—	—	—	—	—	—	—	—	—	—	—	820×530	1000	850	156.0
		600	—	—	—	—	—	—	—	—	—	—	—	—	820×630	1000	850	171.0
		700	—	—	—	—	—	—	—	—	—	—	—	—	—	—	—	—
		800	—	—	—	—	—	—	—	—	—	920×700	600	141.5	—	—	—	—
		900	920×1000	202.22	920×600	1020×1000	600	426.62	1020×1000	300	224.4	—	—	—	—	—	—	—

Институт Мосгазпроект. Нач. отдела Нач. пр. группы Гл. инж. проекта Нач. сектора Рук. группы — Н. Романов, Ю. Зеленский, Г. Жуков, Г. Пеко, Конструктор

УГ-50

1970г. | Оборудование, узлы и детали наружных газопроводов (подземных и надземных) | Врезка муфтой в действующие стальные газопроводы. | серия 4.905-8 | Альбом | Лист 4, Всего листов 5

▽ 3 остальное

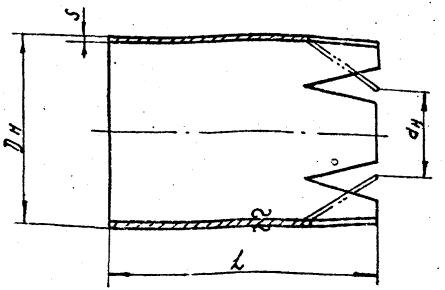

Шаблон для разметки

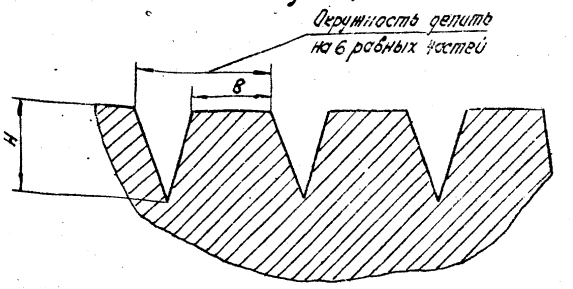

Размеры в мм.

$D_у$	800			700			600			500			400			300			250		200		150	
$D_н \times S$	820×9			720×8			630×8			530×7			426×7			325×9			273×7		219×7		159×4.5	
$d_н$	630	530	426	530	426	325	426	325	273	325	273	219	273	219	159	219	159	108	159	108	159	108	108	89
B	335	283	227	283	227	174	227	174	145	174	145	117	145	117	85	117	85	58	85	58	85	58	58	48
H	456	694	936	454	696	826	485	739	739	600	600	600	350	350	350	225	225	225	200	200	200	200	200	200
l	1000			1000			1000			1000			500			500			500		300		500	
Вес детали, кг.	171.0	156.0	140.0	132.0	121.0	110.0	113.0	101.0	99.5	83.5	82.5	80.0	31.6	30.0	28.0	32.4	31.0	30.0	21.2	20.0	17.3	16.9	8.1	7.9

Размеры выдержать по 7-ми точности.

Обознач.	Наименование	Вес	Материал	Масштаб
УГ-50-03	Переход пепестковый	См. табл.	Труба Ст 20 ГОСТ 8732-58* (для $D_у$ ≤ 350 мм) Ст 3 ГОСТ 10704-63 (для $D_у$ свыше 350)	–

Институт Мосгазпроект

1970 г.

Оборудование, узлы и детали наружных газопроводов (подземных и надземных)

Врезка муфтой в действующие стальные газопроводы.

Серия 4.905-8

Альбом

Лист 5

Всего листов 5

Нач. отдела Ушаков
Гл. инж. проекта Ушаков
Нач. сектора Ушаков
Рук. группы Ушаков

Проверил Заведующий конструктор С. Жогов
Гл. инженер Ю. Зотовский
Разработал Н. Фролова

10646 103

Вариант с плоской заглушкой

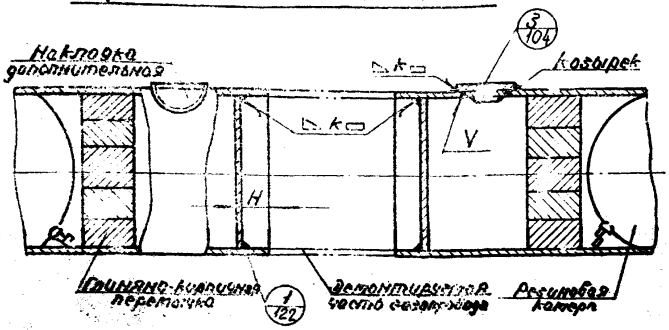

Размеры козырька

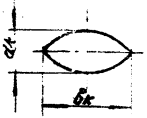

Размеры накладки

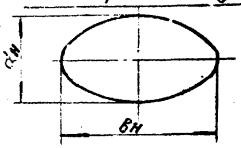

Вариант с эллиптической заглушкой

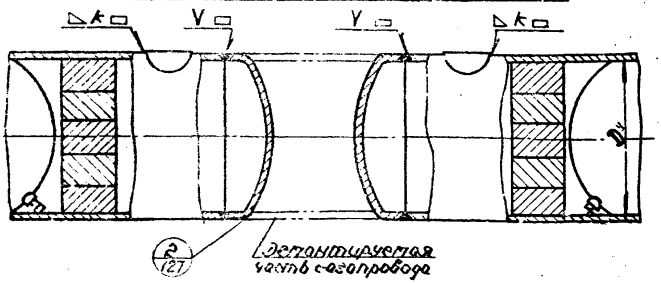

Dу	50	80	100	150	200	250	300	400	500	600	700	800	900
dк×вк	35×100	40×100	50×120	100×200	100×250	150×250	150×300	150×300	150×300	150×350	150×400	150×400	200×400
dн×вн	85×150	90×150	100×170	150×250	150×310	200×310	200×350	200×350	200×350	200×400	200×450	250×450	250×450
H	4	4	6	8	10	10	12	—	—	—	—	—	—

1. Толщина дополнительной накладки должна быть не менее толщины стенки трубы.
2. Вырезку козырька производить под углом 45° к поверхности трубы.
3. Разделку кромок под сварку по ГОСТ 5264-58.

Порядок проведения работ

1. Снизить давление газа до 20-150 мм вод. ст. с проверкой давления по жидкостному манометру.
2. Очистить существующий газопровод от изоляции с обжигом до металла мест отрезки.
3. Разметить и вырезать окно на действующем газопроводе с подмазкой прорезанных щелей шамотной глиной и остудить.
4. Выбить окно из газопровода, работу производить обмедненным инструментом, инструмент из черного металла обильно смазать тавотом или солидолом.
5. Поставить резиновый пузырь, наполненный инертным газом или глиняную перемычку (кляп.)
6. Продуть участок газопровода воздухом или инертным газом и взять пробу на чистоту продувки.
7. Вырезать участок газопровода с установкой постоянных заглушек на вырезаемом и действующем газопроводах.
8. После охлаждения сварные швы очистить от шлака, проверить качество их выполнения и отсутствие утечек газа мыльной эмульсией.
9. Поставить клеймо сварщика и составить эскиз места обрезки.
10. Провести необходимые изоляционные работы.

№ поз.	Обозначен.	Наименование	Кол.	Вес	Материал	Примеч.
3	УГ-51-01	Накладка дополнительная	2	"	[illegible]	б/ч
2	УГ-63	Заглушка эллиптическая	2	"		
1	УГ-58	Заглушка плоская	2	"		

Общий вес, кг — Спецификация — УГ-51

1970г.	Оборудование, узлы и детали наружных газопроводов (подземных и надземных)	Отрезка и заглушка стальных газопроводов	Серия ч. 905-8	Альбом	Лист 1 / Всего листов 1

Институт Мосгазпроект

Гл. инж. ин-та — Нач. отдела № 2 — Зам. нач. отд. — Гл. инж. проекта — Нач. сектора

С. Дайнс — Д. Вигдорчик — М. Тисковский — Д. Гусарчик — С. Гуданов

Рук. группы — Проверил — Конструктор

В. Неер — Громова

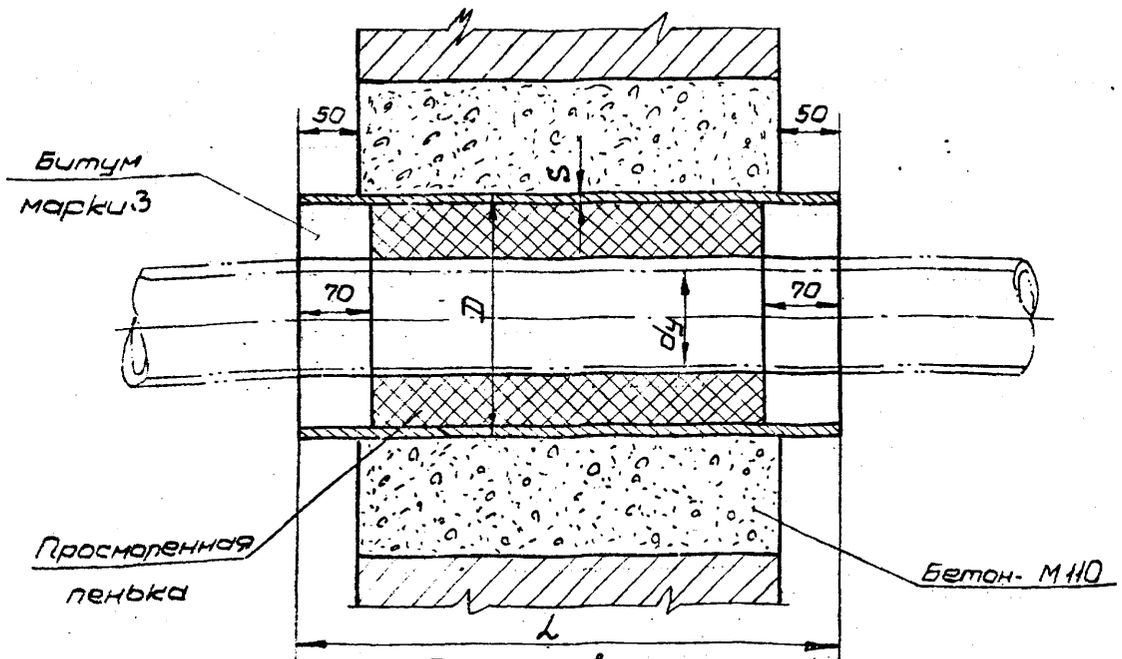

Размеры в мм.

Проход газопровода условный dу	25	32	40	50	70	80	100	125	150	200	250	300	350	400	500	600
Д	89		108		159		219		273	325	377	426	478	530	630	720
S	4		4		4.5		7		7	9	9	7	7	7	8	8
L	500	650	500	650	500	650	500	650	500	500	650	500	650	500	650

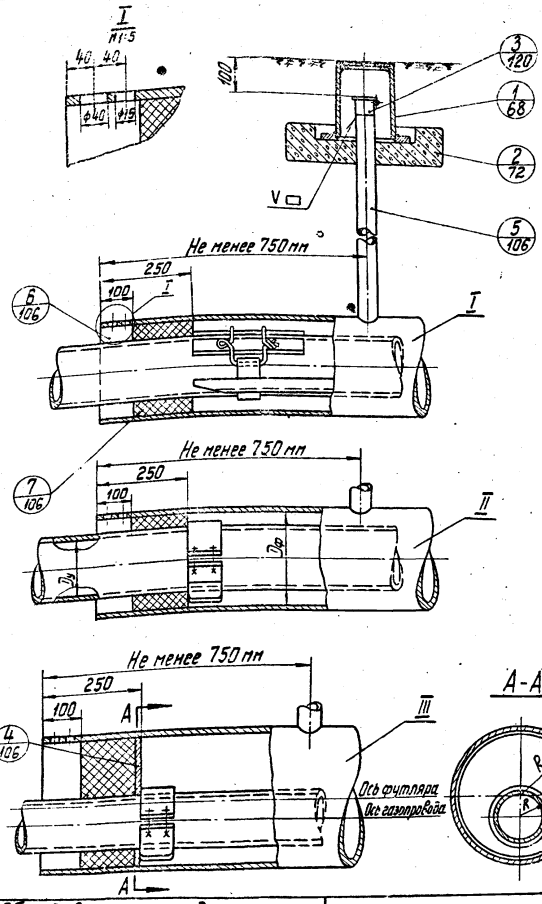

Размеры в мм

		Данные к чертежу I						Данные к чертежу II									
$D_у$		100	125	150	200	250	300	100	125	150	200	250	300	350	400	500	600
$D_ф$		200	200	250	300	350	400	250	300	300	350	400	500	500	500	700	800
Вес, кг	Пенька	1.25	1.14	1.44	1.64	2.16	2.4	1.9	2.76	2.5	2.85	3.4	6.0	4.3	7.0	7.5	6.5
	Битум БНН-IV ГОСТ 9812-61	4.2	3.8	4.8	5.5	7.2	7.9	6.3	9.2	8.3	9.5	11.3	22.0	14.3	23.3	25.0	26.7

$D_у$		300				350				400				500				600				700			
$D_ф$		800	900	1000	1200	800	900	1000	1200	800	900	1000	1200	800	900	1000	1200	800	900	1000	1200	900	1000	1200
Упорный лист	R_1	390	440	490	590	390	440	490	590	390	440	490	590	390	440	490	590	390	440	490	590	440	490	590
	R	175				200				225				280				330				375		
	ℓ	160	210	260	360	135	185	235	335	110	160	210	310	65	115	165	265	0	50	100	200	0	50	150
Вес, кг	Упорный лист	6.4	8.2	10.5	15.8	5.9	7.8	10.1	15.2	5.4	7.8	9.5	15.0	4.0	5.9	8.2	13.6	2.5	4.4	6.7	12.6	2.7	5.0	10.4
	Пенька	18.5	24.1	30.7	46.2	17.2	22.8	29.5	45.0	15.8	21.5	28.0	43.9	12.2	17.8	24.5	40.0	7.9	13.5	20.9	35.5	9.1	15.8	31.2
	Битум БНН-IV ГОСТ 9812-61	61.3	80.0	102.0	153.0	57.2	76.0	98.0	150.0	52.8	21.8	93.0	145.3	40.5	59.2	81.5	133.0	26.3	45.0	57.7	118.0	30.2	52.8	124.0

1. Длину контрольной трубки поз. 5 принять в зависимости от глубины заложения газопровода. Вес ее задан для глубины заложения 1.2 м.
2. Диаметр и длина футляра указываются в спецификации проекта прокладки газопровода.
3. Заливку битума произвести после установки деревянной опалубки.

Поз.	Обозначение	Наименование	Кол.	Вес	Материал	Примеч.
7		Пенька пропасленная				
6		Битум БНН-IV ГОСТ 9812-61				
5		Труба	1	5.1	Труба 57х3,5-10-А ГОСТ 8732-58	б/ч
4		Лист упорный	1		Лист 8 ГОСТ 380С-57 Ст.3 сп. ГОСТ 5521-58	б/ч
3	УГ57-01-00	Крышка в сборе	1	0.36		
2	УГ-39	Подушка под ковер малый	1	38.0		
1	УГ-37	Ковер малый	1	13.6		
Общий вес см. таблицу		Спецификация				УГ-53

Институт Гипронижнефтеспецстрой

Гл. инж. ин-та Коровяков
Гл. инж. пр-та Гайдин
Нач. отдела Гайдин
Гл. констр. Трайгин

Рук. гр. Шнурер
Проверил Гайдин
Констр. Гуляева

Корпус 1 Гайдин
Корпус 2 Гайдин
Корпус 3 Гайдин

Гл. инж. ин-та Голубин
Гл. инж. пр-та Лапшман
Нач. отдела Млодзик
Гл. констр. Чернюков

1970 г.

Оборудование, узлы и детали наружных газопроводов (подземных и наземных)

Футляры газопроводов без сальникового уплотнения

Серия 4.905-8

Альбом

Лист-1
Листов-1

10646 106

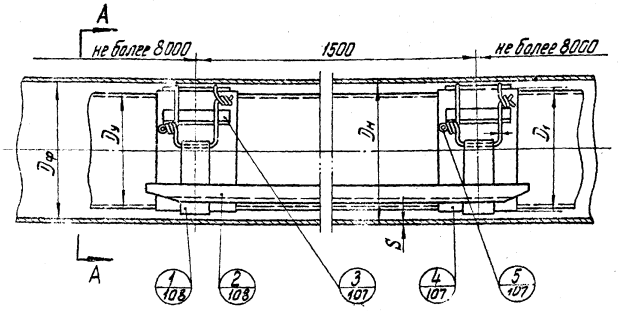

А-А

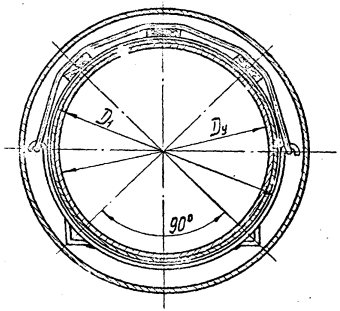

Размеры в мм

Газопровод Dу	D1	Футляр Dт	Dт×S	Длина проволоки ℓ	Резина на 1 опору кг	Вес опоры кг
100	142	200	219×7	1050	0.5	15.7
125	167	200	219×7	1300	0.7	8.5
150	193	250	273×7	1600	0.75	13.5
200	253	300	325×9	2000	1.0	11.5
250	307	350	377×9	2400	1.1	10.4
300	360	400	426×7	2800	1.3	12.4

1. Опора рекомендуется для газопроводов, прокладываемых в футлярах длиной не более 25 м, строительство которых осуществляется методом прокола или открытым способом.
2. Газопровод в местах крепления опор обернуть слоем резины δ=8 мм
3. Перед затяжкой под проволоку (поз. 5) подложить деревянные планки сечением 10×50 длиной 300 мм.
4. Диаметр „D1" задан с учетом толщины весьма усиленной изоляции газопровода и резиновой прокладки δ=8 мм.

Поз.	Обозначение	Наименование	Кол.	Вес	Материал	Примеч.
5	—	Проволока общ. назначен. Ф3 ГОСТ 3282-46	1	см. табл.		Б/ч
4	УГ-54-04	Прокладка	1	см. табл.	Резина рулонная Б1-С ГОСТ 7338-65	Б/ч
3	УГ-54-03	Планка	6		сосна	Б/ч
2	УГ-54-02	Полоз	2			
1	УГ-54-01	Скоба	2			

Спецификация УГ-54

Гип.	Кулев		Крюков			
Рук. гр.	Давыдов		Гайдук			
Гл. инж.	Давыдов		Гайдук			
Нач. отд.	Гайдук		Гайдук			
Гл. констр.	Гайдук		Гайдук			
Рук. гр.	Давыдов	Проверил	Гайдук			
Гл. инж.	Давыдов	Констр.	Гайдук			
Гл. инж.	Давыдов	Констр.	Гайдук			

Институт Ленгазспецпроект

1970г. Оборудование, узлы и детали наружных газопроводов (надземных и подземных)

Опора газопровода в футляре. Тип I

Серия 4.905-8

Альбом

Лист-1 Листов-2

10646 107

▽3 остальное

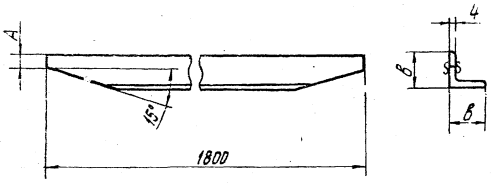

Размеры в мм

Проход условный газопровода Ду	в	А	Вес кг
100	40	30	4.3
125	25	15	2.6
150	40	30	4.3
200	32	20	3.4
250	32	20	3.4
300	32	20	3.4

▽3 остальн

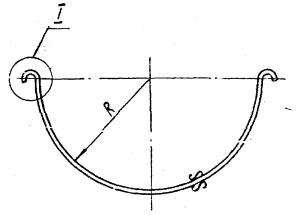

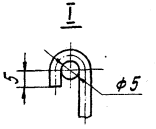

Размеры в мм

Проход условный газопровода Ду	R	Длина заготов.	Вес кг
100	71	270	0.45
125	84	310	0.9
150	97	350	0.6
200	127	440	0.8
250	154	530	0.9
300	180	610	1.1

Рук. гр. Хорольков; Гл. инж. пр-та Ганецкий; Нач. отдела Гладун; Гл. констр. Кравцов; Разраб. Ганецкий; Провер. Кравцов; Н. контр. Ганецкий; Гл. констр. Черняков

Инв. № подл. | Подп. и дата | Взам. инв. №

УГ-54-02	Полоз	см. табл.	Уголок	ГОСТ 8.509-57, Ст.3 ГОСТ 535-58	—	УГ-54-01	Скоба	см. табл.	Полоса 4×60 ГОСТ 103-57, Ст.3 ГОСТ 535-58	М —	
Обозначение	Наименование	Вес	Материал		Масштаб	Обозначение	Наименование	Вес	Материал		

Ленгипровинзпроект

1970г.

Оборудование, узлы и детали наружных газопроводов (подземных и надземных)

Опора газопровода в футляре Тип I

Серия 4.905-8

Альбом

Лист 2

Листов 2

Инв. № подл. 10646 108

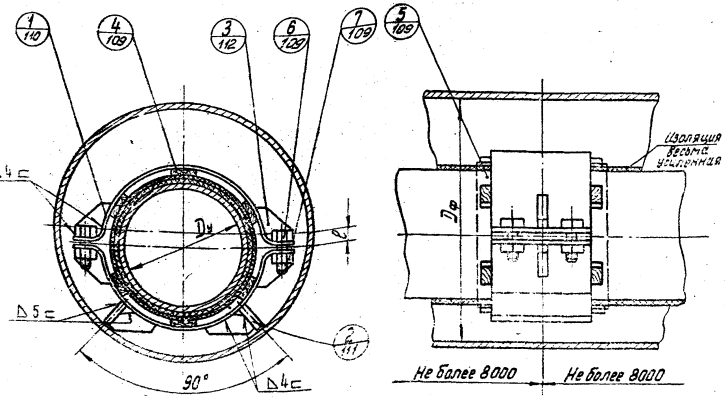

1. Опора предназначена для установки на газопроводах, прокладываемых в футлярах.
2. Трубу под опорами обернуть слоем резины δ=8 мм.
3. Перед затяжкой болтов под полухомуты подложить деревянные бруски 10×25.
4. В таблице №1 даны условные проходы футляров, прокладываемых методом продавливания, в таблице №2 – методом прокола или открытым способом.

Размеры в мм

Таблица №1

Проход условн. газопровода Dу	300			350			400			500			600			700		
Проход условн. футляра Dф	800	900	1000	900	1000	1200	900	1000	1200	900	1000	1200	800	900	1000	1200	900	1000	1200
Защитный слой ℓ	160	210	260	135	185	235	135	160	210	115	165	215	0	50	100	200	0	50	150
Резина кг	2,0			2,3			2,54			2,8			3,7			4,2		
Общ. вес, кг	8,7	9,3	9,9	9,3	9,4	9,7	10,3	10,4	10,8	11,6	11,9	12,2	13,0	13,9	14,5	15,8	14,5	15,6	15,8

Размеры в мм

Таблица №2

Проход условн. газопровода Dу	100	125	150	200	250	300	350	400	500	600	700
Проход условн. футляра Dф	250	300	300	350	400	500	500	600	700	800	900
Резина кг	0,7	0,8	0,93	1,2	1,44	1,68	1,91	2,12	2,32	3,1	3,5
Вес опоры кг	3,2	3,7	3,7	4,5	5,1	5,9	6,1	7,1	8,2	9,4	10,4

Пример условного обозначения опоры тип II для газопровода с условным проходом Dу 400, прокладываемого в футляре Dф 900:

Опора 400-900; УГ-55

Поз.	Обозначение	Наименование	Кол.	Вес	Материал	Примеч.
7		Гайка II М16; ГОСТ 5915-62	4	0,04		
6		Болт М16×45; ГОСТ 7798-62	4	0,103		
5	УГ-55-05	Прокладка	1	см. табл.	Резина рулонная ВН-С ГОСТ 7338-65	б/ч
4	УГ-55-04	Бруски деревянные 10×25	6		сосна	б/ч
3	УГ-55-03	Ребро	6			
2	УГ-55-02	Ножка	2			
1	УГ-55-01	Полухомут	2			
Общий вес см. таблицу		Спецификация				УГ-55

Институт Ленгипроинжпроект

Гл. инж. проекта Глубин
Нач. отдела Ланцман
Гл. констр. Кловок
Рук. гр. Чернакова
Разраб. Ланцман
Проверил Кловок
Констр. Чернакова
Н. контр. Гладкова
Утв. Королев
Гл. инж. Ланцман
Нач. отд. Гладкова

1970 г.

Оборудование, узлы и детали наружных газопроводов (надземных и подземных)

Опора газопровода при прокладке в футляре Тип II

Серия 4.905-8

Альбом

Лист 1
Листов 4

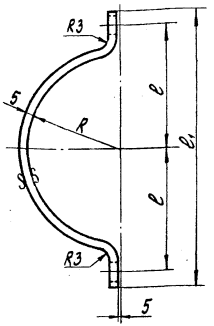

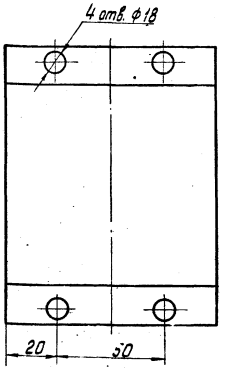

Таблица N2

Размеры в мм

Проход условн. газопровода Dy	300	350	400	500	600	700
R	190	216	240	292	342	387
l	216	242	265	318	368	413
l_1	466	516	566	666	776	866
l разв.	665	743	820	980	1147	1288
Вес, кг	3,1	3,5	3,8	4,6	5,4	6,0

Таблица N1

Размеры в мм.

Проход условный газопровода Dy	100	125	150	200	250	300	350	400	500	600	700
R	81	94	107	137	164	190	216	240	292	342	387
l_1	230	255	280	340	395	447	500	548	650	750	840
l	102	115	128	158	185	211	237	261	313	363	408
l разв.	300	350	385	485	568	650	732	810	950	1130	1270
Вес, кг	1,0	1,2	1,3	1,7	2,0	2,2	2,5	2,8	3,4	4,0	4,5

1. В таблице N1 даны размеры полухомутов опор газопроводов в футлярах, строительство которых осуществляется методом прокола или открытым способом в таблице N2 - методом продавливания.
2. Размеры выдержать по 9 кл. точности.

УГ-55-01	Полухомут	Зм. табл.	Полоса 5х40 ГОСТ 103-57 / Ст.3 ГОСТ 535-38
Обозначение	Наименование	Вес	Материал

1970 г.	Оборудование, узлы и детали наружных газопроводов (подземных и надземных)	Опора газопровода при прокладке в футляре Тип II	Серия 4.905-8	Альбом	Лист-2 / Листов-4

Институт Ленгипроинжпроект

Гл. инж. пр-та | Нач. отдела | Гл. констр. | Ланцман | Млодок | Черняков | Рук. гр. | Проверил | Констр. | Королько | Гандшу | Травин

10646 110

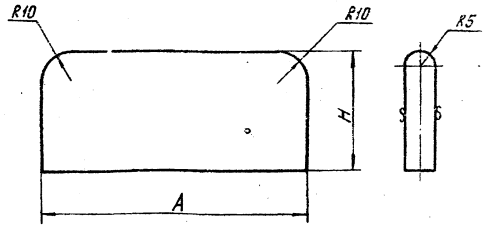

Таблица N1

Размеры в мм

Проход условный газопровода Ду	100	125	150	200	250	300	350	400	500	600	700
A	90										
H	46	59	46	41	41	66	40	66	58	57	59
Вес кг	0.32	0.41	0.32	0.28	0.26	0.46	0.27	0.45	0.40	0.39	0.41

Таблица N2

Размеры в мм

Проход условный газопровода Ду	300			350			400			500			600			700		
Проход условный футляра Dф	800	900	1000	800	900	1000	800	900	1000	800	900	1000	800	900	1000	900	1000	1200
A	120																	
H	75	80	85	95	75	80	85	95	70	75	85	95	55	65	70	85	55	70	80	95	60	75	95
Вес кг	0.7	0.75	0.8	0.9	0.7	0.75	0.8	0.9	0.65	0.7	0.8	0.9	0.5	0.6	0.85	0.8	0.5	0.65	0.75	0.9	0.55	0.7	0.9

1. В таблице N1 даны размеры ножек опор газопровода в футлярах, строительство которых осуществляется открытым способом или методом прокола; в таблице N2 - методом продавливания.
2. Размеры выдержать по 9 кл. точности.

Институт	Ленгипроинжпроект	Гл. инж. пр-та	Калашников			
		Нач. отдела	Гальцев			
		Гл. констр.	Трейман			
		Рук. гр.	Шарыгина	Проверил	Ланцман	Утв.
		Разраб.	Жилкина	Констр.	Мягков	Черняков

УГ-55-02	Ножка		Лист	10 ГОСТ 3681-57 Ст. 3 ГОСТ 500-58	М —
Обозначение	Наименование		Вес	Материал	

1970 г.	Оборудование, узлы и детали наружных газопроводов (надземных и подземных)	Опора газопровода при прокладке в футляре Тип II	Серия 4.905-8	Альбом I	Лист 3 / Листов

10646 111

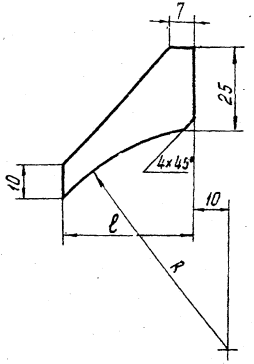

Размеры в мм

Проход условный газопровода D_y	100	125	150	200	250	300	350	400	500	600	700
R	83	96	109	139	166	192	213	242	294	344	389
ℓ	40					50		70			
Вес кг	0.03					0.04		0.06			

Размеры выдержать по 9 кл. точности.

Институт Ленгипроинжпроект	Гл. инж. пр-та	Лапцман	Рук. гр.	Корольков
	Нач. отдела	Мловок	Проверил	Гандиц
	Гл. констр.	Черняков	Констр.	Травин

УГ-55-03	Ребро	см. табл.	Лист 5 ГОСТ 5681-57 / Ст. 3 ГОСТ 500-58	М 1:1
Обозначение	Наименование	Вес	Материал	

1970 г.	Оборудование, узлы и детали наружных газопроводов (подземных и надземных)	Опора газопровода при прокладке в футляре Тип II	Серия 4.905-8	Альб.

10646

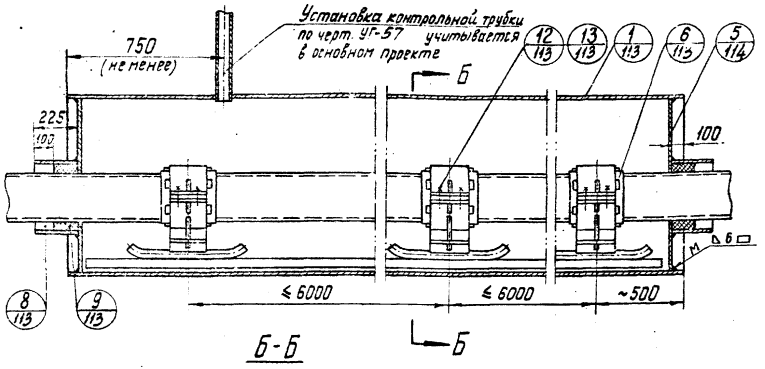

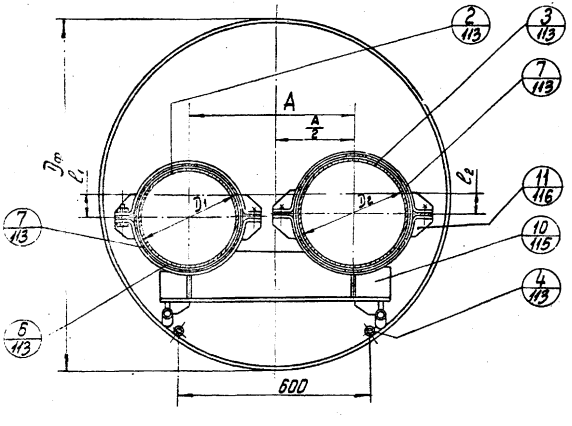

Диаметр условного прохода газопровода		футляра	Расстояние между осями мм			Количество материала на одну опору				на футляр
						прокладка	брусок		битум	пенька
$Д_1$	$Д_2$	$Д_ф$	A	l_1	l_2	кг	Кол.	кг	кг	кг.
300	300	1000	500	60	60	8.0	20	2.0	30.0	10.0
	250				85	7.0	20	2.0	29.0	9.0
	200				112	6.4	18	1.8	26.0	8.5
250	250	900	450	12	12	6.0	20	2.0	28.0	9.0
	200				39	5.4	18	1.8	25.0	8.2
	150				69	5.0	16	1.6	23.0	7.6
200	200	900	450	39	39	4.8	16	1.6	22.0	7.2
	150				69	4.4	14	1.4	20.0	6.6
	100				95	3.6	14	1.4	19.0	6.2

Поз.	Обозначение	Наименование	Кол.	Вес	Материал	Примеч.
13		Гайка М16 ГОСТ 5915-62	8	0.27		
12		Болт М16×55; ГОСТ 7798-62	8	0.96		
11	УГ-56-03-00	Полухомут				"
10	УГ-56-02-00	Опора для 2 газопроводов				число по монтажной привязке
9		Пенька просмоленная		"		
8		Битум марки БНИ-IV, ГОСТ 9812-61		"		
7		Брусок 10×25×100		"	сосна	
6		Прокладка δ=8		см. табл.	Резина рулонная ВМ-С ГОСТ 7338-65	
5	УГ-56-01-00	Диафрагма	2			
4		Труба 22×3	2			Заказано
3		Труба $Д_2$	1			в
2		Труба $Д_1$	1			основном
1		Футляр $Д_ф$	1			проекте
		Общий вес				

Спецификация УГ-56

Гл. инж. ин-та	Коровяков
Гл. инж. пр-та	Гандыц
Нач. отдела	Трабин
Рук. гр.	Жилин
Проверил	Гайдай
Констр.	Ангелов
Гл. констр.	Глубин
Начальник	Лачуман
Н. контр.	Младок
Констр.	Чернякова
Выполнил	Ангелов
Н. контр.	Бакланов
Констр.	Ефимов

Институт Ленгипроинжпроект

1970 г. | Оборудование, узлы и детали наружных газопроводов (надземных и подземных) | Прокладка двух газопроводов в одном футляре | Серия 4.905-8 | Альбом | Лист-1 | Листов-6

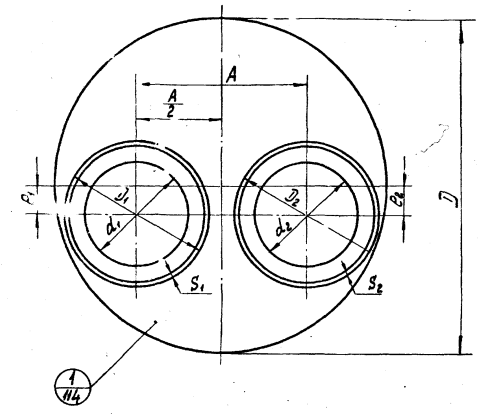

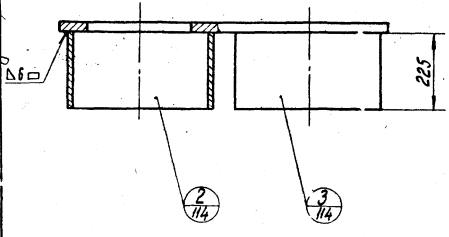

Размеры в мм

$D_1 \times S_1$	$D_2 \times S_2$	d_1	d_2	D	A	e_1	e_2	Вес трубы $D_1 \times S_1$	Вес трубы $D_2 \times S_2$	Вес листа	Общ. вес
426×10	426×10	350	350	994	500	60	60	23,1	23,1	48,7	34,9
426×10	377×9		295				85		18,4	50,1	91,6
426×10	325×9		245				112		15,8	50,7	89,6
377×9	377×9	295	295	896	450	12	12	18,4	18,4	39,1	75,9
377×9	325×9		245				39		15,8	40,6	74,8
377×9	273×8		185				69		11,8	41,9	72,1
325×9	325×9	240	245			39	39	15,8	15,8	42,5	74,1
325×9	273×8		185				69		11,8	43,5	71,1
325×9	219×7		135				95		8,3	44,4	68,5

Поз.	Обозначение	Наименование	Кол.	Вес	Материал	Примеч.
3	УГ-56-01-03	Труба $D_2 \times S_2$-10-А; ГОСТ 8732-58	1	"		б/ч
2	УГ-56-01-02	Труба $D_1 \times S_1$-10-А; ГОСТ 8732-58	1	"		б/ч
1	УГ-56-01-01	Лист	1	см. табл.	Лист 10 ГОСТ 5681-57 / Лист см. 3 ГОСТ 500-58	б/ч
	УГ-56-01-00	Диафрагма				М —
	Общий вес см. таблицу	Спецификация				УГ-56-01

Гл. инж. пр-та	Ю. Гамбург	Газпроминпроект	1970г.	Оборудование, узлы и детали наружных газопроводов (надземных и подземных)	Прокладка двух газопроводов в одной футляре	Серия 4.905-8	Альбом	Лист-2 Листов-6
Нач. отдела	Г. Ермаков							
Гл. констр.	Г. Ермаков							
Гл. инж. пр-та	Ю. Гамбург							
Нач. отдела	Г. Ермаков							
Гл. констр.	Г. Ермаков							

Инв. № подл. | Подпись и дата | Взам. инв. №

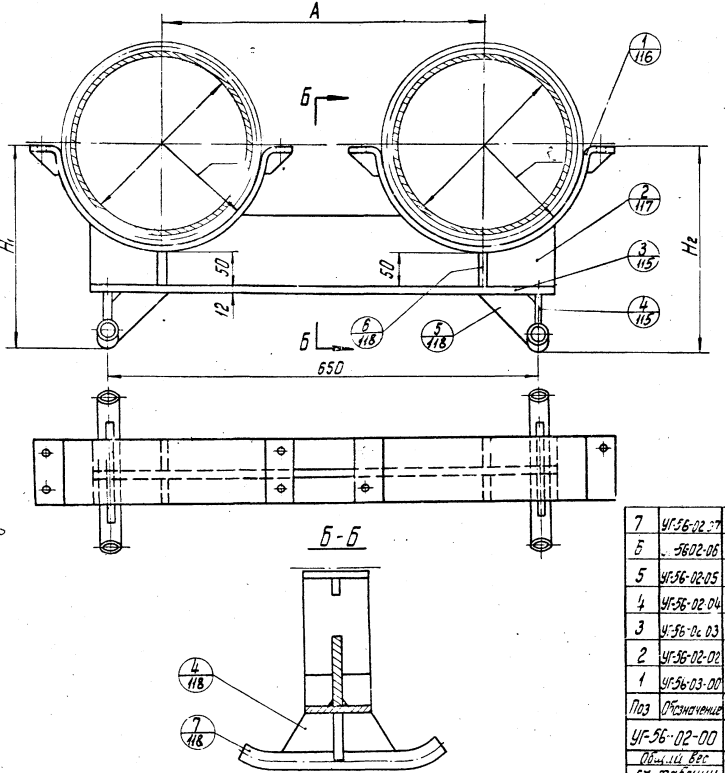

Диаметр газопровода, мм		Размеры в мм					Общий вес кг
D_1	D_2	A	R_1	R_2	H_1	H_2	
300	300	500	190	190	310	305	17.16
	250			165		285	17.35
	200			138		258	17.48
250	250	450	165	165	285	285	17.34
	200			138		258	17.77
	150			108		228	17.84
200	200	450	138	138	258	258	17.90
	150			108		228	18.5
	100			82		202	18.3

Поз	Обозначение	Наименование	Кол.	Вес	Материал	Приме-
7	УГ-56-02-07	Полоз	2	1.12		
6	УГ-56-02-06	Ребро III	4	0.72		
5	УГ-56-02-05	Ребро II	2	0.3		
4	УГ-56-02-04	Ребро I	2	0.6		
3	УГ-56-02-03	Полоса 90×720; δ=12	1	6.1	Полоса 12×90 ГОСТ 103-57 Ст.3 ГОСТ 535-58	б/ч
2	УГ-56-02-02	Стойка	1			
1	УГ-56-03-00	Полухомут	2			
УГ-56-02-00		Опора для двух газопроводов				М —
Общий вес см. таблицу		Спецификация				УГ-56-02

Инв. № подл.	Подп. и дата	Взам. инв. №

Гип. т Ленгипроинжпроект	Нач. отдела	Гл. спец.	Ланцман	Шлейф	Чернядев	Рук. гр.	Провер.	Конструк.	Разраб.	Кравцов

1970

Оборудование, узлы и детали наружных газопроводов (надземных и подземных)

Прокладка двух газопроводов в одном футляре

Серия 4.905-8

Альбом

Лист 3
Листов 6

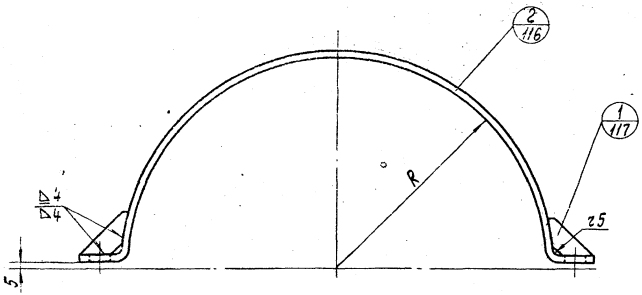

Размеры в мм

Диаметр газопр. в усл. отв.	R	A	Полоса (2) 2 заг.	Полоса (2) вес, кг	Общий вес, кг
300	190	430	660	2.33	2.36
250	165	380	570	2.02	2.05
200	138	326	500	1.76	1.78
150	108	266	405	1.43	1.45
100	82	214	325	1.15	1.1

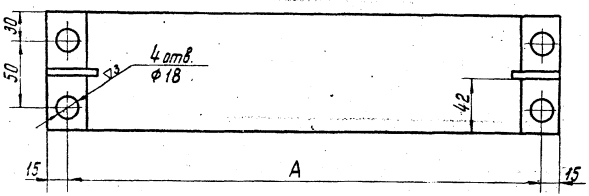

Поз.	Обозначение	Наименование	Кол.	Вес	Материал	Примеч.
2	УГ-56-03-02	Ребро	2	см. табл.		
1	УГ-56-03-01	Полухомут	1	см. табл.	Полоса 5×90 ГОСТ 103-57 Ст.3 ГОСТ 535-58	б/ч
	УГ-56-03-00	Полухомут				М —
	Общий вес см. таблицу	Спецификация				УГ-56-03

Разработали: Ю. Кононов, Ю. Ивашко, Ю. Ивашко, Ю. Ивашко

~ остальное
Размеры выдержать по 7 кл. точности.

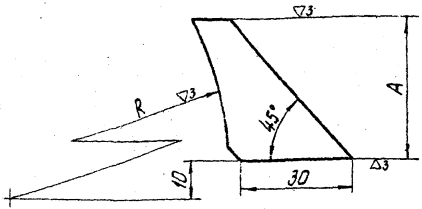

Dу	R	A	Вес
300	195	38	0.030
250	170	36	0.027
200	143	34	0.025
150	113	32	0.023
100	87	30	0.021

УГ-56-03-02	Ребро	см. табл.	Полоса 5×20 ГОСТ 103-57 / Ст.3 ГОСТ 535-58	—
Обозначение	Наименование	Вес	Материал	Масштаб

~ остал. н
Размеры выдержать по 7 кл. точности.

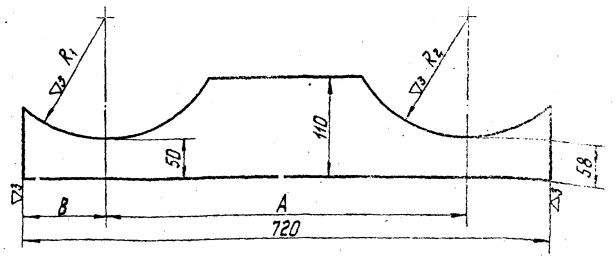

Размеры в мм

Dу1	Dу2	R1	R2	A	B	Вес
300	300	195	195	500	110	3.6
	250		170			4.1
	200		143			4.5
250	250	170	170	450	135	4.4
	200		143			5.1
	150		113			5.5
200	200	143	143			5.5
	150		113			5.9
	100		87			6.15

УГ-56-02-02	Стойка		Полоса 12×110 ГОСТ 103-57 / Ст.3 ГОСТ 535-58	—
Обозначение	Наименование	см. табл.	Материал	Масштаб
——	Спецификация			

Гл. инж. пр-та		Рук. гр.		Ламштан		Коралькев
Нач. отдела		Гл. констр.		Младок	Черняков	

Институт Ленгипроинжпроект

1970г.	Оборудование, узлы и детали наружных газопроводов (надземных и подземных)	Прокладка двух газопроводов в одном футляре	Серия 4.905-8	Альбом	Лист-5
					Лист 06.8

2 остальное
Размеры выдержать
по 7 кл. точности.

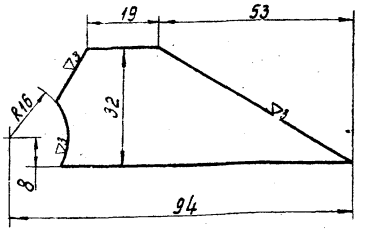

УГ-56-02-05	Ребро II	0.15	Полоса 12×32 ГОСТ 103-57 / Ст.3 ГОСТ 535-58	1:1
Обозначение	Наименование	Вес	Материал	Масштаб

2 остальное
Размеры выдерж.
по 7 кл. точности

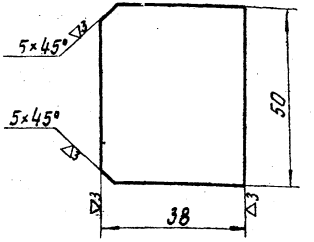

УГ-56-02-06	Ребро III	0.18	Полоса 12×50 ГОСТ 103-57 / Ст.3 ГОСТ 535-58	1:1
Обозначение	Наименование	Вес	Материал	Масштаб

2 остальное
Размеры выдержать
по 7 кл. точности

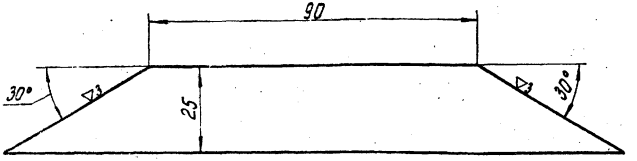

УГ-56-02-04	Ребро I	0.3	Полоса 12×25 ГОСТ 103-57 / Ст.3 ГОСТ 535-58	1:1
Обозначение	Наименование	Вес	Материал	Масштаб

2 остальное
Размеры выдержать
по 7 кл. точности

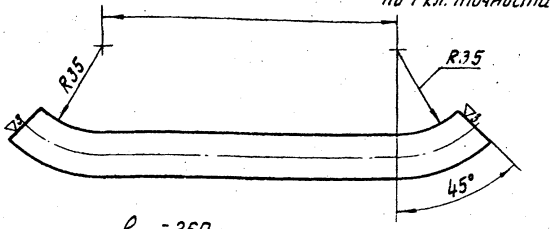

$e_{заг}$ = 260 мм

УГ-56-02-07	Полоз	0.56	Труба 32×3-10-А; ГОСТ 8734-58	1:2.5
Обозначение	Наименование	Вес	Материал	Масштаб
—	Спецификация			

Рук. гр. Корольков
Проверил Ганзицу
Конструктор Тулубин
Нач. отдела Ланцман
Гл. инж. проекта Млавох
Гл. конструктор Черняков

Институт Ленгипроинжпроект

1970 г.

Оборудование, узлы и детали наружных газопроводов (надземных и подземных)

Прокладка двух газопроводов в одном футляре

Серия 4.905-8

Альбом

Лист 6

Листов 6

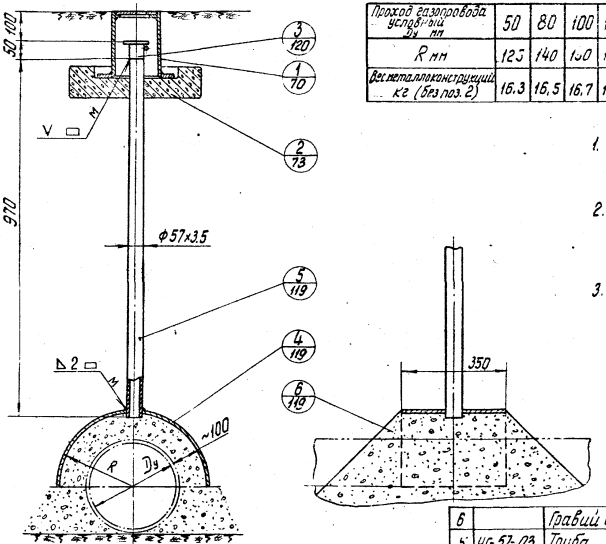

Проход газопровода условный Dу мм	50	80	100	125	150	200	250	300	350	400	500	600	700
R мм	125	140	150	160	175	200	225	250	275	300	350	400	450
Вес металлоконструкций кг (без поз. 2)	16.3	16.5	16.7	16.9	17.1	17.6	18.0	18.4	18.6	19.3	20.2	21.0	21.8

1. До подбивки гравием или щебнем изоляцию газопровода защитить двумя слоями крафт бумаги или рубероида.
2. При установке контрольных трубок в пучинистых грунтах с высоты 150 мм от кожуха, сделать песчаную подсыпку по ширине траншеи до подушки под ковер.
3. Длину трубы поз. 5 принять в зависимости от глубины заложения газопровода. Вес ее принят для глубины заложения газопровода – 1.2 м.

Поз.	Обозначение	Наименование	Кол.	Вес	Материал	Примеч.
6		Гравий или щебень				
5	УГ-57-03	Труба	1	5.1	Труба 57х3.5-10-Т ГОСТ 8732-58 / В.Т. ГОСТ 3262-57	Б/Ч
4	УГ-57-02	Кожух	1		Лист В/Сс 3сп. ГОСТ 501-58	Б/Ч
3	УГ-57-01-00	Крышка в сборе	1	0.36		
2	УГ-40	Подушка под ковер малый	1	38.0		
1	УГ-38	Ковер малый	1	7.35		

Общий вес см. таблицу

Спецификация

УГ-57.

Институт Ленгипроинжпроект

Гл. инж. проекта Кадыгроб
Гл. инж. кон. Гладун
Нач. отдела Ильин
Гл. констр. Гильин
Рук. гр. Ивлев
Проверил Ленчман
Констр. Туманян
Гл. констр. Чуфаровский
Н. контр. Ильин
Составил Ларионов

1970 г.

Оборудование узлы и детали наружных газопроводов (надземных и подземных)

Установка контрольной трубки

Серия 4.905-7

Альбом

Лист-1
Листов-3

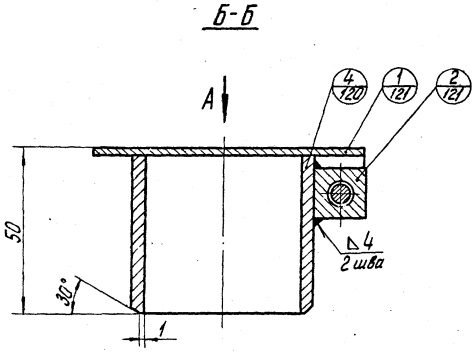

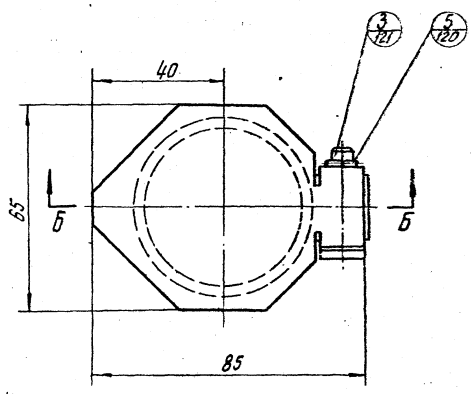

Крышку в сборе окрасить битумным лаком N 177 ГОСТ 5631-51.

Поз.	Обозначение	Наименование	Кол.	Вес	Материал	Примеч.
5		Шплинт 32×18; ГОСТ 397-66	1	0.001		
4	УГ-57-01-04	Труба	1	0.25	Труба 57×3,5-10-А ГОСТ 8732-58	б/ч
3	УГ-57-01-03	Ось	1	0.01		
2	УГ-57-01-02	Квадрат	1	0.03		
1	УГ-57-01-01	Крышка	1	0.07		
УГ-57-01-00		Крышка в сборе				М 1:1
Общий вес 0.36		Спецификация				УГ-57

1970г.	Оборудование, узлы и детали наружных газопроводов (надземных и подземных)	Установка контрольной трубки	Серия 4.905-8	Альбом	Лист-2 Листов 3

Институт Ленгипроинжпроект

Гл. инж. пр-та | Нач. отдела | Гл. констр.

Дом. пр. | Конструктор | Гальвину | Пугавин

Начальник | Инженер | Ландман | Мордюк | Черняков

Контрольн. | Шишу | Травин

10646 12

▽3 остальное

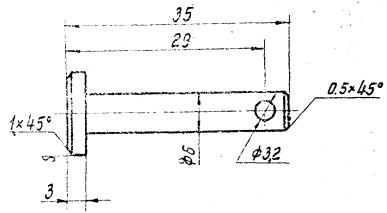

После изготовления оксидировать.

УГ-57-01-03	Ось	0.01	Круг 14 ГОСТ 2590-57 / ВМСт.3сп. ГОСТ 535-58	2:1
Обозначение	Наименование	Вес	Материал	Масштаб

∽ остальное

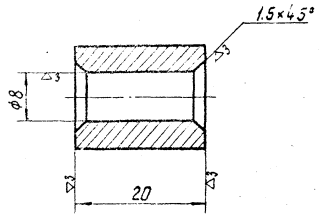

После изготовления оксидировать

УГ-57-01-02	Квадрат	0.03	Квадрат 16 ГОСТ 2591-57 / ВМСт.3сп. ГОСТ 535-58	2:1
Обозначение	Наименование	Вес	Материал	Масштаб

▽1 остальн

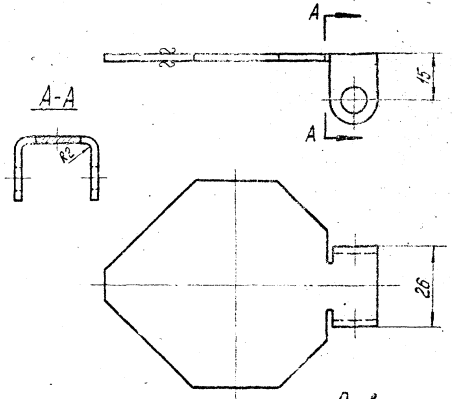

Развертка

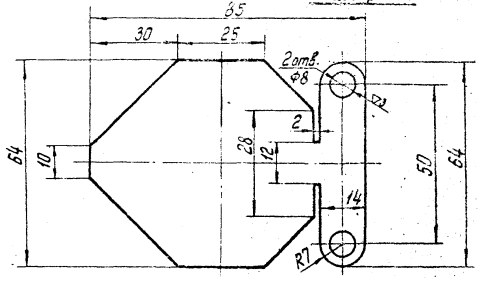

УГ-57-01-01	Крышка	0.07	Лист 2 ГОСТ 3680-57 / ВМСт.3сп. ГОСТ 501-58	М1:1
Обозначение	Наименование	Вес	Материал	УГ-57

Институт Ленгипроинжпроект	Гл. инж. пр-та		Ланцман	Рук. гр.	Корольков
	Нач. отдела		Млодок	Проверил	Гандшу
	Гл. констр.		Черняков	Констр.	Травин

1970 г.	Оборудование узлы и детали наружных газопроводов (надземных и подземных)	Установка контрольной трубки	Серия 4.905-7	Альбом	Лист-3 / Листов:

10646 121

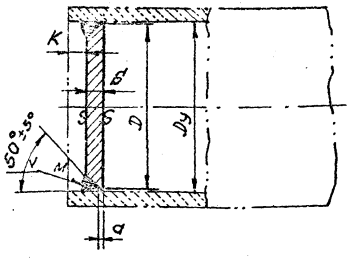

Заглушка плоская на $P_y \leq 2{,}5$ кгс/см²

Размеры в мм.

Ду	50	70	80	100	125	150	200	250	300	350	400	500	500	700
D	48	67	78	97	122	147	202	255	305	355	408	510	610	700
S	3	3	4	4	5	5	7	8	10	11	12	15	18	20
a	1.5	1.5	1.5	2	2	3	3	3	3	3	3	3	3	3
K	4	4	4	4	4	5	6	7	8	10	10	10	10	10
Вес, кг	0.05	0.10	0.15	0.23	0.40	0.67	1.16	3.2	5.7	8.5	10.8	20	40	60

Пример условного обозначения заглушки плоской на $P_y \leq 2{,}5$ кгс/см²; Ду 150.

Заглушка 150-2,5; УГ-58

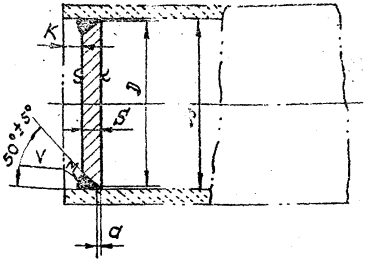

Заглушка плоская на $P_y \leq 6$ кгс/см²

Размеры в мм.

Ду	50	70	80	100	125	150	200	250	300	350	400
D	48	67	78	97	122	147	202	255	305	355	408
S	3	4	5	5	6	7	10	12	14	16	18
a	1.5	1.5	1.5	2	2	3	3	3	3	3	3
K	5	5	5	5	6	6	7.0	8	10	10	10
Вес, кг	0.05	0.12	0.20	0.3	0.6	1.0	2.5	4.8	8.3	12.6	18.0

S ГОСТ 5681-57*
Лист ВМСт3сп ГОСТ 500-58

Пример условного обозначения заглушки плоской на $P_y \leq 6$ кгс/см²; Ду 150.

Заглушка 150-6; УГ-58

УГ-58

Институт Мосгазпроект

1970г.

Оборудование, узлы и детали наружных газопроводов (подземных и надземных)

Заглушки плоские стальные на $P_y \leq 2{,}5$ и 6 кгс/см²

Серия 4.903.5-8

Альбом

Лист 1

10645

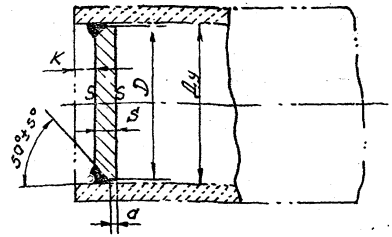

Заглушка плоская на $P_y \leq 12$ кгс/см²

Размеры в мм

Ду	50	70	80	100	125	150	200	250	300
D	48	67	78	97	122	147	202	255	305
S	4	5	6	7	9	10	13	16	19
a	1.5	1.5	1.5	2	2	3	3	3	3
K	5	5	6	6	7	8	10	10	10
Вес, кг	0.07	0.14	0.22	0.35	0.73	1.199	2.77	6.01	9.17

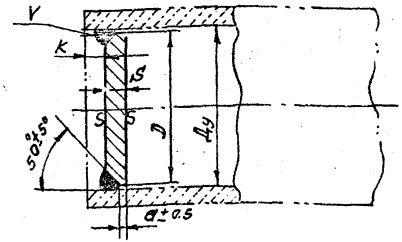

Заглушка плоская на $P_y \leq 16$ кгс/см²

Размеры в мм

Ду	50	70	80	100	125	150	200	250	300
D	48	67	78	97	122	148	203	257	305
S	6	6	7	8	10	11	15	18	22
a	1.5	1.5	1.5	2	2	2	2	2	2
K	6	6	6	6	8	8	10	10	12
Вес, кг	0.085	0.166	0.225	0.4	0.826	1.35	3.1	6.5	11.8

Пример условного обозначения заглушки плоской $P_y \leq 12$ кгс/см²; Ду 150 — Заглушка 150-12. УГ-59

Пример условного обозначения заглушки плоской на $P_y \leq 16$ кгс/см²; Д 150 — Заглушка 150-16; УГ-59

Лист $\frac{S;\ \text{ГОСТ } 5681\text{-}57^{*}}{\text{ВМСт3сп ГОСТ } 500\text{-}58^{**}}$

Нач. отдела			
Зам. нач. отд.			
Гл. инж. проек.			
Нач. сектора			
Рук. группы			

Институт Мосгазпроект

1970г	Оборудование, узлы и детали наружных газопроводов (подземных и надземных)	Заглушки плоские стальные на $P_y \leq 12$ и 16 кгс/см²	Серия 4.905-8	Альбом	Лист 1 Всего листов 61

УГ-59

10646 123

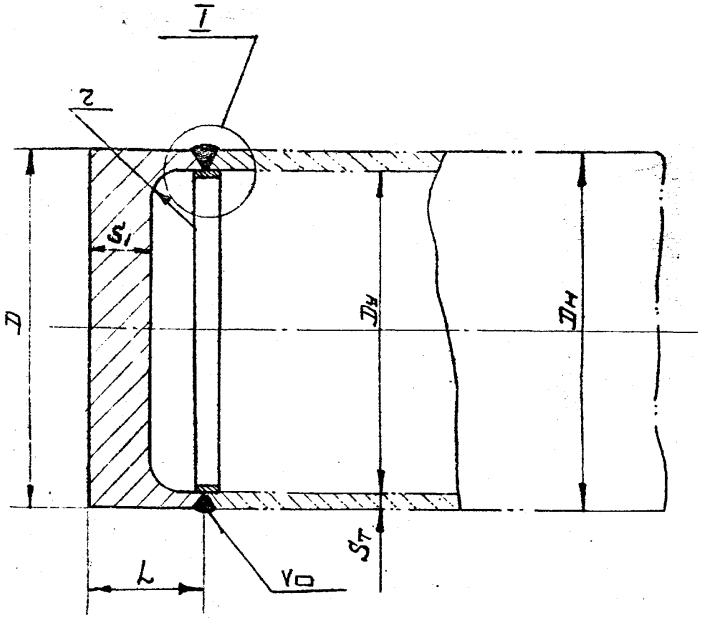

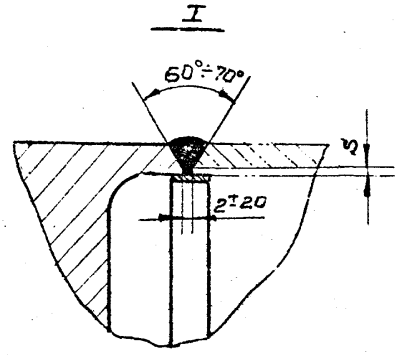

$S_т$	4÷7	8÷11
S	$1^{\pm 1.0}$	$2^{\pm 1}$

Размеры в мм.

$D_у$	$D_н \times S_т$	D	г	L и S_1			Вес, кг		
				6 кгс/см²	12 кгс/см²	15 кгс/см²	6 кгс/см²	12 кгс/см²	15 кгс/см²
300	325×9	325	5	20×11	23×15	28×18	7,16	9,77	11,72
350	377×9	377	5	21×12	25×17	30×19	9,64	14,9	15,65
400	426×7	426	6	23×14	28×20	32×22	15,65	22,37	24,61
500	529×9	529	6	26×17	32×24	37×27	27,18	38,38	43,18
600	630×8	630	6	29×21	37×29	43×34	51,39	70,96	83,2
700	720×8	720	6	31×23	40×32	46×37	73,5	102,3	118,26
800	820×10	820	8	35×27	48×37	50×42	81,0	106,0	123,0

Пример условного обозначения:

заглушки для газопровода $D_у$ 600 $P_у \leq 6$ кгс/см²

Заглушка 600-6 ; УГ-60.

Лист $\frac{S_1 \text{ ГОСТ } 5681\text{-}57^*}{\text{ВМСт3сп. ГОСТ } 500\text{-}58}$

Гл. инж. института	Г. Паубис	Рук. группы		Н. Ивер		
Нач. отдела	В. Назаренко	Проверил		Н. Пронозо		
Зам. нач. отд.	Заславский	Конструк.		Цыпина		
Гл. инж. проекта	В. Гаврючк					
Нач. сектора	Жуланов					

Институт Мосгазпроект

1970г. | Оборудование, узлы и детали наружных газопроводов (подземных и надземных) | Заглушка плоская стальная на $P_у \leq 6$ кгс/см² | Серия 4.905-8 | Альбом | Лист 1 | Всего листов 1

УГ-60

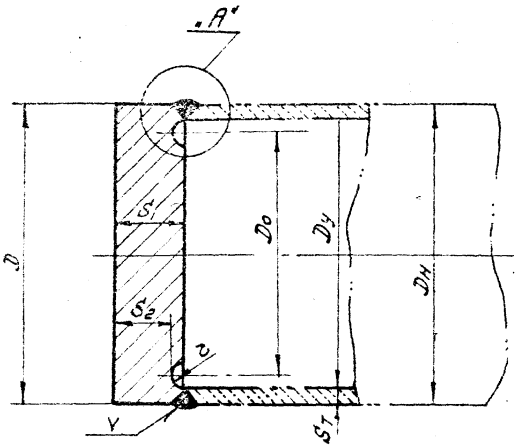

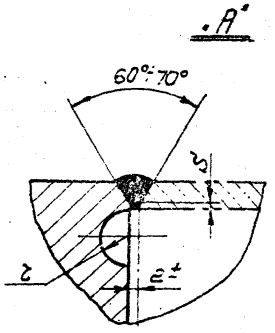

S_T	4÷7	8÷11
S	1±1.0	2^{+1}_{-2}

Размеры в мм

Dy	Dн×S_T	D	Do	S_1	S_2	r	Вес, кг
350	377×9	377	345	22	15	7	19,3
400	426×7	426	400	26	20	6	29,0

Пример условного обозначения заглушки для газопровода Dy 400; Py ≤ 16 кгс/см²

Заглушка 400-16; УГ-61

Институт Мосгазпроект	Гл. инж. ин-та	Г. Лаубис	Рук. группы		Б. Неер
	Нач. отдел. № 2	Д. Виздорчик	Проверил		Н. Громова
	Зам. нач. отд.	Ю. Заславский	Конструктор		
	Гл. инж. проекта	Д. Виздорчик			
	Нач. сектора	С. Жданов			

1970г.	Оборудование, узлы и детали наружных газопроводов (подземных и надземных)	Заглушка плоская стальная на Py ≤ 16 кгс/см²	Серия 4.905.8	Альбом	УГ-61 Лист-1 Всего листов 1

10646 125

А-А

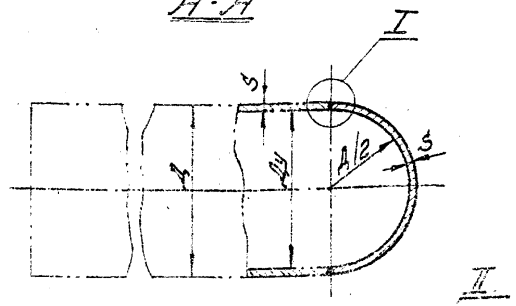

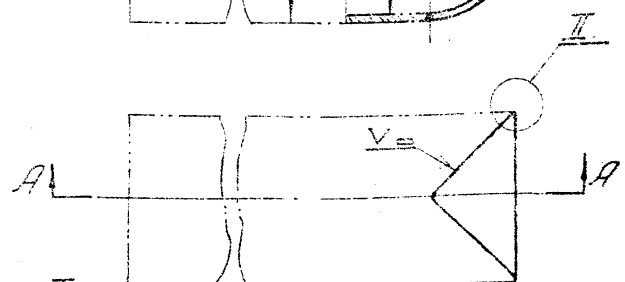

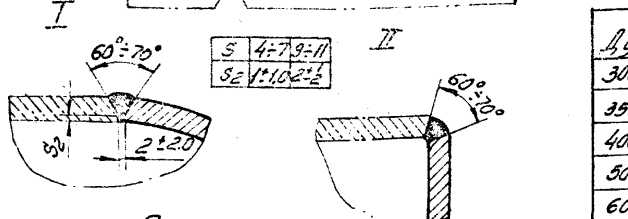

S	4÷7	8÷11
S2	4	6

Шаблон для разметки заглушки

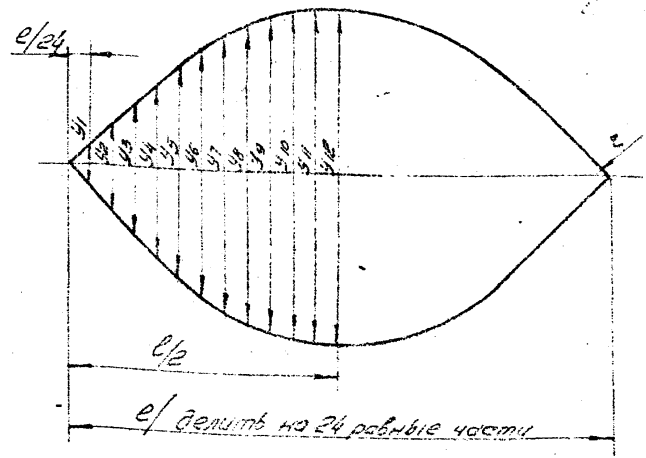

Размеры в мм.

Ду	A	S	Шаблон для разметки e	r	y1	y2	y3	y4	y5	y6	y7	y8	y9	y10	y11	y12	Вес, кг
300	325	9	510	30	42	83	124	161	196	228	256	279	295	312	321	325	6.4
350	377	9	592	35	49	98	144	188	229	266	299	326	348	364	374	377	9.9
400	426	7	668	40	56	110	163	213	259	301	338	368	394	411	422	426	9.9
500	530	7	830	45	69	137	202	265	322	373	419	458	489	510	524	529	15.4
600	630	8	988	50	82	163	241	315	384	445	500	545	582	608	624	630	24.8
700	720	8	1130	55	94	186	276	360	438	508	571	623	665	695	713	720	32.4
800	820	9	1287	60	107	212	314	410	500	579	650	710	761	792	812	820	41.4
900	920	10	1444	60	120	238	352	462	560	652	732	800	852	892	914	920	66.5

Примечания:

1. Заглушку вырезать из участка трубы диаметра „Д" не имеющего сварных швов
2. Заглушка приваривается к трубе и испытывается гидравлическим давлением $P = 24\ кгс/см^2$

Материал - сталь вмст 3сп Гост 380-60*

УГ-62

1970г.	Оборудование, узлы и детали наружных газопроводов (подземных и надземных)	Заглушка цилиндрическая на $Py \leq 16\ кгс/см^2$	Серия 4.905-8	Альбом	Лист 1 Всего листов 1

Госстрой СССР Главное управление по проектированию Мосгазпроект Инв. институт

Гл. инж. проекта Нач. сектора Рук. группы Гл. конструктор Нач. отдела Гл. специалист Ст. инженер Инженер

Изм. Кол. уч. Лист № док. Подпись Дата

Копировал

Формат А4

со остальное

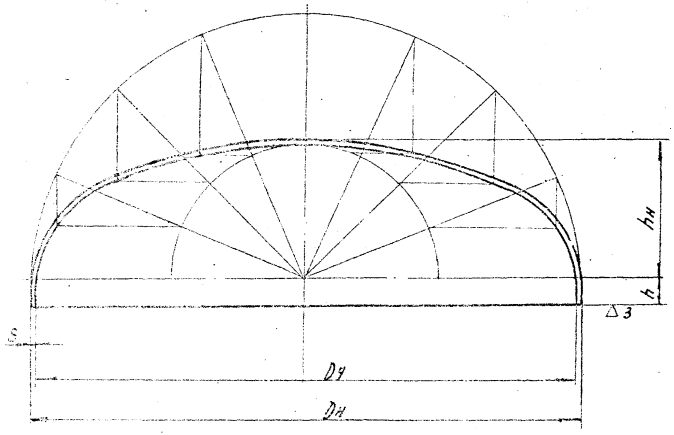

Размеры в мм.

Dy	Dн	hн	h	S	Вес, кг
50	57	16	25	4	0,29
70	76	20	25	5	0,42
80	89	25	25	5	0,56
100	108	30	25	5	0,77
125	133	36	25	5	1,12
150	159	43	25	5	1,46
200	219	58	25	6	3,13

Dy	Dн	hн	h	S	Вес, кг
250	273	72	25	7	5,32
300	325	81	25	8	8,4
350	377	94	40	10	15,1
400	426	106	40	10	18,9
500	530	132	40	10	28,1
600	630	157	40	10	39,0
700	720	180	40	10	50,0

Примечания:

1. Заглушка составлена по материалам ГОСТ 6533-68 и РТМ 2920-62.
2. Разделка кромок под сварку по ГОСТ 5264-58.

Лист S ГОСТ 5681-57*
ВМ Ст3сп ГОСТ 500-58

Пример условного обозначения заглушки для газопровода Dy 400 Py ≤ 16 кгс/см²
Заглушка 400-16 ВГ-63

ВГ-63

Институт Мосгазпроект

1970г	Оборудование, узлы и детали наружных газопроводов (подземных и надземных)	Заглушка эллиптическая на Py ≤ 16 кгс/см²	серия 4.905-8	Альбом	Лист 1 / Всего листов 1

Гл. инж. проекта С. Лукьянов
Гл. инж. отдела Н. Кострюков
Рук. группы Д. Александрова
Конструктор Е. Бахрушин
Нач. сектора С. Жукова
Рис. Г. Ивлева
Чертил Г. Ивлева
Дата 24.12.69
Зак. 5390
Н. Кротова
Н. Шилина

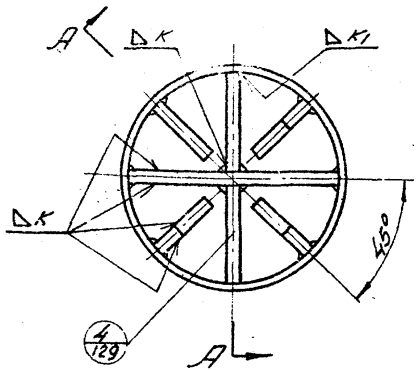

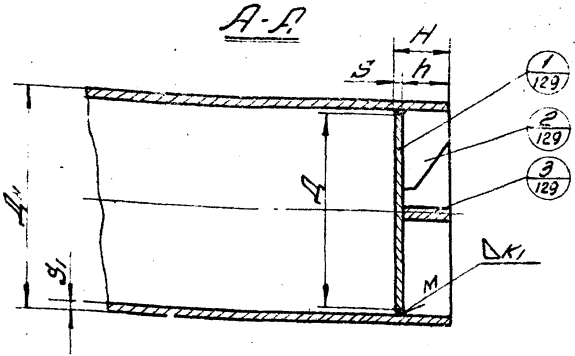

Размеры в мм

Обозначение	Давление условное Ру, кгс/см²	Проход условный Ду	H	S	K	Д	h	Вес кг.	Размеры применяемых труб Дн×S	Днище	Ребро	Ребро	Ребро
										Количество			
										1	4	1	2
										Обозначение			
16-400	16	400	90	10	8	408	80	20,5	426×7	16-400/1	16-400/2	16-400/3	16-400/4
16-500		500	116	16	12	510	110	46,7	530×7	16-500/1	16-500/2	16-500/3	16-500/4
16-600		600	136			610	120	65,7	630×8	16-600/1	16-600/2	16-600/3	16-600/4
16-700	16	700	156	20	12	700	136	81,5	720×8	16-700/1	16-700/2	16-700/3	16-700/4
10-500	10	500	110	10	8	510	102	30,4	530×7	10-500/1	10-500/2	10-500/3	10-500/4
10-600		600	116	16	12	610	104	61,3	630×8	10-600/1	10-600/2	10-600/3	10-600/4

N поз.	Обозначение	Наименование	Кол.	Ед. изм.	Вес	Материал	Примеч.
4	УГ-64-04	Ребро	2	"		Сталь	
3	УГ-64-03	Ребро	1	"		Сталь	
2	УГ-64-02	Ребро	4	"		Сталь	
1	УГ-64-01	Днище	1	см. табл.		Сталь	

Вес общ. кг. См. табл.

Спецификация УГ-64

Институт "Мосгазпроект" Начальник Зем. нач. отд. Гл. инженер Нач. сектора Рук. группы К. Гомбо Сравнительная Гуляев Задание Проверил Ю. Эстрайх Разработал С. Жданов Н. Контр. Б. Нехер

1970 г

Оборудование, узлы и детали наружных газопроводов (подземных и надземных)

Заглушки ребристые на Ру 10 и 16 кгс/см²

Серия 4.905-8

Альбом Лист 1

∇ 3 остальное

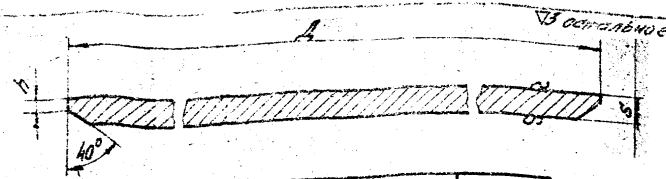

Обозначен.	A	S	h	Вес, кг.
16-400/1	408	10	2	10,6
16-500/1	510	16	4	25,00
16-600/1	610	16	4	37,2
16-700/1	700	20	6	58
10-500/1	510	10	2	16,5
10-600/1	610	16	4	37,6

Размеры выдержать по 7кл. точности

УГ-64-01	Днище	см. ГОСТ 5.1	Лист 5 ГОСТ 5681-57* ВМСт3сп ГОСТ 500-58*	—
Обознач.	Наименование	Вес	Материал	Масштаб

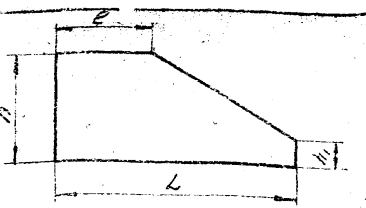

Обознач.	h	L	h1	e	S	Вес, кг
16-400/2	80	170	20	70	10	0,83
16-500/2	100	180	30	80	16	1,15
16-600/2	120	200	40	90	16	1,04
16-700/2	136	230	50	110	20	1,3
10-500/2	100	170	20	70	10	1,06
10-600/2	100	180	30	80	16	1,15

Размеры выдержать по 7кл. точности

УГ-64-02	Ребро	см. ГОСТ 5.1	Лист 5 ГОСТ 5681-57* ВМСт3сп ГОСТ 500-58*	—
Обознач.	Наименование	Вес	Материал	Масштаб

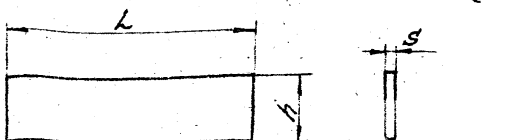

Обозначен.	L	h	S	Вес в кг
16-400/3	408	80	10	2,6
16-500/3	510	100	16	6,48
16-600/3	610	120	16	9,3
16-700/3	700	136	20	15
10-500/3	510	100	10	4,05
10-600/3	610	100	16	7,76

Размеры выдержать по 7кл. точности

УГ-64-03	Ребро	см. ГОСТ 5.1	Лист 5 ГОСТ 5681-57* ВМСт3сп ГОСТ 500-58*	—
Обознач.	Наименование	Вес	Материал	Масштаб

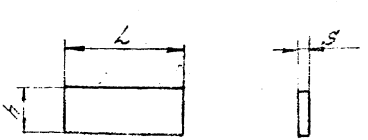

Обозначен.	L	h	S	Вес кг
16-400/4	200	80	10	1,27
16-500/4	248	100	16	3,12
16-600/4	298	120	16	4,520
16-700/4	345	136	20	7,2
10-500/4	252	100	10	1,98
10-600/4	300	100	16	3,76

Размеры выдержать по 7кл. точности

УГ-64-04	Ребро	см. ГОСТ 5.1	Лист 5 ГОСТ 5681-57* ВМСт3сп ГОСТ 500-58*	—
Обознач.	Наименование	Вес	Материал	Масштаб

Институт Мосгазпроект

Гл. инженер проекта — Н. Гуляева
Нач. отдела — Н. Харитонов
Гл. конструктор — Н. Беляев
Гл. специалист — Ю. Заславский
Ст. инженер — Г. Высоцкий
Нач. сектора — С. Жевнер
Инженер-конструктор — Г. Высоцкий
Инженер-конструктор — С. Жевнер

1970г.	Оборудование. Узлы и детали наружных газопроводов (подземных и надземных)	Заглушки ребристые на Ру 10 и 16 кгс/см²	Серия 4.905-8	Альбом	Лист 2 Всего листов 2

10646 129

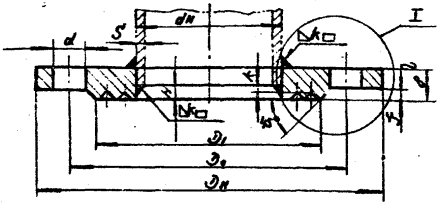

Фланцы с присоединительными размерами для $P_y \leq 10$ кгс/см² и толщиной для $P_y \leq 2.5$ кгс/см²

Размеры в мм.

Dy	Труба dн	Фланцы Dн	D0	D1	f	b	d	Болты кол.	Резьба	Приварка k	S	H	Вес фланца, кг
25	32	115	85	68	2	12	14	4	M12	4	3.5	5	0.75
32	38	135	100	78	2	12	18	4	M16	4	3.5	5	1.02
40	45	145	110	88	3	13	18	4	M16	4	3.5	5	1.05
50	57	160	125	102	3	13	18	4	M16	4	4	5	1.31
65	76	180	145	122	3	14	18	4	M16	4	4	5	1.90
80	89	195	160	138	3	14	18	4	M16	4	4	5	2.17
100	108	215	180	158	3	14	18	8	M16	5	4	6	2.33
125	133	245	210	188	3	14	18	8	M16	5	4	6	2.95
150	159	280	240	212	3	16	23	8	M20	5	4.5	6	3.71
200	219	335	295	268	3	18	23	8	M20	8	7	9	8.02
250	273	390	350	320	3	21	23	12	M20	8	7	9	8.94
300	325	440	400	370	4	22	23	12	M20	10	9	11	9.88
350	377	500	460	430	4	22	23	16	M20	10	9	11	12.22
400	426	565	515	482	4	22	25	16	M22	8	7	9	15.4
500	530	670	620	585	4	24	25	20	M22	8	7	9	20.97
600	630	780	725	685	5	24	30	20	M27	9	8	10	29.2
700	720	895	840	800	5	26	30	24	M27	9	8	10	37.3

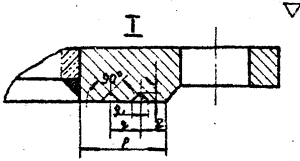

▽3 остальное

Dy	q мм	q, мм	Число канавок
25-70	4	1	2
80-600	5	1	3
700	6	1.5	3

Фланцы с присоединительными размерами для $P_y \leq 10$ кгс/см² и толщиной для $P_y \leq 6$ кгс/см²

Размеры в мм.

Dy	Труба dн	Фланцы Dн	D0	D1	f	b	d	Болты кол.	Резьба	Приварка k	S	H	Вес фланца, кг
25	32	115	85	68	2	14	14	4	M12	4	3.5	5	0.89
32	38	135	100	78	2	16	18	4	M16	4	3.5	5	1.40
40	45	145	110	88	3	16	18	4	M16	4	3.5	5	1.49
50	57	160	125	102	3	16	18	4	M16	4	4	5	1.89
65	76	180	145	122	3	18	18	4	M16	4	4	5	2.21
80	89	195	160	138	3	18	18	4	M16	4	4	5	2.9
100	108	215	180	158	3	18	18	8	M16	5	4	6	3.22
125	133	245	210	188	3	20	18	8	M16	5	4	6	4.42
150	159	280	240	212	3	20	23	8	M20	5	4.5	6	4.91
200	219	335	295	268	3	22	23	8	M20	8	7	9	7.5
250	273	390	350	320	3	23	23	12	M20	8	7	9	9.82
300	325	440	400	370	4	24	23	12	M20	10	9	11	10.89
350	377	500	460	430	4	26	23	16	M20	10	9	11	14.68
400	426	565	515	482	4	28	25	16	M22	8	7	9	20.22
500	530	670	620	585	4	29	25	20	M22	8	7	9	25.77
600	630	780	725	685	5	30	30	20	M27	9	8	10	32.0
700	720	895	840	800	5	32	30	24	M27	9	8	10	45.5

1. Свободные размеры обрабатываемых поверхностей выдержать по 7кл. точности.
2. Расточку внутреннего диаметра кольца под трубу для условн. проходов до 150мм включительно производить по допускаемым отклонениям 7кл. точности; для условных проходов 200÷400мм по действительному диаметру трубы с допускаемым зазором не более 1мм на сторону; для условн. проходов свыше 400мм – с зазором не более 1,5мм на сторону.
3. Допустимые отклонения для диаметров окружности центров отверстий под болты или шпильки для расстояний по хорде между соседними отверстиями ±0,3мм. Суммарное отклонение расстояний между любыми отверстиями измеренных последовательно по хордам между соседними отверстиями, не должно превышать ±1мм для Dy ≤ 500 и ±1,5мм для Dy 600 и выше.
4. Торцевые поверхности фланца должны быть перпендикулярны к поверхности внутренней расточки с отклонением не более 30мин.
5. Фланцы должны изготовляться из стали марки ВМ ст.3сп. ГОСТ 380-60.
6. Присоединительные размеры по ГОСТ 1234-67 для Py10кгс/см², толщины по ГОСТ 1255-67 для Py 2.5 и 6 кгс/см².

Пример условного обозначения фланца плоского приварного с присоединительными размерами на Py10кгс/см²; Py ≤ 2.5кгс/см² Dy200

Фланец 200 – 2.5/10 ; УГ-65

Пример условного обозначения фланца плоского приварного с присоединительными размерами на Py10кгс/см²; Py = 6кгс/см² Dy200

Фланец 200-6/10 ; УГ-65

УГ-65

1970г.	Оборудование, узлы и детали наружных газопроводов (подземных и надземных)	Фланцы стальные плоские приварные (облегченные) на Py ≤ 2.5 и 6 кгс/см².	Серия 4.905-8	Альбом	Лист 1 / Всего листов 1

Институт Мосгазпроект

Гл. инж. ин-та | Нач. отделов | Зам. нач. отд. | Гл. инж. проекта | Нач. сектора | Г. Лазбис | Ю. Заславский | Ю. Заславский | Д. Виздорчик | С. Жданов | Рук. группы | Проверил | Конструктор | Б. Неер | Н. Громова

10646 130

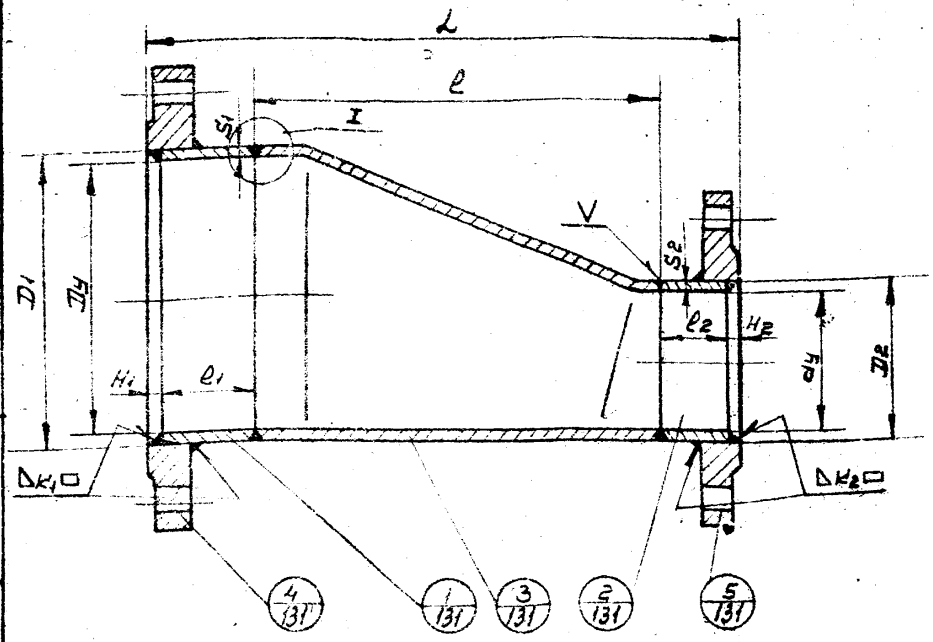

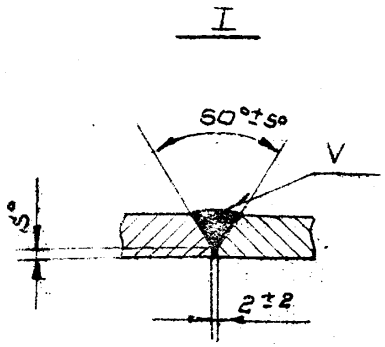

$S_1; S_2$	S_0
4,5÷8	1±1
9÷10	2±½

Детали поз. 1,2 изготовить из труб по ГОСТ 8732-58**. Материал – сталь марки ст. 3 сп; ст. 10.

Размеры выдержать по 7 кл. точности.

Проходы условные Dy×dy	L	Труба 1			Труба 2			Переход 3		Приварка				Детали поз. 4,5 по ГОСТ 1255-67	Вес общ. кг		
		$D_1 \times S_1$	l_1	Вес	$D_2 \times S_2$	l_2	Вес	l	Вес	H_1	K_1	H_2	K_2		с фланцами Ру 6	с фланцами Ру 10	с фланцами Ру 16
50×40	200	57×3,5	65	0,3	45×2,5	65	0,17	60	0,3	5	4	5	4		3,31	4,54	5,31
70×50	210	76×3,5	65	0,46	57×3,5	65	0,3	70	0,4	6	5	5	4		–	–	–
80×50	215	89×3,5	65	0,48	57×3,5	65	0,3	75	0,5	6	5	5	5		5,05	6,41	7,45
80×70	215	89×3,5	65	0,48	76×3,5	65	0,46	75	0,51	6	5	6	5		–	–	–
100×70	230	108×4	70	0,72	76×3,5	70	0,46	80	0,8	6	5	6	5		–	–	–
100×80	230	108×4	70	0,72	89×3,5	70	0,515	80	0,9	6	5	6	5		7,43	9,46	10,75
125×100	250	133×4	70	0,89	108×4	70	0,72	100	1,4	6	5	6	5		9,74	12,37	14,12
150×100	280	159×4,5	70	1,2	108×4	70	0,72	130	2,1	6	5	6	5		11,26	14,4	16,56
150×125	280	159×4,5	70	1,2	133×4	70	0,89	130	2,3	6	5	6	5		12,67	16,41	18,58
200×150	315	219×7	80	2,92	159×4,5	80	1,37	140	4,72	8	7	6	5		13,4	17,68	26,23
250×200	340	273×7	80	3,66	219×7	80	2,92	160	6,87	10	9	8	7		27,01	32,15	38,04
300×200	360	325×10	80	6,2	219×7	80	2,92	180	12,4	10	9	10	9		37,7	42,47	49,4
300×250	360	325×10	80	6,2	273×9	80	4,7	180	13,09	10	9	10	9		41,94	47,54	56,26
350×250	500	377×10	90	8,15	273×9	90	5,27	300	23,59	11	10	10	9		57,26	63,5	74,38
350×300	500	377×10	90	8,15	325×10	90	7	300	25,26	11	10	11	10		62,27	69,15	81,07
400×300	550	426×11	90	10,1	325×10	90	7	350	34,92	11	10	11	10		77,5	86,48	100,8
400×350	550	426×11	90	10,1	377×10	90	8,15	350	37,07	11	10	11	10		83,1	92,73	109,2

Пример условного обозначения штампованного перехода с фланцами на Ру ≤ 6 кгс/см²: Dy×dy 400×300.

Переход фланцевый штампованный 6-400×300. УГ-66

УГ-66

Институт Мосгазпроект	1970г.	Оборудование, узлы и детали наружных газопроводов (подземных и надземных)	Переходы фланцевые штампованные эксцентрические.	Серия 4.905-8	Альбом	Лист / Всего листов 1

Гл. инженер проекта Н. Громова
Нач. сектора Барышникова
Рук. группы Шаврин
Конструкт. Шульц
Гл. инженер проекта Ульман
Нач. сектора Сухарев
Выборочная Заславский
Выборочная Жданов
Гл. бухг. Лубис
Утверждено
Зам. начальника

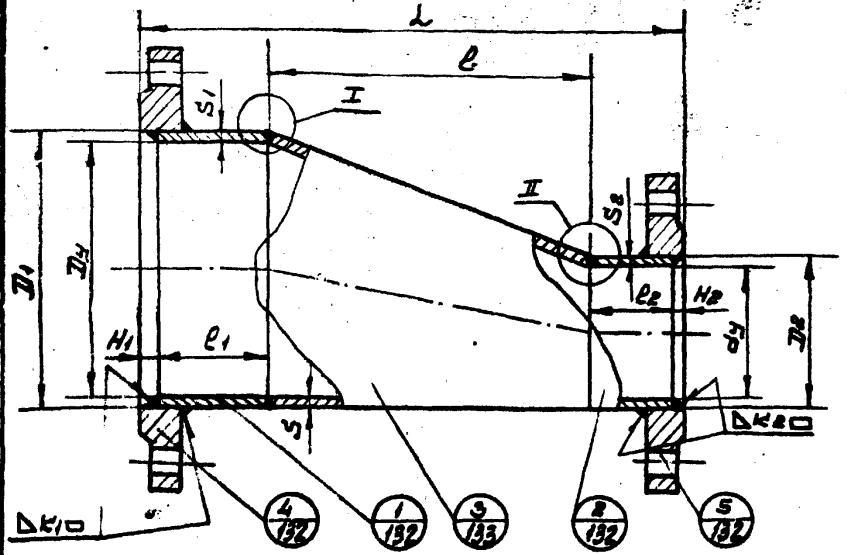

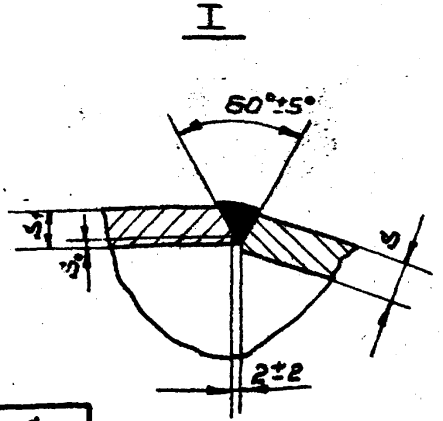

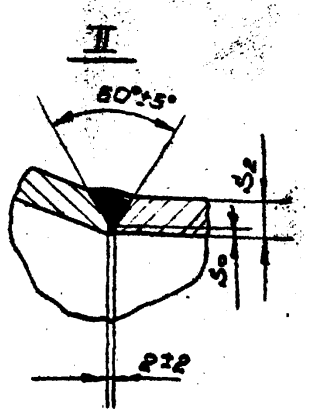

S	So
4,5÷8	1±1
9÷10	2±½

Размеры в мм.

Проходы условн. Dy×dy	L	Трубы 1 D1×S1	l1	Вес кг.	Трубы 2 D2×S2	l2	Вес кг.	Переход l	S	Вес кг.	Приварыши H1	K1	H2	K2	Фланцы по ГОСТ 1255-67 (поз. 4,5) Общий вес кг. с фланцами Ру6	с фланцами Ру10	с фланцами Ру16
150×50	480	159×4,5	139	24	60×4	139	0,77	140	4,5	1,56	6	5	6	5	10,45	13,41	15,12
150×80					89×4		1,16			1,81	6	5	6	5	12,2	15,17	17
200×50	480	219×7	118	4,39	60×4	118	0,66	180	7	3,96	8	7	6	5	16,22	18,17	21,57
200×80					89×4		0,98			4,46	8	7	6	5	18,19	21,1	23,65
200×100					108×4		1,23			4,8	8	7	6	5	19,17	22,43	25,25
200×125					133×4		1,53			5,13	8	7	6	5	20,82	24,5	27,53
250×100	480	273×7	112	5,14	108×4	112	1,15	190	7	5,51	8	7	6	5	22,72	26,81	31,48
250×125					133×4		1,4			6,3	8	7	6	5	24,4	28,9	33,7
250×150					159×4,5		1,88			7,69	8	7	6	5	26,77	32,0	37,0
300×100	485	325×8	108	8,9	108×4	108	1,09	285	9	10,8	10	9	6	5	31,32	34,05	40,7
300×150					159×4,5		1,72			11,43	10	9	6	5	34,72	39,37	45,64
350×250	530	377×9	105	8,19	219×7	105	3,69	300	9	15,7	11	10	8	7	46,01	51,44	61,12
400×200	585	426×7	57	4,34	219×7	57	2,21	450	7	24,16	11	10	8	7	32,1	60,82	72,11
400×250					273×7		2,95			26,5	11	10	10	9	96,46	65,8	78,0

Проходы условн. Dy×dy	L	Трубы 1 D1×S1	l1	Вес кг.	Трубы 2 D2×S2	l2	Вес кг.	Переход l	S	Вес кг.	Приварыши H1	K1	H2	K2	Фланцы по ГОСТ 1255-67 (поз. 4,5) Общий вес кг. с фланцами Ру6	с фланцами Ру10	с фланцами Ру16
500×250	840	530×7	109	10,1	273×7	109	5,05	600	7	30	11	10	10	9	72,54	83,5	96,75
500×300					325×8		6,9			42,5	11	10	10	9	89,5	100,0	134,3
500×350					377×9		8,99			45	11	10	10	9	96,4	107,64	144,0
500×400					426×7		7,96			47,9	11	10	10	9	101,0	115,22	154,0
600×300	979	630×8	110	13,8	325×8	110	6,9	733	8	65,9	11	10	10	9	122,82	138,6	184,38
600×350	861				377×9		8,99	614	8	58,4	11	10	11	10	119,71	136,4	184,0
600×400	725				426×7		7,96	489	8	49,1	11	10	11	10	119,0	131,52	181,86
600×500	482				530×7		9,91	247	8	27,3	11	10	11	10	96,67	117,81	188,0
700×350	1076	720×10	114	18,6	377×9	114	9,31	826	8	82,9	11	10	11	10	15,256	—	—
700×400	946				426×7		8,25	696	8	75,4	11	10	11	10	151,7	—	—
700×500	704				530×7		10,27	459	8	54,6	11	10	11	10	137,43	—	—
700×600	476				630×8		13,99	226	8	29,2	11	10	11	10	122,0	—	—

Детали поз 1 и 2 изготовить для Dy 80÷350 из труб по ГОСТ 8732-58* ; для Dy 400÷700 из труб по ГОСТ 10704-63 материал-сталь марки ст.3сп ; Сталь 20. Размеры выдержать по 7кл. точности.

Пример условного обозначения перехода сварного эксцентрического с фланцами на Ру 6 кг/см² и Dy×dy 600×300
Переход фланцевый эксцентрический 6-600×300 УГ-67

УГ-67

1970г	Оборудование, узлы и детали наружных газопроводов (подземных и надземных)	Переходы фланцевые сварные эксцентрические	Серия 4.905-3	Альбом	Лист 1 Всего листов 6

Институт Мосгазпроект

Нач. отдела Н.Гаскова
Гл. инж. проекта Е.Барышников
Нач. сектора Ю.Кузнецов
Инж. Ю.Сурина
Проверил Г.Дорофеев
Конструкт. Г.Кононов
Выполнил Г.Васильева
Экономист Г.Осипова

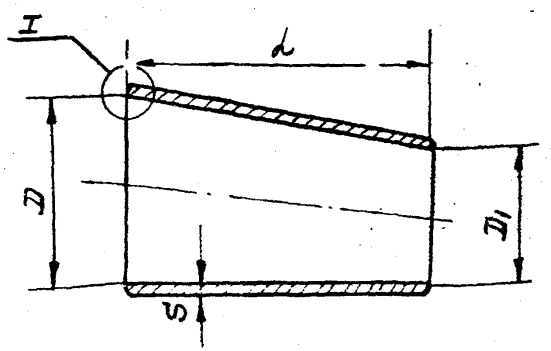

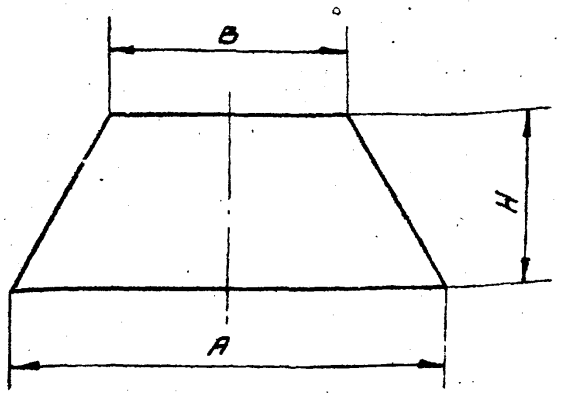

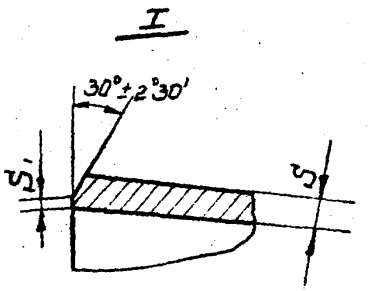

S	S1
3÷8	1±1
9÷10	2±2

Проходы условные Dy×D1y	D	D1	l	S	Развертка перехода A	B	H	Вес, кг
50×40	50	40	60	3.5	157	126	60	0.23
70×50	69	50	70	3.5	217	157	70	0.36
80×50	82	50	75	3.5	258	157	75	0.42
80×70	82	69	75	3.5	258	217	75	0.58
100×50	100	50	125	4	314	157	125	0.74
100×70	100	70	125	4	314	220	125	1.04
100×80	100	82	125	4	314	258	125	1.11
125×80	125	82	130	4.5	392	258	130	1.29
125×100	125	100	130	4.5	332	314	130	1.45
150×50	151	50	140	4.5	475	157	140	1.56
150×80	151	80	140	4.5	475	258	140	1.81
150×100	151	95	140	7	475	314	140	3.0
150×125	151	124	140	7	475	392	140	3.32
200×50	206	50	180	7	645	157	180	3.96
200×80	206	82	180	7	645	258	180	4.46
200×100	206	99	180	7	645	314	180	4.8
200×125	206	124	180	7	645	392	180	5.13
200×150	206	149	180	7	645	468	180	5.5
250×100	261	100	190	7	820	314	190	5.91
250×125	261	124	190	7	820	392	190	6.3
250×150	261	149	190	9	820	468	190	7.69
250×200	261	204	190	9	820	645	190	9.78
300×100	309	100	225	9	970	314	225	10.2

Переходы условные Dy×D1y	D	D1	l	S	Развертка перехода A	B	H	Вес, кг.
300×150	309	149	225	9	970	468	225	11.43
300×200	309	204	225	9	970	645	225	12.86
300×250	309	257	225	9	970	820	225	15.54
350×200	361	204	300	9	1130	645	300	15.7
350×250	361	257	300	9	1130	810	300	20.97
350×300	361	305	300	9	1130	945	300	21.9
400×200	415	204	450	7	1300	655	450	24.46
400×250	415	257	450	7	1300	810	450	26.5
400×300	415	305	450	7	1300	960	450	26.65
400×350	415	357	450	7	1300	1120	450	29.94
500×250	517	257	600	7	1620	810	600	30.0
500×300	517	305	600	7	1620	960	600	42.5
500×350	517	355	600	7	1620	1120	600	45.0
500×400	517	410	600	7	1620	1290	600	47.9
600×300	618	305	733	8	1910	960	733	65.9
600×350	618	357	614	8	1910	1120	614	58.4
600×400	618	410	489	8	1910	1290	489	49.1
600×500	618	513	247	8	1910	1610	247	27.3
700×350	706	355	826	8	2220	1115	826	87.9
700×400	706	410	696	8	2220	1290	696	75.4
700×500	706	513	454	8	2220	1610	454	54.6
700×600	706	610	226	8	2220	1910	226	29.2

Институт Мосгазпроект

Нач. отдела Гранов; Проверил Гранов; Выдворник Гранов; Зам. нач. отд. Гранов; Зак. конструк. Гранов; Гл. инж. проекта Гранов; Выдворник Гранов; Нач. сектора Гранов; Рук. группы Гранов; Н. Гранова; Барышникова; Гранов; Гранов; Гранов

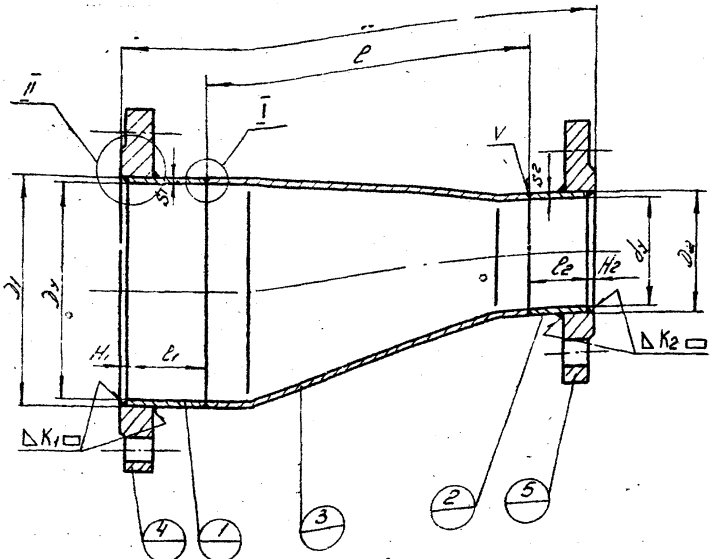

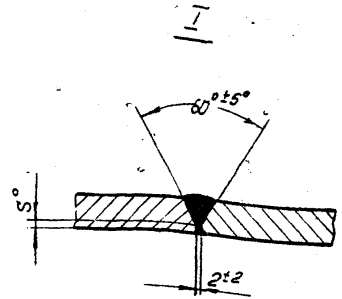

S_1; S_2	S_0
4,5÷8	$1^{\pm 1}$
9÷10	$2^{\pm 1/2}$

Пример обозначения сварки для фланца Ру 16 кгс/см²

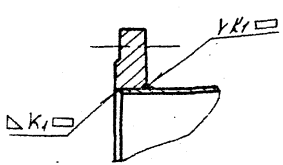

Пример условного обозначения штампованного перехода с фланцами на Ру ≤ 6 кгс/см² и Dy × dy 400×300.
Переход фланцевый штампованный 6-400×300.
УГ-68.

Детали поз. 1,2 изготовить из труб по ГОСТ 8732-58**А. Материал-сталь марки ст. 3сп; ст. 20.
Размеры выдержать по 7кл. точности.

Институт Мосгазпроект	Гл.инж.ин-та	Г. Лаувис	Рук.группы		Б. Неер
	Нач.отделен.	Д. Вигдорчик	Проверил		Громова
	Зам.нач.отд.	Ю. Заславский	Конструкт.		Гулина
	Гл.инж.пр-та	Д. Вигдорчик			
	Нач.сектора	С. Жданов			

					УГ-68
1970г.	Оборудование, узлы и детали наружных газопроводов (подземных и надземных)	Переходы фланцевые штампованные.	Серия 4.905-8	Альбом	Лист
					Всего листов

10646 134

Проходы условные Ду1×dy	α	Труба 1 D1×S1	l1	Вес	Труба 2 D2×S2	l2	Вес	Переход 3 l	B	Привязка H1	K1	H2	K2	Деталь поз. по ГОСТ 12255-67	Масса, кг с фланцами Ру6	с фланцами Ру10	с фланцами Ру16
50×40	200	57×3,5	65	0,3	45×2,5	65	0,17	60	0,30	5	4	5	4	Фланцы по ГОСТ 12255-67	3,31	4,54	5,31
70×40	210	76×3,5	65	0,46	45×2,5	65	0,17	70	0,40	6	5	5	4		3,47	5,14	6,00
70×50	210	76×3,5	65	0,46	57×3,5	65	0,30	70	0,40	6	5	5	4		4,12	6,02	7,16
80×40	215	89×3,5	65	0,48	45×2,5	65	0,17	75	0,48	6	5	5	4		4,18	6,03	6,80
80×50	215	89×3,5	65	0,48	57×3,5	65	0,30	75	0,50	6	5	5	4		5,05	6,53	7,57
80×70	215	89×3,5	65	0,48	76×3,5	65	0,46	75	0,51	6	5	5	5		5,52	7,44	8,58
100×50	230	108×4	70	0,72	57×3,5	70	0,30	80	0,74	6	5	5	4		6,16	7,78	9,07
100×70	230	108×4	70	0,72	76×3,5	70	0,46	80	0,80	6	5	6	5		6,46	7,97	10,13
100×80	230	108×4	70	0,72	89×3,5	70	0,515	80	0,90	6	5	6	5		7,425	9,285	10,6
125×70	250	133×4	70	0,89	76×3,5	70	0,46	100	1,42	6	5	6	5		8,28	10,97	12,57
125×80	250	133×4	70	0,89	89×3,5	70	0,515	100	1,30	6	5	6	5		9,025	11,34	12,72
125×100	250	133×4	70	0,89	108×4	70	0,72	100	1,52	6	5	6	5		9,86	12,49	14,24
150×80	280	159×4,5	70	1,20	89×3,5	70	0,515	130	2,12	6	5	6	5		10,665	13,645	13,35
150×100	280	159×4,5	70	1,20	108×4	70	0,72	130	2,10	6	5	6	5		11,26	14,60	16,56
150×125	280	159×4,5	70	1,20	133×4	70	0,89	130	2,30	6	5	6	5		12,66	16,41	18,60
200×125	310	219×7	80	2,92	133×4	80	0,90	140	4,38	8	7	6	5		17,97	21,65	24,68
200×150	315	219×7	80	2,92	159×4,5	80	1,37	140	4,72	8	7	6	5		19,29	23,77	26,92
250×150	355	273×7	80	3,66	159×4,5	80	1,37	180	7,20	10	9	6	5		24,29	29,50	34,54
250×200	340	273×7	80	3,66	219×7	80	2,92	160	6,87	10	9	8	7		27,01	32,15	38,05
300×200	360	325×10	80	6,20	219×7	80	2,92	180	12,40	10	9	8	7		37,69	41,47	49,40
300×250	360	325×10	80	6,20	273×7	80	3,66	180	11,88	10	9	10	9		39,69	51,39	54,02
350×200	500	377×10	90	8,15	219×7	90	4,30	300	19,85	11	10	8	7		49,77	55,20	64,28
350×250	500	377×10	90	8,15	273×7	90	4,13	300	23,59	11	10	10	9		55	62,37	73,25
350×300	500	377×10	90	8,15	325×10	90	7,00	300	25,26	11	10	10	9		63,27	69,16	81,07
400×250	550	426×11	90	10,1	273×7	90	4,13	350	21,10	11	10	10	9		58,2	67,54	80,83
400×300	550	426×11	90	10,1	325×10	90	7,00	350	22,10	11	10	10	9		64,98	73,95	88,28
400×350	550	426×11	90	10,1	377×10	90	8,15	350	37,07	11	10	11	10		83,1	92,73	109,20

Институт Мосгазпроект

Монтажное управление Главмосгаза

Конструкторское бюро

Технологическое бюро

Производственный отдел

Отдел капитального строительства

Отдел главного механика

Отдел главного энергетика

Главный инженер

Главный конструктор

1970г.

Оборудование, узлы и детали наружных газопроводов (подземных и надземных)

Переходы фланцевые штампованные

УГ-68

Серия 4.905-8

Альбом

Лист

Всего листов

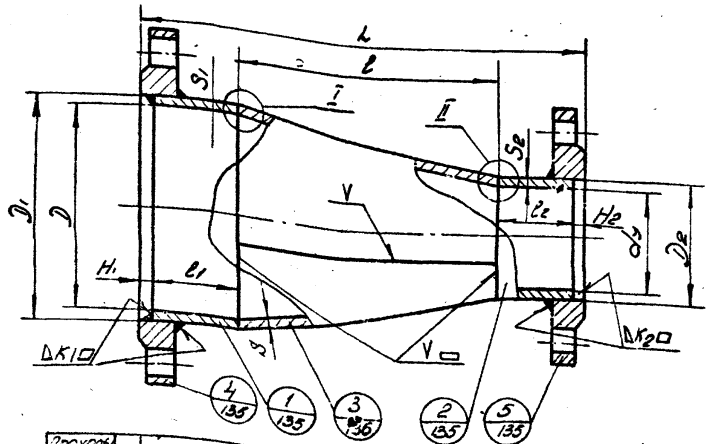

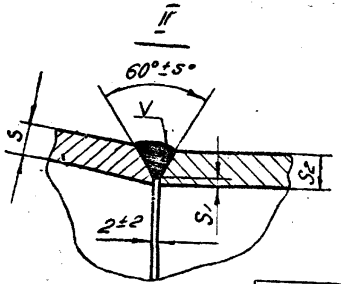

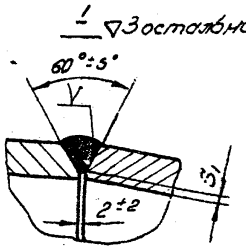

S	S_1
4,5÷8	1±1.0
9÷10	2±2.0

Размеры в мм

Проходы условн. Dy·dy	L	Труба ① D1×S1	l1	Вес	Труба ② D2×S2	l2	Вес	Переход ③ l	S	Вес	Приварка H1	K1	H2	K2	Фланцы по ГОСТ 12255-67	Общий вес, кг с фланцами на Ру 6 кгс/см²	с фланцами на Ру 10 кгс/см²	с фланцами на Ру 16 кгс/см²
150×50	430	159×4,5	139	2,4	57×Y	139	1,0	140	4,5	1,58	6	5	6	5	1 пара 1,5	6,3	7,02	8,54
150×80					89×Y		1,15		4,5	1,78	6	5	6	5		10,6	12,6	13,6
150×100					108×Y		1,335		4,5	1,89	6	5	6	5		11,0	13,0	16,0
150×125					133×Y		1,702		4,5	2,2	6	6	6	5		12,6	15,5	18,2
200×50	430	219×7	118	4,39	57×Y	139	1,0	180	7	3,96	8	7	6	5		11,8	12,54	13,05
200×80					89×Y		1,1		7	4,16	8	7	6	5		12,39	13,14	13,66
200×100					108×Y		1,28		7	4,8	8	7	6	5		12,0	15,4	18,0
200×125					133×Y		1,587		7	6,15	8	7	6	5		15,0	18,5	21,5
200×150					159×Y5	168	2,05		7	5,68	8	7	6	5		15,5	20,0	23,5
250×100	430	273×7	112	3,14	108×Y	159	1,23	190	7	5,91	10	9	6	5		13,73	14,24	15,01
250×125					133×Y		1,40		7	6,43	10	9	6	5		19,5	23,5	29,5
250×150					159×Y5	112	1,885		7	6,86	10	9	6	5		20,0	25,0	31,6
250×200					219×7		4,026		7	7,84	10	9	8	7		22,2	27,1	33,9
300×100	455	325×9	106		108×Y	159	1,2	225	9	10,2	10	9	6	5		21,15	22,85	23,3
300×150					159×Y5		1,72		9	11,57	10	9	6	5		21,5	25,7	32,7
300×200					219×7	106	3,67		9	12,0	10	9	8	7		26,0	30,8	37,8
300×250					273×Y		4,60		9	13,1	10	9	10	9		26,9	32,2	42,4
350×200	530	377×9	105	8,17	219×7	105	3,67	300	9	19,2	11	10	8	7		27,4	32,8	42,14
350×250					273×7		4,60		9	21,17	11	10	10	9		31,0	37,0	49,4
350×300					325×8		6,0		9	23,0	11	10	10	9		35,7	51,98	54,6

Проходы условн. Dy·dy	L	Труба ① D1×S1	l1	Вес	Труба ② D2×S2	l2	Вес	Переход ③ l	S	Вес	Приварка H1	K1	H2	K2	Фланцы по ГОСТ 12255-67	Общий вес, кг с фланцами на Ру 6 кгс/см²	с фланцами на Ру 10 кгс/см²	с фланцами на Ру 16 кгс/см²
400×200	58	426×7	57	4,34	219×7	57	2,21	450	7	24,46	11	10	8	7	1 пара 2,5	21,8	31,0	40,66
400×250					273×7		2,75		7	26,57	11	10	10	9		30,1	38,5	52,6
400×300					325×8		3,58		7	29,0	11	10	10	9		32,0	42,2	55,6
400×350					377×9		4,90		7	30,7	11	10	11	10		58,6	47,9	64,5
500×250	840	530×7	108	10,1	273×7	109	3,05	600	7	52,0	11	10	10	9		46,67	55,4	88,7
500×300					325×8		6,9		7	54,0	11	10	10	9		47,6	57,8	89,8
500×350					377×9		8,58		7	58,0	11	10	11	10		48,2	58,0	94,8
500×400					426×7		7,96		7	64,0	11	10	11	10		60,7	75,4	111,9
600×300	979	630×8	110	13,5	325×8	110	6,9	733	8	58,0	11	10	10	9		56,1	70,1	117,3
600×350	861				377×9		8,88	614	8	60,0	11	10	11	10		64,65	72,39	125,5
600×400	725				426×7		7,96	489	8	51,0	11	10	11	10		62,2	81,2	131,45
600×500	482				530×7		9,91	247	8	28,0	11	10	11	10		70,65	89,11	138,51
700×350	1072	720×8	114	16,16	377×9	114	9,31	826	8	58,0	11	10	11	10		72,2	93,5	133,8
700×400	946				426×7		8,85	696	8	90,0	11	10	11	10		68,7	105,2	143,4
700×500	704				530×7		10,27	454	8	62,0	11	10	11	10		84,2	110,2	170,5
700×600	476				530×8		13,99	226	8	51,0	11	10	11	10		95,8	125,15	199,2

Пример условного обозначения перехода сварного с фланцами на Ру=6 кгс/см² и Dy×dy 600×300

Переход фланцевый 6-600×300; УГ-69

Детали поз. 1 и 2 изготовить для Dy 50÷350 из труб по ГОСТ 8732÷58 А** для Dy 400÷700 из труб по ГОСТ 10704-63 А. Материал сталь марки ВМСт.3сп.Ст20 Размеры выдержать по 7 кл. точности.

УГ-69

1970г.	Оборудование, узлы и детали наружных газопроводов (подземных и надземных)	Переходы фланцевые сварные.	Серия 4.905-8	Альбом	Лист / Всего листов

Институт Мосгазпроект

Гл. инж. ин-та Кочергин; Гл. инж. проекта Ларин; Рук. группы Кочергин; Гл. специалист Ларин; Нач. отдела Ларин; Гл. специалист Ларин; Н. контр. Ларин; Гл. специалист Ларин; Рук. группы Ларин; Гл. специалист Ларин; Гл. инженер проекта Ларин; Гл. специалист Ларин; Гл. инженер Ларин; Гл. специалист Ларин

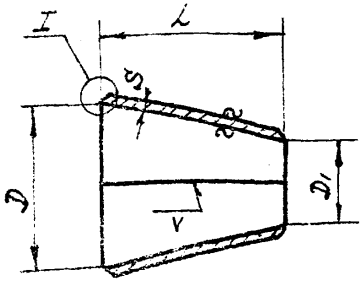

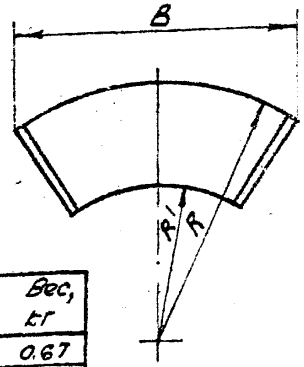

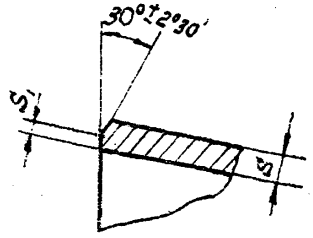

S	S_1
3÷8	$1^{+1.0}$
9÷14	2^{+1}_{-2}

Проходы условные Dy x Dy	D	D1	L	S	Развертка перехода R	R1	B	Вес, кг
80x50	82	50	120	4	324	203	260	0.67
100x50	100	50	125	4	265	137	306	1,0
100x80	100	82	125	4	722	597	326	1,17
125x80	125	82	130	4	395	263	386	1.45
125x100	125	100	130	4	672	541	400	1.48
150x80	151	81	140	4.5	314	170	437	1.86
150x100	151	99	140	4.5	423	281	455	1.99
150x125	151	124	140	4,5	807	666	473	2.20
200x100	206	99	180	7	575	137	526	4.84
200x125	206	124	180	7	720	214	576	5.15
200x150	206	149	180	7	1014	384	618	5.66
250x125	261	124	190	7	386	183	679	6.43
250x150	261	149	190	7	474	275	730	6.86
250x200	261	204	190	7	946	754	806	7.84
300x150	309	149	225	9	458	218	811	10.57
300x200	309	204	225	9	691	460	912	12.00
300x250	309	257	225	9	1381	1155	978	13.10
350x200	361	204	300	9	722	412	1040	19.20
350x250	361	257	300	9	1077	773	1107	21.77
350x300	361	305	300	9	2131	1830	1142	23.00
400x200	415	204	450	7	933	472	1213	24.46
400x250	415	257	450	7	1249	793	1249	26.57
400x300	415	305	450	7	1879	1426	1278	29.00
400x350	415	357	450	7	3856	3405	1311	30.70

Размеры в мм

Проходы условные Dy x Dy'	D	D1	L	S	Развертка перехода R	R1	B	Вес кг.
500x250	517	257	600	7	1244	630	1530	52.00
500x300	517	305	600	7	1546	937	1565	57.00
500x350	517	355	600	7	2060	1455	1600	59.00
500x400	517	410	600	7	3017	2415	1603	64.00
600x300	618	305	733	8	3100	801	1820	68.00
600x350	618	357	614	8	3080	814	1820	60.00
600x400	618	410	489	8	3044	1023	1800	51.00
600x500	618	513	247	8	3128	1312	1822	28.00
700x350	706	355	826	8	1749	865	2080	98.00
700x400	706	410	696	8	1722	1010	2080	90.00
700x500	706	513	454	8	1740	1275	2090	62.00
700x600	706	610	226	8	1825	1594	2100	51.00
800x400	804	406	936	9	1902	968	2384	146.00
800x500	804	509	694	9	1851	1274	2393	115.00
800x600	804	610	456	9	1825	1581	2368	82.00
800x700	804	700	245	9	2188	1948	2600	46.00
900x500	904	509	929	10	2198	1248	2671	170.00
900x600	904	610	692	10	2198	1491	2671	135.00
900x700	904	700	480	10	2138	1707	2671	99.40

1. Переходы изготовить из листа по ГОСТ 5681-57 *
Материал - сталь ВМСт3 ГОСТ 500-58 **.
2. Допускается изготовление переходов из двух половин (с двумя сварными швами)
3. Размеры выдержать по 7 кл. точности

Пример условного обозначения перехода сварного Dy x Dy' 500x300:

Переход 500x300 УГ-70

УГ-70

1970г.	Оборудование, узлы и детали наружных газопроводов (подземных и надземных)	Переходы сварные	Серия 4.905.3	Альбом	Лист 1 Всего листов 91

Институт Мосгазпроект

Гл. инж. ин-та
Нач. отдела
Зам. нач. отд.
Гл. инж. проекта
Нач. сектора

Разраб. Гусева, 2. Буторина, Ю. Засорина, С. Жданов
Проверил Коноплянцев
Рук. группы
Н. Ломова

5 нед.

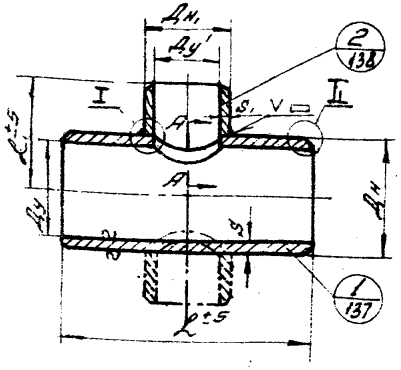



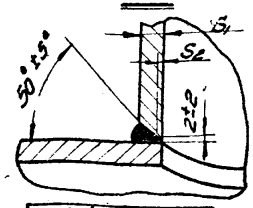

S_1	4÷7	8÷9
S_2	1±1.0	2±½

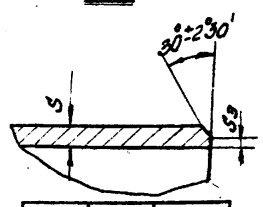

S	3÷8	9÷14
S3	1±1.0	2±½

▽3 остальное

Примечания:

1. Отклонение от перпендикулярности оси штуцера к оси трубы в тройнике не должно превышать 1°
2. Несимметричность штуцера в тройниках не должна превышать для наружного диаметра до 720 мм - 5 мм., свыше 720 мм - 10 мм
3. Размеры выдержать по 7 кл точности.

Размеры в мм.

Ду×Ду	Дн	Дн1	S	S1	L	L1	Вес тройника кг	Вес креста кг
80×50	89	57	4.0	4.0	300	160	3.05	3.58
80×70	89	76	4.0	4.0	350	160	3.65	4.50
100×50	108	57	4.0	4.0	370	160	3.5	4.0
100×80	108	89	4.0	4.0	370	170	4.65	5.60
125×80	133	89	4.0	4.0	400	180	5.00	6.85
125×100	133	108	4.0	4.0	400	200	6.36	7.82
150×80	159	89	4.5	4.0	450	200	8.8	9.65
150×100	159	108	4.5	4.0	470	200	9.2	10.5
200×80	219	89	7.0	4.0	500	180	19.61	20.3
200×100	219	108	7.0	4.0	500	200	19.81	20.71
200×125	219	133	7.0	4.0	500	250	20.91	22.82
200×150	219	159	7.0	4.5	500	250	21.33	23.66
250×100	273	108	7.0	4.0	600	250	28.3	29.6
250×125	273	133	7.0	4.0	600	280	28.93	30.86
250×150	273	159	7.0	4.5	600	280	29.14	31.48
250×200	273	219	7.0	7.0	600	280	32.46	38.80
300×100	325	108	8.0	4.0	700	280	48.95	50.3
300×150	325	159	8.0	4.5	700	310	50.26	52.95
300×200	325	219	8.0	7.0	700	330	53.80	61.00
300×250	325	273	8.0	7.0	700	330	54.40	63.30
350×200	377	219	9.0	7.0	800	340	69.10	75.60
350×250	377	273	9.0	7.0	800	360	69.90	78.80
350×300	377	325	9.0	9.0	800	360	74.30	88.60

Ду×Ду	Дн	Дн1	S	S1	L	L1	Вес тройника кг	Вес креста кг
400×200	426	219	7.0	7.0	900	370	68.5	75
400×250	426	273	7.0	7.0	900	380	70.61	79.22
400×300	426	325	7.0	9.0	900	380	74.90	82.80
400×350	426	377	7.0	9.0	900	400	78.20	96.90
500×300	530	325	7.0	9.0	1100	430	108.30	121.60
500×400	530	426	7.0	7.0	1100	470	108.60	125.20
600×300	630	325	8.0	9.0	1300	490	166.90	179.80
600×350	630	377	8.0	9.0	1300	510	171.10	189.20
600×400	630	426	8.0	7.0	1300	510	167.10	183.70
600×500	630	530	8.0	7.0	1300	540	171.40	196.80
700×350	720	377	8.0	9.0	1500	550	221.40	238.80
700×400	720	426	8.0	7.0	1500	550	217.90	233.80
700×500	720	530	8.0	7.0	1500	600	224.00	250.00
700×600	720	630	8.0	8.0	1500	600	230.20	258.40
800×400	820	426	9.0	7.0	1700	600	315.60	331.20
800×500	820	530	9.0	7.0	1700	635	316.00	342.00
800×600	820	630	9.0	8.0	1700	650	324.00	360.00
800×700	820	720	9.0	8.0	1700	650	326.40	371.80
900×500	920	530	10.0	7.0	1900	700	437.00	452.00
900×600	920	630	10.0	8.0	1900	700	440.00	476.00
900×700	920	720	10.0	8.0	1900	700	440.90	484.80
900×800	920	820	10.0	9.0	1900	720	452.50	517.00

Пример условного обозначения тройника переходного сварного Ду×Ду 700×350

Тройник 700×350: УГ-71

2	УГ-71-02	Штуцер	1	см. табл.	— " —	
1	УГ-71-01	Труба	1	см. табл.	Лист ст 20 ГОСТ 1577-93 Лист А-В-Г-2 ГОСТ 19903-74	5ol. 5/4
N поз.	Обозначение	Наименование	Кол.	Вес	Материал	Примеч.
Вес общ. кг см. таблицу		Спецификация				УГ-71

1970г.	Сооружение, узлы и детали наружных газопроводов (подземных и наземных)	Тройники (кресты) переходные сварные	Серия 4.905-8	Альбом	Лист 1 / Всего листов 2

Институт „Мосгазпроект"

Гл. инж. проекта — Н. Громова
Гл. инж. мастерской — Боронникова
Нач. сектора — Кожухарь
Исполнитель — Виноградов

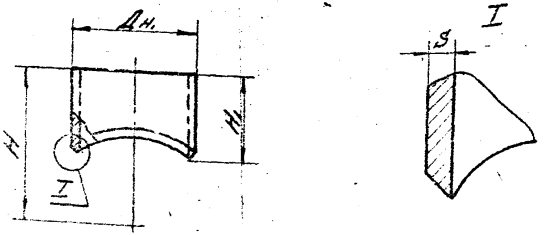

Размеры в мм

Проходы условные Ду1 х Ду	Дн	H	H1	S1	Вес, кг
80х50	57	160	123.0	4.0	0.56
80х70	76	160	129.0	4.0	0.76
100х50	57	160	106.9	4.0	0.5
100х80	89	170	132.0	4.0	0.91
125х80	89	180	126.0	4.0	0.88
125х100	108	200	153.0	4.0	1.46
150х80	89	200	130.5	4.0	0.925
150х100	108	200	120.5	4.0	1.3
200х80	89	180	70.5	4.0	0.7
200х100	108	200	90.5	4.0	0.9
200х125	133	250	158.0	4.0	1.91
200х150	159	250	168.0	4.5	2.33
250х100	108	250	113.5	4.0	1.3
250х125	133	280	157.0	4.0	1.93
250х150	159	280	164.5	4.5	2.34
250х200	219	280	187.5	7.0	6.40
300х100	108	280	117.5	4.0	1.35
300х150	159	310	164.5	4.5	2.66
300х200	219	330	202.5	7.0	7.20
300х250	273	330	229.0	7.0	8.90
350х200	219	340	180.5	7.0	6.50
350х250	273	360	221.0	7.0	8.90
350х300	326	360	249.0	8.0	14.30

Проходы условные Ду1 х Ду	Дн	H	H1	S1	Вес, кг
400х200	219	370	157	7.0	6.5
400х250	273	380	211.0	7.0	8.61
400х300	325	380	232.5	8.0	13.90
400х350	377	400	285.5	9.0	18.70
500х300	325	430	214.5	8.0	13.30
500х400	426	470	302.0	7.0	16.60
600х300	325	480	205.0	8.0	12.90
600х350	377	510	251.0	9.0	18.10
600х400	426	510	270.0	7.0	16.50
600х500	530	540	356.0	7.0	25.40
700х350	377	550	238.0	9.0	17.40
700х400	426	550	253.5	7.0	15.90
700х500	530	600	346.5	7.0	26.90
700х600	630	600	410.5	8.0	38.20
800х400	426	600	244.5	7.0	15.60
800х500	530	635	314.5	7.0	24.00
800х600	630	650	377.0	8.0	36.00
800х700	720	650	438.0	8.0	45.40
900х500	530	700	317.5	7.0	25.00
900х600	630	700	356.5	8.0	36.00
900х700	720	700	402.5	8.0	43.90
900х800	820	720	494.5	9.0	64.50

Размеры выдержать по 7кл. точности

УГ-71-02	Штуцер	см. табл.	Труба ст.20 ГОСТ 8732-78*А или Ду 350 вкл. из ст. эл/сварной ГОСТ 10704-63 (свыше Ду 350)
Обозначение	Наименование	Вес	Материал Прим.

1970г.	Оборудование. Узлы и детали наружных газопроводов (подземных и надземных).	Тройники (кресты) переходные сварные	Серия 4.905-8	Альбом	Лист 2 Всего листов 2

Институт Мосгазпроект

10646 133

▽3 остальное

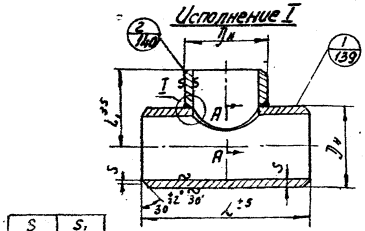

S	S1
3,0÷8,0	1±1,0
9÷14	2±1,0



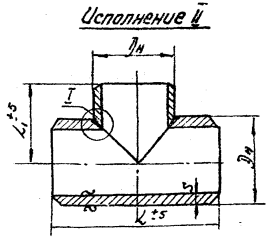

Выполнение отверстия под штуцер в трубе дет. 1

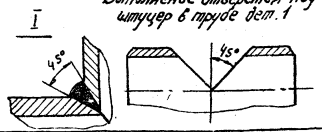

Размеры в мм.

Dу	Dн	L	L1	S	Вес общий, кг	Дет 1 трубо, кг.
50	57	260	130	4	1.8	1.3
70	76	280	155	4	2.7	1.8
80	89	350	160	4	3.8	2.8
100	108	370	185	4	5.2	3.7
125	133	400	205	4	7.0	5.0
150	159	450	220	4,5	10.0	7.5
200	219	500	255	7	25.3	18.6
250	273	600	305	7	35.5	26.2
300	325	700	330	9	58.8	44.0
350	377	800	375	9	77.3	58.0
400	426	900	405	7	79.0	61.0
500	530	1100	490	7	119.7	93.0
600	630	1300	555	8	189.0	149.0
700	720	1500	600	8	295.5	196.0
800	820	1700	670	9	357.6	290.0
900	920	1900	720	10	486.5	400.0

Примечания:

1. Отклонение от перпендикулярности оси штуцера к оси трубы в тройнике не должно превышать 1°.
2. Данные по штуцеру (поз. 2) см. лист 2.
3. Размеры выдержать по 7 кл. точности.

Пример условного обозначения тройника проходного Dу 300:

Тройник 300; УГ-72

поз.	Обозначение	Наименование	кол.	Вес	Материал	Примеч.
2	УГ-72-02	Штуцер	1		См. табл.	
1	УГ-72-01	Труба	1		См. табл.	Труба ст 20 ГОСТ 8732-78 ∅ 325 S=8 ГОСТ 10705-80 Группа В Dн=325
Общий вес, кг		Спецификация				УГ-72
см. таблицу						

1970г.	Оборудование, узлы и детали наружных газопроводов (подземных и надземных)	Тройники проходные сварные.	Серия 4.905-8	Альбом	Лист 1 Всего листов 2

Институт Мосгазпроект

Инв. № подл. | Подпись и дата | Взам. инв. №

10646 140

Исполнение I

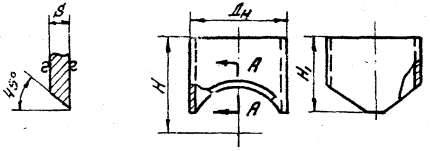

Исполнение II

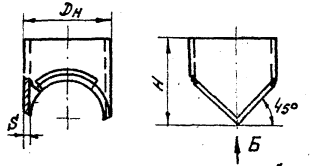

Размеры в мм

D_y	$D_н$	H	H_1	S	Вес, кг
50	57	130	112.5	4.0	0.45
70	76	155	134.5	4.0	0.8
80	89	160	138.0	4.0	0.9
100	108	185	158.5	4.0	1.5
125	133	205	175.0	4.0	2.0
150	159	220	185.5	4.5	2.5
200	219	255	209.0	7.0	6.7
250	273	305	251.0	7.0	9.3
300	325	330	264.0	8.0	14.8
350	377	375	299.0	9.0	19.3
400	426	405	344.0	7.0	18.0
500	530	490	421.5	7.0	26.7
600	630	555	476.0	8.0	40.0
700	720	600	512.0	8.0	49.5
800	820	670	571.5	9.0	67.6
900	920	720	607.5	10.0	86.5

УГ-72-02	Штуцер	см. табл.	Труба ст 20 ГОСТ 8732-58* (для Dy-350 включительно) с Вт сз эл по ГОСТ 10704-63 (Dy свыше 350 мм)	
Обозн.	Наименование	Вес	Материал	Масшт.

Институт Мосгазпроект	1970г.	Оборудование, узлы и детали наружных газопроводов (подземных и надземных)	Тройники проходные сварные.	Серия 4.905-6	Альбом	Лист 2 / Всего листов 62

Нач. отдела Гамова; Зам. нач. отд. —; Гл. инж. проек. —; Нач. сектора —; Рук. группы —; Проверил Конструк.; Разраб. Звегинцев; Выборочн. Жданов; Нарр

~ Остальное

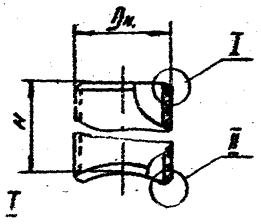

S	S.
4.5÷8	1±10
9-10	$2^{+1.0}_{-2.0}$

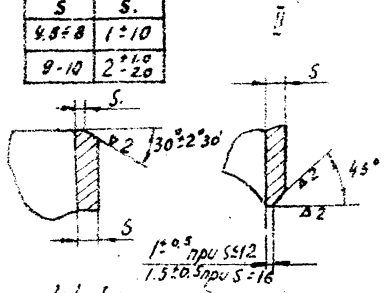

Шаблон для разметки

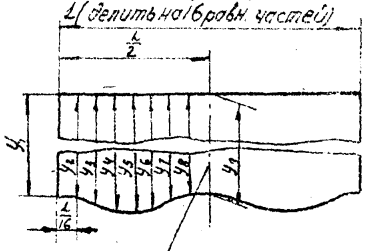

место расположения шва для сварных труб.

Пример условного обозначения штуцера переходного Ду 300 на трубопровод Ду 500:

Штуцер переходной 300×500;

Размеры в мм.

Проход условн. Ду	Dн.	H	S	Шаблон для разметки. L	$Y_1=Y_3$	$Y_2=Y_6$	$Y_3=Y_7$	$Y_4=Y_8$	Y_5	Вес, кг.	Размеры присоединяемых труб. Ответвлен. Dн=S	Трубопр. Dн
50	59	100	4.0	179.0	100.0	101.0	103.5	105.0	106.0	0.35	57×4.0	76÷89
70	76	114.5	4.0	239.0	114.5	116.5	122.0	128.0	131.0	0.85	75×4.0	89
80	89	114.5	4.0	280.0	114.5	116.5 116.0	122.8 119.5	128.0 123.0	130.5 124.5	1.10 1.00	89×4.0 89×6	108÷133 159
100	108	130.0	4.0	339.0	130.0	132.5	139.0	146.0	148.5	1.43	108×4	133
125	133	138.5	4.0	418.0	138.5	140.5	146.0 145.0	151.5 150.0	155.0 152.0	1.88 1.86	133×4	273
150	159	140.5	4.5	499.0	140.5	144.0 143.0	153.0 150.5 148.0	163.5 158.0 154.5	168.0 161.5 157.0	2.61 2.58 2.52	159×4.5	219 273 325
200	219	145.5	7	688.0	145.5	151.5 150.5 158.0	167.0 163.0 160.5	184.0 176.0 171.0	192.0 181.5 175.5	6.10 5.95 5.50	219×7	273 325 377
250	273	168.5	7	858.0	168.5	176.0 175.0 174.0	186.0 192.5 188.5	219.0 211.0 204.5	230.0 219.0 212.0	9.0 8.8 8.66	273×7	[illegible] 377 426
300	325	167.5	8	1021	167.5	177.0 176.0 174.0 173.0	202.5 198.0 191.0 187.5	233.0 222.0 209.0 202.0	245.0 233.0 217.0 209.0	14.20 13.90 13.50 13.20	325×9	377 486 530 630
350	377	186.5	9	1184	186.5	198.0 194.0 193.0	228.0 213.0 210.0	265.0 233.5 227.0	285.0 242.5 243.0	10.60 17.40 17.16	377×9	426 630 720
400	426	192	7	1338	192.0	204.0 202.0 201.0 200.0	236.0 229.0 223.0 220.0	273.0 256.0 246.5 240.0	290.0 268.5 257.5 248.0	17.10 16.50 16.10 15.90	426×7	530 630 720 820
500	530	225	7	1662	225.0	241.0 239.0 237.0 236.0	283.0 274.5 267.5 263.0	332.0 315.0 301.0	357.0 333.0 316.0 304.5	25.50 24.70 24.10 23.70	530×7	680 720 820 920
600	630	240	8	1979	240.0	260.0 257.0 255.0	312.5 302.0 294.0	377.5 353.5 337.5	409.0 377.5 356.5	38.20 37.0 36.0	630×8	[illegible] 820 920
700	720	240	8	2262	240.0	262.5 260.0	323.0 312.5	398.0 374.0	436.0 401.0	45.30 43.90	720×8	[illegible] 920
800	820	260	9	2576	260.0	286.5	358.0	447.0	495.0	64.40	820×9	[illegible]

Примечания.

Штуцеры переходные изготовить для Ду 50÷350 из труб по ГОСТ 8732-58 А*, для Ду 400÷800 - из труб по ГОСТ 10704-63 А.

Материал - сталь марки ВМСт3сп, ст20.

Размеры выдержать по 7 кл. точности.

УГ-73

1970г.	Оборудование, узлы и детали наружных газопроводов (подземных и надземных)	Штуцеры переходные.	Серия 4.905-8	Альбом	Лист 1 Всего листов 1

Институт Мосгазпроект

Гл. инж. проекта Гл. инж. сектора Рук. группы

Инженер Техник-конструктор

Инженер Техник-конструктор

Согласовано Б. Нейф

10646 142

Размеры в мм.

$D_y \times D_y'$	e_1	e_2	e_3	e_4	e_5	e_6	$h_1 = h_5$	$h_2 = h_4$	h_3
80 × 50	5	16	28.5	40	52	57	30	54	62
80 × 70	9	20	37	55	67	76	53	80	90
100 × 80	6	20	44.5	69	83	89	47	84	109
125 × 100	10	27	54	79	85	108	70	104.5	128
150 × 80	5,5	24	44.5	65	84	89	41	83.4	97
200 × 125	14	29	64	98	112	127	57	114	133
200 × 150	21	59	80	101	140	160	114	170	179
250 × 125	10	18.5	63	108	116	127	72	94	132
250 × 150	9	32	80	126	145	159	72	132	166
250 × 200	24	59	110	160	195	219	143	218	256
300 × 150	13	23	80	137	147	159	84	113	172
300 × 200	8	34	110	183	210	219	84	172	240
300 × 250	27	62	137	212	245	272	170	258	330
350 × 200	12	55	110	165	207	219	102	198	225
350 × 250	10	57	137	215	263	272	100	244	316
350 × 300	30	70	162	255	295	325	200	295	394
400 × 250	12	55	137	220	261	273	114	220	300
400 × 300	42	78	163	248	284	325	220	300	374
400 × 350	35	97	189	282	341	377	220	374	440

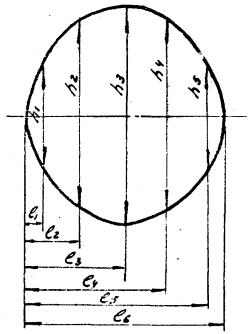

Институт Мосгазпроект.

Нач. отдела №2 | Зам. нач. отдела | Гл. инж. | Нач. сектора | Рук. группы

Д. Вагорчик | Ю. Заславский | Д. Вагорчик | С. Жданов | Б. Неер

Ч. Громова

УГ-74

1970 г.	Оборудование, узлы и детали наружных газопроводов (подземных и надземных)	Шаблон для разметки отверстия в тройнике.	серия 4.905-8	Альбом	Лист 1 / Всего листов 2

10646 143

Размеры в мм.

$Dy \times Dy'$	e_1	e_2	e_3	e_4	e_5	e_6	$h_1=h_5$	$h_2=h_4$	h_3
500 × 300	12	62	162	263	310	325	143	280	374
500 × 400	45	79	210	340	373	426	280	374	482
600 × 300	19	110	160	210	300	325	164	324	350
600 × 350	20	95	190	186	360	377	164	350	440
600 × 400	15	115	212	312	410	426	172	438	496
600 × 500	54	120	265	412	480	530	334	494	660
700 × 350	28	130	190	248	350	377	186	378	400
700 × 400	26	100	213	326	400	426	186	378	480
700 × 500	20	113	262	411	510	530	186	480	600
700 × 600	20	100	318	486	614	630	186	600	752
800 × 400	30	150	213	274	394	426	224	428	460
800 × 500	22	96	265	433	506	530	224	428	600
800 × 600	20	150	315	478	606	630	224	600	744
800 × 700	63	185	360	535	657	730	428	750	880
900 × 500	30	125	265	408	503	530	240	480	574
900 × 600	26	97	315	530	602	630	240	480	670
900 × 700	25	82	360	642	700	720	240	574	830
900 × 800	20	68	410	752	800	820	240	480	1000

УГ-74

1970 г.	Оборудование, узлы и детали наружных газопроводов (подземных и надземных)	Шаблон для разметки отверстия в тройнике.	серия 4.905-8	Альбом	Лист 2 Всего листов 2

Институт Мосгазпроект.

Гл. инж. пр. Нач. отд. Рук. группы

Ст. 6 нояб.

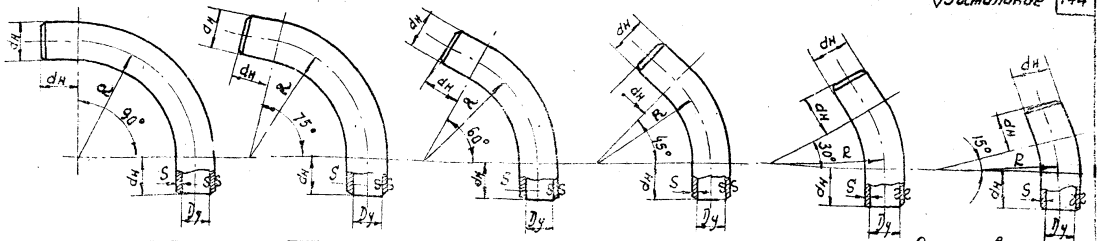

Размеры в мм.

	R ≈ 3 dн								R ≈ 4 dн								R ≈ 6 dн							
Dу	50	80	100	150	200	250	300	400	50	80	100	150	200	250	300	400	50	80	100	150	200	250	300	400
dн	57	89	108	159	219	273	325	426	67	89	108	159	219	273	325	426	57	89	108	159	219	273	325	426
R	170	270	320	480	660	820	980	1280	230	360	430	640	880	1090	1300	1700	340	530	650	950	1310	1640	1950	2560
S	4.0	4.0	4.0	4.5	7.0	7.0	9.0	7.0	4.0	4.0	4.0	4.5	7.0	7.0	9.0	7.0	4.0	4.0	4.0	4.5	7.0	7.0	9.0	7.0

Развернутая длина трубы и ее вес, кг.

∠90°	381	602	718	1074	1413	1833	2189	2859	474	743	891	1326	1813	2356	2894	3520	634	1010	1233	1809	2494	3120	3710	4870
	1,96	3,0	7,31	10,92	14,0	18,2	153,5	200,7	2,45	4,1	19,14	22,7	66,58	103,6	188,2	254,6	3,40	8,3	12,6	31,0	91,3	143,3	260,2	352,2
∠75°	336	531	634	948	1300	1618	1932	2534	414	649	778	1168	1599	1971	2345	3076	564	871	1063	1561	2152	2693	3200	4201
	1,735	4,4	6,5	16,26	47,0	74,3	138,5	183,3	2,45	3,35	7,96	19,8	58,16	90,3	169,5	222,5	2,9	7,0	10,9	26,7	78,7	123,6	224,4	303,8
∠60°	292	461	551	822	1128	1404	1676	2193	334	533	676	930	1369	1685	2006	2631	479	732	894	1312	1809	2262	2690	3531
	1,50	3,65	3,65	14,09	41,3	64,5	117,5	158,9	1,89	4,5	6,83	16,9	49,7	72,4	149,7	190,3	2,41	6,0	9,17	22,5	66,2	108,4	184,6	253,4
∠45°	247,5	390	467	696	953	1189	1419	1855	284	451	573	822	1129	1401	667	2186	384	594	724	1064	1466	1833	2180	2861
	1,98	3,2	4,79	11,94	35,0	54,6	99,53	134,2	1,52	3,80	5,67	14,2	41,3	61,3	1169	158,1	1,9	4,9	7,4	18,2	53,6	89,17	153,0	206,9
∠30°	203	319	383	570	783	975	1163	1521	239	365	461	654	898	1116	1328	1741	294	455	555	875	1123	1404	1670	2191
	1,1	2,6	3,92	9,86	28,6	43,0	81,6	110,0	1,21	3,0	4,63	11,2	32,8	51,0	93,1	123,9	1,52	3,75	5,7	14,0	41,1	64,4	117,1	158,5
∠15°	158	249	300	444	610	760	906	1186	174	272	328	486	668	831	989	1297	204	317	385	566	781	975	1180	1522
	1,082	2,05	3,07	9,61	22,3	35,0	63,5	85,7	0,90	2,24	3,36	8,3	24,4	38,5	69,4	96,0	1,05	2,62	3,9	9,7	28,6	44,7	81,4	110,0

Разделка кромок под сварку

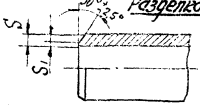

S	3÷8	9÷19
S1	1±1,0	2±1

Примечание

Отводы изготовлять для Dу 50÷350 из трубы ГОСТ 8731-58* и для Dу 400 из труб сварных по ГОСТ 10704-63. Материал - сталь марки ВМ ст 3сп, Ст. 20.

Пример обозначения отвода гнутого гладкого L=75°, Dу 150, R=3Dн.

Отвод гнутый 150-3/75, УГ-75

УГ-75

1970г.	Оборудование, узлы и детали наружных газопроводов (подземных и надземных.)	Отводы гнутые гладкие.	серия 4.905-3	Альбом	Лист 1 Всего листов 1

Госгазпроект Институт

Гл. инж. проекта Н. Гранов
Гл. инж. проекта Ю. Виленчик
Нач. отдела Ю. Виленчик
Зам. нач. отдела Н. Ковалев
Нач. сектора С. Яковлев

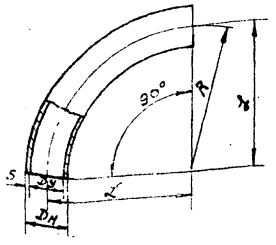

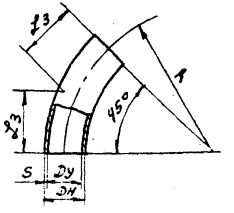

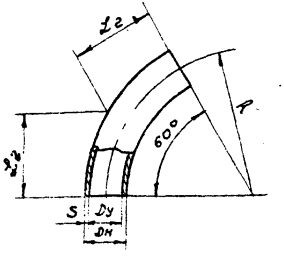

Dy		40	50	70	80	100	125	150	200	250	300	350	400	500
Dн x S		45x2,5	57x3,5	76x3,5	89x3,5	108x4	133x4	159x4,5	219x7	273x9	325x9	377x10	426x9	530x10
90°	L	60	75	105	120	150	190	225	300	375	450	525	600	500
	Вес, кг	0,25	0,54	1,03	1,39	2,42	3,79	6,06	17,24	34,52	49,53	74,64	87,23	110,47
60°	L	35	43	61	69	87	110	130	173	217	260	303	346	289
	Вес кг	0,17	0,36	0,69	0,93	1,61	2,53	4,04	11,5	23,02	29,48	49,76	58,14	67,13
45°	L	25	30	43	50	62	79	93	124	155	186	217	248	207
	Вес, кг	0,12	0,27	0,51	0,69	1,21	1,89	3,03	8,62	17,26	22,10	37,32	43,61	50,35

Разделка кромок под сварку

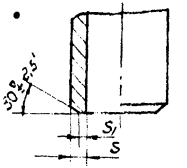

S	3÷8	9÷14
S1	$1^{\pm 1,0}$	$2^{\pm 1}_{-2}$

Отводы выпускаются на предприятиях Минмонтажспецстроя СССР по МСН 120-67 ММСС СССР

Материал - сталь марки 20 по ГОСТ 1050-60*

УГ-76

1970	Оборудование, узлы и детали наружных газопроводов (подземных и надземных)	Отводы бесшовные крутоизогнутые	Серия 4.905-8	альбом	Лист 1 Всего листов 1

Ленгипроинжпроект Институт

Гл. инж. проекта Гл. конструктор Нач. отдела Гл. конструктор Глебин Ланцман Мазов Черняков

Рук. гр. Констр. Проверил Констр.

10646 146

Размеры в мм.

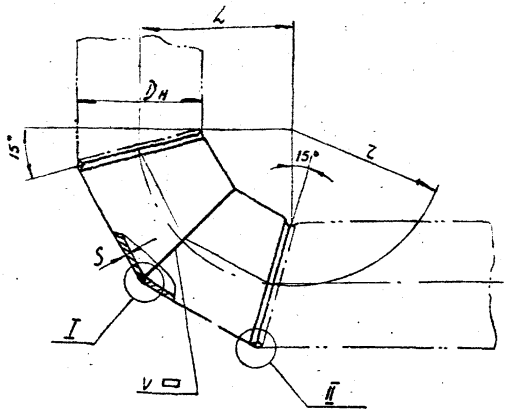

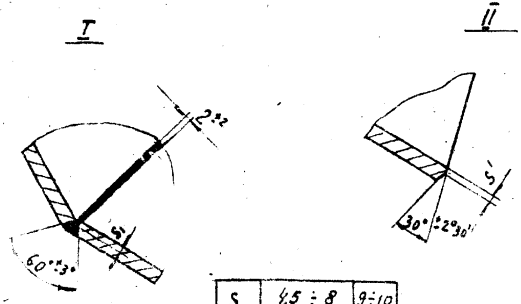

S	4,5 ÷ 8	9÷10
S_1	1±1,0	2±½

Dy	Dн	S	r	L Номин.	L Доп. откл.	Вес, кг	исполн.	Сектор с углом скоса γ=30°
150	159	4,5	225	225	±3	4.12		
200	219	7.0	300	300	±4	11.78		
250	273	7.0	375	375	±4	18.32		
300	325	9.0	450	450	±5	33.8		
350	377	9.0	525	525	±5	45.9		
400	426	7.0	600	600	±5	46.58		
500	530	7.0	750	750	±5	72.44	I	
600	630	8.0	900	900	±6	118.52	I	УГ-
700	720	8.0	1050	1050	±6	158.24	I	
800	820	9.0	1200	1200	±6	232.0	I	
900	920	10.0	1350	1350	±6	324.0	I	
500	530	7.0	500	500	±6	48.30	II	
600	630	8.0	600	600	±6	78.78	II	
700	720	8.0	700	700	±6	105.38	II	
800	820	9.0	800	800	±6	154.48	II	
900	920	10.0	900	900	±6	216.0	II	

Пример условного обозначения.

Отвод с углом 90° Dy 300 Отвод 90-300 УГ-77
Отвод с углом 90° Dy500 исполн. I Отвод I-90-500 УГ-77
Отвод с углом 90° Dy500 исполн II Отвод II-90-500 УГ-77

Примечания:

1. Настоящий чертеж распространяется на отводы Dy до 400 с радиусом r=1,5Dy; Dy 500 и выше с радиусом r=1,5 Dy исполнение I. Dy500 и выше с радиусом r=Dy исполнение II.
2. Заготовка для Dy150÷350 из труб по ГОСТ 8732-58* для Dy 400÷900 из труб по ГОСТ 10704-63 Материал - сталь марки ВМ Ст3сп.

УГ-77

1970г	Оборудование, узлы и детали наружных газопроводов (подземных и надземных)	Отводы с углом 90°. тип I	серия 4.905-8	Альбом	Лист / Всего листов

Институт Мосгазпроект.
Гл. инж. проекта
Нач. сектора
Гл. инж. проекта
Н. Заславский
Д. Виноградчик
С. Иванов
Рук. Проб.
Конструктор
Неер
Ч. Громова
Н. Цилинюк

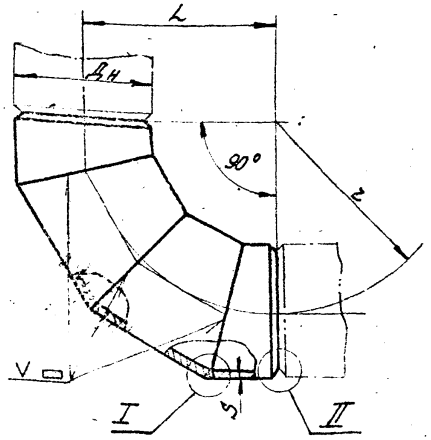

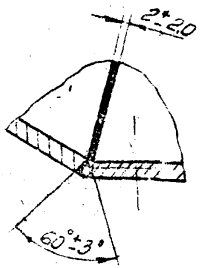

S	4,5÷8	9÷10
S_1	1±1,0	2+1/2

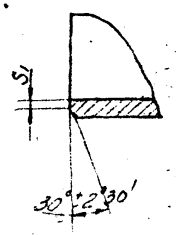

Размеры в мм.

Ду	Дн	S	r	L номин.	L доп. откл	Вес, кг	Исполнение	Полусектор с углом сектора φ=15°	Сектор с углом сектора φ=30°
150	159	4.5	225	225	±3	6.47			
200	219	7.0	300	300	±4	18.40			
250	273	7.0	375	375	±4	27,5			
300	325	9.0	450	450	±5	52,20			
350	377	9.0	525	525	±5	71.20			
400	426	7.0	600	600	±5	71.20			
500	530	7.0	750	750	±5	110.0	I		
600	630	8.0	900	900	±6	181.0	I		
700	720	8.0	1050	1050	±6	240,0	I		
800	820	9.0	1200	1200	±6	352,0	I		
900	920	10.0	1350	1350	±6	497,0	I		
500	530	7.0	500	500	±6	74.00	II		
600	630	8.0	600	600	±6	121.00	II		
700	720	8.0	700	700	±6	161.00	II		
800	820	9.0	800	800	±6	235.0	II		
900	920	10.0	900	900	±6	329.0	II		

Примеры условного обозначения:

Отвод с углом 90° Ду 300 — Отвод 90-300; УГ-78

Отвод с углом 90° Ду 500 исполн. I — Отвод I-90-500; УГ-78

Отвод с углом 90° Ду 500 исполн. II — Отвод II-90-500; УГ-78

1. Настоящий чертеж распространяется на отводы Ду до 400 с радиусом r=1,5 Ду; Ду 500 и выше с радиусом r=1,5 Ду исполнение I; Ду 500 и выше с радиусом r=Ду исполнение II
2. Заготовка для Ду 150÷350 из труб по Гост 8732-58 для Ду 400÷900 из труб по Гост 10704-63. Материал-сталь марки ВМСт 3сп

УГ-78

1970г.	Оборудование узлы и детали наружных газопроводов (подземных и надземных)	Отводы с углом 90° тип II	Серия 4.905-8	Альбом	Лист 1 / Всего листов 1

Институт Мосгазпроект

Зам. нач. отд. Гл. инж. проекта Нач. сектора Рук. группы

Ю. Заславский Ю. Виноградчик С. Жданов Б. Неор

Кон. структор

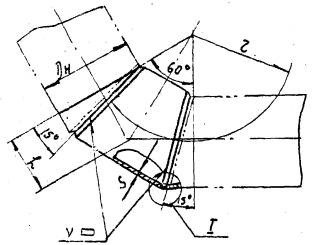

I

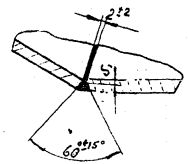

Размеры в мм.

Dy	Dн	S	r	L Намин.	L Доп. отклон.	Вес, кг	исполнение	Сегмент с углом скоса γ=30°
150	159	4,5	225	90	±2	2,06		
200	219	7,0	300	122	±2	5,89		
250	273	7,0	375	152	±2	9,16		
300	325	9,0	450	183	±3	16,90		
350	377	9,0	525	213	±3	22,95		
400	426	7,0	600	242	±3	23,29		
500	530	7,0	750	305	±3	36,22	I	
600	630	8,0	900	363	±4	59,26	I	УГ-
700	720	8,0	1050	420	±4	79,12	I	
800	820	9,0	1200	482	±4	116,0	I	
900	920	10,0	1350	541	±4	162,0	I	
500	530	7,0	500	226	±3	24,15	II	
600	630	8,0	600	270	±4	39,39	II	
700	720	8,0	700	313	±4	52,69	II	
800	820	9,0	800	359	±4	77,24	II	
900	920	10,0	900	402	±4	108,0	II	

Пример условного обозначения:

Отвод с углом 60° Dy 300 Отвод 60-300 УГ-79

Отвод с углом 60° Dy 500 исполн. I Отвод I-60-500 УГ-79

Отвод с углом 60° Dy 500 исполн II Отвод II-60-500 УГ-79

Примечания:

1. Настоящий чертеж распространяется на отводы Dy до 400 мм. с радиусом r=1,5 Dy; Dy 500 и выше с радиусом r=1,5 Dy исполнение I; Dy 500 и выше с радиусом r=Dy исполнение II.
2. Заготовка для Dy 150÷350 из труды по ГОСТ 8732-58*, для Dy 400÷900 ГОСТ 10704-63.

Материал - сталь марки ВМ Ст 3 сп, ст 20

УГ-79

1970г.	Оборудование, узлы и детали наружных газопроводов (подземных и надземных)	Отводы с углом 60° тип I	Серия 4.905-8	Альбом	Лист 1 / Всего листов 1

Институт Мосгазпроект

Гл. инж. отдела Гл. инж. проекта Нач. отдела

Руководитель Д. Высоцкий
Гл. инж. проекта Ю. Высоцкий
Гл. инженер С. Жданов

Конструктор

Нач. отдела Н. Зотова
Гл. специалист П. Цыпилов

10646 149

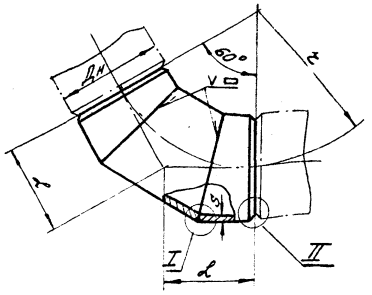

I

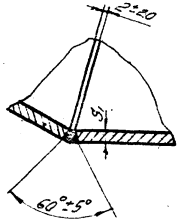

S	3-8	9-14
S1	1±10	2±2

II

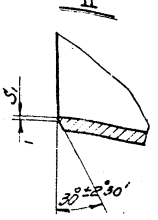

Размеры в мм.

Ду	Дн	S	r	R Номин.	R Доп. откл.	Вес, кг.	Исполнение	Полусектор с углом 60°	Полусектор с углом 30°
150	159	4,5	225	130	±2	4.29			
200	219	7.0	300	173	±2	12.2			
250	279	7.0	375	216	±2	16.95			
300	325	9.0	450	260	±3	34.8			
350	377	9.0	525	303	±3	47.48			
400	426	7.0	600	346	±3	47.48			
500	530	7.0	750	435	±3	73.56	I		
600	630	8.0	900	520	±4	120.0	I		
700	720	8.0	1050	605	±4	160.3	I		
800	820	9.0	1200	694	±4	234.0	I		
900	920	10.0	1350	780	±4	328.0	I		
500	530	7.0	500	289	±3	49.41	II		
600	630	8.0	600	346	±4	80.38	II		
700	720	8.0	700	404	±4	107.0	II		
800	820	9.0	800	464	±4	157.0	II		
900	920	10.0	900	520	±4	220	II		

Пример условного обозначения:

Отвод с углом 60°, Ду 300; Отвод 60-300; УГ-80

Отвод с углом 60° Ду 500 исполн. I; Отвод I 60-500; УГ-80

Отвод с углом 60° Ду 500 исполн. II; Отвод II 60-500; УГ-80

1. Настоящий чертеж распространяется на отводы Ду до 400 мм. с радиусом r=1,5 Ду; Ду 500 и выше с радиусом r=1,5 Ду исполнение I, Ду 500 и выше с радиусом r=Ду исполнение II.
2. Заготовка для Ду 150÷350 из труб по ГОСТ 8732-58**А, для Ду 400÷900 ГОСТ 10704-63.

Материал - сталь марки ВМСт3сп ст20.

УГ-80

1970	Оборудование узлы и детали наружных газопроводов (подземных и надземных)	Отводы с углом 60° тип II	Серия 4.905-8	Альбом	Лист 1. Всего листов 1

Институт Мосгазпроект

Гл. инженер проекта Ю. Залевский
Гл. архитектор проекта Н. Владычин
Нач. сектора Г. Жданов
Ст. архитектор Б. Кнор
Нач. отдела Ф. Ерошин
Гл. конструктор проекта Ю. Ерошин
Нач. сектора Ю. Ерошин
Ст. архитектор Ю. Ерошин
Гл. архитектор проекта Ю. Ерошин
Гл. инженер проекта Ю. Ерошин
Гл. архитектор проекта Ю. Ерошин

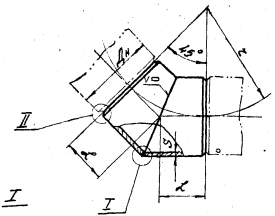

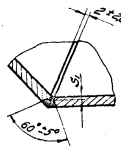

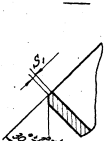

S	4,5÷8	9÷10
S1	1÷10	2÷12

Размеры 6 мм.

Ду	Дн	S	r	L Номин.	L Доп. откл.	Вес, кг	Исполнение	Рекомендуется к применению с 1-22-90
150	159	4.5	225	93	±1	3.30		
200	219	7.0	300	124	±1	9.35		
250	273	7.0	375	155	±1	14.6		
300	325	9.0	450	186	±2	26.70		
350	377	9.0	525	217	±2	36.40		
400	426	7.0	600	249	±2	36.40		
500	530	7.0	750	310	±2	56.40	I	
600	630	8.0	900	372	±3	92.20	I	
700	720	8.0	1050	435	±3	123.0	I	
800	820	9.0	1200	497	±3	180.0	I	
900	920	10.0	1350	560	±3	254.0	I	
500	530	7.0	500	207	±2	38.0	II	
600	630	8.0	600	249	±3	61.8	II	
700	720	8.0	700	290	±3	82.3	II	
800	820	9.0	800	331	±3	120.0	II	
900	920	10.0	900	373	±3	169.0	II	

Примеры условного обозначения:

Отвод с углом 45°, Ду 300 — Отвод 45-300, УГ-81

Отвод с углом 45°, Ду 500 испол. I: Отвод I-45-500, УГ-81

Отвод с углом 45°, Ду 500 испол. II Отвод II-45-500, УГ-81

1. Настоящий чертеж распространяется на отводы Ду до 400 с радиусом r = 1,5 Ду; Ду 500 и более с радиусом r = 1,5 Ду исполнение I, Ду 500 и более с радиусом r = Ду исполнение II.
2. Заготовки для Ду 600-1200 из труб по ГОСТ 8732-58*, для Ду 400-900 по ГОСТ 10704-63.

Материал: сталь марки Ст.3 кп, Ст.3 пс

УГ-81

1970 г. | Оборудование, узлы и детали наружных газопроводов (подземных и надземных) | Отводы с углом 45° | Серия 4.903-8 | Альбом | Лист 1 | Всего листов 1

Институт Мосгазпроект

Гл. инженер Ю.Васильев
Гл. конструктор А.Васильев
Нач. отдела С.Жданов
Гл. инженер проекта Е.Кеко
Разработал Ю.Ефимов
Проверил Ю.Ефимов
Н. контр. Ю.Ефимов

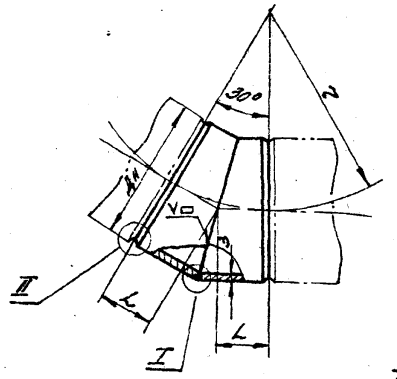

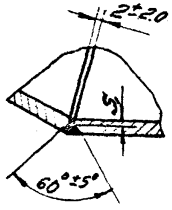

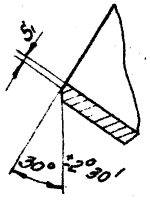

S	4,5÷8	9÷10
S_1	1±10	2^{+1}_{-2}

Размеры в мм

Ду	Дн	S	r	L Номин.	L Доп. откл.	Вес кг.	Исполнение	Полусектор с углом скоса ϕ 15°
150	159	4.5	225	60	±1	2,14		
200	219	7.0	300	80	±1	6.13		
250	273	7.0	375	100	±1	9.5		
300	325	9.0	450	121	±2	17,41		
350	377	9.0	525	141	±2	23.76		
400	426	7.0	600	161	±2	23.75		
500	530	7.0	750	201	±2	36,78	I	
600	630	8.0	900	241	±3	60.10	I	
700	720	8.0	1050	281	±3	80,02	I	
800	820	9.0	1200	322	±3	117.0	I	
900	920	10.0	1350	362	±3	164,0	I	
500	530	7.0	500	134	±2	24.70	II	
600	630	8.0	600	161	±3	40.18	II	
700	720	8.0	700	188	±3	53.60	II	
800	820	9.0	800	214	±3	78,48	II	
900	920	10.0	900	241	±3	110.0	II	

Пример условного обозначения:

Отвод с углом 30°, Ду 300; Отвод 30-300; УГ-82

Отвод с углом 30° Ду 500 исполн. I; Отвод I-30-500; УГ-82

Отвод с углом 30° Ду 500 исполн. II; Отвод II-30-500; УГ-82

1. Настоящий чертеж распространяется на отводы Ду до 400 мм. с радиусом r=1,5 Ду; Ду 500 и выше с радиусом r=1,5 Ду исполнение I; Ду 500 и выше с радиусом r=Ду исполнение II
2. Заготовка для Ду 150÷350 из труб по ГОСТ 8732-58 ^{xx}А; для Ду 400÷900 по ГОСТ 10704-63
Материал - сталь марки ВМСТ3 сп, ст 20

УГ-82

1970г.	Оборудование, узлы и детали наружных газопроводов (подземных и надземных)	Отводы с углом 30°	Серия 4.905-8	Альбом	Лист 1 / Всего листов 1

Институт Мосгазпроект

Зам. нач. отдела Гл. инж. проекта Нач. сектора Рук. группы

Ю. Засл[illegible]кий А. Виндорчик С. Жданов Б. Неер

Конструктор

Н. Громова

10646 151

▽ Застальное

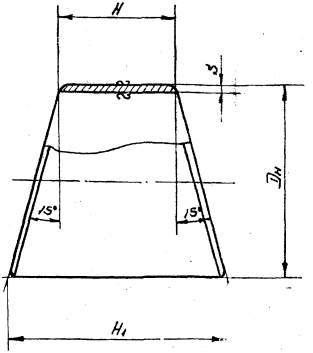

Размеры в мм.

$D_у$	$D_н$	S	H	H_1	Вес, кг	Исполнение
150	159	4.5	78	162	2.06	
200	219	7.0	102	220	5.89	
250	273	7.0	128	274	9.16	
300	325	9.0	154	328	16.90	
350	377	9.0	180	382	22.95	
400	426	7.0	208	436	23.29	
500	530	7.0	260	544	36.22	I
600	630	8.0	314	652	59.26	I
700	720	8.0	370	756	79.12	I
800	820	9.0	424	862	116.0	I
900	920	10.0	478	970	162.0	I
500	530	7.0	126	410	24.15	II
600	630	8.0	152	490	39.39	II
700	720	8.0	182	568	52.69	II
800	820	9.0	210	648	77.24	II
900	920	10.0	236	728	108.0	II

Пример условного обозначения:

Сектор с углом скоса 30° $D_у$ 300; Сектор 30-300; УГ-83

Сектор с углом скоса 30°, $D_у$ 500 исполн. I; Сектор I 30-500; УГ-83

Сектор с углом скоса 30°, $D_у$ 500 исполн. II; Сектор II 30-500; УГ-83

1. Настоящий чертеж распространяется на отводы $D_у$ до 400 с радиусом $r=1.5D_у$; $D_у$ 500 и выше с радиусом $r=1.5D_у$ исполн. I.
2. Заготовка для $D_у$ 150÷350 из труб по ГОСТ 8732-58 и для $D_у$ 350÷900 по ГОСТ 10704-63.
3. Разделку кромок под сварку по ГОСТ 5264-58.
4. Шаблон для разметки см. УГ-86 стр. 155.

УГ-83

1970г.	Оборудование, узлы и детали наружных газопроводов (подземных и надземных)	Сектор с углом скоса 30°	Серия 4.905-8	Альбом	Лист 1 / Всего листов

Институт Мосгазпроект

Нач. отдела Н2 | Зам. нач. отд. | Гл. инж. проекта | Нач. сектора | Рук. группы | Вигдорчик | Засловский | Вигдорчик | Жданов | Неер | Проверил | Конструк | Громов

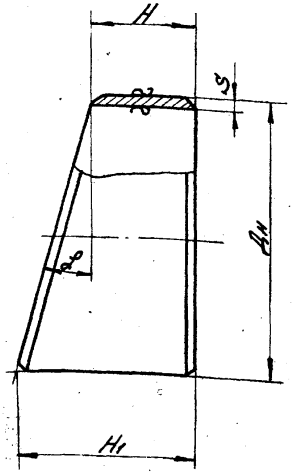

Размеры в мм.

Ду	Дн	S	γ=15° H	γ=15° H1	γ=15° Вес, кг	γ=22°30' H	γ=22°30' H1	γ=22°30' Вес, кг	Исполнение
150	159	4,5	39	81	102	60	126	1.60	
200	219	7,0	51	110	295	79	170	4.66	
250	273	7.0	64	137	4,61	99	212	7.14	
300	325	9	77	154	8.45	119	254	12.08	
350	377	9	90	191	11.49	139	296	17.80	
400	426	7.0	104	218	11.65	160	337	18.00	
500	530	7.0	130	272	18.11	200	420	27.90	I
600	630	8.0	157	326	29.64	242	503	45.70	I
700	720	8.0	185	378	39.54	286	584	61.10	I
800	820	9.0	212	431	57.89	327	667	89.50	I
900	920	10.0	239	485	81.23	369	750	1260	I
500	530	7.0	63	205	12.07	98	317	18.70	II
600	6.30	8.0	76	245	19.68	118	379	30.50	II
700	720	8.0	91	284	26.33	141	439	40.70	II
800	820	9.0	105	324	38.59	162	501	59.70	II
900	920	10.0	118	364	54.08	182	563	83.60	II

Примеры условного обозначения:

Полусектор с углом скоса γ=15° Ду300 — Полусектор 15-300; УГ-84

Полусектор с углом скоса γ=15° Ду500 испол. I — Полусектор I-15-500; УГ-84

Полусектор с углом скоса γ=15° Ду500 испол. II — Полусектор II-15-500; УГ-84

1. Настоящий чертеж распространяется на отводы Ду до 400 с радиусом r=1,5 Ду; Ду 500 и выше с радиусом r=1,5 Ду. исполнение I; Ду500 и выше с радиусом r=Ду исполнение II
2. Заготовка для Ду 150-350 из труб по ГОСТ 8732-58*, для Ду 350-900 по ГОСТ 10704-63. Материал сталь марки Вм ст. 3сп, ст. 20
3. Разделку кромок под сварку по ГОСТ 5264-58
4. Шаблоны для разметки см. УГ-85 стр. 154.

УГ-84

1970г.	Оборудование узлы и детали наружных газопроводов (подземных и надземных)	Полусекторы с углом скоса γ=19° и 22°30'	Серия 4.905-8	Альбом	Лист 1 / Всего листов 1

Мосгазпроект. Гл. инженер проекта Н.Н. Кагаров. Рук. группы Ю.Жадан. А. Бойцов. Ст. инженер Ст. Жданов. Гл. инж. Нагр.

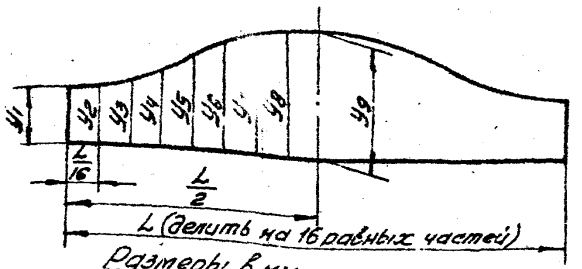

Размеры в мм

τ = 1,5 Dу

Полусектор угол скоса φ	Наружн. диаметр Dн.	L	y1	y2	y3	y4	y5	y6	y7	y8	y9
15°	159	500	39	41	45	52	60	68	75	79	81
	219	688	51	53	60	69	80,5	92	101	108	110
	273	858	64	67	75	87	100,5	114	126	134	137
	325	1021	77	80	90	104	120,5	137	151	161	164
	377	1184	90	94	105	121	140,5	160	176	187	191
	426	1338	104	108,5	121	139	161	183	201	213,5	218
	530	1662	130	135,5	151	174	201	228	251	266,5	272
	630	1979	157	163,5	182	209	241,5	274	301	319,5	326
	720	2262	185	192	213	245	281,5	318	350	371	378
	820	2576	219	220	244	280	321,5	363	399	423	431
	920	2890	239	248	275	315	362	409	449	478	485
22°30′	159	500	60	62,5	70	80	93	106	116	123,6	126
	219	686	79	83	92	107	124,5	142	157	166	170
	273	852	99	103	116	134	155,5	177	195	208	212
	325	1021	119	124	139	161	186,5	212	234	249	254
	377	1184	139	145	162	187	212,5	248	273	290	296
	426	1338	160	167	185	214	248,5	283	311	330	337
	530	1662	200	208	230	262	310	353	390	412	420

Размеры в мм.

τ = 1.5 Dу

Полусектор угол скоса φ	Наружн. диаметр Dн	L	y1	y2	y3	y4	y5	y6	y7	y8	y9
22°30′	630	1979	242	252	280	323	372,5	422	465	493	503
	720	2262	286	297	330	378	435	492	540	573	584
	820	2576	327	340	377	432	497	562	617	654	667
	920	2890	369	384	425	487	559,5	632	694	735	750

τ = Dу

Полусектор угол скоса φ	Наружн. диаметр Dн	L	y1	y2	y3	y4	y5	y6	y7	y8	y9
15°	530	1662	63	68,5	84	107	134	161	184	199,5	205
	630	1979	76	82,5	101	128	160,5	193	220	238,5	245
	720	2262	91	98	119	151	187,5	224	256	277	284
	820	2576	105	113	137	173	214,5	256	292	316	324
	920	2890	118	127,5	154	194	241	288	328	354,5	364
22°30′	530	1662	98	106	127	159,5	207,5	255,5	288	309	317
	630	1979	118	128	156	199	248,5	299	341	369	379
	720	2262	141	152	185	233	290	347	395	428	439
	820	2576	162	175	212	267	331,5	396	451	488	501
	920	2890	182	197	230	300	372,5	445	507	548	563

Инв. № подл. | Подпись и дата | Взам. инв. №

Институт Мосгазпроект

1970г.

Оборудование. узлы и детали наружных газопроводов (подземных и надземных)

Шаблоны для разметки полусектора τ=1,5Dу и τ=Dу.

Серия 4.905-8

Альбом

УГ-85

Лист 1

Всего листов 1

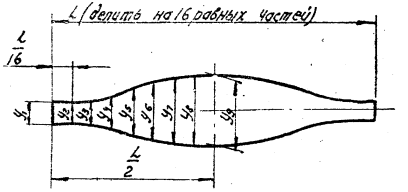

$Z = 1{,}5 D_y$ Размеры в мм.

Полусектор		Размеры шаблона.									
Угол скоса φ	Наружн. диам. Дн.	L	y_1	y_2	y_3	y_4	y_5	y_6	y_7	y_8	y_9
30°	159	500	78	81	90	104	120	136	150	159	162
	219	688	102	106	119	138	160	184	203	216	220
	273	858	128	134	149	173	201	229	253	268	274
	325	1021	154	161	180	208	241	274	302	321	328
	377	1184	180	188	210	242	281	320	352	374	382
	426	1338	208	217	241	278	322	366	403	427	436
	530	1662	260	271	302	348	402	456	502	533	544
	630	1979	314	327	363	418	483	548	603	639	652
	720	2262	370	385	426	489	563	637	700	741	756
	820	2576	424	441	488	560	643	726	798	845	862
	920	2890	478	497	550	624	724	824	898	951	970

$Z = D_y$

Полусектор		Размеры шаблона									
Угол скоса φ	Наружн. диаметр Дн	L	y_1	y_2	y_3	y_4	y_5	y_6	y_7	y_8	y_9
30°	530	1662	126	137	168	214	268	322	368	399	410
	630	1979	152	165	201	256	321	386	441	477	490
	720	2262	182	197	238	301	375	449	512	553	568
	820	2576	210	227	274	346	429	512	584	632	648
	920	2890	236	255	308	388	482	576	656	709	728

УГ-86

1970г.	Оборудование, узлы и детали наружных газопроводов (подземных и надземных)	Шаблон для разметки сектора $Z = 1{,}5 D_y$ и $Z = D_y$.	серия 4.905-8	Альбом	Лист 1 Всего листов 1

Мосгазпроект

Рук.

10646 156

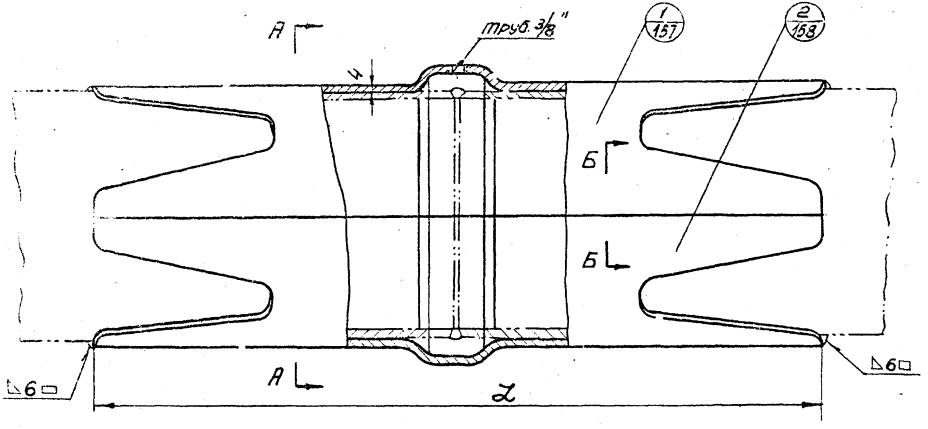

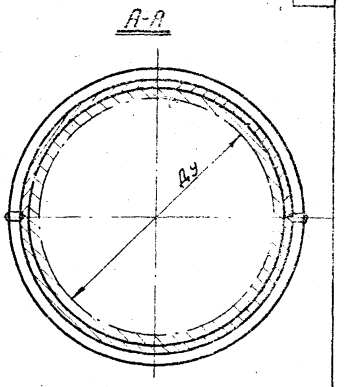

Б-Б
М1:1

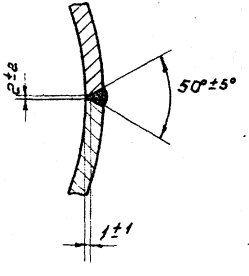

Ду	L	Вес, кг
50	250	1,2
70	350	2,2
80	400	3,0
100	400	3,4
125	400	4,2

Примечания.

1. Отверстие труб 3/8" после испытания заварить.
2. Продольными швами муфта не должна быть приварена к телу трубы.
3. Отклонение от прямолинейности образующих продольных швов не более 1мм на всей длине муфты.

Поз.	Шифр	Наименование	Кол.	Вес	Материал	Примеч.
2	УГ-87-02	Полумуфта нижняя	1	См. таб.	Сталь	
1	УГ-87-01	Полумуфта верхняя	1	См. таб.	Сталь	
Общий вес, кг		Спецификация				УГ-87
См. табл.						

1970г.	Оборудование, узлы и детали подземных газопроводов (подземных и надземных)	Муфта предохранительная лепестковая разрезная.	Серия 4.905-8	Альбом	Лист 1

Госстрой СССР Союзгазпроект Институт

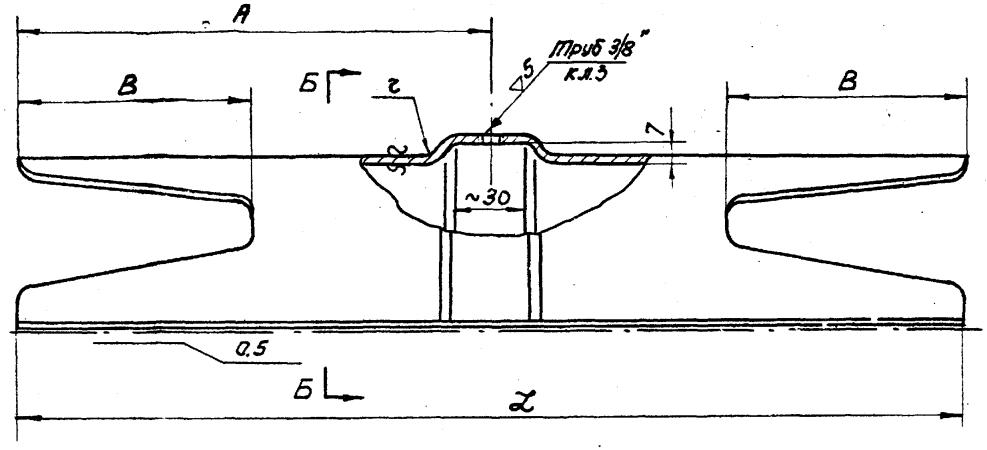

Б-Б

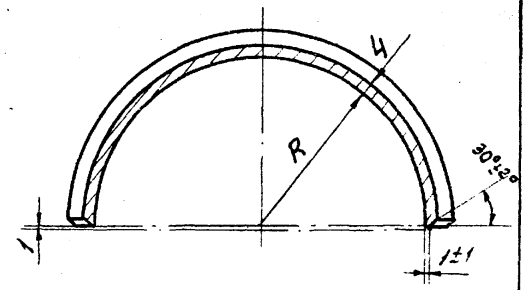

Развертка шаблона

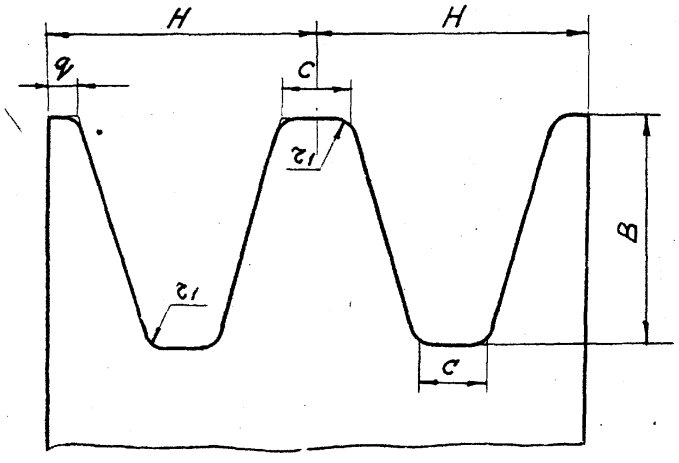

Ду	L	A	B	r	R	H	r_1	q	C	Развернутая длина муфты	Вес, кг
50	250	125	50	7	31	51,5	6	10	20	101	0,6
70	350	175	70	8	38	63	6	10	20	124	1,1
80	400	200	80	8	45	74	7	10	20	146	1,5
100	400	200	100	8	58	94	10	15	30	186	1,7
125	400	200	100	8	71	114,5	10	15	30	227	2,1

Размеры выдержать по 7кл. точности

Шифр	Наименование	Кол.	Материал	Вес, кг
УГ-87-0.1	Полумуфта верхняя		Лист 4 Гост 5681-57* Сталь ВМ Ст3сп Гост 500-58	см. табл.

1970г.	Оборудование, узлы и детали наружных газопроводов (подземных и надземных)	Муфта предохранительная лепестковая разрезная.	Серия 4.905-8	Альбом	Лист 2 / Всего листов 3

Мосгазпроект

Гл. инж. проек. Вигдор
Нач. сектора Жданов
Рук. группы Неер

10646 1.

▽3 остальное

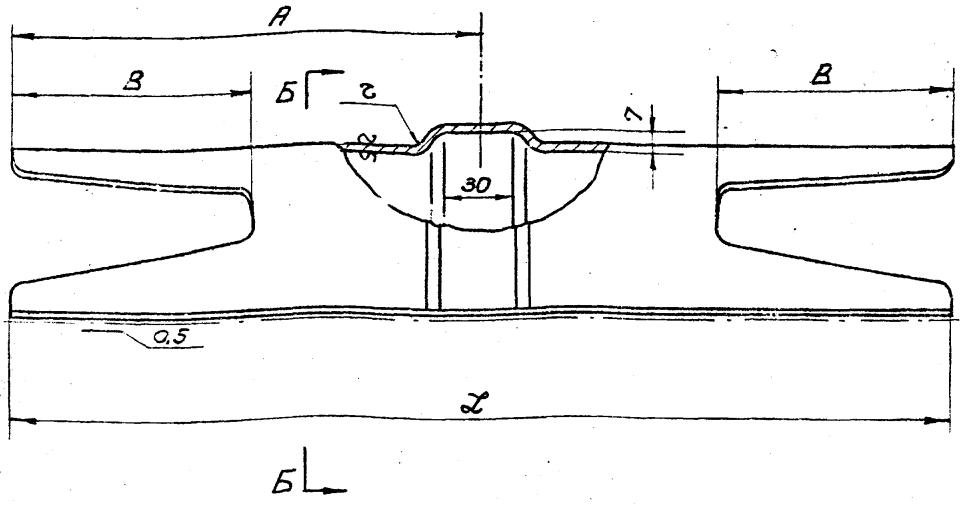

Б-Б

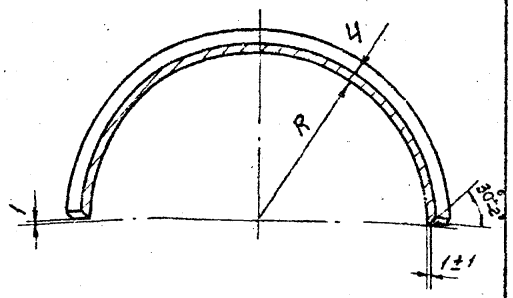

Ду	L	A	B	r	R	Развернутая длина полумуфты	Вес, кг
50	250	125	50	7	31	101	0,6
70	350	175	70	8	38	124	1,1
80	400	200	80	8	45	146	1,5
100	400	200	100	8	58	186	1,7
125	400	200	100	8	71	227	2,1

Примечание.

Шаблон нижней полумуфты аналогичен шаблону верхней полумуфты.

Размеры выдержать по 7кл. точности

УГ-87-02	Полумуфта нижняя		Лист 4 Гост 5681-57* Сталь ВМ Ст3сп Гост 500-58	см. табл.
Шифр	Наименование	Кол.	Материал	Вес, кг

1970г.	Оборудование, узлы и детали наружных газопроводов (подземных и надземных)	Муфта предохранительная лепестковая разрезная.	Серия 4.905-8	Альбом	Лист 3 / Всего листов 3

Институт Мосгазпроект

Нач. отдел. | Зам. нач. отд. | Гл. инж. проек. | Нач. сектора | Рук. группы | Выдорчик | Заславский | Выдорчик | Жданов | Неер | Проверил | Конструк. | Ч. Громова | Барышникова

10646 159

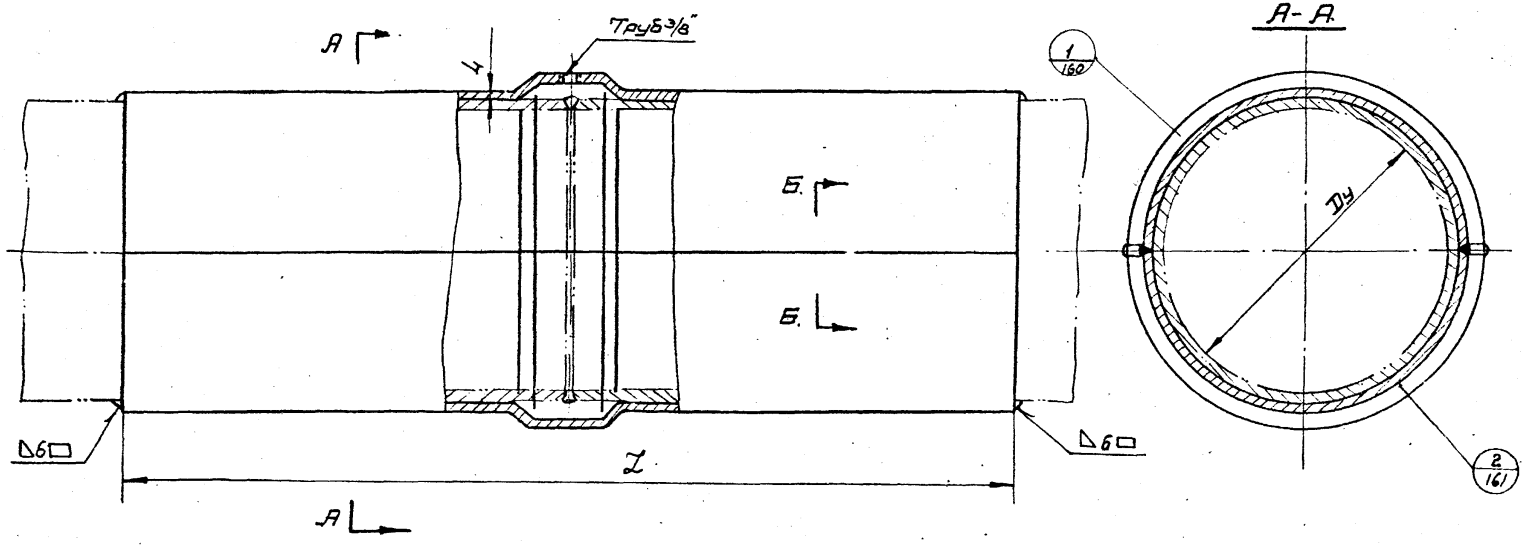

Б-Б
М1:1

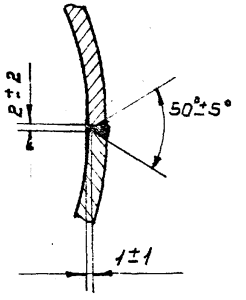

Ду	L	Вес, кг.
50	250	1,32
70	300	2,4
80	300	2,8
100	300	3,4
125	300	4,2

Примечания.

1. Отверстие труб 3/8" после испытания заварить.
2. Продольными швами муфта не должна быть приварена к телу трубы.
3. Отклонение от прямолинейности образующих продольных швов не более 1мм. по всей длине муфты.

2	УГ-88-02	Полумуфта нижняя	1	См.табл	Сталь	
1	УГ-88-01	Полумуфта верхняя	1	См.табл	Сталь	
№№ поз.	Шифр	Наименование	Кол.	Вес	Материал	Примеч.
Общий вес, кг						
См. табл.		Спецификация				УГ-88

Оборудование, узлы и детали наружных газопроводов (подземных и надземных)

Муфта предохранительная разрезная

Серия 4.905-8

Альбом

Лист 1

Всего листов 3

Инв.№ подл. | Подпись и дата | Взам.инв.№ | Инв.№ дубл. | Подпись и дата

▽ 3 остальное

160

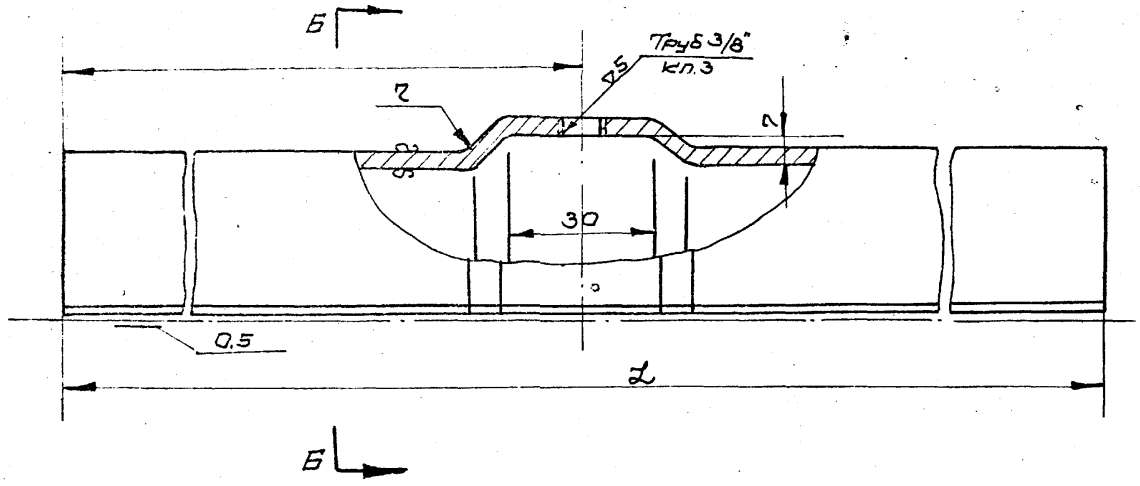

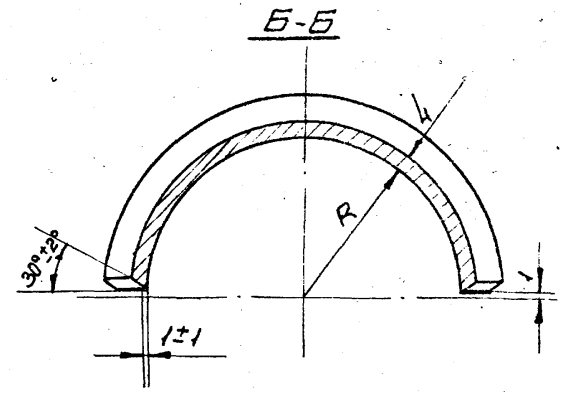

Dy	L	A	R	r	Длина развертки	Вес, кг.
50	250	125	31	7	101	0,66
70	300	150	38	8	124	1,2
80	300	150	45	8	146	1,4
100	300	150	58	8	186	1,7
125	300	150	71	8	227	2,1

Размеры выдержать по 7 кл. точности.

УГ-88-01	Полумуфта верхняя		Лист 4 ГОСТ 5681-57* Сталь ВМСт.3сп ГОСТ 500-58	См. табл.
Шифр	Наименование	Кол.	Материал	Вес кг.

1970 г.	Оборудование, узлы и детали наружных газопроводов (подземных и надземных)	Муфта предохранительная разрезная.	Серия 4.905-8	Альбом	Лист 2 / Всего листов 3

Институт Мосгазпроект

Нач. о. | Зам. нач. | Гл. инж. пр. | Нач. сектора | Рук. группы

Выгодчик | Заславский | Выгодчик | Жданов | Неер

Проверил | Конструк.

Н. Громова | Барышникова

10646 161

▽3 остальное

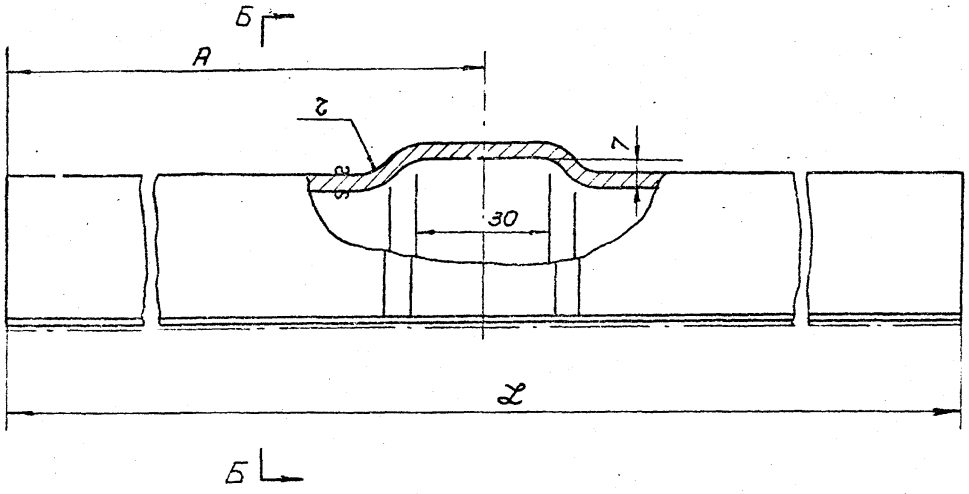

Б-Б

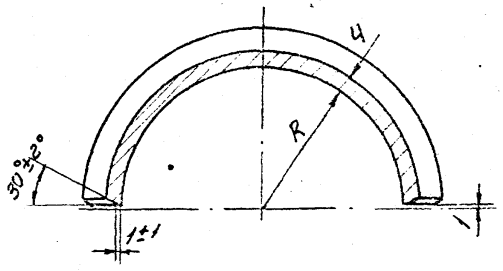

Ду	L	A	R	r	Длина развертки	Вес, кг
50	250	125	31	7	101	0,66
70	300	150	38	8	124	1,2
80	300	150	45	8	146	1,4
100	300	150	58	8	186	1,7
125	300	150	71	8	227	2,1

Размеры выдержать по 7 кл. точности

УГ-88-02	Полумуфта нижняя		Лист 4 Гост 5681-57* Сталь ВМ ст3сп Гост 500-58	см. табл.
Шифр	Наименование	Кол.	Материал	Вес, кг

1970г.	Оборудование, узлы и детали наружных газопроводов (подземных и надземных).	Муфта предохранительная разрезная.	Серия 4.905-8	Альбом	Лист 3 / Всего листов 3

Мосгазпроект

Нач. сектора | Рук. группы | Неер

10646 162

Общий вид столба
М1:20

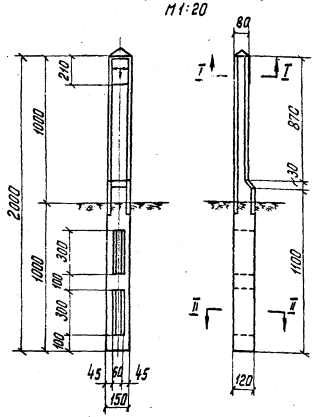

Армирование столба
М1:20

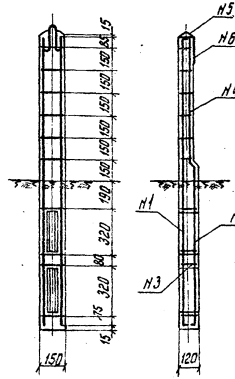

I-I
М1:5

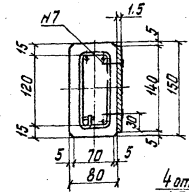

II-II
М1:5

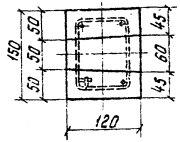

Поз. 6

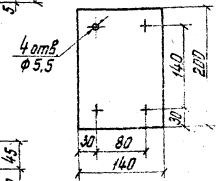

Спецификация металла на 1 элемент					
мм поз.	Ф мм	Эскиз	l мм	n шт	nl м
1	6	40 1970 40	2050	2	4.1
2	6	40 1070 50 850 20	2030	2	4.1
3	6	90 120	500	5	2.5
4	6	50 120	420	6	2.6
5	6	50 200	620	1	0.7
6		Пластина 140×200×1.5		1	
7		Шуруп 5×50, пост 1145-60		4	

Сводка		
Ф мм	Σ hl м	Вес, кг
6	14	3.1
Пластина		0.33
Шурупы		0.024
Бетона М-300 – 0.027 м³		
Арматуры на 1 м³ – 115 кг		
Вес столба – 65 кг		

1. Бетон марки „М-200". Арматура-обычная круглая из стали „Ст.0".
2. Закладную деталь поз.6 заложить при бетонировании столба.
3. После установки столба на месте дет. поз. 5 срубить.
4. Надписи на пластине выполнить по УГ-90 стр.163.

Институт Ленгипроинжпроект	Гл. инж. пр-та		Ланцман
	Нач. отдела		Млодок
	Гл. констр.		Черняков
	Рук. гр.		Корольков
	Проверил		Гандшу
	Констр.		Травин

1970 г.	Оборудование, узлы и детали наружных газопроводов (надземных и подземных)	Опознавательный столб для полевых газопроводов	Серия 4.905-8

УГ

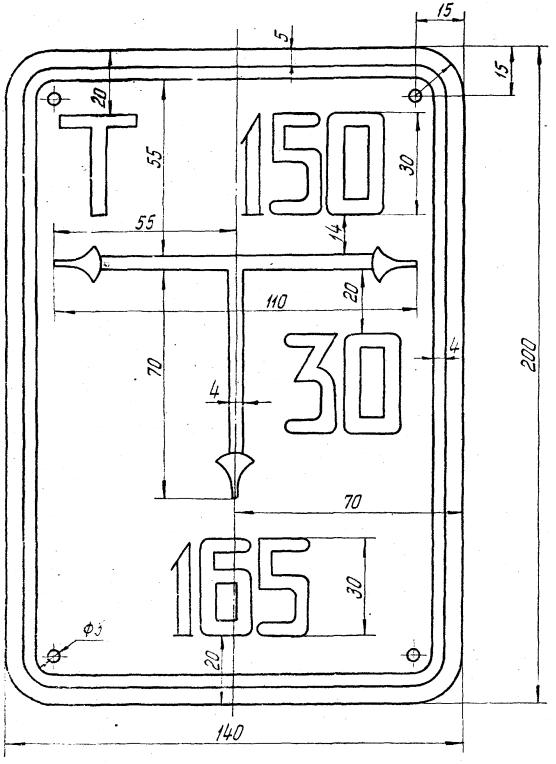

Эскиз

(к примечанию 4)

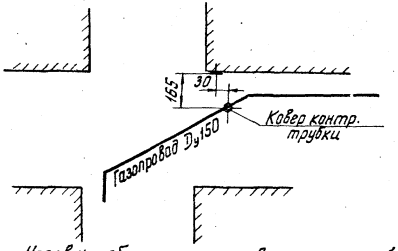

Условные обозначения сетевых сооружений:

К – сетевой сборник конденсата.
З – сетевая задвижка.
Т – контрольная трубка.
ПЗ – протекторная защита.
П – контрольный пункт.
ДС – дворовый сборник конденсата.
ДЗ – дворовая задвижка.

1. Настенный указатель изготовляется из кровельной стали, лицевая сторона которого окрашивается в зеленый цвет. Оборотная сторона покрывается олифой.
2. Настенный указатель крепится на высоте 1.8 м от поверхности земли до нижнего края на гвоздях, вбиваемых в деревянные пробки, вделанные в стену.
3. Надпись и окаймовка на указателях выполняется черной масляной краской.
4. На указатель наносятся:
   а) в верхней части слева - условное обозначение сетевого сооружения, справа - диаметр газопровода;
   б) в нижней части - расстояние в см от настенного знака до оси сетевого сооружения;
   в) в середине - расстояние в см от оси настенного знака до оси сетевого сооружения по перпендикуляру вправо или влево (см. эскиз).
5. Размеры на чертеже даны в мм.

УГ-90

1970г.	Оборудование, узлы и детали наружных газопроводов (надземных и подземных)	Указатель расположения подземных сетевых сооружений	Серия 4.905-7	Альбом	Лист-1 Листов-1

Ленгипроинжпроект

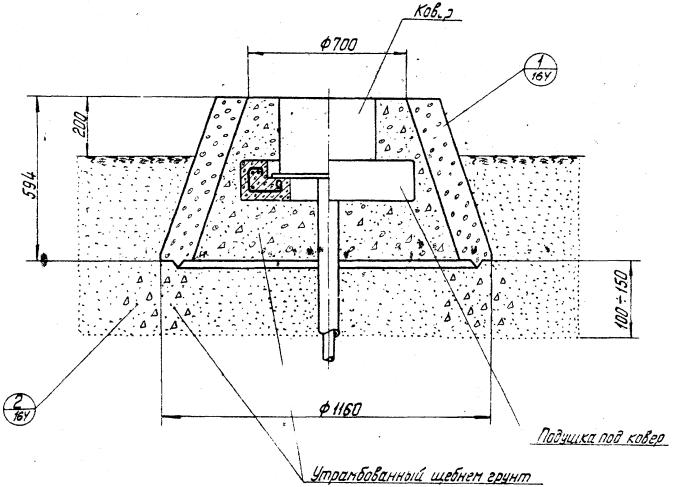

Поз.	Обозначение	Наименование	Кол.	Вес	Материал	Примеч.
2	УГ-91-02	Щебень	м³ 0.16			
1	УГ-91-01	Конус канализац. КН-10; ГОСТ 8020-68	1	375		
Общий вес		Спецификация				УГ-91

1970г.	Оборудование, узлы и детали наружных газопроводов (надземных и подземных)	Установка ковера на газопроводе в полевых условиях	Серия 4.905-8	Альбом	Лист- Листов: 1

Институт Ленгипроинжпроект

Гл. инж. проекта | Нач. отдела | Гл. инж. проекта | Рук. гр. | Проверил | Констр. | Панчисан | Мордов | Корольков | Гандиу | Травин

10646 16.5

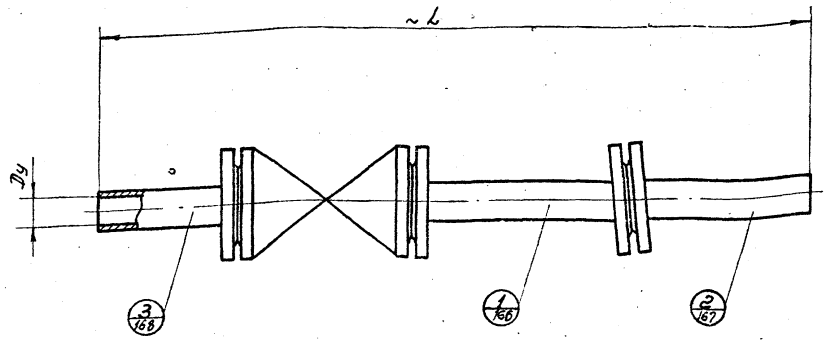

Размеры в мм

Проход газопровода условный Dy	50	70	80	100	125	150	200	250	300	350	400	500	600
L	960	990	1000	1020	1050	1075	1130	1265	1315	1370	1425	1535	1645
Общий вес, кг	14.15	18.97	21.06	26.67	35.82	44.44	66.55	100.6	120.3	153.7	183.4	295.3	416.2

Примечания

1. Задвижка и крепеж в спецификации не учтены.
2. Размер „L" определен для задвижек КЗЛ-16 и 3кл2-16.

Поз.	Обозн.	Наименование	Кол.	Вес	Материал	Примеч.
3	УГ-92-03	Патрубок	1	см. табл.		
2	УГ-92-02	Патрубок косой	1	см. табл.		
1	УГ-92-01	Катушка	1	см. табл.		
Общий вес, кг		Спецификация				УГ-92
см. табл.						

Мосгазпроект | 1970г. | Оборудование, узлы и детали наружных газопроводов (подземных и надземных) | Касая Вставка | Серия 4.905-8 | Альбам | Лист 1 | Всего листов

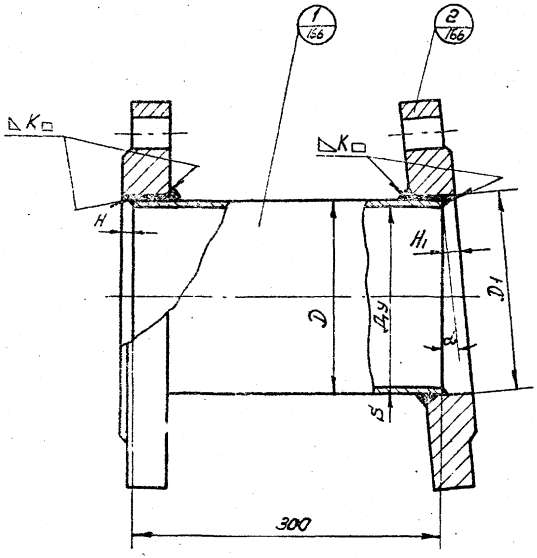

Размеры в мм.

Проход газопровода условный Dу		50	70	80	100	125	150	200	250	300	350	400	500	600
Труба	D	57	76	89	108	133	159	219	273	325	377	426	530	630
	S	4					4,5	7		9		7		8
Фланец	D1	60	80	93	112	137	164	223	277	329	381	430	534	634
K		4	5					7	9	10				
H		5	6					8	10	11				
H_1		5	6					8						
α°		5°						3°						
Общий вес, кг.		6.73	8.97	9.86	12.56	16.55	20.89	29.93	48.9	54.43	70.25	88.83	113.6	200.5

Поз.	Обозн.	Наименование	Кол.	Вес	Материал	Примеч.
2	Уг-92-01-02	Фланец Ру16, Dу Гост 1255-67	2			
1	Уг-92-01-01	Труба	1		Труба 7,1×5; ст20 ГОСТ 8732-58 В** (для Dу по 350мм вкл) Dу=32 – ГОСТ 10704-63 А (для Dу свыше 350)	
Общий вес, кг		Катушка				Уг-92-01
См. табл.						

Институт Магазпроект

1970г.	Оборудование, узлы и детали наружных газопроводов (подземных и надземных)	Косая вставка.	Серия 4.905-8	Альбом	Лист 2

Инв. № подл. | Подп. и дата | Взам. инв. №

Нач. отдела Гранкин
Гл. инж. проек. Кононов
Нач. сектора Кононов
Рук. группы Кононов
Констатик
Констатик
Констатик

10646 157

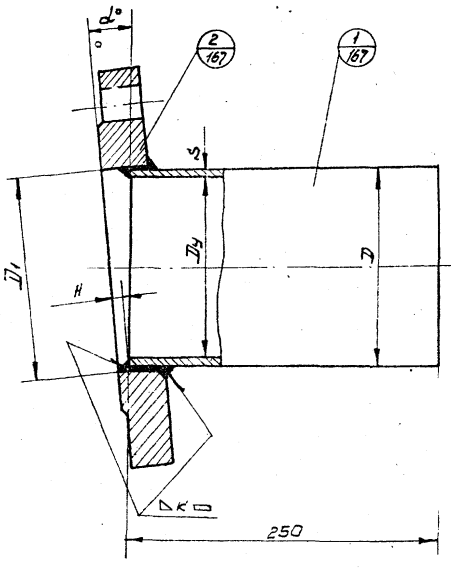

Размеры в мм.

Проход газопровода условный Dy		50	70	80	100	125	150	200	250	300	350	400	500	600
Труба	D	57	76	89	108	133	159	219	273	325	377	426	530	630
	S	4					4,5	7		9		7		8
Фланец	D_1	60	80	93	112	137	164	223	277	329	381	430	534	634
K		4	5					7	9		10			
H		5	6					8	10		11			
α°		5°						3°						
Общий вес, кг.		3,76	5,13	5,81	7,26	9,66	12,2	19,2	28,8	33,8	43,8	49,1	78,1	110,9

Поз	Обозн.	Наименование	Кол.	Вес	Материал	Примеч.
2	УГ-92-02-02	Фланец Ру 16; Dy ГосТ 1255-67	1			
1	УГ-92-02-01	Труба	1		Труба Dy 5-Ст.20 ГОСТ 8732-58 (для Dy по 350 мм. в кг. ВМ.Ст.3 сп. ГОСТ 10705-63-А (для Dy свыше 350)	
Общий вес, кг		Патрубок косой				УГ-92-02
См. таблицу						

1970 г.	Оборудование, узлы и детали наружных газопроводов (подземных и надземных)	Косая вставка.	Серия 4.905-8	Альбом	

Мосгазпроект | Нач. сектора | Рук. группы | Жданов | Неер

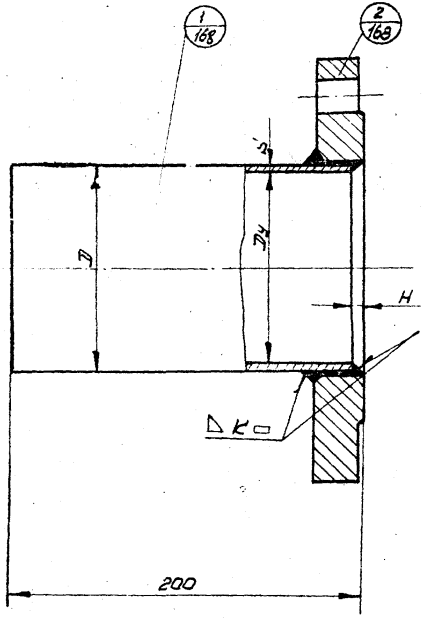

Размеры в мм.

проход газопровод условный Dy		50	70	80	100	125	150	200	250	300	350	400	500	600
Труба	D	57	76	89	108	133	159	219	273	325	377	426	530	630
	S	4					4,5	7		9		7		8
K		4	5					7	9		10			
H		5	6					8	10		11			
Общий вес, кг.		3,66	4,87	5,39	6,85	9,01	11,35	17,42	24,9	3,21	39,68	45,5	73,6	104,8

Поз	Обозн.	Наименование	Кол.	Вес	Материал	Пром.
2	УГ-92-03-02	Фланец Ру 6; Dy ГОСТ 1255-57	1			
1	УГ-92-03-01	Труба	1		Труба D к ст. 20 ГОСТ 8732-58* (для Dy по 350 мм в кр. вм. ст. 3 сп ГОСТ 8734-58 для Dy свыше 350	
Общий вес, кг См. таблицу		Патрубок				УГ-92-03

1970 г.	Оборудование, узлы и детали наружных газопроводов (подземных и надземных)	Косая вставка.	Серия 4. 905-Е	Альбом	Лист 4 / Всего листов 4

Инструмент Мосгазпроект

Зам. нач. отд. | Гл. инж. проект | Нач. сект. | Рук. группы | Вид | Зав. | Выд. | Жодан. | Неер

10646 169

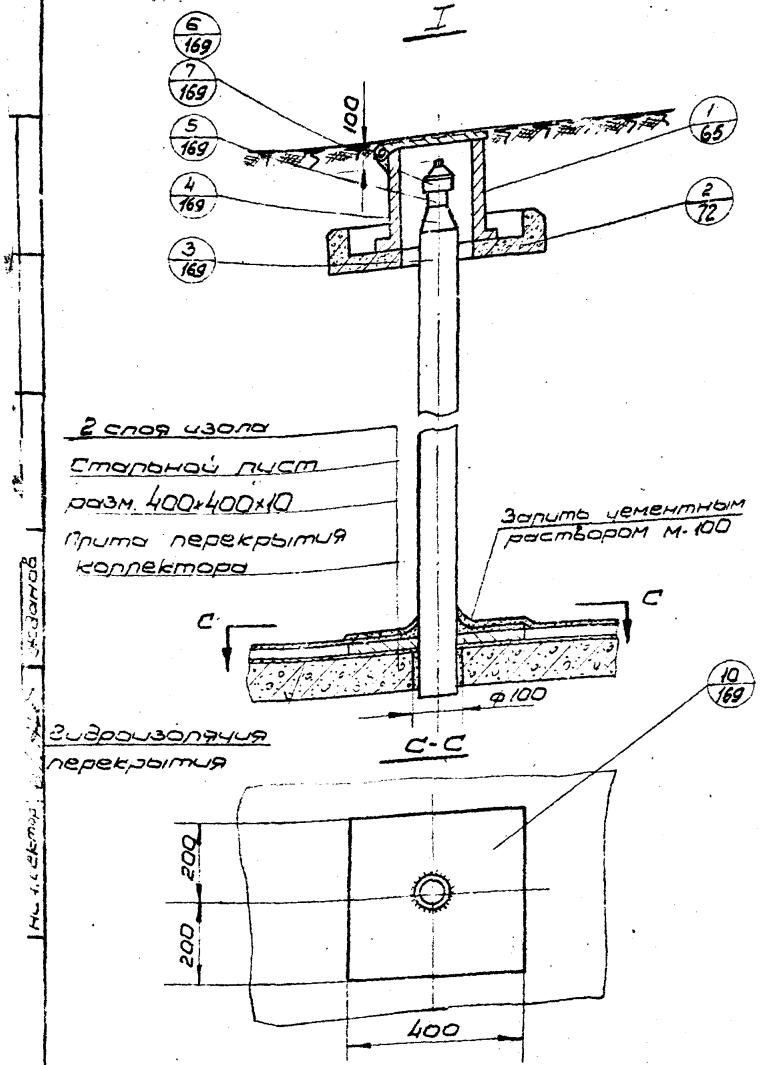

Примечания:

1. Длина футляра газопровода „L" зависит от размеров канала и ровна $L = l + 4$ м
2. Количество сварных стыков на газопроводе находящемся в пределах футляра, должно быть минимальным. Сварные стыки должны быть не ближе 1м от стенок пересекаемых каналов.
3. Все сварные стыки, попадающие в пределы 5м по обе стороны от стенок канала должны быть проверены физическими методами контроля.
4. Газопровод, пересекающий канал теплосети и его футляр покрываются весьма усиленной изоляцией.
5. Если расстояние между газопроводом и каналом теплосети более 0,3м, установка футляра не обязательна, но газопровод на этом участке должен выполняться из бесшовных труб и не иметь сварных стыков.
6. Все детали свариваются катетом шва, равным 3 мм

12	ГОСТ 6617-56	Битум марки БН-II	по месту				
11	ОСТ НКМП 2034	Пакля смоляная	по месту				
10	ГОСТ 3568-57	Планка Лист 7-10 Ст.3сп ГОСТ 500-58	1				
9	Уг-93-05	Труба	1	–	Сталь		см. табл.
8	Уг-93-04	Футляр	1	–	Сталь		см. табл.
7	ГОСТ 8966-59	Муфта короткая 25 ст.	1	0,006	Сталь		
6	ГОСТ 8963-58	Пробка 25	1	0,25	Сталь		
5	Уг-93-03	Труба 25×3 ГОСТ 8732-58 / L=50	1	0,07	Сталь		
4	Уг-93-02	Переход 50×25	1	0,3	Сталь		б/ч
3	Уг-93-01	Труба 57×4 ГОСТ 8732-58* / L=по месту	1	–	Сталь		
2	Уг-39	Подушка под ковер большой	1	65,0			
1	Уг-36	Ковер большой литой	1	38,6			
Чертеж поз.	Обознач.	Наименование	Кол	Вес	Материал		Прим.
Общий вес, кг: –		Спецификация				Уг-93	

1970г.	Оборудование, узлы и детали наружных газопроводов (подземных и надземных)	Пересечение газопроводом непроходных каналов.	Серия 4.905-8	Альбом	Лист. / Всего листов

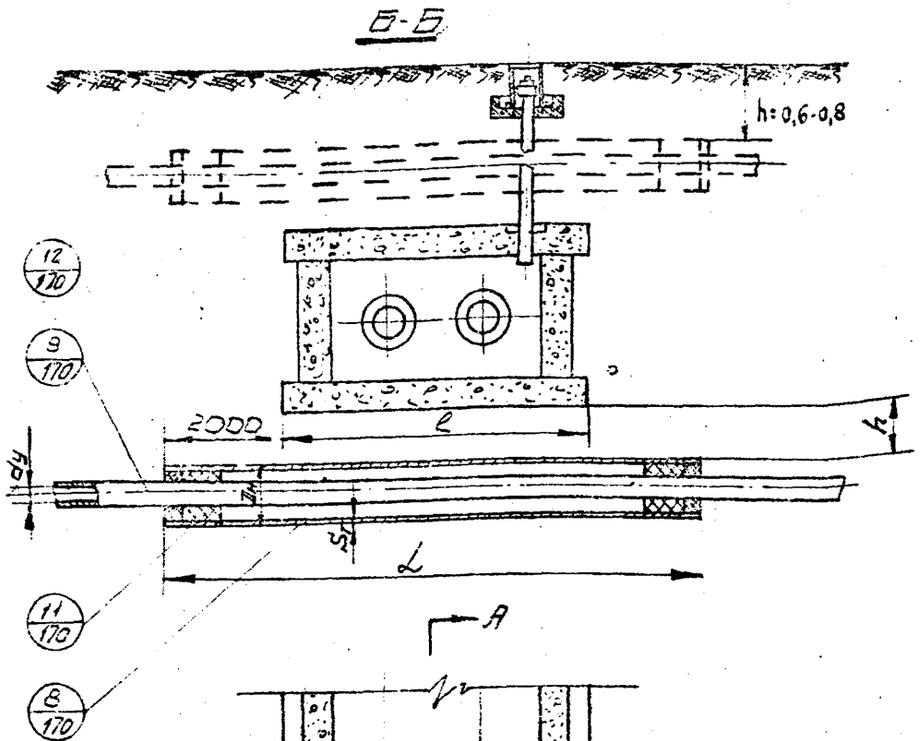

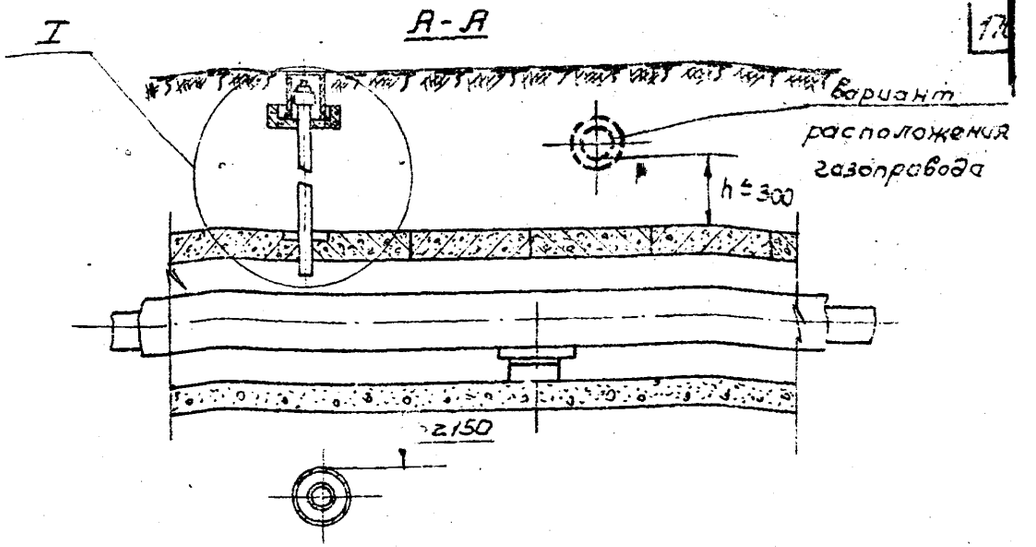

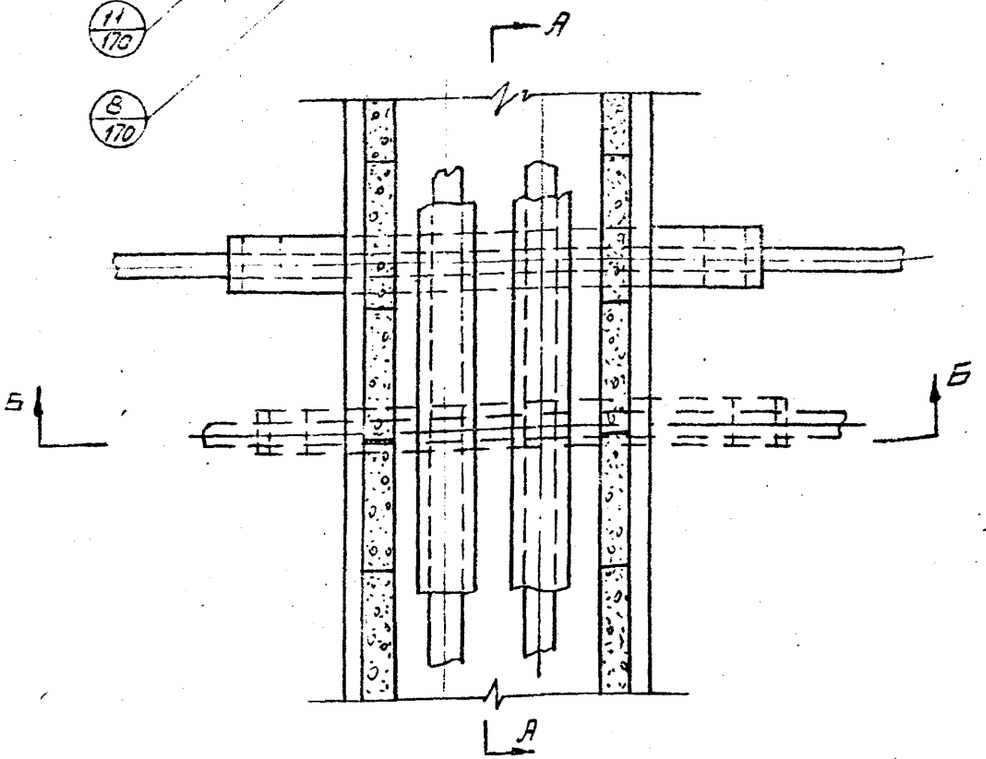

Dy	50	70	80	100	125	150	175	200	250	300	350	400	500	600
Dн	159	219			273		325		377	426	480	560	630	720
S_T	4,5	7			7		9		9	7	9	9	9	9

УГ-93

1970г.	Оборудование, узлы и детали наружных газопроводов (подземных и надземных)	Пересечение газопроводом непроходных каналов.	Серия 4.905-8	Альбом	Лист / Всего листов

Институт Мосгазпроект

Гл. инж. Нач. сектора

Зам. нач. Гл. инж. Нач. сектора

Г. Пан. Вигдор. Заслав. Вигдорчик Жданов

Чер. Сомова Цит. Плюк

10 646

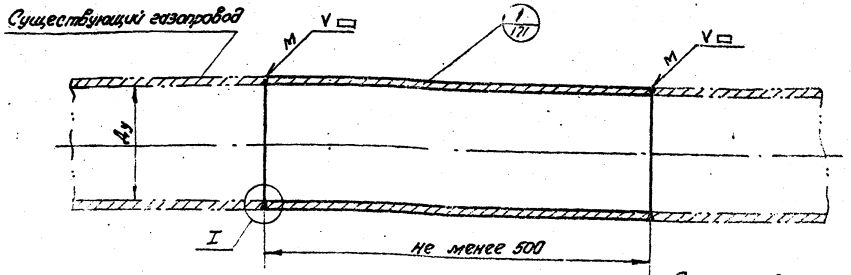

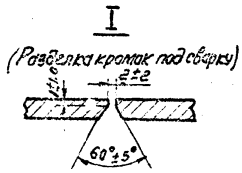

Примечания.

1. Катушка ставится на вводах газопроводов низкого давления взамен вырезаемой задвижки или крана.
2. Сварочные работы должны производиться согласно действующим техническим условиям на производство и приемку работ по устройству газовых сетей городов, населенных пунктов и промышленных предприятий (СН117-60 1961г). Диаметр катушки и толщина стенок должны быть равны существующему газопроводу.
3. Сварные швы после приварки катушки должны быть проверены физическими методами контроля.
4. После проверки качества швов патрубок и прилежащие участки газопровода покрыть весьма усиленной изоляцией согласно „Техническим правилам."

1	УГ-94-01	Катушка	1	-		
поз.	Обознач.	Наименование	Кол.	Вес	Материал	Примеч.
Общий вес, кг		Спецификация				УГ-94
-						

Оборудование, узлы и детали наружных газопроводов (подземных и надземных)	Установка катушки Ду 50÷200 на вводе газопровода низкого давления.	Серия 4.905-8	Альбом	Лист 1 / Всего листов

Изд. 10646 (172)

Уважаемые товарищи!

Тбилисский филиал ЦИТП просит дать Ваши замечания и предложения по улучшению качества направляемого Вам проекта

Типовой проект _____
(номер проекта)

Наименование проекта _____

_____

Проектная организация - автор проекта _____

_____

Замечания о недостатках в проекте (нерациональные объемно-планировочные и конструктивные решения, ошибки, опечатки, полиграфические дефекты и т.п.) и предложения по их устранению

_____

_____

Подпись должностного лица и наименование организации _____

_____

" " _____ 197 г.

ТБИЛИССКИЙ ФИЛИАЛ ЦИТП
ГОССТРОЙ СССР

Тбилиси-60, просп. Важа Пшавела, 27-а
Сдано в печать 15/XII 1970г.
Заказ № 1794 Тираж 2000
Цена 5-19

gost.e-ecolog.ru