УДК 621.643.43 Группа Е25

ОТРАСЛЕВОЙ СТАНДАРТ

КОМПЕНСАТОР УГЛОВОЙ СДВОЕННЫЙ ЧЕТЫРЕХЛИНЗОВЫЙ НА $P_y \leq 1{,}6$ МПа (16 кгс/см²)

Конструкция и размеры

ОКП 31 1315

ОСТ 34-10-580-93

Дата введения 01.01.94

Несоблюдение стандарта преследуется по закону

Настоящий стандарт распространяется на четырехлинзовые угловые сдвоенные компенсаторы Ду от 100 до 2200 мм, предназначенные для компенсации температурных удлинений пространственных схем трубопроводов, работающих в условиях неагрессивных и малоагрессивных сред, с условным давлением Ру до 1,6 МПа (16 кгс/см²) и температурой до 300°С и для Ду ≤ 400 мм температурой до 425°С.

1. КОНСТРУКЦИЯ И РАЗМЕРЫ ЧЕТЫРЕХЛИНЗОВЫХ УГЛОВЫХ СДВОЕННЫХ КОМПЕНСАТОРОВ

1.1. Конструкция и размеры четырехлинзовых угловых сдвоенных компенсаторов должны соответствовать указанным на черт. 1 и в табл. 1 и 2.

Издание официальное *Перепечатка воспрещена*

gost.e-ecolog.ru

1.2. Сварка автоматическая или полуавтоматическая в углекислом газе.

Проволока Св-08ГС или Св-08Г2С по ГОСТ 2246.

1.3. Неуказанные предельные отклонения размеров $\pm \frac{IT16}{2}$.

1.4. Остальные технические требования по ОСТ 34-10-591.

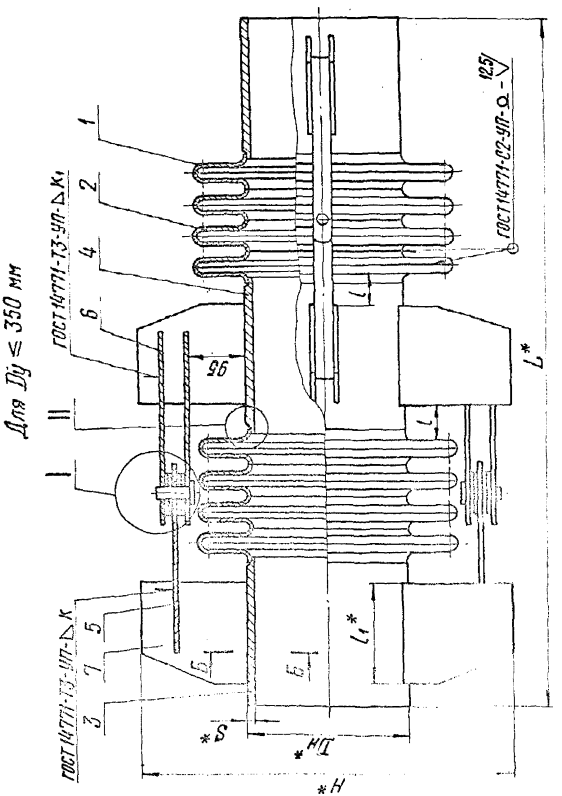

* Размеры для справок

Черт. 1

* Размеры для справок

Черт. 1

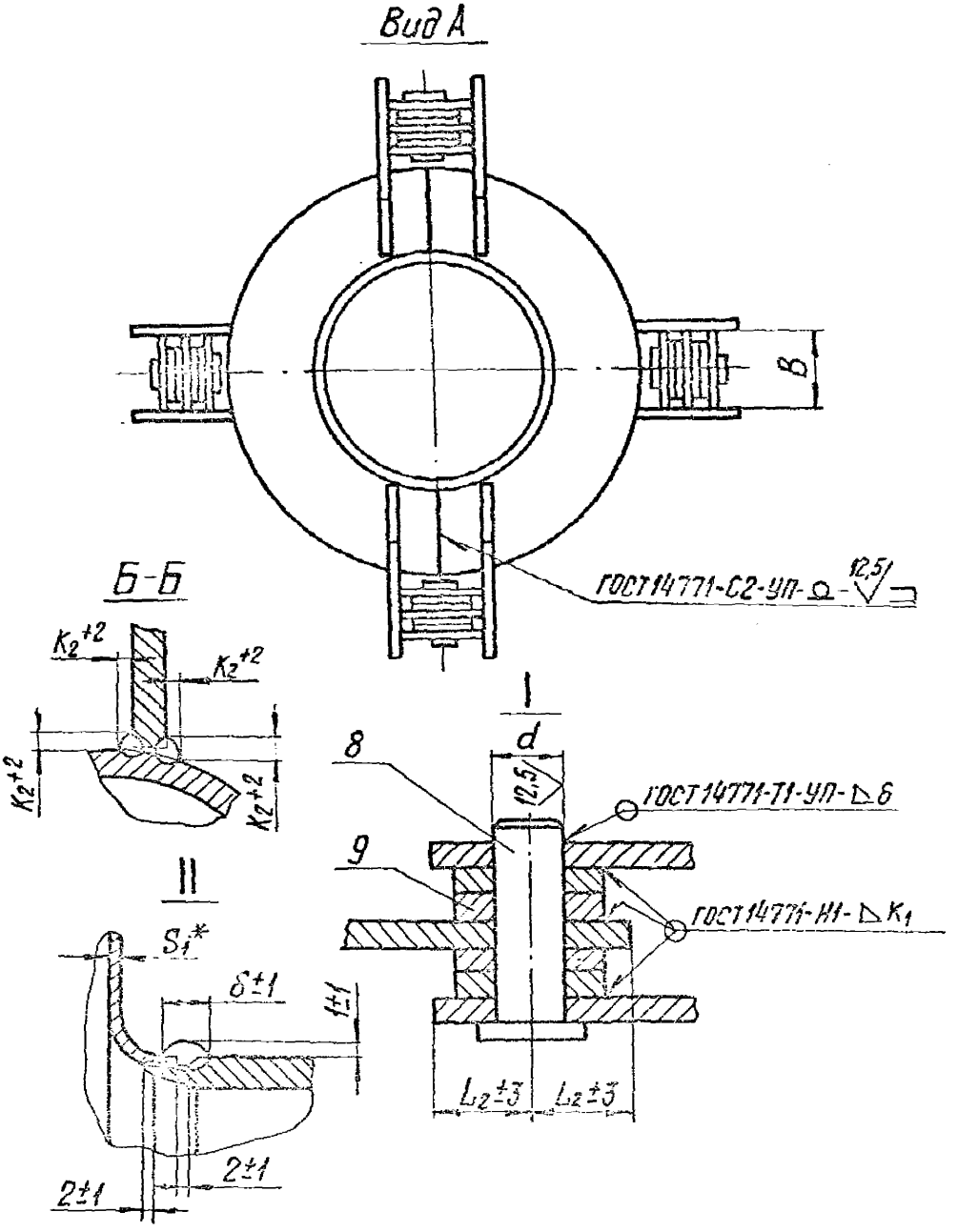

* Размер для справок

Черт. 1

Размеры в мм

Таблица 1

Обозначение компенсатора	Давление условное Ру, МПа (кгс/см²)	Проход условный Dy	Dн	L	H	B	d (Пред. откл. H12)	l	l_1	l_2	S	S_1	K	K_1	K_2	Технические характеристики: Угол изгиба компенсатора δ, град.	Технические характеристики: [illegible]	Масса, кг
01ОСТ34-10-580	0,6(6)	100	108	1022	360	40	8	45	100	20	4	2,5	4	4	4	10° 48'	79	29
02		125	133		385											9° 50'	121	33
03		150	159		415		12				5				5	9° 0'	178	37
04		200	219		515						7				7	7° 29'	367	61
05		250	273	1112	565	60	16		150	30	8				9	6° 29'	621	79
06		300	325		620											5° 47'	955	94
07		350	377	1262	670		20		200		9		6	6		5° 12'	1390	135
08		400	426		720	80	25			40					8	4° 44'	1910	156
09		450	478	1412	810				250		7					4° 20'	2550	181
10		500	530		865		32				8		8			3° 56'	3390	213
11		600	630	1612	1020	100	40	50	300	50						3° 28'	5390	304
12		700	720		1110	120				60	10		10	10	10	3° 04'	7770	394
13		800	820		1205						11					2° 40'	11100	455
14		900	920	1832	1310	150	50	65	360	75	12		12		12	2° 32'	15300	611
15		1000	1020		1410						14					2° 18'	20500	725

ОСТ34-10-580-93 с.6

Размеры в мм

Продолжение табл. 1

Обозначение компенсатора	Рабочее условное давление Ру, МПа (кгс/см²)	Проход условный Dy	Dн	L	H	B	d (Пред. откл. h12)	l	l_1	l_2	S	S_1	к	$к_1$	$к_2$	Техническая характеристика: Угол изгиба компенсатора γ, град.	Техническая характеристика: Жесткость линзы на изгиб, Н·м/град.	Масса, кг
16 ОСТ34-10-580	0,6(8)	1200	1220	2012	1665	200	60	85	400	95	14	3	12	10	12	1° 48'	59800	1094
17		1400	1420		1900	250	70	100	500	115			14			1° 36'	92200	1492
18		1600	1620	2392	2090	300	80				20		16		14	1° 24'	134623	2181
19		1800	1820		2295						25				18	1° 16'	188451	2873
20		2000	2040	2892	2520		90	110	600	120			20	12		1° 08'	262236	3651
21		2200	2240		2710	350										1° 0'	344017	3996
22	1,0(10)	100	108	1022	360	40	12	45	100	20	4		4	4	5	8° 16'	139	33
23		125	133		385										6	7° 26'	213	37
24		150	159		445						5				7	6° 46'	313	42
25		200	219	1112	510	60	16		150	30	7				9	5° 44'	645	71
26		250	273		565		20				8		6		10	5° 0'	1092	88
27		300	325	1262	620				200							4° 28'	1679	119
28		350	377		670	80	25			40	9					4° 0'	2445	149
29		400	426	1412	760		32		250				8	6	8	3° 40'	3350	198
30		450	478		810						10					3° 20'	4530	225

Размеры в мм

Продолжение табл. 1

Обозначение компенсатора	Давление условное P_y, МПа (кгс/см²)	Проход условный D_y	$D_н$	L	H	B	d (пред. откл. h12)	l	l_1	l_2	S	S_1	K	K_1	K_2	Техническая характеристика: Угол изгиба компенсатора γ, град	Осевая сила, приходящаяся на изгиб, кгс/см	Масса, кг
31ОСТ34-10-580	1,0(10)	500	530	1412	860	100	40	45	250	50	11	3	8	6	10	3° 04′	5960	270
32		600	630	1612	1020	120		50	300	60	12		10	10		2° 40′	9490	409
33		700	720		1110		50				14		12		12	2° 10′	33500	550
34		800	820		1195	200		80	360	95	16			10		1° 56′	48000	841
35		900	920	1887	1300		60				18		14		14	1° 44′	66200	983
36		1000	1020		1450		70				20				16	1° 36′	88405	1179
37		1200	1220	2162	1665		80		450				16	12	18	1° 20′	147000	1588
38		1400	1420	2432	1900	250	90	115	500	125	25	4	18	14	20	1° 08′	226000	2474
39	1,6(16)	100	108	1022	360	40	12	45	100	23	4		4	4	6	6° 24′	344	39
40		125	133		385		16									5° 52′	526	44
41		150	159	1112	445	60			150	30	5		6		7	5° 20′	771	66
42		200	219		510		20				7				8	4° 28′	1588	84
43		250	273	1262	560	80			200	40	8			6	10	3° 54′	2685	124
44		300	325		615		25									3° 22′	4127	145
45		350	377		665	100	32			50	9		8			3° 04′	6007	176

ОСТ34-10-580-93 с8

Размеры в мм

Продолжение табл. 1

Обозначение компенсатора	Давление условное Ру, МПа (кгс/см²)	Проход условный Dу	Dн	L	H	B	d (предельное откл. Н12)	l	l_1	l_2	S	S_1	к	$к_1$	$к_2$	Техническая характеристика: Угол изгиба компенсатора α, град.	Техническая характеристика: Жесткость линзы на изгиб, Н·м/град.	Масса, кг
46 ОСТ34-10-580	1,6(16)	400	426	1592	815	100	40	45	300	50	9	4	8	6	8	2° 48′	8230	264
47		450	478		865						10		10	8		2° 36′	11100	305
48		500	530	1792	915	120	50	50	360	60	11			10	10	2° 22′	14630	417
49		600	630		1020						14		12			2° 04′	23300	527
50		700	720	1882	1030	200	60	80	400	95	16		16	12	12	1° 52′	33500	787
51		800	820		1255						18				16	1° 40′	48000	972
52		900	920	2612	1360		70				20					1° 30′	66200	1207
53		1000	1020	2312	1500		80		500							1° 21′	88400	1517
54		1200	1220	2732	1700	220	90	115	600	110	25		20	14	20	1° 08′	147000	2554
55		1400	1420	3032	1940	250	100		700	125						0° 58′	226000	3303

Пример условного обозначения компенсатора четырехлинзового углового сборного Ру ≤ 0,6 (6 кгс/см²) и Dу = 200 мм:

Компенсатор 0,6 (6) - 200 04 ОСТ34-10-580

Продолжение табл. 2

Обозначение компенсатора	Поз. 1 Полулинза Кол. см. ниже		Поз. 2 Полулинза Кол. см. ниже		Поз. 3 Патрубок Кол. 2
	Обозначение	Кол.	Обозначение	Кол.	Обозначение
01 ОСТ34-10-580	1-01 ОСТ34-10-569	4	1-01 ОСТ34-10-570	12	1-01 ОСТ34-10-572
02	1-02		1-02		1-02
03	1-03		1-03		1-03
04	1-04		1-04		1-05
05	1-05		1-05		1-05
06	1-06		1-06		1-06
07	1-07 ОСТ34-10-569		1-07 ОСТ34-10-570		1-10
08	1-08 ОСТ34-10-570	8	1-01 ОСТ34-10-571	8	1-11
09	1-09		1-02		1-14
10	1-10		1-03		1-17
11	1-11		1-04		1-20
12	1-12		1-05		1-23
13	1-13		1-06		1-26
14	1-14		1-07		1-29
15	1-15 ОСТ34-10-570		1-08 ОСТ34-10-571		1-32

Продолжение табл. 2

Обозначение компенсатора	Поз. 4 Патрубок Кол. 1	Поз. 5 Тяга Кол. 4	Поз. 6 Тяга Кол. 8
	Обозначение		
01 ОСТ 34-10-580	1-01 ОСТ 34-10-577	2-04 ОСТ 34-10-573	2-04 ОСТ 34-10-573
02	1-02		
03	1-03		
04	1-05		
05	1-06	2-08	2-08
06	1-08		
07	1-10	2-12	
08	1-11	2-16	2-16
09	1-14		
10	1-17	2-20	
11	1-20	2-28	2-24
12	1-23	2-32	2-32
13	1-26	2-44	2-40
14	1-29		
15	1-32		

Продолжение табл. 2

Обозначение комплектатора	Поз. 7 Ребро Кол. 16	Поз. 8 Ось Кол. 4	Поз. 9 Диск Кол. 16
	Обозначение		
01 ОСТ 34-10-580	3-01 ОСТ 34-10-573	5-01 ОСТ 34-10-573	6-01 ОСТ 34-10-573
02			
03		5-02	
04	3-02		
05			6-02
06		5-03	
07	3-04		
08		5-05	6-03
09	3-05		
10		5-06	
11	3-07	5-07	6-04
12			6-05
13			
14	3-09	5-08	6-06
15			

Продолжение табл. 2

Обозначение компенсатора	Поз.1 Полулинза Кол.см. ниже		Поз.2 Полулинза Кол.см. ниже		Поз.3 Патрубок Кол. 2
	Обозначение	Кол.	Обозначение	Кол.	Обозначение
16 ОСТ34-10-580	1-16 ОСТ34-10-570	8	1-09 ОСТ34-10-571	8	1-35 ОСТ34-10-573
17	1-17		1-10		1-38
18	1-18		1-11		1-41
19	1-19		1-12		1-42
20	1-20		1-13		1-43
21	1-21 ОСТ34-10-570		1-14 ОСТ34-10-571		1-44
22	1-22 ОСТ34-10-569	4	1-22 ОСТ34-10-570	12	1-01
23	1-23		1-23		1-02
24	1-24		1-24		1-03
25	1-25		1-25		1-05
26	1-26		1-26		1-06
27	1-27		1-27		1-09
28	1-28 ОСТ34-10-569		1-28 ОСТ34-10-570		1-10
29	1-29 ОСТ34-10-570	8	1-15 ОСТ34-10-571	8	1-12
30	1-30 ОСТ34-10-570		1-16 ОСТ34-10-571		1-15

Продолжение табл. 2

Обозначение компенсатора	Поз. 4 Патрубок Кол. 1	Поз. 5 Тяга Кол. 4	Поз. 6 Тяги Кол. 8
	Обозначение		
16 ОСТ34-10-580	1-35 ОСТ34-10-577	2-52 ОСТ34-10-573	2-48 ОСТ34-10-573
17	1-38	2-16	2-72
18	1-41	2-96	2-92
19	1-42	2-100	
20	1-43	2-104	
21	1-44	2-112	2-108
22	1-01	2-04	2-04
23	1-02		
24	1-03		
25	1-05	2-08	2-08
26	1-06	2-12	
27	1-09		
28	1-10	2-16	2-16
29	1-12	2-20	
30	1-15		

Продолжение табл. 2

Обозначение компенсатора	Поз. 7 Ребро Кол. 16	Поз. 8 Ось Кол. 4	Поз. 9 Диск Кол. 16
	Обозначение		
16 ОСТ 34-10-580	3-12 ОСТ 34-10-573	5-09 ОСТ 34-10-573	6-07 ОСТ 34-10-573
17	3-15	5-10	6-09
18			
19	3-16		
20	3-17	5-12	6-10
21			
22	3-01	5-02	6-01
23			
24			
25	3-02	5-03	6-02
26			
27	3-03	5-04	
28	3-04	5-05	6-03
29	3-05	5-06	
30			

Продолжение табл. 2

Обозначение компенсатора	Поз. 1 Полулинза Кол. см. ниже		Поз. 2 Полулинза Кол. см. ниже		Поз. 3 Патрубок Кол. 2
	Обозначение	Кол.	Обозначение	Кол.	Обозначение
31 ОСТ 34-10-580	1-31 ОСТ 34-10-570	8	1-17 ОСТ 34-10-571	8	1-18 ОСТ 34-10-573
32	1-32		1-18		1-21
33	1-33		1-19		1-24
34	1-34		1-20		1-27
35	1-35		1-21		1-30
36	1-36		1-22		1-33
37	1-37		1-23		1-36
38	1-38 ОСТ 34-10-570		1-24 ОСТ 34-10-571		1-39
39	1-39 ОСТ 34-10-569	4	1-39 ОСТ 34-10-570	12	1-01
40	1-40		1-40		1-02
41	1-41		1-41		1-04
42	1-42		1-42		1-05
43	1-43		1-43		1-07
44	1-44		1-44		1-09
45	1-45 ОСТ 34-10-569		1-45 ОСТ 34-10-570		1-10

Продолжение табл. 2

Обозначение компенсатора	Поз. 4 Патрубок Кол. 1	Поз. 5 Тяга Кол. 4	Поз. 6 Тяга Кол. 8
	Обозначение		
31 ОСТ 34-10-580	1-18 ОСТ 34-10-577	2-28 ОСТ 34-10-573	2-24 ОСТ 34-10-573
32	1-21	2-32	2-32
33	1-24	2-36	
34	1-27	2-48	
35	1-30	2-52	2-48
36	1-33		
37	1-36	2-56	
38	1-39	2-82	2-76
39	1-01	2-04	2-04
40	1-02		
41	1-04	2-12	2-08
42	1-05		
43	1-07	2-16	2-16
44	1-09		
45	1-10	2-28	2-24

Продолжение табл. 2

Обозначение компенсатора	Поз. 7 Ребро Кол. 16	Поз. 8 Ось Кол. 4	Поз. 9 Диск Кол. 16
	Обозначение		
31 ОСТ34-10-580	3-05 ОСТ34-10-573	5-07 ОСТ34-10-573	6-04 ОСТ34-10-573
32	3-07		6-05
33	3-08	5-08	
34	3-10		6-07
35		5-09	
36	3-11	5-10	
37	3-14	5-11	6-08
38	3-16	5-12	6-09
39	3-01	5-02	6-01
40			
41	3-02	5-03	6-02
42		5-04	
43	3-04		6-03
44		5-05	
45		5-06	

Продолжение табл.2

Обозначение компенсатора	Поз.1 Полулинза Кол. см. ниже		Поз.2 Полулинза Кол. см. ниже		Поз.3 Патрубок Кол. 2
	Обозначение	Кол.	Обозначение	Кол.	Обозначение
46 ОСТ34-10-580	1-46 ОСТ34-10-570		1-25 ОСТ34-10-571		1-13 ОСТ34-10-575
47	1-47		1-26		1-16
48	1-48		1-27		1-19
49	1-49		1-28		1-22
50	1-33	8	1-19	8	1-25
51	1-34		1-20		1-28
52	1-35		1-21		1-31
53	1-36		1-22		1-34
54	1-37		1-23		1-37
55	1-38		1-24		1-40

Продолжение табл. 2

Обозначение компенсатора	Поз. 4 Патрубок Кол. 1	Поз. 5 Тяга Кол. 4	Поз. 6 Тяга Кол. 8
	Обозначение		
46 ОСТ34-10-580	1-13 ОСТ34-10-577	2-28 ОСТ34-10-573	2-24 ОСТ34-10-573
47	1-16		2-28
48	1-19	2-32	2-32
49	1-22	2-36	
50	1-25	2-52	2-48
51	1-28	2-56	
52	1-31		
53	1-34	2-60	
54	1-37	2-68	2-64
55	1-40	2-88	2-78

Продолжение табл. 2

Обозначение компенсатора	Поз. 7 Ребро Кол. 16	Поз. 8 Ось Кол. 4	Поз. 9 Диск Кол. 16
	Обозначение		
46 ОСТ34-10-580	3-06 ОСТ 34-10-573	5-07 ОСТ 34-10-573	6-04 ОСТ 34-10-573
47			
48	3-09	5-08	6-05
49			
50	3-10	5-09	6-07
51	3-11		
52	3-13	5-10	6-08
53	3-16	5-11	
54	3-18	5-12	6-09
55	3-20	5-13	6-10

ИНФОРМАЦИОННЫЕ ДАННЫЕ

УТВЕРЖДЕН ПРИКАЗОМ Министерства топлива и энергетики Российской Федерации от 12 июля 1993 г. № 158

ИСПОЛНИТЕЛИ

В.И. Есарев, В.В. Горбачев, О.В. Стрельников (руководитель темы), Н.В. Паутов, И.П. Горянинова

ВЗАМЕН ОСТ 34-42-580-82

ССЫЛОЧНЫЕ НОРМАТИВНО-ТЕХНИЧЕСКИЕ ДОКУМЕНТЫ

Обозначение НТД, на которые дана ссылка	Номер пункта, подпункта, перечисления, приложения
ГОСТ 2246-70	1.2
ГОСТ 14771-76	1. Черт. 1
ОСТ 34-10-569-93	1. Табл. 2
ОСТ 34-10-570-93	1. Табл. 2
ОСТ 34-10-571-93	1. Табл. 2
ОСТ 34-10-573-93	1. Табл. 2
ОСТ 34-10-577-93	1. Табл. 2
ОСТ 34-10-581-93	1.4

Лист регистрации изменений ОСТ 34-10-580

Изм.	Номер листов (страниц)				Номер документа	Подпись	Дата	Срок введения изм.
	измененных	замененных	новых	аннулированных				

gost.e-ecolog.ru