УДК 621.643.43 Группа Е25

ОТРАСЛЕВОЙ СТАНДАРТ

КОМПЕНСАТОР УГЛОВОЙ СДВОЕННЫЙ ТРЕХЛИНЗОВЫЙ НА $P_y \leq 1{,}6$ МПа (16 кгс/см^2)

Конструкция и размеры

ОКП 31 1315

ОСТ 34-10-579-93

Дата введения 01 01.94

Несоблюдение стандарта преследуется по закону

Настоящий стандарт распространяется на трехлинзовые угловые сдвоенные компенсаторы Ду от 100 до 2200 мм, предназначенные для компенсации температурных удлинений пространственных схем трубопроводов, работающих в условиях неагрессивных и малоагрессивных сред, с условным давлением Ру до 1,6 МПа (16 кгс/см^2) и температурой до 300°С и для Ду $\leq$ 400мм температурой до 425°С.

1. КОНСТРУКЦИЯ И РАЗМЕРЫ ТРЕХЛИНЗОВЫХ УГЛОВЫХ СДВОЕННЫХ КОМПЕНСАТОРОВ

1.1. Конструкция и размеры трехлинзовых угловых сдвоенных компенсаторов должны соответствовать указанным на черт. 1 и в табл. 1 и 2.

Издание официальное Перепечатка воспрещена

gost.e-ecolog.ru

1.2. Сварка автоматическая или полуавтоматическая в углекислом газе.

Проволока Св-08ГС или Св-08Г2С по ГОСТ 2246 .

1.3. Неуказанные предельные отклонения размеров $\pm \frac{IT16}{2}$.

1.4. Остальные технические требования по ОСТ 34-10-581 .

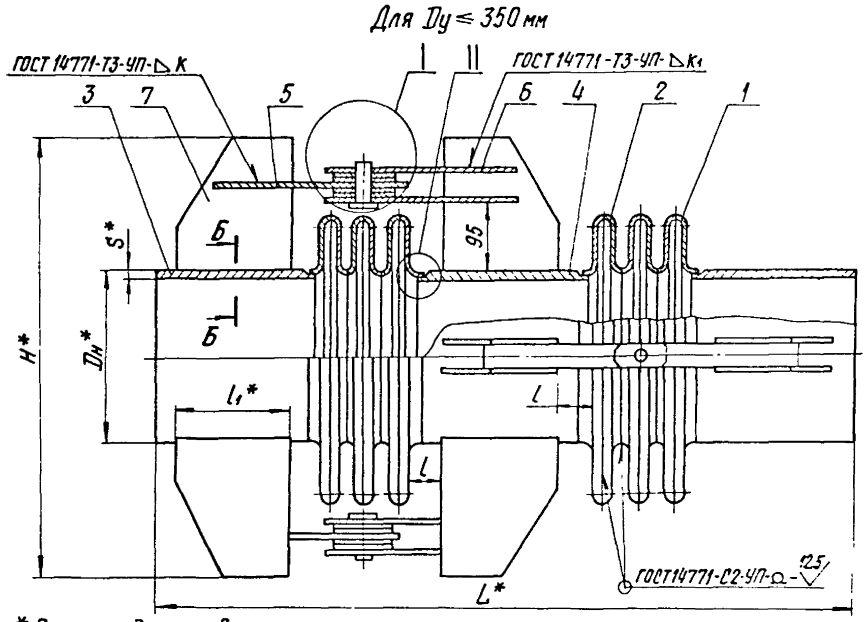

* Размеры для справок

Черт. 1

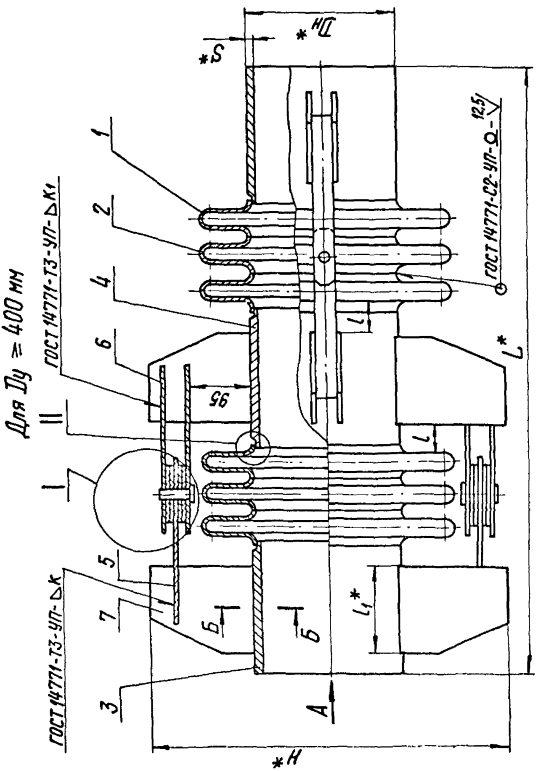

Черт. 1

* Размеры для справок

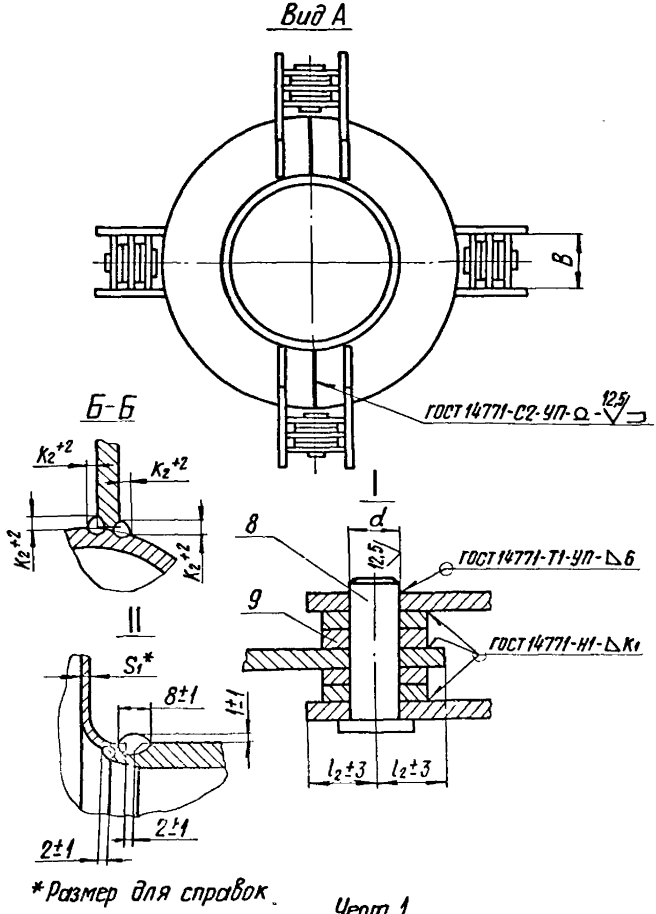

*Размер для справок

Черт. 1

Таблица 1

Размеры в мм

Обозначение компенсатора	Давление условное Ру, МПа (кгс/см²)	Проход условный Dу	Dн	L	H	B	d (Пред. откл. h12)	l	l_1	l_2	S	S_1	к	$к_1$	$к_2$	Техническая характеристика: Угол изгиба компенсатора δ, град.	Техническая характеристика: Жесткость линзы на изгиб, Н·м/град	Масса, кг
010ОСТ34-10-579	0,6(6)	100	108	894	360	40	8	45	100	20	4	2,5	4	4	4	8° 06'	79	25
02		125	133		385											7° 23'	121	28
03		150	159		415		12				5				5	6° 45'	178	31
04		200	219	984	515				150		7				7	5° 37'	367	54
05		250	273		565	60	16			30	8				9	4° 52'	621	71
06		300	325		620											4° 20'	955	85
07		350	377	1134	670		20		200		9		6	6		3° 54'	1390	124
08		400	426		720	80	25			40					8	3° 33'	1910	144
09		450	478	1284	810				250		7					3° 15'	2550	167
10		500	530		865		32				8		8			2° 57'	3390	197
11		600	630	1484	1020	100	40	50	300	50	10		10	10	10	2° 36'	5390	286
12		700	720		1110	120				60						2° 18'	7770	370
13		800	820		1205						11					2° 0'	11100	440
14		900	920	1704	1310	150	50	65	360	75	12		12		12	1° 54'	15300	584
15		1000	1020		1410						14					1° 36'	20500	695

Продолжение табл. 1

Размеры в мм

Обозначение компенсатора	Давление условное Ру, МПа (кгс/см²)	Проход условный Dу	Dн	L	H	B	d (пред. откл. h12)	l	l_1	l_2	S	S_1	к	$к_1$	$к_2$	Техническая характеристика: Угол изгиба компенсатора α, град.	Техническая характеристика: Жесткость линзы на изгиб, Н·м/град.	Масса, кг
16 ОСТ34-10-579	0,6(6)	1200	1220	1884	1665	200	60	85	400	95	14	3	12	10	12	1° 21'	59800	1050
17		1400	1420		1900	250	70	100	500	115			14			1° 12'	92200	1441
18		1600	1620	2264	2090	300	80				20		16		14	1° 03'	134623	2123
19		1800	1820		2295											0° 57'	188451	2809
20		2000	2040	2564	2520		90	110	600	120	25		20	12	18	0° 51'	262236	3579
21		2200	2240		2710	350										0° 45'	344017	3918
22	1,0(10)	100	108	894	360	40	12	45	100	20	4		4	4	5	6° 12'	139	28
23		125	133		385										6	5° 36'	213	31
24		150	159		415						5				7	5° 06'	313	35
25		200	219	984	510	60	16		150	30	7				9	4° 19'	645	63
26		250	273		565		20				8		6		10	3° 45'	1092	78
27		300	325	1134	620				200							3° 21'	1679	107
28		350	377		670		25				9					3° 0'	2445	135
29		400	426	1284	760	80	32		250	40			8	6	8	2° 45'	3350	183
30		450	478		810						10					2° 30'	4530	208

ОСТ34-10-579-93 с.7

Продолжение табл. 1

Размеры в мм

Обозначение компенсатора	Давление условное P_y, МПа (кгс/см²)	Проход условный D_y	$D_н$	L	H	B	d (Пред. откл. H12)	l	l_1	l_2	S	S_1	K	K_1	K_2	Техническая характеристика: Угол изгиба компенсатора γ, град.	Техническая характеристика: Жесткость линзы на изгиб, $\frac{Н \cdot м}{град}$	Масса, кг
31 ОСТ34-10-579	1,0(10)	500	530	1284	860	100	40	45	250	50	11	3	8	6	10	2°18'	5960	251
32		600	630	1484	1020	120		50	300	60	12		10	10		2°0'	9490	383
33		700	720		1110		50				14		12		12	1°37'	33500	515
34		800	820		1195			80	360	95	16					1°27'	48000	801
35		900	920	1754	1300	200	60				18		14		14	1°18'	65200	938
36		1000	1020		1460		70				20				16	1°12'	88400	1131
37		1200	1220	2034	1665		80		450				16	12	18	1°0'	147000	1532
38		1400	1420	2304	1900	250	90	115	500	125	25	4	18	14	20	0°51'	225000	2405
39	1,6(16)	100	108	894	360	40	12	45	100	20	4		4	4	6	4°48'	344	33
40		125	133		385		16									4°24'	526	36
41		150	159	984	445	60			150	30	5		6		7	4°0'	771	57
42		200	219		510		20				7				8	3°21'	1588	73
43		250	273	1134	560	80			200	40	8			6	10	2°55'	2685	111
44		300	325		615		25									2°31'	4127	130
45		350	377		665	100	32			30	9		8			2°18'	6007	158

Размеры в мм

Продолжение табл. 1

Обозначение компенсатора	Давление условное P_y, МПа (кгс/см²)	Проход условный Dy	Dн	L	H	B	d (Пред. откл. H12)	l	l_1	l_2	S	S_1	к	$к_1$	$к_2$	Техническая характеристика: Угол изгиба компенсатора γ, град	Техническая характеристика: Жесткость линзы на изгиб, Н·м/град.	Масса, кг
46 ОСТ 34-10-579	1,6 (16)	400	426	1464	815	100	40	45	300	50	9	4	8	6	8	2° 06′	8230	244
47		450	478		865						10		10	8		1° 57′	11100	283
48		500	530	1664	915	120	50	50		60	11				10	1° 36′	14630	388
49		600	630		1020				360		14			10		1° 33′	23300	495
50		700	720	1754	1090		60				16		12		12	1° 24′	33500	750
51		800	820		1255	200		80		95	18					1° 15′	48000	931
52		900	920	1884	1360		70		400		20		16	12	16	1° 07′	66200	1161
53		1000	1020	2184	1500		80		500							1° 02′	88400	1467
54		1200	1220	2604	1700	220	90	115	600	110	25		20	14	20	0° 51′	147000	2493
55		1400	1420	2994	1940	250	100		700	125						0° 43′	226000	3232

Пример условного обозначения компенсатора трехлинзового углового сварного $Py \leq 0{,}6$ (6 кгс/см²) и $Dy = 200$ мм:

Компенсатор 0,6 (6)-200 04 ОСТ 34-10-579

Таблица 2

Обозначение компенсатора	Поз.1 Полулинза Кол. см. ниже		Поз.2 Полулинза Кол. см. ниже		Поз.3 Патрубок Кол.2
	Обозначение	Кол	Обозначение	Кол.	Обозначение
01 ОСТ34-10-579	1-01 ОСТ34-10-569	4	1-01 ОСТ34-10-570	8	1-01 ОСТ34-10-573
02	1-02		1-02		1-02
03	1-03		1-03		1-03
04	1-04		1-04		1-05
05	1-05		1-05		1-06
06	1-06		1-06		1-08
07	1-07 ОСТ34-10-569		1-07 ОСТ34-10-570		1-10
08	1-08 ОСТ34-10-570	8	1-01 ОСТ34-10-571	4	1-11
09	1-09		1-02		1-14
10	1-10		1-03		1-17
11	1-11		1-04		1-20
12	1-12		1-05		1-23
13	1-13		1-06		1-26
14	1-14		1-07		1-29
15	1-15 ОСТ34-10-570		1-08 ОСТ34-10-571		1-32

Продолжение табл. 2

Обозначение компенсатора	Поз. 4 Патрубок Кол. 1	Поз. 5 Тяга Кол. 4	Поз. 6 Тяга Кол. 8
	Обозначение		
01 ОСТ34-10-579	1-01 ОСТ34-10-577	2-03 ОСТ34-10-573	2-03 ОСТ34-10-573
02	1-02		
03	1-03		
04	1-05		
05	1-06	2-07	2-07
06	1-08		
07	1-10	2-11	
08	1-11	2-15	2-15
09	1-14		
10	1-17	2-19	
11	1-20	2-27	2-23
12	1-23	2-31	2-31
13	1-26	2-43	2-39
14	1-29		
15	1-32		

Продолжение табл. 2

Обозначение компенсатора	Поз. 7 Ребро Кол. 16	Поз. 8 Ось Кол. 4	Поз 9 Диск Кол. 16
	Обозначение		
01 ОСТ 34-10-579	3-01 ОСТ 34-10-573	5-01 ОСТ 34-10-573	6-01 ОСТ 34-10-573
02			
03		5-02	
04	3-02		6-02
05			
06		5-03	
07	3-04		6-03
08		5-05	
09	3-05		
10		5-06	
11	3-07	5-07	6-04
12			6-05
13			
14	3-09	5-08	6-06
15			

Продолжение табл. 2

Обозначение компенсатора	Поз. 1 Полулинза Кол. см. ниже		Поз. 2 Полулинза Кол. см. ниже		Поз. 3 Патрубок Кол. 2
	Обозначение	Кол.	Обозначение	Кол.	Обозначение
16 ОСТ34-10-579	1-16 ОСТ34-10-570	8	1-09 ОСТ34-10-571	4	1-35 ОСТ34-10-573
17	1-17		1-10		1-38
18	1-18		1-11		1-41
19	1-19		1-12		1-42
20	1-20		1-13		1-43
21	1-21 ОСТ34-10-570		1-14 ОСТ34-10-571		1-44
22	1-22 ОСТ34-10-569	4	1-22 ОСТ34-10-570	8	1-01
23	1-23		1-23		1-02
24	1-24		1-24		1-03
25	1-25		1-25		1-05
26	1-26		1-26		1-06
27	1-27		1-27		1-09
28	1-28 ОСТ34-10-569		1-28 ОСТ34-10-570		1-12
29	1-29 ОСТ34-10-570	8	1-15 ОСТ34-10-571	4	1-12
30	1-30 ОСТ34-10-570		1-16 ОСТ34-10-571		1-15

Продолжение табл. 2

Обозначение компенсатора	Поз. 4 Патрубок Кол. 1	Поз. 5 Тяга Кол. 4	Поз. 6 Тяга Кол. 8
	Обозначение		
16 ОСТ34-10-579	1-35 ОСТ34-10-577	2-51 ОСТ34-10-573	2-47 ОСТ34-10-573
17	1-38	2-75	2-71
18	1-41	2-95	2-91
19	1-42	2-99	
20	1-43	2-103	
21	1-44	2-111	2-107
22	1-01	2-03	2-03
23	1-02		
24	1-03		
25	1-05	2-07	2-07
26	1-06	2-11	
27	1-09		
28	1-10	2-15	2-15
29	1-12	2-19	
30	1-15		

Продолжение табл. 2

Обозначение компенсатора	Поз. 7 Ребро Кол. 16	Поз. 8 Ось Кол. 4	Поз. 9 Диск Кол. 16
	Обозначение		
16 ОСТ34-10-579	3-12 ОСТ34-10-573	5-09 ОСТ34-10-573	6-07 ОСТ34-10-573
17	3-15		
18		5-10	6-09
19	3-16		
20	3-17	5-12	6-10
21			
22	3-01	5-02	6-01
23			
24			
25	3-02	5-03	6-02
26			
27	3-03	5-04	
28	3-04	5-05	6-03
29	3-05	5-06	
30			

Продолжение табл. 2

Обозначение компенсатора	Поз. 1 Полулинза Кол. см. ниже		Поз. 2 Полулинза Кол. см. ниже		Поз. 3 Патрубок Кол. 2
	Обозначение	Кол.	Обозначение	Кол	Обозначение
31 ОСТ34-10-579	1-31 ОСТ34-10-570	8	1-17 ОСТ34-10-571	4	1-18 ОСТ34-10-573
32	1-32		1-18		1-21
33	1-33		1-19		1-24
34	1-34		1-20		1-27
35	1-35		1-21		1-30
36	1-36		1-22		1-33
37	1-37		1-23		1-36
38	1-38 ОСТ34-10-570		1-24 ОСТ34-10-571		1-39
39	1-39 ОСТ34-10-569	4	1-39 ОСТ34-10-570	8	1-01
40	1-40		1-40		1-02
41	1-41		1-41		1-04
42	1-42		1-42		1-05
43	1-43		1-43		1-07
44	1-44		1-44		1-09
45	1-45 ОСТ34-10-569		1-45		1-10

Продолжение табл. 2

Обозначение компенсатора	Поз. 4 Патрубок Кол. 1	Поз. 5 Тяга Кол. 4	Поз. 6 Тяга Кол. 8
	Обозначение		
31 ОСТ34-10-579	1-180СТ34-10-577	2-270СТ34-10-573	2-23
32	1-21	2-31	2-31
33	1-24	2-35	
34	1-27	2-47	2-47
35	1-30	2-51	
36	1-33		
37	1-36	2-55	
38	1-39	2-81	2-75
39	1-01	2-03	2-03
40	1-02		
41	1-04	2-11	2-07
42	1-05		
43	1-07	2-15	2-15
44	1-09		
45	1-10	2-27	2-23

Продолжение табл. 2

Обозначение компенсатора	Поз. 7 Ребро Кол. 16	Поз. 8 Ось Кол. 4	Поз. 9 Диск Кол. 16
	Обозначение		
31 ОСТ 34-10-579	3-05 ОСТ 34-10-573	5-07 ОСТ 34-10-573	6-04 ОСТ 34-10-573
32	3-07		6-05
33	3-08	5-08	
34	3-10		6-07
35		5-09	
36	3-11	5-10	
37	3-14	5-11	6-08
38	3-16	5-12	6-09
39	3-01	5-02	6-01
40			
41	3-02	5-03	6-02
42		5-04	
43	3-04		6-03
44		5-05	
45		5-06	

Продолжение табл. 2

Обозначение компенсатора	Поз. 1 Полулинза Кол. см. ниже		Поз. 2 Полулинза Кол. см. ниже		Поз. 3 Патрубок Кол. 2
	Обозначение	Кол.	Обозначение	Кол.	Обозначение
46 ОСТ34-10-579	1-46 ОСТ34-10-570	8	1-25 ОСТ34-10-571	4	1-13 ОСТ34-10-573
47	1-47		1-26		1-16
48	1-48		1-27		1-19
49	1-49		1-28		1-22
50	1-33		1-19		1-25
51	1-34		1-20		1-28
52	1-35		1-21		1-31
53	1-36		1-22		1-34
54	1-37		1-23		1-37
55	1-38		1-24		1-40

Продолжение табл. 2

Обозначение компенсатора	Поз. 4 Патрубок Кол. 1	Поз. 5 Тяга Кол. 4	Поз. 6 Тяга Кол. 8
	Обозначение		
46 ОСТ34-10-573	1-13 ОСТ34-10-577	2-27 ОСТ34-10-573	2-23 ОСТ34-10-573
47	1-16		2-27
48	1-19	2-31	2-31
49	1-22	2-35	
50	1-25	2-51	2-47
51	1-28	2-55	
52	1-31		
53	1-34	2-59	
54	1-37	2-67	2-63
55	1-40	2-87	2-77

Продолжение табл. 2

Обозначение компенсатора	Поз. 7 Ребро Кол. 16	Поз. 8 Ось Кол. 4	Поз. 9 Диск Кол. 16
	Обозначение		
46 ОСТ34-10-579	3-06 ОСТ34-10-573	5-07 ОСТ34-10-573	6-04 ОСТ34-10-573
47			
48	3-09	5-08	6-05
49			
50	3-10	5-09	6-07
51	3-11		
52	3-13	5-10	6-08
53	3-16	5-11	
54	3-18	5-12	6-09
55	3-20	5-13	6-10

ИНФОРМАЦИОННЫЕ ДАННЫЕ

УТВЕРЖДЕН ПРИКАЗОМ Министерства топлива и энергетики Российской Федерации от 12 июля 1993 г. № 158

ИСПОЛНИТЕЛИ

В.И. Есарев, В.В. Горбачев, О.В. Стрельников (руководитель темы), Н.В. Паутов, И.П. Горяинова

ВЗАМЕН ОСТ 34-42-579-82

ССЫЛОЧНЫЕ НОРМАТИВНО-ТЕХНИЧЕСКИЕ ДОКУМЕНТЫ

Обозначение НТД, на которые дана ссылка	Номер пункта, подпункта, перечисления, приложения
ГОСТ 2246-70	1.2
ГОСТ 14771-76	1. Черт. 1
ОСТ 34-10-569-93	1. Табл. 2
ОСТ 34-10-570-93	1 Табл. 2
ОСТ 34-10-571-93	1. Табл. 2
ОСТ 34-10-573-93	1. Табл. 2
ОСТ 34-10-577-93	1. Табл. 2
ОСТ 34-10-581-93	1.4

Лист регистрации изменений ОСТ 34-10-579

Изм.	Номер листов (страниц)				Номер документа	Подпись	Дата	Срок введения изм.
	измененных	замененных	новых	аннулированных				

gost.e-ecolog.ru