УДК 621.643.43 Группа Е25

ОТРАСЛЕВОЙ СТАНДАРТ

КОМПЕНСАТОР УГЛОВОЙ СДВОЕННЫЙ ДВУХЛИНЗОВЫЙ НА $P_y \leq 1{,}6$ МПа (16 кгс/см^2)

Конструкция и размеры

ОКП 31 1315

ОСТ 34-10-578-93

Дата введения 01.01.94

Несоблюдение стандарта преследуется по закону

Настоящий стандарт распространяется на двухлинзовые угловые сдвоенные компенсаторы Dy от 100 до 2200 мм, предназначенные для компенсации температурных удлинений пространственных схем трубопроводов, работающих в условиях неагрессивных и малоагрессивных сред, с условным давлением Py до 1.6 МПа (16 кгс/см^2) и температурой до 300°С и для Dy ≤ 400 мм температурой до 425°С.

1. КОНСТРУКЦИЯ И РАЗМЕРЫ ДВУХЛИНЗОВЫХ УГЛОВЫХ СДВОЕННЫХ КОМПЕНСАТОРОВ

1.1. Конструкция и размеры двухлинзовых угловых сдвоенных компенсаторов должны соответствовать -указанным на черт. 1 и в табл. 1 и 2.

Издание официальное *Перепечатка воспрещена*

gost.e-ecolog.ru

1.2. Сварка автоматическая или полуавтоматическая в углекислом газе.

Проволока Св-08ГС или Св-08Г2С по ГОСТ 2246 .

1.3. Неуказанные предельные отклонения размеров $\pm \frac{IT16}{2}$.

1.4. Остальные технические требования по ОСТ 34-10-581.

Для $D_y \leq 350$ мм

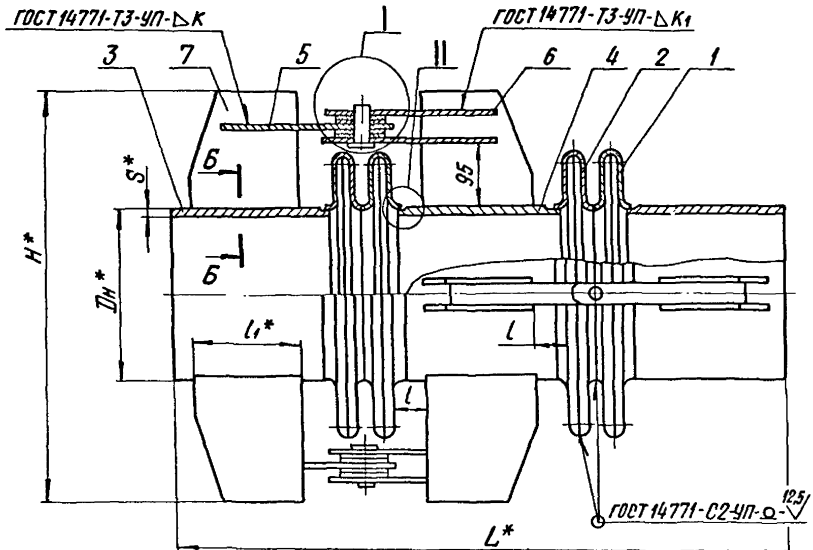

* Размеры для справок

Черт. 1

Для Dy ≥ 400 мм

* Размеры для справок

Черт. 1

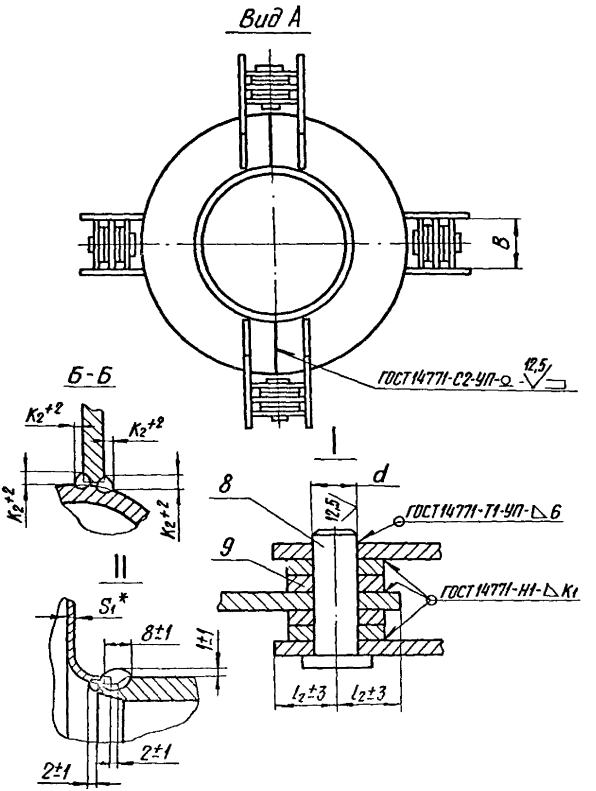

*Размер для справок

Черт. 1

Размеры в мм

Таблица 1

Обозначение компенсатора	Давление условное Ру, МПа (кгс/см²)	Проход условный Dу	Dн	L	H	B	d (Пред. откл. H12)	l	l_1	l_2	S	S_1	к	$к_1$	$к_2$	Техническая характеристика: Угол изгиба компенсатора τ, град.	Техническая характеристика: Жесткость линзы на изгиб, Н·м/град.	Масса, кг
01 ОСТ34-10-578	0,6 (6)	100	108	766	360	40	8	45	100	20	4	2,5	4	4	4	5° 24′	79	21
02		125	133		385											4° 54′	121	23
03		150	159		415		12				5				5	4° 30′	178	26
04		200	219	856	515				150		7				7	3° 44′	367	47
05		250	273		565	60	16			30	8				9	3° 15′	621	62
06		300	325		620											2° 54′	955	75
07		350	377	1006	670		20		200		9		6	6		2° 36′	1390	113
08		400	426		720	80	25			40					8	2° 22′	1910	130
09		450	478	1156	810				250		7					2° 10′	2550	153
10		500	530		865		32				8		8			1° 58′	3390	181
11		600	630	1356	1020	100	40	50	300	50						1° 44′	5390	267
12		700	720		1110	120				60	10		10	10	10	1° 32′	7770	350
13		800	820		1205	150					11					1° 20′	11100	415
14		900	920	1576	1310		50	65	360	75	12				12	1° 16′	15300	556
15		1000	1020		1410						14		12			1° 04′	20500	665

ОСТ34-10-578-93 с.6

Размеры в мм

Продолжение табл. 1

Обозначение компенсатора	Давление условное Ру, МПа (кгс/см²)	Проход условный Ду	Dн	L	H	B	d (Предельное отклонение ±12)	l	l_1	l_2	S	S_1	к	$к_1$	$к_2$	Техническая характеристика: Угол изгиба компенсатора γ, град.	Техническая характеристика: Жесткость (упругость) компенсатора, кгс/см (кгс/см²)	Масса, кг
16 ОСТ 34-10-578	0,6(6)	1200	1220	1756	1665	200	60	85	400	95	14	3	12	10	12	0° 54'	59800	1008
17		1400	1420		1900	250	70						14			0° 48'	92200	1391
18		1600	1620	2136	2090	300	80	100	500	115	20		16		14	0° 42'	134623	2064
19		1800	1820		2295											0° 38'	188451	2744
20		2000	2040	2436	2520		90	110	600	120	25		20	12	18	0° 34'	262236	3507
21		2200	2240		2710	350										0° 30'	344017	3838
22	1,0(10)	100	108	766	360	40	12	45	100	20	4		4	4	5	4° 08'	139	22
23		125	133		385										6	3° 43'	213	24
24		150	159		415						5				7	3° 23'	313	28
25		200	219	856	510	60	16		150	30	7				9	2° 52'	645	54
26		250	273		565		20				8		6		10	2° 30'	1092	67
27		300	325	1006	620				200							2° 14'	1579	95
28		350	377		670	80	25			40	9					2° 01'	2445	122
29		400	426	1156	760		32		250				8	6	8	1° 50'	3350	167
30		450	478		810						10					1° 40'	4530	191

Продолжение табл. 1

Размеры в мм

Обозначение компенсатора	Давление условное Ру, МПа (кгс/см²)	Проход условный Ду	Dн	L	H	B	d (предельное отклонение h12)	l	l_1	l_2	S	S_1	к	$к_1$	$к_2$	Техническая характеристика: Угол изгиба компенсатора, град	Техническая характеристика: Жесткость линзы на изгиб, Н·м/град	Масса, кг
31ОСТ34-10-578	1,0(10)	500	530	1156	860	100	40	45	250	50	11	3	8	6	10	1° 32′	5960	231
32		600	630	1356	1020	120		50	300	60	12		10	10		1° 20′	9490	362
33		700	720		1110		50				14		12		12	1° 05	33500	484
34		800	820	1626	1195	200		80	360	95	16			10		0° 58′	48000	762
35		900	920		1300		60				18		14		14	0° 52	66200	894
36		1000	1020		1460		70				20				16	0° 48′	88400	1085
37		1200	1220	1906	1665		80		450				16	12	18	0° 40′	147000	1476
38		1400	1420	2176	1900	250	90	115	500	125	25	4	18	14	20	0° 34′	226000	2337
39	1,6(16)	100	108	766	360	40	12	45	100	20	4		4	4	6	3° 12′	344	26
40		125	133		385		16									2° 56′	526	28
41		150	159	856	445	60			150	30	5		6		7	2° 40′	771	48
42		200	219		510		20				7				8	2° 14′	1588	61
43		250	273	1006	560	80			200	40	8			6	10	1° 57′	2685	96
44		300	325		615		25									1° 41′	4127	114
45		350	377		665	100	32			50	9		8			1° 32′	6007	139

ОСТ 34-10-578-93 С. 8

Продолжение табл. 1

Размеры в мм

Обозначение компенсатора	Давление условное Ру, МПа (кгс/см²)	Проход условный Dу	Dн	L	H	B	d (предельное отклонение H12)	l	l_1	l_2	S	S_1	K	K_1	K_2	Техническая характеристика: Угол изгиба компенсатора γ, град.	Техническая характеристика: Жесткость линзы на изгиб, Н·м/град.	Масса, кг
46 ОСТ34-10-578	1,6(16)	400	426	1336	815	100	40	45	300	50	9	4	8	6	8	1° 24′	8230	223
47		450	478		865						10		10	8		1° 18′	11100	259
48		500	530	1536	915	120	50	50	360	60	11		12	10	10	1° 11′	14630	365
49		600	630		1020						14					1° 02′	23300	467
50		700	720	1626	1090	200	60	80	400	95	16				12	0° 56′	33500	714
51		800	820		1255						18					0° 50′	48000	890
52		900	920	1756	1360		70				20		16	12	16	0° 45′	66200	1117
53		1000	1020	2056	1500		80		500							0° 41′	88400	1419
54		1200	1220	2476	1700	220	90	115	600	110	25		20	14	20	0° 34′	147000	2431
55		1400	1420	2776	1940	250	100		700	125						0° 29′	226000	3161

Пример условного обозначения компенсатора двухлинзового углового сваренного $Ру \leq 0{,}6$ (6 кгс/см²) и $Dу = 200$ мм:

Компенсатор 0.6 (6)-200 04 ОСТ34-10-578

Таблица 2

Обозначение компенсатора	Поз. 1 Полулинза Кол. см. ниже		Поз. 2 Полулинза Кол. см. ниже		Поз. 3 Патрубок Кол. 2
	Обозначение	Кол.	Обозначение	Кол.	Обозначение
01 ОСТ34-10-578	1-01 ОСТ34-10-569	4	1-01 ОСТ34-10-570	4	1-01 ОСТ34-10-573
02	1-02		1-02		1-02
03	1-03		1-03		1-03
04	1-04		1-04		1-05
05	1-05		1-05		1-06
06	1-06		1-06		1-08
07	1-07 ОСТ34-10-569		1-07		1-10
08	1-08 ОСТ34-10-570	8	—	—	1-11
09	1-09				1-14
10	1-10				1-17
11	1-11				1-20
12	1-12				1-23
13	1-13				1-26
14	1-14				1-29
15	1-15 ОСТ34-10-570				1-32

Продолжение табл. 2

Обозначение компенсатора	Поз. 4 Патрубок Кол. 1	Поз. 5 Тяга Кол. 4	Поз. 6 Тяга Кол. 8
	Обозначение		
01 ОСТ34-10-578	1-01 ОСТ34-10-577	2-02 ОСТ34-10-573	2-02 ОСТ34-10-573
02	1-02		
03	1-03		
04	1-05		
05	1-06	2-06	2-06
06	1-08		
07	1-10	2-10	
08	1-11	2-14	2-14
09	1-14		
10	1-17	2-18	
11	1-20	2-26	2-22
12	1-23	2-30	2-30
13	1-26	2-42	2-38
14	1-29		
15	1-32		

Продолжение таб. 2

Обозначение компенсатора	Поз. 7 Ребро Кол. 16	Поз. 8 Ось Кол. 4	Поз 9 Диск Кол. 16
	Обозначение		
01 ОСТ 34-10-578	3-01 ОСТ 34-10-573	5-01 ОСТ 34-10-573	6-01 ОСТ 34-10-573
02			
03		5-02	
04	3-02		
05			6-02
06		5-03	
07	3-04		
08		5-05	6-03
09	3-05		
10		5-06	
11	3-07	5-07	6-04
12			6-05
13			
14	3-09	5-08	6-06
15			

Продолжение табл. 2

Обозначение компенсатора	Поз. 1 Полулинза Кол. см. ниже		Поз. 2 Полулинза Кол. см. ниже		Поз. 3 Патрубок Кол. 2
	Обозначение	Кол.	Обозначение	Кол.	Обозначение
16 ОСТ34-10-578	1-16 ОСТ34-10-570	8	—	—	1-35 ОСТ34-10-573
17	1-17				1-38
18	1-18				1-41
19	1-19				1-42
20	1-20				1-43
21	1-21 ОСТ34-10-570				1-44
22	1-22 ОСТ34-10-569	4	1-22 ОСТ34-10-570	4	1-01
23	1-23		1-23		1-02
24	1-24		1-24		1-03
25	1-25		1-25		1-05
26	1-26		1-26		1-06
27	1-27		1-27		1-09
28	1-28 ОСТ34-10-569		1-28		1-10
29	1-29 ОСТ34-10-570	8	—	—	1-12
30	1-30 ОСТ34-10-570				1-15

Продолжение табл 2

Обозначение компенсатора	Поз. 4 Патрубок Кол. 2	Поз. 5 Тяга Кол. 4	Поз. 6 Тяга Кол. 8
	Обозначение		
16 ОСТ34-10-578	1-35 ОСТ34-10-577	2-50 ОСТ34-10-573	2-46 ОСТ34-10-573
17	1-38	2-74	2-70
18	1-41	2-94	2-90
19	1-42	2-98	
20	1-43	2-102	
21	1-44	2-110	2-106
22	1-01	2-02	2-02
23	1-02		
24	1-03		
25	1-05	2-06	2-06
26	1-06	2-10	
27	1-09		
28	1-10	2-14	2-14
29	1-12	2-18	
30	1-15		

Продолжение табл. 2

Обозначение компенсатора	Поз. 7 Ребро Кол. 16	Поз. 8 Ось Кол. 4	Поз. 9 Диск Кол. 16
	Обозначение		
16 ОСТ34-10-578	3-12 ОСТ34-10-573	5-09 ОСТ34-10-573	6-07 ОСТ34-10-573
17	3-15		
18		5-10	6-09
19	3-16		
20	3-17	5-12	6-10
21			
22			
23	3-01	5-02	6-01
24			
25	3-02	5-03	6-02
26			
27	3-03	5-04	
28	3-04	5-05	6-03
29	3-05	5-06	
30			

Продолжение табл. 2

Обозначение компенсатора	Поз. 1 Полулинза Кол. см. ниже		Поз. 2 Полулинза Кол. см. ниже		Поз. 3 Патрубок Кол. 2
	Обозначение	Кол.	Обозначение	Кол.	Обозначение
31 ОСТ34-10-578	1-31 ОСТ34-10-570	8	—	—	1-18 ОСТ34-10-573
32	1-32				1-21
33	1-33				1-24
34	1-34				1-27
35	1-35				1-30
36	1-36				1-33
37	1-37				1-36
38	1-38 ОСТ34-10-570				1-39
39	1-39 ОСТ34-10-569	4	1-39 ОСТ34-10-570	4	1-01
40	1-40		1-40		1-02
41	1-41		1-41		1-04
42	1-42		1-42		1-05
43	1-43		1-43		1-07
44	1-44		1-44		1-09
45	1-45 ОСТ34-10-569		1-45		1-10

Продолжение табл. 2

Обозначение компенсатора	Поз. 4 Патрубок Кол. 2	Поз. 5 Тяга Кол. 4	Поз. 6 Тяга Кол. 8
	Обозначение		
31 ОСТ34-10-578	1-18 ОСТ34-10-577	2-26 ОСТ34-10-573	2-22 ОСТ34-10-573
32	1-21	2-30	2-30
33	1-24	2-34	
34	1-27	2-46	2-46
35	1-30	2-50	
36	1-33		
37	1-36	2-54	
38	1-39	2-80	2-74
39	1-01	2-02	2-02
40	1-02		
41	1-04	2-10	2-06
42	1-05		
43	1-07	2-14	2-14
44	1-09		
45	1-10	2-26	2-22

Продолжение табл. 2

Обозначение компенсатора	Поз. 7 Ребро Кол. 16	Поз. 8 Ось Кол. 4	Поз. 9 Диск Кол. 16
	Обозначение		
31 ОСТ 34-10-578	3-05 ОСТ 34-10-573	5-07 ОСТ 34-10-573	6-04 ОСТ 34-10-573
32	3-07		6-05
33	3-08	5-08	
34	3-10		6-07
35		5-09	
36	3-11	5-10	
37	3-14	5-11	6-08
38	3-16	5-12	6-09
39	3-01	5-02	6-01
40			
41	3-02	5-03	6-02
42		5-04	
43	3-04		6-03
44		5-05	
45		5-06	

Продолжение табл. 2

Обозначение компенсатора	Поз. 1 Полулинза Кол. см. ниже		Поз. 2 Полулинза Кол. см. ниже		Поз. 3 Патрубок Кол. 2
	Обозначение	Кол.	Обозначение	Кол.	Обозначение
46 ОСТ 34-10-578	1-46 ОСТ 34-10-570	8	—	—	1-13 ОСТ 34-10-573
47	1-47				1-16
48	1-48				1-19
49	1-49				1-22
50	1-33				1-25
51	1-34				1-28
52	1-35				1-31
53	1-36				1-34
54	1-37				1-37
55	1-38				1-40

Продолжение табл. 2

Обозначение компенсатора	Поз. 4 Патрубок Кол. 1	Поз. 5 Тяга Кол. 4	Поз. 6 Тяга Кол. 8
	Обозначение		
46 ОСТ34-10-578	1-13 ОСТ34-10-577	2-26 ОСТ34-10-573	2-22 ОСТ34-10-573
47	1-16		2-26
48	1-19	2-30	2-30
49	1-22	2-34	
50	1-25	2-50	2-46
51	1-28	2-54	
52	1-31		
53	1-34	2-58	
54	1-37	2-66	2-62
55	1-40	2-86	2-76

Продолжение табл. 2

Обозначение компенсатора	Поз. 7 Ребро Кол. 16	Поз. 8 Ось Кол. 4	Поз. 9 Диск Кол. 16
	Обозначение		
46 ОСТ34-10-578 47	3-06 ОСТ34-10-573	5-07 ОСТ34-10-573	6-04 ОСТ34-10-573
48 49	3-09	5-08	6-05
50	3-10	5-09	6-07
51	3-11		
52	3-13	5-10	6-08
53	3-16	5-11	
54	3-18	5-12	6-09
55	3-20	5-13	6-10

ИНФОРМАЦИОННЫЕ ДАННЫЕ

УТВЕРЖДЕН ПРИКАЗОМ Министерства топлива и энергетики Российской Федерации от 12 июля 1993 г. № 158

ИСПОЛНИТЕЛИ

В.И. Есарев, В.В. Горбачев, О.В. Стрельников (руководитель темы), Н.В Паутов, И.П. Горяинова

ВЗАМЕН ОСТ 34-42-578-82

ССЫЛОЧНЫЕ НОРМАТИВНО-ТЕХНИЧЕСКИЕ ДОКУМЕНТЫ

Обозначение НТД, на которые дана ссылка	Номер пункта, подпункта, перечисления, приложения
ГОСТ 2246-70	1.2
ГОСТ 14771-76	1. Черт. 1
ОСТ 34-10-569-93	1. Табл. 2
ОСТ 34-10-570-93	1. Табл. 2
ОСТ 34-10-573-93	1. Табл. 2
ОСТ 34-10-577-93	1. Табл. 2
ОСТ 34-10-581-93	1.4

Лист регистрации изменений ОСТ 34-10-578

Изм.	Номер листов (страниц)				Номер документа	Подпись	Дата	Срок введения изм.
	измененных	замененных	новых	аннулированных				

gost.e-ecolog.ru