ТИПОВОЙ ПРОЕКТ
902-3-48.86

БЛОК ФИЛЬТРОВ

ДЛЯ СТАНЦИИ ФИЗИКО-ХИМИЧЕСКОЙ ОЧИСТКИ СТОЧНЫХ ВОД

ПРОИЗВОДИТЕЛЬНОСТЬЮ 25 ТЫС. $м^3$/СУТ.

АЛЬБОМ III

Строительные изделия

gost.e-ecolog.ru

ЦЕНТРАЛЬНЫЙ ИНСТИТУТ ТИПОВОГО ПРОЕКТИРОВАНИЯ
ГОССТРОЯ СССР
Москва, А-445, Смольная ул., 22
Сдано в печать VII 1986г.
Заказ № 8155 Тираж 485 экз.

Содержание альбома

Формат	Обозначение	Наименование	Стр.	Примеч.
	ТП 902-3-48.86 КЖИ. ПС1	Панель стеновая ПС1	3	
	ПС2	Панель стеновая ПС2	4	
	ПС3	Панель стеновая ПС3	5	
	ПС4	Панель стеновая ПС4	6	
	ПС5	Панель стеновая ПС5	7	
	ПС6	Панель стеновая ПС6	8	
	ПС7	Панель стеновая ПС7	9	
	ЛТ1	Лоток ЛТ1	10	
	ЛТ2	Лоток ЛТ2	11	
	ЛТ3	Лоток ЛТ3	12	
	ПС8	Панель стеновая (ПС8, ПС9)		
	Б1	Балка Б1	13	
	Б2	Балка Б2	14	
	МН1	Изделие закладное МН1	15	
	МС1	Изделие соединительное МС1		
	С2	Сетка арматурная С2	16	
	КП1	Каркас пространственный КП1	17	
	КП1-Кр1	Каркас плоский Кр1		
	С1	Сетка арматурная С1	18	
	С3	Сетка арматурная С3		

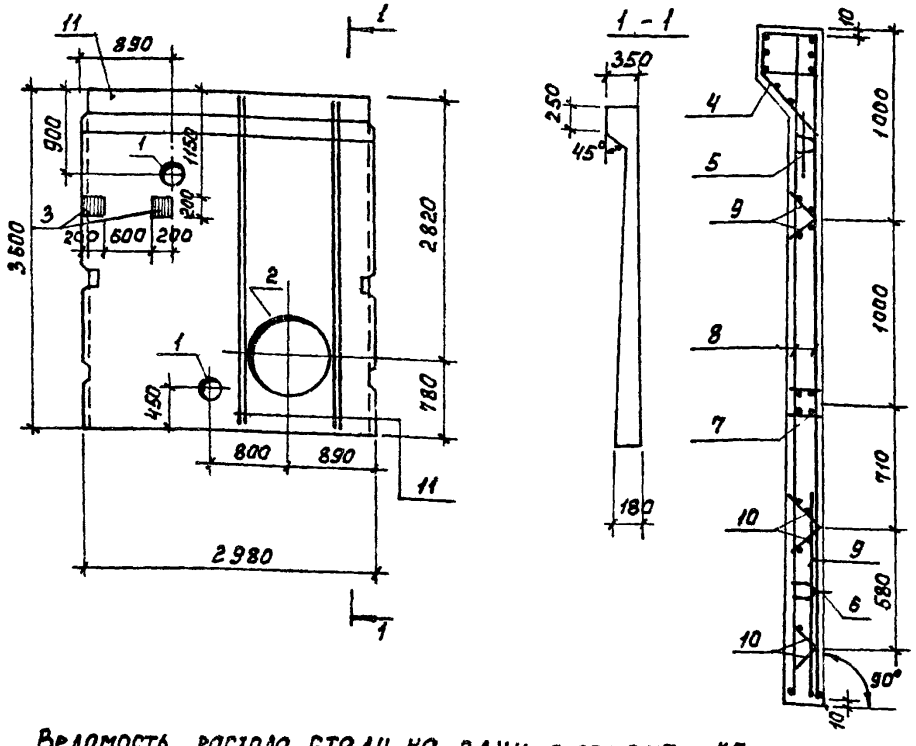

Формат	Зона	Поз	Обозначение	Наименование	Кол.	Примеч.
				Документация		
			3.900-3	Сборные железобетонные конструкции емкостных сооружений для водоснабжения и канализации		
				Сборочные единицы		
				Изделия закладные		
		1	5.900-2	Сальник Ду=200, Р=200	2	
		2	5.900-2	Сальник Ду=800, Р=200	1	
		3	ТП 902-3-48.86 кжи.мн1	МН1	2	
		4	3.900-3 вып. 4/82 ч.2	МН3	1	
		5	То же	МН 23	2	
		6	"	МН 24	2	
		7	"	МН 10	1	
				Изделия арматурные		
		8	"	С 16	2	
		9	"	С 14	1	
		10	"	Кр1	8	
				Детали		
		11		А-III-10 ГОСТ 7В1-82 Р=3580	8	2,22 кг
				Материалы		
		12		Бетон В 20	1,93	м³

Ведомость расхода стали на один элемент, кг.

Марка элемента	Изделия арматурные			Изделия закладные										Общий расход
	Арматура класса			Арматура класса					Прокат марки					
	А-III	Вр-I		А-III		А-II	А-I	Вр-I	Вст 3 кп 2					
	ГОСТ 5781-82	ГОСТ 6727-80		ГОСТ 5781-82				ГОСТ 6727-80	ГОСТ 103-76				ГОСТ 8732-78	
	ф10	ф5	Итого	ф10	ф14	ф16	ф10	ф5	-б 5	-б 6	-б 8	-б 10	Труба 273х8	Труба 920х8	
ПС1	94,68	21,2	115,88	7,78	18,6	10,0	8,2	5,5	3,28	2,8	21,2	35,5	15,9	38,0	280,54

1. Арматуру панели, перерезанную сальником, отогнуть и приварить к корпусу сальника.
2. Покрытие закладных деталей - горячее цинкование δ = 50 мкм.
3. Панель ПС1 выполняется в опалубке серийной панели ПС1-36-51 по серии 3.900-3 вып. 4/82 4.1.

Привязан

Инв №

Провер.	Лоуцкер	
Рук.гр.	Краснова	
ГИП	Лоуцкер	
Гл.конст	Шапиро	
Н.контр.	Лоуцкер	
Нач.отд	Красавин	

ТП 902-3-48.86 кжи. ПС1

Панель стеновая ПС1

Стадия	Масса	Масштаб
Р	4.83т	1:50
Лист	Листов 1	

ЦНИИЭП инженерного оборудования г. Москва

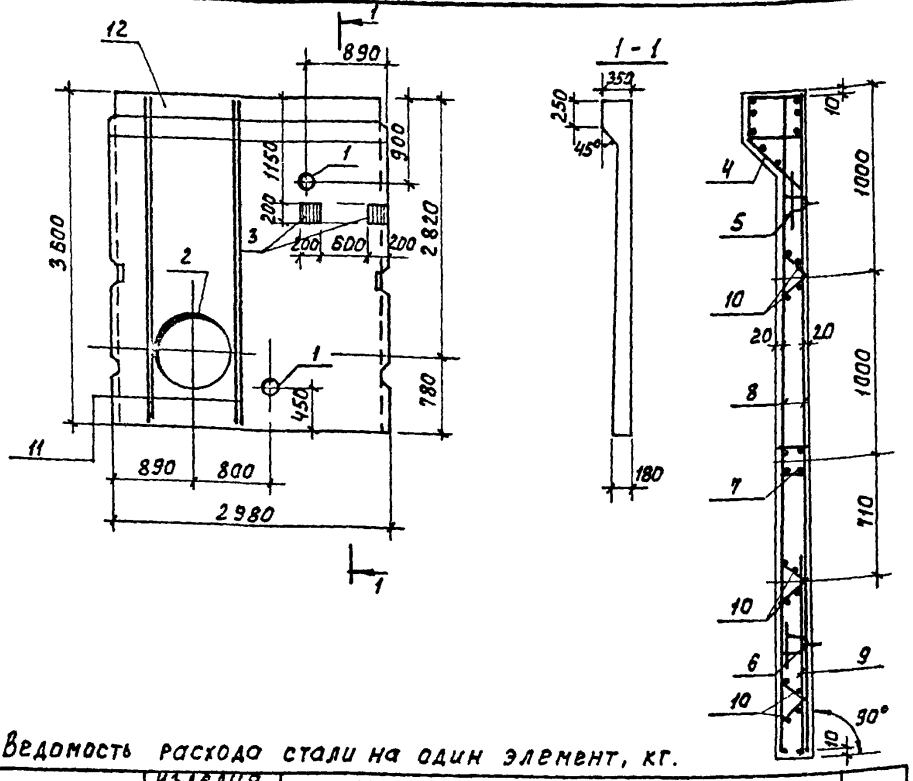

Формат	Зона	Поз.	Обозначение	Наименование	Кол.	Примеч.
				Документация		
			3.900-3	Сборные железобетонные конструкции емкостных сооружений для водоснабжения и канализации.		
				Сборочные единицы		
				Изделия закладные		
		1	5.900-2	Сальник Ду=200, ℓ=200	2	
		2	5.900-2	Сальник Ду=800, ℓ=200	1	
		3	ТП 902-3-48.86 КЖИ. МН1	МН1	2	
		4	3.900-3 вып. 4/82 ч.2	МН3	1	
		5	То же	МН23	2	
		6	"	МН24	2	
		7	"	МН10	1	
				Изделия арматурные		
		8	"	С16	2	
		9	"	С14	1	
		10	"	Кр1	6	
				Детали		
		11		А-III-10 ГОСТ 5781-82 ℓ=3580	8	2,22 кг
				Материалы		
		12		Бетон В20	1,93	м³

Ведомость расхода стали на один элемент, кг.

Марка элемента	Изделия арматурные			Изделия закладные											Общий расход
	Арматура класса			Арматура класса					Прокат марки						
	A-III	Bp-I		A-III		A-II	A-I	Bp-I	Вст3кп2						
	ГОСТ 5781-82	ГОСТ 6727-80		ГОСТ 5781-82				ГОСТ 6727-80	ГОСТ 103-76				ГОСТ 8732-78		
	ф10	ф5	Итого	ф10	ф14	ф16	ф10	ф5	-б 5	-б 6	-б 8	-б 10	Труба 273×6	Труба 920×8	
ПС2	94,68	21,2	115,88	7,78	18,6	10	8,2	5,5	3,28	2,8	21,2	35,5	15,8	36,0	280,54

1. Арматуру панели, перерезанную сальниками, отогнуть и приварить к корпусу сальника.
2. Покрытие закладных деталей - горячее цинкование δ = 50 мкм.
3. Панель ПС2 выполняется в опалубке серийной панели. Панели ПС1-36-61 по серии 3.900-3 вып. 4/82 ч.1.

Привязан		
Инв. №		

Провер.	Лоуцкер	
Рук.гр.	Краснова	
ГИП	Лоуцкер	
Гл.конст	Шапиро	
Н.контр	Лоуцкер	
Нач.отд	Красавин	

ТП 902-3-48.86 КЖИ. ПС2

Панель стеновая ПС2

Стадия	Масса	Масштаб
Р	4,83т	1:50
Лист	Листов 1	

ЦНИИЭП инженерного оборудования г. Москва

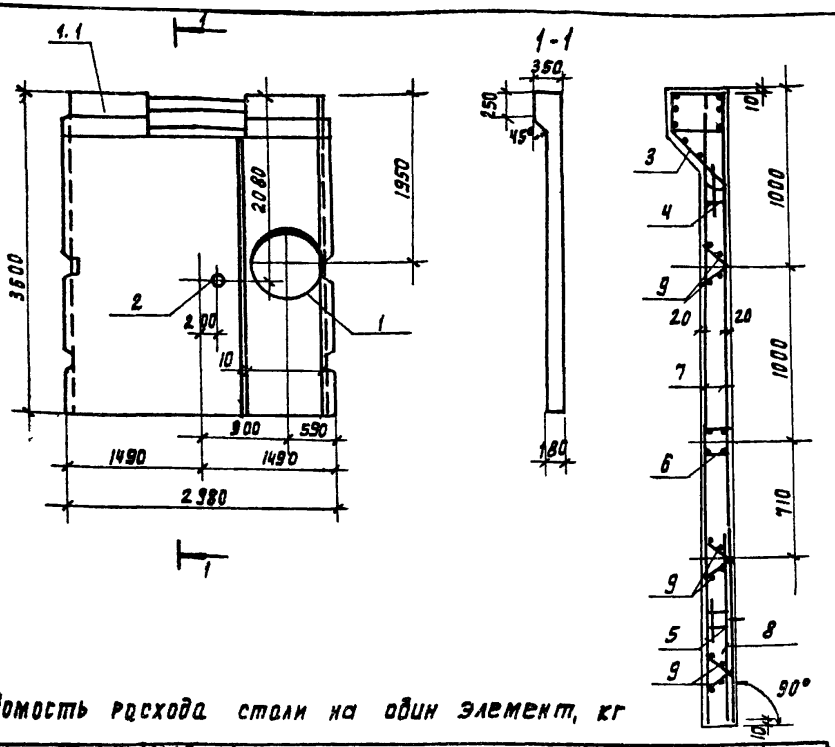

Формат	Зона	Поз	Обозначение	Наименование	Кол	Примеч
				Документация		
			3.900-3	сборные железобетонные конструкции емкостных сооружений для водоснабжения и канализации		
				Сборочные единицы		
				Изделия закладные		
		1	5.900-2	Сальник Ду = 800 l = 200	1	
		2	5.900-2	Сальник Ду = 100 l = 200	1	
		3	3.900-3 вып. 4/82 4.2	МН3	1	
		4	то же	МН23	2	
		5	"	МН24	2	
		6	"	МН10	1	
				Изделия арматурные		
		7		С16	2	
		8		С14	1	
		9		КР1	6	
				Детали		
БЧ		10	ТП 902-3-48.86 КЖИ. ПС3 10	А-III-10 ГОСТ 5781-82 l=3580	8	2.22 кг
				Материалы		
		11		Бетон В20	1.93	м³

Ведомость расхода стали на один элемент, кг

Марка элемента	Изделия арматурные			Изделия закладные											Общий расход
	Арматура класса			Арматура класса				Прокат марки							
	A-III	Вр-I		A-III	A-II	A-I	Вр-I	Вст3 кп2							
	ГОСТ 6727-80			ГОСТ 5781-82			ГОСТ 6727-80	ГОСТ 103-76				ГОСТ 8732-78			
	ф10	ф5	Итого	ф10	ф14	ф16	ф18	ф5	-5 5	-6 6	-8 8	-10 10	Труба 150×4,5	Труба 310×9	
ПС3	88.18	21.2	109.38	7.8	18.8	10	8.2	5.5	3.28	2.8	21.2	23.0	3.6	36.0	249.56

1. Арматуру панели, перерезанную сальниками отогнуть и приварить к корпусу сальника
2. Покрытие закладных деталей - горячее цинкование δ = 50 мкм.
3. Панель ПС3 выполняется в опалубке серийной панели ПС1-36-61 по серии 3.900-3 вып. 4/82 4.1 отверстие в обвязочной балке выполняется путем установки деревянного вкладыша. Арматура обвязочной балки, попадающая в отверстие, не вырезается.

Привязан

Инв. №

Провер.	Лочцкер		
Рук. гр.	Краснова		
ГИП	Лочцкер		
Гл. конст.	Шайро		
Н. контр.	Лочцкер		
Нач. отд.	Красавин		

ТП 902-3-48.86 КЖИ ПС3

Панель стеновая ПС3

Стадия	Масса	Масштаб
Р	4.83т	1:50
Лист	Листов 1	

ЦНИИЭП инженерного оборудования г. Москва

21124-03 6 Копировал Подаевская Формат А

АЛЬБОМ III

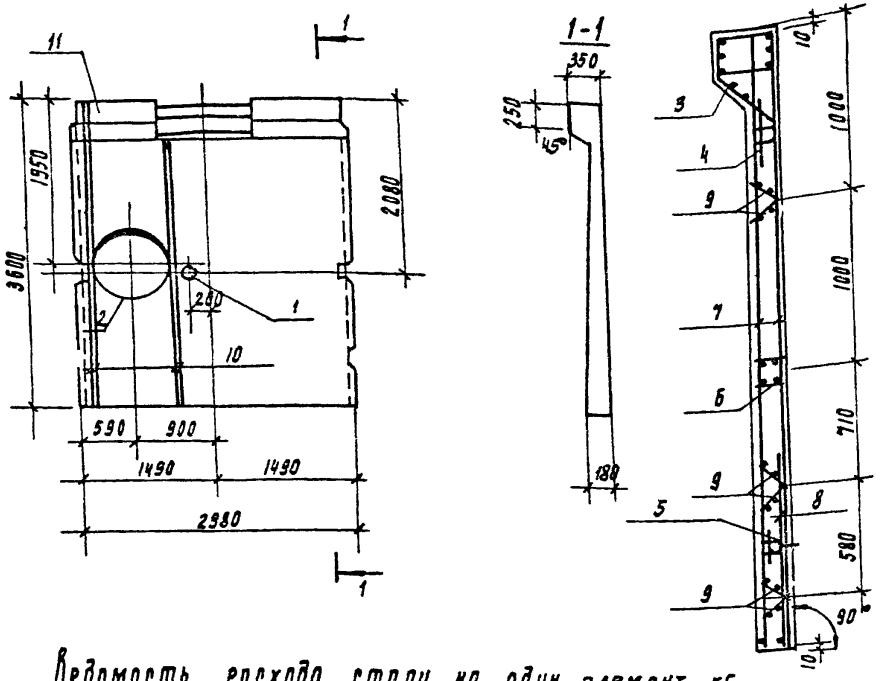

Ведомость расхода стали на один элемент, кг

Формат	Зона	Поз	Обозначение	Наименование	Кол	Примечан
				Документация		
			3.900-3	Сборные железобетонные конструкции емкостных сооружений для водоснабжения и канализации.		
				Сборочные единицы		
				Изделия закладные		
		1	5.900-2	Сальник Ду=100 ℓ=200	1	
		2	5.900-2	Сальник Ду=800, ℓ=200	1	
		3	3.900-3 вып. 4/82 4.2	МН3	1	
		4		МН23	2	
		5		МН24	2	
		6		МН10	1	
				Изделия арматурные		
		7		С16	2	
		8		С14	1	
		9		Кр1	6	
				Детали		
БЧ		10	ТП 902-3-48.86 КЖИ.ПС4 10	А-III 10 ГОСТ 5781-82 ℓ=3580	8	2.22 кг
				Материалы		
		11		Бетон В20	1.93	м³

1. Арматуру панели, перерезанную сальником, отогнуть и приварить к корпусу сальника.
2. Покрытие закладных деталей - горячее цинкование δ = 50 мкм.
3. Панель ПС-4 выполняется в опалубке серийной панели ПС1-36-61 по серии 3.900-3 вып. 4.82, ч.1 Отверстие в обвязочной балке выполняется, путем установки деревянного вкладыша. Арматура обвязочной балки, попадающая в отверстие, не вырезается

Марка элемента	Изделия арматурные			Изделия закладные												Общий расход
	Арматура класса			Арматура класса					Прокат марки							
	А-III	Вр-I		А III		А II	А I	Вр I	В ст3 кп2							
	ГОСТ 5781-82	ГОСТ 5727-80		ГОСТ 5781-82				ГОСТ 5727-80	ГОСТ 103-76				ГОСТ 8132-78			
	ф10	ф5	Итого	ф10	ф14	ф16	ф10	ф5	-δ/5	-δ/6	-δ/8	-δ/10	труба	труба		
ПС4	88.18	21.2	109.38	7.8	18.6	10.0	8.2	5.5	3.28	2.8	21.2	23.0	3.6	36.0		249.56

Привязан

Инв. №

Провер.	Лоуцкер	
Рук. гр.	Краснова	
ГИП	Лоуцкер	
Гл. конст.	Шапиро	
Н. контр.	Лоуцкер	
Нач. отд.	Красавин	

ТП 902-3-48.86 КЖИ ПС4

Панель стеновая ПС4

Стадия	Масса	Масштаб
Р	4.83т	1:50

Лист | Листов 1

ЦНИИЭП инженерного оборудования г. Москва

21124-03 7 Копировал Родлевская Формат А3

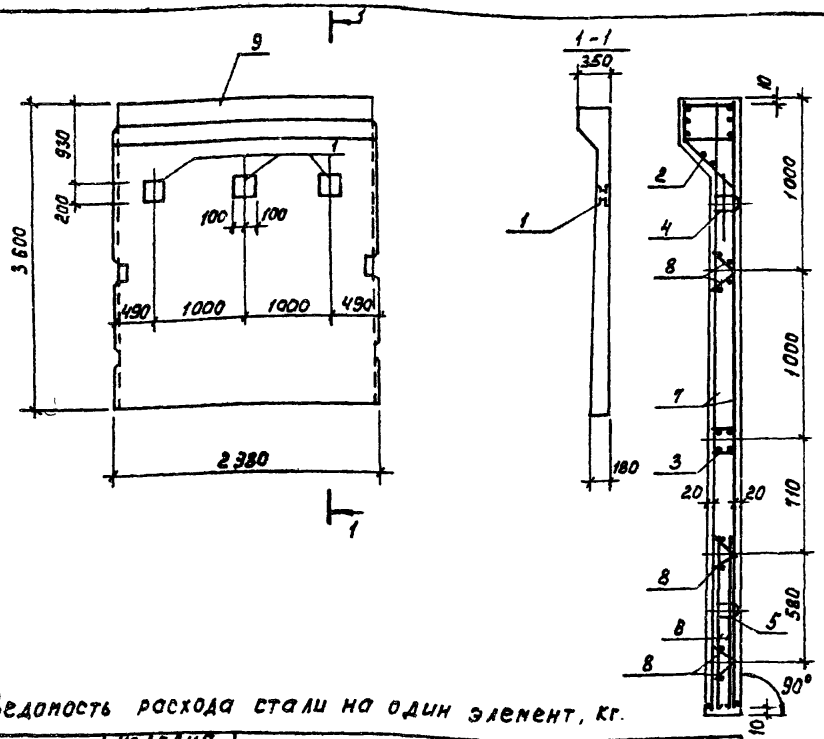

Формат	Зона	Поз.	Обозначение	Наименование	Кол.	Примеч.
				Документация		
			3.900-3	Сборные железобетонные конструкции емкостных сооружений для водоснабжения и канализации		
				Сборочные единицы		
				Изделия закладные		
		1	ТП 902-3-48.86 КЖИ.МН1	МН1	3	
		2	3.900 - 3 вып. 4/82 ч. 2	МН3	1	
		3	То же	МН10	1	
		4	"	МН 23	2	
		5	"	МН 24	2	
				Изделия арматурные		
		6	3.900-3 вып. 4/82 ч. 2	С 14	2	
		7	То же	С 16	2	
		8	"	Кр 1	6	
				Материалы		
		9		Бетон В 20	1,93	м³

Ведомость расхода стали на один элемент, кг.

Марка элемента	Изделия арматурные			Изделия закладные									Общий расход
	Арматура класса			Арматура класса					Прокат марки				
	А-III	Вр-I		А-III		А-II	А-I	Вр-I	В ст 3 кп 2				
	ГОСТ 5781-82	ГОСТ 6727-80		ГОСТ 5781-82				ГОСТ 6727-80	ГОСТ 103-76				
	ф10	ф5	Итого	ф10	ф14	ф16	ф10	ф5	-δ 5	-δ 8	-δ 10		
ПС 5	90,78	23,6	114,38	8,12	18,6	10,0	8,2	5,5	3,28	21,2	21,88		211,16

1. Панель ПС5 выполняется в опалубке серийной панели ПС1-36-Б1 по серии 3.900-3 вып. 4/82 ч.1.
2. Покрытие закладных деталей – горячее цинкование δ = 50 мкм.

Провер.	Лоуцкер		
Рук. гр.	Краснова		
ГИП	Лоуцкер		
Гл. конст.	Шапиро		
Н. контр.	Лоуцкер		
Нач. отд.	Красавин		

Привязан

Инв. №

ТП 902-3-48.86 КЖИ. ПС5

Панель стеновая ПС5

Стадия	Масса	Масштаб
Р	4.83 т	1:50
Лист	Листов 1	

ЦНИИЭП инженерного оборудования г. Москва

21124-03 8

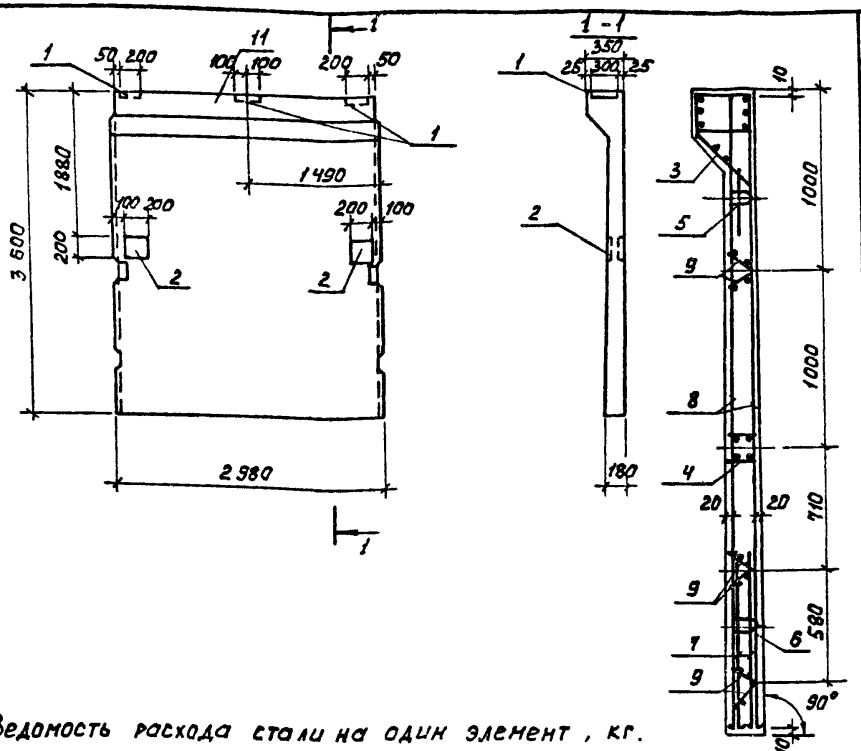

Форм.	Зона	Поз.	Обозначение	Наименование	Кол.	Примечан.
				Документация		
			3.900-3	Сборные железобетонные конструкции емкостных сооружений для водоснабжения и канализации		
				Сборочные единицы		
				Изделия закладные		
		1	1.450-15. В1.130-29	Изделие закладное МН 121-6	3	
		2	ТП 902-3-48.86 КЖИ. МН1	МН1	2	
		3	3.900-3 Вып. 4/82 ч.2	МН3	1	
		4	То же	МН10	1	
		5	"	МН 23	2	
		6	"	МН 24	2	
				Изделия арматурные		
		7	3.900-3 Вып. 4/82 ч.2	С 14	2	
		8	То же	С 16	2	
		9	"	КР1	6	
				Материалы		
		11		Бетон В 20	1,93	м³

Ведомость расхода стали на один элемент, кг.

Марка элемента	Изделия арматурные			Изделия закладные								Общий расход
	Арматура класса			Арматура класса				Прокат марки				
	A-III	Вр-I		A-III	A-II	A-I	Вр-I	Вст3 кп2				
	ГОСТ 5781-82	ГОСТ 6727-80		ГОСТ 5781-82			ГОСТ 6727-80	ГОСТ 103-76				
	ф10	ф5	Итого	ф10	ф14	ф16	ф10	ф5	-5 5	-6 8	-3 10	
ПС 6	90,78	23,6	114,38	8,12	18,6	10,0	8,2	5,5	3,28	21,2	21,88	211,16

1. Панель ПС6 выполняется в опалубке серийной панели ПС1-36-Б1 по серии 3.900-3 вып. 4/82 ч.1.
2. Покрытие закладных деталей - горячее цинкование $S = 50$ мкм.

Привязан			
Инв №			

Провер.	Лоуцкер		
Рук. гр.	Краснова		
ГИП	Лоуцкер		
Гл. конст.	Шапиро		
Н. контр.	Лоуцкер		
Нач. отд.	Краснова		

ТП 902-3-48.86 КЖИ. ПС 6

Панель стеновая ПС 6

Стадия	Масса	Масштаб
Р	4,83т	1:50
Лист	Листов 1	

ЦНИИЭП инженерного оборудования г. Москва

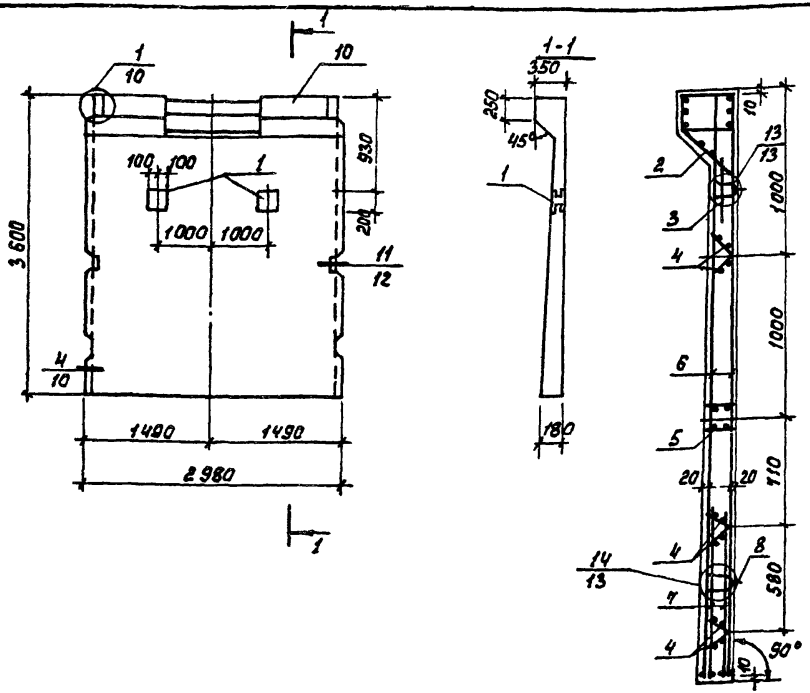

Формат	Зона	Поз.	Обозначение	Наименование	Кол.	Примеч.
				Документация		
			3.900-3	Сборные железобетонные конструкции емкостных сооружений для водоснабжения и канализации		
				Сборочные единицы		
		1	ТП 902-3-48.86 кжи мн1	Изделие закладное МН1	2	
		2	3.900-3 вып. 4/82 ч.2	МН3	1	
		3	То же	МН-23	2	
		4	"	Кр-1	6	
		5	"	МН-10	1	
		6	"	С 16	2	
		7	"	С 14	2	
		8	"	МН 24	2	
				Материалы		
		10		Бетон В20	1,93	м³

1. Покрытие закладных деталей - горячее цинкование $\delta = 50$ мкм.
2. Панель ПС7 выполняется опалубочной форме серийной панели ПС1-36-61 по серии 3.900-3 вып. 4/82 ч.1. Отверстие в обвязочной балке выполняется путем установки деревянного вкладыша. Арматура обвязочной балки, попадающая в отверстие, не вырезается.
3. Узлы см. серию 3.900-3 вып. 4/82 ч.1.

Ведомость расхода стали на один элемент, кг.

Марка элемента	Изделия арматурные			Изделия закладные									Общий расход
	Арматура класса			Арматура класса				Прокат марки					
	A-III	Вр-I		A-III		A-II	A-I	Вр-I	Вст3 кп2				
	ГОСТ 5781-82	ГОСТ 6727-80		ГОСТ 5781-82				ГОСТ 6727-80	ГОСТ 103-76				
	ф10	ф5	Итого	ф10	ф14	ф18	ф10	ф5	-б 5	-б 8	-б 10	Итого	
ПС 7	90,78	23,6	114,38	7,8	18,6	10,0	8,2	5,5	3,28	21,2	12,4	86,96	201,36

Привязан

Инв. №

Провер.	Лоуцкер	
Рук. гр.	Краснова	
ГИП	Лоуцкер	
Гл. конст.	Шапиро	
Н. контр.	Лоуцкер	
Нач. отд.	Краснова	

ТП 902-3-48.86 кжи. ПС7

Панель стеновая ПС7

Стадия	Масса	Масштаб
Р	4.83т	1:50
Лист	Листов 1	

ЦНИИЭП инженерного оборудования г. Москва

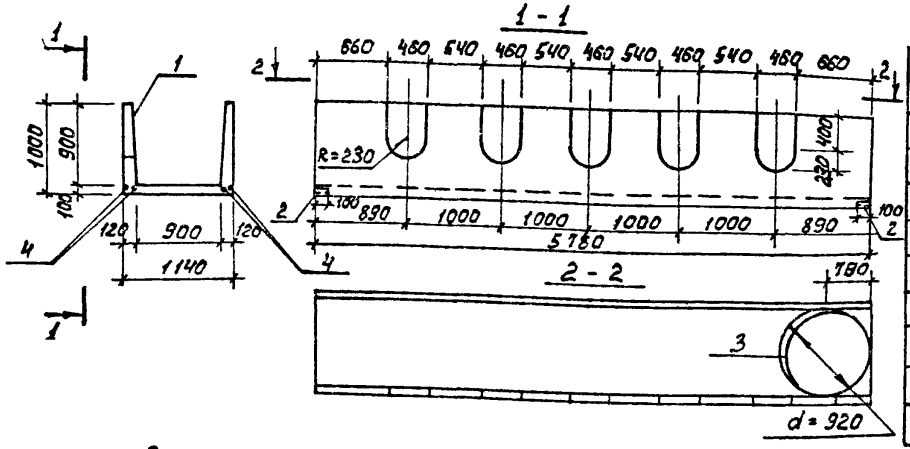

Формат	Зона	Поз.	Обозначение	Наименование	Кол.	Примеч
				Документация		
			3.900-3	Сборные железобетонные конструкции емкостных сооружений для водоснабжения и канализации		
				Сборочные единицы		
		1	3.900-3, вып. 8	Лоток ЛТ1-9-9	1	
		2	3.400-6/76	Изделие закладное МИ4-14	2	
		3		Труба $\frac{920\times10\ \text{кр}\ \text{Т ГОСТ 10704-76}}{\text{Ст3 ГОСТ 10705-80}}$ $\ell=100$	1	22,4 кг
				Детали		
		4		А-III-10 ГОСТ 5781-82, $\ell=5760$	4	3,54 кг

Ведомость расхода стали на дополнительные закладные детали на элемент, кг.

Марка элемента	Изделия закладные				Всего
	Арматура класса		Прокат марки		
	А-III		Вст3 сп5		
	ГОСТ 5781-82		ГОСТ 8509-72	ГОСТ 10704-75	
	ф8	ф10	L63×6	Труба 920×7	
ЛТ1	1.0	14.2	1.2	14.0	30.4

1. Лоток ЛТ1 отличается от серийного наличием дополнительных закладных деталей, отверстий и укороченной длиной.
2. Покрытие закладных деталей – горячее цинкование S = 50 мкм.
3. Арматурные сетки перерезаемые трубой (поз. 3), обрезать по месту, отогнуть и приварить к корпусу трубы.

Привязан	Провер.	Лоуцкер		тп 902-3-48.86	КЖИ. ЛТ1
	Рук. гр.	Краснова		Лоток ЛТ1	Стадия: Р; Масса: 4.13; Масштаб: 1:50
	Г.И.П.	Лоуцкер			Лист; Листов 1
	Гл. конст.	Шапиро			ЦНИИЭП инженерного оборудования г. Москва
Инв. №	Н. контр.	Лоуцкер			
	Нач. отд.	Красавин			

21124-03 11 Формат А3

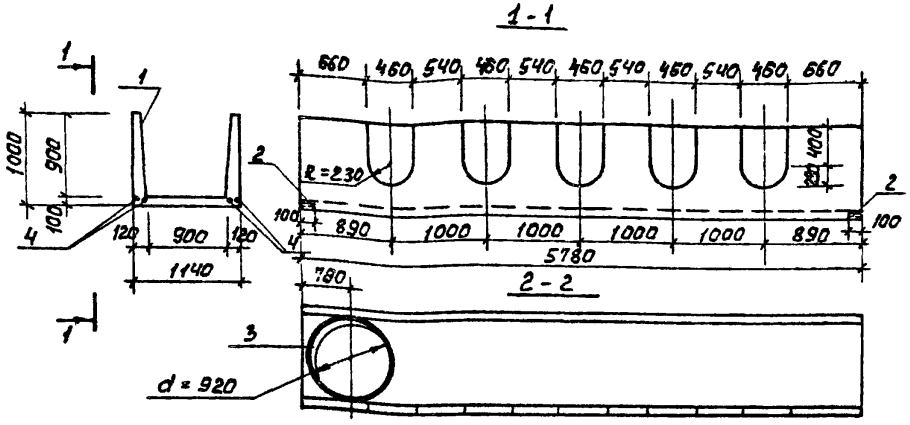

Формат	Зона	Поз.	Обозначение	Наименование	Кол.	Примеч.
				Документация		
			3.900-3	Сборные железобетонные конструкции емкостных сооружений для водоснабжения и канализации.		
				Сборочные единицы		
		1	3.900-3, вып.8.	Лоток ЛТ1-9-9	1	
		2	3.400-6/76	Изделие закладное МИ4-14	2	
		3		Труба $\frac{920\times10\ \text{кр I ГОСТ 10704-76}}{\text{Ст3 ГОСТ 10705-80}}$ $\ell=100$	1	22,4 кг
				Детали		
		4		А-III-10 ГОСТ 5781-82 $\ell=5760$	4	3,54 кг

Ведомость расхода стали на дополнительные закладные детали на элемент, кг.

Марка элемента	Изделия закладные				Всего
	Арматура класса		Прокат марки		
	А-III		Вст3сп5		
	ГОСТ 5781-82		ГОСТ 8510-72	ГОСТ 10704-76	
	Ф8	Ф10	L63x6	Труба 920x7	
ЛТ2	1,0	14,2	1,2	14,0	30,4

1. Лоток ЛТ2 отличается от серийного наличием дополнительных закладных деталей, отверстий и укороченной длиной.
2. Покрытие закладных деталей - горячее цинкование δ = 50 мкм.
3. Арматурные сетки перерезаемые трубой (поз.3), обрезать по месту, отогнуть и приварить к корпусу трубы.

Привязан	Провер.	Лоуцкер		тп 902-3-48.86	КЖИ. ЛТ2
	Рук. гр.	Краснова		Лоток ЛТ2	Стадия: Р; Масса: 4,13т; Масштаб: 1:50
	Г И П	Лоуцкер			Лист; Листов 1
	Гл. конст.	Шапиро			ЦНИИЭП инженерного оборудования г. Москва
Инв. №	Н. контр.	Лоуцкер			
	Нач. отд.	К[illegible]вин			

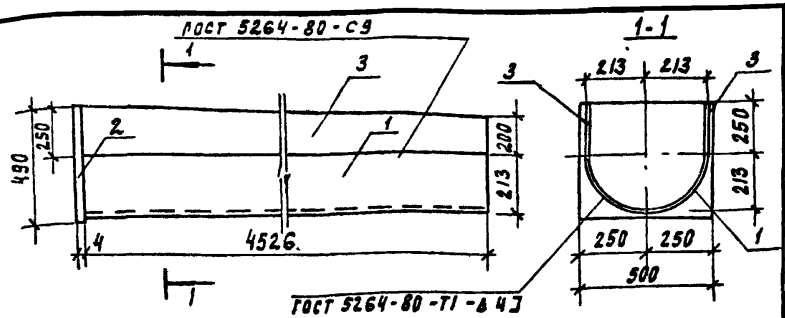

Формат	Зона	Поз	Обозначение	Наименование	Кол	Примеч.
				Детали		
Б4		1	ТП 902-3-48.86 КЖИ.ЛТ3 1	1/2 трубы 4269 × 4526 кр I ГОСТ 10704-78 / Ст 3 ГОСТ 10705-80	1	163.0
Б4		2	2	Полоса Б-2 4×490 ГОСТ 103-76 / Вст 3 сп 3-I ГОСТ 535-79 ℓ=500	1	7.65
Б4		3	3	Полоса Б-2 4×250 ГОСТ 103-78 / Вст 3 сп 5-I ГОСТ 535-79 ℓ=4500	2	35.5

Изделие окрасить лаком ХВ-784 за 3 раза по грунтовке, ХС-010

Привязан

Инв. №

Проверил	Лоуцкер		
Рук. пр.	Краснова		
ГИП	Лоуцкер		
Гл. конст.	Шапиро		
Н. контр.	Лоуцкер		
Нач. отд.	Красавин		

ТП 902-3-48.86 КЖИ. ЛТ3

Лоток ЛТ3

Стадия	Масса	Масштаб
Р	206,15	1:25

Лист | Листов 1

ЦНИИЭП инженерного оборудования г. Москва

Альбом III

Взам. инв. №

Подпись и дата

Инв. № подл.

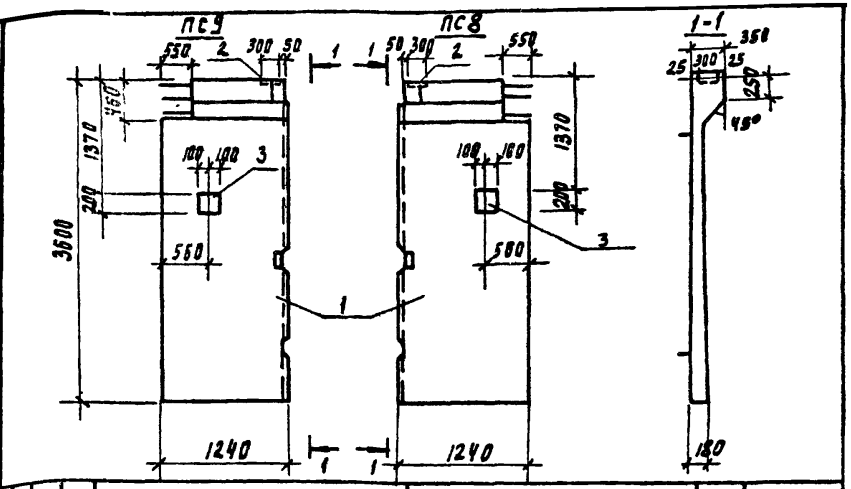

Формат	Зона	Поз	Обозначение	Наименование	Кол	Примечание
				Документация		
			3. 900-3	Сборные железобетонные конструкции емкостных сооружений для водоснабжения и канализации		
				Сборочные единицы		
		1	ТП 902-3-48.86 КЖИ.ПС6	Стеновая панель ПС6	1	
		2	1.400-15.В1. 130-59	Изделие закладные МН126-6	1	
		3	ТП 902-3-48.86 КЖИ. МН1	МН1	1	

Панели ПС8, ПС9 выполняются попарно в одной опалубочной форме стеновой панели ПС6 путем установки деревянного вкладыша.
Все арматурные сетки и каркасы разрезаются пополам.

Провер.	Лоуцкер		
Рук. пр.	Краснова		
ГИП	Лоуцкер		
Гл. конст.	Шапиро		
Н. контр.	Лоуцкер		
Нач. отд.	Красавин		

ТП 902-3-48.86 КЖИ. ПС8

Панель стеновая (ПС8, ПС9)

Стадия	Масса	Масштаб
Р	2,415т	1:50

Лист | Листов 1

ЦНИИЭП инженерного оборудования г. Москва

21124-03 13 Копировал Подлевская Формат А3

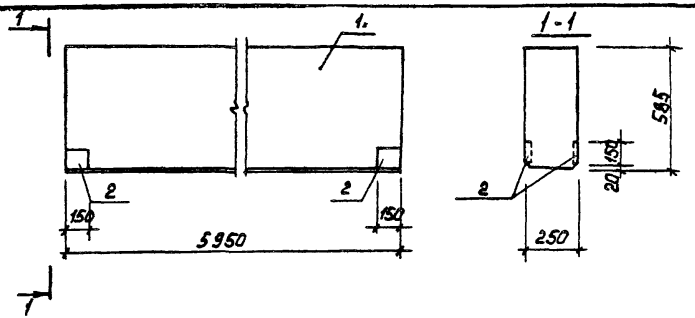

Формат	Зона	Поз.	Обозначение	Наименование	Кол.	Примеч.
				Документация		
			ГОСТ 24893.0-81	Балки обвязочные железобетонные для зданий промышленных предприятий. Технические условия		
				Сборочные единицы		
		1	ГОСТ 24893.1-81. 1000 СБ	БОП 25-3П	1	
		2	1.400-15.81.120-41	МН 111-6	4	

Выборка стали на дополнительные закладные детали на элемент, кг.

Марка элемента	Изделия закладные					Всего
	Арматура класса		Прокат марки			
	A-III		Вст3 кп2			
	ГОСТ 5781-82		ГОСТ 19903-74			
	Ф8	Итого	δ=6	δ=8	Итого	
Б1	0,4	0,4	4,4	1,6	6,0	6,4

1. Балка Б1 отличается от серийной наличием дополнительных закладных деталей.
2. Покрытие закладных деталей - горячее цинкование δ = 20 мкм.

ТП 902-3-48.86 КЖИ. Б1

Балка Б1

Стадия	Масса	Масштаб
Р	1750	1:20

Лист | Листов 1

ЦНИИЭП инженерного оборудования г. Москва

Провер.	Лоуцкер	
Рук.гр.	Краснова	
ГИП	Лоуцкер	
Гл.конст	Шапиро	
Н.контр	Лоуцкер	
Нач.отд	Красавин	

Привязан

Инв. №

21124-03 14

Формат А3

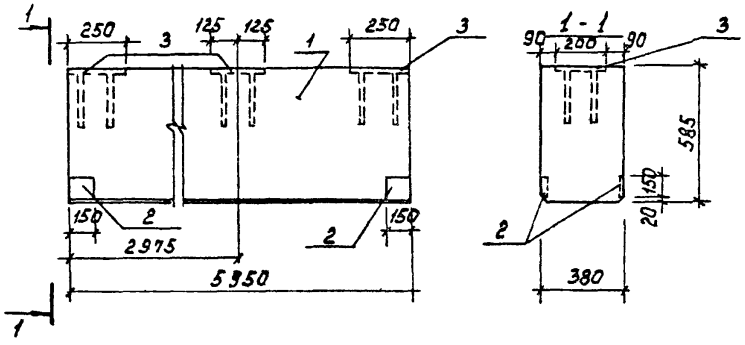

Формат	Зона	Поз.	Обозначение	Наименование	Кол.	Примеч.
				Документация		
			ГОСТ 24893. 0-81	Балки обвязочные железобетонные для зданий промышленных предприятий. Технические условия		
				Сборочные единицы		
		1	ГОСТ 24893. 1-81. 1000 СБ	БОП 38-3П	1	
		2	1.400-15. В1. 120-41	МН 111-6	4	
		3	ГОСТ 24893. 2-81. 1140	М1	3	

Марка элемента	Изделия закладные					Всего
	Арматура класса		Прокат марки			
	А-III		Вст3кп2			
	ГОСТ 5781-82		ГОСТ 19903-74			
	ф8	ф12	δ=6	δ=8	δ=10	
Б2	0.4	10.8	4.4	1.6	11.7	28.9

1. Балка Б2 отличается от серийной наличием дополнительных закладных деталей.
2. Покрытие закладных деталей - горячее цинкование δ = 20 мкм.

		ТП 902-3-48.86	КЖИ. Б2
		Балка Б2	Стадия: Р; Масса: 2650; Масштаб: 1:20
			Лист; Листов 1
Провер.	Лоуцкер		ЦНИИЭП инженерного оборудования г. Москва
Рук. гр.	Краснова		
ГИП	Лоуцкер		
Гл. конст.	Шапиро		
Н. контр.	Лоуцкер		
Нач. отд.	Красавин		

Альбом III

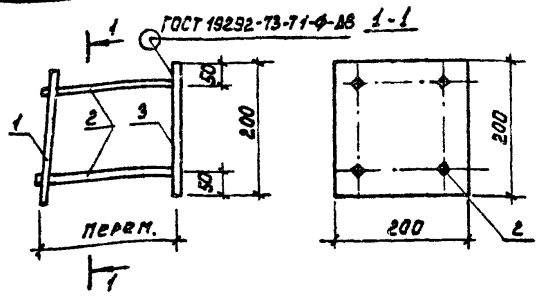

Формат	Зона	Поз.	Обозначение	Наименование	Кол.	Примеч.
				Детали		
БЧ		1		Полоса $\frac{Б-2\ 10\times200\ ГОСТ\ 103-76}{В\ ст3сп5-1\ ГОСТ\ 535-79}$ ℓ=200	1	3,1 кг
БЧ		2		А-III-10 ГОСТ 5781-82 ℓ=171	4	0,11 кг
БЧ		3		Полоса $\frac{Б-2\ 10\times200\ ГОСТ\ 103-76}{В\ ст3сп5-1\ ГОСТ\ 535-79}$ ℓ=200	1	3,1 кг

1. В пластине поз. 1 отверстия раззенковать.
2. Штыри поз. 2 приварить к поз. 1 после установки закладной детали в панели.
   Расстояние между пластинами поз. 1 и 3 определяется по месту.
3. Покрытие - горячее цинкование S = 50 мкм.

Привязан

Инв.№

Провер.	Лоуцкер		
Рук.гр.	Краснова		
ГИП	Лоуцкер		
Гл.конст.	Шапиро		
Н.контр.	Лоуцкер		
Нач.отд.	Красавин		

ТП 902-3-48.86 КЖИ МН1

Изделие закладное МН1

Стадия	Масса	Масштаб
Р	6,64	1:10

Лист | Листов

ЦНИИЭП инженерного оборудования г. Москва

Формат А4

Альбом III

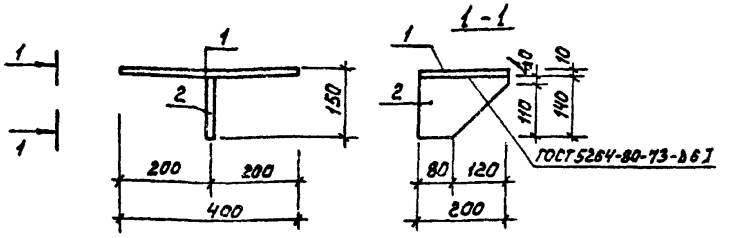

Формат	Зона	Поз.	Обозначение	Наименование	Кол.	Примеч.
				Детали		
БЧ		1		Полоса $\frac{Б2\ 8\times200\ ГОСТ\ 103-76}{В\ ст3сп5-1\ ГОСТ\ 535-79}$ ℓ=400	1	5,0кг
БЧ		2		Полоса $\frac{Б-2\ 8\times200\ ГОСТ\ 103-76}{В\ ст3сп5-1\ ГОСТ\ 535-79}$ ℓ=140	1	1,8кг

Закладное изделие окрасить лаком ХВ-784 за 3 раза по грунтовке ХС-100.

Привязан

Инв.№

Провер.	Лоуцкер		
Рук.гр.	Краснова		
ГИП	Лоуцкер		
Гл.конст	Шапиро		
Н.контр.	Лоуцкер		
Нач.отд	Красавин		

ТП 902-3-48.86 КЖИ. МС1

Изделие соединительное МС1

Стадия	Масса	Масштаб
Р	8,8	1:10

Лист | Листов 1

ЦНИИЭП инженерного оборудования г. Москва

Инв.№подл. | Подпись и дата | Взам.инв.№

21124-03 16 Формат А4

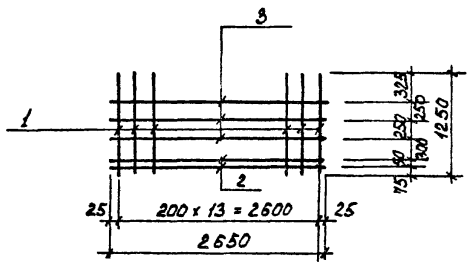

Формат	Зона	Поз.	Обозначение	Наименование	Кол.	Примеч.
				Детали		
А4		1	ТП 902-3-48.86 КЖИ. С2. 1	А-III-14 ГОСТ 5781-82 ℓ=1250	14	1.51 кг
А4		2	2	А-III-8 ГОСТ 5781-82 ℓ=2650	2	1,05 кг
А4		3	3	А-I-6 ГОСТ 5781-82 ℓ=2650	3	0.58 кг

Провер.	Лоуцкер	
Рук.гр	Краснова	
ГИП	Лоуцкер	
Гл.конст	Шапиро	
Н.контр.	Лоуцкер	
Нач.отд	Красавин	

ТП 902-3-48.86 КЖИ. С2

Сетка арматурная С2

Стадия	Масса	Масштаб
Р	25.04	1:50
Лист	Листов 1	

ЦНИИЭП инженерного оборудования г. Москва

Формат А4

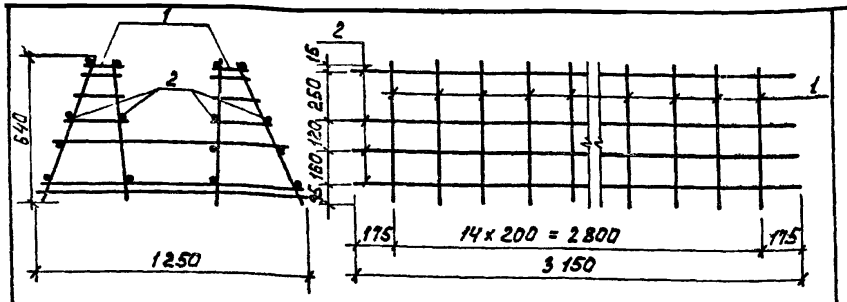

Формат	Зона	Поз.	Обозначение	Наименование	Кол.	Примеч
				Сборочные единицы		
		1	ТП 902-3-48.86 КЖИ.КП1-Кр1	Каркас плоский Кр1	15	5,27 кг
				Детали		
БЧ		2	ТП 902-3-48.86 КЖИ.КП1.2	А-I-6 ГОСТ 5781-82 ℓ=3150	16	0,7 кг

Стержни поз.2 приварить к плоским каркасам Кр1 с помощью сварочных клещей в соответствии с требованиями СН 393-78.

Привязан

Инв. №

Провер.	Лоуцкер		
Рук. гр.	Краснова		
Г И П	Лоуцкер		
Гл. конст.	Шапиро		
Н. контр.	Лоуцкер		
А. отд.	Красавин		

ТП 902-3-48.86 КЖИ. КП1

Каркас пространственный КП1

Стадия	Масса	Масштаб
Р	80.2	1:50

Лист | Листов 1

ЦНИИЭП инженерного оборудования г. Москва

Формат А4

Альбом III

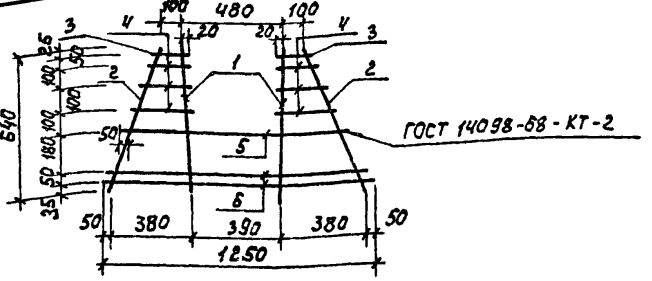

Формат	Зона	Поз.	Обозначение	Наименование	Кол.	Примеч.
				Детали		
БЧ		1	ТП 902-3-48.86 КЖИ.КП1-Кр1.1	А-III-16 ГОСТ 5781-82 ℓ=640	2	0,995кг
БЧ		2	2	А-I-6 ГОСТ 5781-82 ℓ=675	2	0,142к
БЧ		3	3	А-I-6 ГОСТ 5781-82 ℓ=140	2	0,031 кг
БЧ		4	4	А-I-6 ГОСТ 5781-82 $\ell_{ср}$=230	6	0,051 кг
БЧ		5	5	А-III-14 ГОСТ 5781-82 ℓ=1050	1	1,28 кг
БЧ		6	6	А-III-10 ГОСТ 5781-82 ℓ=1250	2	0,43 кг

Привязан

Инв. №

Инв. № подл. | Подпись и дата | Взам. инв. №

Провер.	Лоуцкер		
Рук. гр.	Краснова		
Г И П	Лоуцкер		
Гл. конст.	Шапиро		
Н. контр.	Лоуцкер		
Нач. отд.	Красавин		

ТП 902-3-48.86 КЖИ - КП1 - Кр1

Каркас плоский Кр1

Стадия	Масса	Масштаб
Р	5,27	1:50

Лист | Листов 1

ЦНИИЭП инженерного оборудования г. Москва

21124-07 18

Формат А4

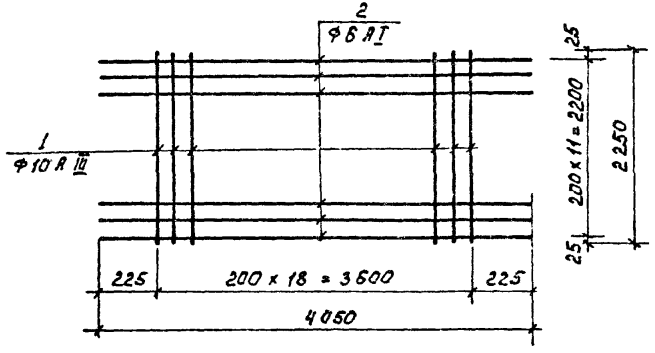

Формат	Зона	Поз.	Обозначение	Наименование	Кол.	Примеч.
				Детали		
Б4		1	ТП 902-3-48.86 КЖИ. С1. 1	А-III-10 ГОСТ 5781-82 ℓ=2250	19	1.39 кг
Б4		2	2	А-I-6 ГОСТ 5781-82 ℓ=4050	12	0.9 кг

		ТП 902-3-48.86	КЖИ. С1
Сетка арматурная С1		Стадия	Масса	Масштаб
		Р	37.2	1:50
		Лист	Листов 1
		ЦНИИЭП инженерного оборудования г. Москва	
Гип	Лоуцкер		
Гл.конст	Шапиро		
Н.контр.	Лоуцкер		
Нач.отд	Красавин		

Альбом

Взам.инв.№ | Подпись и дата | Инв.№ подл.

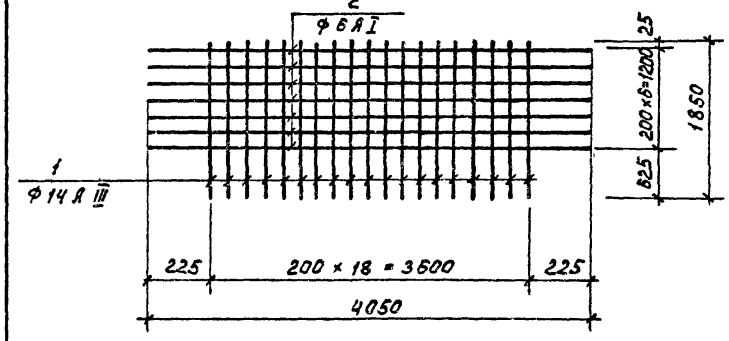

Формат	Зона	Поз.	Обозначение	Наименование	Кол.	Примечан.
				Детали		
Б4		1	ТП 902-3-48.86 КЖИ.С2. 1	А-III-14 ГОСТ 5781-82 ℓ=18.50	19	2,24 кг
Б4		2	2	А-I-6 ГОСТ 5781-82 ℓ=4050	7	0,9 кг

		ТП 902-3-48.86	КЖИ. С3
Сетка арматурная С3		Стадия	Масса	Масштаб
		Р	48.8	1:50
		Лист	Листов 1
		ЦНИИЭП инженерного оборудования г. Москва	
Провер.	Лоуцкер		
Рук. гр.	Краснова		
Гип	Лоуцкер		
Гл. конст	Шапиро		
Н.контр.	Лоуцкер		
Нач.отд	Красавин		

gost.e-ecolog.ru