ТИПОВОЙ ПРОЕКТ
902-3-46.85

БЛОК ФИЛЬТРОВ

ДЛЯ СТАНЦИИ ФИЗИКО-ХИМИЧЕСКОЙ ОЧИСТКИ СТОЧНЫХ ВОД

ПРОПУСКНОЙ СПОСОБНОСТЬЮ 7,0 ТЫС. $м^3$/ СУТКИ

Альбом III
Строительные изделия

20930-03

gost.e-ecolog.ru

ЦЕНТРАЛЬНЫЙ ИНСТИТУТ ТИПОВОГО ПРОЕКТИРОВАНИЯ
ГОССТРОЯ СССР

Москва, А-445, Самотечная ул., 22
Сдано в печать III 1986 г.
Заказ № 4150 Тираж 485 экз.

ТИПОВОЙ ПРОЕКТ
902-3-46.85

БЛОК ФИЛЬТРОВ

ДЛЯ СТАНЦИИ ФИЗИКО-ХИМИЧЕСКОЙ ОЧИСТКИ СТОЧНЫХ ВОД

ПРОПУСКНОЙ СПОСОБНОСТЬЮ 7,0 ТЫС. $м^3$/ СУТКИ

СОСТАВ ПРОЕКТА:

Альбом I – Пояснительная записка.
Альбом II – Технологическая, санитарно-техническая, архитектурно-строительная части.
Альбом III – Строительные изделия.
Альбом IV – Электротехническая часть.
Альбом V – Спецификация оборудования.
Альбом VI – Ведомости потребности в материалах.
Альбом VII – Сметы.

АЛЬБОМ III

УТВЕРЖДЕН ГОСГРАЖДАНСТРОЕМ
ПРИКАЗ 252 ОТ 21 АВГУСТА 1985Г
ВВЕДЕН В ДЕЙСТВИЕ ИНСТИТУТОМ
ЦНИИЭП ИНЖЕНЕРНОГО ОБОРУДОВАНИЯ
ПРИКАЗ N 59 ОТ 5 ОКТЯБРЯ 1985Г

РАЗРАБОТАН ПРОЕКТНЫМ ИНСТИТУТОМ
ЦНИИЭП ИНЖЕНЕРНОГО ОБОРУДОВАНИЯ
Главный инженер института А. Кетаов
Главный инженер проекта Л. Будаева

				Привязан
Инв. N:				

Содержание альбома

Формат	Обозначение	Наименование	Стр.	Примечание
12	ТП КЖН. ПС1	Панель стеновая ПС1	3	
12	ПС2	Панель стеновая ПС2	4	
12	ПС3	Панель стеновая ПС3	5	
11	АТ2	Лоток АТ2	6	
11	ПС4	Панель стеновая (ПС4, ПС5)		
12	ПС6	Панель стеновая ПС6	7	
12	Б1	Балка Б1	8	
12	АТ1	Лоток АТ1	9	
12	АТ3	Лоток АТ3	10	
11	КП1	Каркас пространственный КП1	11	
11	КП1-КР1	Каркас плоский КР1		
11	МН1	Изделие закладное МН1	12	
11	МС1	Изделие закладное МС1		
11	С1	Сетка арматурная С1	13	
11	МС3	Изделие закладное МС3		

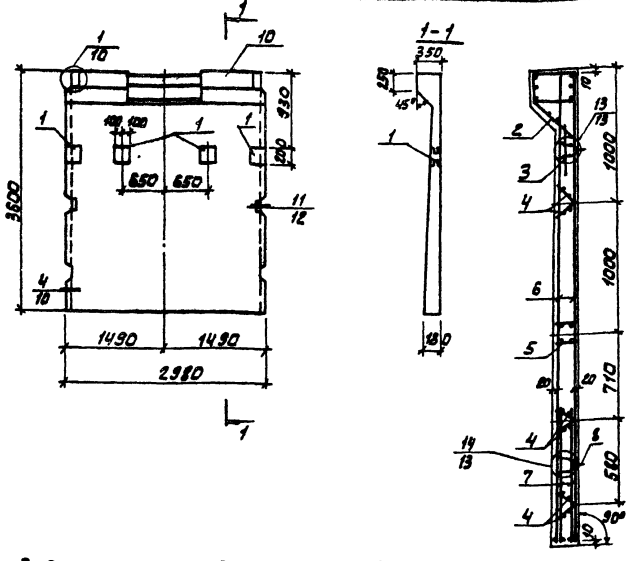

Позиция	Обозначение	Наименование	Кол.	Примеч.
		Документация		
	3.900-3	Сборные железобетонные конструкции емкостных сооружений для водоснабжения и канализации		
		Сборочные единицы		
1	ТП КЖИ МН1	Изделие закладное МН1	4	
2	3.900-3 Вып. 4/82 ч.2	МН3	1	
3	То же	МН-23	2	
4	"	КР-1	6	
5	"	МН-10	1	
6	"	С 16	2	
7	"	С 14	2	
8	"	МН24	2	
		Детали		
9	ТП КЖИ ВС1	Ф10 AIII ГОСТ 5781-82 L=3580	4	2.26 кг
		Материалы		
10		Бетон М200	1,33	м³

1. Покрытие закладных деталей - горячее цинкование δ=50 мкм.
2. Панель ПС1 выполняется в опалубочной форме серийной панели ПС1-36-Б1 по серии 3.900-3 вып. 4/82 ч.1. Отверстие в обвязочной балке выполняется путем установки деревянного вкладыша. Арматура обвязочной балки, попадающая в отверстие, не вырезается.
3. Узлы см. серию 3.900-3 вып. 4/82 ч.1

Ведомость расхода стали на один элемент, кг

Марка элемента	Изделия арматурные			Изделия закладные								Общий расход
	Арматура класса			Арматура класса			Прокат марки				Всего	
	A-III	Bp-I		A-III	AII	AI	Bp-I	Вст3 кп2				
	ГОСТ 5781-82	ГОСТ 6727-80		ГОСТ 5781-82			ГОСТ 6727-80	ГОСТ 103-76				
	ф10	ф5	Итого	ф10	ф14	ф16	ф10	ф5	-δ 5	-δ 8	-δ 10	
ПС1	76,08	29,6	105,68	8,7	18,6	10,0	8,2	5,5	3,28	21,2	24,8	49,28	199,96

Тп 902-3-46.85	КЖИ. ПС1	
Панель стеновая ПС1	Стадия	Масса	Масштаб
	Р	4,85т	1:50
	Лист	Листов 1
ЦНИИЭП инженерного оборудования г. Москва		

Провер.	Лоуцкер	
Рук. гр.	Краснова	
ГИП	Лоуцкер	
Гл. конст.	Шапиро	
Н. контр.	Лоуцкер	
Нач. отд.	Краснова	

Привязан

Инв. №

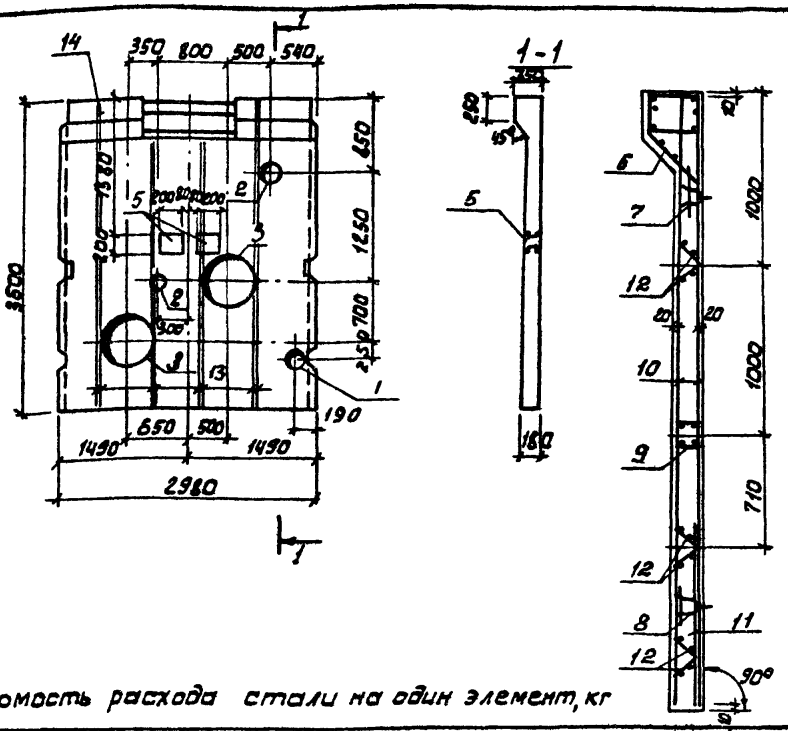

Ведомость расхода стали на один элемент, кг

Марка элемента	Изделия арматурные			Изделия закладные											Общий расход
	Арматура класса			Арматура класса				Прокат марки							
	A-III	Вр-I		A-III	A-II	A-I	Вр-I	Вст3 кп2							
	ГОСТ 5781-82	ГОСТ 6727-80		ГОСТ 5781-82			ГОСТ 6727-80	ГОСТ 103-76				ГОСТ 8732-78			
	ф10	ф5	Итого	ф10	ф14	ф16	ф10	ф5	-δ= 5	-δ 6	-δ 8	-δ 10	Трубы 168×5	Трубы 245×7	Трубы 720×10	
ПС2	53,65	21,2	84,88	7,8	18,6	10	8,2	5,5	3,28	2,8	21,2	35,5	4	8,2	70,0	279,95

Формат	Зона	Поз.	Обозначение	Наименование	Кол.	Примеч.
				Документация		
			3.900-3	Сборные железобетонные конструкции емкостных сооружений для водоснабжения и канализации. Сборочные единицы		
				Изделия закладные		
		1	5.900-2	Сальник Ду=200 ℓ=200	1	
		2	5.900-2	Сальник Ду=150 ℓ=200	1	
		3	5.900-2	Сальник Ду=600 ℓ=200	2	
		4	5.900-2	Сальник Ду=100 ℓ=200	1	
		5	т.п. кжи.мн1	МН1	2	
		6	3.900-3 вып. 4/82 ч.2	МН3	1	
		7	То же	МН23	2	
		8	"	МН24	2	
		9	"	МН10	1	
				Изделия арматурные		
		10		С16	2	
		11		С14	1	
		12		КР1	6	
				Детали		
Б4		13	тп кжи.пс2 13	ф10 AIII ГОСТ 5781-82 ℓ=3580	16	2,22 кг.
				Материалы		
		14		Бетон М200	1,93	м³

1. Арматуру панели, перерезанную сальниками, отогнуть и приварить к корпусу сальника.
2. Покрытие закладных деталей - горячее цинкование δ = 50 мкм.
3. Панель ПС2 выполняется в опалубке серийной панели панели ПС1-36-61 по серии 3.900-3 вып. 4/82 ч.1 отверстие в обвязочной балке выполняется путем установки деревянного вкладыша. Арматура обвязочной балки, попадающая в отверстие, не вырезается.

привязан

инв. №

провер.	Лоуцкер	
рук. гр.	Краснова	
гип	Лоуцкер	
гл. конст	Шапиро	
н. контр	Лоуцкер	
нач. отд	Красавин	

тп 902-3-46.85 кжи. пс2

Панель стеновая

пс2

Стадия	Масса	Масштаб
Р	4,83т	1:50
Лист	Листов 1	

ЦНИИЭП инженерного оборудования г. Москва

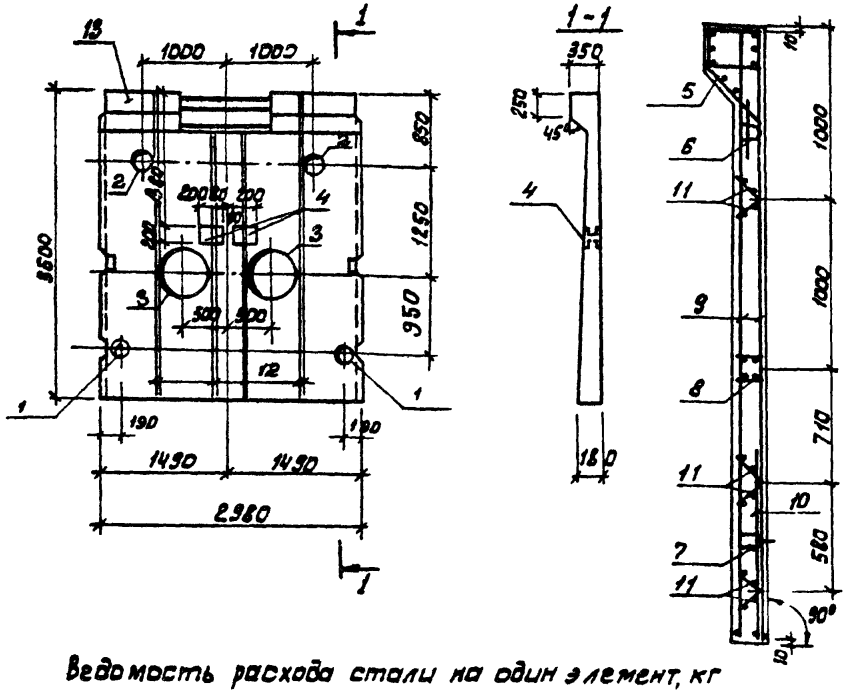

Ведомость расхода стали на один элемент, кг

Формат	Зона	Поз.	Обозначение	Наименование	Кол.	Примеч
				Документация		
			3.900-3	Сборные железобетонные конструкции емкостных сооружений для водоснабжения и канализации		
				Сборочные единицы		
				Изделия закладные		
		1	5.900-2	Сальник Ду=200 ℓ=200	2	
		2	5.900-2	Сальник Ду=150, ℓ=200	2	
		3	5.900-2	Сальник Ду=600, ℓ=200	2	
		4	ТП КЖИ.МН1	Изделие закладное МН1	2	
		5	3.900-3 вып. 4/82 ч.2	МН3	1	
		6		МН23	2	
		7		МН24	2	
		8		МН10	1	
				Изделия арматурные		
		9		С16	2	
		10		С14	1	
		11		Кр1	6	
				Детали		
ВЧ		12	ТП КЖИ. ПСЗ 12	Ф10 А III ГОСТ 5781-82 ℓ=3580	16	2,22 кг
				Материалы		
		13		Бетон М 200	1,93	м³

Марка элемента	Изделия арматурные			Изделия закладные												Общий расход
	Арматура класса			Арматура класса					Прокат марки							
	А-III	Вр-I		А III		А II	А I	Вр-I	Вст3 кп2							
	ГОСТ 5781-82	ГОСТ 6727-80		ГОСТ 5781-82				ГОСТ 6727-80	ГОСТ 103-76				ГОСТ 8732-78			
	Ф10	Ф5	Итого	Ф10	Ф14	Ф16	Ф10	Ф5	-б 5	-б 6	-б 8	-б 10	труба 245×7	труба 720×10		
ПСЗ	63,68	21,2	84,88	7,8	18,6	10,0	8,2	5,5	3,28	2,8	21,2	35,5	8,2	70,0		275,96

1. Арматуру панели, перерезанную сальником, отогнуть и приварить к корпусу сальника.
2. Покрытие закладных деталей - горячее цинкование δ = 50 МКМ.
3. Панель ПСЗ выполняется в опалубке серийной панели ПС1-36-61 по серии 3.900-3 вып. 4/82 ч.1. Отверстие в обвязочной балке выполняется, путем установки деревянного вкладыша. Арматура обвязочной балки, попадающая в отверстие, не вырезается.

ТП 902-3-48.85 КЖИ. ПСЗ

ПАНЕЛЬ СТЕНОВАЯ ПСЗ

СТАДИЯ	МАССА	МАСШТАБ
Р	4,83т	1:50

Лист | Листов 1

ЦНИИЭП инженерного оборудования г. Москва.

ПРОВЕР	Лоуцкер	
РУК. ГР	Краснова	
ГИП	Лоуцкер	
ГЛ. КОНСТ	Шапиро	
Н. КОНТР	Лоуцкер	
НАЧ ОТД	Красавин	

ПРИВЯЗАН

ИНВ №

20930-03 6

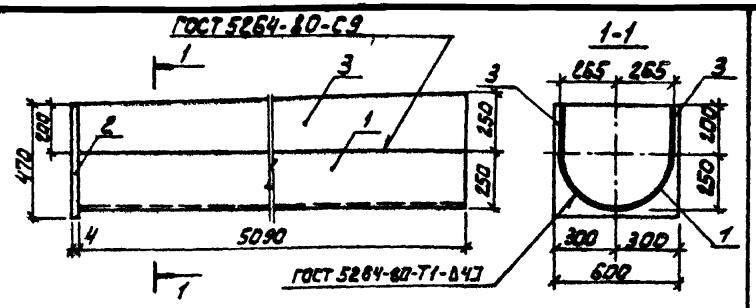

Формат	Зона	Поз.	Обозначение	Наименование	Кол.	Примеч.
				Детали		
Б4		1	ТП КЖИ. ЛТ2 1	1/2 трубы 530×6×5090 кр I ГОСТ 10704-76 Ст3 ГОСТ 10705-80	1	195.0
Б4		2	2	Полоса Б-2 4×470 ГОСТ 103-76 Вст3сп5-I ГОСТ 535-79 2×600	1	8.85
Б4		3	3	Полоса Б-2 4×250 ГОСТ 103-76 Вст3сп5-I ГОСТ 535-79 2×5090	2	39.8

Изделие окрасить лаком ХВ-784 за 3 раза по грунтовке ХС-010.

ПРИВЯЗАН

ИНВ. №

ПРОВЕР.	Краснова	
СТ. ИНЖ.	Смирнова	
ГИП	Лоуцкер	
ГЛ. КОНСТ.	Шапиро	
Н. КОНТР.	Лоуцкер	
НАЧ. ОТД.	Краснова	

ТП 902-3-46.85 КЖИ. Лт 2

Лоток Лт2

СТАДИЯ	МАССА	МАСШТАБ
Р	243,7	1:25

Лист | Листов 1

ЦНИИЭП инженерного оборудования г. Москва.

Альбом

Типовой проект

ВЗАМ. ИНВ. №

ПОДП. И ДАТА

ИНВ. № ПОДЛ.

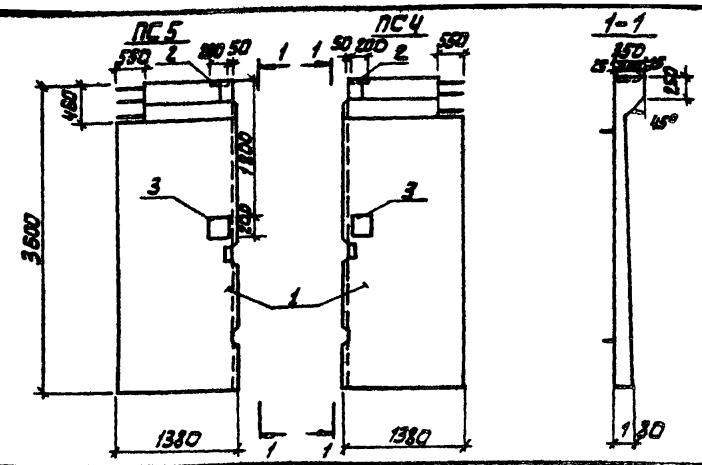

Формат	Зона	Поз.	Обозначение	Наименование	Кол.	Примечание
				Документация		
			3.900-3	Сборные железобетонные конструкции емкостных сооружений для водоснабжения и канализации		
				Сборочные единицы		
		1	ТП КЖИ. ПС6	Стеновая панель ПС6	1	
		2	1.400-15.81. 130-29	Изделие закладные МН 121-6	2	
		3	ТП КЖИ. МН1	МН1	2	

Обозначение	Рис.	Марка
ТП КЖИ.ПС4	1	ПС4
-01	2	ПС5

Панели ПС4, ПС5 выполняются попарно в одной опалубочной форме стеновой панели ПС6 путем установки деревянного вкладыша. Все арматурные сетки и каркасы разрезаются пополам.

ПРОВЕР.	Лоуцкер	
РУК. ГР.	Краснова	
ГИП	Лоуцкер	
ГЛ. КОНСТ.	Шапиро	
Н. КОНТР.	Лоуцкер	
НАЧ. ОТД.	Красавин	

ТП 902-3-46.85 КЖИ. ПС4

Панель стеновая (пс4, пс5)

СТАДИЯ	МАССА	МАСШТАБ
Р	2,415Т	1:50

Лист | Листов 1

ЦНИИЭП инженерного оборудования г. Москва.

20930-03 7

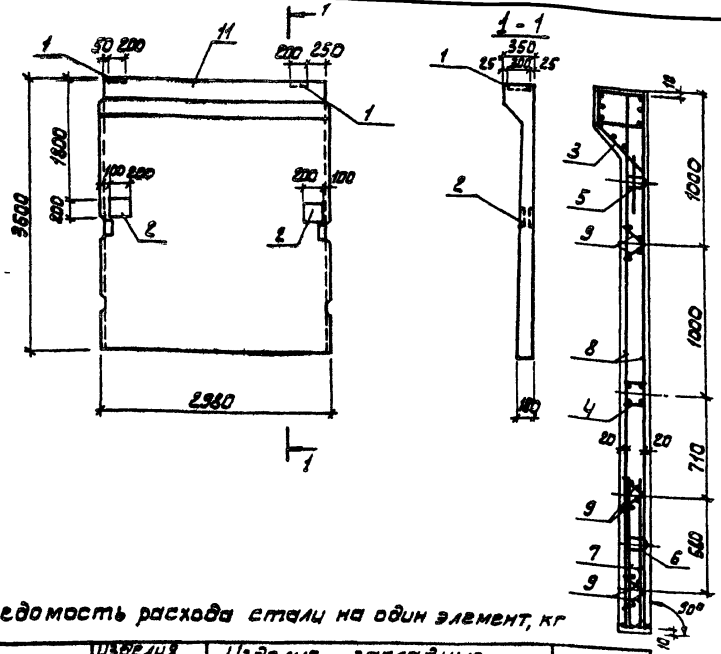

Формат	Зона	Поз.	Обозначение	Наименование	Кол.	Примеч.
				Документация		
			3.900-3	Сборные железобетонные конструкции емкостных сооружений для водоснабжения и канализации		
				Сборочные единицы		
				Изделия закладные		
		1	1.400-15 В1. 130-29	Изделие закладное МН121-6	2	
		2	ТП КЖИ. МН1	МН1	2	
		3	3.900-3 Вып. 4/82 ч.2	МН3	1	
		4	То же	МН10	1	
		5	"	МН23	2	
		6	"	МН24	2	
				Изделия арматурные		
		7	3.900-3 Вып. 4/82 ч.2	С 14	2	
		8	То же	С 16	2	
		9	"	КР1	6	
				Детали		
БЧ		10	ТП КЖИ. ПСБ 10	Ф10А ГОСТ 5781-82 ℓ=3580	4	2,22 кг
				Материалы		
		11		Бетон М200	1,93	м³

1. Панель ПСБ выполняется в опалубке серийной панели ПС1-36-Б1 по серии 3.900-3 вып. 4/82 ч.1.
2. Покрытие закладных деталей - горячее цинкование δ=50 мкм.

Ведомость расхода стали на один элемент, кг

Марка элемента	Изделия арматурные			Изделия закладные									Общий расход
	Арматура класса			Арматура класса				Прокат марки					
	AIII	Вр-I		A-III	A-II	A-I	Вр-I	В ст3 кп2					
	ГОСТ 5781-82	ГОСТ 6727-80		ГОСТ 5781-82			ГОСТ 8478-80	ГОСТ 103-76					
	ф10	ф5	Итого	ф10	ф14	ф16	ф10	ф5	-δ 5	-δ 8	-δ 10		
ПСБ	76,08	23,6	99,68	6,38	18,6	10	8,2	5,5	3,28	29,6	15,68		198,89

Привязан			
Инв. №			
Провер.	Лоуцкер		
Рук.гр.	Краснова		
ГИП	Лоуцкер		
Гл.конст	Шапиро		
Н.контр.	Лоуцкер		
Нач.отд.	Краснова		

ТП 902-3-46.85 Альбом ПСБ

Панель стеновая ПСБ

Стадия	Масса	Масштаб
Р	4,83т	1:50
Лист	Листов 1	

ЦНИИЭП инженерного оборудования г. Москва.

20930-03 8

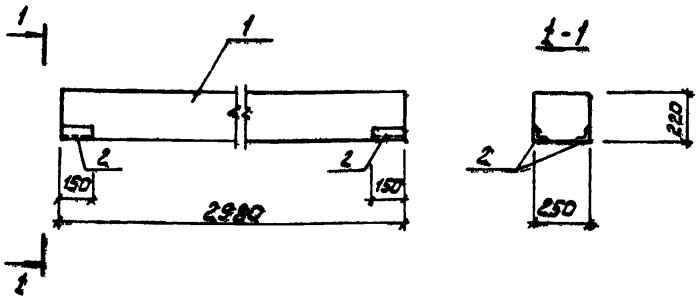

Формат	Зона	Поз.	Обозначение	Наименование	Кол.	Примечание
				Документация		
			1.138-10 Вып.1	Перемычки железобетонные для зданий с кирпичными стенами		
				Сборочные единицы		
		1	1.138-10 Вып.1	1пр 38-29.25.22 У	1	
		2	1.400-15.В1.510-02	изделие закладное МН 502	4	

Выборка стали на дополнительные закладные детали на элемент, кг

Марка элемента	Изделия закладные					Всего
	Арматура класса		Прокат марки			
	А-III		Вст3 кп2			
	ГОСТ 5781-82		ГОСТ 8510-72			
	Ф8	Итого	L75×6		Итого	
Б1	2,0	2,0	4,0		4,0	6,0

1. Балка Б1 отличается от серийной наличием дополнительных закладных деталей.
2. Покрытие закладных деталей - горячее цинкование δ = 20 мкм.

Привязан			
Инв. №			

Провер.	Лоуцкер	
Рук. гр.	Краснова	
ГИП	Лоуцкер	
Гл. конст	Шапиро	
Н. конт.	Лоуцкер	
Нач. отд.	Красавин	

ТП 902-3-46.85 КЖИ. Б1

Балка Б1

Стадия	Масса	Масштаб
Р	400,0	1:20

Лист | Листов 1

ЦНИИЭП инженерного оборудования г. Москва.

20930-03 9

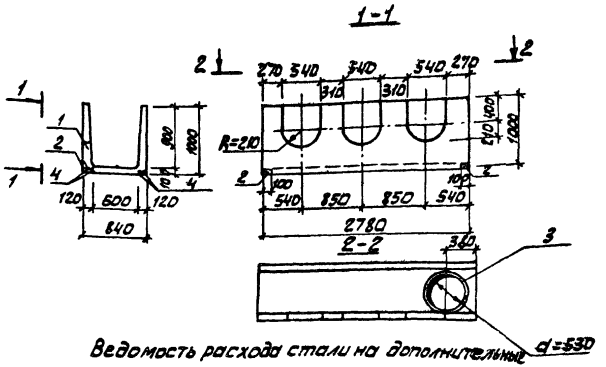

Ведомость расхода стали на дополнительные закладные детали на элемент, кг

Марка элемента	Изделия закладные				Всего
	арматура класса		прокат марки		
	AIII		Вст3сп5		
	ГОСТ 5781-82		ГОСТ 535-79	ГОСТ 103-76	
	Ø8		Ш3Б6	Полоса 60×4	
ЛТ1	44		1,1	12,0	17,50

Формат	Зона	Поз	Обозначение	Наименование	Кол.	Приме-ч
				Документация		
			3.900-3	Сборные железобетонные конструкции емкостных сооружений для водоснабжения и канализации		
				Сборочные единицы		
		1	3.900-3, Вып. 8	Лоток ЛТ1м-9-6	1	
		2	3.400-6 178	Изделие закладное МЧ4-14	2	
				Детали		
Б4		3	ТП КНИ ЛТ1.1	Полоса 4 ГОСТ 103-76 / Пластина 2 ГОСТ 10705-80	1	1.15 кг
Б4		4	2	Ø8 AIII ГОСТ 5781-82 ℓ=2780	4	1.09 кг

1. Лоток ЛТ1 отличается от серийного наличием дополнительных закладных деталей, отверстий и укороченный длиной.
2. Арматурные сетки обрезать по месту, отогнуть и приварить к корпусу трубы.
3. Покрытие закладных деталей - горячее цинкование δ= 50 мкм

Привязан			
Инв. №			
Провер	Лоуцкер		
Ст. инж	Смирнова		
ГИП	Лоуцкер		
Гл. конст	Шапиро		
Н. контр	Лоуцкер		
Нач. отд	Красавин		

ТП 902-3-46.85 Инж. ЛТ1

Лоток ЛТ1

Стадия	Масса	Масштаб
Р	1,85т	1:50
Лист	Листов 1	

ЦНИИЭП инженерного оборудования г. Москва.

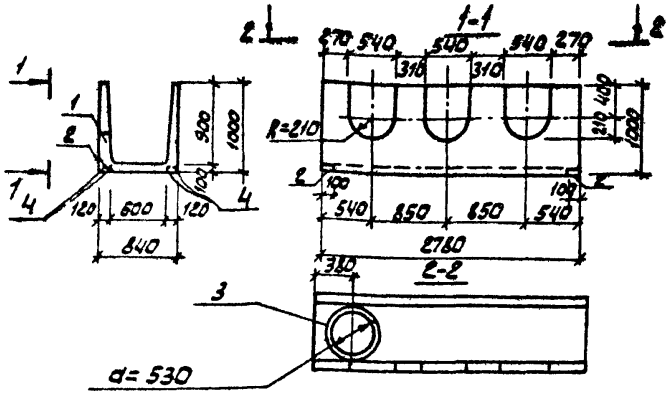

Ведомость расхода стали на дополнительные закладные детали на элемнт, кг

Марка элемента	Изделия закладные				Всего
	Арматура класса		Прокат марки		
	А III		Вст3сп5		
	ГОСТ5781-82		ГОСТ 8509-72	ГОСТ 10704-76	
	Ф8		1,63х6	Труба 630х6	
ЛТ1	4,4		1,1	12,0	17,50

Формат	Зона	Поз	Обозначение	Наименование	Кол.	Примеч
				Документация		
			3.900-3	Сборные железобетонные конструкции емкостных сооружений для водоснабжения и канализации		
				Сборочные единицы		
		1	3.900-3, вып. 8	Лоток ЛТ1а-9-6	1	
		2	3.400-6/76	Изделие закладное МН4-14	2	
				ДЕТАЛИ		
		3	ТП КЖИ. ЛТ3.1	Труба 530×6 КРТ ГОСТ 10704-76 / ТЭ ГОСТ 10705-80 ℓ=100	1	1,75 кг
		4	2	ФЕА III ГОСТ 5781-82, ℓ=2760	4	1,09 кг

1. Лоток ЛТ3 отличается от серийного наличием дополнительных закладных деталей, отверстий и укороченной длиной.
2. Арматурные сетки обрезать по месту, отогнуть и приварить к корпусу трубы.
3. Покрытие закладных деталей - горячее цинкование δ = 50 мкм.

ПРИВЯЗАН	ПРОВЕР.	Лоуцкер	
	СТ. ИНЖ.	Смирнова	
	ГИП	Лоуцкер	
	ГЛ. КОНТ	Шапиро	
	Н. КОНТР	Лоуцкер	
ИНВ. №	НАЧ. ОТД.	Красавин	

ТП 902-3-46.85 КЖИ. ЛТ3

Лоток ЛТ3

Стадия	Масса	Масштаб
Р	1,65т	1:50

Лист | Листов 1

ЦНИИЭП инженерного оборудования г. Москва.

20930-03 11

Альбом III

Типовой проект

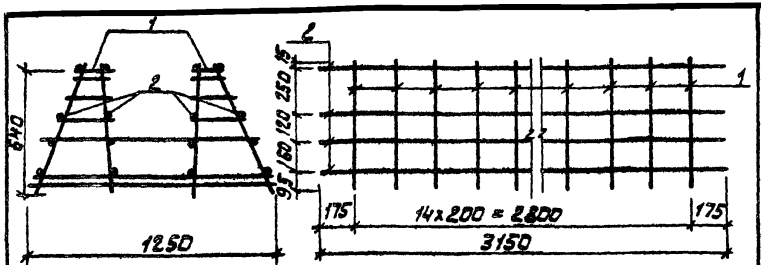

Формат	Зона	Поз.	Обозначение	Наименование	Кол.	Примечание
				Сборочные единицы		
		1	ТП КЖИ.КП1-Кр1	Каркас плоский Кр1	15	4.82 кг
				Детали		
Б4		2	ТП КЖИ.КП1.2	Ф6 AI ГОСТ 5781-82 ℓ=3150	16	0,7 кг

Стержни поз. 2 приварить к плоским каркасам Кр1 с помощью сварочных клещей в соответствии с требованиями СН393-78

Привязан

Инв. №

Провер.	Лоуцкер	ТП 902-3-46.85	КЖИ. КП1
Рук. гр.	Краснова	Каркас пространственный КП1.	Стадия: Р; Масса: 83,6; Масштаб: 1:50
ГИП	Лоуцкер		Лист; Листов 1
Гл. конст.	Шапиро	ЦНИИЭП инженерного оборудования г. Москва.	
Н. контр.	Лоуцкер		
Нач. ОТА	Красавин		

Альбом

Типовой проект

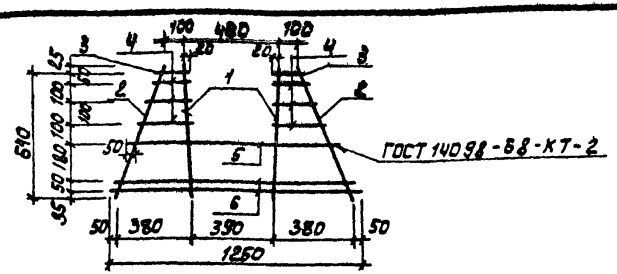

Формат	Зона	Поз.	Обозначение	Наименование	Кол.	Примечание
				Детали		
Б4		1	ТП КЖИ.КП1-Кр1.1	Ф16 AIII ГОСТ 5781-82 ℓ=650	2	0,995 кг
Б4		2	2	Ф6 AI ГОСТ 5781-82 ℓ=675	2	0,142 кг
Б4		3	3	Ф6 AI ГОСТ 5781-82 ℓ=140	2	0,031 кг
Б4		4	4	Ф6 AI ГОСТ 5781-82 ℓ=230	6	0,051 кг
Б4		5	5	Ф16 AIII ГОСТ 5781-82 ℓ=1050	1	1,66 кг
Б4		6	6	Ф8 AIII ГОСТ 5781-82 ℓ=1250	2	0,49 кг

Привязан

Инв. №

Провер.	Лоуцкер	ТП 902-3-46.85	КЖИ. КП1-Кр1
Рук. гр.	Краснова	Каркас плоский Кр1	Стадия: Р; Масса: 4,82; Масштаб: 1:50
ГИП	Лоуцкер		Лист; Листов 1
Гл. конст.	Шапиро	ЦНИИЭП инженерного оборудования г. Москва.	
Н. контр.	Лоуцкер		
Нач. ОТА	Красавин		

Взам. инв. № | Подп. и дата | Инв. № подл.

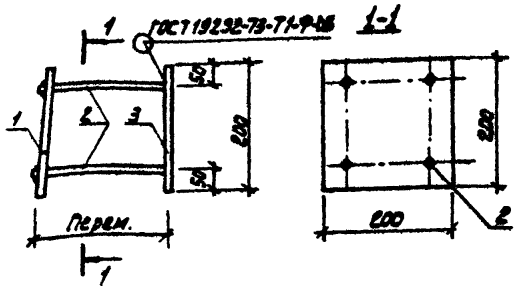

Формат	Зона	Поз.	Обозначение	Наименование	Кол.	Примеч.
				Детали		
Б4		1	ТП КЖИ. МН1 1	Полоса $\frac{Б-2\ 10\times200\ ГОСТ\ 103-76}{Вст3сп5-I\ ГОСТ\ 535-79}$ ℓ=200	1	3,1 кг
Б4		2	2	Ф10 А III ГОСТ 5781-82 ℓ=171	4	0,11 кг
Б4		3	3	Полоса $\frac{Б-2\ 10\times200\ ГОСТ\ 103-76}{Вст3сп5-I\ ГОСТ\ 535-79}$ ℓ=200	1	3,1 кг

1. В пластине поз.1 отверстия раззенковать.
2. Штыри поз.2 приварить к поз.1 после установки закладной детали в панели.
   Расстояние между пластинами поз.1 и 3 определяется по месту.
3. Покрытие - горячее цинкование δ=50 мкм.

ПРИВЯЗАН

ИНВ. №

ПРОВЕР.	ЛОУЦКЕР	
РУК. ГР.	КРАСНОВА	
ГИП	ЛОУЦКЕР	
ГЛ.КОНСТР.	ШАПИРО	
Н.КОНТР.	ЛОУЦКЕР	
НАЧ.ОТД.	КРАСАВИН	

ТП 902-3-46.85 КЖИ. МН1

ИЗДЕЛИЕ ЗАКЛАДНОЕ МН1

СТАДИЯ	МАССА	МАСШТАБ
Р	6,64	1:10

ЛИСТ | ЛИСТОВ 1

ЦНИИЭП ИНЖЕНЕРНОГО ОБОРУДОВАНИЯ г. Москва.

Альбом

Типовой проект

ВЗАМ. ИНВ. №

ПОДП. И ДАТА

ИНВ. № ПОДЛ.

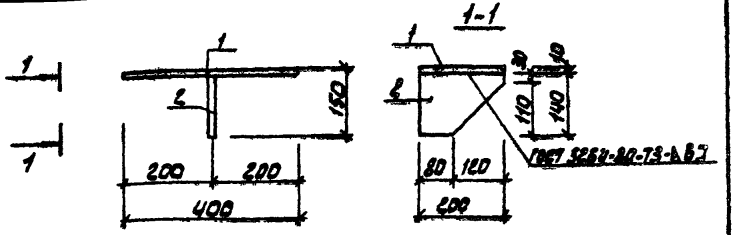

Формат	Зона	Поз.	Обозначение	Наименование	Кол.	Примеч.
				Детали		
Б4		1	ТП КЖИ. МС1 1	Полоса $\frac{Б-2\ 8\times200\ ГОСТ\ 103-76}{Вст3сп5-I\ ГОСТ\ 535-79}$ ℓ=400	1	5,0
Б4		2	2	Полоса $\frac{Б-2\ 8\times200\ ГОСТ\ 103-76}{Вст3сп5-I\ ГОСТ\ 535-79}$ ℓ=140	2	1,8

Закладное изделие окрасить лаком ХВ-784 за 3 раза по грунтовке ХС-100.

ПРИВЯЗАН

ИНВ. №

ПРОВЕР.	КУРГАНОВА	
СТ. ИНЖ.	СМИРНОВА	
ГИП	ЛОУЦКЕР	
ГЛ.КОНСТ.	ШАПИРО	
Н.КОНТР.	ЛОУЦКЕР	
НАЧ.ОТД.	КРАСАВИН	

ТП 902-3-46.85 КЖИ МС1

ИЗДЕЛИЕ ЗАКЛАДНОЕ МС1

СТАДИЯ	МАССА	МАСШТАБ
Р	8,6	1:10

ЛИСТ | ЛИСТОВ 1

ЦНИИЭП ИНЖЕНЕРНОГО ОБОРУДОВАНИЯ г. Москва.

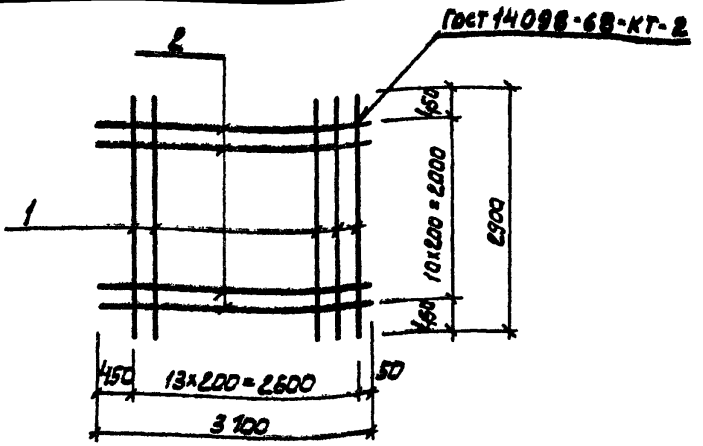

Формат	Зона	Поз.	Обозначение	Наименование	Кол	Примеч
				Детали		
БЧ		1	ТП КЖИ. С1 1	ф14 AIII ГОСТ 5781-82 ℓ=2900	14	3,50 кг
БЧ		2	2	ф14 AIII ГОСТ 5781-82 ℓ=3100	11	3,75 кг

ГИП	Лоуцкер		
Гл.конс.	Шапиро		
Н.контр.	Лоуцкер		
Нач.отд.	Красавин		

ТП 902-3-46.85 КЖИ. С1

Сетка арматурная С1

Стадия	Масса	Масштаб
Р	90,2	1:50
Лист	Листов 1	

ЦНИИЭП инженерного оборудования г. Москва

Альбом Типовой проект

Взам. инв. № | Подп. и дата | Инв. № подл.

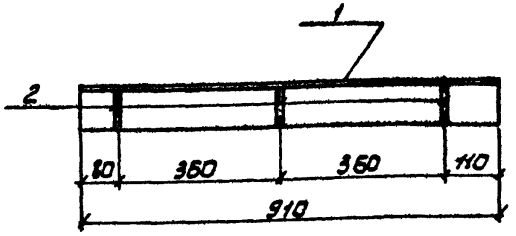

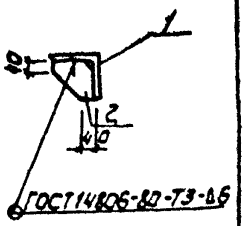

Формат	Зона	Поз.	Обозначение	Наименование	Кол.	Примечание
				Детали		
БЧ		1	ТП КЖИ. МС3 1	Уголок Б-100×100×7 ГОСТ 8509-72 Ст3сп5-1 ГОСТ 535-79 ℓ=910	1	9,83 кг
БЧ		2	2	Полоса 8×8×50 ГОСТ 103-76 Ст3кп2 ГОСТ 535-79 ℓ=90	3	0,51 кг

Привязан

Инв. №

Провер.	Краснова		
Ст.инж.	Прохорова		
Рук.гр.	Краснова		
ГИП	Лоуцкер		
Гл.конст.	Шапиро		
Н.контр.	Лоуцкер		
Нач.отд.	Красавин		

ТП 902-3-46.85 КЖИ. МС3

Изделие закладное МС3

Стадия	Масса	Масштаб
Р	11,36	1:20
Лист	Листов 1	

ЦНИИЭП инженерного оборудования г. Москва.

20930-03 (14)

gost.e-ecolog.ru