ТИПОВОЙ ПРОЕКТ
902-2-346

ОТСТОЙНИКИ КАНАЛИЗАЦИОННЫЕ РАДИАЛЬНЫЕ ВТОРИЧНЫЕ ИЗ СБОРНОГО ЖЕЛЕЗОБЕТОНА

ДИАМЕТРОМ 18 М

СОСТАВ ПРОЕКТА :

АЛЬБОМ
- I Технологическая часть
- II Строительная часть
- III Строительные изделия
- IV Электротехническая часть
- V Задание заводу-изготовителю
- VI Нестандартизированное оборудование. Илосос. Часть 1 и часть 2
- VII Нестандартизированное оборудование. Затворы щитовые, установка сигнализатора уровня осадка и фасонные части
- VIII Нестандартизированное оборудование. Токоприемник кольцевой
- IX Заказные спецификации
- X Сметы

АЛЬБОМ VII

СТР. 1-29

РАЗРАБОТАН
проектным институтом
„Мосводоканалнииипроект"

Главный инженер института (СОКОЛИН)
Главный инженер проекта (КАЗАНОВ)

Рабочие чертежи введены в действие
Мосводоканалнииипроектом
Приказ № 203 от 1 октября 1981 г.

Привязан:

Инв. №

gost.e-ecolog.ru

Госстрой СССР

Тбилисский филиал
ЦИТП
Типовой проект /серия/
№ 902-2-346.87
Заказ № 1516
Цена 2 руб 36 коп
Тираж 515
Дата "23" VI 1982г

Содержание альбома

Наименование	Обозначение чертежа	№ № стр.
1	2	3
Титульный лист		1
Содержание альбома		2
Затвор плоский регулирующий с		
водосливом шириной 500мм лист 1	1Ф652.00.000СБ	3
лист 2		4
Затвор плоский регулирующий с		
водосливом шириной 500 мм.		
Спецификация лист 1-2	1Ф.652.00.000	4
Подпятник	1Ф.652.00.100СБ	5
Подпятник. Спецификация лист 1-2	1Ф652.00.100	5
Основание	1Ф652.00.110СБ	6
Основание. Спецификация	1Ф.652.00.110	6
Корпус. Спецификация	1Ф.652.00.120	6
Корпус	1Ф.652.00.120СБ	7
Фланец	1Ф.652.00.121	7
Фланец	1Ф.652.00.122	7
Втулка кулачковая	1Ф.652.00.101	8
Гайка	1Ф.652.00.102	8
Кольцо	1Ф.652.00.103	8
Рама затвора	1Ф652.00.200СБ	9
Рама затвора. Спецификация лист 1-2	1Ф.652.00.200	10
Корпус рамы	1Ф652.00.210СБ	10
Корпус рамы. Спецификация	1Ф.652.00.210	11
Стенка	1Ф.652.00.211	11
Направляющая	1Ф.652.00.212	11
Анкер	1Ф.652.00.213	11
Анкер	1Ф.652.00.201	12
Поперечина	1Ф652.00.202	12
Вставка	1Ф.652.00.203	12
Щит с водосливом	1Ф.652.00.300	12
Лист	1Ф.652.00.301	13
Ребро	1Ф.652.00.302	13
Полоса	1Ф652.00.303	13
Ушко	1Ф652.00.304	13
Колпак	1Ф.652.00.400	14
Фланец	1Ф.652.00.401	14
Штанга винтовая	1Ф.652.00.001	14
Ось	1Ф652.00.002	14
Затвор плоский поверхностный		
600х800 с ручным приводом Лист 1	1Ф653.00.000СБ	15
Лист 2		16
Затвор плоский поверхностный		
600х800 с ручным приводом		
Спецификация	1Ф653.00.000	16
Ограждение	1Ф653.00.003	16
Привод ручной	1Ф653.00.100СБ	17
Привод ручной. Спецификация	1Ф653.00.100	17
Гайка подъемная	1Ф653.00.101	17

1	2	3
Шпилька	1Ф653.00.102	18
Пластина	1Ф653.00.103	18
Рама затвора. Спецификация. Лист 1-2	1Ф653.00.200	18
Рама затвора	1Ф653.00.200СБ	19
Угольник	1Ф653.00.201	20
Направляющая	1Ф653.00.202	20
Полоса анкерная	1Ф653.00.203	20
Поперечина	1Ф653.00.204	20
Уплотнение	1Ф653.00.205	21
Полоса	1Ф653.00.206	21
Щит	1Ф653.00300СБ	21
Щит. спецификация	1Ф653.00.300	22
Полоса	1Ф653.00.301	22
Уплотнение	1Ф653.00.302	22
Стойка	1Ф653.00.303	22
Обшивка	1Ф653.00.304	23
Штанга винтовая	1Ф653.00.001	23
Ось	1Ф653.00.002	23
Установка сигнализатора уровня		
ила с фотосопротивлением	ЗР.73.000СБ	24
Установка сигнализатора уровня		
ила с фотосопротивлением.		
Спецификация	ЗР.73.000	25
Корпус	ЗР.73.100СБ	25
Корпус. Спецификация	ЗР.73.100	25
Труба	ЗР.73.101	25
Конус	ЗР.73.102	26
Скоба закладная	ЗР.73.200	26
Шпилька	ЗР.73.201	26
Упор	ЗР.73.202	26
Скоба	ЗР.73.203	27
Прижим	ЗР.73.300	27
Полоса	ЗР.73.301	27
Пластина опорная	ЗР.73.001	27
Тройник L=38° 530х10-325х9	6С.53.127.000	28
Патрубок	6С.53.127.001	28
Тройник 426х9-630х9. Спецификация	6С.53.128.000	28
Тройник 426х9-630х9	6С.53.128.000СБ	28
Патрубок	6С.53.128.001	29
Конус	6С.53.128.002	29
Отросток	6С.53.128.003	(29)

Типовой проект 902-2-346 Альбом VIII

Гл. инженер института — Гл. инженер проекта — Сотрудник — Пенберов

Институт Мосводоканалпроект г. Москва

1Ф.652.00.000 СБ

Типовой проект 902-2-316
Альбом VII

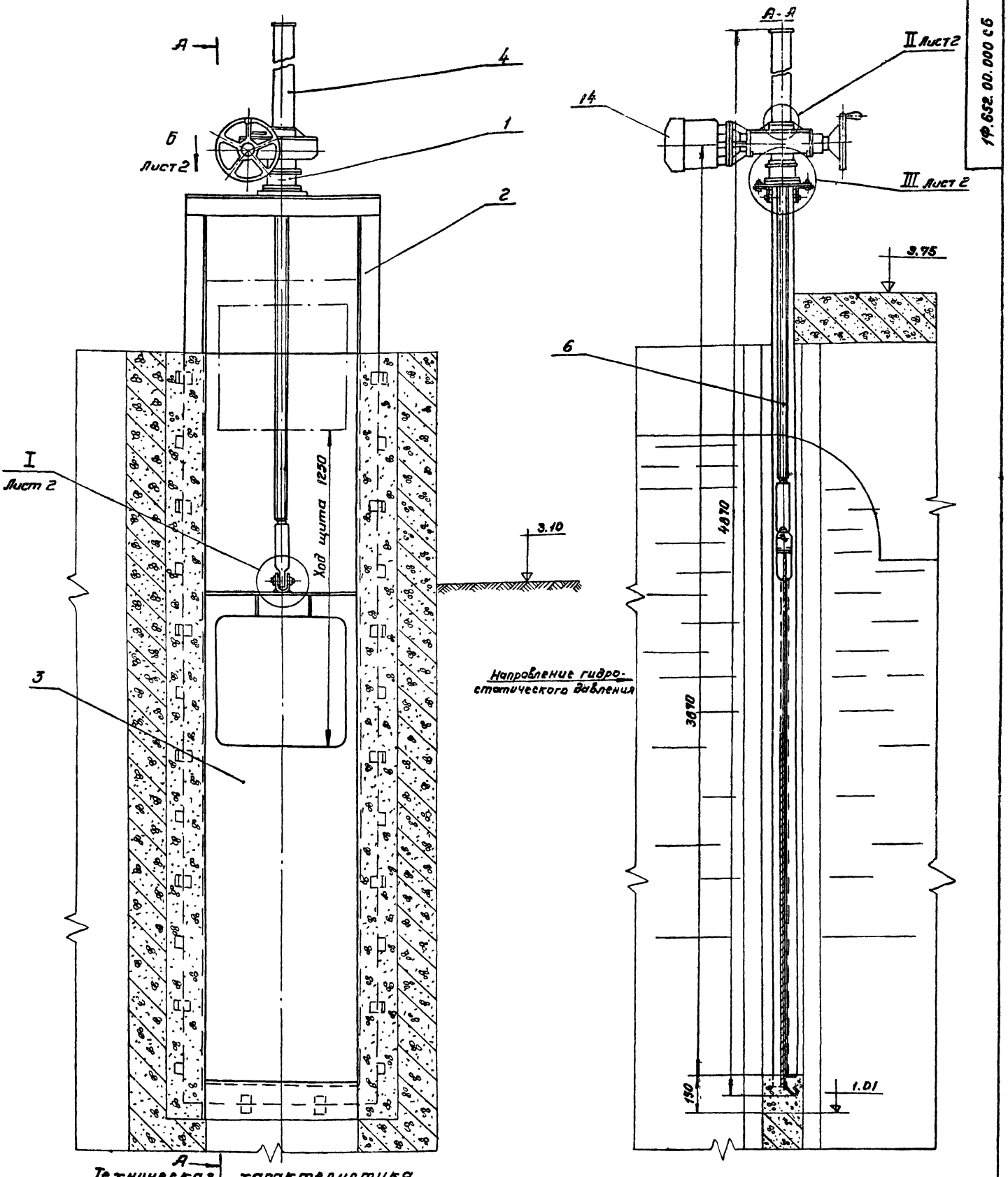

Техническая характеристика

Тип затвора	Плоский скользящий с подвижным водосливом без специальных уплотнительных устройств
Ширина водослива	500 м
Ход подвижного водослива	1250 мм
Направление гидростатического давления	Одностороннее по стрелке
Общее давление на щит в его верхнем положении	500 кг
Тип привода	Б 099.098-07М
Время, необходимое для полного подъема или опускания	4 тип
Максимальное усилие на рукоятке	5 кг

Технические требования.

1. Изготовление и монтаж затвора произвести в соответствии со строительными нормами и правилами СНиП III-818-75.
2. Размеры для справок.

Изм	Лист	№ докум.	Подп.	Дата
Разраб.		Кривошеева		
Пров		Пендерев		
Рук.		Пендерев		
Н. контр		Потутков		
Утв		Гаврилов		

1Ф.652.00.000 СБ

Затвор плоский регулирующий с водосливом шириной 500 мм. Сборочный чертеж.

Лит.	Масса	Масштаб
И	275	1:10

Лист 1 Листов 2

Мосводоканалниипроект
Отдел №5

Копировал: 93 17850-08 4 Формат 22

Инв. № подл. | Подп. и дата | Взам. инв. № | Инв. № дубл. | Подп. и дата

1Ф. 652. 00.000 СБ

Типовой проект 902-2-346
Альбом VII

III лист 1
М 1:2

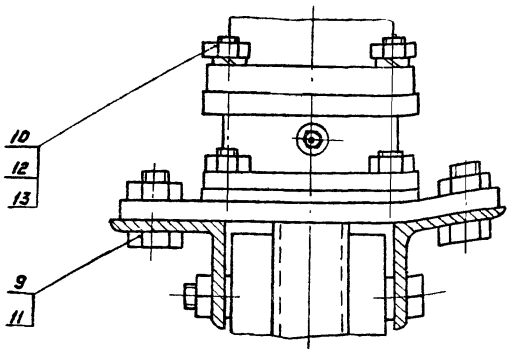

Вид Б лист 1
М 1:5

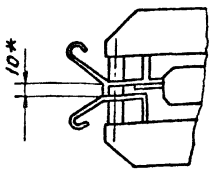

II
М 1:2

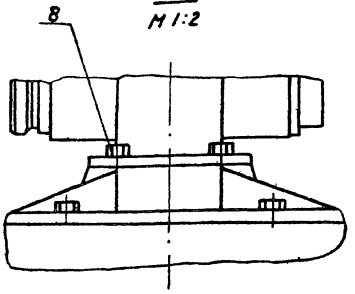

I
М 1:2

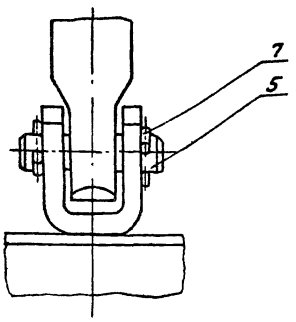

Изм	Лист	№ докум.	Подп	Дата	1Ф. 652. 00.000 СБ	Лит	Масса	Масшт
Разраб		Кривошеева			Затвор плоский, регулирующий с водосливом шириной 500 мм. Сборочный чертеж	И	см. лист 1	–
Пров		Пендерев				Лист 2	Листов	
Рук.		Пендерев				Мосводоканалниипроект Отдел N 5		
Н. контр		Потутков						

формат 12

Форм.	Зона	Поз	Обозначение	Наименование	Кол	Примеч.
				Документация		
*)			1Ф. 652. 00.000 СБ	Сборочный чертеж		*) 22, 12
				Сборочные единицы		
11		1	1Ф. 652. 00.100	Подпятник	1	
11		2	1Ф. 652. 00.200	Рама затвора	1	
11		3	1Ф. 652. 00.300	Щит с водосливом	1	
11		4	1Ф. 652. 00.400	Колпак	1	
				Детали		
12		5	1Ф. 652. 00.001	Ось	1	
11		6	1Ф. 652. 00.002	Штанга винтовая	1	
6.4		7	1Ф. 652. 00.003	Проволока		
				Проволока 6-I		
				ГОСТ 3282-74		
				e = 50 h 14	2	0.01кг

Изм	Лист	№ докум.	Подп.	Дата	1Ф. 652. 00.000	Лит.	Лист	Листов
Разраб.		Кривошеева			Затвор плоский регулирующий с водосливом шириной 500 мм	И	1	2
Пров.		Пендерев				Мосводоканалниипроект Отдел N 5		
Рук.		Пендерев						
Н. контр		Потутков						

формат 11

Поз	Обозначение	Наименование	Кол.	Примеч.
		Стандартные изделия		
8		Болт ГОСТ 7798-70		
		М6 х 16. 58. 05	4	
9		М16 х 35. 58. 05	4	
		Гайка ГОСТ 5915-70		
10		М 12. 5. 05	4	
11		М 16. 5. 05	4	
12		Шайба 12. 65Г. 09		
		ГОСТ 6402-70	4	
13		Шпилька М12-6g х 50.		
		58. 09		
		ГОСТ 22034-76	4	
		Прочие изделия		
14		Электропривод		ПО
		Б 099. 098-07М	1	Тула электропривод

Изм	Лист	№ докум	Подп.	Дата	1Ф. 652. 00.000	Лист 2

17850-08 5

формат 11

Типовой проект 902-2-346 Альбом VII

1Ф.652.00.100 СБ

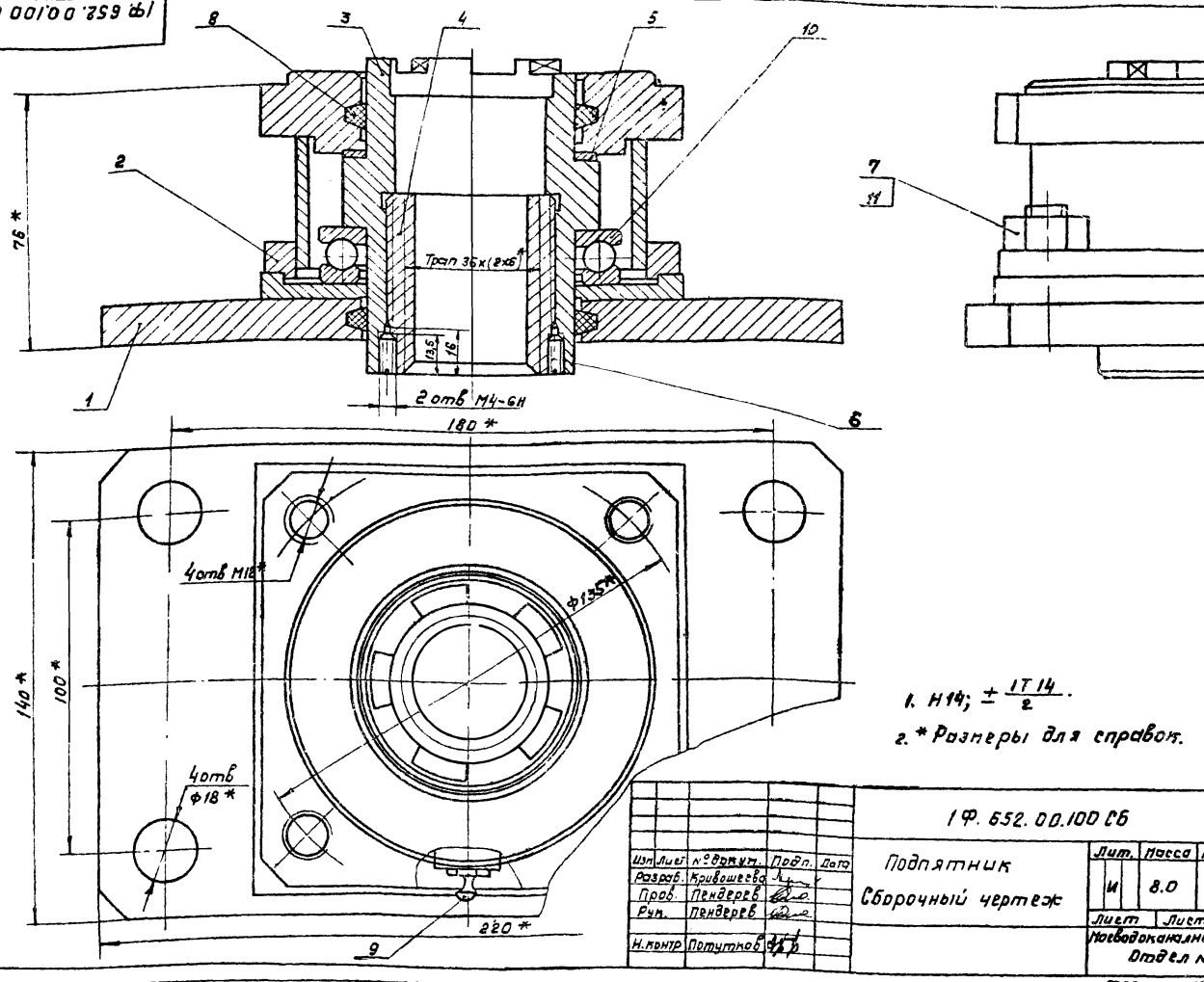

1. H14; $\pm \frac{IT14}{2}$.

2. * Размеры для справок.

Изм.	Лист	№ докум.	Подп.	Дата
Разраб.		Кривошеева		
Пров.		Пендерев		
Рук.		Пендерев		
Н. контр		Потутнов		

1Ф.652.00.100 СБ

Подпятник
Сборочный чертеж

Лит.	Масса	Масштаб
И	8.0	1:1

Лист | Листов 1

Ростводоканалниипроект
Отдел № 5

Формат 12

Форм.	Зона	Поз	Обозначение	Наименование	Кол	Приме.
				Документация		
12			1Ф.652.00.100 СБ	Сборочный чертеж		
				Сборочные единицы		
11		1	1Ф.652.00.110	Основание	1	
11		2	1Ф.652.00.120	Корпус	1	
				Детали		
12		3	1Ф.652.00.101	Втулка кулачковая	1	
11		4	1Ф.652.00.102	Гайка	1	
11		5	1Ф.652.00.103	Кольцо	1	
				Стандартные изделия		
		6		Винт М4х12.58.096 ГОСТ 1477-75	2	
		7		Гайка М12.5.096 ГОСТ 5915-70	4	

Изм.	Лист	№ докум.	Подп.	Дата
Разраб.		Кривошеева		
Пров.		Пендерев		
Рук.		Пендерев		
Н. контр		Потутнов		

1Ф.652.00.100

Подпятник

Лит.	Лист	Листов
И	1	2

Ростводоканалниипроект
Отдел №5

Формат 11

Форм.	Зона	Поз	Обозначение	Наименование	Кол	Приме.
		8		Кольцо СЛ81-64-6 ГОСТ 6308-71	2	
		9		Масленка 1.2.Ц6 ГОСТ 19853-74	1	
		10		Подшипник 8113 ГОСТ 6874-75	1	
		11		Шпилька М12-6gх50 58.09 ГОСТ 22034-76	4	

1Ф.652.00.100

Лист 2

17850-08 6

Формат 11

Типовой проект 902-2-346
Альбом VIII

1Ф.652.00.110СБ

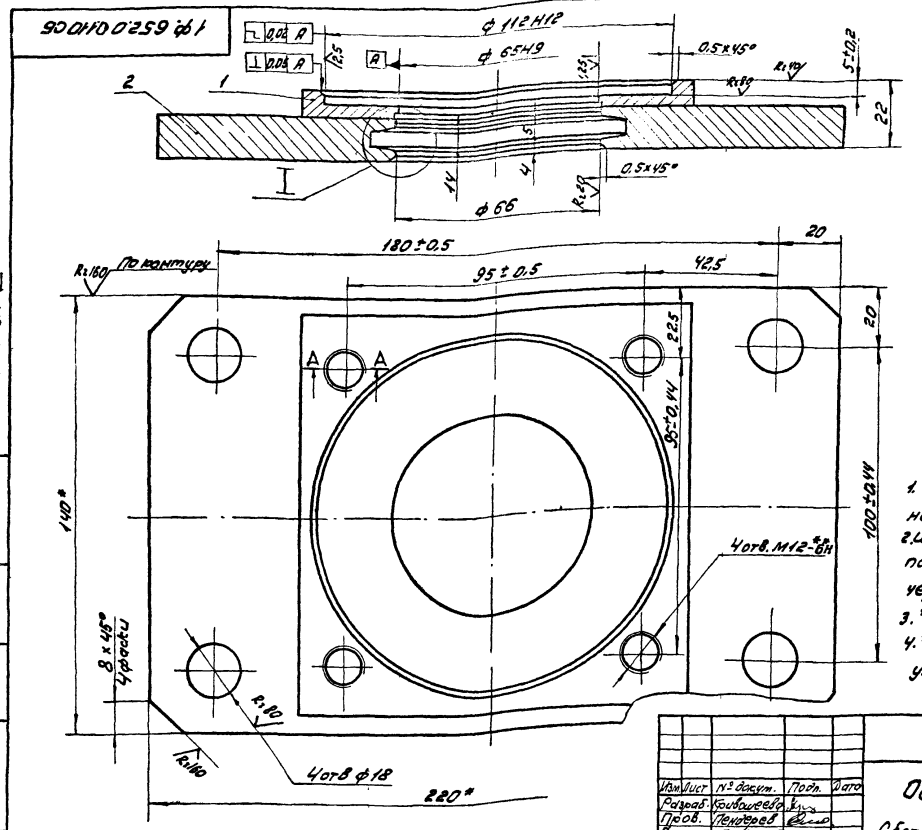

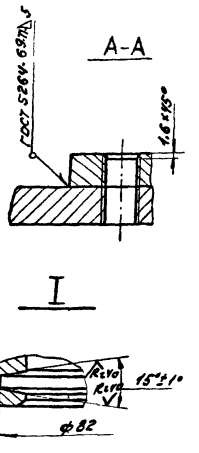

1. Неуказанные предельные отклонения размеров: Н14; h14; $\pm\frac{IT14}{2}$
2. Шероховатость обрабатываемых поверхностей деталей без чертежа — Rz160.
3. * Размеры для справок.
4. ** Размечать совместно с узлом 1Ф.652.00.120 СБ.

Изм.	Лист	№ докум.	Подп.	Дата	1Ф.652.00.110СБ			
Разраб.		Кривошеева			Основание	Лит.	Масса	Масштаб
Пров.		Пендерев			Сборочный чертеж.	И	3,3	1:1
Рук.		Пендерев				Лист	листов 1	
Н.контр.		Потутков				Мосводоканалниипроект Отдел №5		

Инв.№ подл. | Подп. и дата | Взам. инв. | Инв.№ дубл. | Подп. и дата

формат 12

Формат	Зона	Поз.	Обозначение	Наименование	Кол.	Примеч.
				Документация		
12			1Ф.652.00.110СБ	Сборочный чертеж		
				Детали		
64		1	1Ф.652.00.111	Накладка		
				Лист 612 ГОСТ 19903-74 / Вст3сп ГОСТ 14637-79		
				130h14 × 130h14	1	1,3кг
64		2	1Ф.652.00.112	Плита		
				Лист 612 ГОСТ 19903-74 / Вст3сп ГОСТ 14637-79	1	По черт. 1Ф.652.00.110СБ

Изм.	Лист	№ докум.	Подп.	Дата	1Ф.652.00.110			
Разраб.		Кривошеева			Основание	Лит.	Лист	Листов
Пров.		Пендерев				И		1
Рук.		Пендерев				Мосводоканалниипроект Отдел №5		
Н.контр.		Потутков						

Инв.№ подл. | Подп. и дата | Взам. инв. | Инв.№ дубл. | Подп.

формат 11

Формат	Зона	Поз.	Обозначение	Наименование	Кол.	Примеч.
				Документация		
12			1Ф.652.00.120СБ	Сборочный чертеж		
				Детали		
11		1	1Ф.652.00.121	Фланец	1	
11		2	1Ф.652.00.122	Фланец	1	
64		3	1Ф.652.00.123	Обечайка	1	
				Труба 102×4 ГОСТ 8232-78 / Вст2сп ГОСТ 8731-74		
				e = 38h14	1	0,36кг
64		4	1Ф.652.00.124	Бобышка		
				Круг В15 ГОСТ 2590-71 / Вст3сп ГОСТ 535-79		
				e = 10h4	1	0,01кг

Изм.	Лист	№ докум.	Подп.	Дата	1Ф.652.00.120			
Разраб.		Кривошеева			Корпус	Лит.	Лист	Листов
Пров.		Пендерев				И		1
Рук.		Пендерев				Мосводоканалниипроект Отдел №5		
Н.контр.		Потутков						

Инв.№ подл. | Подп. и дата | Взам. инв. | Инв.№ дубл. | Подп. и дата

копировал ДЛЦ 17850-08 7

Формат 11

Типовой проект 902-2-346
Альбом VII

1Ф.652.00120.СБ

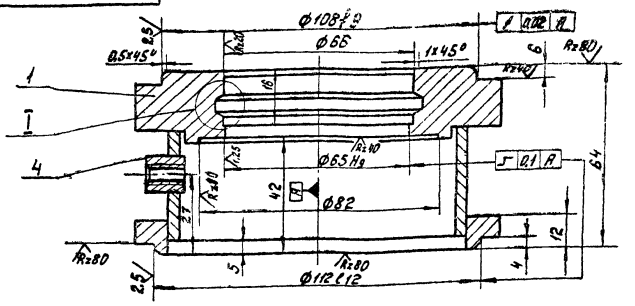

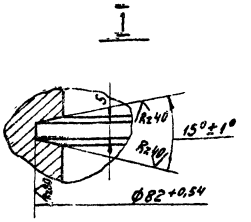

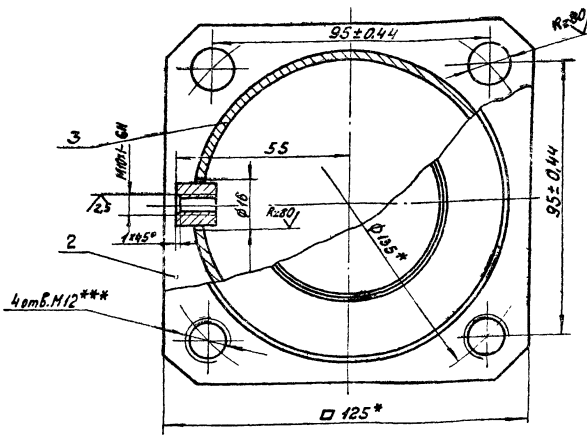

1. Неуказанные предельные отклонения размеров: H14; h14; ± IT14/2.
2. Шероховатость обрабатываемых поверхностей деталей без чертежа – Rz160.
3. Сварку производить по контуру прилегания деталей по ГОСТ 5264-69-Т1-▷5.
4. * Размеры для справок.
5. ** Размечать совместно с узлом 1Ф.652.00110.
6. *** Размечать по фланцу электропривода.

				1Ф.652.00120.СБ			
Изм.	Лист	№ докум.	Подп.	Дата	Корпус	Лит	Масса	Масштаб
Разраб.		Кривошеев				И	2,5	1:1
Пров.		Пендерев			Сборочный чертеж	Лист	Листов 1	
Рук.		Пендерев				МосводоканалНИИпроект Отдел №5		
Н.контр.		Потутков						

Формат 12

1Ф.652.00121

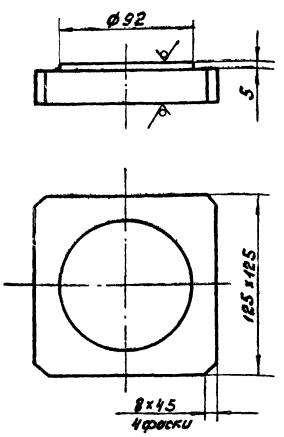

h14; ± IT14/2.

				1Ф.652.00121			
Изм.	Лист	№ докум.	Подп.	Дата	Фланец	Лит	Масса	Масштаб
Разраб.		Кривошеев				И	2,1	1:2
Пров.		Пендерев				Лист	Листов 1	
Рук.		Пендерев				Мосводоканалпроект Отдел №5		
Н.контр.		Потутков			Лист Б28 ГОСТ 19903-74 Вст.3сп ГОСТ 14637-79			

Формат 11

1Ф.652.00122

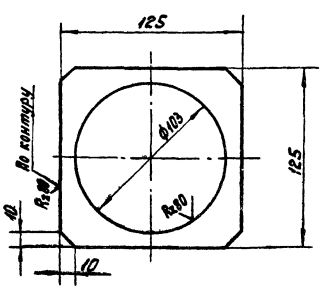

H14; h14; ± IT14/2.

				1Ф.652.00122			
Изм.	Лист	№ докум.	Подп.	Дата	Фланец	Лит	Масса	Масштаб
Разраб.		Кривошеев				И	0,64	1:2
Пров.		Пендерев				Лист	Листов 1	
Рук.		Пендерев				Мосводоканалпроект Отдел №5		
Н.контр.		Потутков			Лист Б14 ГОСТ 19903-74 Вст.3сп ГОСТ 14637-79			

Копировал: Шр- 17850-08 Формат 11

1Ф.652.00.101

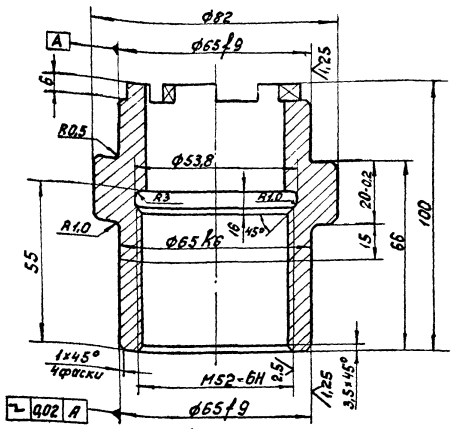

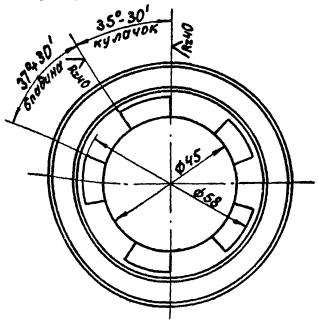

Неуказанные предельные отклонения размеров: H14; h14; ± IT14/2.

						1Ф.652.00101	
Изм.	Лист	№ докум.	Подп.	Дата	Втулка кулачковая	Лит.	Масса	Масштаб
Разраб.		Кривошеева				Н	1,25	1:1
Пров.		Пенберев				Лист	Листов 1
Н.контр.		Потутков			Сталь 45 ГОСТ 1050-74	Мособлоканалпроект Отдел №5	

Формат А2

1Ф.652.00.102

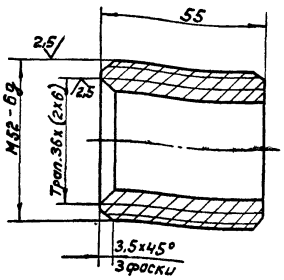

Неуказанные предельные отклонения размеров: H14; h14; ± IT14/2.

						1Ф.652.00102	
Изм.	Лист	№ докум.	Подп.	Дата	Гайка	Лит.	Масса	Масштаб
Разраб.		Кривошеева				Н	0,28	1:1
Пров.		Пенберев				Лист	Листов 1
Н.контр.		Потутков			Бр.ОЦС-5-5-5 ГОСТ 613-75	Мособлоканалпроект Отдел №5	

Формат А1

1Ф.652.00.103

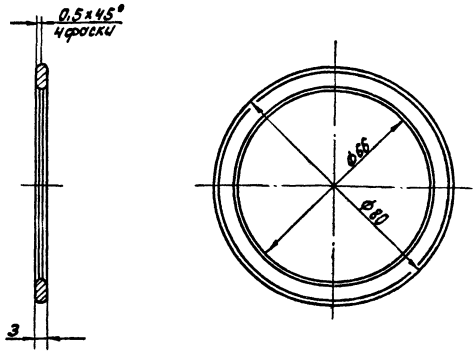

Неуказанные предельные отклонения размеров: H14; h14; ± IT14/2.

						1Ф.652.00103	
Изм.	Лист	№ докум.	Подп.	Дата	Кольцо	Лит.	Масса	Масштаб
Разраб.		Кривошеева				Н	0,04	1:1
Пров.		Пенберев				Лист	Листов 1
Н.контр.		Потутков			Бр.ОЦС-5-5-5 ГОСТ 613-75	Мособлоканалпроект Отдел №5	

Копировал: 17250-01 9 Формат А1

1Ф.652.00.200 СБ

Типовой проект 902-2-346
Альбом VII

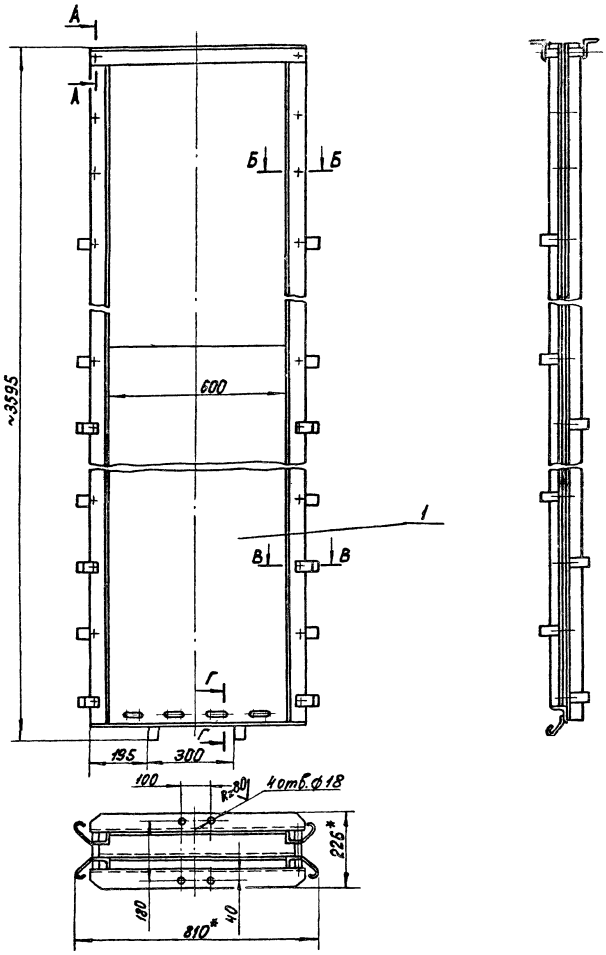

А-А
М1:2

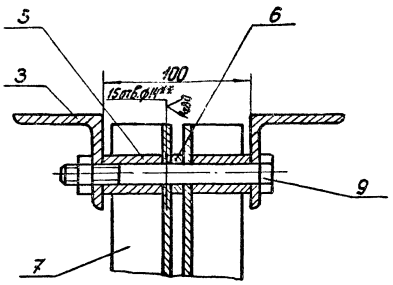

Б-Б
М1:2

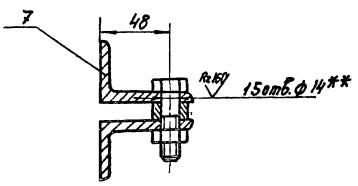

В-В
М1:2

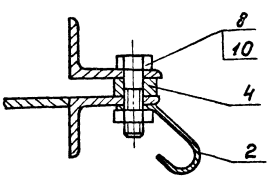

Г-Г
М1:2

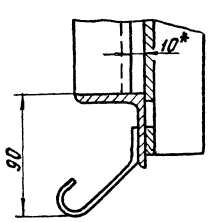

1. H14; h14; ± $\frac{IT14}{2}$.
2. ** - размечать по корпусу рамы 1Ф.652.00.210.
3. * Размеры для справки

					1Ф.652.00.200 СБ			
Изм.	Лист	№ докум.	Подп.	Дата	Рама затвора Сборочный чертеж.	Лит.	Масса	Масштаб
Разраб.		Кривошеева				Н	127	1:10
Пров.		Пендерев				Лист	Листов 1	
Рук.		Пендерев				Мосводоканалниипроект Отдел № 5		
Н.контр.		Потутков						

Инв. № подл. | Подп. и дата | Взам. инв. № | Инв. № дубл. | Подп. и дата

Формат	Зона	Поз.	Обозначение	Наименование	Кол.	Примеч
				Документация		
22			1Ф 652.00200 СБ	Сборочный чертеж		
				Сборочные единицы		
11		1	1Ф.652.00210	Корпус рамы	1	
				Детали		
11		2	1Ф.652.00201	Анкер	16	
11		3	1Ф.652.00202	Поперечина	2	
11		4	1Ф.652.00203	Вставка	2	
64		5	1Ф.652.00204	Втулка		
				Труба В20х3 ГОСТ 8734-75 Вст10 ГОСТ 8733-75		
				L = 39 h14	4	0,05кг
64		6	1Ф.652.00205	Втулка		
				Труба В20х3 ГОСТ 8734-75 Вст.10 ГОСТ 8733-75		
				L = 10 h14	8	0,01кг

Инв.№подл. | Подп. и дата | Взам.инв.№ | Инв.№дубл. | Подп. и дата

Изм.	Кол.уч.	№док.	Подп.	Дата
Разраб.	Коробчейко			
Пров.	Пенсорев			
Рук.	Пеневерев			
Н.контр.	Потуткo			

1Ф.652.00200

Рама затвора

Лит.	Лист	Листов
И	1	2

Новобогданицкое Отдел №5

Формат А1

Формат	Зона	Поз.	Обозначение	Наименование	Кол.	Примеч
А4		7	1Ф.652.00206	Направляющая		
				Уголок Б-[illegible]-40х6 ГОСТ 8510-72 Вст3 ГОСТ 535-79		
				L = 3500 h14	2	16,2кг
				Стандартные изделия		
				Болт ГОСТ 7798-70		
		8		М12х40.58.096	28	
		9		М12х130.58.096	2	
		10		Гайка М12.5.096 ГОСТ 5915-70	30	

Инв.№подл. | Подп. и дата | Взам.инв.№ | Инв.№дубл. | Подп. и дата

Изм.	Кол.уч.	№док.	Подп.	Дата

1Ф.652.00200

Лист 2

Формат А1

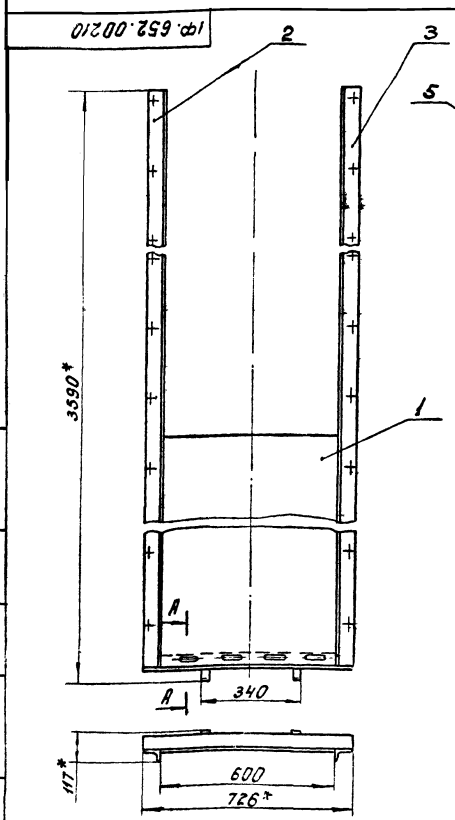

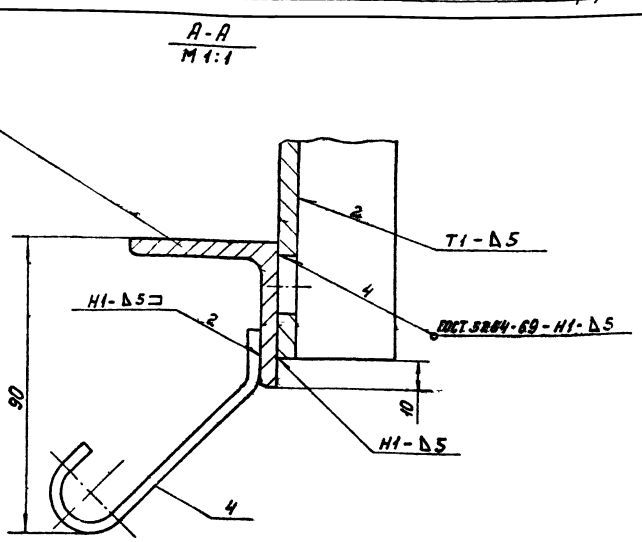

1. H14; h14; ± IT14/2.
2.* - размеры для справки.

Изм.	Кол.уч.	№док.	Подп.	Дата
Разраб.	Коробчейко			
Пров.	Пенсорев			
Рук.	Пеневерев			
Н.контр.	Потуткo			

1Ф 652.00210 СБ

Корпус рамы

Сборочный чертеж

Лит.	Масса	Масштаб
1	72,0	1:10

Лист 1 Листов 1

Новобогданицкое Отдел №5

Инв.№подл. | Подп. и дата | Взам.инв.№ | Инв.№дубл. | Подп. и дата

Коп. рогол. 1Ф-11850-03 11 Формат А2

Типовой проект 902-2-346
Альбом VII

Формат	Зона	Поз.	Обозначение	Наименование	Кол.	Примеч.
				Документация		
12			1Ф 652.00.210СБ	Сборочный чертеж		
				Детали		
11		1	1Ф.652.00.211	Стенка	1	
11		2	1Ф.652.00.212	Направляющая	1	
		3	1Ф.652.00.212-01	Направляющая	1	
11		4	1Ф.652.00.213	Анкер	2	
Б4		5	1Ф.652.00.214	Угольник		
				Угол Б-50х50х5 ГОСТ 8509-72 / В ст 3 сп ГОСТ 535-79		
				L=726 h14	1	2,7 кг

Изм.	Лист	№ докум.	Подп.	Дата
Разраб.	Кривошеева			
Пров.	Пендерев			
Рук.	Пендерев			
Н.контр.	Потутков			

1Ф.652.00.210

Корпус рамы

Лит.	Лист	Листов
И		1

Мосводоканалниипроект Отдел №5

Формат 11

Инв. № подл. | Подп. и дата | Взам. инв. № | Инв. № дубл. | Подп. и дата

1Ф.652.00.211

А(√)

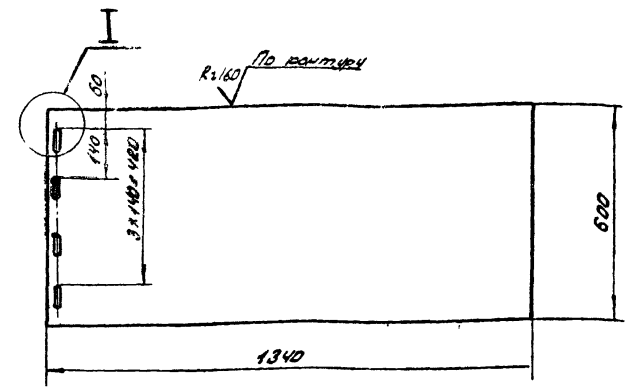

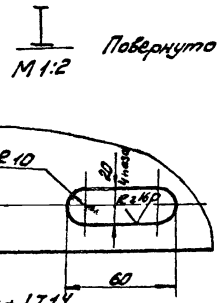

H14; h14; ± 1T14/2.

Изм.	Лист	№ докум.	Подп.	Дата
Разраб.	Кривошеева			
Пров.	Пендерев			
Н.контр.	Потутков			

1Ф.652.00.211

Стенка

Лит.	Масса	Масштаб
И	37,5	1:10

Лист | Листов: 1

Лист Б6 ГОСТ 19903-74 / В ст3 ГОСТ 14637-79

Мосводоканалниипроект Отдел №5

Формат 11

Инв. № подл. | Подп. и дата | Взам. инв. № | Инв. № дубл. | Подп. и дата

1Ф.652.00.212

А(√)

1Ф.652.00.212 – изображено
1Ф.652.00.212-01 – зеркальное отражение

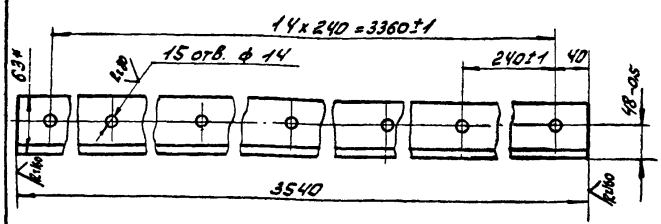

1. Неуказанные предельные отклонения размеров: H14; h14; ± 1T14/2.
2. * Размеры для справок

Изм.	Лист	№ докум.	Подп.	Дата
Разраб.	Кривошеева			
Пров.	Пендерев			
Н.контр.	Потутков			

1Ф.652.00.212

Направляющая

Лит.	Масса	Масштаб
И	15,7	1:5

Лист | Листов: 1

Уголок Б-63х40х6 ГОСТ 8510-72 / Б ст3 ГОСТ 535-79

Мосводоканалниипроект Отдел №5

Формат 11

Инв. № подл. | Подп. и дата | Взам. инв. № | Инв. № дубл. | Подп. и дата

1Ф.652.00.213

R=160 (√)

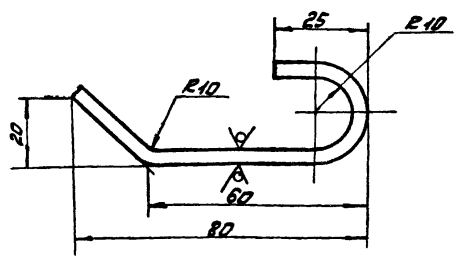

1. Развернутая длина – 120 мм.
2. H14; h14; ± 1T14/2.

Изм.	Лист	№ докум.	Подп.	Дата
Разраб.	Кривошеева			
Пров.	Пендерев			
Н.контр.	Потутков			

1Ф.652.00.213

Анкер

Лит.	Масса	Масштаб
И	0,14	1:1

Лист | Листов: 1

Полоса Б-2 4х40 ГОСТ 103-76 / В ст3 сп ГОСТ 535-79

Мосводоканалниипроект Отдел №5

Копировал ЗВЗ- 17850-08 12 Формат 11

Типовой проект 902-2-346
Альбом VII

1Ф.652.00.201

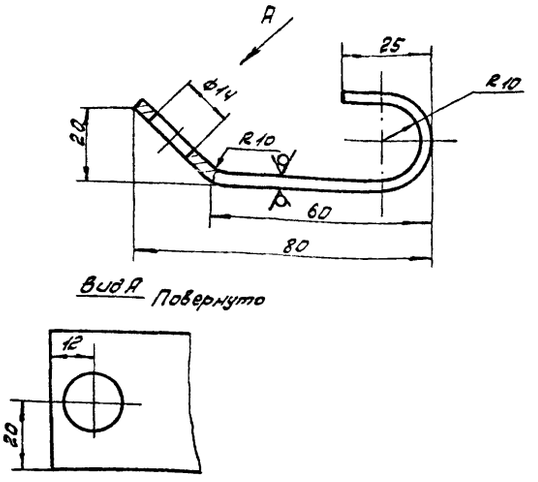

1. Развернутая длина 120мм.
2. Н 14; $\pm \frac{IT14}{2}$.

Изм.	Лист	№ докум.	Подп.	Дата
Разраб.	Кривошеев			
Пров.	Пендерев			
Н.контр.	Потутков			

1Ф.652.00201

Анкер

Лит.	Масса	Масштаб
И	0,12	1:1

Лист | Листов: 1

Полоса $\frac{Б2-4\times40\ ГОСТ\ 103-76}{Ст3\ ГОСТ\ 535-79}$

Мосводоканалниипроект Отдел №5

Формат 11

1Ф.652.00.202

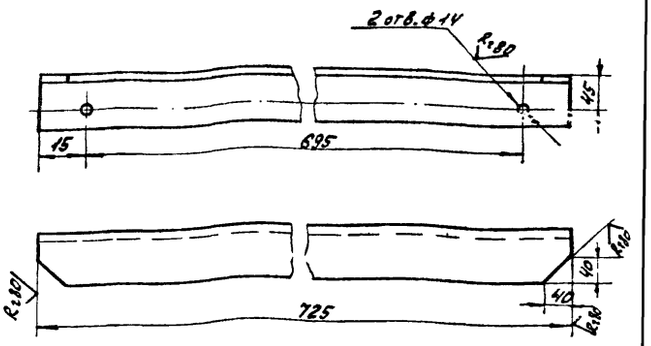

Н14; $\pm \frac{IT14}{2}$

Изм.	Лист	№ докум.	Подп.	Дата
Разраб.	Кривошеев			
Пров.	Пендерев			
Н.контр.	Потутков			

1Ф.652.00.202

Поперечина

Лит.	Масса	Масштаб
И	4,1	1:5

Лист | Листов: 1

Угол $\frac{6-63\times63\times6\ ГОСТ\ 8509-72}{Вст3\ ГОСТ\ 535-79}$

Мосводоканалниипроект Отдел №5

Формат 11

1Ф.652.00.203

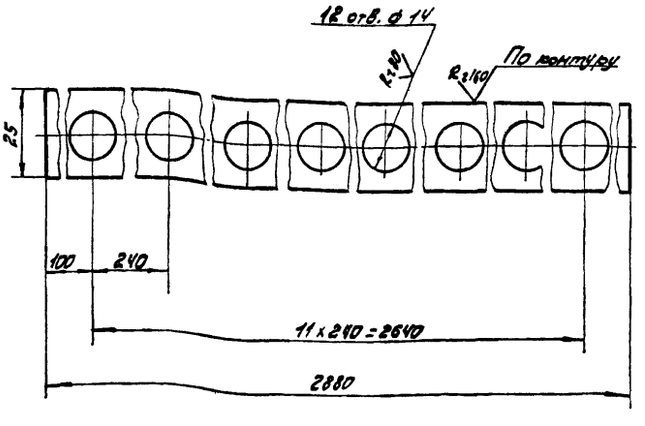

Н14; h14; $\pm \frac{IT14}{2}$

Изм.	Лист	№ докум.	Подп.	Дата
Разраб.	Кривошеева			
Пров.	Пендерев			
Н.контр.	Потутков			

1Ф.652.00203

Вставка

Лит.	Масса	Масштаб
И	5,4	1:1

Лист | Листов 1

Лист $\frac{10\ ГОСТ\ 19903-74}{Ст3\ ГОСТ\ 14637-79}$

Мосводоканалниипроект Отдел №5

Формат 11

1Ф.652.00.300

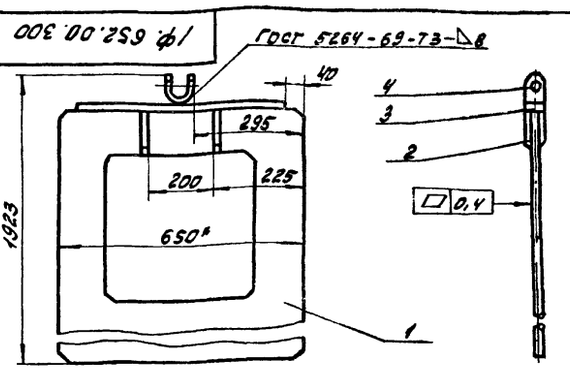

1. Сварку, кроме мест обозначенных особо, производить по контуру прилегания деталей по ГОСТ 5264-69-71-Δ6.
2. h 14; $\pm \frac{IT14}{2}$.
3. * Размер для справки

Формат	Зона	Поз.	Обозначение	Наименование	Кол.	Примеч.
				Детали		
11		1	1Ф.652.00.301	Лист	1	
11		2	1Ф.652.00.302	Ребро	4	
11		3	1Ф.652.00.303	Полоса	1	
11		4	1Ф.652.00.304	Ушко	1	

Изм.	Лист	№ докум.	Подп.	Дата
Разраб.	Кривошеев			
Пров.	Пендерев			
Рук.	Пендерев			
Н.контр.	Потутков			

1Ф.652.00.300

Щит с водосливом

Лит.	Масса	Масштаб
И	5,1	1:10

Лист | Листов: 1

Мосводоканалниипроект Отдел №5

Копировал: 17850-08 13

Формат 11

Типовой проект 902-2-3
Альбом VII

1Ф.652.00.301

А(√)

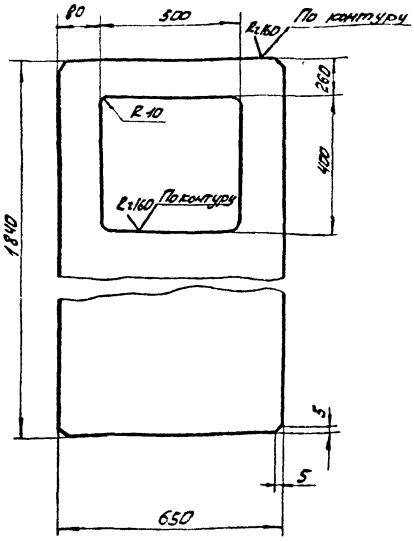

Н14; h14; ± IT14/2.

Изм.	Лист	№ докум.	Подп.	Дата	1Ф.652.00.301			
Разраб.	Кривошеева				Лист	Лит. И	Масса 48	Масштаб 1:10
Пров.	Пендерев					Лист	Листов: 1	
Н. контр.	Потутков				Лист Б6 ГОСТ 19903-74 / В Ст3. ГОСТ 14637-79	Мосводоканалниипроект Отдел N5		

Инв. N подл. | Подп. и дата | Взам. инв. | Инв. N дубл. | Подп. и дата

Формат 11

1Ф.652.00.302

А(√)

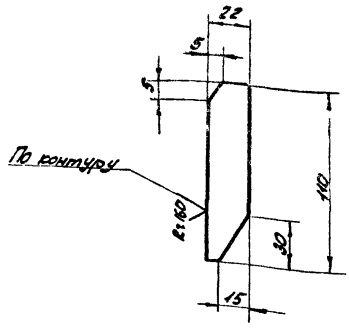

h14; ± IT14/2.

Изм.	Лист	№ докум.	Подп.	Дата	1Ф.652.00.302			
Разраб.	Кривошеева				Ребро	Лит. И	Масса 0,1	Масштаб 1:2
Пров.	Пендерев					Лист	Листов: 1	
Н. контр.	Потутков				Лист Б6 ГОСТ 19903-74 / В Ст3 ГОСТ 14637-79	Мосводоканалниипроект Отдел N5		

Инв. N подл. | Подп. и дата | Взам. инв. | Инв. N дубл. | Подп. и дата

1Ф.652.00.303

А(√)

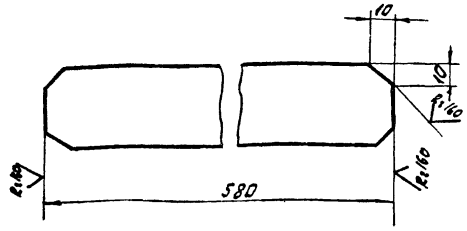

h14; ± IT14/2.

Изм.	Лист	№ докум.	Подп.	Дата	1Ф.652.00.303			
Разраб.	Кривошеева				Полоса	Лит. И	Масса 1,8	Масштаб 1:2
Пров.	Пендерев					Лист	Листов: 1	
Н. контр.	Потутков				Полоса Б2-8х50 ГОСТ 103-76 / Ст3 ГОСТ 535-79	Мосводоканалниипроект Отдел N5		

Инв. N подл. | Подп. и дата | Взам. инв. | Инв. N дубл. | Подп. и дата

Формат 11

1Ф.652.00.304

R=80

V(√)

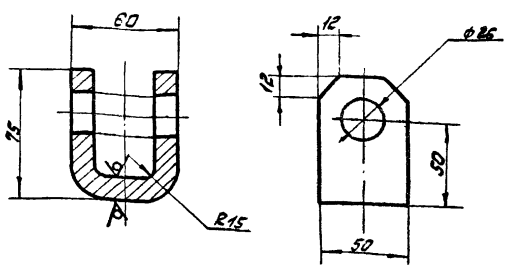

Н14; h14; ± IT14/2.

Изм.	Лист	№ докум.	Подп.	Дата	1Ф.652.00.304			
Разраб.	Кривошеева				Ушко	Лит. И	Масса 0,8	Масштаб 1:2
Пров.	Пендерев					Лист	Листов: 1	
Н. контр.	Потутков				Полоса Б-2-12х50 ГОСТ 103-76 / Ст3 ГОСТ 535-79	Мосводоканалниипроект Отдел N5		

Инв. N подл. | Подп. и дата | Взам. инв. | Инв. N дубл. | Подп. и дата

Копировал: [illegible]

17850-08 14

Формат 11

Типовой проект 902-2-346
Альбом VII

1Ф 652 00 400

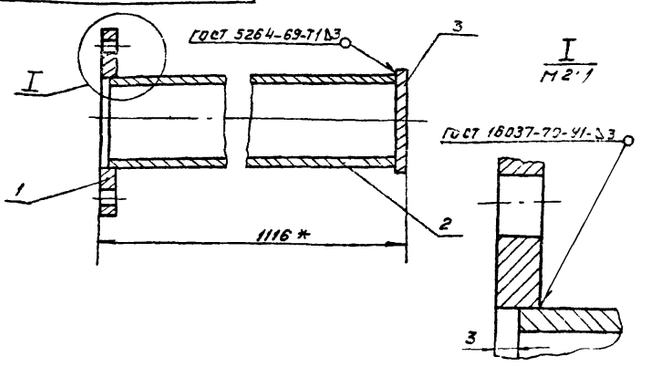

1 Шероховатость обрабатываемых поверхностей деталей без чертежа $Rz\,160$

2 * размеры для справок

Формат	Зона	Поз	Обозначение	Наименование	Кол	Приме4
				Детали		
11		1	1Ф 652 00401	Фланец	1	
Б/4		2	1Ф 652 00 402	Труба L = 1110 h14		
				Труба 50х3,5 ГОСТ 3262-75	1	5.4кг
Б/4		3	1Ф 652 00 403	Заглушка ф65 h14		
				Лист Б3 ГОСТ 19903-74 / В Ст3 ГОСТ16523-70	1	0,07кг

1Ф 652 01 400

Изм	Лист	№ докум	Подп	Дата
Разраб		Кривошеева		
Пров		Пенделев		
Рук		Пенделев		
Н контр		Потутков		

Колпак

Лит	Масса	Масшт
И	60	1:2
Лист	Листов 1	

Поливодоканалниипроект Отдел №5

Формат 11

1Ф 652 00 401

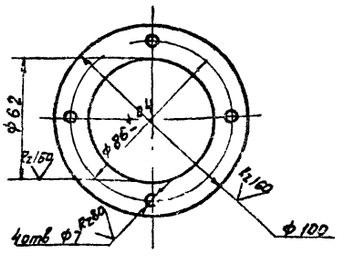

Неуказанные предельные отклонения размеров: H14; h14; $\pm \frac{IT14}{2}$.

1Ф 652.00.401

Изм	Лист	№ докум	Подп	Дата
Разраб		Кривошеева		
Пров		Пенделев		
Н контр		Потутков		

Фланец

Лит	Масса	Масшт
И	0.22	1:2
Лист	Листов 1	

Б6 ГОСТ 19903-74 / Лист В Ст3кп ГОСТ 14637-79

Поливодоканалниипроект Отдел №5

Формат 11

1Ф 652 00 001

Rz 40

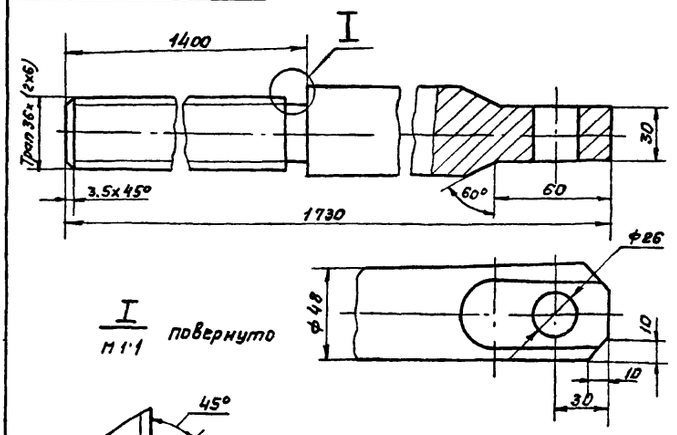

I повернуто
М1:1

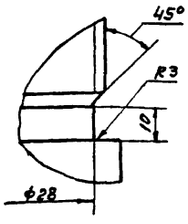

H14; h14; $\pm \frac{IT14}{2}$.

1Ф 652 00 001

Изм	Лист	№ докум	Подп	Дата
Разраб		Кривошеева		
Пров		Пенделев		
Н контр		Потутков		

Штанга винтовая

Лит	Масса	Масшт
И	12	1:2
Лист	Листов 1	

Сталь 20х13 ГОСТ 5632-72

Поливодоканалниипроект Отдел №5

Формат 11

1Ф652.00.002

Rz 80

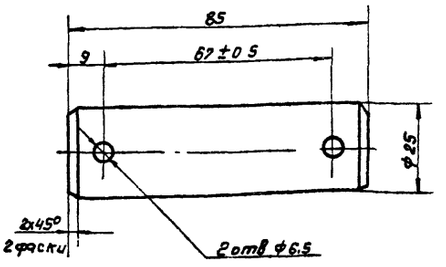

H14; h14; $\pm \frac{IT14}{2}$.

1Ф 652.00.002

Изм	Лист	№ докум	Подп	Дата
Разраб		Кривошеева		
Пров		Пенделев		
Н контр		Потутков		

Ось

Лит	Масса	Масшт
И	0,32	1:1
Лист	Листов 1	

Ст.3 ГОСТ 380-71

Поливодоканалниипроект Отдел №5

Копировал

17850-08 13

Формат 11

1Ф.653.00.000СБ

Типовой проект 902-2-346
Альбом VII

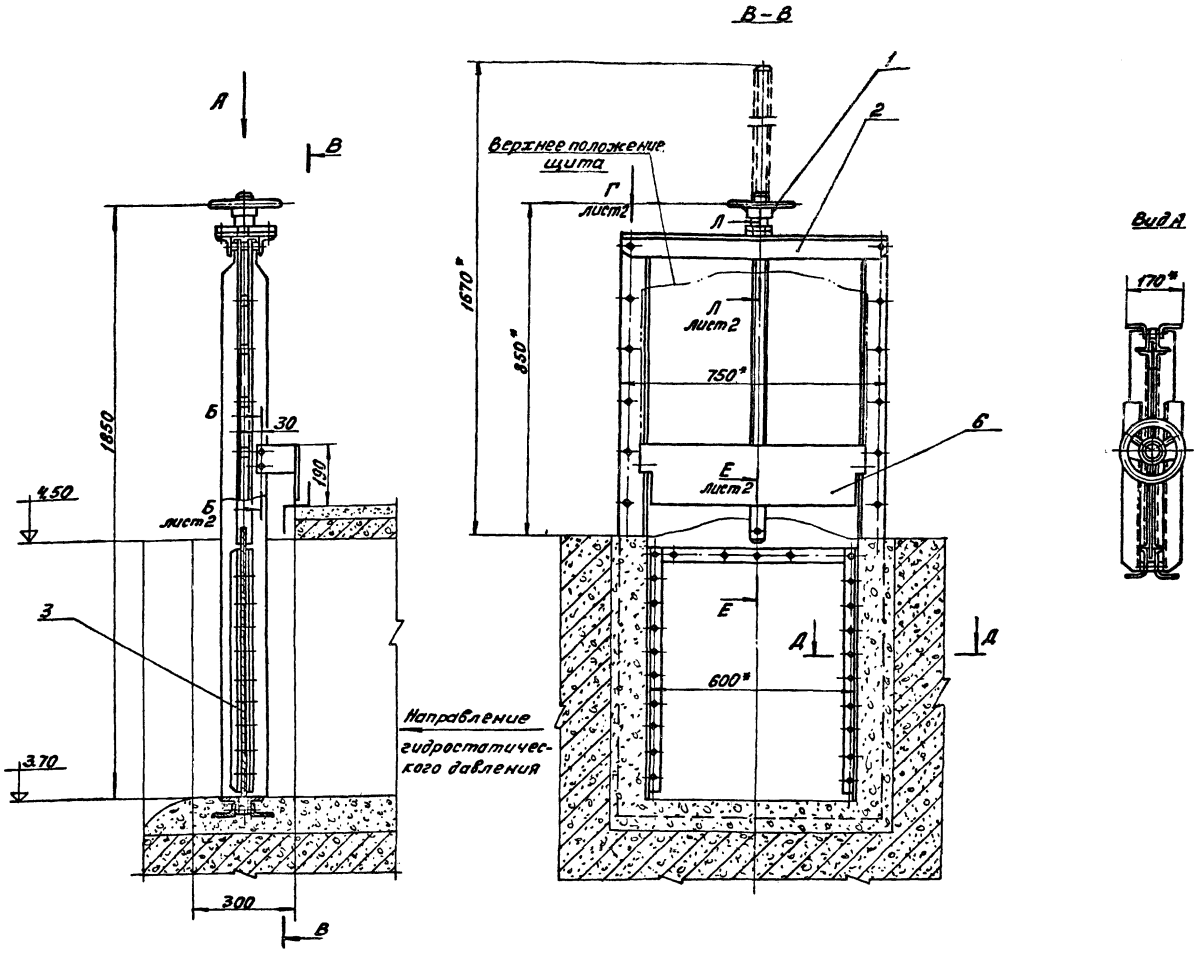

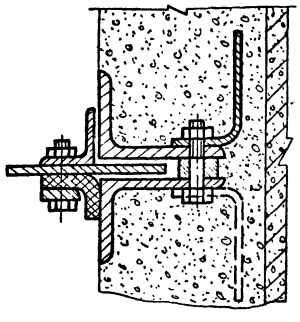

Технические требования.

1. Изготовление и монтаж затвора производить в соответствии со строительными нормами и правилами СНиП-18-75.
2. Н14; h14; $\pm\frac{1714}{2}$.
3.* Размеры для справок.
4.** Отверстия сверлить совместно с деталью поз.6.
5. Затвор покрыть грунтом ХС-010, краска ЭМХС-710, серый, лак ХС-76 IV В ГОСТ 9355-60 кругом, за исключением обрабатываемых и соприкасающихся поверхностей со штрабным бетоном.
6. Количество и толщину регулировочных прокладок (поз.7) при установке ручного привода (поз.1) определить по месту в пределах размера, указанного на чертеже (см. сечение Л-Л).
7. Применять смазку ЦИАТИМ-203 ГОСТ 8773-73.
8. Шероховатость обрабатываемых поверхностей деталей без чертежа Rz80 V.

Техническая характеристика

Тип затвора	Плоский скользящий с резиновым уплотнением
Ширина проема рамы затвора в свету	600мм
Высота проема перекрываемого щитом	800мм
Направление гидростатического давления	Одностороннее
Расчетное подъемное усилие при перепаде, равном высоте щита	112кг
Тип привода	Ручной с винтовым подъемным механизмом
Время, необходимое для полного подъема или опускания щита	~3мин
Наибольшее расчетное усилие на маховике	~5,0 кг
Вес подвижных частей затвора	~38 кг

Изм.	Лист	№ докум.	Подп.	Дата	1Ф.653.00.000СБ			
Разраб.		Кривошеев			Затвор плоский поверхностный 600×800 с ручным приводом Сборочный чертеж	Лит.	Масса	Масштаб
Пров.		Пендерев					122	1:10
Рук.		Пендерев				Лист 1	Листов 2	
Н.контр.		Потутков				Мосводоканалниипроект Отдел №5		
Утв.		Гаврилов						

Инв.№ подл. | Подп. и дата | Взам.инв.№ | Инв.№ дубл. | Подп. и дата

Копировал: 17850-08 16 Формат 22

Типовой проект 902-2-346
Альбом VIII

1Ф.653.00.000СБ

Вид Г лист 1
М 1:2

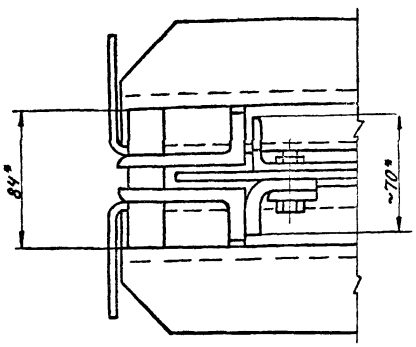

Б – Б
М 1:2

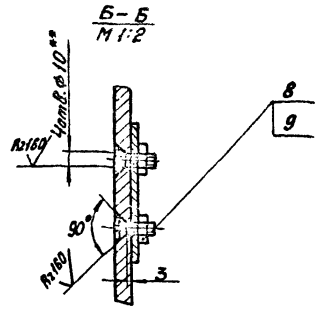

Л – Л лист 1
М 1:2

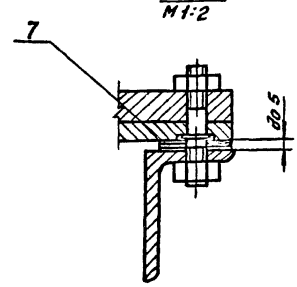

Е – Е лист 1
М 1:2

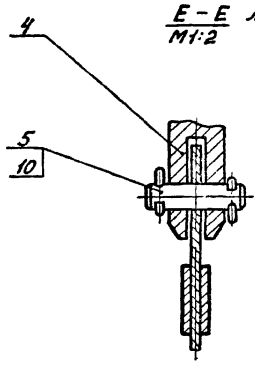

Изм.	Лист	№ докум.	Подп.	Дата	1Ф.653.00.000СБ	Лист 2

Формат 12

Формат	Зона	Поз.	Обозначение	Наименование	Кол.	Примечание
				Документация.		
*)			1Ф.653.00.000СБ	Сборочный чертеж		*) 22.12
				Сборочные единицы.		
А1		1	1Ф.653.00.100	Привод ручной	1	
А1		2	1Ф.653.00.200	Рама затвора	1	
А1		3	1Ф.653.00.300	Щит	1	
				Детали.		
А1		4	1Ф.653.00.001	Штанга винтовая	1	
А1		5	1Ф.653.00.002	Ось	1	
А1		6	1Ф.653.00.003	Ограждение	1	
БЧ		7	1Ф.653.00.004	Прокладка		
				Лист Б1 ГОСТ 19903-74 ВСт.3сп ГОСТ 16523-70		
				Ø40 h14 × Ø13 H14	8	0,03 кг
				Стандартные изделия.		
		8		Винт 2М8×18.58.05 ГОСТ 17475-72	4	
		9		Гайка М8.58.05 ГОСТ 5915-70	4	
		10		Шплинт 5×25-001 ГОСТ 397-79	2	

Изм.	Лист	№ докум.	Подп.	Дата	1Ф.653.00.000		
Разраб.		Привишс.			Затвор плоский поверхностный 600×800 с ручным приводом	Лит. Н	Лист	Листов 1
Пров.		Тек. чреб				Мосводоканалниипроект Отдел №5		
Н.контр.		Потутков						

Копировал: Формат Н

1Ф.653.00.003

(√)А

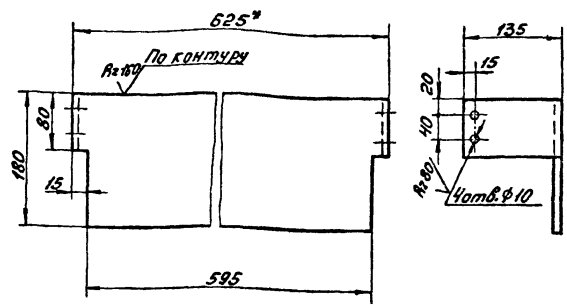

1. Внутренний радиус гибки R3.
2. Развернутая длина L = 885 мм.
3. H14; h14; $\pm \frac{IT14}{2}$.
4. * Уточнить размер по раме 1Ф.653.01.200.

Изм.	Лист	№ докум.	Подп.	Дата	1Ф.653.00.003			
Разраб.		Привишс.			Ограждение	Лит. Н	Масса 4,5	Масштаб 1:5
Пров.		Лендарев				Лист	Листов 1	
Н.контр.		Потутков			Лист Б3 ГОСТ 19903-74 ВСт.3сп ГОСТ 16523-70	Мосводоканалниипроект Отдел №5		

Копировал: 17850-08 17 Формат Н

1Ф.653.00.100 СБ

Типовой проект 902-2-346
Альбом VII

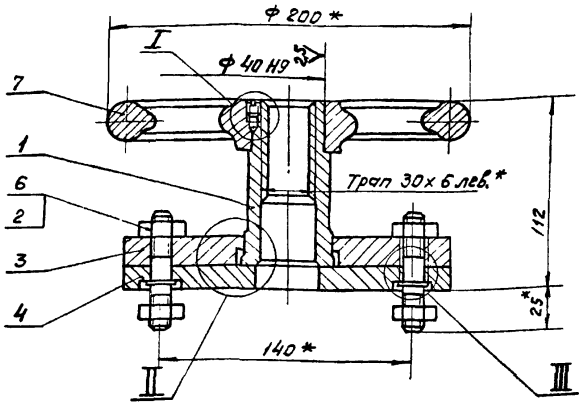

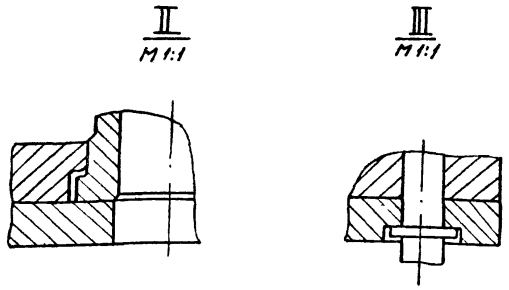

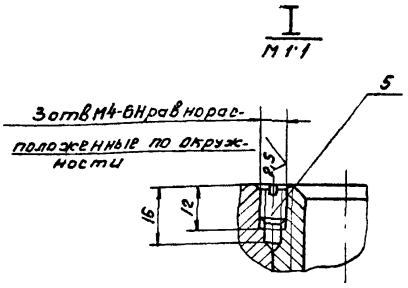

1. $\pm \frac{IT14}{2}$.
2. * Размеры для справок.

Изм	Лист	№ докум.	Подп.	Дата	1Ф.653.00.100 СБ	Лит.	Масса	Масшт.
Разраб.		Кривошеева			Привод ручной	И	5.7	1:2
Пров.		Пендерев			Сборочный чертеж	Лист	Листов 1	
Рук.		Пендерев				Моеводоканалниипроект		
Н. контр.		Потутков				Отдел №5		

Формат 12

Формат	Зона	Поз.	Обозначение	Наименование	Кол.	Примеч.
				Документация		
12			1Ф.653.00.100 СБ	Сборочный чертеж		
				Детали		
11		1	1Ф.653.00.101	Гайка подъемная	1	
11		2	1Ф.653.00.102	Шпилька	2	
11		3	1Ф.653.00.103	Пластина	1	
11		4	1Ф.653.00.103-01	Пластина	1	
				Стандартные изделия		
		5		Винт М4х10 58 096		
				ГОСТ 1477-75	3	
		6		Гайка М12 5 096		
				ГОСТ 5915-70	4	
		7		Маховик 2-В-200х36		
				ГОСТ 5260-75	1	

Изм	Лист	№ докум.	Подп.	Дата	1Ф.653.00.100	Лит.	Лист	Листов
Разраб.		Кривошеева			Привод ручной	И		1
Пров.		Пендерев				Моеводоканалниипроект		
Рук.		Пендерев				Отдел №5		
Н. контр.		Потутков						

Формат 11

1Ф.653.00.101

Rz80 √ (√)

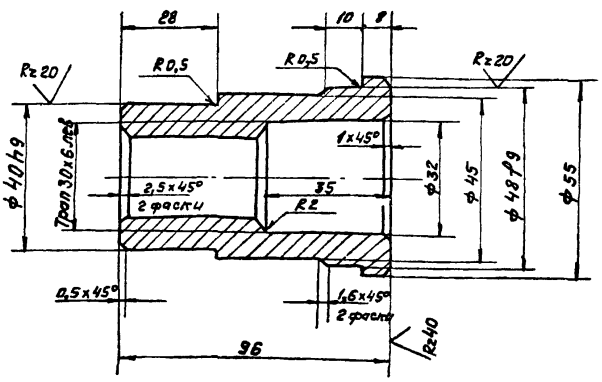

1. Неуказанные предельные отклонения размеров. H14; h14; $\pm \frac{IT14}{2}$.
2. Допускаемые отклонения на размеры отливки выполнить по III кл. точности ГОСТ 1855-55
3. Литейные радиусы, неуказанные на чертеже, выполнить R3

Изм	Лист	№ докум.	Подп.	Дата	1Ф.653.00101	Лит.	Масса	Масшт
Разраб.		Кривошеева			Гайка подъемная	И	0.7	1:1
Пров.		Пендерев				Лист	Листов 1	
Н. контр.		Потутков			С4 15-32 ГОСТ 1412-79	Моеводоканалниипроект		
						Отдел №5		

Копировал Ф3 17850-08 18

Формат 11

Типовой проект 902-2-346
Альбом VII

1Ф.653.00.102

Rz80

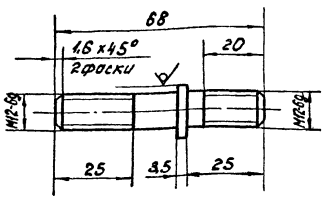

Неуказанные предельные отклонения размеров: $h14; \pm \frac{IT14}{2}$.

Изм.	Лист	№ докум.	Подп.	Дата	1Ф.653.00.102			
Разраб.		Кривошеева			Шпилька	Лит. И	Масса 0,06	Масштаб 1:1
Пров.		Пендерев				Лист	Листов: 1	
Рук.		Пендерев			Круг В18 ГОСТ 2590-71 / ВСт.3 ГОСТ 535-79	Мосводоканалниипроект Отдел № 5		
Н.контр.		Потутков						

Инв. № подл. | Подп. и дата | Взам. инв. № | Инв. № дубл. | Подп. и дата

формат 11

1Ф.653.00.103

Rz80

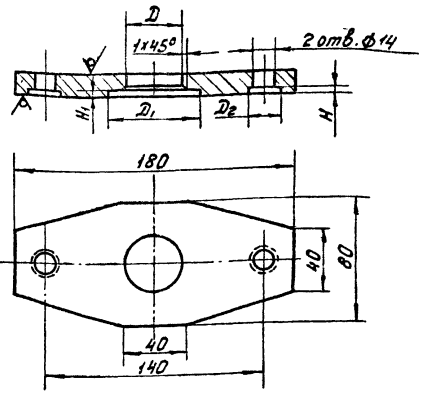

Обозначение	D мм	D_1 мм	D_2 мм	H мм	H_1 мм	Вес кг
1Ф.653.00.103	ф48Н9	ф58	—	—	8,5	1,1
1Ф.653.00.103-01	ф35	—	ф20	4	—	1,2

$H14; h14; \pm \frac{IT14}{2}$.

Изм.	Лист	№ докум.	Подп.	Дата	1Ф.653.00.103			
Разраб.		Кривошеева			Пластина	Лит. И	Масса см. табл.	Масштаб —
Пров.		Пендерев				Лист	Листов: 1	
Рук.		Пендерев			Лист Б16 ГОСТ 19903-74 / В ст.3 ГОСТ 14637-79	Мосводоканалниипроект Отдел № 5		
Н.контр.		Потутков						

Инв. № подл. | Подп. и дата | Взам. инв. № | Инв. № дубл. | Подп. и дата

формат 11

Формат	Зона	Поз.	Обозначение	Наименование	Кол.	Примеч.
				Документация		
22			1Ф.653.00.200 СБ	Сборочный чертеж		
				Детали		
11		1	1Ф.653.00.201	Угольник	2	
11		2	1Ф.653.00.202	Направляющая	2	
		3	1Ф.653.00.202-01	Направляющая	2	
11		4	1Ф.653.00.203	Полоса анкерная	11	
11		5	1Ф.653.00.204	Поперечина	2	
11		6	1Ф.653.00.205	Уплотнение	1	
11		2	1Ф.653.00.206	Полоса	2	
Б4		8	1Ф.653.00.207	Втулка		
				Труба 20x3 ГОСТ 8734-75 / В 10 ГОСТ 8733-74		
				L = 28 h14	7	0,03кг
Б4		9	1Ф.653.00.208	Втулка		
				Труба 20x3 ГОСТ 8734-75 / В 10 ГОСТ 8733-74		
				L = 12 h14	12	0,015кг

Изм.	Лист	№ докум.	Подп.	Дата	1Ф.653.00.200			
Разраб.		Кривошеева			Рама затвора	Лит. И	Лист 1	Листов 2
Пров.		Пендерев				Мосводоканалниипроект Отдел № 5		
Рук.		Пендерев						
Н.контр.		Потутков						

Инв. № подл. | Подп. и дата | Взам. инв. № | Инв. № дубл. | Подп. и дата

формат 11

Формат	Зона	Поз.	Обозначение	Наименование	Кол.	Примеч.
				Стандартные изделия		
				Болт ГОСТ 7798-70		
		10		М10 x 45 58.096	18	
		11		М10 x 55.58.096	5	
		12		М12 x 120.58.096	2	
				Гайка ГОСТ 5915-70		
		13		М10 5.096	26	
		14		М12.5.096	2	

Изм.	Лист	№ докум.	Подп.	Дата	1Ф.653.00.200	Лист 2

Инв. № подл. | Подп. и дата | Взам. инв. № | Инв. № дубл. | Подп. и дата

копировал: 17850-08 19

формат 11

1Ф. 653.00.200 СБ

Типовой проект 902-2-346
Альбом VII

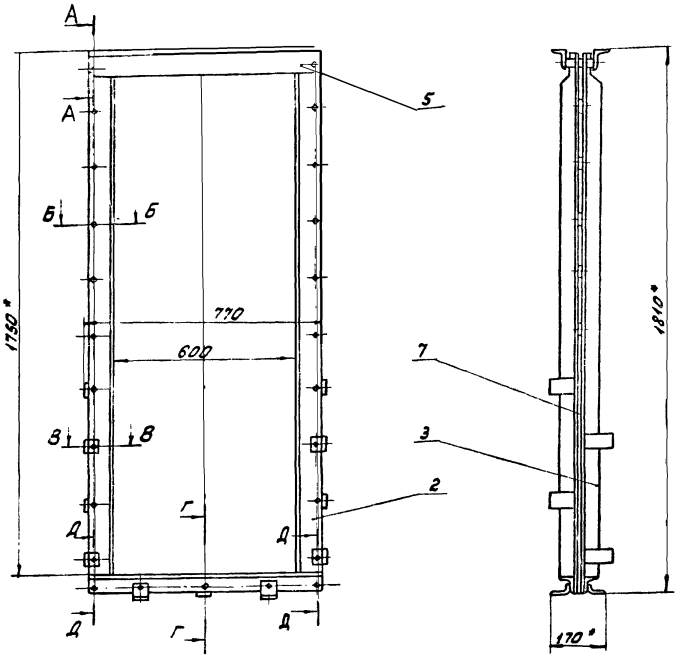

Д-Д
М1:2

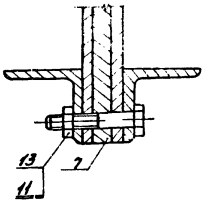

А-А
М1:2

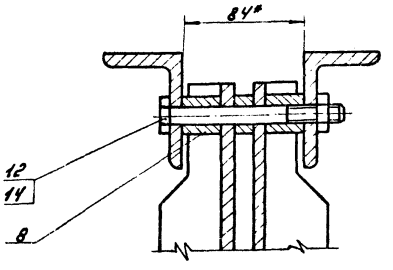

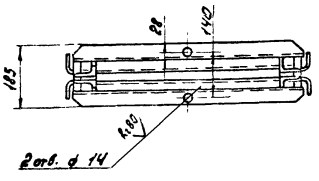

Б-Б
М1:2

В-В
М1:2

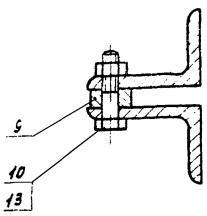

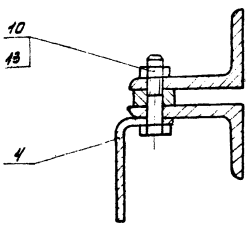

Г-Г
М1:2

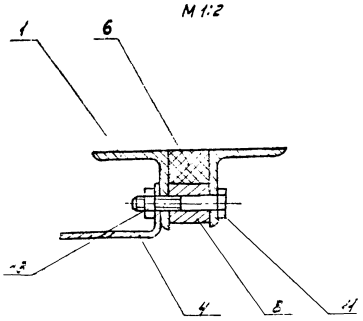

1. Н14; Л14; ± $\frac{IT14}{2}$.
2. При сборке рамы затвора уплотнение поз. 6 приклеить к угольникам поз 1 с помощью клея N 88 ТУ 38105 1061-76.
3. * Размеры для справок
4. Шероховатость обрабатываемых поверхностей деталей без чертежа — R=K0

Изм.	Лист	№ докум.	Подп.	Дата	1Ф. 653.00.200СБ			
Разраб.		Кривошеева			Рама затвора	Лит.	Масса	Масштаб
Пров.		Пендерев			Сборочный чертеж	1	~74	1:10
Рук.		Пендерев				Лист	Листов: 1	
Н.контр.		Потутков				Мосводоканалниипроект Отдел № 5		

Инв. № подл. | Подп. и дата | Взам. инв. № | Инв. № дубл. | Подп. и дата

Типовой проект 902-2-346
Альбом VIII

1Ф.653.00201

Rz 80 (V)

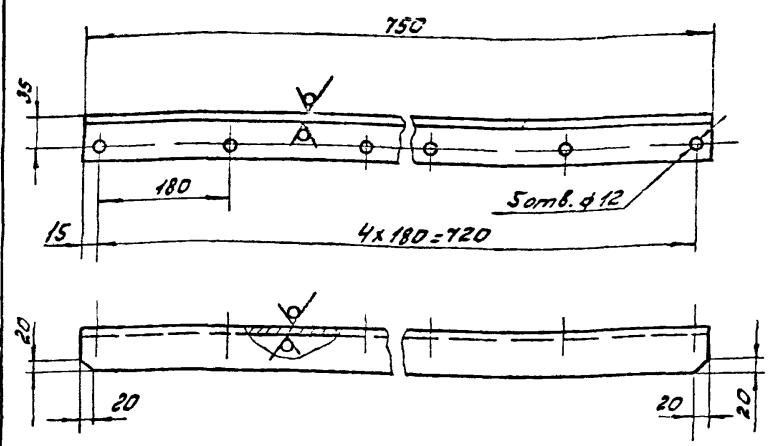

Н14; h14; ± IT14/2.

Изм.	Лист	№ докум.	Подп.	Дата	1Ф.653 00201
Разраб.	Крывошеев				Уголок — Лит: И; Масса: 16; Масштаб: 1:5
Пров.	Пендерев				Лист 1; Листов 1
Н. контр.	Потутков				Уголок 5-50х50х5 ГОСТ 8509-72 / В ст.3 ГОСТ 535-79
					Мосводоканалниипроект, Отдел № 11

Инв. № подл. | Подп. и дата | Взам. инв. № | Инв. № дубл. | Подп. и дата

1Ф.653.00202

Rz 80 (V)

1Ф.653.00202 – изображено
1Ф.653.00202-01 – зеркальное отражение

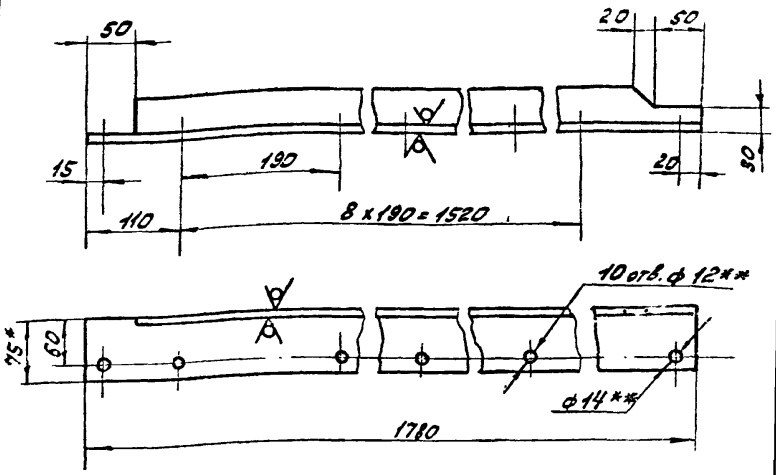

1. Н14; h14; ± IT14/2.
2. ** Сверление отверстий производить совместно с направляющей 1Ф.653.00202-01
3. * Размеры для справок.

Изм.	Лист	№ докум.	Подп.	Дата	1Ф.653.00202
Разраб.	Крывошеев				Направляющая — Лит: И; Масса: 13,2; Масштаб: 1:5
Пров.	Пендерев				Лист; Листов 1
Н. контр.	Потутков				Уголок 5-75х50х8 ГОСТ 8510-72 / В ст.3 ГОСТ 535-79
					Мосводоканалниипроект, Отдел № 5

Инв. № подл. | Подп. и дата | Взам. инв. № | Инв. № дубл. | Подп. и дата

Формат А1

1Ф.653.00203

Rz 80 (V)

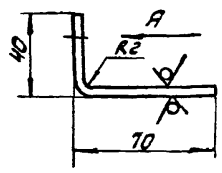

Вид А

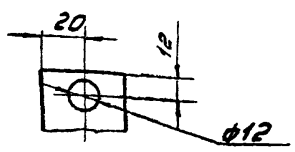

1. Длина заготовки ≈ 115 мм
2. Н14; h14; ± IT14/2

Изм.	Лист	№ докум.	Подп.	Дата	1Ф.653.00203
Разраб.	Крывошеев				Полоса анкерная — Лит: И; Масса: 0,14; Масштаб: 1:2
Пров.	Пендерев				Лист; Листов 1
Н. контр.	Потутков				Полоса 5-2-44 ГОСТ 103-76 / В ст.3 ГОСТ 535-79
					Мосводоканалниипроект, Отдел № 5

Инв. № подл. | Подп. и дата | Взам. инв. № | Инв. № дубл. | Подп. и дата

Формат А1

1Ф.653.00204

Rz 80 (V)

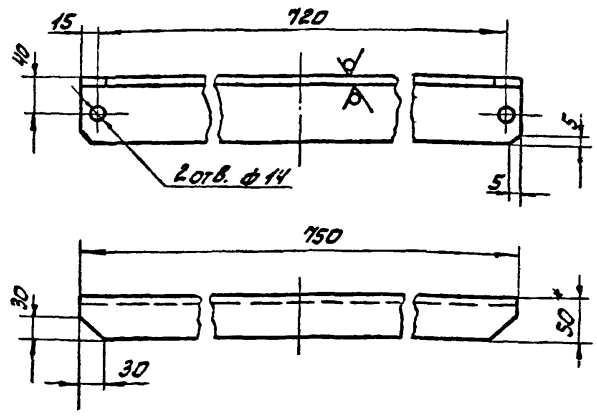

1. Н14; h14; ± IT14/2.
2. * Размеры для справок.

Изм.	Лист	№ докум.	Подп.	Дата	1Ф.653.00204
Разраб.	Крывошеев				Поперечина — Лит: И; Масса: 5,5; Масштаб: 1:5
Пров.	Пендерев				Лист; Листов 1
Н. контр.	Потутков				Уголок 5-75х50х8 ГОСТ 8510-72 / В ст.3 ГОСТ 535-79
					Мосводоканалниипроект, Отдел № 5

Инв. № подл. | Подп. и дата | Взам. инв. № | Инв. № дубл. | Подп. и дата

Копировал: [illegible]

Формат А1

Типовой проект 902-2-37.86
Альбом VII

1Ф.653.00.205

Rz 320

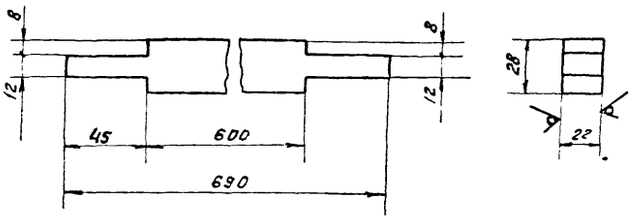

$h\,14 \pm \frac{IT14}{2}$.

Изм.	Лист	№ докум.	Подп.	Дата	1Ф.653.00.205			
Разраб.		Кривошеева			Уплотнение	Лит.	Масса	Масш.
Пров.		Пендерев				И	0.3	1:2
Рук.		Пендерев				Лист	Листов 1	
Н. контр.		Потуткоб			Пластина I ПМБ-П-22-12 ГОСТ 7338-77	Мосводоканалниипроект Отдел №5		

Формат 11

1Ф.653.00.206

Rz 150

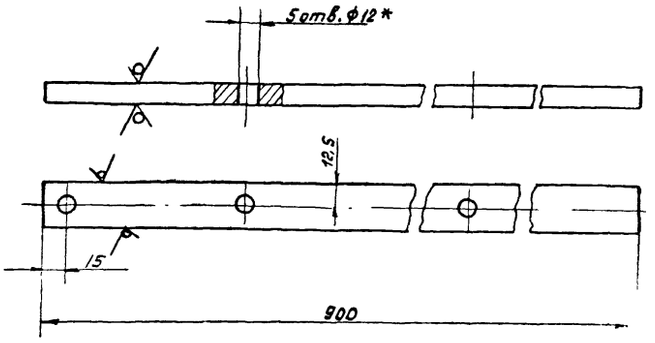

1. $H14; h14 \pm \frac{IT14}{2}$.
2. * Отверстия размечать по направляющим 1Ф.653.00.202

Изм.	Лист	№ докум.	Подп.	Дата	1Ф.653.00.206			
Разраб.		Кривошеева			Полоса	Лит.	Масса	Масш.
Пров.		Пендерев				И	2.1	1:2
Рук.		Пендерев				Лист	Листов 1	
Н. контр.		Потуткоб			Полоса $\frac{Б2-12\times25\ ГОСТ\ 103-76}{Ст.3\ ГОСТ\ 535-79}$	Мосводоканалниипроект Отдел №5		

Формат 11

1Ф.653.00.300 СБ

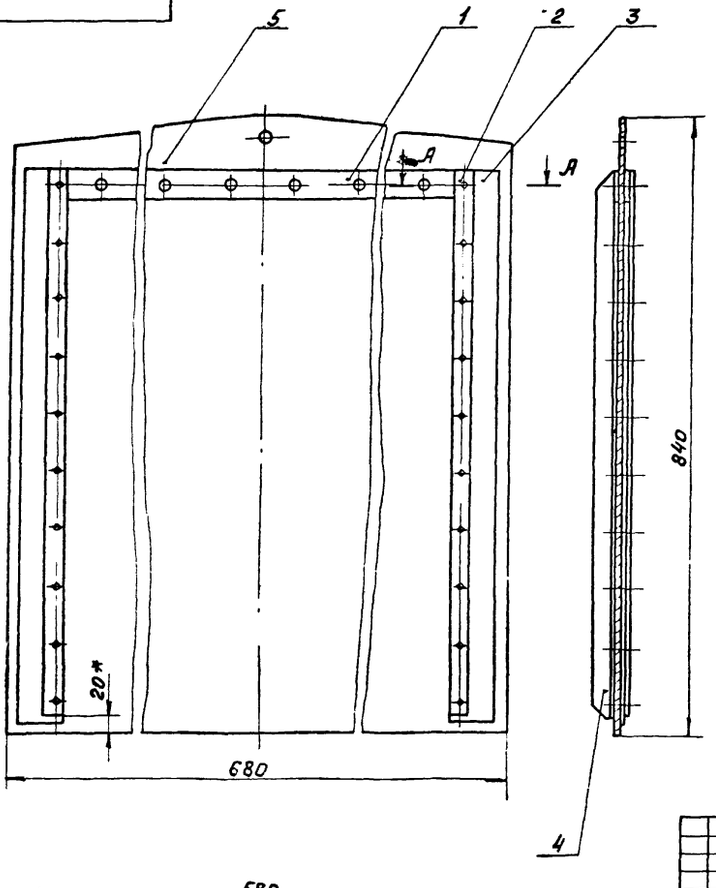

А-А
М 1:1

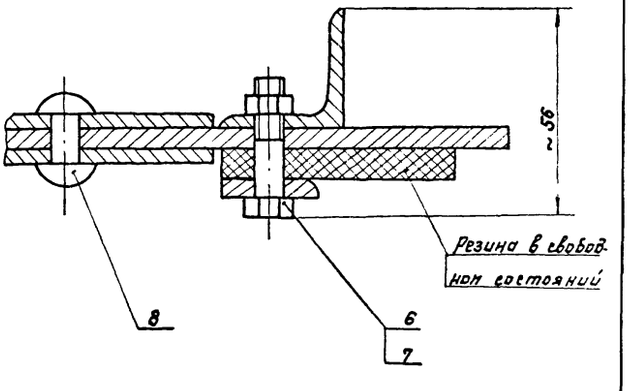

Размеры для справок

Изм.	Лист	№ докум.	Подп.	Дата	1Ф.653.00.300 СБ			
Разраб.		Кривошеева			Щит	Лит.	Масса	Масш.
Пров.		Пендерев				И	33,5	1:5
Рук.		Пендерев			Сборочный чертеж	Лист	Листов 1	
Н. контр.		Потуткоб				Мосводоканалниипроект Отдел №5		

Копировал: 17850-08 22 Формат 12

Типовой проект 902-2-346
Альбом VII

Фолм.	Зона	Поз.	Обозначение	Наименование	Кол.	Примеч.
				Документация		
12			1Ф.653.00.300 СБ	Сборочный чертеж		
				Детали		
11		1	1Ф.653.00.301	Полоса	2	
		2	1Ф.653.00.301-01	Полоса	2	
11		3	1Ф.653.00.302	Уплотнение	2	
11		4	1Ф.653.00.303	Стойка	2	
12		5	1Ф.653.00.304	Обшивка	1	
				Стандартные изделия		
		6		Болт М8х35.58.096		
				ГОСТ 7798-70	20	
		7		Гайка М8.5.096		
				ГОСТ 5915-70	20	
		8		Заклепка 8х22.00		
				ГОСТ 10299-80	6	

Подп. и дата | Инв. № дубл. | Взам. инв. № | Подп. и дата | Инв. № подл.

Изм.	Лист	№ докум.	Подп.	Дата
Разраб.	Кривошеева			
Пров.	Пендерев			
Рук.	Пендерев			
Н. контр.	Потутков			

1Ф.653.00.300

Щит

Лит.	Лист	Листов
И		1

Мосводоканалниипроект
Отдел №5

формат 11

1Ф.653.00.301

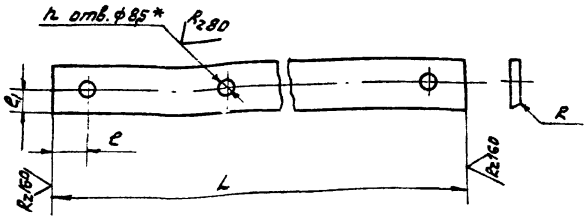

Обозначение	h мм	R мм	e мм	e1 мм	L мм	Материал	Вес, кг
1Ф.653.00.301	6	—	40	20	520	Полоса Б-2-4х40 ГОСТ 103-76 / Вст3 ГОСТ 535-79	0.65
1Ф.653.00.301-01	10	R3	20	14	760	Полоса Б-2-5х28 ГОСТ 103-76 / Вст3 ГОСТ 535-79	0.83

1. Н14; $\pm \frac{IT14}{2}$.
2. Отверстия размечать по сопрягаемой детали.

1Ф.653.00.301

Полоса

Лит.	Масса	Масштаб
И	см. табл.	—

Лист | Листов 1

См. таблицу

Мосводоканалниипроект
Отдел №5

формат 11

1Ф.653.00.302

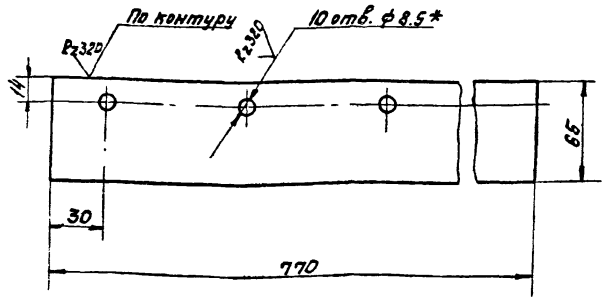

1.* Отверстия размечать по обшивке 1Ф.653.01.304.
2. Н14; h14; $\pm \frac{IT14}{2}$.

1Ф.653.00.302

Уплотнение

Лит.	Масса	Масштаб
И	0.47	1:2

Лист | Листов 1

Пластина I ПМБ-М-8-1,2 ГОСТ 7738-77

Мосводоканалниипроект
Отдел №5

формат 11

1Ф.653.00.303

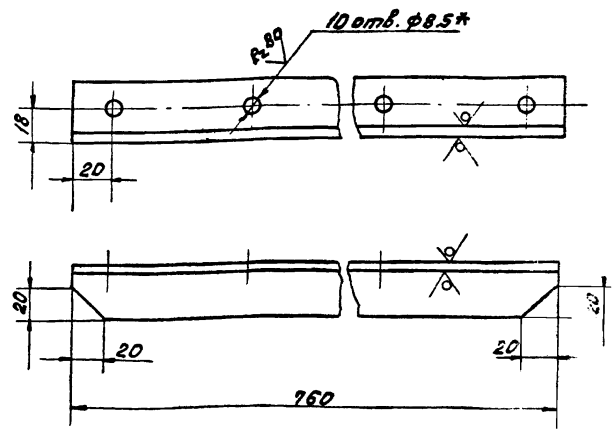

1. Н14; h14; $\pm \frac{IT14}{2}$.
2.* Отверстия размечать по обшивке 1Ф653 01.304

1Ф.653.00.303

Стойка

Лит.	Масса	Масштаб
И	1,4	1:2

Лист | Листов 1

Уголок Б-32х32х4 ГОСТ 8509-72 / В Ст3 ГОСТ 535-79

Мосводоканалниипроект
Отдел №5

копировал: 17850-08 23

Типовой проект 902-2-346
Альбом VIII

1Ф.653.00.304

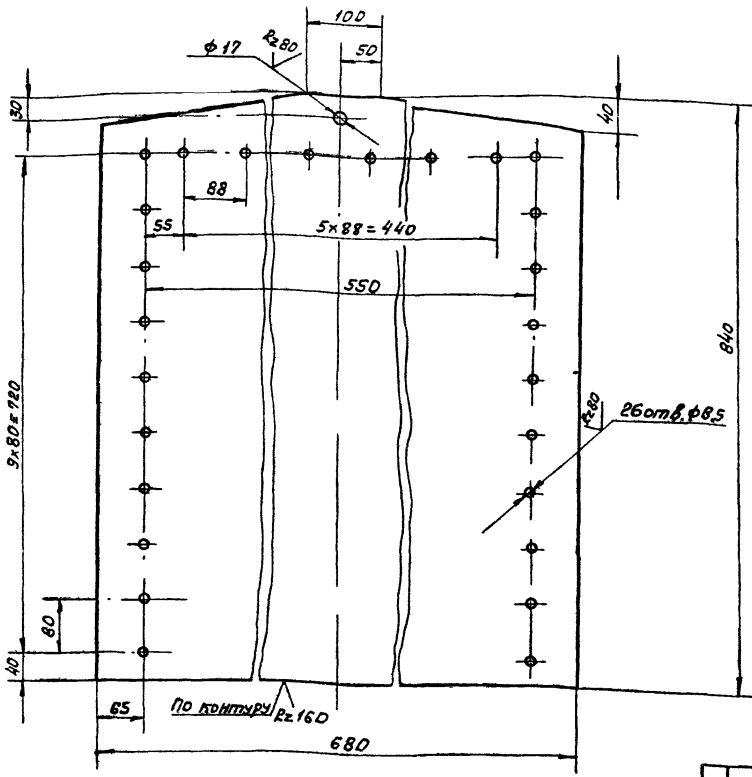

H14; h14; ± IT14/2.

				1Ф.653.00.304			
Изм.	Лист	№ докум.	Подп.	Дата			
Разраб.		Кривошеева			Обшивка	Лит.	Масса	Масштаб
Пров.		Пендерев				И	38	1:5
Н. контр.		Потапков			Лист 68 ГОСТ 19903-74 В Ст.3 ГОСТ 14637-79	Лист	Листов 1
						Мособлводоканалниипроект Отдел №5	

Инв.№ подл. | Подп. и дата | Взам. инв.№ | Инв.№ дубл. | Подп. и дата

Формат 12

1Ф.653.00.001

Rz80 V

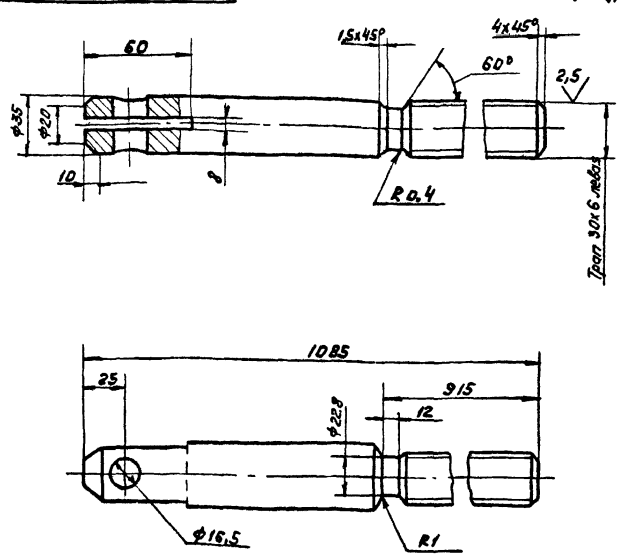

Неуказанные предельные отклонения размеров: H14; h14; ± IT14/2.

				1Ф.653.00.001			
Изм.	Лист	№ докум.	Подп.	Дата			
Разраб.		Кривошеева			Штанга винтовая	Лит.	Масса	Масштаб
Пров.		Пендерев				И	4,8	1:2
Н. контр.		Потапков			Круг В36 ГОСТ 2590-71 ВСт3 ГОСТ 535-79	Лист	Листов 1
						Мособлводоканалниипроект Отдел №5	

Инв.№ подл. | Подп. и дата | Взам. инв.№ | Инв.№ дубл. | Подп. и дата

Формат 11

1Ф.653.00.002

Rz80 V

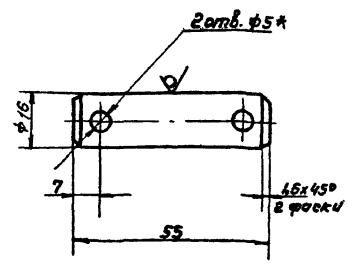

1. H14; h14; ± IT14/2.
2. * Отверстия для шплинтов развернать при сборке.

				1Ф.653.00.002			
Изм.	Лист	№ докум.	Подп.	Дата			
Разраб.		Кривошеева			Ось	Лит.	Масса	Масштаб
Пров.		Пендерев				И	0,1	1:1
Н. контр.		Потапков			Круг В16 ГОСТ 2590-71 ВСт3 ГОСТ 535-79	Лист	Листов 1
						Мособлводоканалниипроект Отдел №5	

Инв.№ подл. | Подп. и дата | Взам. инв.№ | Инв.№ дубл. | Подп. и дата

Копировал: [illegible]

17850-08 24

Формат 11

Типовой проект 902-2-346
Альбом VII

ЗР.73.000СБ

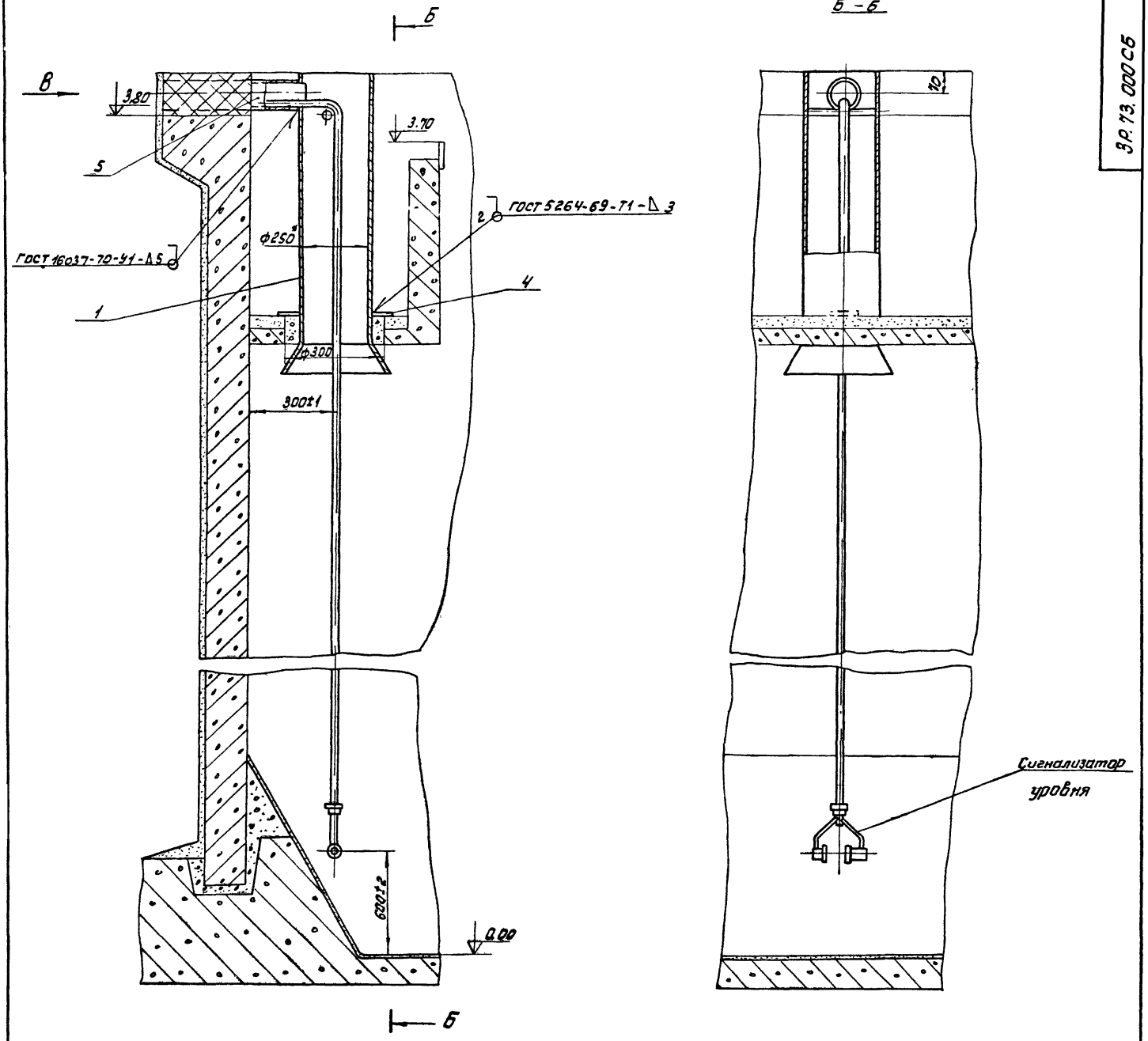

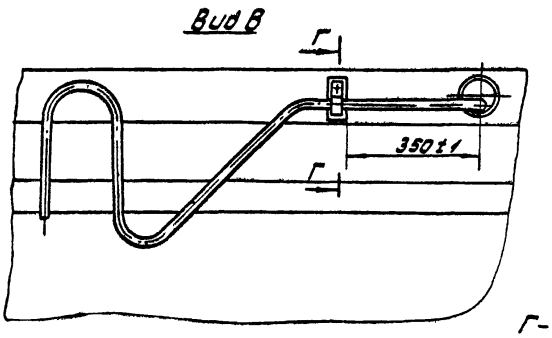

Г-Г
М 1:2

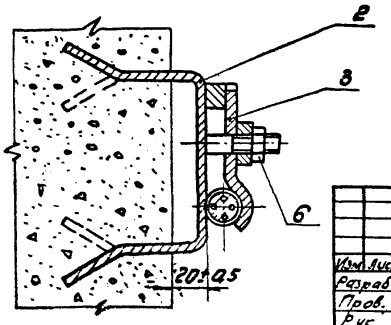

1. Н14; h14; ± $\frac{IT14}{2}$.
2. Шероховатость обрабатываемых поверхностей детали без чертежа — Rz160
3. Конец патрубка поз.5 заделать заподлицо с бортом отстойника.
4.* Размеры для справок.

Изм.	Лист	№ докум.	Подп.	Дата	ЗР.73.000СБ			
Разраб.		Кривошеева			Установка сигнализатора уровня или с фотосопротивлением Сборочный чертеж	Лит.	Масса	Масштаб
Пров.		Пендерев				И	~26.0	1:10
Рук.		Пендерев				Лист 1	Листов: 1	
Н. контр.		Потутков				Мосводоканалниипроект Отдел №5		
Утв.		Гаврилов						

Инв. № подл. | Подп. и дата | Взам. инв. | Инв. № дубл. | Подп. и дата

копировал: 17850-08 25 формат 22

Типовой проект 902-2-346
Альбом VII

Формат	Зона	Поз	Обозначение	Наименование	Кол.	Примеч
				Документация		
22			ЗР 73. 000СБ	Сборочный чертеж		
				Сборочные единицы		
11		1	ЗР. 73. 100	Корпус	1	
11		2	ЗР. 73. 200	Скоба закладная	1	
11		3	ЗР. 73. 300	Прижим	1	
				Детали		
11		4	ЗР. 73.001	Пластина опорная	2	
64		5	ЗР. 73. 002	Патрубок закладной		
				Труба 70×4		
				ГОСТ 3262-75		
				ℓ=480 h14	1	3,38кг
				Стандартные изделия		
		6		Гайка М10.5.05		
				ГОСТ 11871-73	1	

ЗР. 73. 000

Изм	Лист	№ докум.	Подп.	Дата
Разраб.		Кривошеева		
Пров.		Пендерев		
Рук.		Пендерев		
Н. контр.		Потутков		
Утв.		Гаврилов		

Установка сигнализатора уровня ила с фотосопротивлением.

Лит.	Лист	Листов
И		1

Мосводоканалниипроект Отдел № 5

Формат 11

Подп. и дата | Инв. № дубл. | Взам. инв. № | Подп. и дата | Инв. № подл.

ЗР. 73. 100СБ

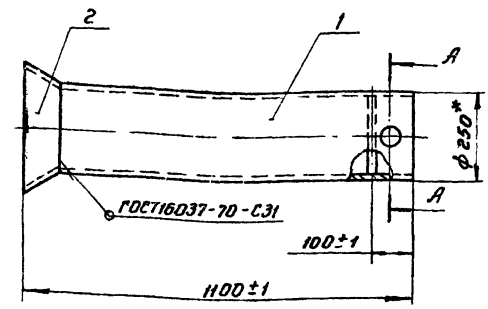

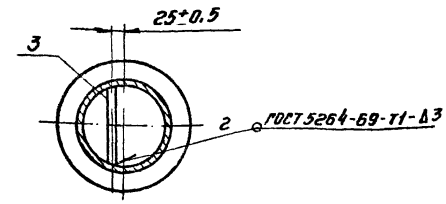

1. Шероховатость обрабатываемых поверхностей деталей без чертежа – Rz160 √
2*. Размеры для справок.

ЗР. 73. 100СБ

Изм	Лист	№ докум.	Подп.	Дата
Разраб.		Кривошеева		
Пров.		Пендерев		
Рук.		Пендерев		
Н. контр.		Потутков		

Корпус
Сборочный чертеж.

Лит.	Масса	Масштаб
И	19	1:10

Лист | Листов 1

Мосводоканалниипроект Отдел № 5

Формат 11

Формат	Зона	Поз.	Обозначение	Наименование	Кол.	Примеч.
				Документация		
11			ЗР. 73. 100 СБ	Сборочный чертеж		
				Детали		
11		1	ЗР. 73. 101	Труба	1	
11		2	ЗР 73. 102	Конус	1	
64		3	ЗР 73. 103	Пруток		
				Проволока 8-I		
				ГОСТ 3282-74		
				ℓ=240 h14	1	0.01кг.

ЗР. 73. 100

Изм	Лист	№ докум.	Подп.	Дата
Разраб.		Кривошеева		
Пров.		Пендерев		
Рук.		Пендерев		
Н. контр.		Потутков		

Корпус

Лит.	Лист	Листов
И		1

Мосводоканалниипроект Отдел № 5

Формат 11

Подп. и дата | Инв. № дубл. | Взам. инв. № | Подп. и дата | Инв. № подл.

ЗР 73. 101

Rz80 √(√)

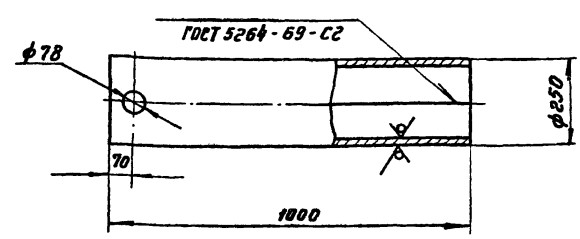

1. Развернутая длина ℓ=775 мм.
2. H14; h14; $\pm \frac{IT14}{2}$.

ЗР. 73. 101

Изм	Лист	№ докум.	Подп.	Дата
Разраб.		Кривошеева		
Пров.		Пендерев		
Н. контр.		Потутков		

Труба

Лит.	Масса	Масштаб
И	18,3	1:10

Лист | Листов 1

Лист Б-3 ГОСТ 19903-74 / В Ст.3сп ГОСТ 16523-70

Мосводоканалниипроект Отдел № 5

Формат 11

3Р.73.102

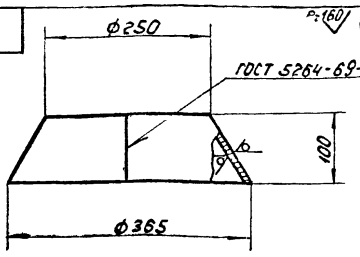

Развертка

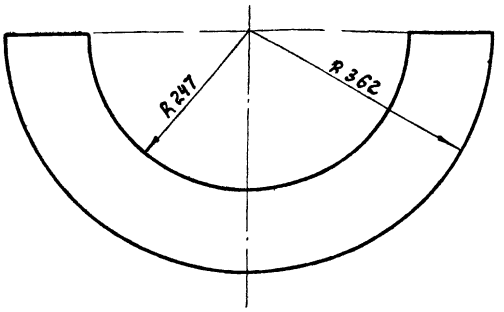

h14; ± IT14/2.

Изм.	Лист	№ докум.	Подп.	Дата
Разраб.		Кривошеева		
Пров.		Пендерев		
Н.контр.		Потутков		

3Р 73.102

Конус

Лит.	Масса	Масштаб
И	0,65	1:5
Лист	Листов: 1	

Лист Б3 ГОСТ 19903-74
Вст.3сп ГОСТ 16523-70

Мосводоканалниипроект
Отдел №5

Формат 11

3Р.73.200

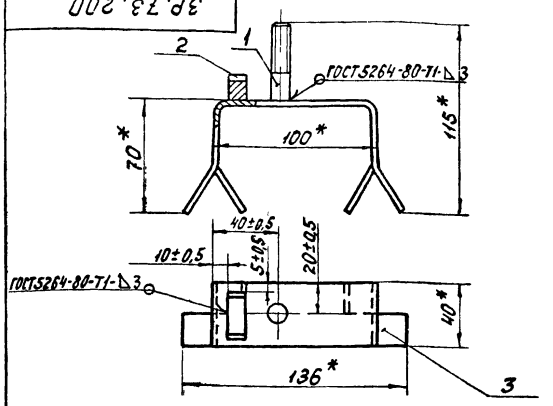

* Размеры для справок.

Формат	Зона	Поз.	Обозначение	Наименование	Кол.	Примечание
				Детали		
11		1	3Р.73.201	Шпилька	1	
11		2	3Р.73.202	Упор	1	
11		3	3Р.73.203	Скоба	1	

Изм.	Лист	№ докум.	Подп.	Дата
Разраб.		Зарицкая		
Пров.		Пендерев		
Рук.		Пендерев		
Н.контр.		Потутков		

3Р.73.200

Скоба закладная

Лит.	Масса	Масштаб
И	0,4	1:2
Лист	Листов: 1	

Мосводоканалниипроект
Отдел №5

Формат 11

3Р.73.201

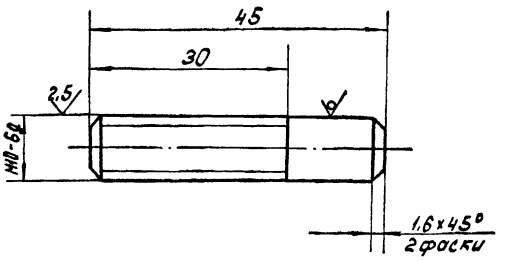

Неуказанные предельные отклонения размеров: h14; ± IT14/2

Изм.	Лист	№ докум.	Подп.	Дата
Разраб.		Кривошеева		
Пров.		Пендерев		
Н.контр.		Потутков		

3Р.73.201

Шпилька

Лит.	Масса	Масштаб
И	0,03	2:1
Лист	Листов: 1	

Круг В10 ГОСТ 2590-71
Вст.3сп ГОСТ 535-79

Мосводоканалниипроект
Отдел №5

Формат 11

3Р.73.202

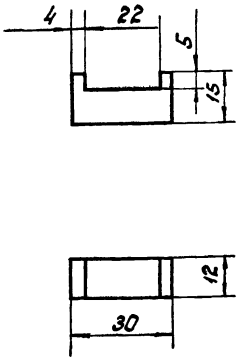

h14; h14; ± IT14/2.

Изм.	Лист	№ докум.	Подп.	Дата
Разраб.		Кривошеева		
Пров.		Пендерев		
Н.контр.		Потутков		

3Р.73.202

Упор

Лит.	Масса	Масштаб
И	0,04	1:1
Лист	Листов: 1	

Ст.3 ГОСТ 380-71

Мосводоканалниипроект
Отдел №5

Формат 11

Типовой проект 902-346
Альбом VII

ЗР.73.203

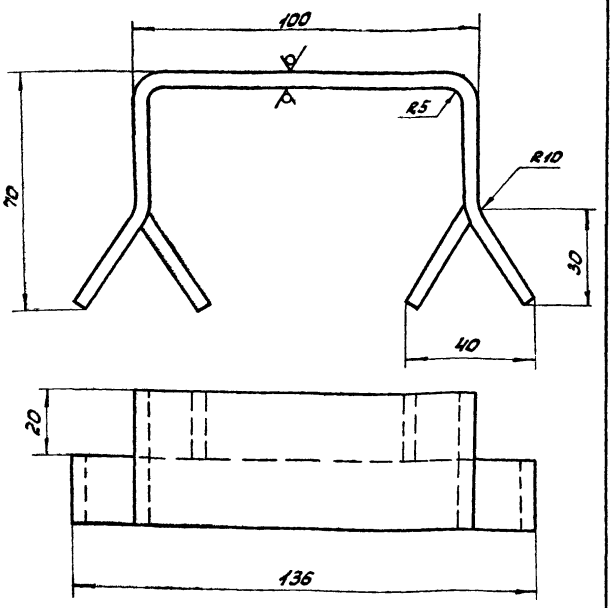

1. Развернутая длина ℓ = 230мм
2. H14; h14; $\pm \frac{IT14}{2}$

Изм.	Лист	№ докум.	Подп.	Дата	ЗР.73.203			
Разраб.		Кривошеева			Скоба	Лит	Масса	Масштаб
Пров.		Пендерев				И	0,3	1:1
						Лист	листов: 1	
Н.контр.		Потутков			Полоса Б-24×40 ГОСТ 103-76 / Вст 3сп ГОСТ 535-79	Мосводоканалниипроект Отдел №5		

Инв.№подл. | Подп. и дата | Взам.инв.№ | Инв.№дубл. | Подп. и дата

Формат 11

ЗР.73.300

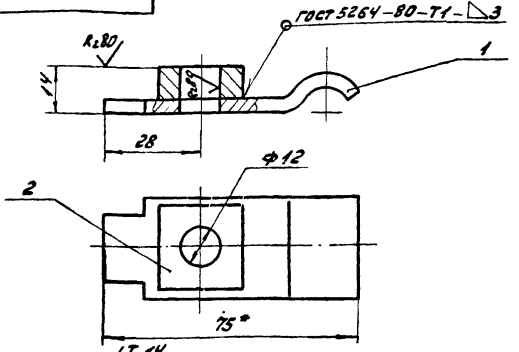

1. H14; h14; $\pm \frac{IT14}{2}$.
2. Шероховатость обрабатываемых поверхностей детали без чертежа — R2,160
3. * Размеры для справок.

Формат	Зона	Поз.	Обозначение	Наименование	Кол.	Примечание
				Детали		
11		1	ЗР.73.301	Полоса	1	
54		2	ЗР.73.302	Бобышка		
				Лист Б12 ГОСТ 19903-74 / Вст.3сп ГОСТ 14637-79		
				25h14×25h14	1	0,04кг

Изм.	Лист	№ докум.	Подп.	Дата	ЗР.73.300			
Разраб.		Заруцкая			Прижим	Лит	Масса	Масштаб
Пров.		Пендерев				И	0,12	1:1
Рук.		Пендерев				Лист	листов: 1	
Н.контр.		Потутков				Мосводоканалниипроект Отдел №5		

Инв.№подл. | Подп. и дата | Взам.инв.№ | Инв.№дубл. | Подп. и дата

Формат 11

ЗР.73.301

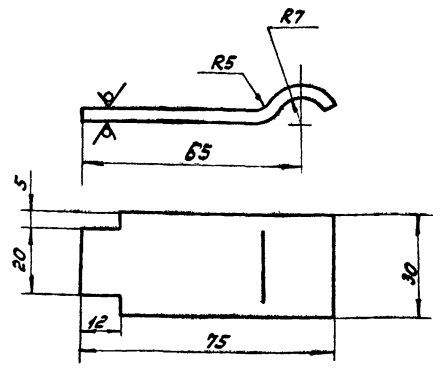

1. Развернутая длина L = 85 мм.
2. H14; h14; $\pm \frac{IT14}{2}$

Изм.	Лист	№ докум.	Подп.	Дата	ЗР.73.301			
Разраб.		Кривошеева			Полоса	Лит	Масса	Масштаб
Пров.		Пендерев				И	0,08	1:1
						Лист	листов: 1	
Н.контр.		Потутков			Лист Б4 ГОСТ 19903-74 / Вст.3сп ГОСТ 14637-79	Мосводоканалниипроект Отдел №5		

Инв.№подл. | Подп. и дата | Взам.инв.№ | Инв.№дубл. | Подп. и дата

Формат 11

ЗР.73.001

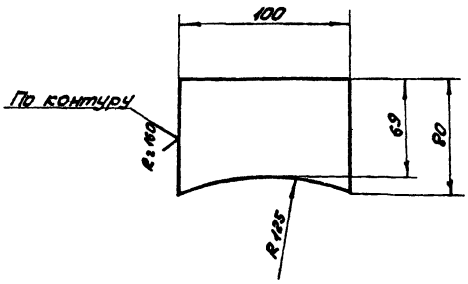

H14; h14; $\pm \frac{IT14}{2}$.

Изм.	Лист	№ докум.	Подп.	Дата	ЗР.73.001			
Разраб.		Кривошеева			Пластина опорная	Лит.	Масса	Масштаб
Пров.		Пендерев				И	0,16	1:2
						Лист	листов: 1	
Н.контр.		Потутков			Лист Б3 ГОСТ 19903-74 / Вст.3сп ГОСТ 16523-70	Мосводоканалниипроект Отдел №5		

Инв.№подл. | Подп. и дата | Взам.инв.№ | Инв.№дубл. | Подп. и дата

Копировал: ЭЛЗ-17850-08 28

Формат 11

Типовой проект 902-2-346
Альбом VII

6С.53.127.000

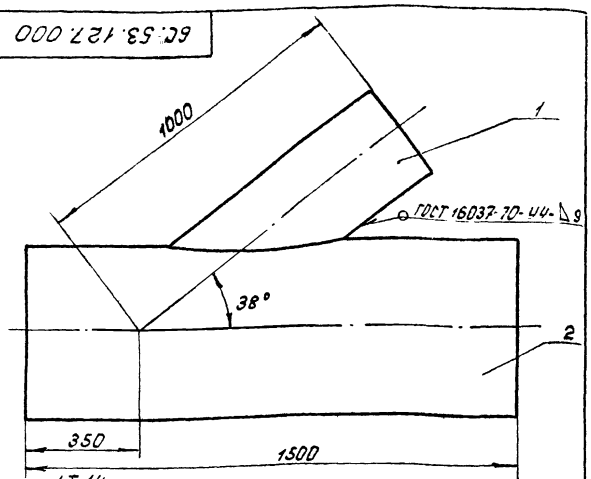

1. ± IT14/2.
2. Отверстие в трубе поз.2 разметить по патрубку поз.1
3. Шероховатость обработываемых поверхностей деталей без чертежа Rz 160

Формат	Зона	Поз.	Обозначение	Наименование	Кол.	Примеч.
				Детали		
А1		1	6С.53.127.001	Патрубок	1	
А4		2	6С.53.127.002	Труба L=1500 h14	1	192,3 кг
				Труба 530×10 ГОСТ 8732-78 В10 ГОСТ 8731-74		

6С.53.127.000

Изм.	Лист	№ докум.	Подп.	Дата
Разраб.		Кривошеева		
Пров.		Пендерев		
Рук.		Пендерев		
Н.контр.		Потутков		

Тройник
L = 38°
530×10 - 325×9

Лит.	Масса	Масштаб
И	~234	1:10
Лист	Листов: 1	

Мосводоканалниипроект
Отдел №5

Формат А1

6С.53.127.001

Rz 160 V(V)

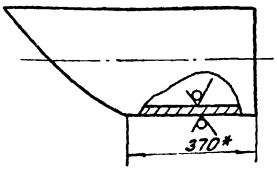

Развертка шаблона

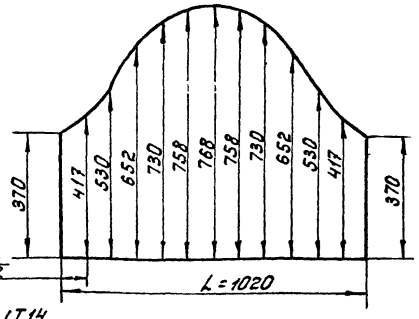

1. ± IT14/2.
2. L – длина окружности по действительному наружному диаметру патрубка.
3. * Размеры для справок.

6С.53.127.001

Изм.	Лист	№ докум.	Подп.	Дата
Разраб.		Кривошеева		
Пров.		Пендерев		
Н.контр.		Потутков		

Патрубок

Лит.	Масса	Масштаб
И	4,2	1:10
Лист	Листов: 1	

Труба 325×9 ГОСТ 8732-78 В10 ГОСТ 8731-74

Мосводоканалниипроект
Отдел №5

Формат А1

Формат	Зона	Поз.	Обозначение	Наименование	Кол.	Примеч.
				Документация		
А2			6С.53.128 000 СБ	Сборочный чертеж		
				Детали		
А2		1	6С.53.128.000	Патрубок	1	
А2		2	6С.53.128.002	Конус	1	
А2		3	6С.53.128.003	Отросток	2	

6С.53.128.000

Изм.	Лист	№ докум.	Подп.	Дата
Разраб.		Кривошеева		
Пров.		Пендерев		
Рук.		Пендерев		
Н.контр.		Потутков		

Тройник
426×9 - 630×9

Лит.	Лист	Листов
И		1

Мосводоканалниипроект
Отдел №5

Формат А1

6С.53.128.000 СБ

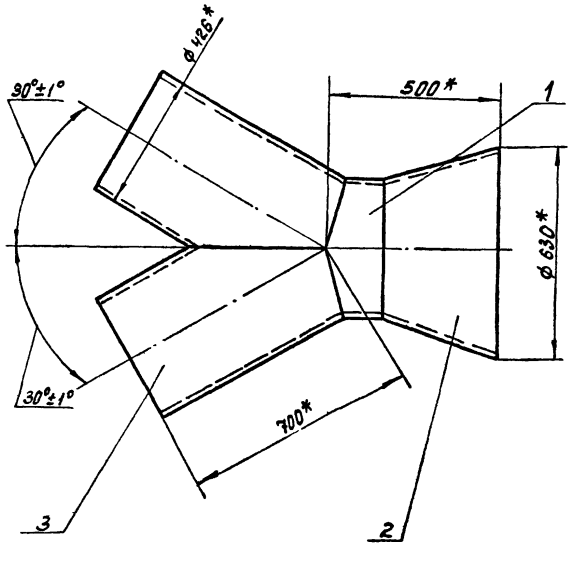

1. * Размеры для справок.
2. ± IT14/2.
3. Сварку производить по контуру прилегания деталей по ГОСТ 16037-80-С55.

6С.53.128.000 СБ

Изм.	Лист	№ докум.	Подп.	Дата
Разраб.		Кривошеева		
Пров.		Пендерев		
Н.контр.		Потутков		
Утв.		Гаврилов		

Тройник
426×9-630×9
Сборочный чертеж

Лит.	Масса	Масштаб
И	1,65	1:10
Лист	Листов: 1	

Мосводоканалниипроект
Отдел №5

Копировал: [illegible] 11850-08 29

Формат А1

Типовой проект 902-2-346
Альбом VII

6С.53.128.001

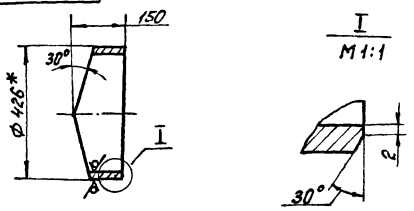

Шаблон для разметки

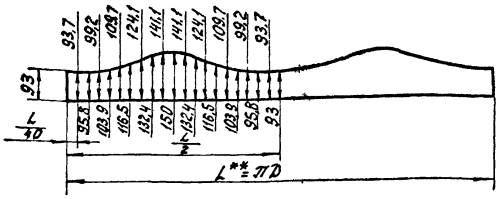

1. h14; ± IT14/2
2. Размер L** уточнить по действительному наружному диаметру – трубы D.
3.* Размеры для справок

Изм.	Лист	№ докум.	Подп.	Дата	6С.53.128.001			
Разраб.		Кривошеева			Патрубок	Лит.	Масса	Масштаб
Пров.		Пендерев				И	12	1:10
Рук.		Пендерев				Лист	Листов: 1	
Н контр		Потутков			Труба 426×9 ГОСТ 8732-78 / В 10 ГОСТ 8731-74	Носводоканалниипроект Отдел № 5		

Инв. № подл. | Подп. и дата | Взам. инв. № | Инв. № дубл. | Подп. и дата

Формат 11

6С.53.128.002

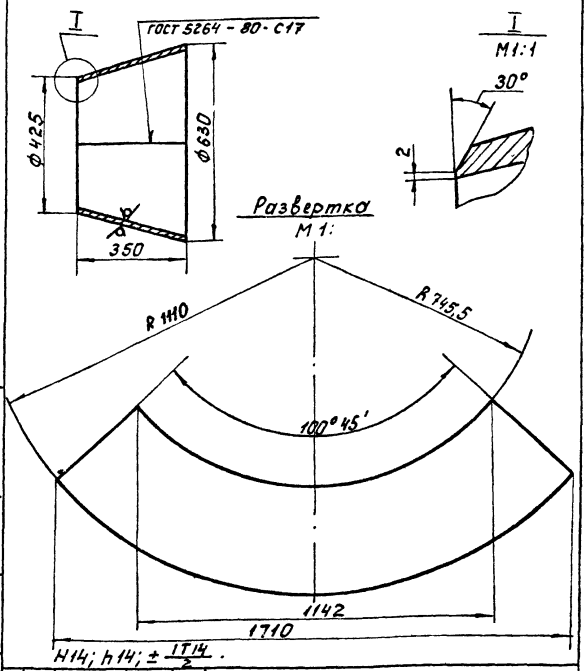

H14; h14; ± IT14/2.

Изм.	Лист	№ докум.	Подп.	Дата	6С.53.128.002			
Разраб.		Кривошеева			Конус	Лит.	Масса	Масштаб
Пров		Пендерев				И	41	1:10
						Лист	Листов: 1	
Н контр		Потутков			Лист 69 ГОСТ 19903-74 / ВСт.3сп ГОСТ 14637-79	Носводоканалниипроект Отдел № 5		

Инв. № подл. | Подп. и дата | Взам. инв. № | Инв. № дубл. | Подп. и дата

Формат 11

6С.53.128.003

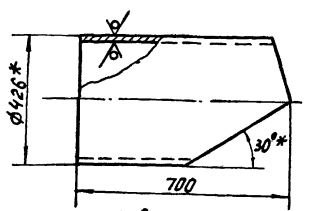

Шаблон
M 1:5

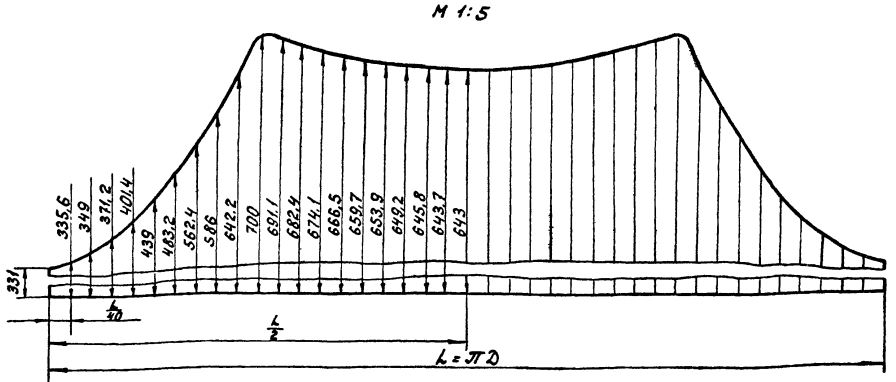

1. ± IT14/2.
2.** Размер L уточнить по действительному наружному диаметру трубы D.
3.* Размеры для справок.

Изм.	Лист	№ докум.	Подп.	Дата	6С.53.128.003			
Разраб.		Кривошеева			Отросток	Лит	Масса	Масштаб
Пров.		Пендерев				И	56	1:10
Рук.		Пендерев				Лист	Листов	
Н.контр.		Потутков			Труба 426×9 ГОСТ 8732-78 / В 10 ГОСТ 8731-74	Носводоканалниипроект Отдел № 5		

Инв. № подл. | Подп. и дата | Взам. инв. № | Инв. № дубл. | Подп. и дата

gost.e-ecolog.ru