ТИПОВОЙ ПРОЕКТ
902-2-346

ОТСТОЙНИКИ КАНАЛИЗАЦИОННЫЕ РАДИАЛЬНЫЕ ВТОРИЧНЫЕ ИЗ СБОРНОГО ЖЕЛЕЗОБЕТОНА

ДИАМЕТРОМ 18 м

АЛЬБОМ VI

НЕСТАНДАРТИЗИРОВАННОЕ ОБОРУДОВАНИЕ.
ИЛОСОС. ЧАСТЬ 2 СТР 56÷130

17850-07
ЦЕНА 5-85

gost.e-ecolog.ru

Привязан:

Инв. №

Госстрой СССР

Тбилисский филиал
ЦИТП
Типовой проект /серия/
№ 902-2-346.с 6
Заказ № 1515
Цена 5 руб 83 коп
Тираж 515
Дата "23" VI 1982г.

Типовой проект 902-2-346
Альбом VI, часть 2

4И.444.04.00.000 СБ

№ п/п	Скорость вращения ипососа n об/ч	Сменная пара шестерен			
		поз 4, 5		поз. 7, 8	
		Z	Обозначение	Z	Обозначение
1	1.2	16	4И.444.04.00.001	61	4И.444.04.00.004
2	2	22	4И.444.04.00.002	55	4И.444.04.00.005

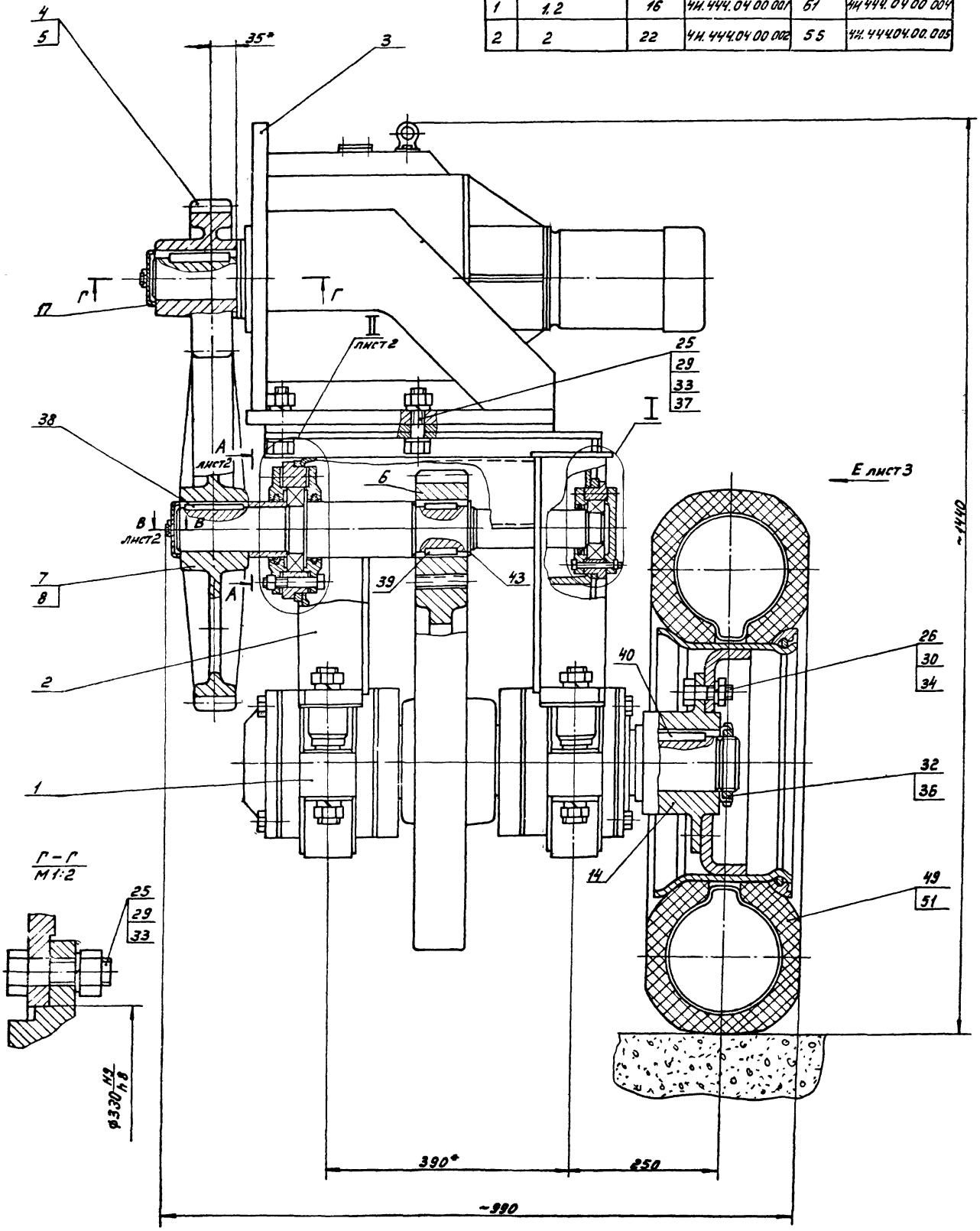

Изм.	Лист	№ докум.	Подп.	Дата	4И.444.04.00.000 СБ			
Разраб.		Самохина			Привод	Лит	Масса	Масштаб
Пров.		Пендерев			Сборочный чертеж		820	1:4
Рук.		Пендерев				Лист 1	Листов 3	
Н. контр.		Купагина				Мосводоканалниипроект Отдел №5		

Инв. № подл. | Подп. и дата | Взам. инв. № | Инв. № дубл. | Подп. и дата

Типовой проект 902-2-346
Альбом VII, часть 2

В – В лист 1
М 1:1

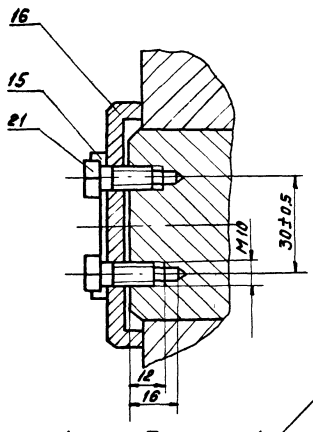

А – А лист 1
М 1:2

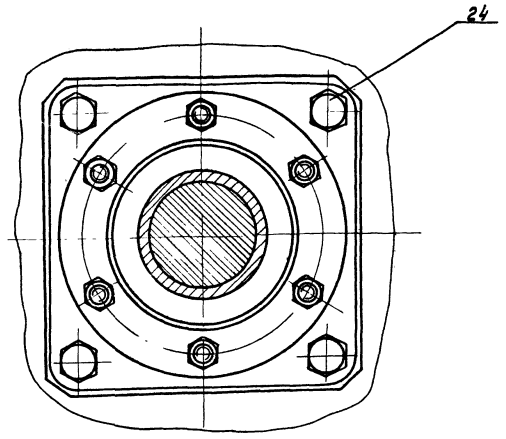

I лист 1
М 1:2

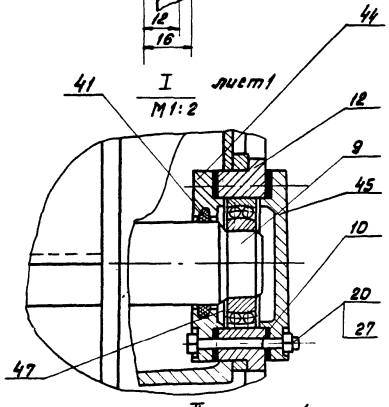

II лист 1
М 1:2

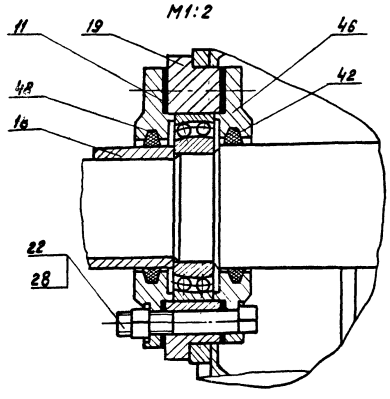

Б – Б лист 3
М 1:2

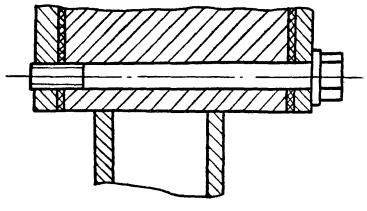

1. Для изменения скорости вращения илососа в приводе предусмотрены две пары сменных колес поз. 7.8 и шестерен поз. 4,5.
В помещенной на чертеже таблице указаны скорости вращения илососа и ходового колеса, получающиеся в результате установки каждой из пар сменного колеса и шестерни.
Комплектация привода сменными колесами и шестернями производится в соответствии с технологическими соображениями по усмотрению заказчика.

2. При подсчете общего веса привода, учтена только одна пара сменных колеса и шестерни.

3. Для регулировки межцентрового расстояния допускается подложить под кронштейн поз. 3 мотора-редуктора подкладки, размером 100×300 толщиной 0.5 мм. Количество подкладок определить при монтаже по месту.

4. Для смазки подшипников рекомендуется применять смазку ЦИАТИМ-203 ГОСТ 8773-73.

5. При сборке привода применяется заднее (малое) колесо автопогрузчика 4043 или автопогрузчика 4045.
Диск и обод в сборе №5, 005-15-3101012.
Шина 240-381 (8,25-15) модель Л-187.

6. Размеры для справок.

Изм	Лист	N докум.	Подп.	Дата	4И.444.04.00.000 СБ			
Разраб		Самохина			Привод	Лит.	Масса	Масштаб
Пров		Пендерев			Сборочный чертеж	И	—	—
Рук.		Пендерев				Лист 2	Листов	
Н.контр		Пулагина				Мосводоканалниипроект Отдел №5		

Инв. № подл. | Подп. и дата | Взам. инв. № | Инв. № дубл. | Подп. и дата

Копировал: Ф 17850-07 3 Формат 22

Типовой проект 902-2-346
Альбом VI, часть 2

4И.444.04.00.000 СБ

Вид Е лист 1

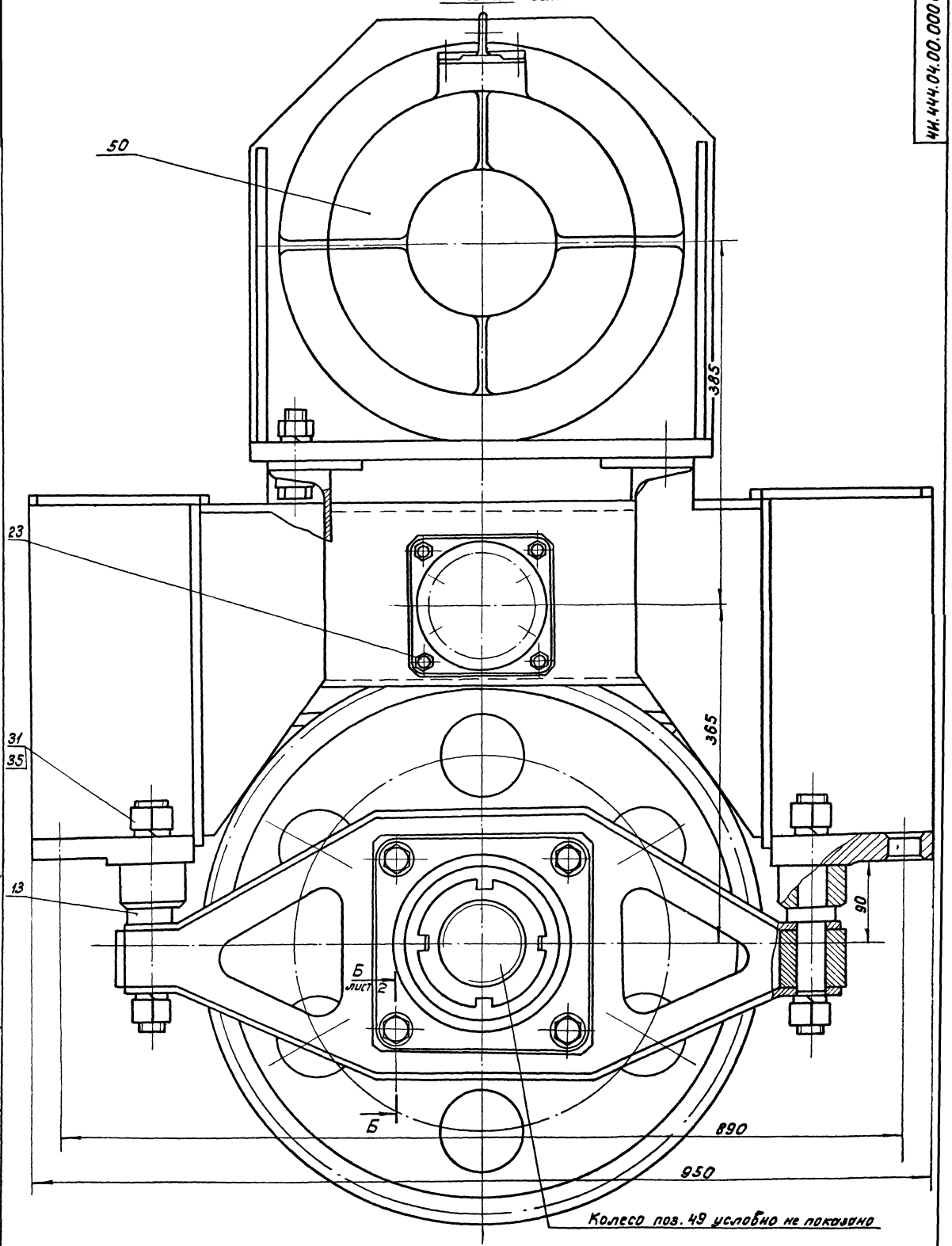

Колесо поз. 49 условно не показано

Изм.	Лист	№ докум.	Подп.	Дата	4И.444.04.00.000 СБ			
Разраб.		Самохина			Привод	Лит.	Масса	Масштаб
Пров.		Пендерев			Сборочный чертеж	И	—	1:2,5
Рук.		Пендерев				Лист 3	Листов	
Н.контр.		Кулагина				Посвободоканалниипроект Отдел №5		

Инв. № подл. | Подп. и дата | Взам. инв. № | Инв. № дубл. | Подп. и дата

Копировал: 1ИК 17850-07 4 Формат 22

Формат	Зона	Поз	Обозначение	Наименование	Кол	Примеч
				Документация		
22			4И.444.04.00.000.СБ	Сборочный чертеж		
				Сборочные единицы		
11		1	4И.444.04.01.000	Вал в сборе	1	
11		2	4И.444.04.02.000	Рама	1	
11		3	4И.444.04.03.000	Кронштейн	1	
				Детали		
12		4	4И.444.04.00.001	Шестеренка сменная	1	
12		5	4И.444.04.00.002	Шестеренка сменная	1	
12		6	4И.444.04.00.003	Шестеренка	1	
22		7	4И.444.04.00.004	Колесо зубчатое		
				сменное	1	
22		8	4И.444.04.00.005	Колесо зубчатое		
				сменное	1	
12		9	4И.444.04.00.006	Вал промежуточный	1	
11		10	4И.444.04.00.007	Прокладка	2	
11		11	4И.444.04.00.007-А	Прокладка	2	

Изм	Лист	№ докум.	Подп.	Дата	4И.444.04.00.000		
Разраб		Самошина			Привод	Лит	Лист 1	Листов 4
Пров		Тендерев				И		
Н.контр		Кулагина				Гидроводоканалпроект Отдел №5		

Инв.№ подл. | Подп. и дата | Взам. инв.№ | Инв.№ дубл. | Подп. и дата

Формат 11

Формат	Зона	Поз	Обозначение	Наименование	Кол	Примеч
11		12	4И.444.04.00.008	Стакан	1	
11		13	4И.444.04.00.009	Палец	4	
11		14	4И.444.04.00.011	Ступица	1	
11		15	4И.444.04.00.012	Шайба стопорная	2	
11		16	4И.444.04.00.013	Шайба глухая	1	
11		17	4И.444.04.00.013-01	Шайба глухая	1	
11		18	4И.444.04.00.014	Втулка дистанционная	1	
11		19	4И.444.04.00.015	Стакан	1	
				Стандартные изделия		
				Болты ГОСТ 7798-70		
		20		М8х75.58.096	6	
		21		М10х20.58.0.96	4	
		22		М10х75.58.096	6	
		23		М12х35.58.096	4	
		24		М16х35.58.096	4	
		25		М20х75.58.096	10	
		26		М22х60.58.096	6	
				Гайки ГОСТ 5915-70		
		27		М8.5.096	6	
		28		М10.5.096	6	
		29		М20.5.096	10	
		30		М22.5.096	6	
		31		М30.5.096	8	
		32				

Инв.№ подл. | Подп. и дата | Взам. инв.№ | Инв.№ дубл. | Подп. и дата

Изм	Лист	№ докум.	Подп.	Дата	4И.444.04.00.000	Лист 2

Формат 11

Формат	Зона	Поз	Обозначение	Наименование	Кол	Примеч
		32		Гайка М85х2.28.096		
				ГОСТ 11871-75		
				Шайбы ГОСТ 6402-70		
		33		20.65Г.096	10	
		34		22.65Г.096	6	
		35		30.65Г.096	8	
		36		Шайба 85.02.096		
				ГОСТ 11872-73	1	
		37		Шайба 20.02.096		
				ГОСТ 10906-78	4	
				Шпонки ГОСТ 23360-78		
		38		20х12х90	1	
		39		20х12х50	2	
		40		24х14х90	1	
		41		Кольцо СП-76х59-6		
				ГОСТ 6308-71	1	
		42		Кольцо СП 103-84-7		
				ГОСТ 6308-71	2	
		43		Кольцо 16-70		
				ГОСТ 13940-68	1	
		44		Крышка 2-90х60		
				ГОСТ 11641-73	1	
		45		Крышка 2,2-90		
				ГОСТ 18511-73	1	
		46		Крышка 2-130х86,5		
				ГОСТ 11641-73	2	

Инв.№ подл. | Подп. и дата | Взам. инв.№ | Инв.№ дубл. | Подп. и дата

Изм	Лист	№ докум.	Подп.	Дата	4И.444.04.00.000	Лист 3

Формат 11

Формат	Зона	Поз	Обозначение	Наименование	Кол	Примеч.
		47		Подшипник 1210		
				ГОСТ 5720-75	1	
		48		Подшипник 1215		
				ГОСТ 5720-75	1	
				Прочие изделия		
		49		Колесо №303;380-13	1	п.5
		50		Мотор-редуктор		
				МП02-15Ф-204-075/67		
				4АХ71В4У3	1	
		51		Шина 240-381		
				(8,25-15) модель И-187	1	

Инв.№ подл. | Подп. и дата | Взам. инв.№ | Инв.№ дубл. | Подп. и дата

Изм	Лист	№ докум.	Подп.	Дата	4И.444.04.00.000	Лист 4

Копировал: 77850-07 5 Формат 11

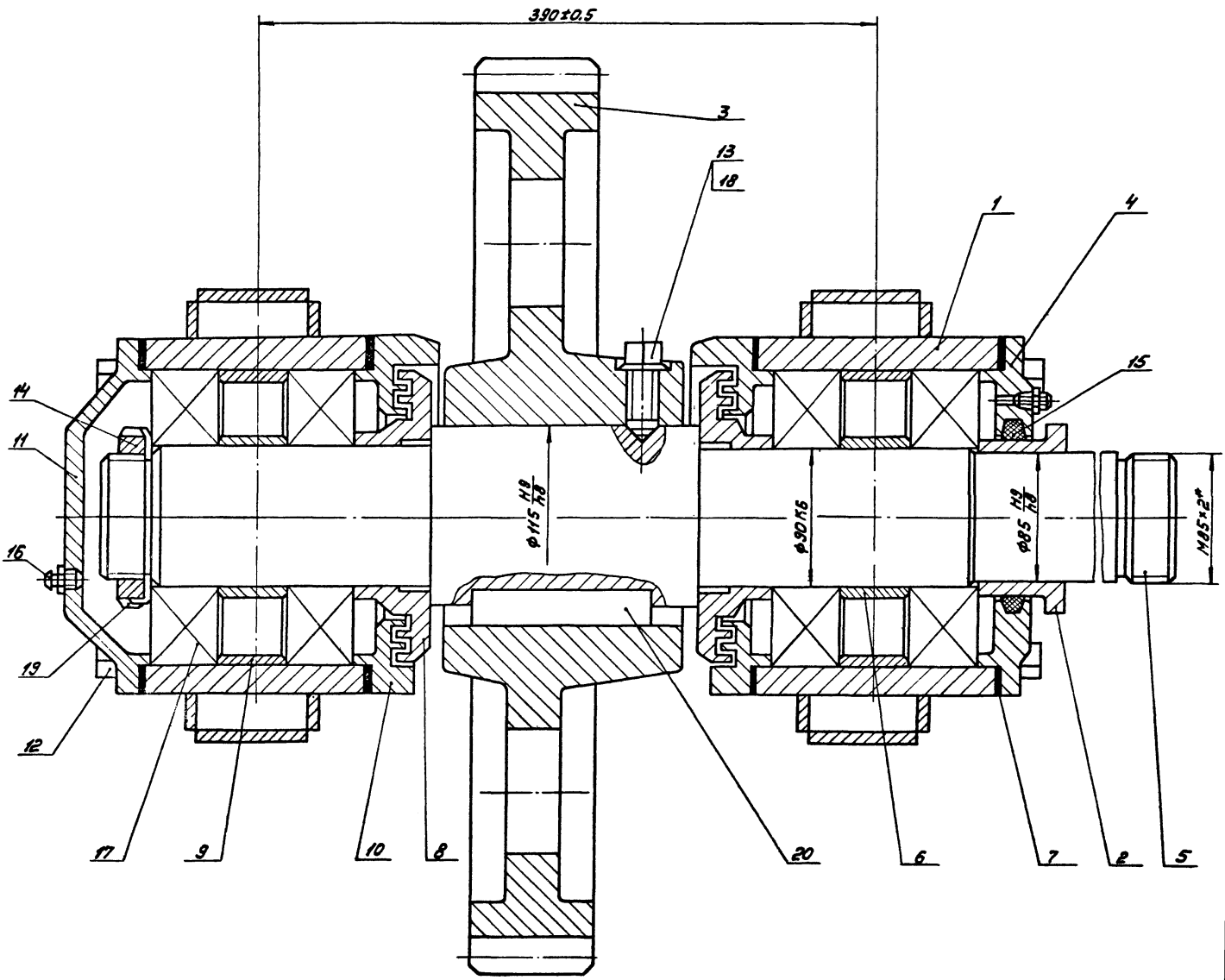

1.* Размеры для справок.

2. После сборки узла должно быть обеспечено легкое и плавное вращение оси (поз.5) в подшипниках.

				4Н.444.04.01.000СБ			
Изм.	Лист	№ докум.	Подп.	Дата	Вал в сборе	Лит.	Масса	Масштаб
Разраб.		Самохина				Н	335	1:2
Пров.		Пендерев				Лист	Листов 1	
Рук.		Пендерев			Сборочный чертеж			
Н.контр.		Кулагина				Мосводоканалниипроект Отдел №5		

Копировал: 17850-07 Б Формат А2

Инв.№ подл. | Подп. и дата | Взам. инв.№ | Инв.№ дубл. | Подп. и дата

Типовой проект 902-2-346
Альбом VI, часть 2

Формат	Зона	Поз.	Обозначение	Наименование	Кол.	Примеч.
				Документация		
22			4И.444.04.01.000 СБ	Сборочный чертеж		
				Сборочные единицы		
11		1	4И.444.04.01.100	Траверса	2	
				Детали		
11		2	4И.444.04.01.001	Втулка	1	
12		3	4И.444.04.01.002	Колесо зубчатое	1	
12		4	4И.444.04.01.003	Крышка подшипника	1	
12		5	4И.444.04.01.004	Вал	1	
11		6	4И.444.04.01.005	Кольцо дистанционное	2	
11		7	4И.444.04.01.006	Прокладка	4	
11		8	4И.444.04.01.007	Кольцо уплотнительное	2	
11		9	4И.444.04.01.008	Полукольцо	4	
12		10	4И.444.04.01.009	Крышка подшипника	2	
12		11	4И.444.04.01.011	Крышка подшипника	1	

Подп. и дата | Инв. № подл. | Взам. инв. № | Инв. № дубл. | Подп. и дата

Изм.	Лист	№ докум.	Подп.	Дата
Разраб.		Сапожина		
Пров.		Пендерев		
Н. контр.		Кулагина		

4И.444.04.01.000

Вал в сборе

Лит.	Лист	Листов
И	1	2

Новосибирскгидропроект
Отдел №5

Формат 11

Формат	Зона	Поз.	Обозначение	Наименование	Кол.	Примеч.
				Стандартные изделия		
		12		Болт М16х180.58.096 ГОСТ 7798-70	8	
		13		Винт М16х40.58.096 ГОСТ 1482-75	1	
		14		Гайка М85х2.2.8.096 ГОСТ 11871-73	1	
		15		Кольцо СП-129-104-95 ГОСТ 6308-71	1	
		16		Масленка 1.2 Ц6 ГОСТ 19853-74	2	
		17		Подшипник 318 ГОСТ 8338-75	4	
		18		Шайба 16.65Г ГОСТ 6402-70	1	
		19		Шайба 85.36.096 ГОСТ 11872-73	1	
		20		Шпонка 32х18х180 ГОСТ 23360-78	1	

Подп. и дата | Инв. № подл. | Взам. инв. № | Инв. № дубл. | Подп. и дата

Изм.	Лист	№ докум.	Подп.	Дата

4И.444.04.01.000

Лист 2

Формат 11

Формат	Зона	Поз.	Обозначение	Наименование	Кол.	Примеч.
				Документация		
22			4И.444.04.01.100 СБ	Сборочный чертеж		
				Детали		
11		1	4И.444.04.01.101	Полоса верхняя	1	
11		2	4И.444.04.01.102	Стенка	2	
11		3	4И.444.04.01.103	Полоса нижняя	1	
11		4	4И.444.04.01.104	Обойма	1	
64		5	4И.444.04.01.105	Бобышка		
				~~Квадрат~~ В70 ГОСТ 2591-71 / Вст.3 Сп ГОСТ 535-79		
				L = 62 h14	2	2.4кг

Подп. и дата | Инв. № подл. | Взам. инв. № | Инв. № дубл. | Подп. и дата

Изм.	Лист	№ докум.	Подп.	Дата
Разраб.		Сапожина		
Пров.		Пендерев		
Н. контр.		Кулагина		

4И.444.04.01.100

Траверса

Лит.	Лист	Листов
И		1

Новосибирскгидропроект
Отдел №5

Формат 11

4И.444.04.01.101

Копировал

Формат А4

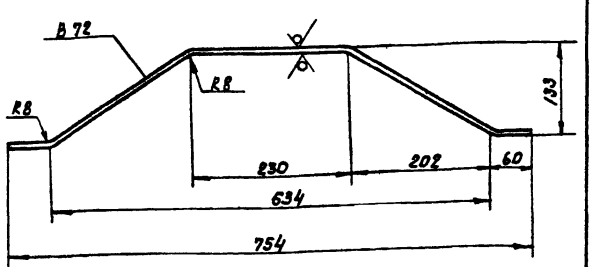

h14; $\pm \frac{IT14}{2}$.

Подп. и дата | Инв. № подл. | Взам. инв. № | Инв. № дубл. | Подп. и дата

Изм.	Лист	№ докум.	Подп.	Дата
Разраб.		Скворцов		
Пров.		Сапожина		
Н. контр.		Кулагина		

4И.444.04.01.101

Полоса верхняя

Лит.	Масса	Масшт.
И	3.7	1:5

Лист | Листов 1

Новосибирскгидропроект
Отдел №5

Лист 610 ГОСТ 19903-74 / В Ст.3 Сп. ГОСТ 14637-79

Копировал: 17850-07 7

Формат 11

Типовой проект 902-2-346
Альбом VI, часть 2

ЧИ.444.04.01.100СБ

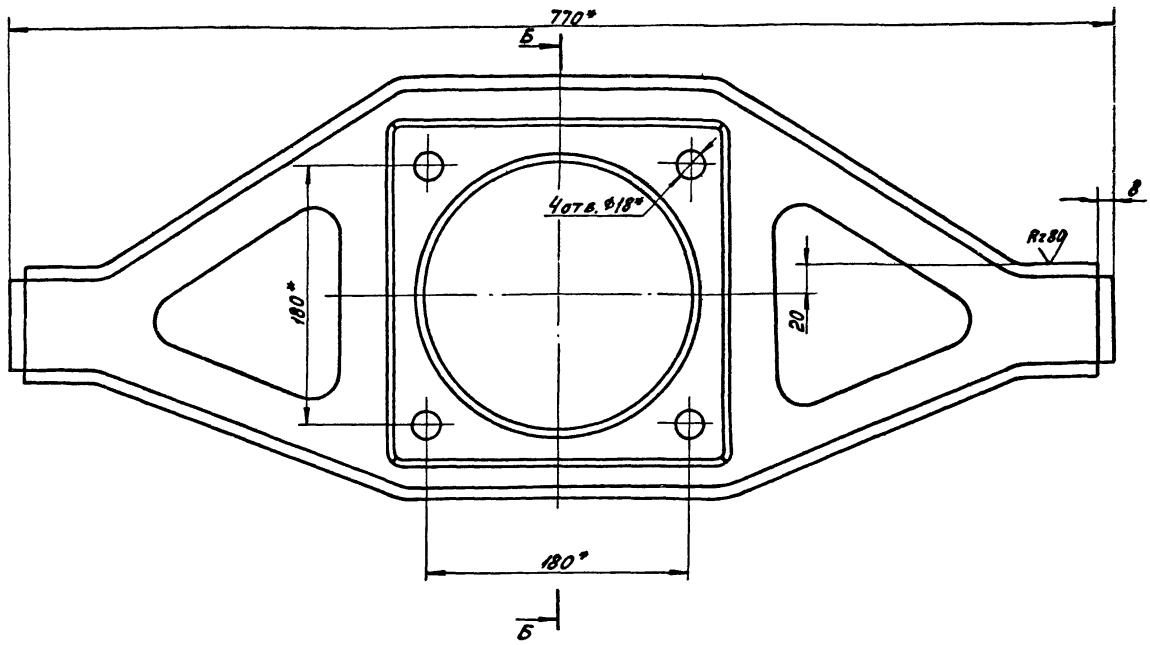

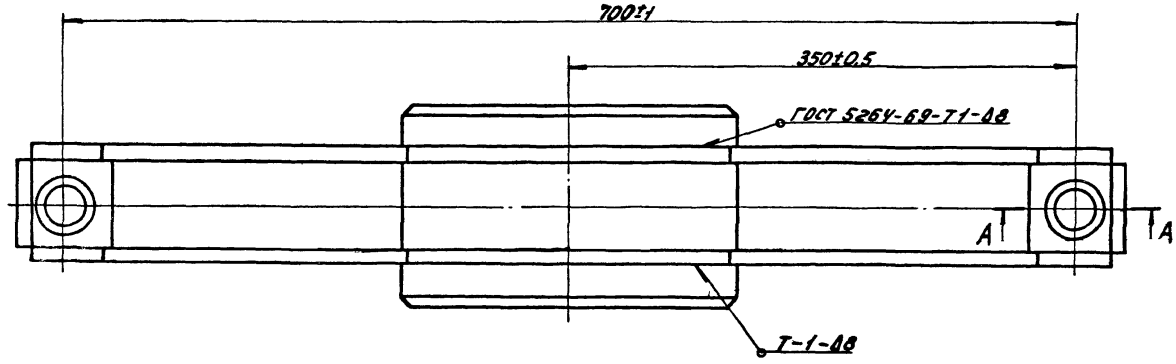

А-А
М1:1

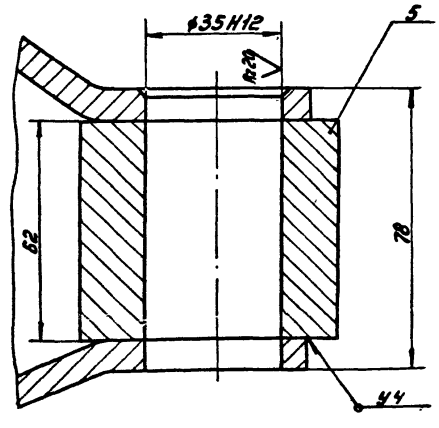

Б-Б

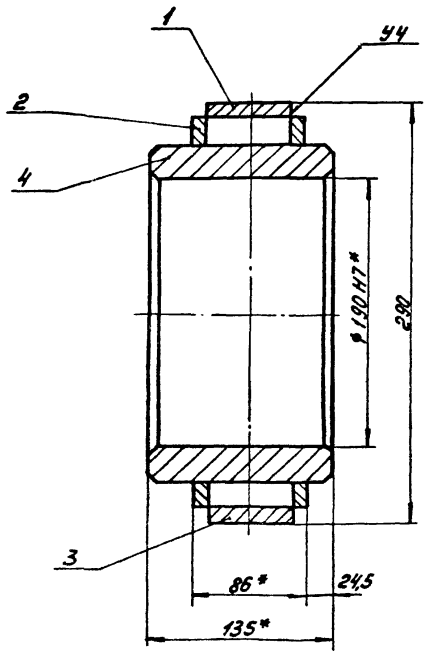

1. Неуказанные предельные отклонения размеров: $h14; \pm \frac{IT14}{2}$
2. * Размеры для справок.

Изм.	Лист	№ докум.	Подп.	Дата	ЧИ.444.04.01.100СБ		
Разраб.		Самокина			Траверса	Лит.	Масса	Масштаб
Пров.		Пендерев				Н	500	1:25
Рук.		Пендерев			Сборочный чертеж	Лист	Листов 1
Н. контр.		Кулагина				Мосводоканалниипроект Отдел №5	

Копировал: А4 17850-07 8 Формат А2

Инв. № подл. | Подп. и дата | Взам. инв. № | Инв. № дубл. | Подп. и дата

Типовой проект 902-2-346
Альбом VI, часть 2

4И.444.04.01.102

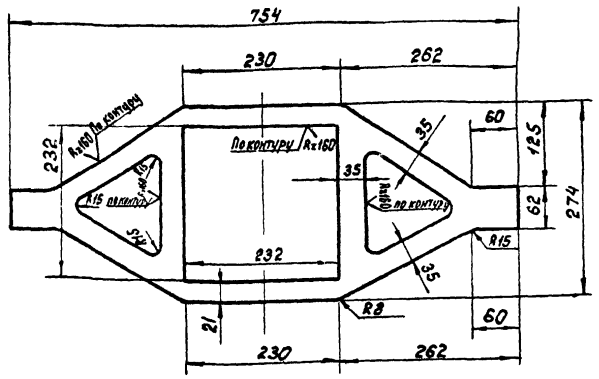

H14; h14; ± IT14/2.

Изм.	Лист	№ докум.	Подп.	Дата	4И.444.04.01.102		
Разраб.		Скворцов			Стенка	Лит. И	Масса 3,8	Масштаб 1:5
Пров.		Пендерев				Лист	Листов 1
Н. контр.		Кулагина			Лист Б8 ГОСТ 19903-74 / ВСт3Сп ГОСТ 14637-79	Мосводоканалниипроект Отдел № 5	

Инв. № подл. | Подп. и дата | Взам. инв. № | Инв. № дубл. | Подп. и дата

Формат 11

4И.444.04.01.103

Rz160

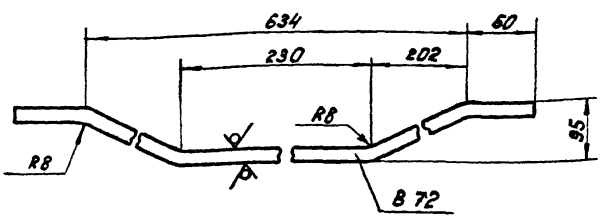

h14; ± IT14/2.

Изм.	Лист	№ докум.	Подп.	Дата	4И.444.04.01.103		
Разраб.		Скворцов			Полоса нижняя	Лит. И	Масса 1,45	Масштаб 1:2
Пров.		Самохина				Лист	Листов 1
Н. контр.		Кулагина			Лист Б8 ГОСТ 19903-74 / ВСт3Сп ГОСТ 14637-79	Мосводоканалниипроект Отдел № 5	

Инв. № подл. | Подп. и дата | Взам. инв. № | Инв. № дубл. | Подп. и дата

Формат 11

4И.444.04.01.104

Rz80

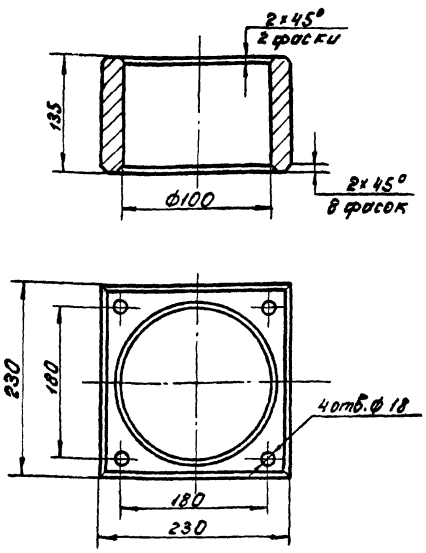

Неуказанные предельные отклонения размеров:
H14; h14; ± IT14/2.

Изм.	Лист	№ докум.	Подп.	Дата	4И.444.04.01.104		
Разраб.		Самохина			Обойма	Лит. И	Масса 32,0	Масштаб 1:4
Пров.		Пендерев				Лист	Листов 1
Н. контр.		Кулагина			Ст.3 ГОСТ 380-71	Мосводоканалниипроект Отдел № 5	

Инв. № подл. | Подп. и дата | Взам. инв. № | Инв. № дубл. | Подп. и дата

Формат 11

4И.444.04.01.001

Rz20

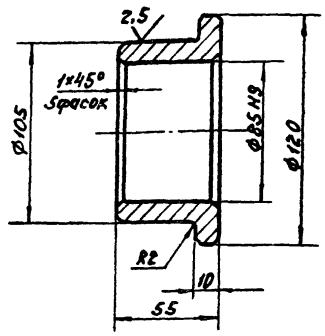

Неуказанные предельные отклонения размеров:
h14; ± IT14/2.

Изм.	Лист	№ докум.	Подп.	Дата	4И.444.04.01.001		
Разраб.		Самохина			Втулка	Лит. И	Масса 1,45	Масштаб 1:2
Пров.		Пендерев				Лист	Листов 1
Н. контр.		Кулагина			Ст.3 ГОСТ 1050-74	Мосводоканалниипроект Отдел № 5	

Инв. № подл. | Подп. и дата | Взам. инв. № | Инв. № дубл. | Подп. и дата

Копировал: 17850-07 9

Формат 11

Типовой проект 902-2-346
Альбом VI, часть 2

4И.444.04.01.002

Модуль	m	10
Число зубьев	z	57
Нормальный исходный контур	—	ГОСТ 13755-68
Коэффициент смещения	X	0,2
Степень точности по ГОСТ 1643-72	—	Ст 8х
Толщина зуба по хорде	S	$12{,}585^{-0{,}26}_{-0{,}495}$
Высота головки зуба по хорде	h_x	5,72
Делительный диаметр	d	570
Обозначение чертежа сопряженной шестерни		4И.444.04.00.003

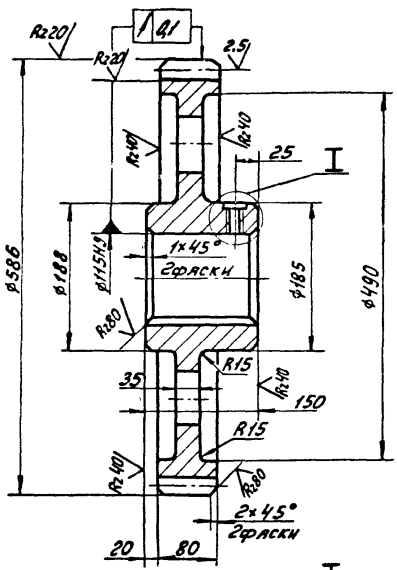

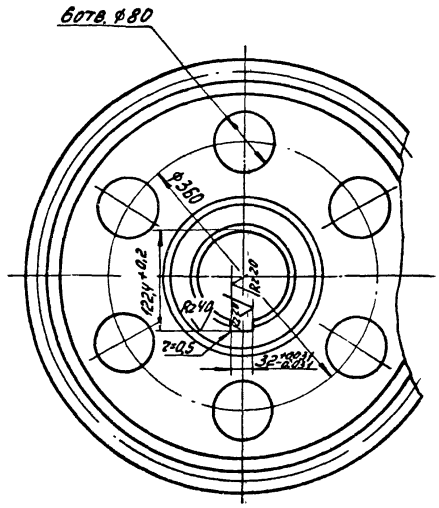

I
М1:1

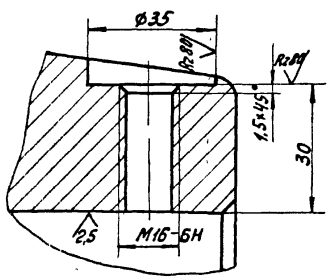

1. Допускаемые отклонения на размеры отливки - по III классу точности ГОСТ 1855-55.
2. Литейные радиусы - R5, уклоны 1:20
3. Неуказанные предельные отклонения размеров: H14, h14, $\pm \frac{IT14}{2}$.

						4И.444.04.01.002		
Изм.	Лист	№ докум.	Подп.	Дата	Колесо зубчатое	Лит.	Масса	Масштаб
Разраб.		Самохина				И	110,0	1:5
Пров.		Пендерев				Лист	Листов 1	
Рук.		Пендерев						
Н.контр.		Кулагина			СЧ24-44 ГОСТ 1412-79	Мосводоканалниипроект Отдел №5		

Копировал: [illegible] Формат 12

Инв.№ подл. | Подп. и дата | Взам. инв.№ | Инв.№ дубл. | Подп. и дата

4И.444.04.01.003

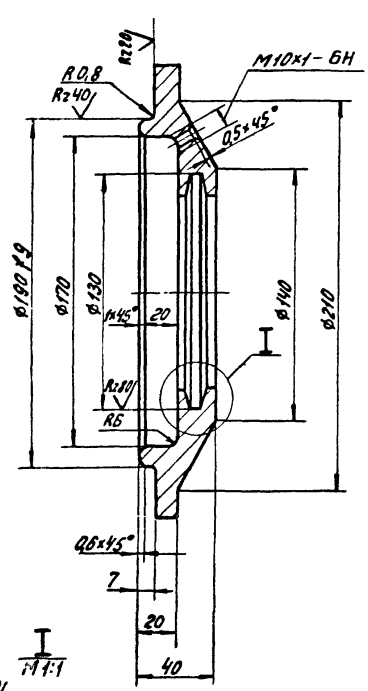

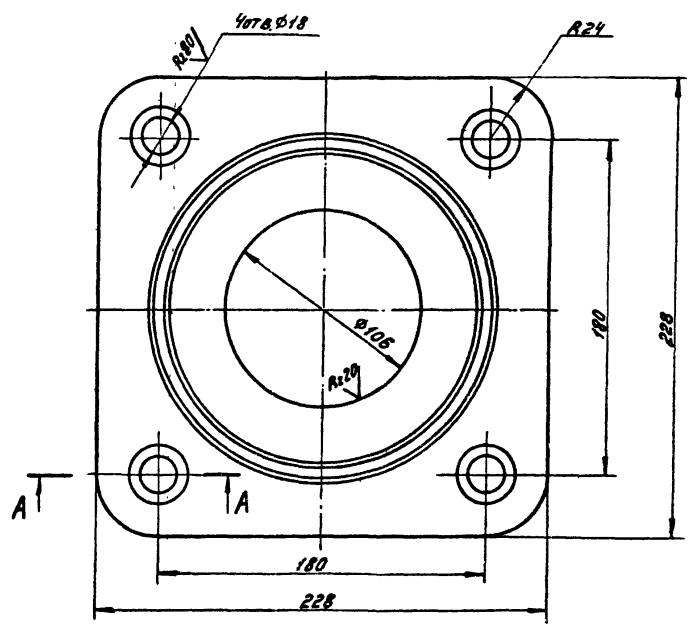

I
М1:1

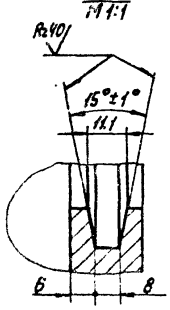

А-А
М1:2

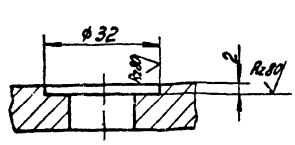

1. Допускаемые отклонения на размеры отливки выполнить по III классу точности по ГОСТ 1855-55.
2. Литейные радиусы - R3.
3. Неуказанные предельные отклонения размеров: H14, h14, $\pm \frac{IT14}{2}$.

						4И.444.04.01.003		
Изм.	Лист	№ докум.	Подп.	Дата	Крышка подшипника	Лит.	Масса	Масштаб
Разраб.		Самохина				И	3,5	1:2
Пров.		Пендерев				Лист	Листов 1	
Рук.		Пендерев						
Н.контр.		Кулагина			СЧ18-36 ГОСТ 1412-79	Мосводоканалниипроект Отдел №5		

17850-07 10 Формат 12

Инв.№ подл. | Подп. и дата | Взам. инв.№ | Инв.№ дубл. | Подп. и дата

Типовой проект 902-2-346
Альбом VI, часть 2

ЧИ.444.04.01.004

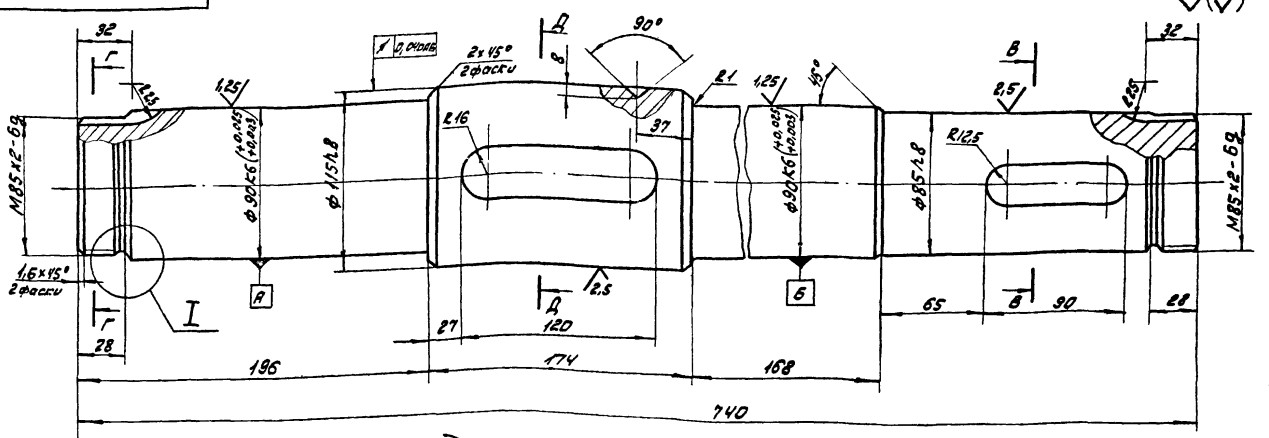

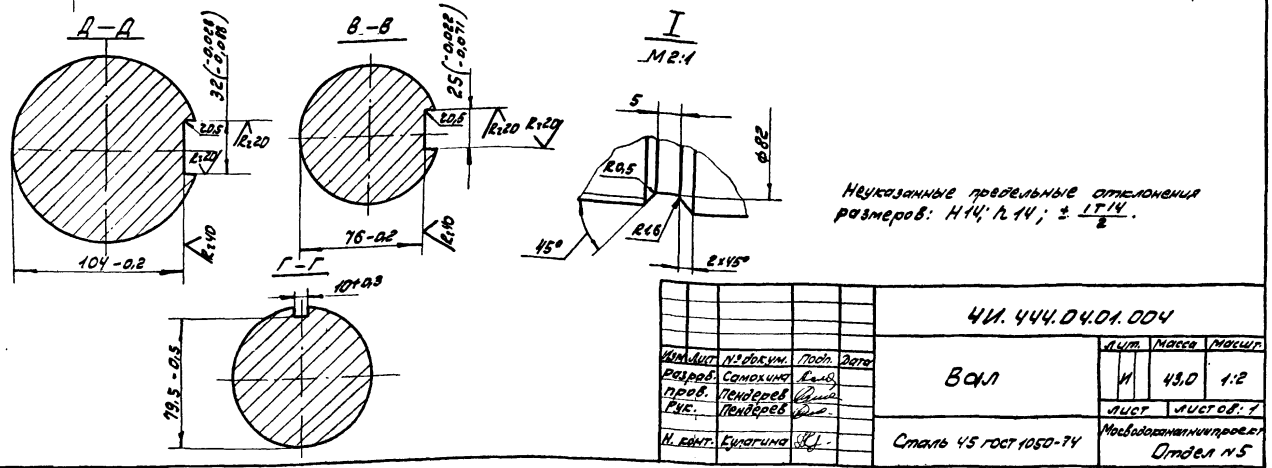

Неуказанные предельные отклонения размеров: Н14; h14; ± IT14/2.

Изм.	Лист	№ докум.	Подп.	Дата	ЧИ.444.04.01.004			
Разраб.		Самохина			Вал	Лит. И	Масса 43,0	Масшт. 1:2
Пров.		Пендерев				Лист	Листов: 1	
Рук.		Пендерев						
Н. конт.		Кулагина			Сталь 45 ГОСТ 1050-74	Мосводоканалниипроект Отдел №5		

Формат 12

ЧИ.444.04.01.005

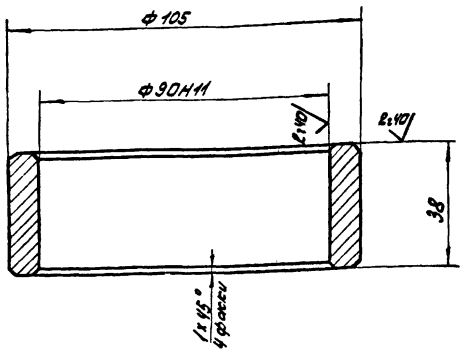

Неуказанные предельные отклонения размеров: h14; ± IT14/2.

Изм.	Лист	№ докум.	Подп.	Дата	ЧИ.444.04.01.005			
Разраб.		Скворцов			Кольцо дистанционное	Лит. И	Масса 0,31	Масшт. 1:1
Пров.		Самохина				Лист	Листов: 1	
Н. конт.		Кулагина			Ст3 ГОСТ 380-71	Мосводоканалниипроект Отдел №5		

Формат 11

ЧИ.444.04.01.006

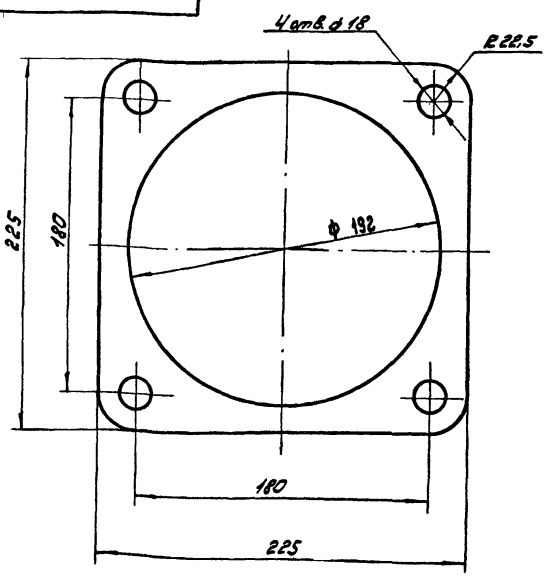

Изм.	Лист	№ докум.	Подп.	Дата	ЧИ.444.04.01.006			
Разраб.		Скворцов			Прокладка	Лит. И	Масса 0,03	Масшт. 1:2
Пров.		Пендерев				Лист	Листов: 1	
Н. контр.		Кулагина			картон А1,5 ГОСТ 9347-74	Мосводоканалниипроект Отдел №5		

17850-07 11

Инв. № подл. | Подп. и дата | Взам. инв. № | Инв. № дубл. | Подп. и дата

Типовой проект 902-2-346
Альбом VI, часть 2

Ин. № подл. | Подп. и дата | Взам. инв. № | Инв. № дубл. | Подп. и дата

ЧИ.444.04.01.007

$R_z 80$ (√)

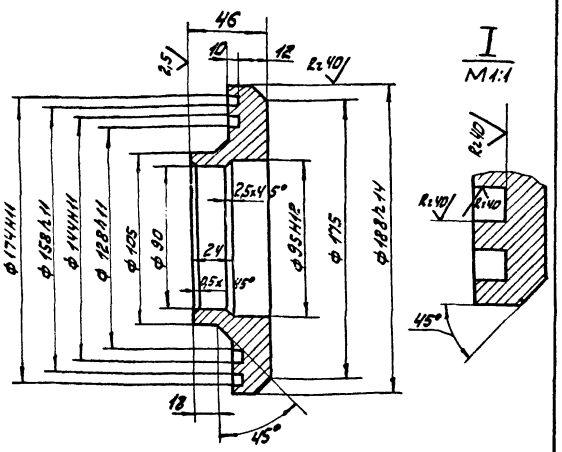

1. Неуказанные предельные отклонения размеров: h 14; ± IT14/2
2. Допускаемые отклонения на размеры отливки выполнить по III классу точности ГОСТ 1855-55.

Изм.	Лист	№ докум.	Подп.	Дата	ЧИ.444.04.01.007	Лит.	Масса	Масшт.
Разраб.		Отмохина			Кольцо уплотнительное	И	3,8	1:2
Пров.		Пендерев				Лист	Листов: 1	
Н. контр.		Кулагина			СЧ-18-36 ГОСТ 1412-79	Мособлканалинипроект Отдел № 5		

Формат 11

ЧИ.444.01.008

$R_z 80$ (√)

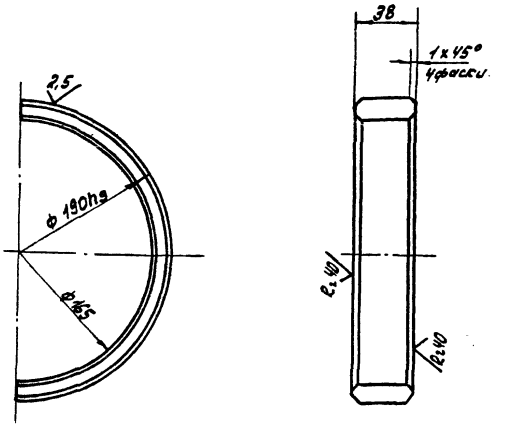

h14; ± IT14/2

Изм.	Лист	№ докум.	Подп.	Дата	ЧИ.444.01.008	Лит.	Масса	Масшт.
Разраб.		Северцев			Полукольцо	И	0,05	1:2
Пров.		Самохина				Лист	Листов: 1	
Н. контр.		Кулагина			Лист Б.16 ГОСТ 19903-74 Ст3Сп ГОСТ 14637-79	Мособлканалинипроект Отдел № 5		

Формат 11

ЧИ.444.04.01.009

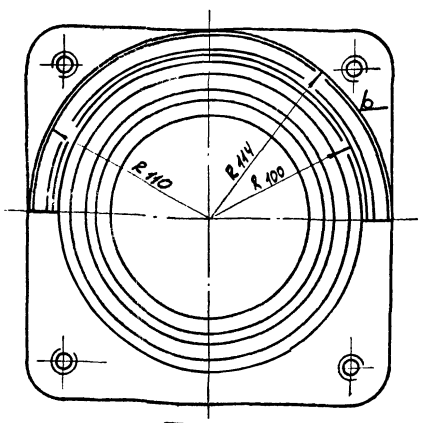

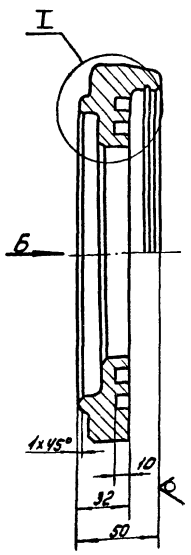

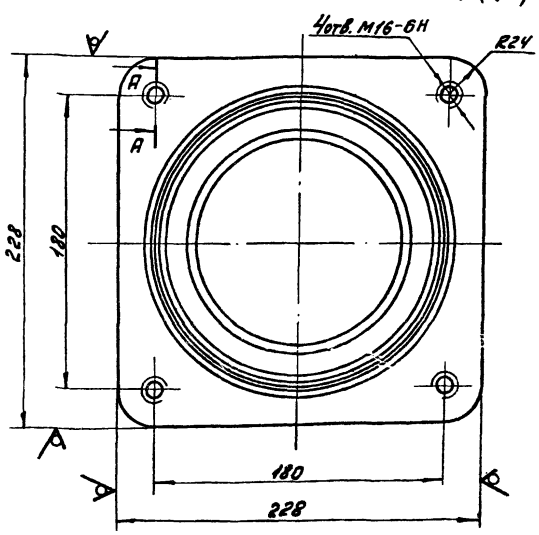

А-А
M1:1

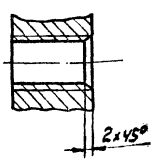

1. Допускаемые отклонения на размеры отливки выполнить по III классу точности по ГОСТ 1855-55.
2. Литейные радиусы – R3, уклоны 1:10.
3. Неуказанные предельные отклонения размеров: H 14; h 14; ± IT14/2.

Изм.	Лист	№ докум.	Подп.	Дата	ЧИ.444.04.01.009	Лит.	Масса	Масшт.
Разраб.		Самохина			Крышка подшипника	И	7,0	1:2
Пров.		Пендерев				Лист	Листов: 1	
Н. контр.		Кулагина			СЧ18-36 ГОСТ 1412-79	Мособлканалинипроект Отдел № 5		

17850-07 12

Формат 12

Типовой проект 902-2-346
Альбом VI, часть 2

ЧИ.444.04.01.011

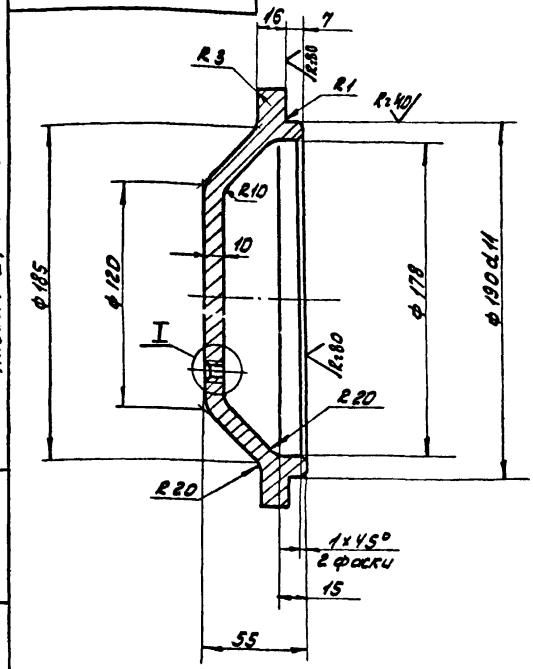

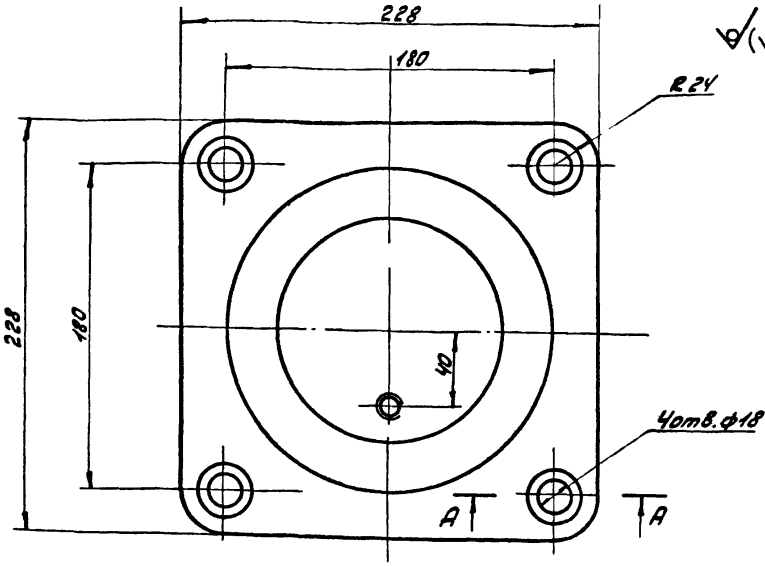

1. Допускаемые отклонения на размеры отливки выполнить по III классу точности по ГОСТ 1855-55.
2. Литейные радиусы-R3, уклоны 1:5
3. Неуказанные предельные отклонения размеров: H14; h14; ± IT14/2.

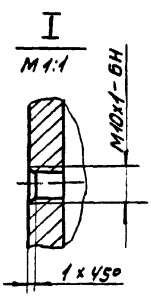

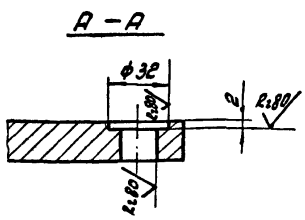

Изм.	Лист	№ докум.	Подп.	Дата	ЧИ.444.04.01.011			
разраб.		Самохина			Крышка подшипника	Лит.	Масса	Масшт.
пров.		Пендерев				И	6,0	1:2
						Лист	Листов: 1	
Н. конт.		Кулагина			СЧ 18-36 ГОСТ 1412-79	Мосводоканалниипроект Отдел № 5		

Формат 12

Форма	Зона	Поз	Обозначение	Наименование	кол.	Примеч.
				Документация		
			ЧИ.444.04.02.000СБ	Сборочный чертеж		
				Детали		
11		1	ЧИ.444.04.02.001	Накладка	4	
11		2	ЧИ.444.04.02.001-01	Накладка	1	
11		3	ЧИ.444.04.02.001-02	Накладка	1	
11		4	ЧИ.444.04.02.002	Швеллер	1	
11		5	ЧИ.444.04.02.002-01	Швеллер	1	
11		6	ЧИ.444.04.02.003	Ребро	4	
11		7	ЧИ.444.04.02.004	Лапа	4	
54		8	ЧИ.444.04.02.005	Стяжка		
				Швеллер 12 ГОСТ 8240-72 / Ст 3 сп ГОСТ 535-79		
				L = 270 h14	2	2,8 кг
54		9	ЧИ.444.04.02.006	Пластина		
				полоса Б2 14×100 ГОСТ 103-76 / В ст 3 сп ГОСТ 535-79		
				L = 425 h14	2	3,1 кг

Изм.	Лист	№ докум.	Подп.	Дата	ЧИ.444.04.02.000			
разраб.		Самохина			Рама	Лит.	Лист	Листов
пров.		Пендерев				И	1	2
Н. конт.		Кулагина				Мосводоканалниипроект Отдел № 5		

Формат 11

Форма	Зона	Поз	Обозначение	Наименование	кол.	Примеч.
54		10	ЧИ.444.04.02.011	Ребро		
				лист Б10 ГОСТ 19903-74 / В ст 3 сп ГОСТ 14637-79		
				105h14×375 h14	4	3,1 кг
54		11	ЧИ.444.04.02.012	Ребро		
				лист Б10 ГОСТ 19903-74 / В ст 3 сп ГОСТ 14637-79		
				170×375 h14	4	5,0 кг
54		12	ЧИ.444.04.02.013	Бобышка		
				круг В 70 ГОСТ 2590-71 / В ст 3 сп ГОСТ 535-79		
				L = 50 h14	4	1,5 кг
54		13	ЧИ.444.04.02.014	Швеллер		
				Швеллер 20 ГОСТ 8240-72 / В ст 3 сп ГОСТ 535-79		
				L = 590 h14	1	10,9 кг
54		14	ЧИ.444.04.02.015	Швеллер		
				Швеллер 24 ГОСТ 8240-72 / В ст 3 сп ГОСТ 535-79		
				L = 590 h14	1	14,2 кг

Изм.	Лист	№ докум.	Подп.	Дата	ЧИ.444.04.02.000	Лист 2

17850-07 13

Формат 11

Типовой проект 902-2-346
Альбом VI, часть 2

4И.444.04.02.000 СБ

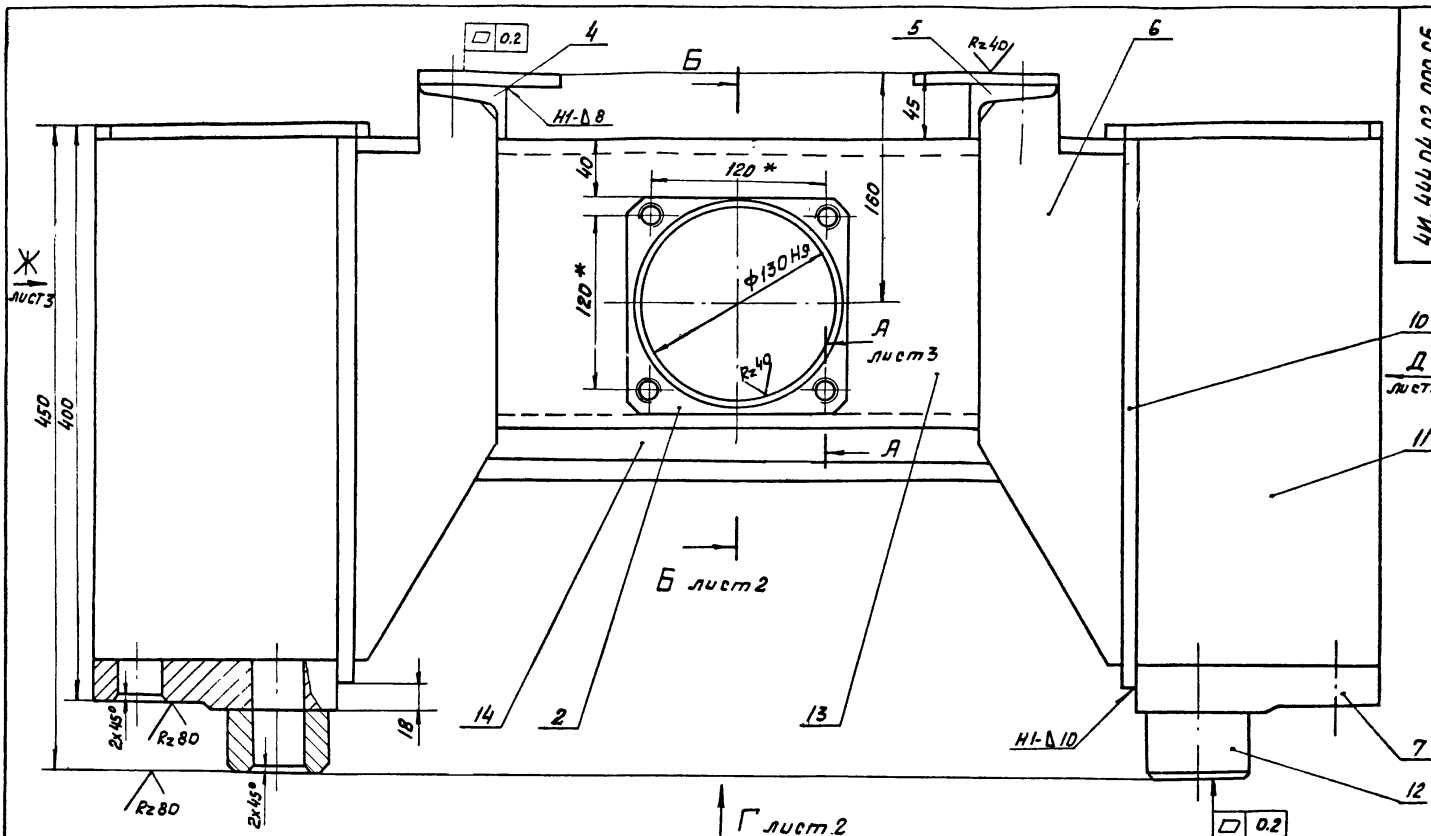

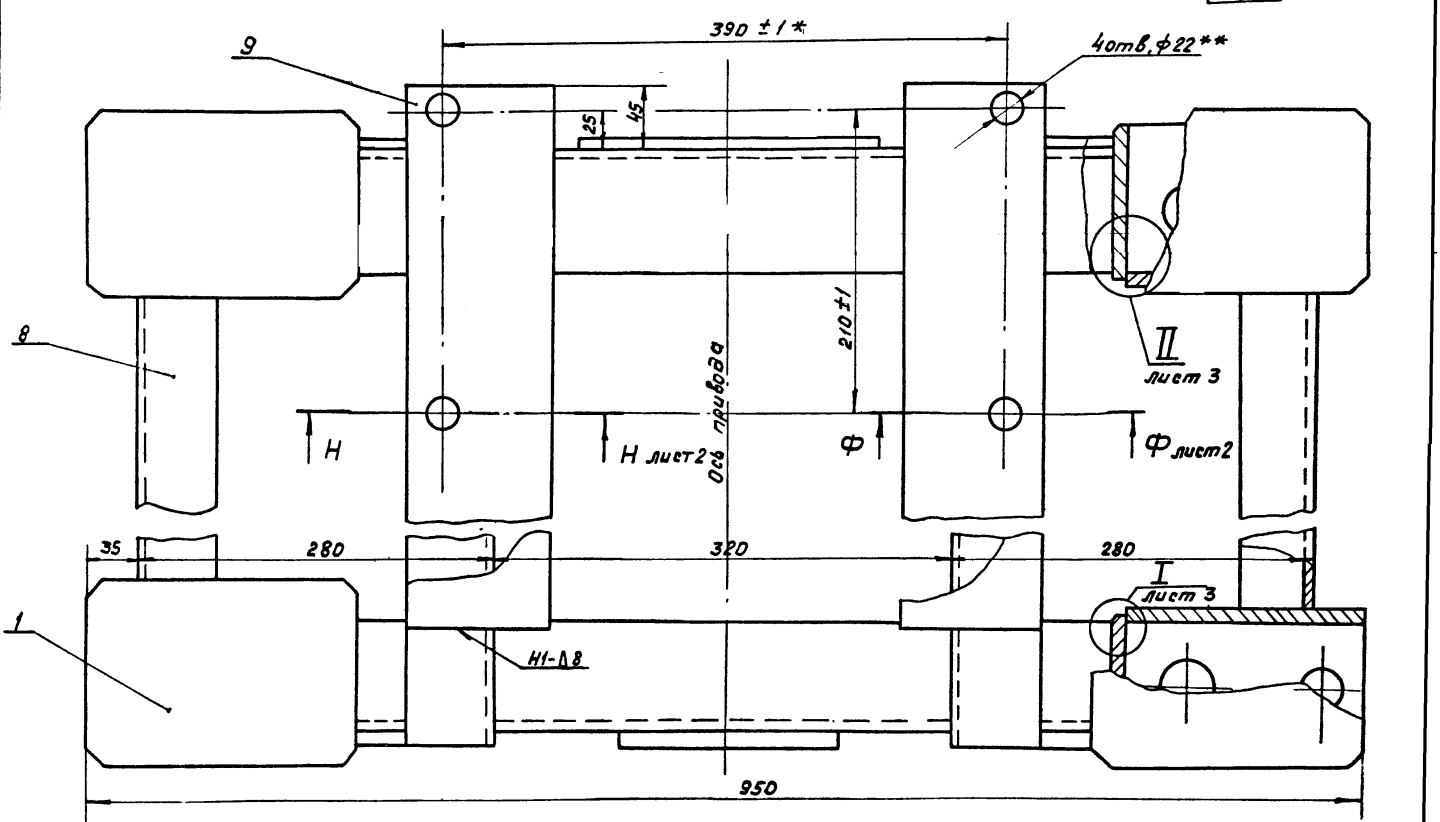

1. Неуказанные предельные отклонения размеров: H14, h14, $\pm\frac{IT14}{2}$.
2. Сварку произвести по контуру прилегания деталей по ГОСТ 5264-69-Т1-Δ8. кроме мест обозначенных особо.
3. Шероховатость обрабатываемых поверхностей деталей без чертежа Rz 160.
4. ** Размечать по сопрягаемым деталям
5. * Размеры для справок.

					4И.444.04.02.000 СБ		
Изм.	Лист	№ докум.	Подп.	Дата			
Разраб.		Санежина			Рама	Лит.	Масса	Масшт.
Пров.		Пенберев				И	124.0	1:2.5
Рук.		Пенберев			Сборочный чертеж	Лист 1	Листов 3	
Н.контр.		Кулагина				Нижводоканалниипроект Отдел №5		

Инв. № подл. | Подп. и дата | Взам. инв. № | Инв. № дубл. | Подп. и дата

17850-07 14

Формат А2

Типовой проект 902-2-346
Альбом VI, часть 2

4И. 444 04.02.000 СБ

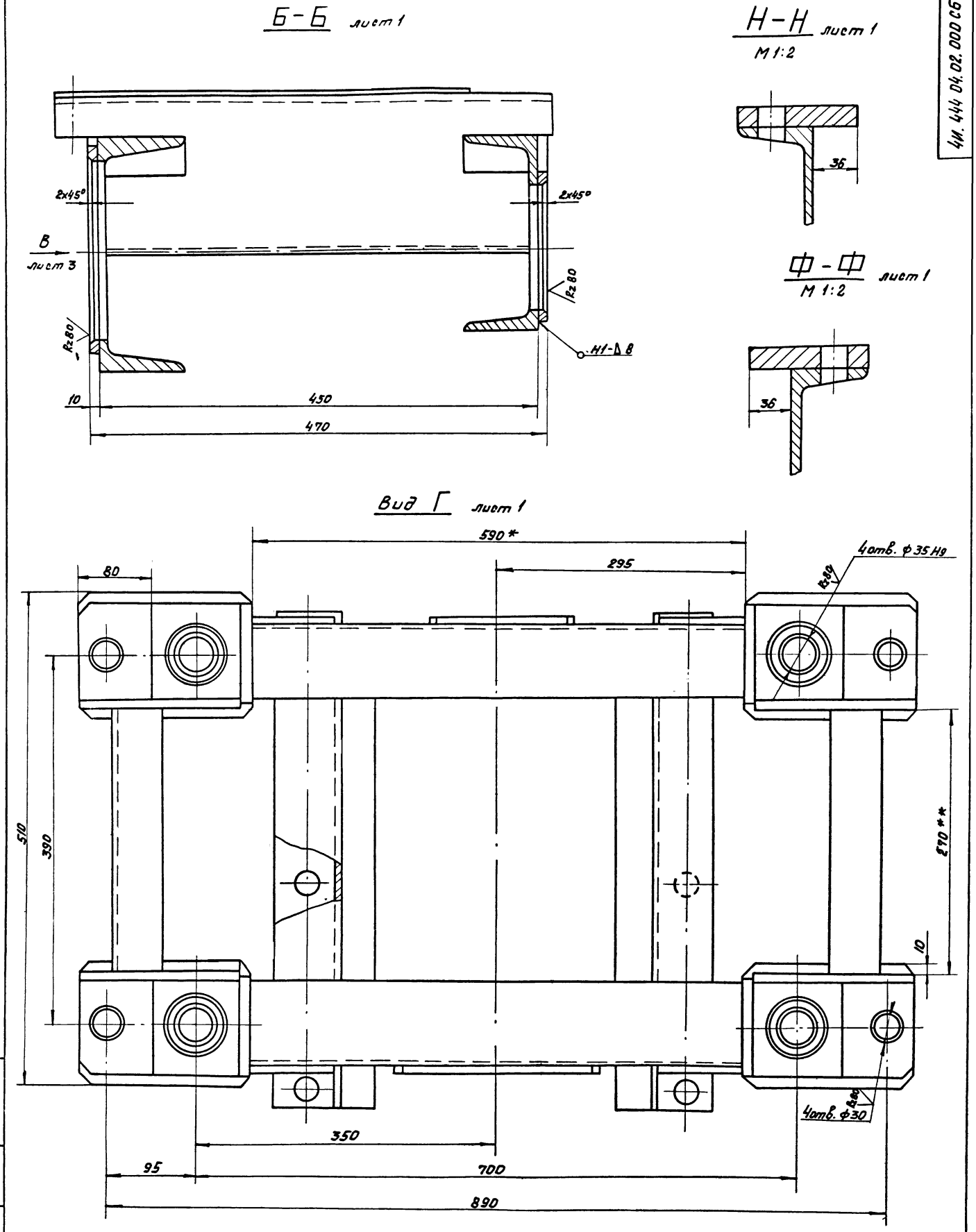

Изм.	Лист	№ докум.	Подп.	Дата	4И. 444.04.02.000 СБ			
Разраб.		Сомохина			Рама Сборочный чертеж	Лит.	Масса	Масшт.
Пров.		Пендерев				И	—	—
Рум.		Пендерев				Лист 2	Листов	
Н. контр.		Мулагина				Мосводоканалниипроект Отдел №5		

Инв. № подл. | Подп. и дата | Взам. инв. № | Инв. № дубл. | Подп. и дата

Копировал: 17850-07 15 формат 22

Типовой проект 902-2-346
Альбом VI, часть 2

4И.444.04.02.000 СБ

Вид Ж лист 12

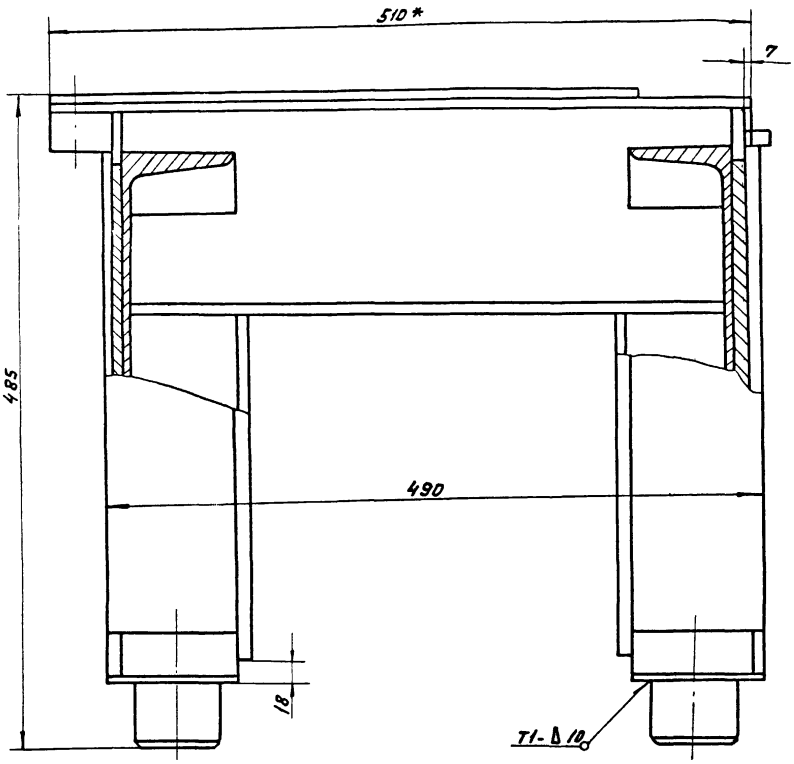

I
М1:2
лист 1

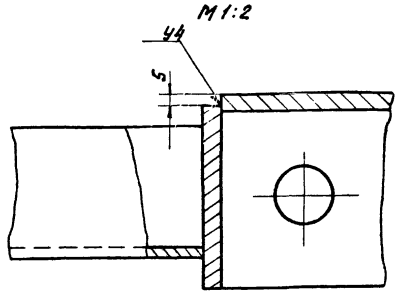

II
М1:2
лист 1

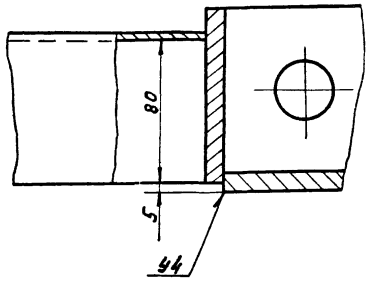

Вид В лист 2

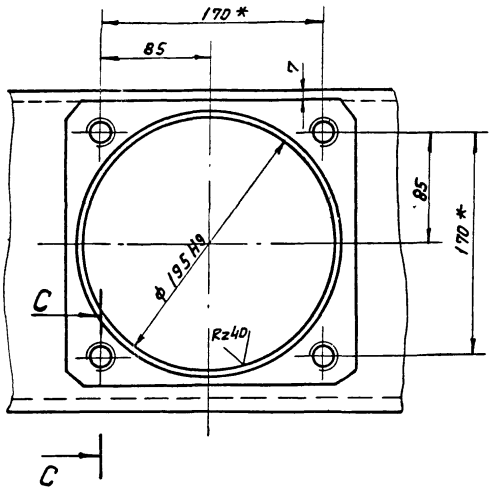

Вид Д лист 1

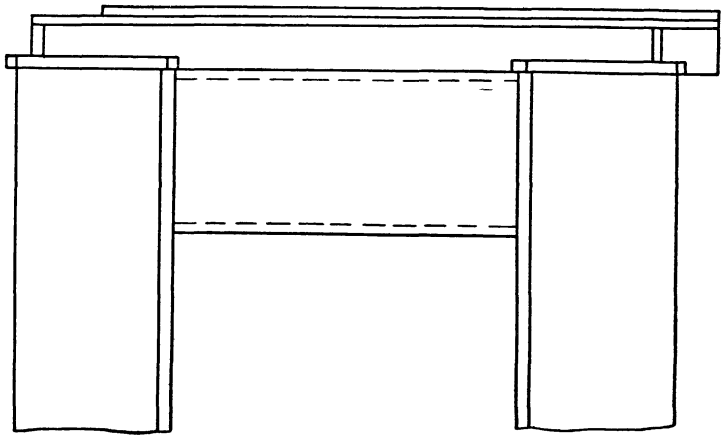

А-А
М1:1
лист 1

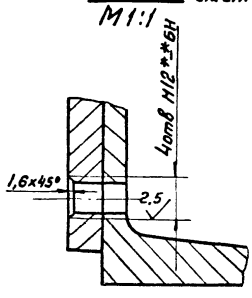

С-С
М1:1

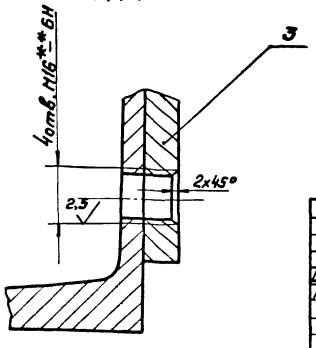

					4И.444.04.02.000 СБ	
Изм.	Лист	№ докум.	Подп.	Дата	Рама Сборочный чертеж	Лит. / Масса / Масшт. И / — / —
Разраб.		Сапожина				Лист 3 Листов
Пров.		Пендерев				Росводоканалниипроект Отдел №5
Т.контр.		Пендерев				
Н.контр.		Кулагина				

Копировал: 17850-07 16 Формат А2

Инв.№ подл. | Подп. и дата | Взам. инв.№ | Инв.№ дубл. | Подп. и дата

Типовой проект 902-2-346
Альбом VI, часть 2

4И.444.04.02.001

√(√)

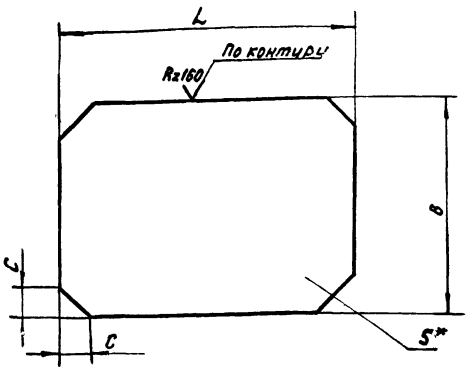

Обозначение	Lmm	Bmm	Smm	Cmm	Масса, кг
4И.444.04.02.001	190	130	10	10	1,8 кг
4И.444.04.02.001-01	150	150	14	10	2,5
4И.444.04.02.001-02	216	216	14	18	4,5

1. h14; $\pm \frac{IT14}{2}$.
2.* Размер для справок.

Изм.	Лист	№ докум.	Подп.	Дата
Разраб.		Самохина		
Пров.		Пенвереев		
Н.контр.		Кулагина		

4И.444.04.02.001

Накладка

Лит.	Масса	Масштаб
И	см табл	—
Лист	Листов 1	

Лист Б ГОСТ 19903-74 / В Ст.3сп ГОСТ 14637-79

Мосводоканалнипроект Отдел №5

Формат А1

4И.444.04.02.002

√(√)

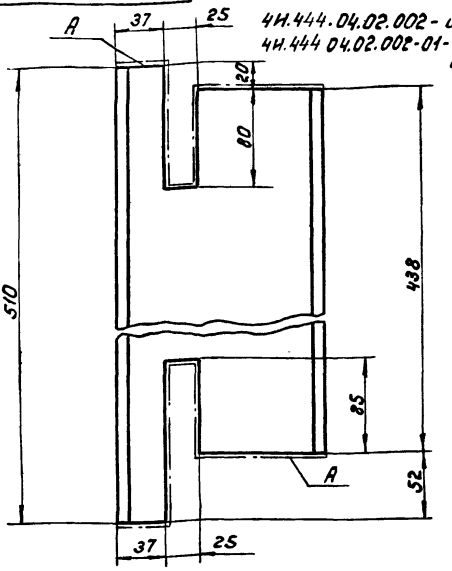

4И.444.04.02.002 - изображено
4И.444.04.02.002-01 - зеркальное изображение

1. Шероховатость поверхности А - Rz160 √.
2. H14; h14; $\pm \frac{IT14}{2}$.

Изм.	Лист	№ докум.	Подп.	Дата
Разраб.		Самохина		
Пров.		Пенвереев		
Н.контр.		Кулагина		

4И.444.04.02.002

Швеллер

Лит.	Масса	Масштаб
И	6,2	1:2,5
Лист	Листов 1	

Швеллер 16 ГОСТ 8240-72 / В Ст.3сп ГОСТ 535-79

Мосводоканалнипроект Отдел №5

Формат А1

4И.444.04.02.003

√(√)

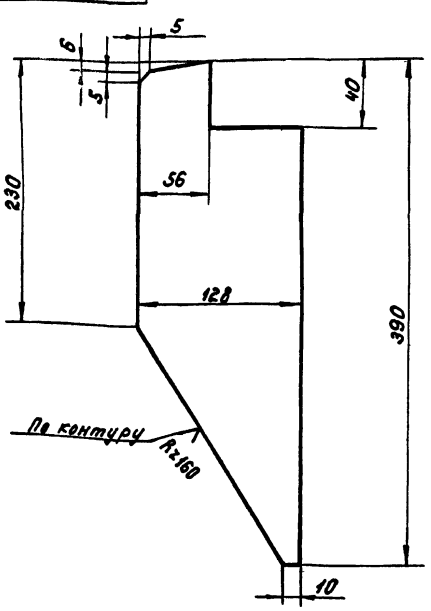

h14; $\pm \frac{IT14}{2}$.

Изм.	Лист	№ докум.	Подп.	Дата
Разраб.		Самохина		
Пров.		Пенвереев		
Н.контр.		Кулагина		

4И.444.04.02.003

Ребро

Лит.	Масса	Масштаб
И	2,0	1:2,5
Лист	Листов 1	

Лист Б8 ГОСТ 19903-74 / В Ст.3сп ГОСТ 14637-79

Мосводоканалнипроект Отдел №5

4И.444.04.02.004

√(√)

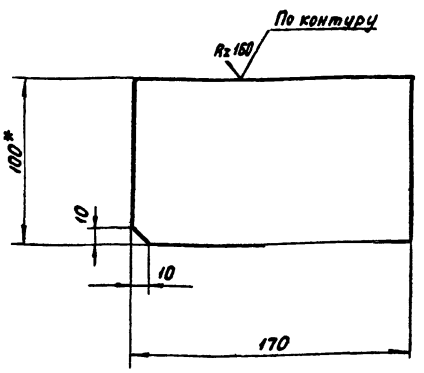

1. H14; h14; $\pm \frac{IT14}{2}$.
2.* Размер для справок.

Изм.	Лист	№ докум.	Подп.	Дата
Разраб.		Скворцов		
Пров.		Самохина		
Н.контр.		Кулагина		

4И.444.04.02.004

Лапа

Лит.	Масса	Масштаб
И	4,2	1:2
Лист	Листов 1	

Полоса Б-2 32×100 ГОСТ 103-76 / В Ст.3 Сп ГОСТ 535-79

Мосводоканалнипроект Отдел №5

Формат А1

Типовой проект 902-2-346
Альбом VII, лист 2

ИИ.444.04.03.000СБ

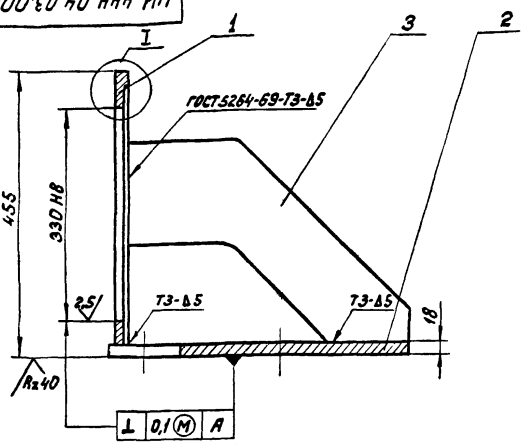

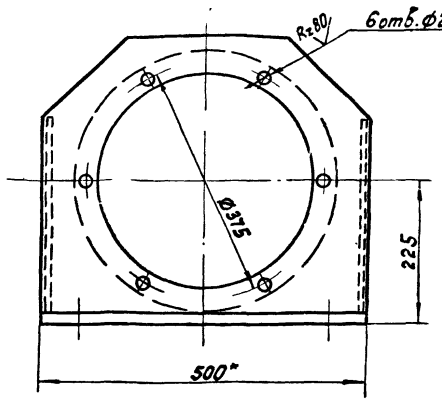

I
M1:2

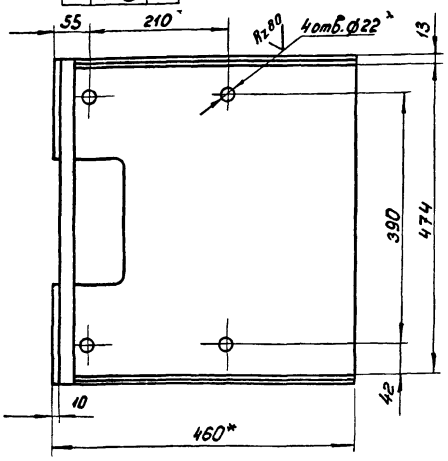

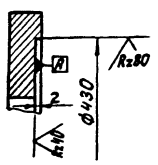

1. H14; h14; $\pm \frac{IT14}{2}$.
2* Размеры для справок.

Изм.	Лист	№ докум.	Подп.	Дата
Разраб.		Скворцов		
Пров.		Самокина		
Н. контр.		Кулагина		

ИИ.444.04.03.000 СБ

Кронштейн

Сборочный чертеж.

Лит.	Масса	Масштаб
И	56,5	1:5
Лист	Листов 1	

Мосводоканалниипроект Отдел №5

Формат 12

Формат	Зона	Поз.	Обозначение	Наименование	Кол.	Примечание
				Документация		
12			ИИ.444.04.03.000 СБ	Сборочный чертеж		
				Детали		
11		1	ИИ.444.04.03.001	Фланец	1	
11		2	ИИ.444.04.03.002	Основание	1	
11		3	ИИ.444.04.03.003	Ребро	2	

Изм.	Лист	№ докум.	Подп.	Дата
Разраб.		Самокина		
Пров.		Пенберов		
Н. контр.		Кулагина		

ИИ.444.04.03.000

Кронштейн

Лит.	Лист	Листов
И		1

Мосводоканалниипроект Отдел №5

Формат 11

ИИ.444.04.03.001

√(√)

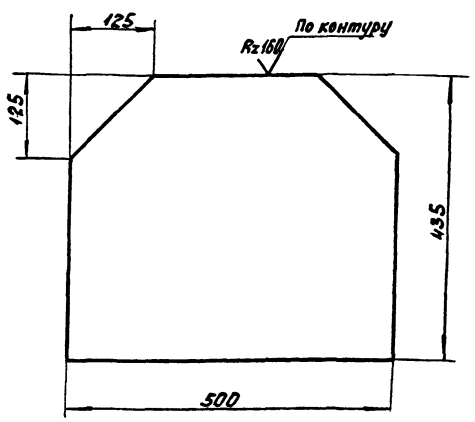

H14; h14; $\pm \frac{IT14}{2}$.

Изм.	Лист	№ докум.	Подп.	Дата
Разраб.		Самокина		
Пров.		Пенберов		
Н. контр.		Кулагина		

ИИ.444.04.03.001

Фланец

Лист Б20 ГОСТ 19903-74
Ст3сп ГОСТ 14637-79

Лит.	Масса	Масштаб
И	19,4	1:5
Лист	Листов 1	

Мосводоканалниипроект Отдел №5

Копировал ИИ 17850-07 12 Формат 11

Инв. № подл. | Подп. и дата | Взам. инв. № | Инв. № дубл. | Подп. и дата

Типовой проект 902-2-346
Альбом VI, часть 2

ЧИ.444.04.03.002

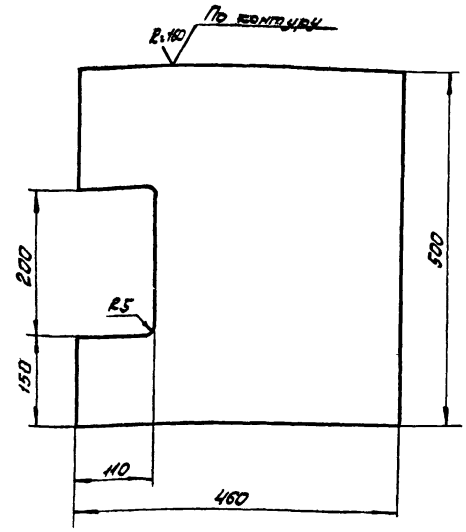

$H14;\ h14;\pm\frac{IT14}{2}$.

				ЧИ.444.04.03.002		
Изм.	Лист	№ докум.	Подп.	Дата		
Разраб.		Семочкина			Основание	Лит. / Масса / Масшт.
Пров.		Пендерев				И / 32,5 / 1:5
Н. контр.		Кулагина				Лист / Листов 1
					Б20 ГОСТ 19903-74 / Лист Вст3сп ГОСТ 14637-79	Мосводоканалпроект Отдел №5

Формат А1

ЧИ.444.04.03.003

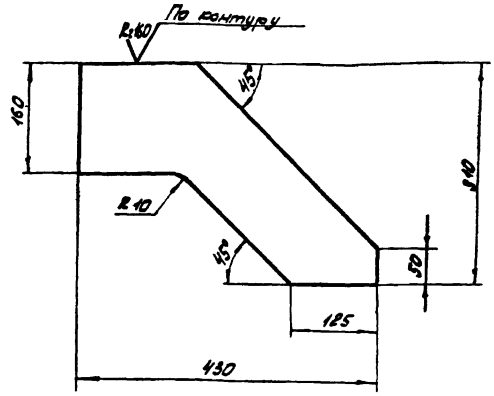

$h14;\pm\frac{IT14}{2}$.

				ЧИ.444.04.03.003		
Изм.	Лист	№ докум.	Подп.	Дата		
Разраб.		Северцов			Ребро	Лит. / Масса / Масшт.
Пров.		Отюхина				И / 4,3 / 1:5
Н. контр.		Кулагина				Лист / Листов 1
					Б8 ГОСТ 19903-74 / Лист Вст3Сп ГОСТ 14637-79	Мосводоканалпроект Отдел №5

ЧИ.444.04.00.004

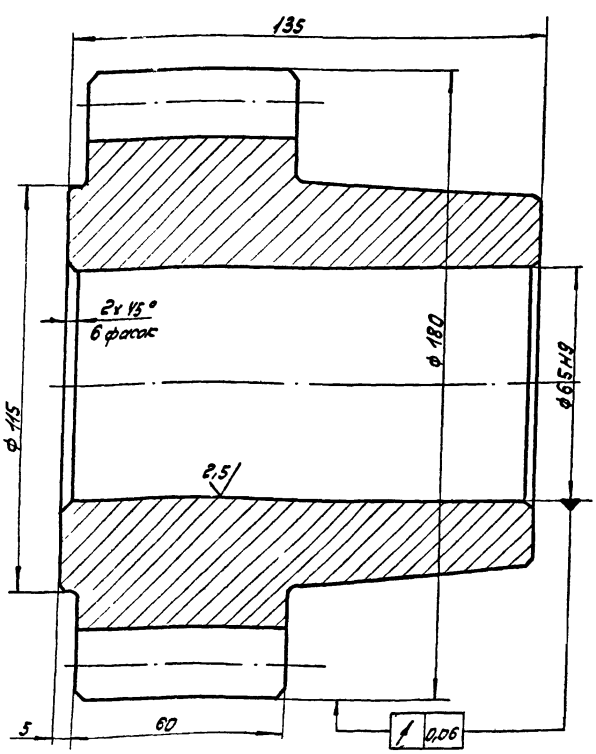

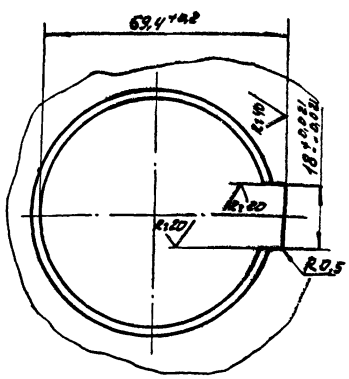

Модуль	m	10
Число зубьев	z	16
Нормальный исходный контур	—	ГОСТ 13755-68
Коэффициент смещения	x	0,2
Степень точности по ГОСТ 1643-72		Ст 8х
Толщина зуба по хорде	S	$13,87^{-0,18}_{-0,365}$
Высота зуба по хорде	hx	7,48
Делительная окружность	d	160
Обозначение чертежа сопрягаемого колеса	—	ЧИ.444.04.004

1. Допусковые отклонения на размеры отливки по III классу точности ГОСТ 1855-55.
2. Литейные радиусы неуказанные на чертеже, выполнить R3, уклоны 1:10.
3. Неуказанные предельные отклонения размеров: $h14;\ \frac{IT14}{2}$.

				ЧИ.444.04.00.004		
Изм.	Лист	№ докум.	Подп.	Дата		
Разраб.		Отюхина			Шестеренка сменная	Лит. / Масса / Масшт.
Пров.		Пендерев				И / 12,5 / 1:1
Н. контр.		Кулагина				Лист / Листов 1
					СЧ-24-44 ГОСТ 1412-79 / 17850-07 ТУ	Мосводоканалпроект Отдел №5

Копировал: ЖА. Формат А2

Типовой проект 902-2-346
Альбом VI, часть 2

4И.444.04.00.002

√(√)

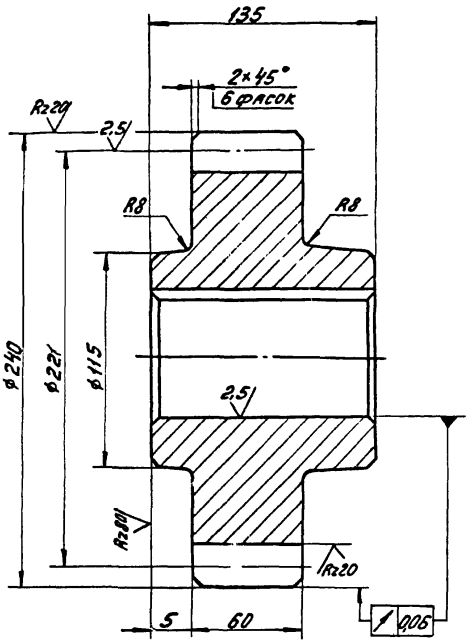

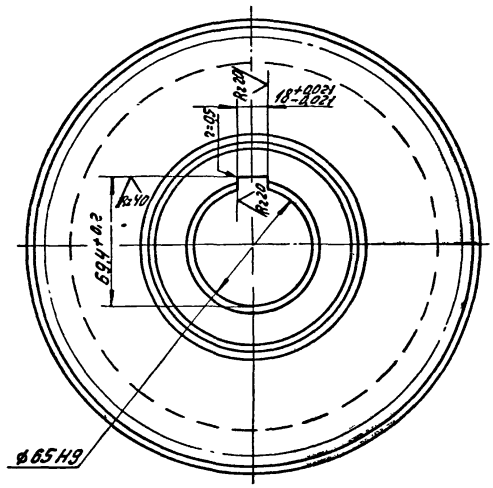

Модуль	m	10
Число зубьев	z	22
Нормальный исходный контур	–	ГОСТ 13755-68
Коэффициент смещения	x	0,2
Степень точности по ГОСТ 1643-72	–	Ст 8х
Толщина зуба по хорде	S	$13,87^{-0,185}_{-0,365}$
Высота зуба по хорде	h_x	7,48
Делительная окружность	d	220
Обозначение чертежа сопряженного колеса	–	4И.444.04.00.005

1. Допускаемые отклонения на размеры отливки – по III кл. точности ГОСТ 1855-55.
2. Литейные радиусы не указанные на чертеже, выполнить R3, уклоны 1:10.
3. $h14, \pm \frac{IT14}{2}$.

Изм.	Лист	№ докум.	Подп.	Дата
Разраб.		Самохина		
Пров.		Пендерев		
Рук.		Пендерев		
Н.контр.		Кулагина		

4И.444.04.00.002

Шестерня сменная

Лит.	Масса	Масштаб
И	23,0	1:2

Лист | Листов 1

СЧ 24-44 ГОСТ 1412-79

Мосводоканалниипроект Отдел №5

Копировал: [illegible] Формат 12

4И.444.04.00.003

√(√)

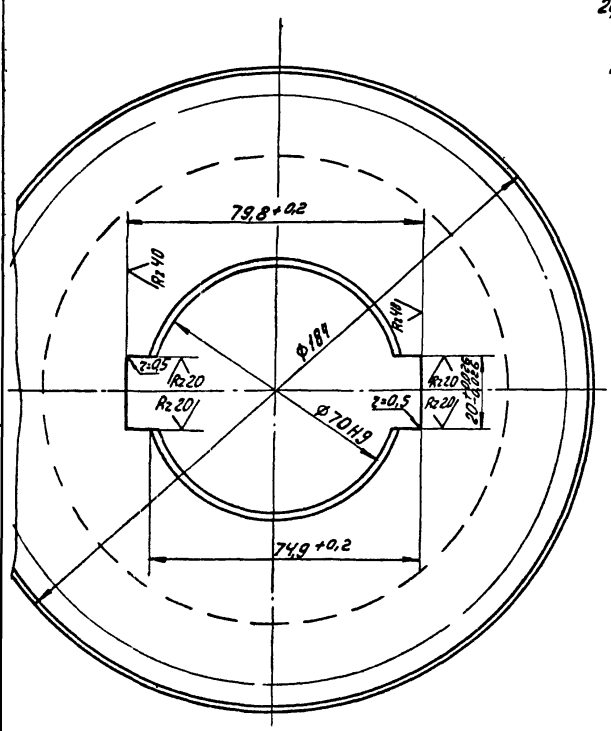

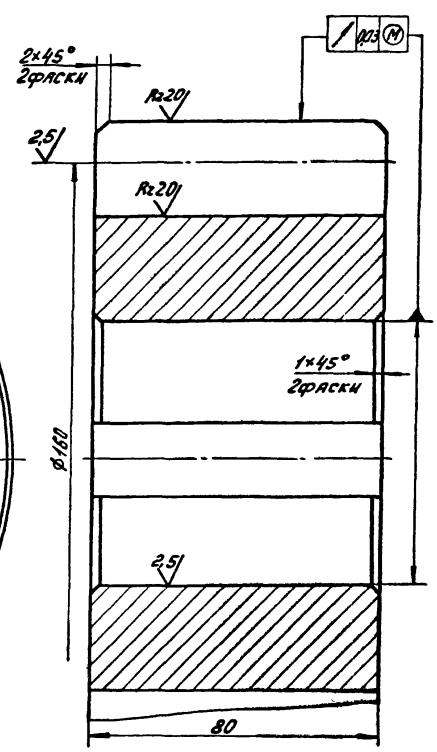

Модуль	m	10
Число зубьев	z	16
Нормальный исходный контур	–	ГОСТ 13755-69
Коэффициент смещения	x	0,2
Степень точности по ГОСТ 1643-72	–	Ст8х
Толщина зуба по хорде	S	$15,157^{-0,145}_{-0,300}$
Высота зуба по хорде	h_x	9,24
Делительная окружность	d	160
Обозначение чертежа сопряженного колеса	–	4И.444.04.00.002

Неуказанные предельные отклонения размеров. $h14, \pm \frac{IT14}{2}$.

Изм.	Лист	№ докум.	Подп.	Дата
Разраб.		Самохина		
Пров.		Пендерев		
Рук.		Пендерев		
Н.контр.		Кулагина		

4И.444.04.00.003

Шестерня

Лит.	Масса	Масштаб
И	9,0	1:1

Лист | Листов 1

Ст.5 ГОСТ 380-71

Мосводоканалниипроект Отдел №5

Копировал: № 17850-07 20 Формат 12

Инв.№ подл. | Подп. и дата | Взам. инв.№ | Инв.№ дубл. | Подп. и дата

Типовой проект 902-2-346
Альбом VI, часть 2

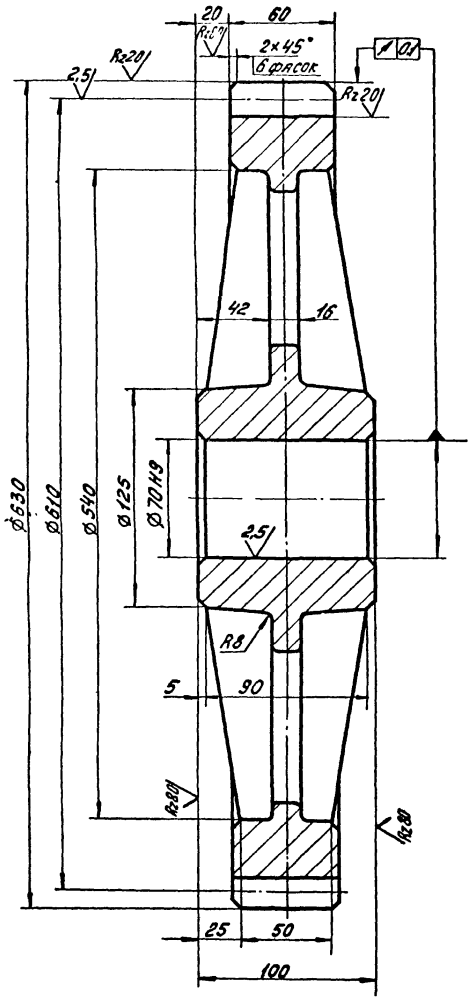

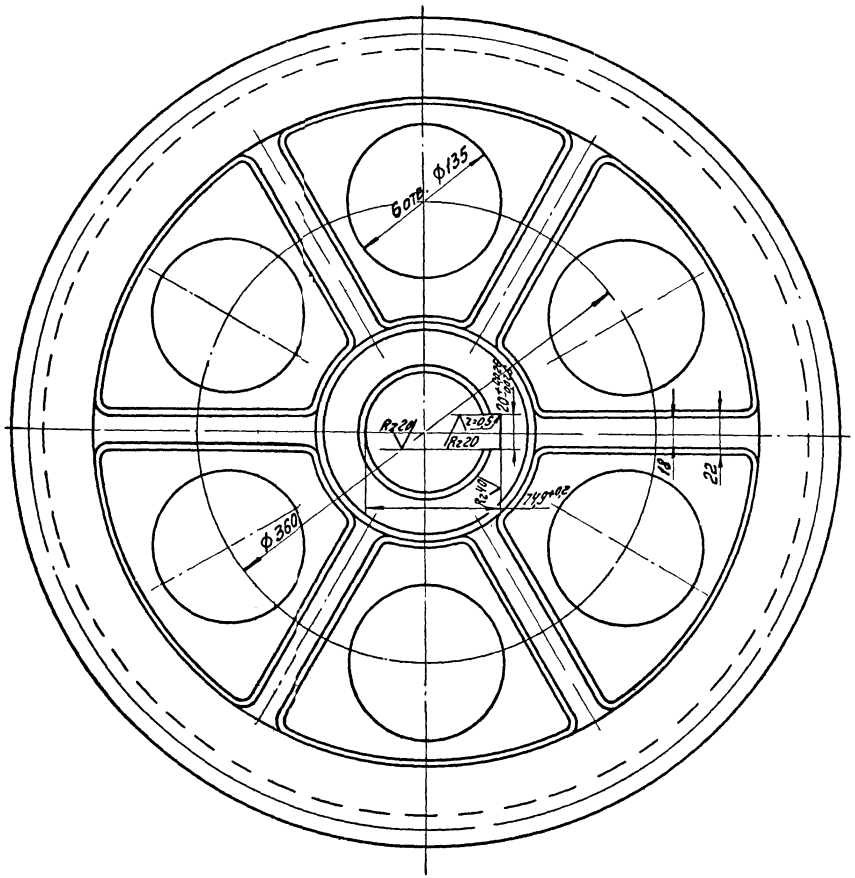

Модуль	m	10
Число зубьев	z	61
Чормальный исходный контур	–	ГОСТ 13755-68
Коэффициент смещения	X	0,2
Степень точности по ГОСТ 1643-72	–	СТ 8Х
Толщина зуба по хорде	S	$13,87^{-0,22}_{-0,40}$
Высота зуба по хорде	hx	7,48
Делительный диаметр	d	610
Обозначение чертежа сопряженной шестерни		ЧИ 444040 00 001

1. Допускаемые отклонения на размеры отливки – по III классу точности ГОСТ 1855-55.
2. Неуказанные предельные отклонения размеров: H14, h14, $\pm \frac{IT14}{2}$.
3. Литейные радиусы, неуказанные на чертеже, выполнить R3, литейные уклоны 1:10.

Изм.	Лист	№ докум.	Подп.	Дата	ЧИ. 444. 04. 00. 004
Разраб.		Самакина			Колесо зубчатое сменное z=61, m=10
Пров.		Пендерев			
Н. контр.		Кулагина			СЧ24-44 ГОСТ 1412-79

Лит.	Масса	Масштаб
Ч	46,0	1:2
Лист	Листов 1	

Мосводоканалниипроект
Отдел №5

Копировал

Формат 22

Инв. № подл. | Подп. и дата | Взам. инв. № | Инв. № дубл. | Подп. и дата

17850-07 27

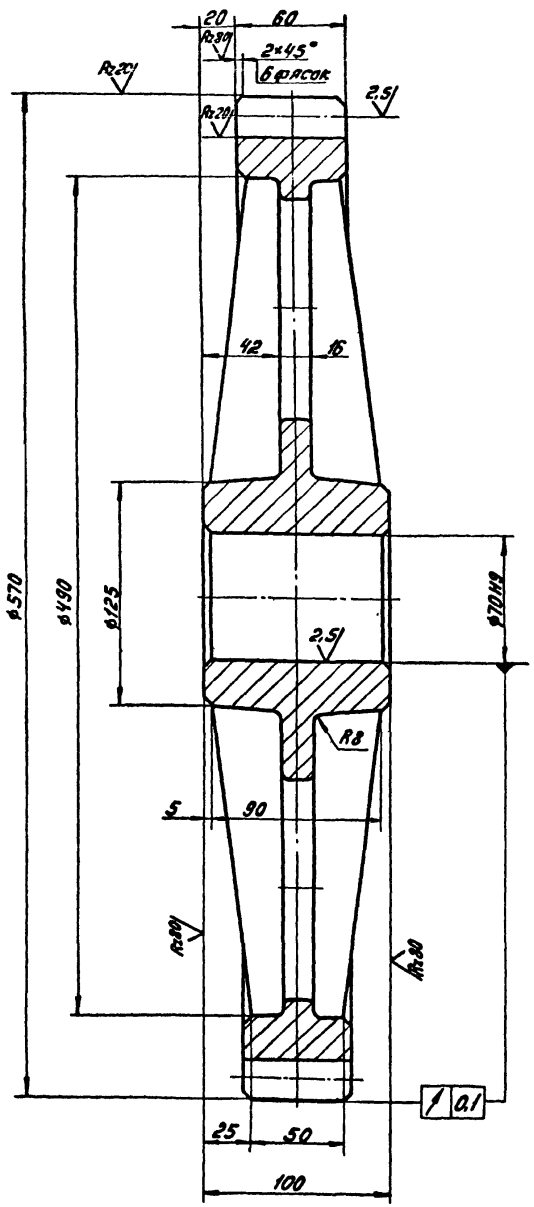

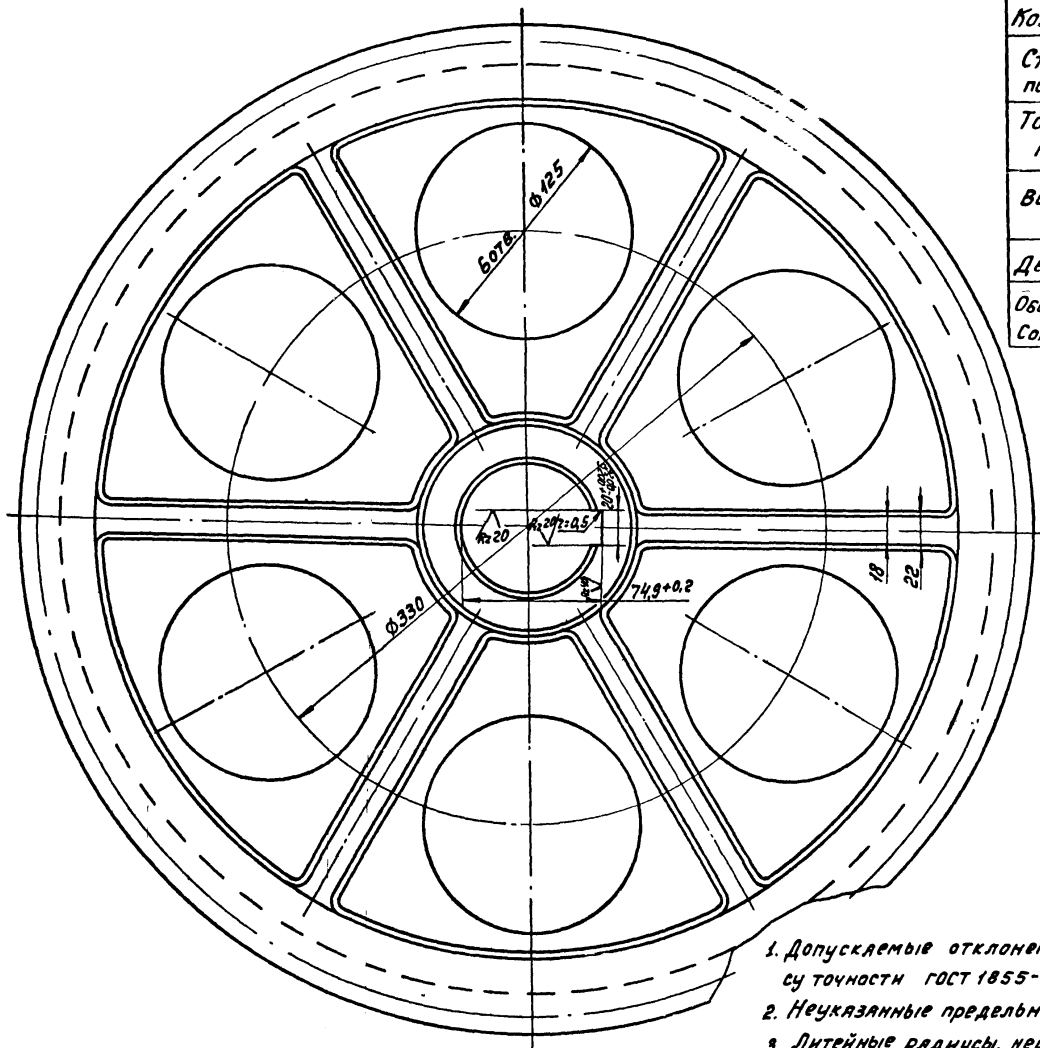

Модуль	m	10
Число зубьев	z	55
Нормальный исходный контур	–	ГОСТ 13755-68
Коэффициент смещения	X	0,2
Степень точности по ГОСТ 1643-72	–	Ст 8х
Толщина зуба по хорде	S	$13,87^{-0,25}_{-0,495}$
Высота зуба по хорде	hx	7,48
Делительный диаметр	d	550
Обозначение чертежа сопряженной шестерни		ЧИ.444.04.00.002

1. Допускаемые отклонения на размеры отливки – по III классу точности ГОСТ 1855-55.
2. Неуказанные предельные отклонения размеров: $h14, h14^{+IT14/2}$.
3. Литейные радиусы, неуказанные на чертеже – А3, литейные уклоны – 1:10.

Изм.	Лист	№ докум.	Подп.	Дата	ЧИ. 444. 04. 00. 005	
Разраб.		Самохина			Колесо зубчатое сменное	Лит. / Масса / Масштаб: W / 54,0 / 1:2
Пров.		Лендарев				Лист / Листов 1
Н. контр.		Тупягина			СЧ 24-44 ГОСТ 1412-79	Мосводоканалниипроект Отдел №5

Копировал:

Формат 22

Инв. № подл. | Подп. и дата | Взам. инв. № | Инв. № дубл. | Подп. и дата

ЧИ.444.04.00.006

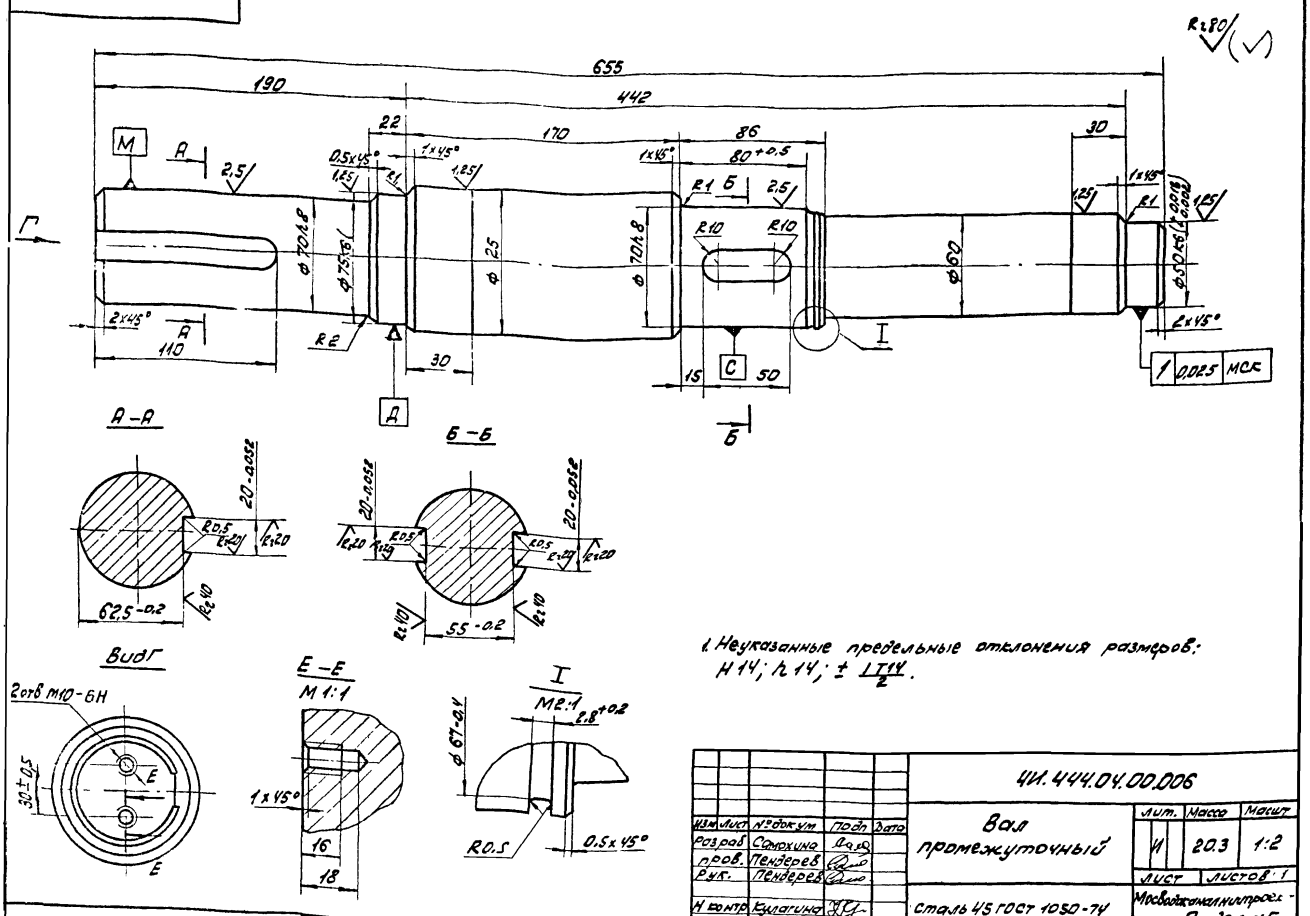

1. Неуказанные предельные отклонения размеров: H14; h14; ± IT14/2.

Изм	Лист	№ докум	Подп	Дата	ЧИ.444.04.00.006			
Разраб		Самохина			Вал промежуточный	Лит.	Масса	Масшт
пров.		Пендерев				И	20.3	1:2
Рук.		Пендерев				Лист	Листов: 1	
Н контр		Кулагина			Сталь 45 ГОСТ 1050-74	Мосводоканалниипроект Отдел №5		

Формат 12

ЧИ.444.04.00.007

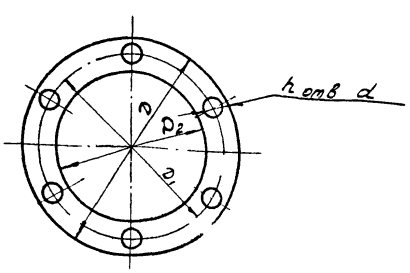

Обозначение	$D_{мм}$	$D_{1мм}$	$D_{2мм}$	$h_ш$	$d_{мм}$	масса, кг
ЧИ.444.04.00.007	130	110	92	6	9	0,015 кг
ЧИ.444.04.00.007-01	175	150	132	6	11	0,02 кг

Изм	Лист	№ докум.	Подп	Дата	ЧИ.444.04.00.007			
Разраб.		Скворцов			Прокладка	Лит	Масса	Масшт
пров.		Пендерев				И	см. табл	—
Н. конт		Кулагина			картон А2 ГОСТ 9347-74	Лист	Листов: 1	
						Мосводоканалниипроект Отдел №5		

ЧИ.444.04.00.008

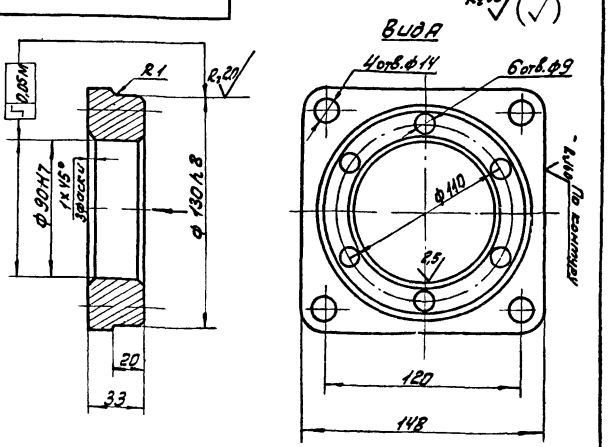

1 Допускаемые отклонения на размеры отливки выполнить по III кл. точности по ГОСТ 1855-55

2. H14; h14; ± IT14/2.

Изм	Лист	№ докум.	Подп	Дата	ЧИ.444.04.00.008			
Разраб.		Скворцов			Стакан	Лит.	Масса	Масшт.
пров.		Пендерев				И	2,8	1:2
Н. конт		Кулагина			С418-36 ГОСТ 1412-79	Лист	Листов: 1	
						Мосводоканалниипроект Отдел №5		

Инв. № подл. | Подп. и дата | Взам. инв. | Инв. № дубл. | Подп. и дата

Копировал: [illegible]

17850-07 23

Формат 11

Типовой проект 902-2-346
Альбом VI, часть 2

4И 444 04.00.009

Rz80 (√)

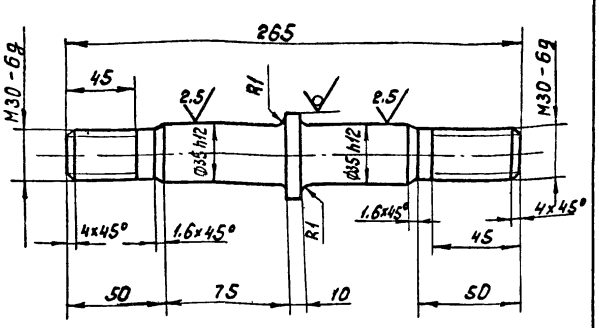

Неуказанные предельные отклонения размеров.
h14; ± IT14/2

Изм	Лист	№ докум	Подп	Дата	4И 444 04 00 009	Лит	Масса	Масштаб
Разраб		Санохина			Палец	И	1,2	1:2
Пров		Пендерев				Лист	Листов 1	
Н контр		Кулагина			Круг В50 ГОСТ 2590-71 / Ст 3 сп ГОСТ 535-79	Мосводоканалниипроект Отдел №5		

формат 11

4И 444 04 00.011

Rz80 (√)

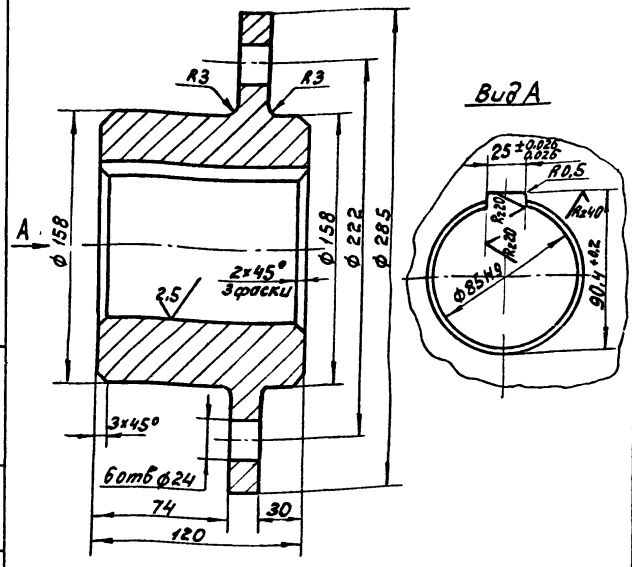

H14; h14; ± IT14/2.

Изм	Лист	№ докум	Подп	Дата	4И.444 04.00.011	Лит	Масса	Масштаб
Разраб		Скворцов			Ступица	И	18,5	1:2
Пров		Санохина				Лист	Листов 1	
Н контр		Кулагина			Ст.3 ГОСТ 380-71	Мосводоканалниипроект Отдел №5		

формат 11

4И 444 04 00 012

(√)

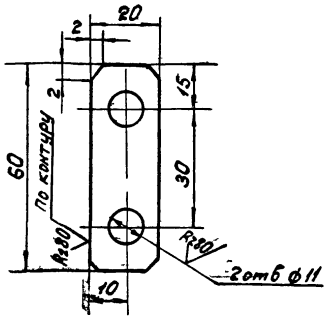

H14; h14; ± IT14/2.

Изм	Лист	№ докум	Подп	Дата	4И.444.04 00.012	Лит	Масса	Масштаб
Разраб		Санохина			Шайба стопорная	И	0,01	1:1
Пров		Пендерев				Лист	Листов 1	
Н контр		Кулагина			Лист В10 ГОСТ 19903-74 / Ст 3 ГОСТ 16523 70	Мосводоканалниипроект Отдел №5		

формат 11

4И 444 04 00 013

Rz80

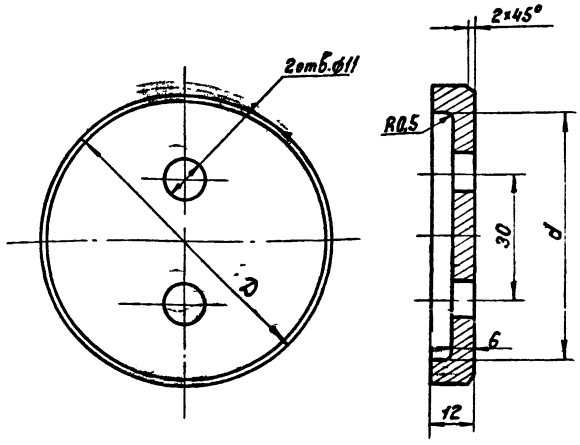

Обозначение	D мм	d мм	Масса
4И 444 04 00 013	85	72	0,34
4И.444.04 00 013-01	80	66	0,30

Изм	Лист	№ докум	Подп	Дата	4И.444.04.00.013	Лит	Масса	Масштаб
Разраб		Скворцов			Шайба глухая	И	см табл	—
Пров		Пендерев				Лист	Листов 1	
Н контр		Кулагина			Ст.3 ГОСТ 380-71	Мосводоканалниипроект Отдел №5		

Копировал 17850-07 24 формат 11

Типовой проект 902-2-346
Альбом VI, часть 2

ЧИ.444.04.00.014

$R_z 40$ (√)

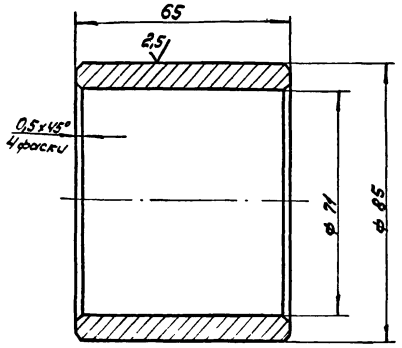

Н14; h14

Изм.	Лист	№ докум.	Подп.	Дата
Разраб.		Стюхина		
Пров.		Пендерев		
Н. контр.		Кулагина		

ЧИ.444.04.00.014

Втулка дистанционная

Лит.	Масса	Масшт.
И	0,78	1:1
Лист	Листов: 1	

Сталь 45 ГОСТ 1050-74

Мосводоканалниипроект
Отдел №5

Формат 11

ЧИ.444.04.00.015

$R_z 80$ (√)

Вид В

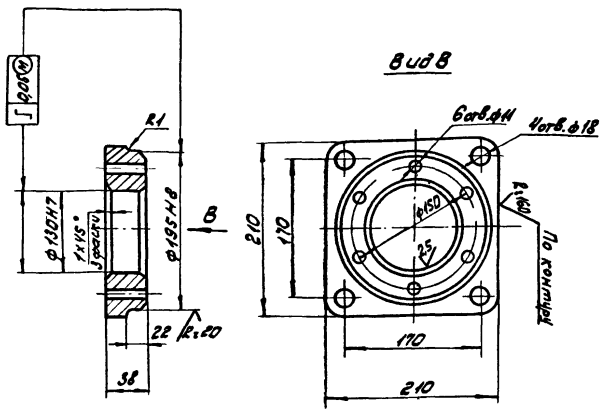

1. Допускаемые отклонения на размеры отливки по III кл. точности ГОСТ 1855-55.
2. Н14; h14; $\pm \frac{IT14}{2}$.

Изм.	Лист	№ докум.	Подп.	Дата
Разраб.		Створцов		
Пров.		Пендерев		
Н. конт.		Кулагина		

ЧИ.444.04.00.015

Стакан

Лит.	Масса	Масшт.
И	6,2	1:4
Лист	Листов: 1	

СЧ18-36 ГОСТ 1412-79

Мосводоканалниипроект
Отдел №5

Формат 11

Формат	Зона	Поз.	Обозначение	Наименование	Кол.	Прим.
				Документация		
22			ЧИ.444.05.00.000СБ	Сборочный чертеж		
				Сборочные единицы		
11		1	ЧИ.444.05.01.000	Стойка	1	
11		2	ЧИ.444.05.02.000	Крышка	1	
11		3	ЧИ.444.05.03.000	Рама шарнирная	1	
				Детали		
12		4	ЧИ.444.05.00.001	Корпус	1	
11		5	ЧИ.444.05.00.002	Пробка	1	
11		6	ЧИ.444.05.00.003	Прокладка	1	
11		7	ЧИ.444.05.00.004	Кольцо сферическое верхнее	1	
11		8	ЧИ.444.05.00.005	Кольцо сферическое нижнее	1	
11		9	ЧИ.444.05.00.006	Кольцо центрирующее	1	
11		10	ЧИ.444.05.00.007	Палец	2	
11		11	ЧИ.444.05.00.008	Ригель	2	

Изм.	Лист	№ докум.	Подп.	Дата
Разраб.		С. Мохина		
Пров.		Пендерев		
Н. конт.		Кулагина		

ЧИ.444.05.00.000

Шпиль

Лит.	Масса	Масшт.
И	1	2
Лист	Листов	

Мосводоканалниипроект
Отдел №5

Формат 11

Формат	Зона	Поз.	Обозначение	Наименование	Кол.	Прим.
11		12	ЧИ.444.05.00.009	Втулка передняя В	1	
				Стандартные изделия		
		13		Болт М16×30.58.036 ГОСТ 7798-70	4	
		14		Гайка М20.5.036 ГОСТ 5915-70	4	
		15		Шпилька М20.6g×30 58.036. ГОСТ 22033-76	4	
		16		Кольцо СП 124×99×9,5 ГОСТ 6308-71	1	
		17		Масленка 1,2.46 ГОСТ 19853-74	1	
		18		Угольник 15 ГОСТ 8946-75	1	
		19		Подшипник 2210 ГОСТ 8338-75	2	
		20		Подшипник 8226 ГОСТ 6874-75	1	

Изм.	Лист	№ докум.	Подп.	Дата

ЧИ.444.05.00.000

Лист 2

17850-07 25

Формат

Типовой проект 902-2-316
Альбом VI, часть 2

А-А
М 1:2,5

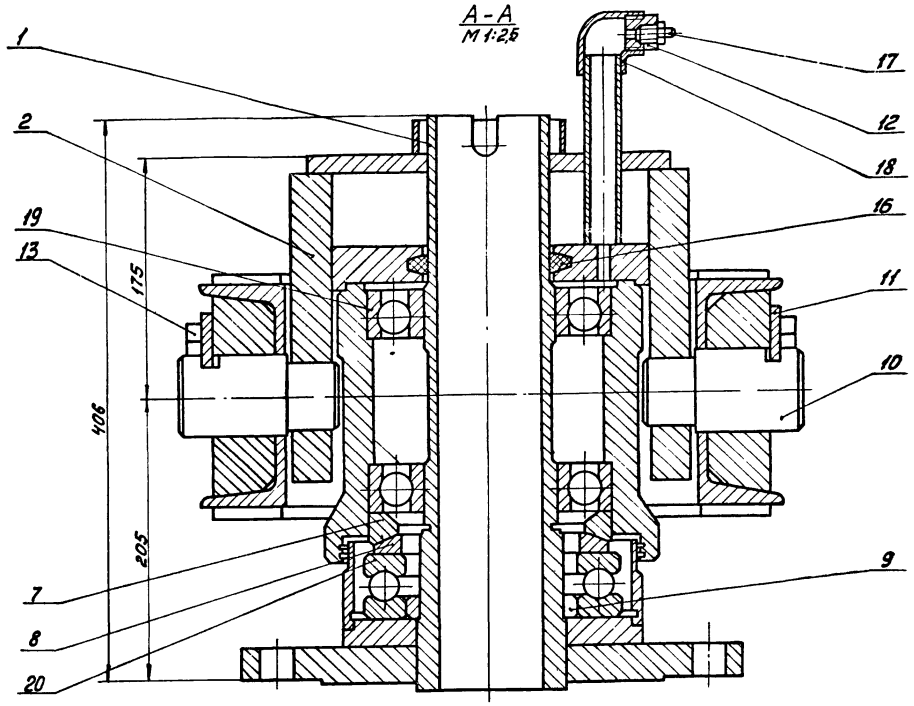

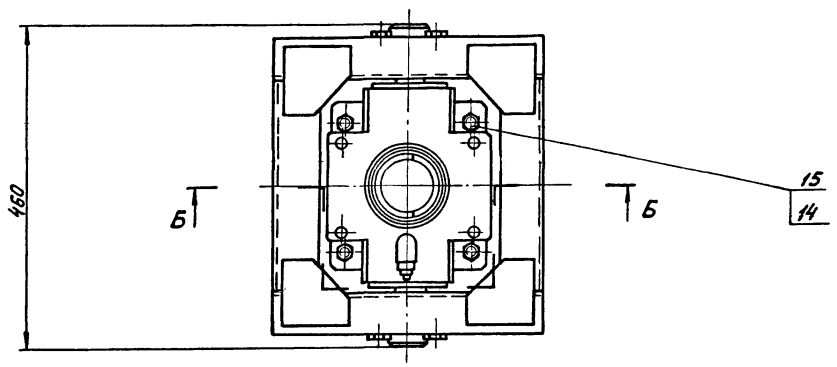

Б-Б

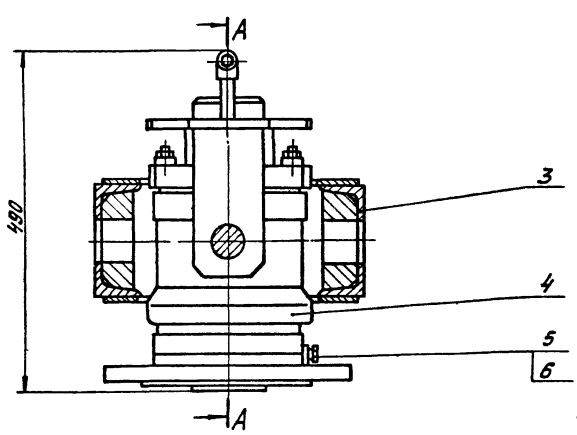

1. $H14, h14, \pm \frac{IT14}{2}$.
2. Размеры для справок.

					4Н.444.05.00.000СБ			
Изм.	Лист	№ докум.	Подп.	Дата	Шпиль	Лит.	Масса	Масштаб
Разраб.		Самохина				Ч	165	1:5
Пров.		Пендерев			Сборочный чертеж	Лист	Листов 1	
Рук.		Пендерев				Мосводоканалниипроект Отдел №5		
Н. контр.		Кулягина						

Копировал: [illegible] 17850-07 26 Формат А2

Инв. № подл. | Подп. и дата | Взам. инв. № | Инв. № дубл. | Подп. и дата

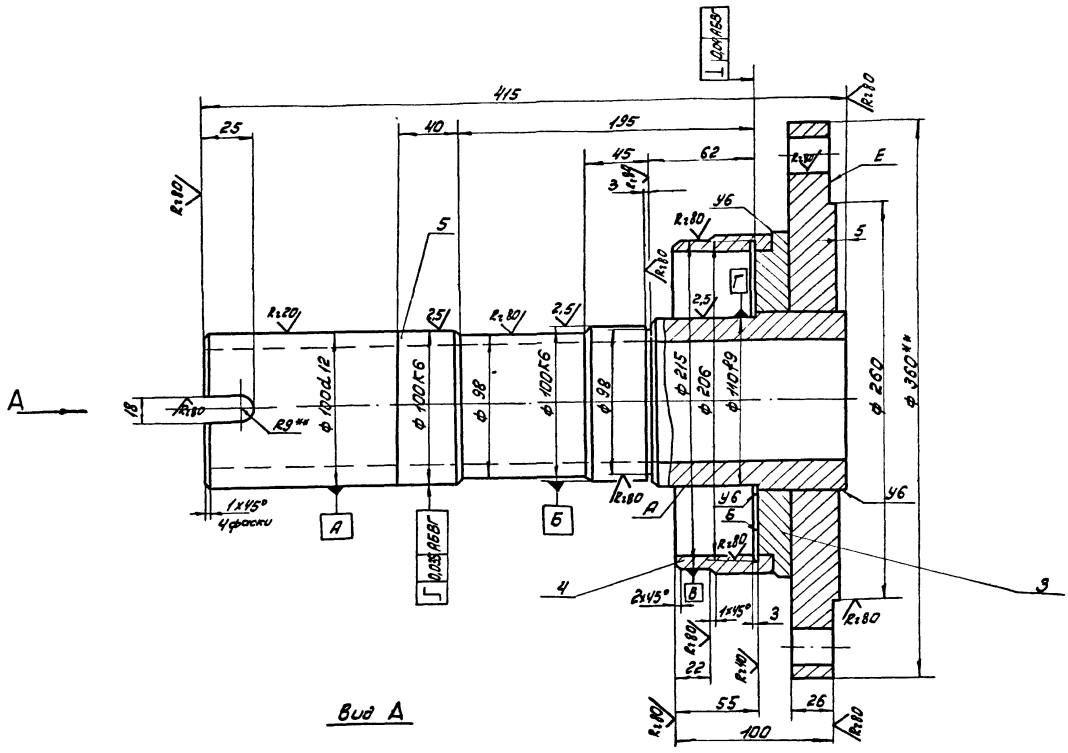
415
25
40
195
45
62
3
Ra10
Ra20
Ra80
Ra10
Ra20
Ra80
Ra80
Ra80

Типовой проект 902-2-346
Альбом VI, часть 2

Формат	Зона	Поз.	Обозначение	Наименование	Кол.	Прим.
				Документация		
2Б			4И.444.05.01.000СБ	Сборочный чертеж		
				Детали		
11		1	4И.444.05.01.001	Фланец	1	
11		2	4И.444.05.01.002	Бобышка	1	
11		3	4И.444.05.01.003	Кольцо накладное	1	
Б1		4	4И.444.05.01.004	Патрубок		
				Труба $\frac{219\times8\ ГОСТ\ 8732-78}{В\ ст\ 3сп\ ГОСТ\ 8731-74}$		
				L = 70 h14		2.7кг
Б4		5	4И.444.05.01.005	Втулка		
				Труба $\frac{114\times6\ ГОСТ\ 8732-78}{В\ ст\ 3сп\ ГОСТ\ 8731-74}$		
				L = 420 h14	1	16.0кг

4И.444.05.01.000

Изм.	Лист	№ докум.	Подп.	Дата
разраб.	Сотокина			
пров.	Пенберев			
Н.контр.	Кулагина			

Стойка

Лит.	Масса	Масшт.
Лист	Листов	Листов
		1

Мосводоканалниипроект
Отдел N5

Формат А1

Инв. N подл. | Подп. и дата | Взам. инв. N | Инв. N дубл. | Подп. и дата

---

200 ТО 50 4И.444.05.001

$R_z 160$ (√)

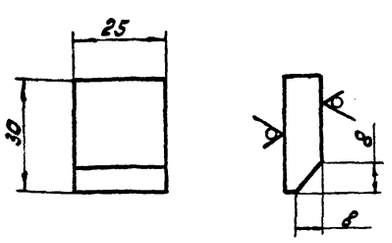

$h14; \pm \frac{IT14}{2}$.

4И.444.05.01.002

Изм.	Лист	№ докум.	Подп.	Дата
разраб.	Сотокина			
пров.	Пенберев			
Н.контр.	Кулагина			

Бобышка

Лит.	Масса	Масшт.
И	0.04	1:1
Лист	Листов	
	1	

Лист Б10 ГОСТ 19903-74
В Ст3сп ГОСТ 14637-79

Мосводоканалниипроект
Отдел N5

Формат А1

Инв. N подл. | Подп. и дата | Взам. инв. N | Инв. N дубл. | Подп. и дата

---

100 ТО 50 4И.444.05.001

$R_z 80$ (√)

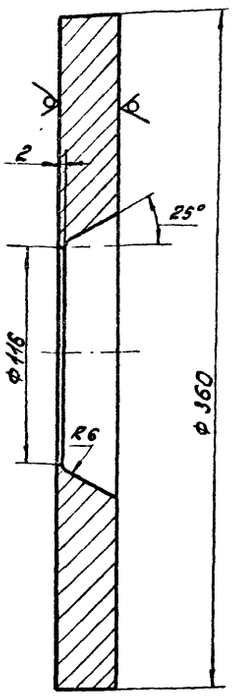

$H14; h14; \pm \frac{IT14}{2}$.

4И.444.05.01.001

Изм.	Лист	№ докум.	Подп.	Дата
разраб.	Сотокина			
пров.	Пенберев			
Н.контр.	Кулагина			

Фланец

Лит.	Масса	Масшт.
И	20.0	1:2
Лист	Листов	
	1	

Лист 630 ГОСТ 19903-74
В Ст3сп ГОСТ 14637-79

Мосводоканалниипроект
Отдел N5

Формат А1

Инв. N подл. | Подп. и дата | Взам. инв. N | Инв. N дубл. | Подп. и дата

4И.444.05.01.003

$R_z 80$ (√)

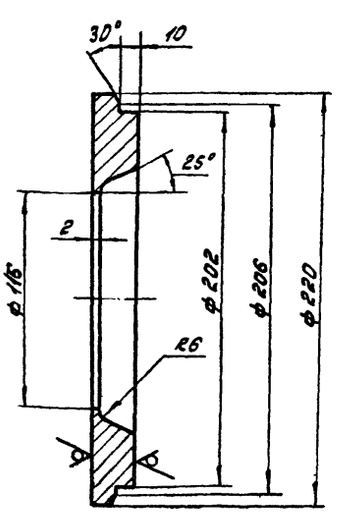

$H14; h14; \pm \frac{IT14}{2}$.

4И.444.05.01.003

Изм.	Лист	№ докум.	Подп.	Дата
разраб.	Сотокина			
пров.	Пенберев			
Н.контр.	Кулагина			

Кольцо накладное

Лит.	Масса	Масшт.
И	4.0	1:2
Лист	Листов	
	1	

Лист Б22 ГОСТ 19903-74
В Ст3сп ГОСТ 14637-79

Мосводоканалниипроект
Отдел N5

Формат А1

Инв. N подл. | Подп. и дата | Взам. инв. N | Инв. N дубл. | Подп. и дата

Типовой проект 902-2-346
Альбом VI, часть 2

4И.444.05.02.000СБ

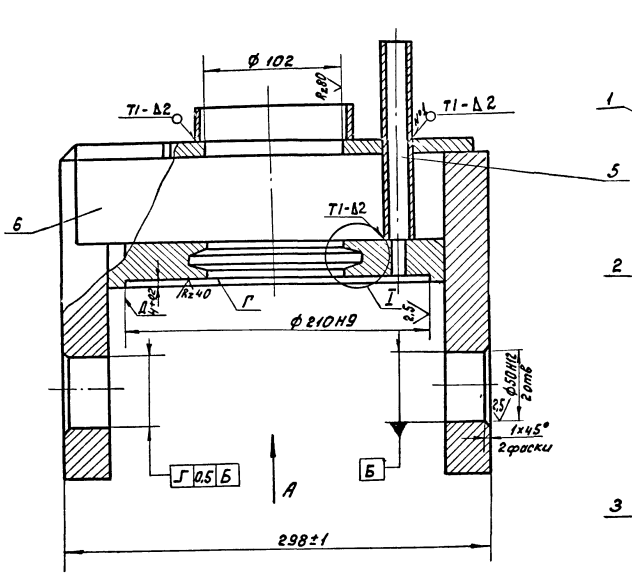

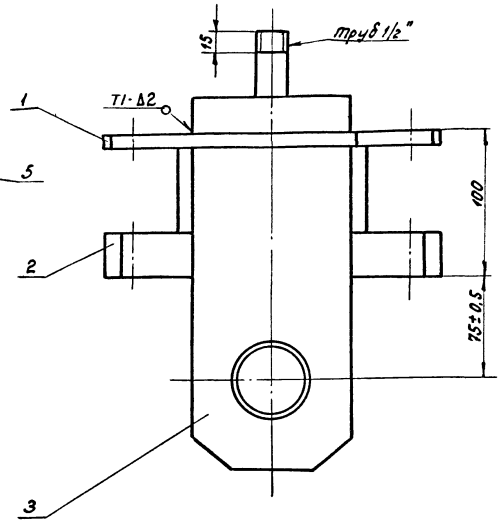

Вид А

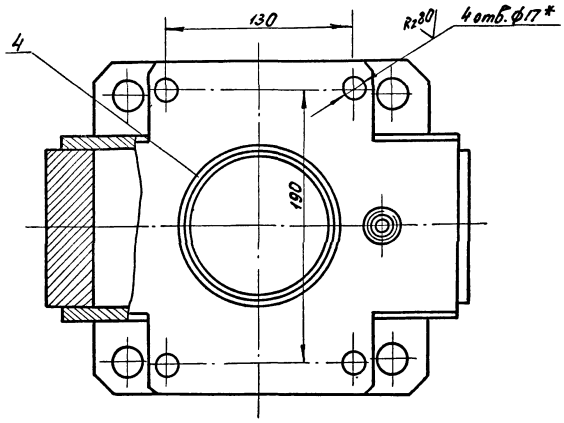

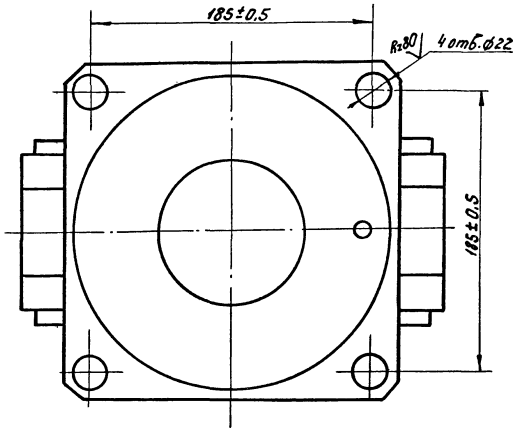

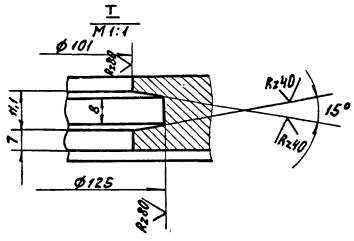

1. Неуказанные предельные отклонения размеров: H14; h14; $\pm \frac{IT14}{2}$.
2. Сварку производить по контуру прилегания деталей по ГОСТ 5264-69-Т1-Δ10, кроме мест обозначенных особо.
3. Поверхности Г и Д обработать за один установ.
4. Шероховатость обрабатываемых поверхностей деталей без чертежа – Rz160.
5.* Разнечать по стойке (черт. 4И.444.19.00.000СБ).

					4И.444.05.02.000 СБ			
Изм	Лист	№ докум.	Подп.	Дата	Крышка Сборочный чертеж	Лит.	Масса	Масштаб
Разраб.		Самохина				И	≈30	1:2
Пров.		Пендерев				Лист	Листов 1	
Н. контр.		Потутков				Мосводоканалниипроект Отдел № 5		

Подп. и дата | Взам. инв. № | Инв. № дубл. | Подп. и дата

Типовой проект 902-2-346
Альбом VI, часть 2

Форма	Зона	Поз.	Обозначение	Наименование	Кол.	Прим.
				Документация		
22			4И.444.05.02.000СБ	Сборочный чертеж		
				Детали		
11		1	4И.444.05.02.001	Пластина фасонная	1	
11		2	4И.444.05.02.002	Пластина	1	
11		3	4И.444.05.02.003	Щека	2	
11		4	4И.444.05.02.004	Козырек	1	
54		5	4И.444.05.02.005	Патрубок		
				труба 15х2,8 ГОСТ 3262-75		
				L = 150 h14	1	0,18 кг
54		6	4И.444.05.02.006	Полоса		
				полоса 6-2 10х60 ГОСТ 103-76 / Вст3сп ГОСТ 535-79		
				L = 278 h14	2	1,3 кг

Изм.	Лист	№ докум.	Подп.	Дата
разраб.		Самохина		
пров.		Пендерев		
Н. конт.		Кулагина		

4И.444.05.02.000

Крышка

Лит.	Лист	Листов
И		1

Мосводоканалниипроект Отдел №5

формат 11

Инв. № подл. | Подп. и дата | Взам. инв. № | Инв. № дубл. | Подп. и дата

4И.444.05.02.001

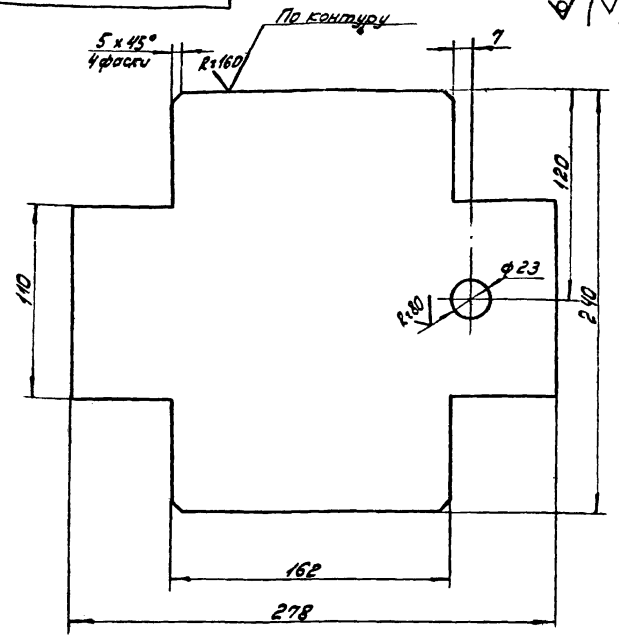

H14; h14; ± IT14/2

Изм.	Лист	№ докум.	Подп.	Дата
разраб.		Самохина		
пров.		Пендерев		
Н. конт.		Кулагина		

4И.444.05.02.001

Пластина фасонная

Лит.	Масса	Масшт.
И	3,6	1:2

Лист | Листов 1

Лист 6-10 ГОСТ 19903-74 / Вст3сп ГОСТ 14637-79

Мосводоканалниипроект Отдел №5

Инв. № подл. | Подп. и дата | Взам. инв. № | Инв. № дубл. | Подп. и дата

4И.444.05.02.002

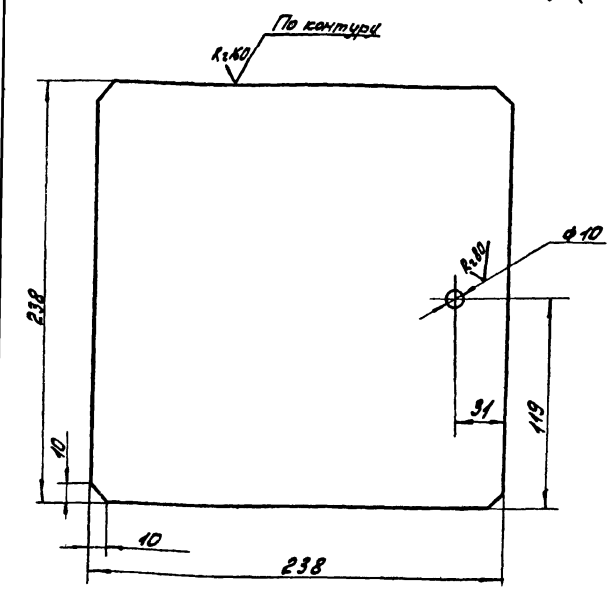

H14; h14; ± IT14/2.

Изм.	Лист	№ докум.	Подп.	Дата
разраб.		Самохина		
пров.		Пендерев		
Н. конт.		Кулагина		

4И.444.05.02.002

Пластина

Лит.	Масса	Масшт.
И	11,6	1:2

Лист | Листов 1

Лист 6-30 ГОСТ 19903-74 / Вст3сп ГОСТ 14637-79

Мосводоканалниипроект Отдел №5

формат 11

Инв. № подл. | Подп. и дата | Взам. инв. № | Инв. № дубл. | Подп. и дата

4И.444.05.02.003

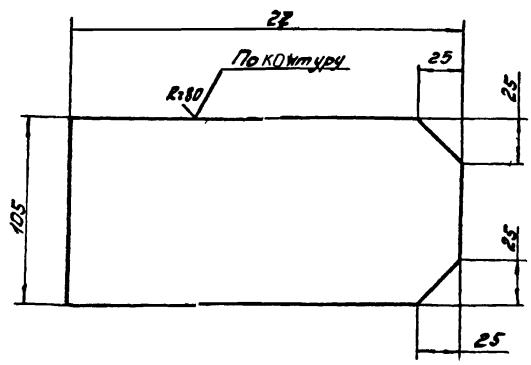

h14; ± IT14/2

Изм.	Лист	№ докум.	Подп.	Дата
разраб.		Самохина		
пров.		Пендерев		
Н. конт.		Кулагина		

4И.444.05.02.003

Щека

Лит.	Масса	Масшт.
И	6,4	1:2

Лист | Листов 1

Лист 6-30 ГОСТ 19903-74 / Вст3сп ГОСТ 14637-79

Мосводоканалниипроект Отдел №5

Типовой проект 902-2-346
Альбом VI, часть 2

4И.444.05.02.004

Rz160 √(√)

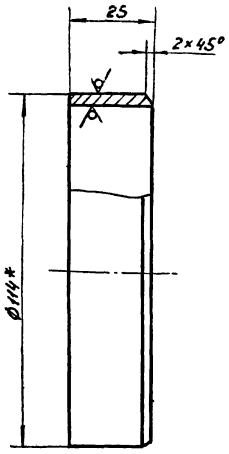

1. h14; ± IT14/2

2.* Размеры для справок.

Изм.	Лист	№ докум.	Подп.	Дата	4И.444.05.02.004			
Разраб.		Самохина			Козырек	Лит.	Масса	Масштаб
Пров.		Пендерев				И	0,13	1:1
						Лист	Листов 1	
Н.контр.		Кулагина			Труба 100×4 ГОСТ 3262-75	Новосибирский канал. проект Отдел № 5		

Инв. № подл. | Подп. и дата | Взам. инв. № | Инв. № дубл. | Подп. и дата

формат 11

Формат	Зона	Поз.	Обозначение	Наименование	Кол.	Примеч.
				Документация		
22			4И.444.05.03.000СБ	Сборочный чертеж		
				Детали		
11		1	4И.444.05.03.001	Бобышка	4	
11		2	4И.444.05.03.002	Косынка	8	
Б4		3	4И.444.05.03.003	Швеллер		
				Швеллер 16 ГОСТ 8240-72 / ВСт.3сп ГОСТ 535-79		
				L = 304 h14	2	4,3 кг
Б4		4	4И.444.05.03.004	Швеллер		
				Швеллер 16 ГОСТ 8240-72 / ВСт.3сп ГОСТ 535-79		
				L = 394 h14	2	5,5 кг

Изм.	Лист	№ докум.	Подп.	Дата	4И.444.05.03.000			
Разраб.		Самохина			Рама шарнирная	Лит.	Лист	Листов
Пров.		Пендерев				И		1
Н.контр.		Кулагина				Новосибирский канал. проект Отдел № 5		

Инв. № подл. | Подп. и дата | Взам. инв. № | Инв. № дубл. | Подп. и дата

формат 11

4И.444.05.03.001

Rz160 √

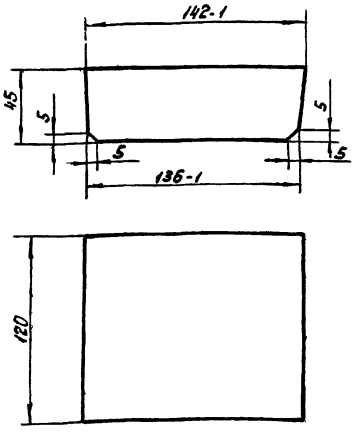

h14; ± IT14/2.

Изм.	Лист	№ докум.	Подп.	Дата	4И.444.05.03.001			
Разраб.		Самохина			Бобышка	Лит.	Масса	Масштаб
Пров.		Пендерев				И	5,4	1:2
						Лист	Листов 1	
Н.контр.		Кулагина			Ст.3 ГОСТ 380-71	Новосибирский канал. проект Отдел № 5		

Инв. № подл. | Подп. и дата | Взам. инв. № | Инв. № дубл. | Подп. и дата

формат 11

4И.444.05.03.002

Rz80 √(√)

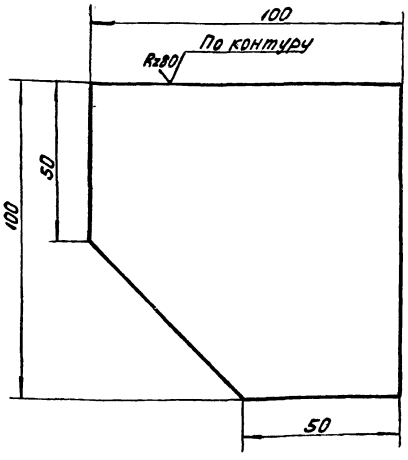

h14; ± IT14/2.

Изм.	Лист	№ докум.	Подп.	Дата	4И.444.05.03.002			
Разраб.		Самохина			Косичка	Лит.	Масса	Масштаб
Пров.		Пендерев				И	0,55	1:2
						Лист	Листов 1	
Н.контр.		Кулагина			Лист Б5 ГОСТ 19903-74 / В Ст.3сп ГОСТ 14637-79	Новосибирский канал. проект Отдел № 5		

Инв. № подл. | Подп. и дата | Взам. инв. № | Инв. № дубл. | Подп. и дата

Копировал: 17850-07 31 формат 11

Типовой проект 902-2-346
Альбом VI, часть 2

4И.444.05.03.000СБ

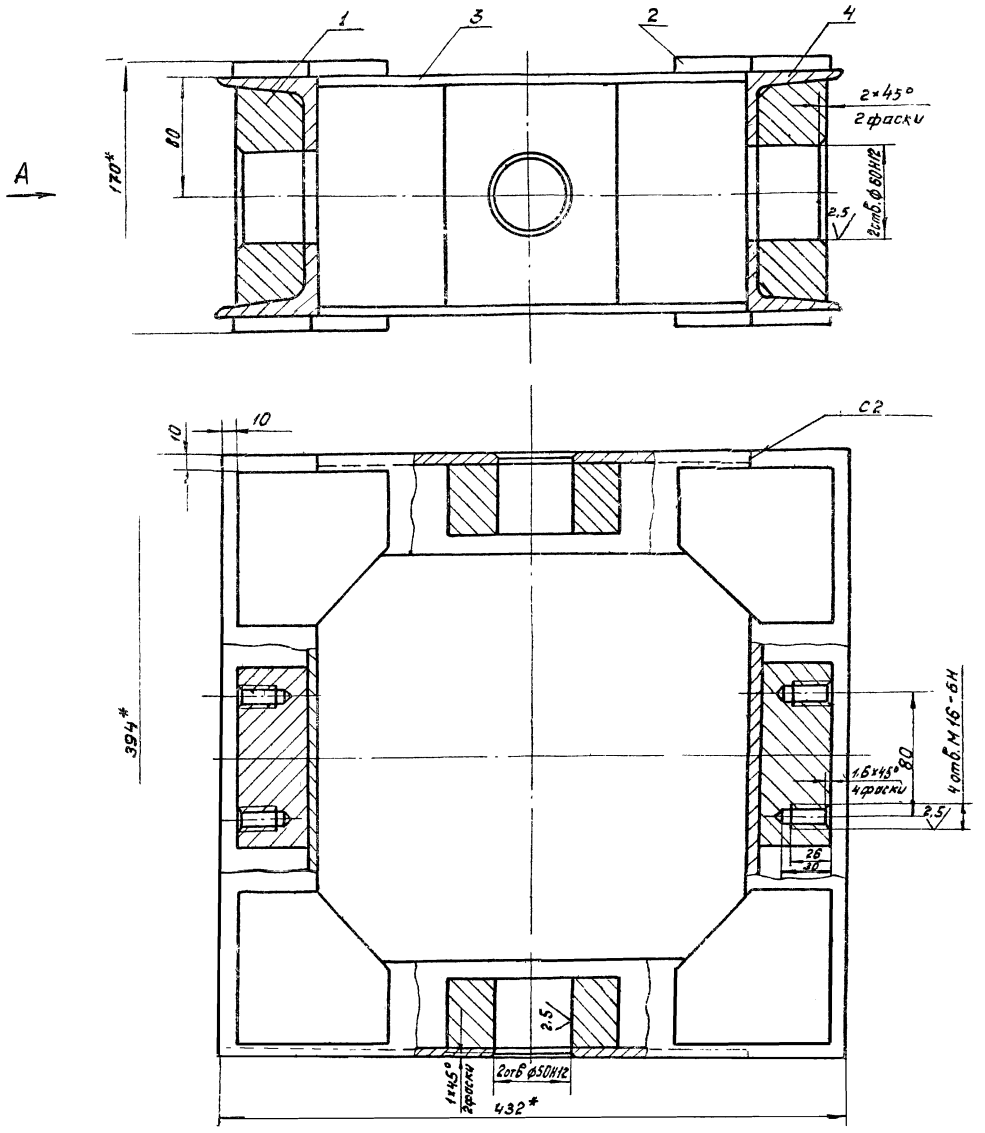

Вид А

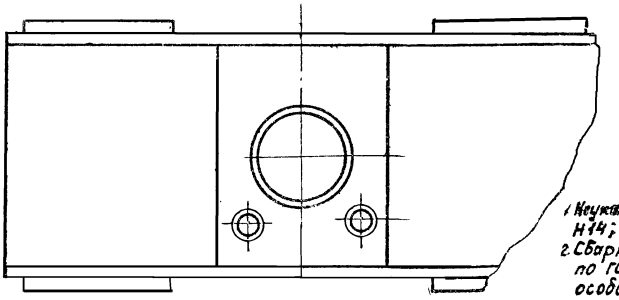

1. Неуказанные предельные отклонения размеров Н14; h14; $\pm \frac{IT14}{2}$.
2. Сварку производить по контуру прилегания деталей по ГОСТ 5264-69 - Т1 - Δ5, кроме мест обозначенных особо.
3. Шероховатость обрабатываемых поверхностей деталей без чертежа — $\frac{Rz}{}$.
4. * Размеры для справок.

					4И.444.05.03.000 СБ			
Изм.	Лист	№ докум.	Подп.	Дата	Рама шарнирная Сборочный чертеж	Лит.	Масса	Масштаб
Разраб.		Сапожкина				И	46	1:2
Пров.		Пендерев				Лист	Листов 1	
Н.контр.		Кулагина				Мосводоканалниипроект Отдел № 5		

Типовой проект 902-2-346
Альбом VI; часть 2

4Н.444.05.00.001

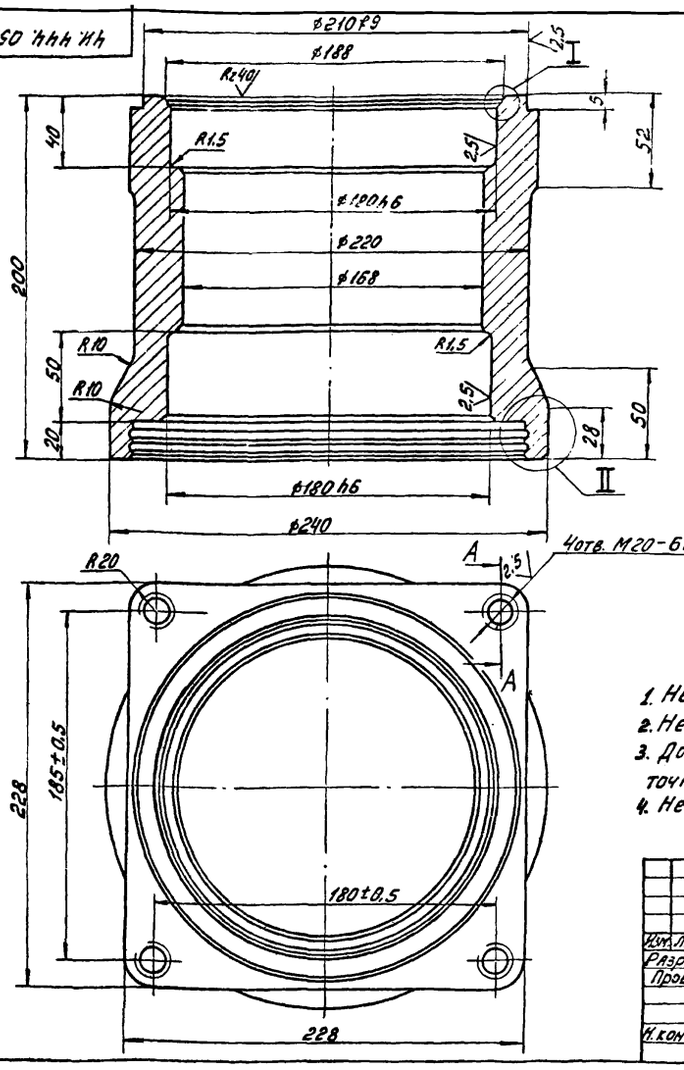

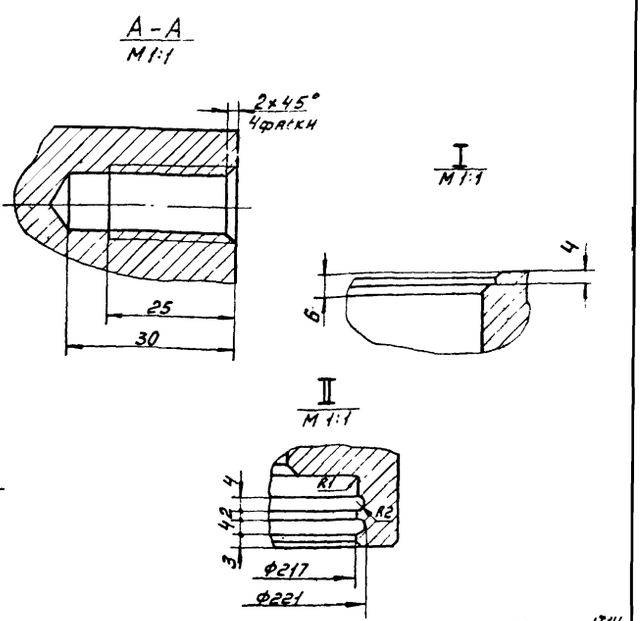

1. Неуказанные предельные отклонения размеров: $H14, h14, \pm \frac{IT14}{2}$.
2. Неуказанные фаски 1×45°
3. Допускаемые отклонения на размеры отливки по III классу точности ГОСТ 1855-55.
4. Неуказанные литейные радиусы R3.

					4Н.444.05.00.001		
Изм.	Лист	№ докум.	Подп.	Дата	Корпус	Лит.	Масса	Масштаб
Разраб.		Самохина				Н	23,0	1:2
Пров.		Пендерев				Лист	Листов 1
Н.контр.		Кулягина			СЧ 18-36 ГОСТ 1412-79	Мосводоканалниипроект Отдел №5	

Копировал: Формат 12

4Н.444.05.00.002

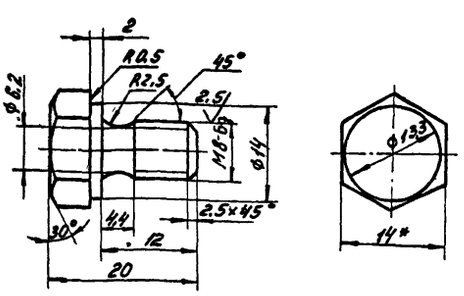

1. Неуказанные предельные отклонения размеров: $H14, h14, \pm \frac{IT14}{2}$.
2. *Размеры для справок.

					4Н.444.05.00.002		
Изм.	Лист	№ докум.	Подп.	Дата	Пробка	Лит.	Масса	Масштаб
Разраб.		Самохина				Н	0,01	2:1
Пров.		Пендерев				Лист	Листов 1
Н.контр.		Кулягина			Шестигранник 14 ГОСТ 2879-69 Ст.5 ГОСТ 535-78	Мосводоканалниипроект Отдел №5	

Формат 11

4Н.444.05.00.003

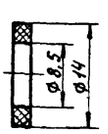

					4Н.444.05.00.003		
Изм.	Лист	№ докум.	Подп.	Дата	Прокладка	Лит.	Масса	Масштаб
Разраб.		Самохина				Н	0,003	2:1
Пров.		Пендерев				Лист	Листов 1
Н.контр.		Кулягина			Пластина I М6-С-2-12 ГОСТ 7338-77	Мосводоканалниипроект Отдел №5	

Копировал: 17850-07 33 Формат 11

Типовой проект 902-2-346
Альбом VI, часть 2

4И.444.05.00.004

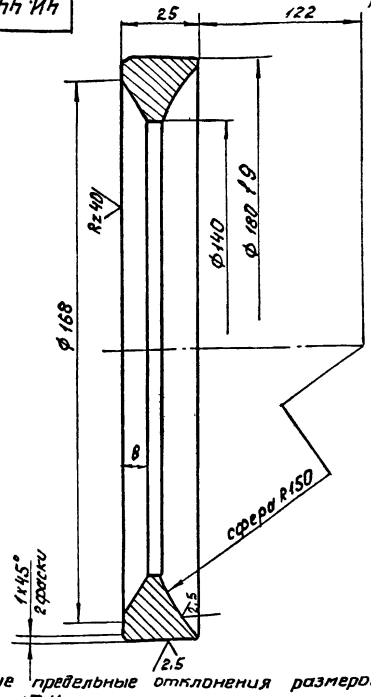

Неуказанные предельные отклонения размеров H14; h14; ± IT14/2.

		4И.444 05.00 004			
Изм. Лист	№ докум.	Подп.	Дата		
Разраб.	Самокина			Кольцо сферическое верхнее	Лит. И; Масса 1,5; Масштаб 1:1
Пров.	Пенберев				Лист; Листов 1
Н.контр.	Кулагина			Лист Б28 ГОСТ 19903-74 / ВСт3сп ГОСТ 14637-79	Мосводоканалнипроект Отдел №5

Формат 11

4И.444.05.00.005

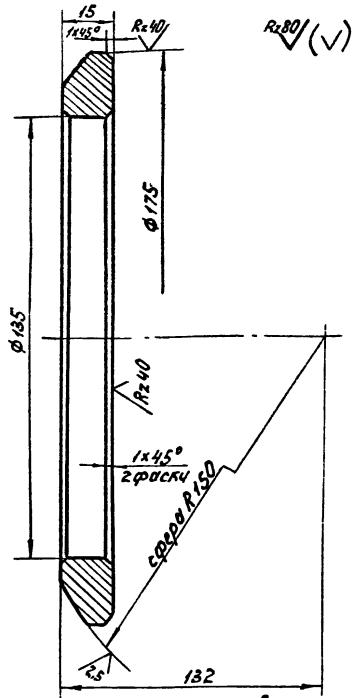

Неуказанные предельные отклонения размеров H14; h14; ± IT14/2.

		4И.444.05.00.005			
Изм. Лист	№ докум.	Подп.	Дата		
Разраб.	Самокина			Кольцо сферическое нижнее	Лит. И; Масса 1,2; Масштаб 1:1
Пров.	Пенберев				Лист; Листов 1
Н.контр.	Кулагина			Лист Б18 ГОСТ 19903-74 / ВСт3сп ГОСТ 14637-79	Мосводоканалнипроект Отдел №5

Формат 11

4И.444.05.00.006

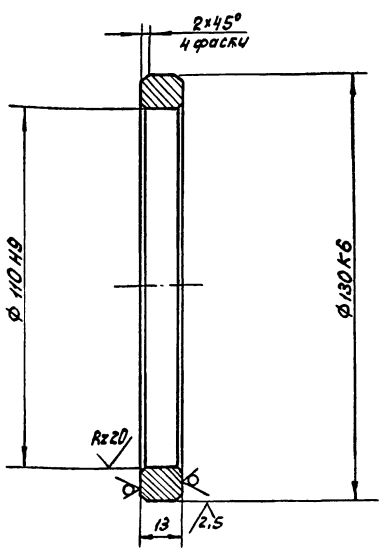

Неуказанные предельные отклонения размеров H14; h14; ± IT14/2.

		4И.444.05.00.006			
Изм. Лист	№ докум.	Подп.	Дата		
Разраб.	Гоготкина			Кольцо центрирующее	Лит. И; Масса 0,36; Масштаб 1:1
Пров.	Пенберев				Лист; Листов 1
Н.контр.	Кулагина			Лист Б17 ГОСТ 19903-74 / ВСт3сп ГОСТ 14637-79	Мосводоканалнипроект Отдел №5

Формат 11

4И.444.05.00.007

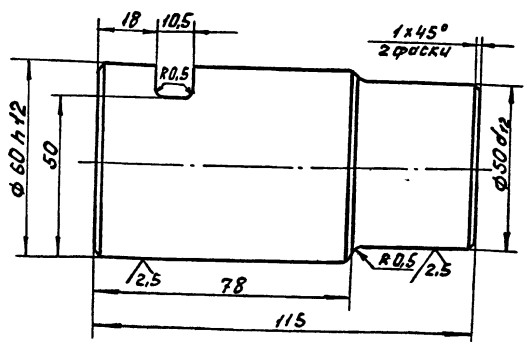

Неуказанные предельные отклонения размеров H14; h14; ± IT14/2.

		4И.444.05.00.007			
Изм. Лист	№ докум.	Подп.	Дата		
Разраб.	Самокина			Палец	Лит. И; Масса 2,2; Масштаб 1:1
Пров.	Пенберев				Лист; Листов 1
Н.контр.	Кулагина			Ст.3 ГОСТ 380-71	Мосводоканалнипроект Отдел №5

Копировал Формат 11

Типовой проект 902-2-376
Альбом VI, часть 2

ЧИ.444.05.00.008

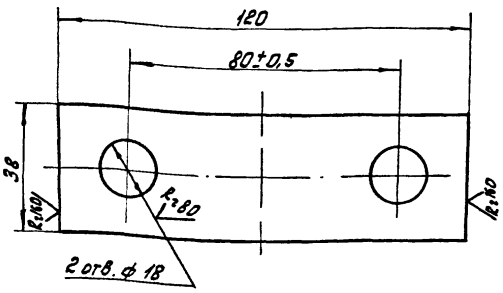

H14; h14; ±IT14/2.

				ЧИ.444.05.00.008			
Изм.	Лист	№ докум.	Подп.	Дата	Ригель	Лит.	Масса	Масшт.
Разраб.		Самохина				И	0,32	1:1
Пров.		Пенберев				Лист	Листов: 1
Н. контр.		Кулагина			Полоса 6-2 10×40 ГОСТ 103-76 Ст 3сп 535-79	Мосводоканалниипроект Отдел №5	

Формат А1

ЧИ.444.05.00.009

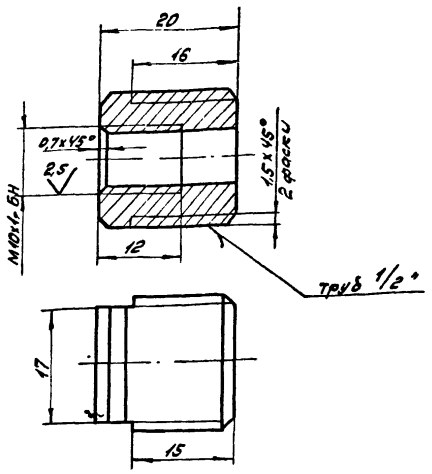

H14; h14; ±IT14/2.

				ЧИ.444.05.00.009			
Изм.	Лист	№ докум.	Подп.	Дата	Втулка переходная	Лит.	Масса	Масшт.
Разраб.		Самохина				И	0,04	2:1
Пров.		Пенберев				Лист	Листов: 1
Н. контр.		Кулагина			Ст 3 ГОСТ 380-71	Мосводоканалниипроект Отдел №5	

Формат А1

ЧИ.444.06.00.000СБ

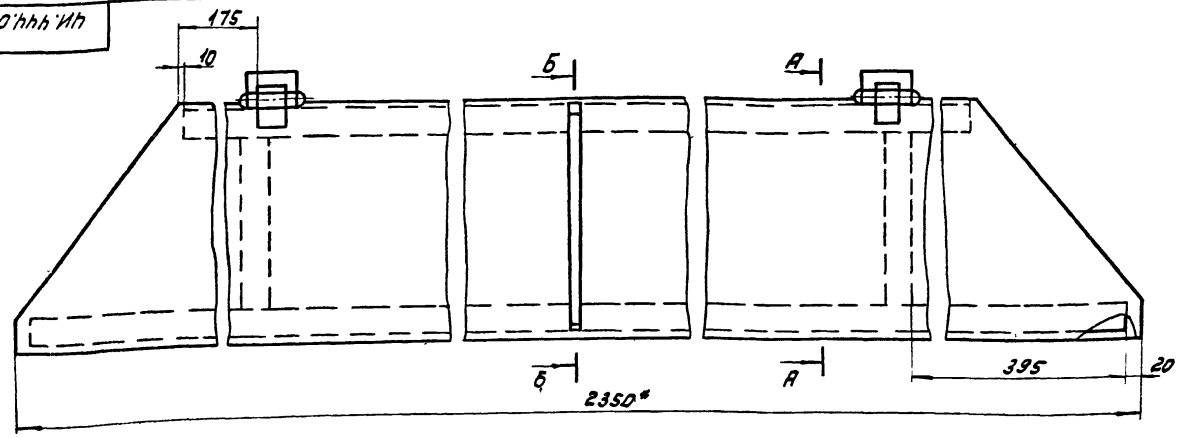

А–А
М1:2,5 Повернуто

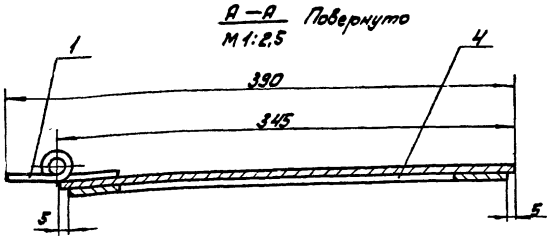

Б–Б
М1:2,5 Повернуто

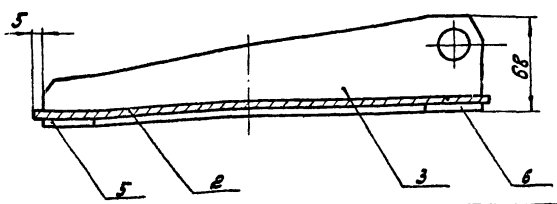

1. h14; ±IT14/2.
2. Сварку производить по контуру прилегания деталей по ГОСТ 5264-69-Т1-Б.5.
3. * Размеры для справок.

				ЧИ.444.06.00.000СБ			
Изм.	Лист	№ докум.	Подп.	Дата	Козырек	Лит.	Масса	Масшт.
Разраб.		Самохина				И	31,6	1:5
Пров.		Пенберев			Сборочный чертеж	Лист	Листов: 1
Н. контр.		Кулагина				Мосводоканалниипроект Отдел №5	

Формат А2

Типовой проект 902-2-346
Альбом VI, часть 2

Формат	Зона	Поз.	Обозначение	Наименование	Кол.	Примечание
				Документация.		
12			ЧИ.444.06.00.000СБ	Сборочный чертеж		
				Сборочные единицы.		
11		1	ЧИ.444.06.01.000	Шарнир	1	
				Детали.		
11		2	ЧИ.444.06.00.001	Пластина	1	
11		3	ЧИ.444.06.00.002	Ребро	1	
Б.Ч.		4	ЧИ.444.06.00.003	Полоса		
				Полоса Б-2 4х40 ГОСТ 103-76 Вст3сп ГОСТ 535-79		
				L=250 h14	2	0,31кг
Б.Ч.		5	ЧИ.444.06.00.004	Полоса		
				Полоса Б-2 4х40 ГОСТ 103-76 Вст3сп ГОСТ 535-79		
				L=1680 h14	1	2,2кг
Б.Ч.		6	ЧИ.444.06.00.005	Полоса		
				Полоса Б-2 4х40 ГОСТ 103-76 Вст3сп ГОСТ 535-79		
				L=2310 h14	1	2,9кг

Инв.№ подл. | Подп. и дата | Взам. инв.№ | Инв.№ дубл. | Подп. и дата

Изм.	Лист	№ докум.	Подп.	Дата	ЧИ.444.06.00.000			
Разраб.		Самохина			Козырек	Лит. И	Лист 1	Листов
Пров.		Пендерес				Мосводоканалниипроект Отдел №5		
Н.контр.		Кулагина						

Формат 11

ЧИ.444.06.01.000СБ

Размеры для справок.

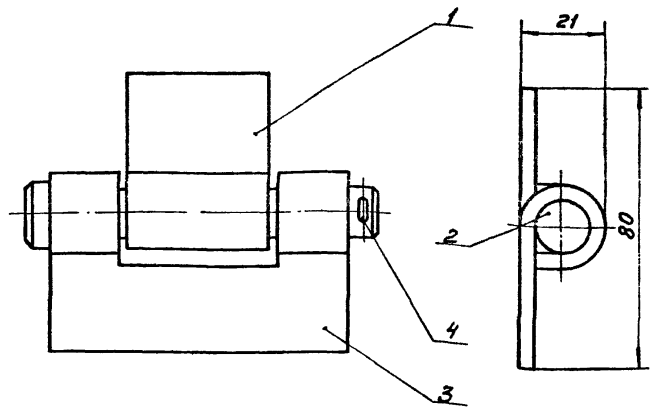

Изм.	Лист	№ докум.	Подп.	Дата	ЧИ.444.06.01.000СБ			
Разраб.		Самохина			Шарнир Сборочный чертеж	Лит. И	Масса 0,4	Масштаб 1:1
Пров.		Пендерев				Лист	Листов 1	
Н.контр.		Кулагина				Мосводоканалниипроект Отдел №5		

Формат 11

Формат	Зона	Поз.	Обозначение	Наименование	Кол.	Примечание
				Документация.		
11			ЧИ.444.06.01.000СБ	Сборочный чертеж		
				Детали.		
11		1	ЧИ.444.06.01.001	Петля	1	
11		2	ЧИ.444.06.01.002	Ось	1	
11		3	ЧИ.444.06.01.003	Петля	1	
				Стандартные изделия		
				Шплинт 2х20-001 ГОСТ 397-79	1	

Инв.№ подл. | Подп. и дата | Взам. инв.№ | Инв.№ дубл. | Подп. и дата

Изм.	Лист	№ докум.	Подп.	Дата	ЧИ.444.06.01.000			
Разраб.		Самохина			Шарнир	Лит. И	Лист	Листов 1
Пров.		Пендерес				Мосводоканалниипроект Отдел №5		
Н.контр.		Кулагина						

Формат 11

ЧИ.444.06.01.001

Rz 160 (√)

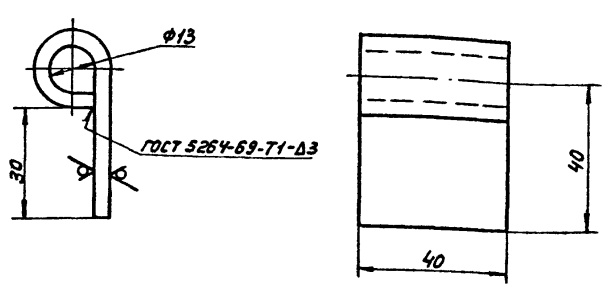

H14; h14; ±IT14/2.

Изм.	Лист	№ докум.	Подп.	Дата	ЧИ.444.06.01.001			
Разраб.		Самохина			Петля	Лит. И	Масса 0,11	Масштаб 1:1
Пров.		Пендерев				Лист	Листов 1	
Н.контр.		Кулагина			Лист Б4 ГОСТ 19903-74 Вст3сп ГОСТ 14637-79	Мосводоканалниипроект Отдел №5		

Копировал: 17850-07 36 Формат 11

Типовой проект 902-2-346
Альбом VI, часть 2

4И.444.06.01.002

Rz80 (√)

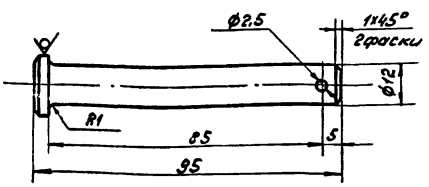

H14; h14; ± IT14/2.

Изм	Лист	№ докум	Подп.	Дата	4И.444.06.01.002			
Разраб.		Санохина			Ось	Лит.	Масса	Масштаб
Пров.		Пендерев				И	0,08	1:1
						Лист	Листов 1	
Н.контр.		Кулагина			Круг 16 ГОСТ 2590-71 / Ст.3 ГОСТ 535-79	Мосводоканалниипроект Отдел № 5		

Инв. № подл. | Подп. и дата | Взам. инв. № | Инв. № дубл. | Подп. и дата

Формат 11

4И.444.06.01.003

Rz80 (√)

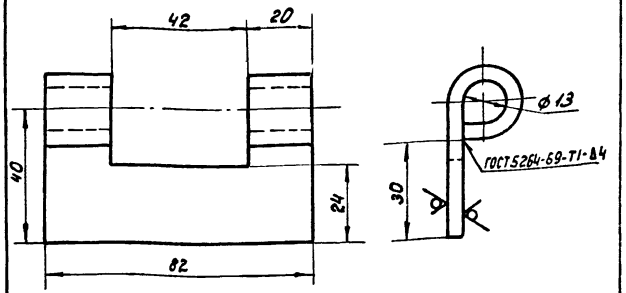

H14; h14; ± IT14/2.

Изм	Лист	№ докум	Подп	Дата	4И.444.06.01.003			
Разраб.		Санохина			Петля	Лит	Масса	Масштаб
Пров		Пендерев				И	0,14	1:1
						Лист	Листов 1	
Н.контр.		Кулагина			Лист Б4 ГОСТ 19903-74 / В Ст.3сп ГОСТ 14637-79	Мосводоканалниипроект Отдел № 5		

Инв. № подл. | Подп. и дата | Взам. инв. № | Инв. № дубл. | Подп. и дата

Формат 11

4И.444.06.00.001

√ (√)

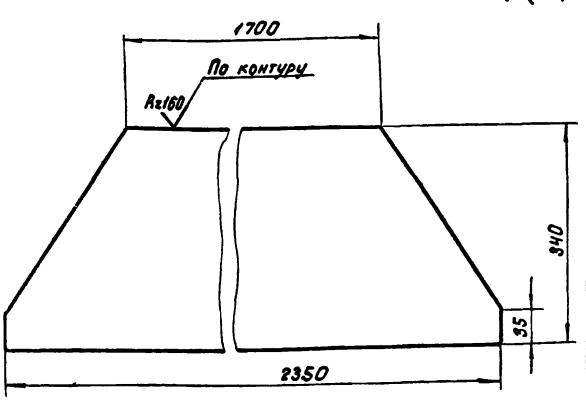

h14; ± IT14/2.

Изм	Лист	№ докум	Подп	Дата	4И.444.06.00.001			
Разраб.		Санохина			Пластина	Лит	Масса	Масштаб
Пров.		Пендерев				И	24	1:5
						Лист	Листов 1	
Н.контр.		Кулагина			Лист Б4 ГОСТ 19903-74 / В Ст.3сп ГОСТ 14637-79	Мосводоканалниипроект Отдел № 5		

Инв. № подл. | Подп. и дата | Взам. инв. № | Инв. № дубл. | Подп. и дата

Формат 11

4И.444.06.00.002

√ (√)

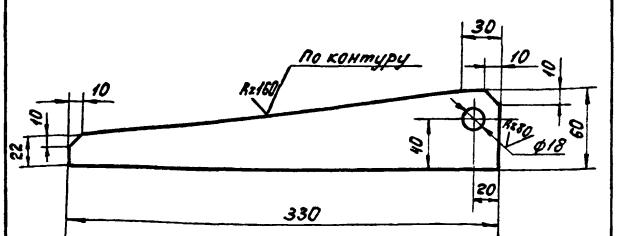

H14; h14; ± IT14/2.

Изм	Лист	№ докум	Подп	Дата	4И.444.06.00.002			
Разраб.		Санохина			Ребро	Лит	Масса	Масштаб
Пров		Пендерев				И	1,1	1:2,5
						Лист	Листов 1	
Н.контр		Кулагина			Лист Б12 ГОСТ 19903-74 / В Ст.3сп ГОСТ 14637-79	Мосводоканалниипроект Отдел № 5		

Инв. № подл. | Подп. и дата | Взам. инв. № | Инв. № дубл. | Подп. и дата

Копировал: Ибр 17850-07 37

Формат 11

ЧИ.444.07.00.000СБ

Типовой проект 902-2-346
Альбом VI, часть 2

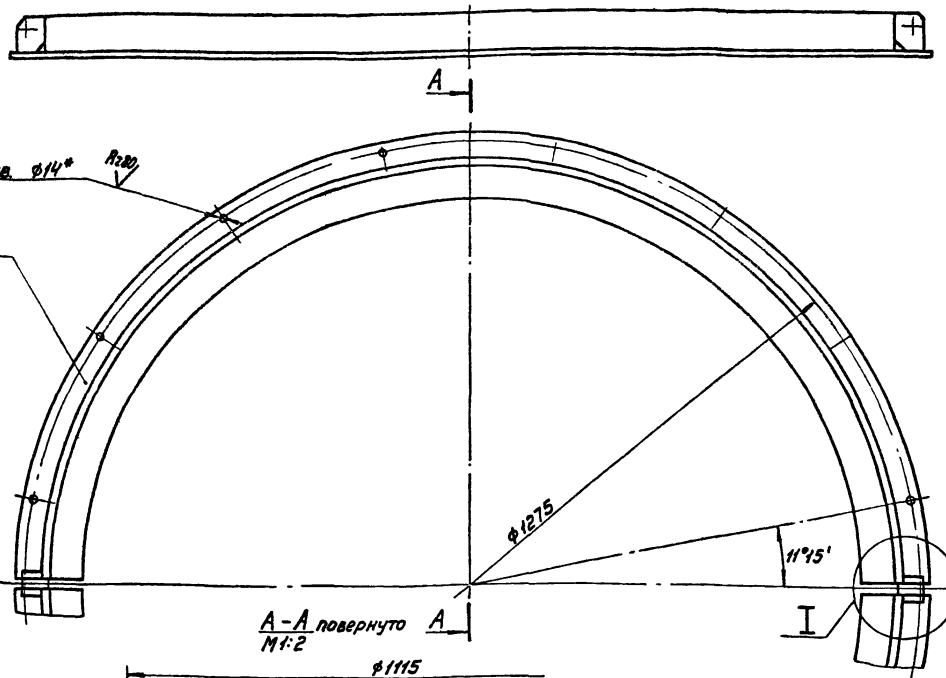

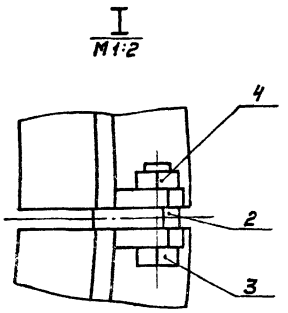

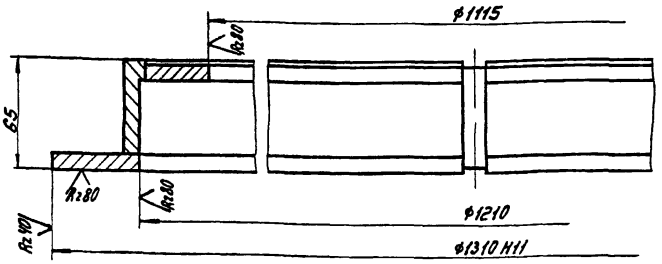

1. Неуказанные предельные отклонения размеров H14, h14; $\pm\frac{IT14}{2}$.
2. Смещение осей отверстий от номинального расположения не более ±0,5мм.

Изм.	Лист	№ докум.	Подп.	Дата	ЧИ.444.07.00.000СБ			
Разраб.		Самохина			Хомут Сборочный чертеж	Лит	Масса	Масштаб
Пров.		Пендерев				И	60	1:5
Н.контр.		Кулагина				Лист	Листов 1	
						Мосводоканалниипроект Отдел №5		

Формат 12

Формат	Зона	Поз.	Обозначение	Наименование	Кол.	Примечание
				Документация		
12			ЧИ.444.07.00.000СБ	Сборочный чертеж		
				Сборочные единицы		
11		1	ЧИ.444.07.01.000	Полухомут	2	
				Детали		
		2	ЧИ.444.07.00.001	Прокладка	2	
				Стандартные изделия		
		3		Болт М16х50 58 096 ГОСТ 7798-70	2	
		4		Гайка М16 5.096 ГОСТ 5915-70	2	

Изм.	Лист	№ докум.	Подп.	Дата	ЧИ 444 07 00.000			
Разраб.		Самохина			Хомут	Лит	Лист	Листов
Пров.		Пендерев				И		1
Н.контр.		Кулагина				Мосводоканалниипроект Отдел №5		

Формат 11

Формат	Зона	Поз.	Обозначение	Наименование	Кол.	Примечание
				Документация		
12			ЧИ.444.07.01.000СБ	Сборочный чертеж		
				Детали		
11		1	ЧИ.444.07.01.001	Полукольцо	1	
11		2	ЧИ.444.07.01.001-01	Полукольцо	1	
11		3	ЧИ.444.07.01.001-02	Полукольцо	1	
11		4	ЧИ.444.07.01.002	Пластина	2	

Изм.	Лист	№ докум.	Подп.	Дата	ЧИ.444.07.01.000			
Разраб.		Самохина			Полухомут	Лит	Лист	Листов
Пров.		Пендерев				И		1
Н.контр.		Кулагина				Мосводоканалниипроект Отдел №5		

Копировал: 17850-07 38 Формат 11

Инв.№ подл. | Подп. и дата | Взам. инв.№ | Инв.№ дубл. | Подп. и дата

Типовой проект 902-2-346 Альбом VI, часть 2

ЧИ.444.07.01.000СБ

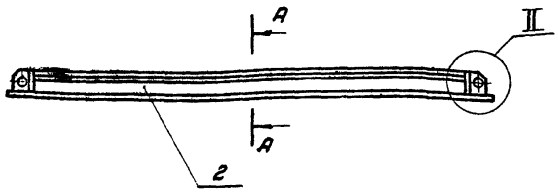

A - A
М1:2

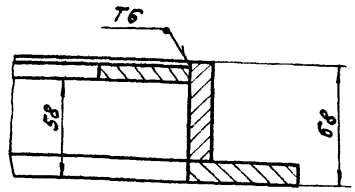

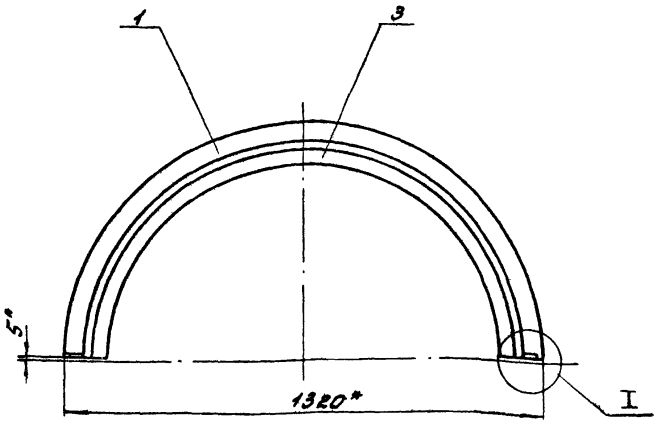

II
М1:2

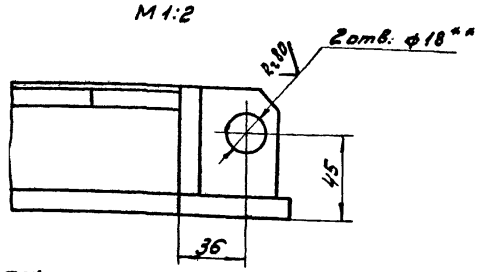

I
М1:2

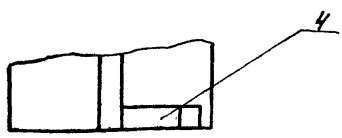

1. ± IT14/2.
2. Сварку производить по контуру прилегания деталей по ГОСТ 5264-69-Т1-А8, кроме мест обозначенных особо.
3. * Размеры для справок.
4. ** Размечать совместно в обеих жомутах.

Изм.	Лист	№ докум.	Подп.	Дата	ЧИ.444.07.01.000СБ			
Разраб.		Сотохина			Полухомут	Лит.	Масса	Масшт.
Пров.		Пенгерев			Сборочный чертеж	И	28,0	1:10
Н.контр.		Кулагина				Лист	Листов: 1	
						Мосводоканалниипроект Отдел № 5		

Формат А2

ЧИ.444.07.01.001

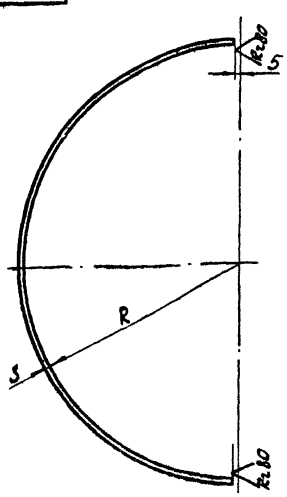

Обозначение	R	S	материал	масса, кг
ЧИ.444.07.01.001	600	60	полоса Б-2 12х60 ГОСТ 103-76 / Ст3сп ГОСТ 535-79	11,5
ЧИ.444.07.01.001-01	600	12	полоса Б-3 12х36 ГОСТ 103-76 / Ст3сп ГОСТ 535-79	10
ЧИ.444.07.01.001-02	555	45	полоса Б-2 8х45 ГОСТ 103-76 / Ст3сп ГОСТ 535-76	6,1

Изм.	Лист	№ докум.	Подп.	Дата	ЧИ.444.07.01.001			
Разраб.		Сотохина			Полукольцо	Лит.	Масса	Масшт.
Пров.		Пенгерев				И	см. табл.	—
Н.контр.		Кулагина			См. таблицу	Лист	Листов: 1	
						Мосводоканалниипроект Отдел № 5		

ЧИ.444.07.01.002

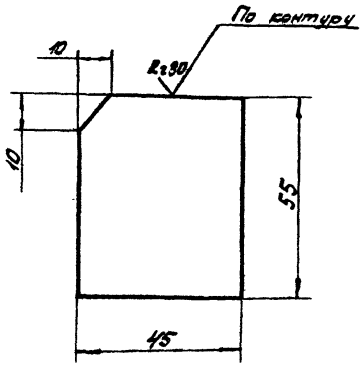

h14; ± IT14/2.

Изм.	Лист	№ докум.	Подп.	Дата	ЧИ.444.07.01.002			
Разраб.		Сотохина			Пластина	Лит.	Масса	Масшт.
Пров.		Пенгерев				И	0,2	1:1
Н.контр.		Кулагина			Лист Б12 ГОСТ 19903-74 / В Ст3сп ГОСТ 14637-79	Лист	Листов: 1	
						Мосводоканалниипроект Отдел № 5		

Копировал:

Типовой проект 802-2-346
Альбом VI, часть 2

4Н.444.07.00.001

Rz160 (√)

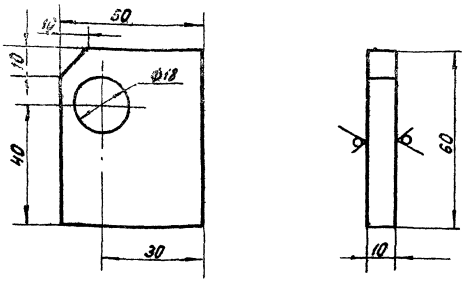

Изм.	Лист	№ докум.	Подп.	Дата
Разраб.		Самохина		
Пров.		Пенберев		
Н.контр.		Кулагина		

4Н.444.07.00.001

Прокладка

Лит.	Масса	Масштаб
И	0,03	1:1

Фанера бакелизированная ГОСТ 11539-73

Лист | Листов 1

Мосводоканалниипроект Отдел №5

Формат 11

Позиция	Зона	Поз.	Обозначение	Наименование	Кол.	Примеч.
				Документация		
22			4Н.444.08.00.000.СБ	Сборочный чертеж		
				Детали		
11		1	4Н.444.08.00.001	Обшивка	1	
11		2	4Н.444.08.00.002	Пояс	2	
11		3	4Н.444.08.00.003	Ребро	2	
11		4	4Н.444.08.00.003-01	Ребро	2	
11		5	4Н.444.08.00.004	Распорка	2	
11		6	4Н.444.08.00.005	Винт	1	

Изм.	Лист	№ докум.	Подп.	Дата
Разраб.		Самохина		
Пров.		Пенберев		
Н.контр.		Кулагина		

4Н.444.08.00.000

Секция направляющего цилиндра

Лит.	Лист	Листов
И		1

Мосводоканалниипроект Отдел №5

Формат 11

4Н.444.08.00.001

Rz160 (√)

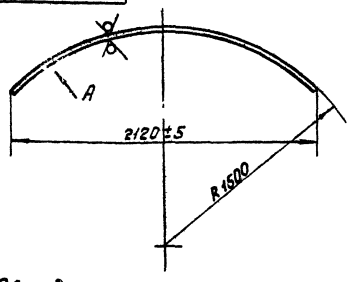

Вид А повернуто

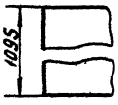

1. Неуказанные предельные отклонения размеров по ± IT14/2.
2. Длина развертки - 2350 мм.

Изм.	Лист	№ докум.	Подп.	Дата
Разраб.		Самохина		
Пров.		Пенберев		
Н.контр.		Кулагина		

4Н.444.08.00.001

Обшивка

Лит.	Масса	Масштаб
И	40,5	1:20

Лист Б 2 ГОСТ 19903-74 / Вст.3сп ГОСТ 16523-70

Лист | Листов 1

Мосводоканалниипроект Отдел №5

Формат 11

4Н.444.08.00.002

(√)

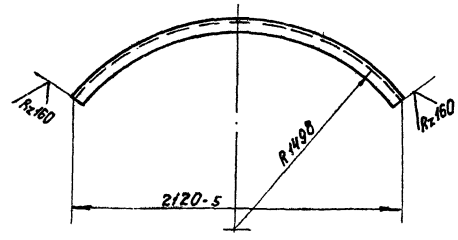

1. Неуказанные предельные отклонение размеров ± IT14/2.
2. Длина развертки - 2310 мм.

Изм.	Лист	№ докум.	Подп.	Дата
Разраб.		Самохина		
Пров.		Пенберев		
Н.контр.		Кулагина		

4Н.444.08.00.002

Пояс

Лит.	Масса	Масштаб
И	13,6	1:20

Уголок Б-63х63х6 ГОСТ 8509-72 / Вст.3сп ГОСТ 535-79

Лист | Листов 1

Мосводоканалниипроект Отдел №5

Копировал: [illegible] 7.18.50-07 40 Формат 11

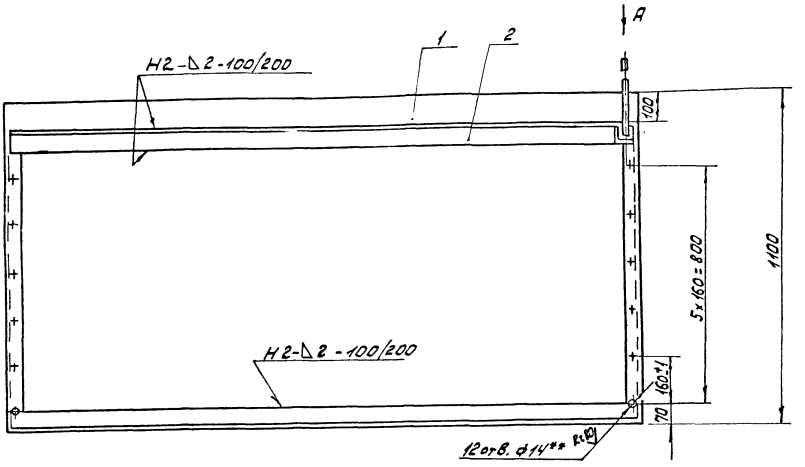

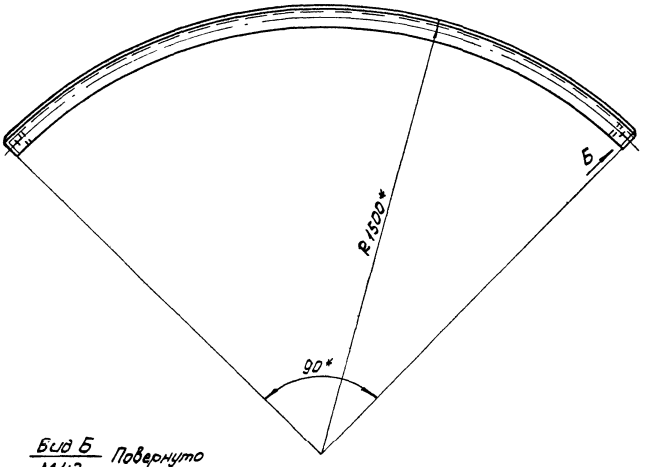

Вид В
М1:2

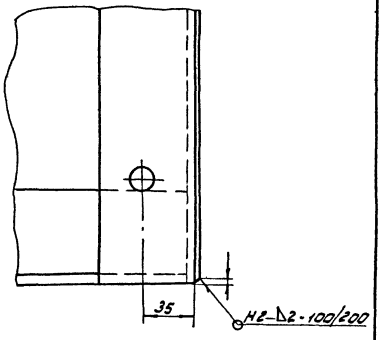

Вид Б
М1:2
Повернуто

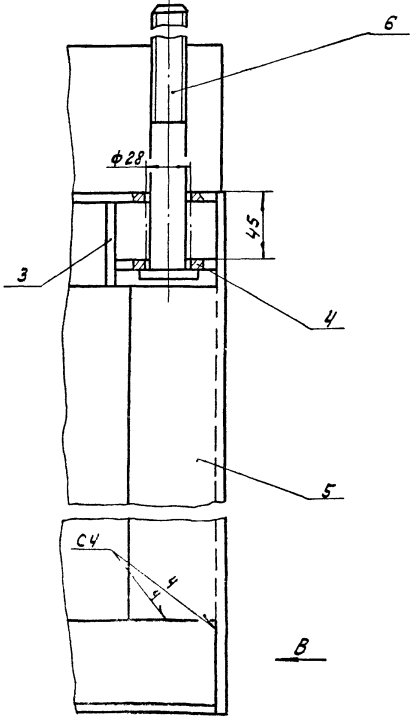

Вид А
М1:2

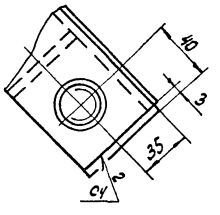

1. Неуказанные предельные отклонения размеров: H14; h14; ± IT14/2.
2. Сварку производить по контуру прилегания деталей по ГОСТ 5264-69-Т1-Δ5, кроме мест обозначенных особо.
3. * Размеры для справок.
4. ** 12 отв. ф14 размечать совместно с сопрягающимися секциями направляющего цилиндра.

Изм.	Лист	№ докум.	Подп.	Дата	ЧИ.444.08.00.000СБ		
Разраб.		Самохин			Секция направляющего цилиндра. Сборочный чертеж	Лит.	Масса	Масшт.
Пров.		Пендерев				И	80.0	1:10
Н. контр.		Кулагин				Лист	Листов 1
						Мособлсельхозпроект Отдел №5	

Инв.№ подл. | Подп. и дата | Взам. инв.№ | Инв.№ дубл. | Подп. и дата

Типовой проект 902-2-346
Альбом VI, часть 2

4Н.444.08.00.003

Rz160 (√)

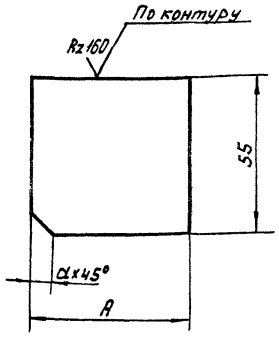

Обозначение	A, мм	d, мм	Масса, кг
4Н.444.08.00.003	55	7	0,13
4Н.444.08.00.003-01	70	10	0,17

$h14; \pm \frac{IT14}{2}$.

Изм.	Лист	№ докум.	Подп.	Дата
Разраб.		Самохина		
Пров.		Пендерев		
Н.контр.		Кулагина		

4Н.444.08.00.003

Ребро

Лит.	Масса	Масштаб
И	см. табл	—
Лист	Листов 1	

Лист Б6 ГОСТ 19903-74
В Ст.3сп ГОСТ 14637-79

Мосводоканалниипроект
Отдел №5

Формат 11

4Н.444.08.00.004

Rz160 (√)

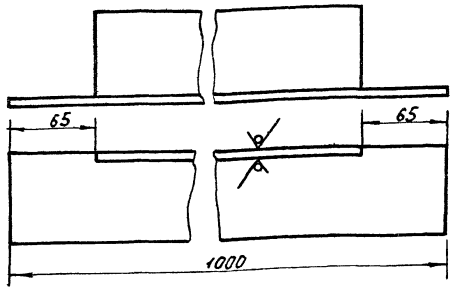

$h14; \pm \frac{IT14}{2}$.

Изм.	Лист	№ докум.	Подп.	Дата
Разраб.		Самохина		
Пров.		Пендерев		
Н.контр.		Кулагина		

4Н.444.08.00.004

Распорка

Лит.	Масса	Масштаб
И	5,72	1:2
Лист	Листов 1	

Уголок Б 63×63×6 ГОСТ 8509-72
ВСт.3сп ГОСТ 535-79

Мосводоканалниипроект
Отдел №5

Формат 11

4Н.444.08.00.005

Rz80

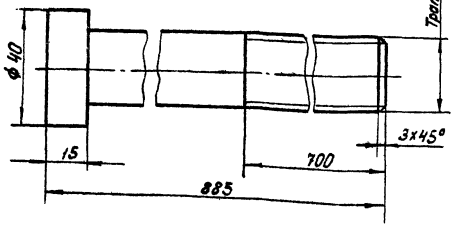

$h14; \pm \frac{IT14}{2}$.

Изм.	Лист	№ докум.	Подп.	Дата
Разраб.		Самохина		
Пров.		Пендерев		
Н.контр.		Кулагина		

4Н.444.08.00.005

Винт

Лит.	Масса	Масштаб
И	3,7	1:1
Лист	Листов 1	

Ст.3 ГОСТ 380-71

Мосводоканалниипроект
Отдел №5

Формат 11

Формат	Зона	Поз.	Обозначение	Наименование	Кол.	Прим.
				Документация		
22			4Н.444.09.00.000 СБ	Сборочный чертеж		
				Детали		
11		1	4Н.444.09.00.001	Петля	1	
11		2	4Н.444.09.00.002	Фланец	3	
11		3	4Н.444.09.00.002-01	Фланец	1	
11		4	4Н.444.09.00.003	Ребро	2	
11		5	4Н.444.09.00.004	Ребро	2	
11		6	4Н.444.09.00.005	Труба	1	
11		7	4Н.444.09.00.006	Штуцер	3	
11		8	4Н.444.01.00.002	Ушко	1	
6Д		9	4Н.444.03.00.007	Заглушка		
				Лист Б5 ГОСТ 19903-74 В Ст.3сп ГОСТ 14637-79		
				ф340 h14	1	3,5кг

Изм.	Лист	№ докум.	Подп.	Дата
Разраб.		Самохина		
Пров.		Пендерев		
Н.контр.		Кулагина		

4Н.444.09.00.000

Труба илоприемная

Лит.	Лист	Листов
И		1

Мосводоканалниипроект
Отдел №5

Копировал 17850-07 42

Формат 11

Типовой проект 902-2-346
Альбом VI, часть 2

4И.444.09.00.000СБ

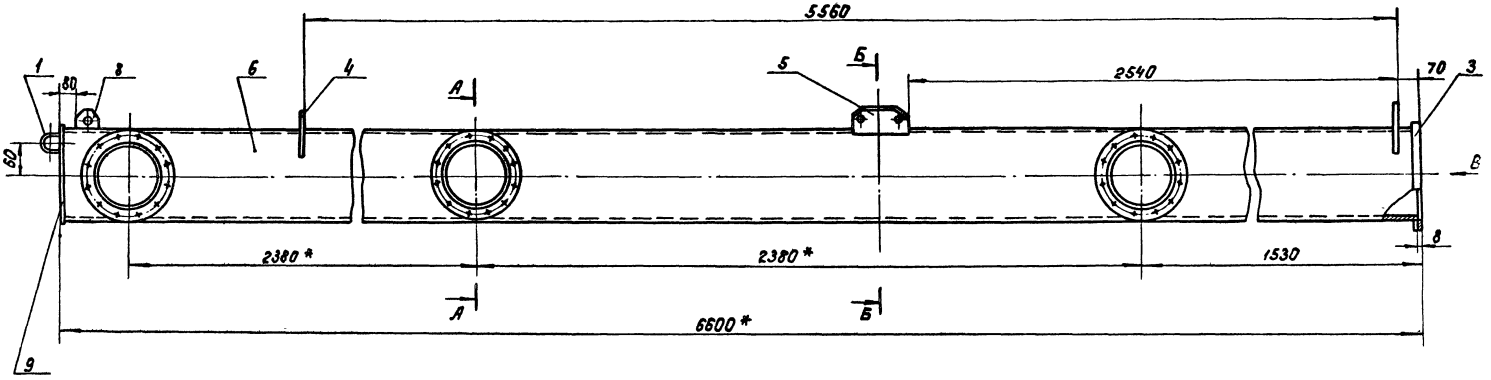

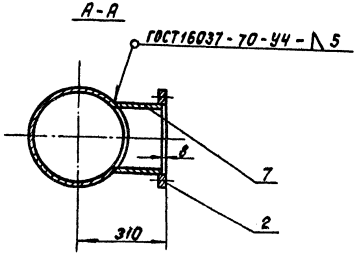

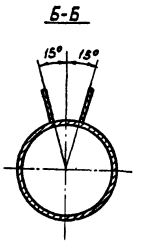

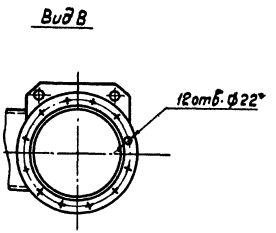

1. H14; h14; $\pm \frac{IT14}{2}$.
2. Сварку производить по контуру прилегания деталей по ГОСТ 5264-69-Т1-Δ5, кроме мест обозначенных особо.
3.* Размеры для справок.

					4И.444.09.00.000 СБ			
Изм.	Лист	№ докум.	Подп.	Дата	Труба илоприемная Сборочный чертеж.	Лит.	Масса	Масштаб
Разраб.		Самохина				И	480	1:10
Пров.		Пендерев				Лист	Листов 1	
Н.контр.		Кулагина				Новосибирский проект Отдел № 5		

Инв. № подл. | Подп. и дата | Взам. инв. № | Инв. № дубл. | Подп. и дата

17850-07 43

копировал:

Типовой проект 902-2-346 Альбом VI, часть 2

Инв.№ подл. | Подп. и дата | Взам. инв.№ | Инв.№ дубл. | Подп. и дата

ЧИ.444.09.00.001

R=160 (√)

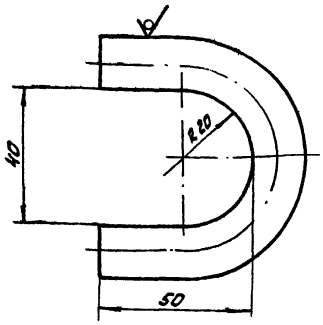

1. Длина развертки L = 142 мм.
2. H14; ± IT14/2.

Изм.	Лист	№ докум.	Подп.	Дата
Разраб.		Самохина		
Пров.		Пенберев		
Н.контр.		Кулагина		

ЧИ.444.09.00.001

Петля

Лит.	Масса	Масшт.
И	0.15	1:1
Лист	Листов 1	

Круг В 12 ГОСТ 2590-71 / Ст3сп ГОСТ 535-79

Мосводоканалниипроект Отдел №5

Формат А4

ЧИ.444.09.00.002

R=80 (√)

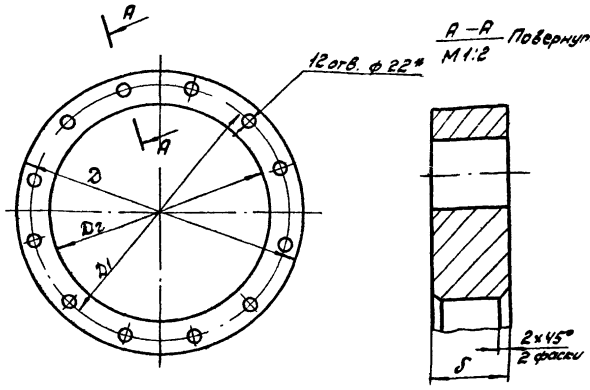

Обозначение	D мм	d мм	D2 мм	S мм	масса, кг
ЧИ.444.09.00.002	340	290	222	18	7.3
ЧИ.444.09.00.002-01	440	400	328	22	10.88

1. H14; h14; ± IT14/2.
2. * Смещение осей от номинального расположения не более ± 0.4мм.

Изм.	Лист	№ докум.	Подп.	Дата
Разраб.		Самохина		
Пров.		Пенберев		
Н.контр.		Кулагина		

ЧИ.444.09.00.002

Фланец

Лит.	Масса	Масшт.
И	см. табл	—
Лист	Листов 1	

Ст.3 ГОСТ 380-71

Мосводоканалниипроект Отдел №5

Формат А4

ЧИ.444.09.00.003

(√)

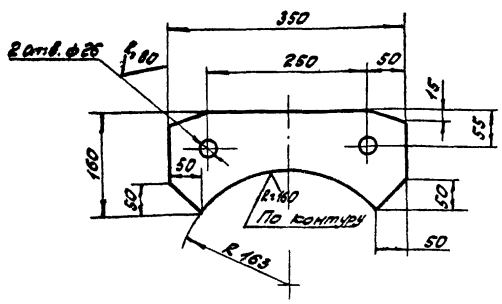

H14; h14; ± IT14/2

Изм.	Лист	№ докум.	Подп.	Дата
Разраб.		Самохина		
Пров.		Пенберев		
Н.контр.		Кулагина		

ЧИ.444.09.00.003

Ребро

Лит.	Масса	Масшт.
И	2.7	1:5
Лист	Листов 1	

Лист Б10 ГОСТ 19903-74 / Ст3сп ГОСТ 14637-79

Мосводоканалниипроект Отдел №5

Формат А4

ЧИ.444.09.00.004

(√)

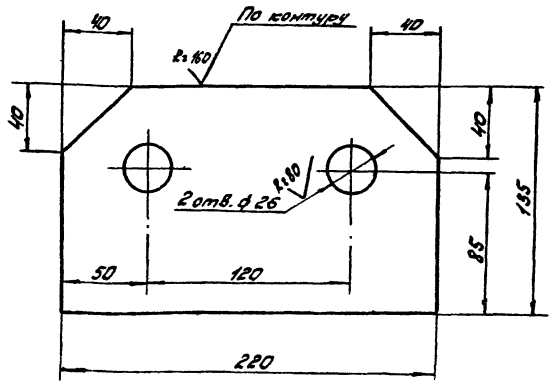

H14; h14; ± IT14/2

Изм.	Лист	№ докум.	Подп.	Дата
Разраб.		Самохина		
Пров.		Пенберев		
Н.контр.		Кулагина		

ЧИ.444.09.00.004

Ребро

Лит.	Масса	Масшт.
И	2	1:2
Лист	Листов 1	

Лист Б10 ГОСТ 19903-74 / Ст3сп ГОСТ 14637-79

Мосводоканалниипроект Отдел №5

Формат А4

Типовой проект 902-2-346
Альбом VI, часть 2

4И.444.09.00.005

Rz160 (√)

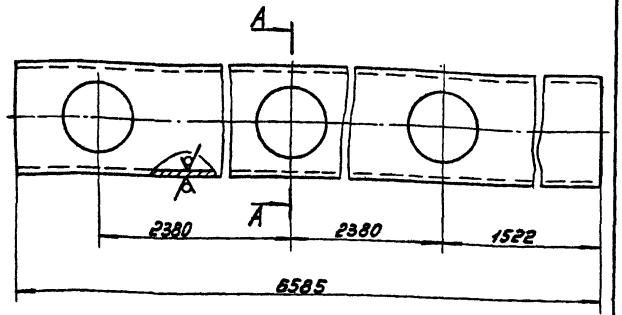

А-А

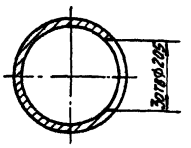

H14; h14; $\pm\frac{IT14}{2}$.

Изм.	Лист	№ докум.	Подп.	Дата	4И.444.09.00.005			
Разраб.		Самохина			Труба	Лит. И	Масса 412	Масштаб 1:10
Пров.		Пендерев				Лист	Листов 1	
Н.контр.		Кулагина			Труба 325×8 ГОСТ 8732-78 / Вст 2 ГОСТ 8731-74	Мосводоканалниипроект Отдел №5		

Формат 11

4И.444.09.00.006

Rz160 (√)

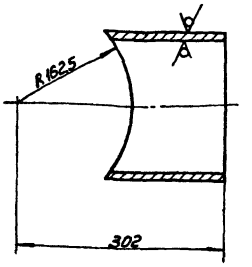

Шаблон для разметки

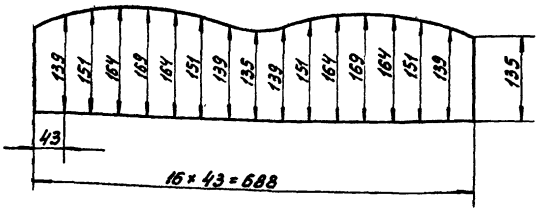

$\pm\frac{IT14}{2}$

Изм.	Лист	№ докум.	Подп.	Дата	4И.444.09.00.006			
Разраб.		Самохина			Штуцер	Лит. И	Масса 5,65	Масштаб 1:5
Пров.		Пендерев				Лист	Листов 1	
Н.контр.		Кулагина			Труба 219×7 ГОСТ 8732-78 / Вст.2 ГОСТ 8731-74	Мосводоканалниипроект Отдел №5		

Формат 11

4И.444.10.00.000СБ

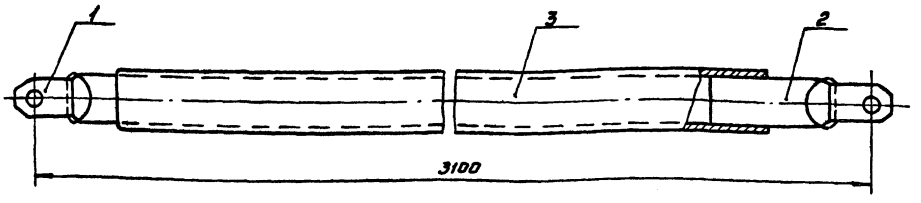

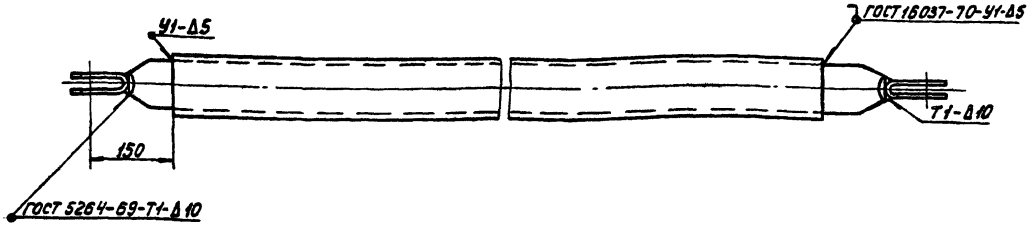

1. H14; h14; $\pm\frac{IT14}{2}$.
2. Одну из вставок (поз.2) приварить к трубе (поз.3) на месте монтажа илососа после уточнения необходимой длины стойки и требуемого взаимного расположения вилок.

Изм.	Лист	№ докум.	Подп.	Дата	4И.444.10.00.000СБ			
Разраб.		Самохина			Стойка	Лит. И	Масса 36	Масштаб 1:5
Пров.		Пендерев			Сборочный чертеж	Лист	Листов 1	
Н.контр.		Кулагина				Мосводоканалниипроект Отдел №5		

Инв.№подл. | Подп. и дата | Взам.инв.№ | Инв.№дубл. | Подп. и дата

Типовой проект 902-2-346
Альбом VII, часть 2

Формат	Зона	Поз.	Обозначение	Наименование	Кол.	Примеч.
				Документация		
12			ЧИ.444.10.00.000СБ	Сборочный чертеж		
				Детали		
11	1		ЧИ.444.10.00.001	Вилка	2	
11	2		ЧИ.444.10.00.002	Вставка	2	
54	3		ЧИ.444.10.00.003	Труба Труба 76х4 ГОСТ 8732-78 / В ст3сп ГОСТ 8731-74		
				L = 2800h14	1	20 кг

Изм.	Лист	№ докум.	Подп.	Дата
разраб.	Самохина			
пров.	Пендерев			
Н. контр.	Кулагина			

ЧИ.444.10.00.000

Стойка

Лит.	Лист	Листов
И		1

Мосводоканалниипроект
Отдел N 5

Формат А1

Инв. № подл. | Подп. и дата | Взам. инв. № | Инв. № дубл. | Подп. и дата

ЧИ.444.10.00.001

Rz 80 (√)

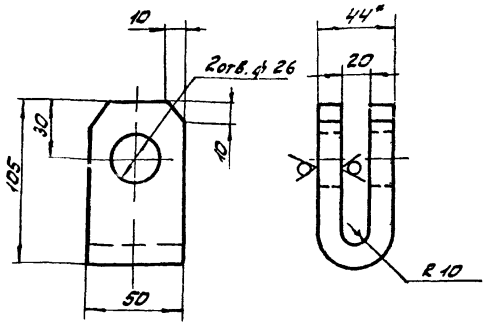

1. H14; h14; ±IT14/2.

2. * Размер для справок.

Изм.	Лист	№ докум.	Подп.	Дата
разраб.	Самохина			
пров.	Пендерев			
Н. контр.	Кулагина			

ЧИ.444.10.00.001

Вилка

Лит.	Масса	Масштаб
И	0,8	1:2
Лист	Листов: 1	

Лист 612 ГОСТ 19903-74 / Вст3сп ГОСТ 14637-79

Мосводоканалниипроект
Отдел N 5

Формат А1

Инв. № подл. | Подп. и дата | Взам. инв. № | Инв. № дубл. | Подп. и дата

ЧИ.444.10.00.002

Rz 160 (√)

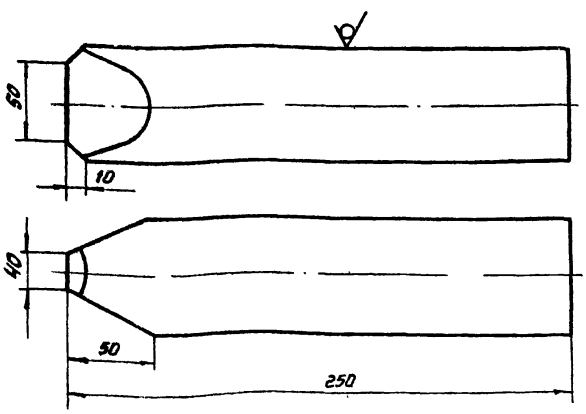

1. H14; h14; ±IT14/2.

Изм.	Лист	№ докум.	Подп.	Дата
разраб.	Самохина			
пров.	Пендерев			
Н. контр.	Кулагина			

ЧИ.444.10.00.002

Вставка

Лит.	Масса	Масштаб
И	7,2	1:2
Лист	Листов: 1	

Круг В65 ГОСТ 2590-71 / Круг В ст3сп ГОСТ 535-79

Мосводоканалниипроект
Отдел N 5

Формат А1

Инв. № подл. | Подп. и дата | Взам. инв. № | Инв. № дубл. | Подп. и дата

Формат	Зона	Поз.	Обозначение	Наименование	Кол.	Прим.
				Документация		
12			ЧИ.444.11.00.000СБ	Сборочный чертеж		
				Детали		
11	1		ЧИ.444.11.00.001	Вилка	1	
11	2		ЧИ.444.11.00.002	Винт	1	
54	3		ЧИ.444.11.00.003	Вставка Круг В22 ГОСТ 2590-71 / Ст3сп ГОСТ 535-79		
				L = 300h14	1	1,4 кг
54	4		ЧИ.444.11.00.004	Труба Труба 32х4 ГОСТ 8732-78 / В ст3сп ГОСТ 8731-74		
				L = 5900h14	1	19,5 кг

Изм.	Лист	№ докум.	Подп.	Дата
разраб.	Самохина			
пров.	Пендерев			
Н. контр.	Кулагина			

ЧИ.444.11.00.000

Штанга

Лит.	Лист	Листов
И		1

Мосводоканалниипроект
Отдел N 5

Формат А1

Инв. № подл. | Подп. и дата | Взам. инв. № | Инв. № дубл. | Подп. и дата

Типовой проект 902-2-346
Альбом VI, часть 2

ЧИ.444.11.00.00.000

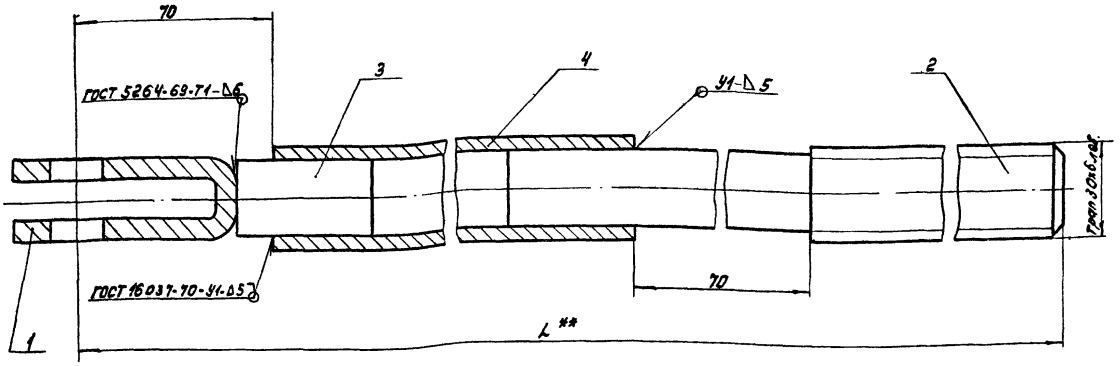

1. H14, h14: $\pm \frac{IT14}{2}$.
2.* Размеры для справок.
3.** Длина трубы (поз.4) дана с припуском.
Размер L уточнить при монтаже шлюзов.

Изм.	Лист	№ докум.	Подп.	Дата	ЧИ.444.11.00.00.000СБ	
Разраб.	Самохина				Штанга	Лит. И; Масса 17; Масштаб 1:1
Пров.	Пенегоров				Сборочный чертеж	Лист; Листов 1
Н.контр.	Кулагина					Мосводоканалниипроект Отдел N5

Формат 12

ЧИ.444.11.00.001

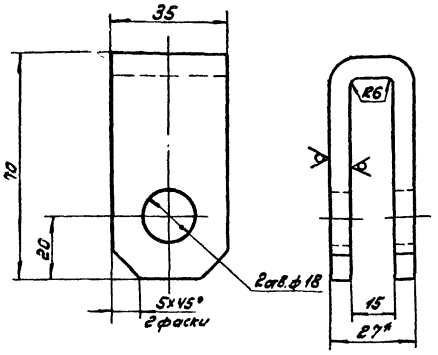

1. H14; h14; $\pm \frac{IT14}{2}$.
2.* Размер для справок

Изм.	Лист	№ докум.	Подп.	Дата	ЧИ.444.11.00.001	
Разраб.	Самохина				Вилка	Лит. И; Масса 0,3; Масштаб 1:1
Пров.	Пенегоров					Лист; Листов 1
Н.контр.	Кулагина					Мосводоканалниипроект Отдел N5

Лист 86 ГОСТ 19903-74
Вст. Зсп ГОСТ 14637-79

Формат 11

ЧИ.444.11.00.002

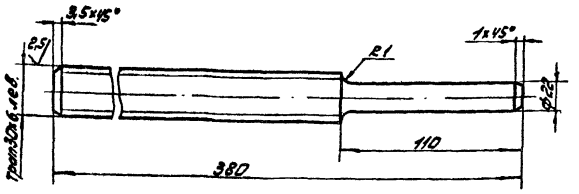

h14: $\pm \frac{IT14}{2}$.

Изм.	Лист	№ докум.	Подп.	Дата	ЧИ.444.11.00.002	
Разраб.	Самохина				Винт	Лит. И1; Масса 1,86; Масштаб 1:2
Пров.	Пенегоров					Лист; Листов 1
Н.контр.	Кулагина					Мосводоканалниипроект Отдел N5

Круг В32 ГОСТ 2590-71
Ст3сп ГОСТ 535-79

Копировал: ЕСА 17850-07 47

Формат 11

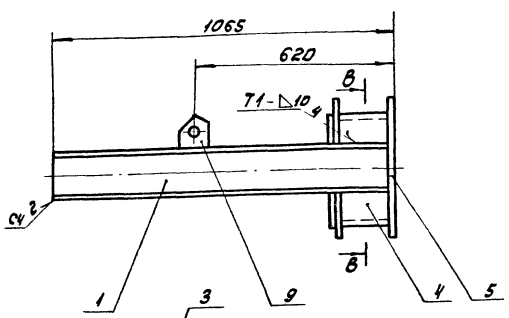

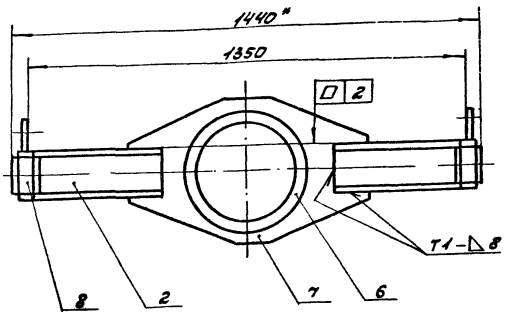

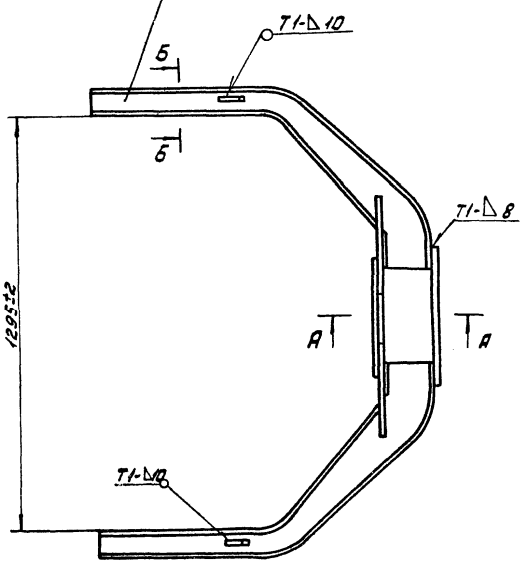

А–А
М1:2

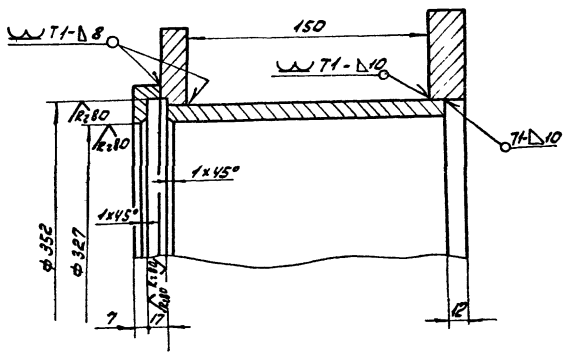

Б–Б
М1:2

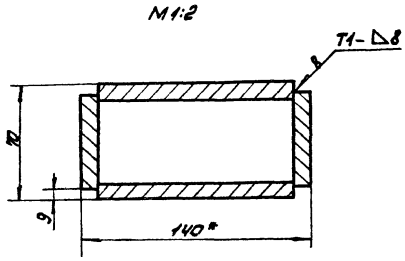

В–В
М1:5

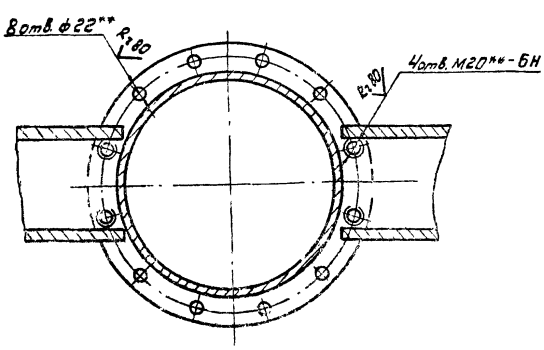

1. Неуказанные предельные отклонения размеров: $H14; h14; \pm \frac{IT14}{2}$.
2. Шероховатость обрабатываемых поверхностей деталей без чертежа $Rz160$.
3. Сварку производить по ГОСТ 5264-69.
4. ** 8 отв. ф 22 и 4 отв. М20 размечать по узлу 4И.444.09.00.000СБ.
5. * Размеры для справок.
6. Предельные отклонения размеров деталей без чертежа $h14$.

				4И.444.12.00.000СБ			
Изм.	Лист	№ докум.	Подп.	Дата			
Разраб.		Отокуп			Вилка	Лит.	Масса	Масшт.
Пров.		Пендюрин				И	140	1:10
Н. контр.		Кулешов			Сборочный чертеж	Лист	Листов 8:1
						Мособлканалпроект Отдел №5	

Инв. № подл. | Подп. и дата | Взам. инв. № | Инв. № дубл. | Подп. и дата

Типовой проект 902-2-346
Альбом VI, часть 2

Формат	Зона	Поз.	Обозначение	Наименование	Кол.	Прим.
				Документация		
22			ЧИ.444.12.00.000СБ	Сборочный чертеж		
				Детали		
11		1	ЧИ.444.12.00.001	Стенка	2	
11		2	ЧИ.444.12.00.001-01	Стенка	2	
11		3	ЧИ.444.12.00.002	Стенка горизонтальная	4	
11		4	ЧИ.444.12.00.003	Патрубок	1	
11		5	ЧИ.444.12.00.004	Фланец	1	
11		6	ЧИ.444.12.00.004-01	Фланец	1	
11		7	ЧИ.444.12.00.005	Ребро	1	
Б4		8	ЧИ.444.12.00.006	Заглушка		
				лист Б10 ГОСТ 19903-74 / Вст3сп ГОСТ 14637-79		
				120×52	2	0,5 кг
11		9	ЧИ.444.01.00.001	Ушко	2	

ЧИ.444.12.00.000

Изм.	Лист	№ докум.	Подп.	Дата
разраб.		Самохина		
пров.		Пендерев		
Н.конт.		Кулагина		

Вилка

Лит.	Лист	Листов
И		1

Мосводоканалниипроект Отдел №5

Формат 11

Инв. № подл. | Подп. и дата | Взам. инв. | Инв. № дубл. | Подп. и дата

ЧИ.444.12.00.001

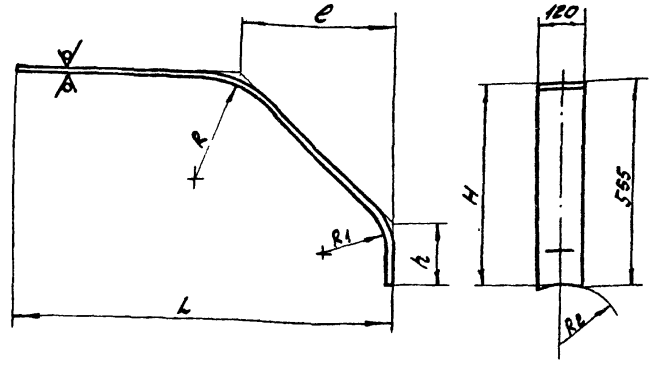

Обозначение	Lмм	eм	Hм	hмм	Rмм	R1мм	R2мм	массаmг
ЧИ.444.12.00.001	1044	425	545	145	285	185	174	12,5 кг
ЧИ.444.12.00.001-01	905	340	485	95	170	35	175	11,0 кг

$h14; \pm \frac{IT14}{2}$.

ЧИ.444.12.00.001

Изм.	Лист	№ докум.	Подп.	Дата
разраб.		Самохина		
пров.		Пендерев		
Н.конт.		Кулагина		

Стенка

Лит.	Масса	Масш.
И	см. табл.	1:10

Лист | Листов: 1

Лист Б10 ГОСТ 19903-74 / Вст3сп ГОСТ 14637-79

Мосводоканалниипроект Отдел №5

Формат 11

ЧИ.444.12.00.002

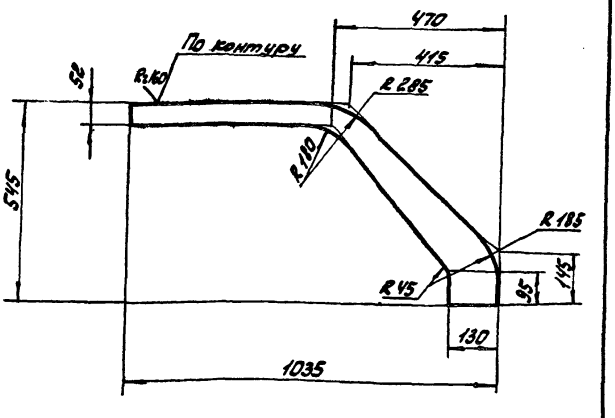

$h14; \pm \frac{IT14}{2}$.

ЧИ.444.12.00.002

Изм.	Лист	№ докум.	Подп.	Дата
разраб.		Самохина		
пров.		Пендерев		
Н.конт.		Кулагина		

Стенка горизонтальная

Лит.	Масса	Масшт.
И	11,0	1:10

Лист | Листов: 1

Лист Б10 ГОСТ 19903-74 / Вст3сп ГОСТ 14637-79

Мосводоканалниипроект Отдел №5

Формат 11

ЧИ.444.12.00.003

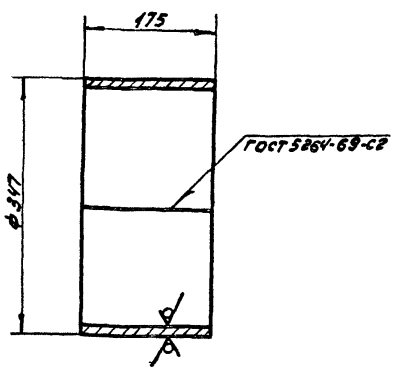

1. $h14; \pm \frac{IT14}{2}$
2. Длина развертки — 1058 мм.

ЧИ.444.12.00.003

Изм.	Лист	№ докум.	Подп.	Дата
разраб.		Самохина		
пров.		Пендерев		
Н.конт.		Кулагина		

Патрубок

Лит.	Масса	Масшт.
И	14,4	1:5

Лист | Листов: 1

Лист Б10 ГОСТ 19903-74 / Вст3сп ГОСТ 14637-79

Мосводоканалниипроект Отдел №5

Формат 11

Типовой проект 902-2-346
Альбом VII, часть 2

ЧИ.444.12.00.004

Rz 80 (√)

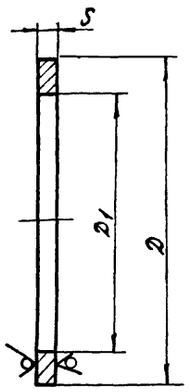

Обозначение	Dмм	Dмм	Sмм	масса, кг
ЧИ.444.12.00.004	440	350	22	8,5
ЧИ.444.12.00.004-01	370	320	16	3,4

H14; h14;

Изм.	Лист	№ докум.	Подп.	Дата	ЧИ.444.12.00.004
Разраб.		Самохина			Фланец
Пров.		Пенгерев			
Н. контр.		Кулагина			

Лит.	Масса	Масшт.
И	см табл	—
Лист	Листов: 1	

Лист Б.S ГОСТ 19903-74 / Вст3сп ГОСТ 14637-79

Мосводоканалниипроект Отдел №5

Формат 11

ЧИ.444.12.00.005

(√)

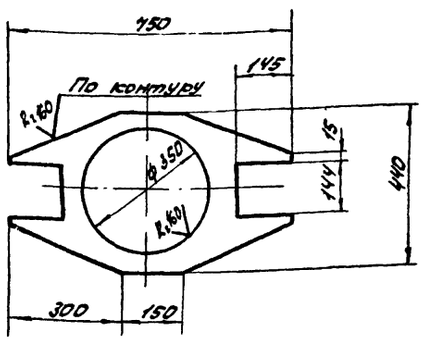

H14; h14; ± IT14/2.

Изм.	Лист	№ докум.	Подп.	Дата	ЧИ.444.12.00.005
Разраб.		Самохина			Ребро
Пров.		Пенгерев			
Н. контр.		Кулагина			

Лит.	Масса	Масшт.
И	14	1:10
Лист	Листов: 1	

Лист Б10 ГОСТ 19903-74 / Вст3сп ГОСТ 14637-79

Мосводоканалниипроект Отдел №5

Формат 11

ЧИ.444.13.00.000СБ

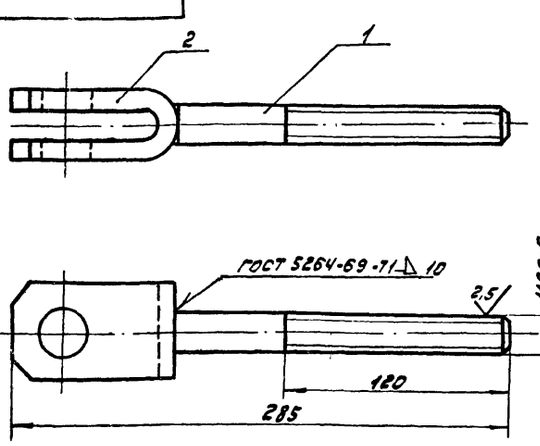

1. h14

2. Шероховатость обрабатываемых поверхностей детали без чертежа Rz 160 (√).

Изм.	Лист	№ докум.	Подп.	Дата	ЧИ.444.13.00.000СБ
Разраб.		Самохина			Вилка
Пров.		Пенгерев			Сборочный чертеж
Н. контр.		Кулагина			

Лит.	Масса	Масшт.
И	1,25	1:2
Лист	Листов: 1	

Мосводоканалниипроект Отдел №5

Формат 11

Формат	Зона	Поз.	Обозначение	Наименование	Кол.	Прим.
				Документация		
11			ЧИ.444.13.00.000СБ	Сборочный чертеж		
				Детали		
Б4		1	ЧИ.444.13.00.001	Тяга		
				круг В20 ГОСТ 2590-71 / Ст3сп ГОСТ 535-79		
				L = 180 h14	1	0,45 кг
11		2	ЧИ.444.10.00.001	Вилка	1	

Изм.	Лист	№ докум.	Подп.	Дата	ЧИ.444.13.00.000
Разраб.		Самохина			Вилка
Пров.		Пенгерев			
Н. контр.		Кулагина			

Лит.	Лист	Листов
И		1

Мосводоканалниипроект Отдел №5

Копировал: [illegible] 17850-07 50 Формат 11

Типовой проект 902-2-346
Альбом VI, часть 2

ЧИ.ЧЧЧ.14.00.000СБ

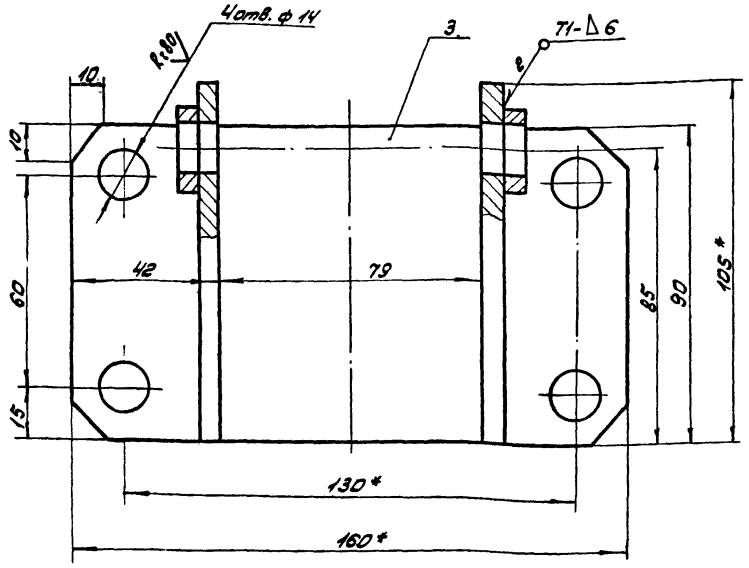

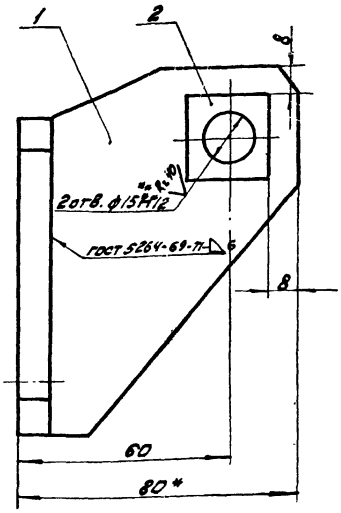

1. H14; $\pm \frac{IT14}{2}$.
2. * Размеры для справок.
3. ** 2 отв. ф15Н12 обработать за один установ.
4. Шероховатость поверхностей деталей без чертежа R_z 160 ▽.
5. Предельные отклонения размеров деталей без чертежа h14.

Изм.	Лист	№ докум.	Подп.	Дата	ЧИ.ЧЧЧ.14.00.000СБ			
разраб.		Самохина			Кронштейн	Лит.	Масса	Масш.
пров.		Пенёрев			Сборочный чертеж	И	1,8	1:1
Н. контр.		Кулагина				Лист	Листов: 1	
						Мосводоканалниипроект Отдел №5		

Формат 12

Формат	Зона	Поз.	Обозначение	Наименование	Кол.	Прим.
				Документация		
12			ЧИ.ЧЧЧ.14.00.000СБ	Сборочный чертеж		
				Детали		
11		1	ЧИ.ЧЧЧ.14.00.001	Щека	2	
54		2	ЧИ.ЧЧЧ.14.00.002	Накладка		
				Б6 ГОСТ 19903-74 / Лист 8 Ст3сп ГОСТ 14637-79		
				25х25	2	0,02кг
54		3	ЧИ.ЧЧЧ.14.00.003	Основание		
				Б10 ГОСТ 19903-74 / Лист 8 Ст3 сп ГОСТ 14637-79		
				160х90	1	1,05

Изм.	Лист	№ докум.	Подп.	Дата	ЧИ.ЧЧЧ.14.00.000			
разраб.		Самохина			Кронштейн	Лит.	Лист	Листов 1
пров.		Пенёрев				И		
Н. контр.		Кулагина				Мосводоканалниипроект Отдел №5		

Формат А4

ЧИ.ЧЧЧ.14.00.001

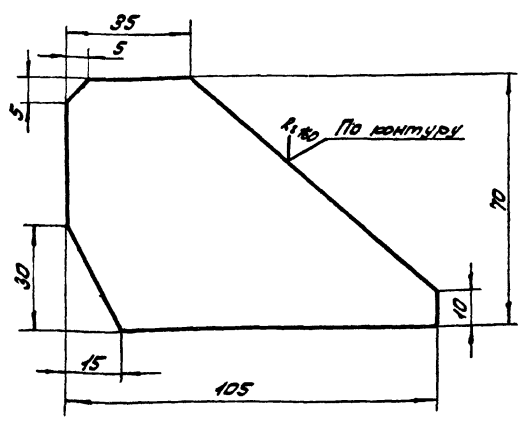

$\pm \frac{IT14}{2}$.

Изм.	Лист	№ докум.	Подп.	Дата	ЧИ.ЧЧЧ.14.00.001			
разраб.		Самохина			Щека	Лит.	Масса	Масш.
пров.		Пенёрев				И	0,23	1:1
Н. контр.		Кулагина			Лист Б6 ГОСТ 19903-74 / В ст3сп ГОСТ 14637-79	Лист	Листов: 1	
						Мосводоканалниипроект Отдел №5		

Копировал: [illegible] 11850-07 51 Формат А4

Типовой проект 902-2-346
Альбом VI, часть 2

4И.444.15.00.000 СБ

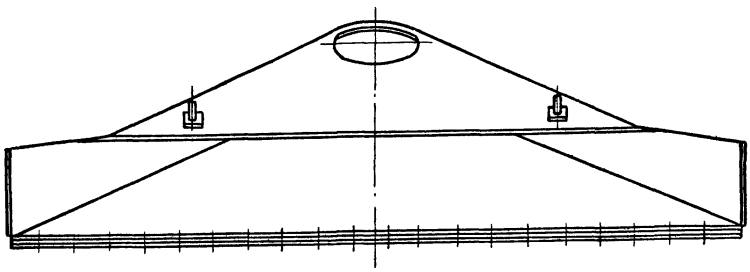

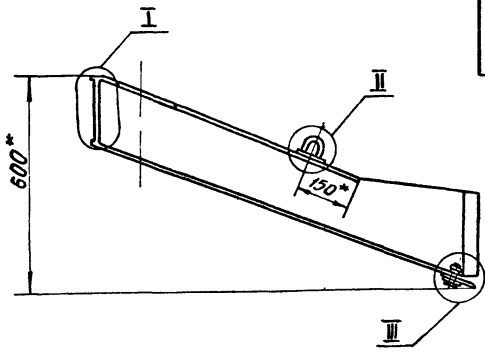

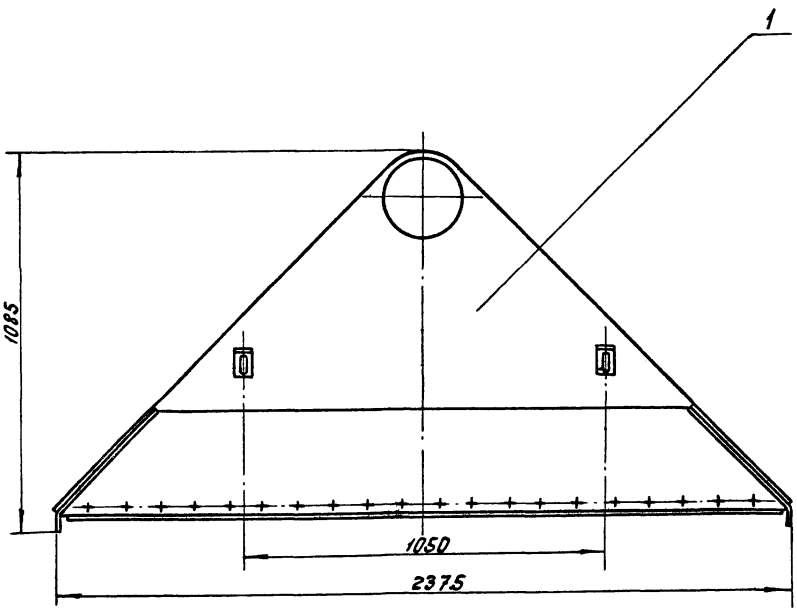

II
M1:2

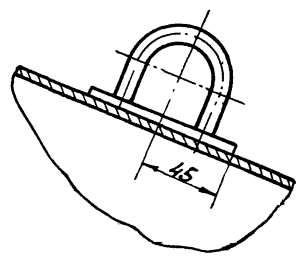

I
M1:1

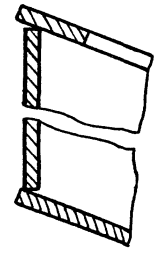

III
M1:1

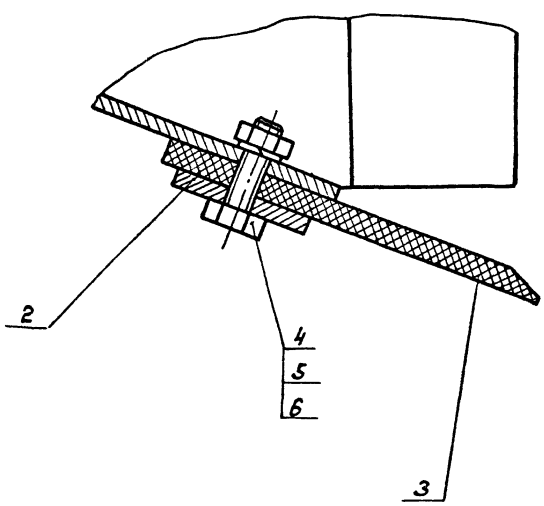

1. H14; h14; $\pm \frac{IT14}{2}$.
2.* Размеры для справок.

					4И.444.15.00.000 СБ			
Изм.	Лист	№ докум.	Подп.	Дата	Сосун Сборочный чертеж	Лит.	Масса	Масштаб
Разраб.		Самохина				И	~112	1:10
Пров.		Пендерев				Лист	Листов 1	
Рук.		Пендерев				Мосводоканалниипроект Отдел № 5		
Н. контр.		Кулагина						

Инв. № подл. | Подп. и дата | Взам. инв. № | Инв. № дубл. | Подп. и дата

Копировал: Шк 17850-07 52 формат 22

Типовой проект 902-2-346
Альбом VI, часть 2

Формат	Зона	Поз.	Обозначение	Наименование	Кол.	Примеч.
				Документация		
22			4И.444.15.00.000 СБ	Сборочный чертеж		
				Сборочные единицы		
11		1	4И.444.15.01.000	Корпус сосуна		
				Детали		
11		2	4И.444.15.00.001	Накладка	1	
11		3	4И.444.15.00.002	Фартук.	1	
				Стандартные изделия		
		4		Болт М8×30.58.096		
				ГОСТ 7798-70	23	
		5		Гайка М8.5.096		
				ГОСТ 5915-70	23	
		6		Шайба 8 65Г		
				ГОСТ 6402-70	23	

Изм.	Лист	№ докум.	Подп.	Дата	4И.444.15.00.000			
Разраб.		Самохина			Сосун	Лит. И	Лист	Листов 1
Пров.		Пендерев				Мосводоканалниипроект Отдел №5		
Н.контр.		Кулагина						

Формат 11

Формат	Зона	Поз.	Обозначение	Наименование	Кол.	Примеч.
				Документация		
22			4И.444.15.01.000 СБ	Сборочный чертеж		
				Детали		
12		1	4И.444.15.01.001	Стенка	1	
11		2	4И.444.15.01.002	Днище	1	
11		3	4И.444.15.01.003	Лист верхний	1	
Б4		4	4И.444.15.01.004	Накладка		
				Лист Б4 ГОСТ 19903-74 В Ст.3сп ГОСТ 14637-79		
				90×50	2	0,12кг
11		5	4И.444.09.00.001	Петля	2	

Изм.	Лист	№ докум.	Подп.	Дата	4И.444.15.01.000			
Разраб.		Самохина			Корпус сосуна	Лит. И	Лист	Листов 1
Пров.		Пендерев				Мосводоканалниипроект Отдел №5		
Н.контр.		Кулагина						

Формат 11

4И.444.15.01.001

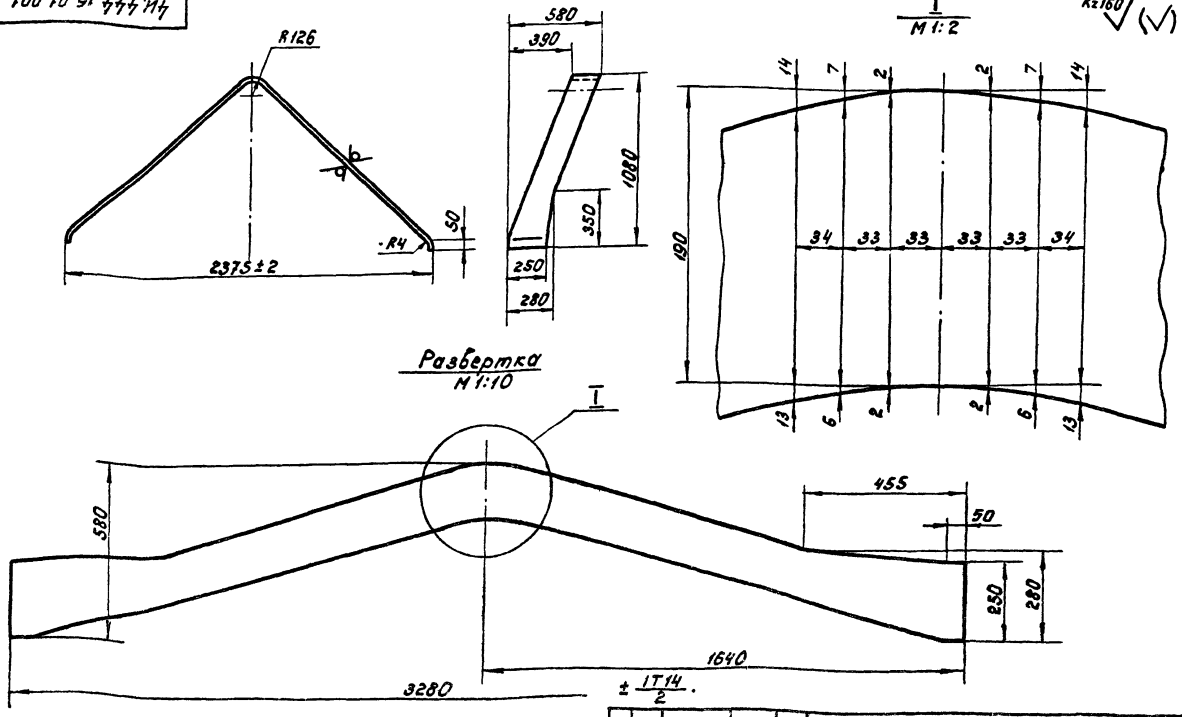

Изм.	Лист	№ докум.	Подп.	Дата	4И.444.15.01.001			
Разраб.		Самохина			Стенка	Лит. И	Масса 31	Масштаб 1:20
Пров.		Пендерев				Лист	Листов 1	
Н.контр.		Кулагина			Лист Б4 ГОСТ 19903-74 В Ст.3сп ГОСТ 14637-79	Мосводоканалниипроект Отдел №5		

Копировал: [illegible] 17850-07 53 Формат 11

ЧИ.444.15.01.000СБ

Типовой проект 902-2-346
Альбом VI, часть 2

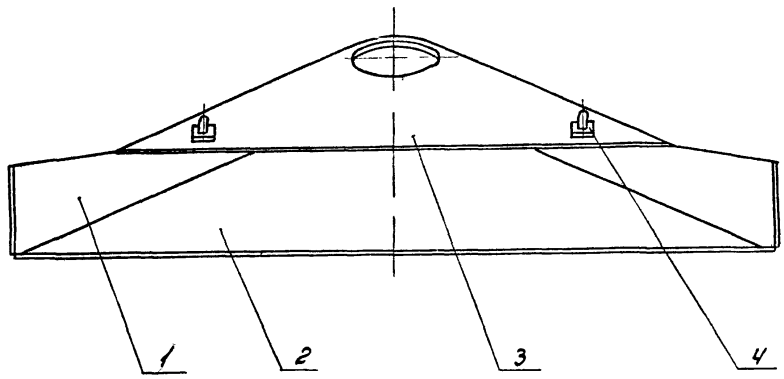

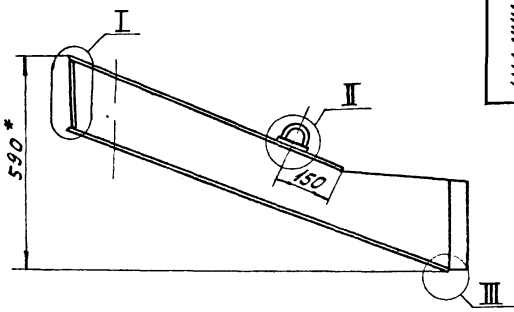

А–А
М1:1

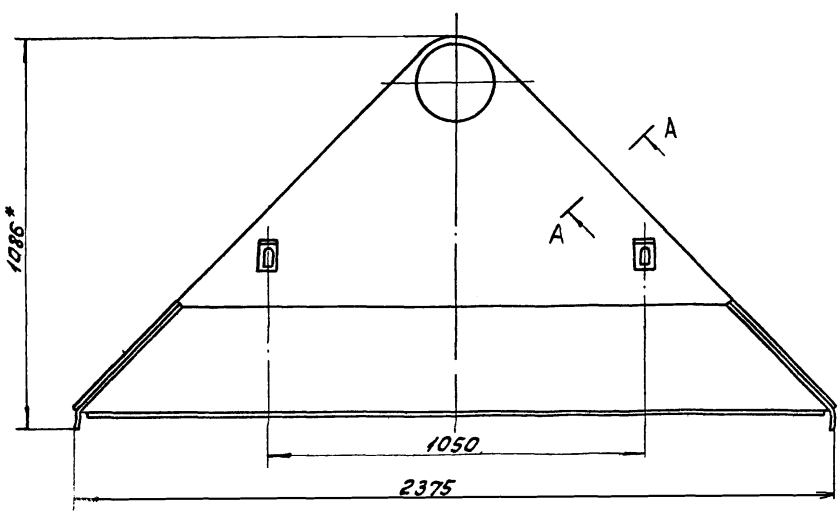

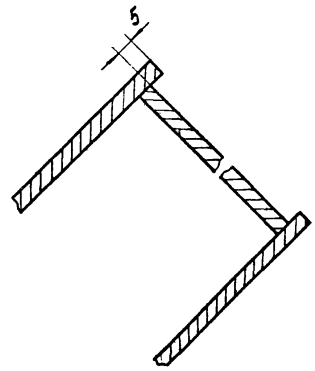

II
М1:2

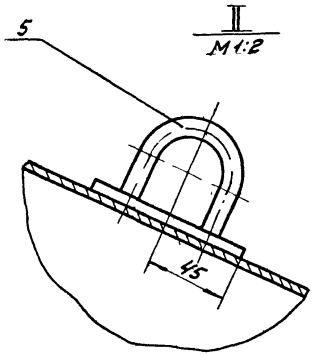

III
М1:1

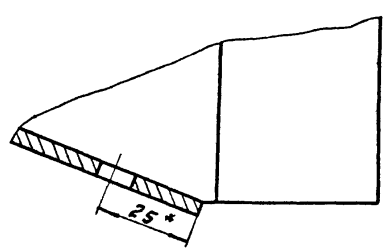

I
М1:1

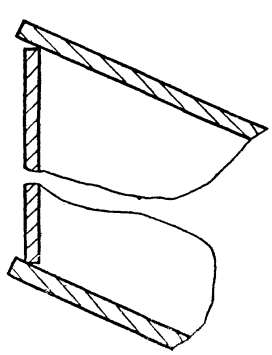

1. $\pm\frac{IT14}{2}$.
2. Сварку производить по контуру прилегания деталей по ГОСТ 5.264-69-Т1-Δ4,
3. Шероховатость обрабатываемых поверхностей деталей без чертежа $R_z 160$.
4. *Размеры для справок.
5. Предельные отклонения размеров деталей без чертежа h14

Изм.	Лист	№ докум.	Подп.	Дата	ЧИ.444.15.01.000СБ		
Разраб.		Самохина			Корпус сосуна	Лит.	Масса	Масшт.
Пров.		Пендерев					100	1:10
Руков.		Пендерев			Сборочный чертеж	Лист	Листов 1
Н. контр.		Румагина				Мособлсантехпроект Отдел №5	

Копировал: [illegible] 17850-07 54 Формат 22

Инв. № подл. | Подп. и дата | Взам. инв. № | Инв. № дубл. | Подп. и дата

Типовой проект 902-2-346
Альбом VI, часть 2

4И.444.15.01.002

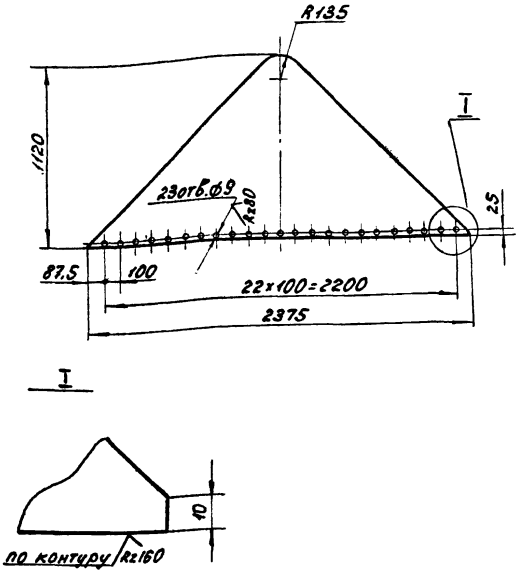

H14; ± IT14/2.

Изм.	Лист	№ докум.	Подп.	Дата	Днище	Лит.	Масса	Масштаб
Разраб.		Самохина				И	44,5	1:20
Пров.		Пендерев				Лист	Листов: 1	
Н.контр.		Кулагина			Лист Б4 ГОСТ 19903-74 / В Ст.3сп ГОСТ 14637-79	Мосводоканалниипроект Отдел №5		

Инв.№подл. | Подп. и дата | Взам.инв.№ | Инв.№дубл. | Подп. и дата

Формат 11

4И.444.15.01.003

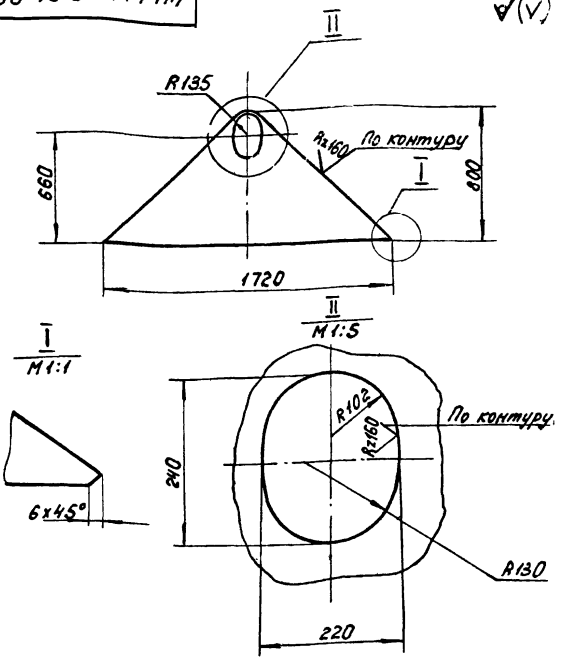

1. H14; h14
2.* Размеры для справок.

Изм.	Лист	№ докум.	Подп.	Дата	Лист верхний	Лит.	Масса	Масштаб
Разраб.		Самохина				И	23,5	1:20
Пров.		Пендерев				Лист	Листов 1	
Н.контр.		Кулагина			Лист Б4 ГОСТ 19903-74 / В Ст.3сп ГОСТ 14637-79	Мосводоканалниипроект Отдел №5		

Инв.№подл. | Подп. и дата | Взам.инв.№ | Инв.№дубл. | Подп. и дата

Формат 11

4И.444.15.00.001

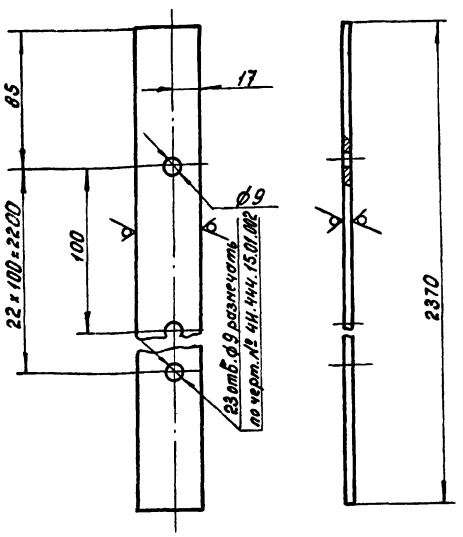

H14; h14; ± IT14/2.

Изм.	Лист	№ докум.	Подп.	Дата	Накладка	Лит.	Масса	Масштаб
Разраб.		Самохина				И	2,7	1:2
Пров.		Пендерев				Лист	Листов 1	
Н.контр.		Кулагина			Полоса Б-2 4×40 ГОСТ 103-76 / В.Ст.3сп ГОСТ 535-79	Мосводоканалниипроект Отдел №5		

Инв.№подл. | Подп. и дата | Взам.инв.№ | Инв.№дубл. | Подп. и дата

Формат 11

4И.444.15.00.002

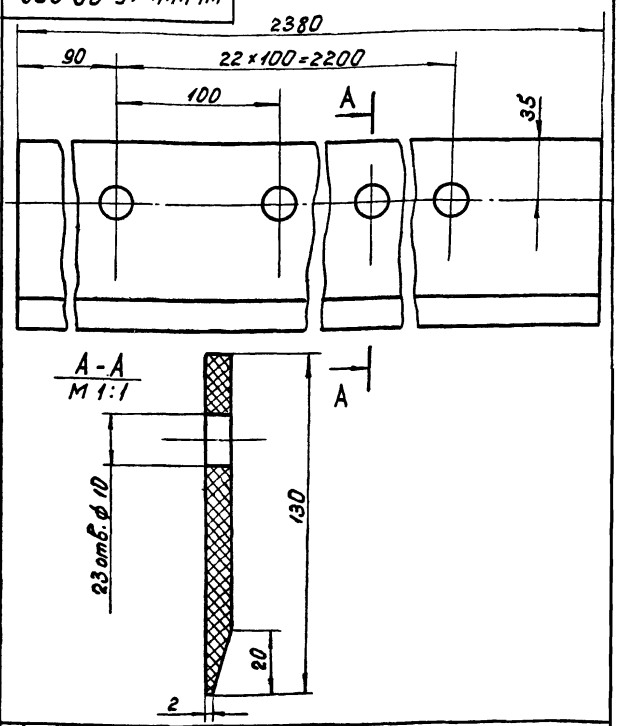

Изм.	Лист	№ докум.	Подп.	Дата	Фартук	Лит.	Масса	Масштаб
Разраб.		Самохина				И	2,2	1:2
Пров.		Пендерев				Лист	Листов 1	
Н.контр.		Кулагина			Пластина I НБ-М-7-1,2 ГОСТ 7338-77	Мосводоканалниипроект Отдел №5		

Инв.№подл. | Подп. и дата | Взам.инв.№ | Инв.№дубл. | Подп. и дата

Копировал: 17850-07 55

Формат 11

Типовой проект 902-2-376
Альбом VI, часть 2

ЧИ.444.16.00.000СБ

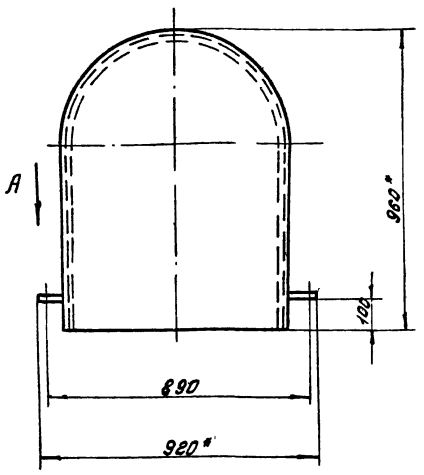

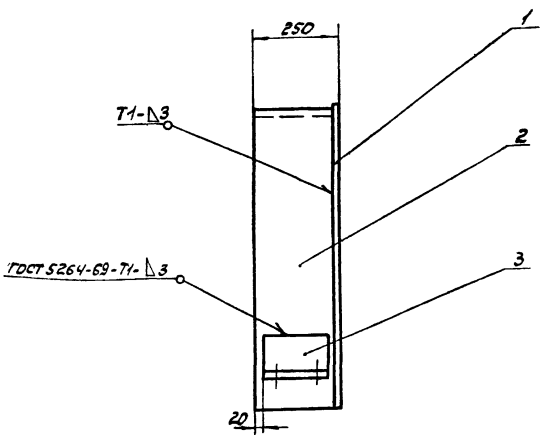

Вид Р
М1:5

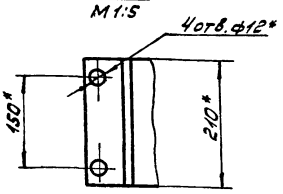

1. $h14; h14; \pm\frac{IT14}{2}$.
2. * Размеры для справок.

Изм.	Лист	№ докум.	Подп.	Дата
Разраб.		Самохина		
Пров.		Пендерев		
Рук.		Пендерев		
Н. контр.		Кулагина		

ЧИ.444.16.00.000СБ

Кожух сменных шестерен
Сборочный чертеж

Лит	Масса	Масшт.
И	25	1:10
Лист	Листов 1	

Мосводоканалнипроект
Отдел №5

Формат 12

Формат	Зона	Поз.	Обозначение	Наименование	Кол.	Прим.
				Документация		
12			ЧИ.444.16.00.000СБ	Сборочный чертеж		
				Детали		
11		1	ЧИ.444.16.00.001	Лист	1	
11		2	ЧИ.444.16.00.002	Кожух	1	
11		3	ЧИ.444.16.00.003	Ушко	2	

Изм.	Лист	№ докум.	Подп.	Дата
Разраб.		Самохина		
Пров.		Пендерев		
Н. контр.		Кулагина		

ЧИ.444.16.00.000.

Кожух сменных шестерен

Лит.	Лист	Листов
И		1

Мосводоканалнипроект
Отдел №5

Формат 11

ЧИ.444.16.00.001

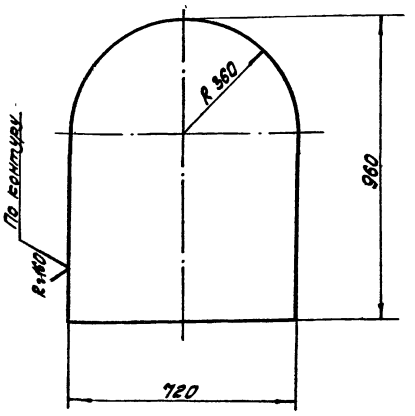

$h14; \pm\frac{IT14}{2}$.

Изм.	Лист	№ докум.	Подп.	Дата
Разраб.		Самохина		
Пров.		Пендерев		
Н. контр.		Кулагина		

ЧИ.444.16.00.001

Лист

Лист 63 ГОСТ 19903-74
В ст 3сп ГОСТ 16523-70

Лит	Масса	Масшт.
И	11,0	1:10
Лист	Листов 1	

Мосводоканалнипроект
Отдел №5

Копировал: [illegible] 17850-07 56 Формат 11

Типовой проект 902-2-346
Альбом VI, часть 2

ЧИ ЧЧЧ 16.00.002

Rz160 √(√)

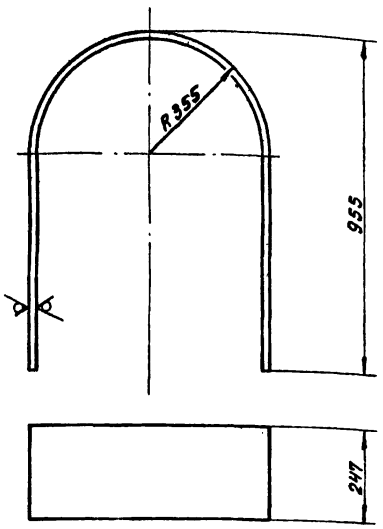

h14; ± IT14/2

Изм.	Лист	№ докум.	Подп.	Дата
Разраб.		Самохина		
Пров.		Пендерев		
Н.контр.		Кулагина		

ЧИ.444.16.00.002

Кожух

Лит: И | Масса: 13,1 | Масштаб: 1:10

Лист | Листов 1

Лист БЗ ГОСТ 19903-74
Вст3сп ГОСТ 16523-70

Мосводоканалниипроект
Отдел №5

Формат 11

ЧИ ЧЧЧ 16.00.003

Rz160 √(√)

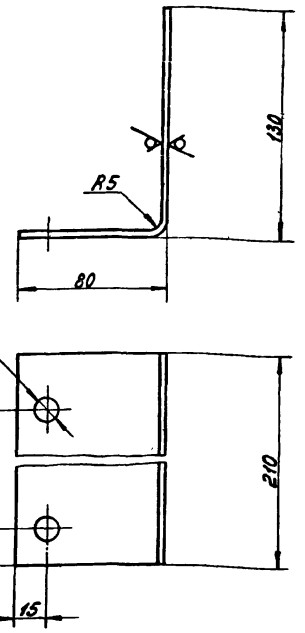

H14; h14; ± IT14/2.

Изм.	Лист	№ докум.	Подп.	Дата
Разраб.		Самохина		
Пров.		Пендерев		
Н.контр.		Кулагина		

ЧИ.444.16.00.003

Ушко

Лит: И | Масса: 0,9 | Масштаб: 1:2

Лист | Листов 1

Лист БЗ ГОСТ 19903-74
Вст3сп ГОСТ 16523-70

Мосводоканалниипроект
Отдел №5

Формат 11

ЧИ ЧЧЧ 17.00.000СБ

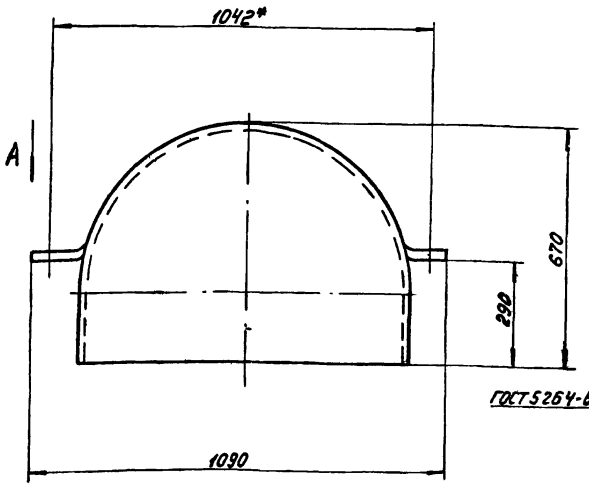

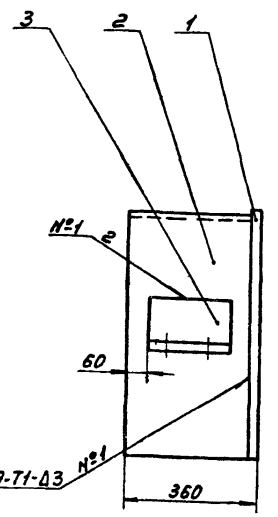

ГОСТ 5264-69-Т1-Д3

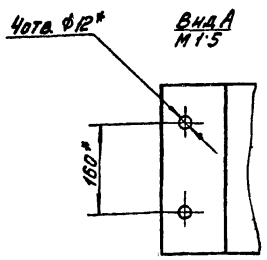

1. ± IT14/2

2.* Размеры для справок.

Изм.	Лист	№ докум.	Подп.	Дата
Разраб.		Самохина		
Пров.		Пендерев		
Рук.		Пендерев		
Н.контр.		Кулагина		

ЧИ.444.17.00.000СБ

Кожух колеса
Сборочный чертеж

Лит: И | Масса: 29 | Масштаб: 1:10

Лист | Листов 1

Мосводоканалниипроект
Отдел №5

Копировал: № 17850-07 57 Формат 12

Инв.№подл. | Подп. и дата | Взам.инв.№ | Инв.№дубл. | Подп. и дата

Типовой проект 902-2-346
Альбом VI, часть 2

Формат	Зона	Поз.	Обозначение	Наименование	Кол.	Прим.
				Документация		
12			ЧИ.444.17.00.000СБ	Сборочный чертеж		
				Детали		
11		1	ЧИ.444.17.00.001	Лист	1	
11		2	ЧИ.444.17.00.002	Кожух	1	
11		3	ЧИ.444.17.00.003	Ушко	2	

Изм.	Лист	№ докум.	Подп.	Дата	ЧИ.444.17.00.000			
разраб.		Самохина			Кожух колеса	Лит. И	Лист	Листов 1
пров.		Пендерев				Мосводоканалниипроект Отдел №5		
Н. контр.		Кулагина						

Формат 11

ЧИ.444.17.00.001

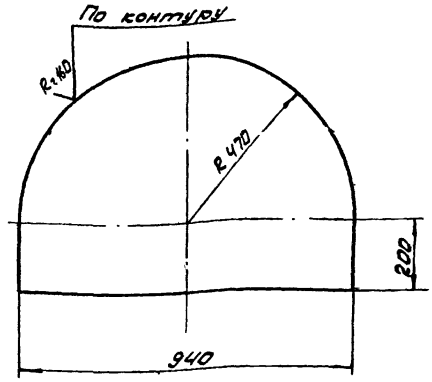

$h14; \pm \frac{IT14}{2}$

Изм.	Лист	№ докум.	Подп.	Дата	ЧИ.444.17.00.001			
разраб.		Самохина			Лист	Лист И	Масса 13	Масшт. 1:10
пров.		Пендерев				Лист	Листов: 1	
Н. контр.		Кулагина			Лист Б3,0 ГОСТ 19903-74 / Вст3сп ГОСТ 16523-70	Мосводоканалниипроект Отдел №5		

Формат 11

ЧИ.444.17.00.002

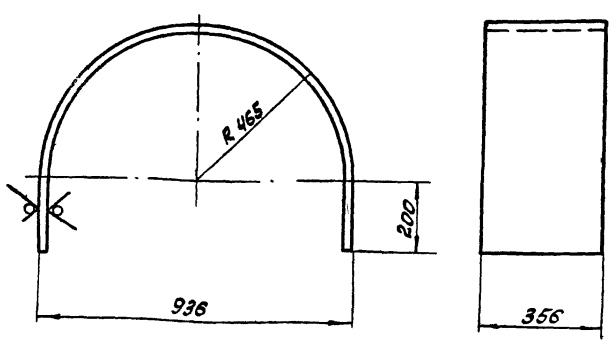

$h14; \pm \frac{IT14}{2}$

Изм.	Лист	№ докум.	Подп.	Дата	ЧИ.444.17.00.002			
разраб.		Самохина			Кожух	Лит. И	Масса 13,8	Масшт. 1:10
пров.		Пендерев				Лист	Листов 1	
Н. контр.		Кулагина			Лист Б3,0 ГОСТ 19903-74 / Вст3сп ГОСТ 16523-70	Мосводоканалниипроект Отдел №5		

Формат 11

ЧИ.444.17.00.003

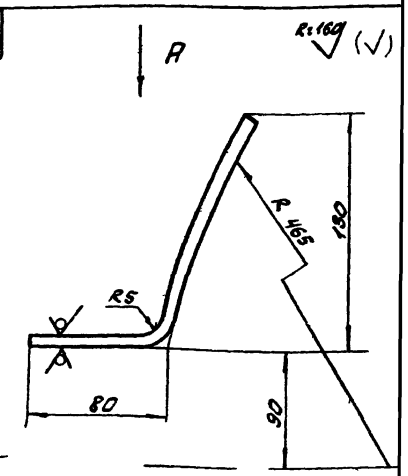

Вид А
М 1:5

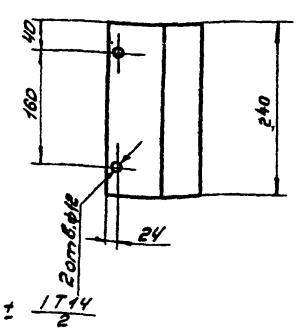

$\pm \frac{IT14}{2}$

Изм.	Лист	№ докум.	Подп.	Дата	ЧИ.444.17.00.003			
разраб.		Самохина			Ушко	Лит. И	Масса 101	Масшт. 1:2
пров.		Пендерев				Лист	Листов 1	
Н. контр.		Кулагина			Лист Б3,0 ГОСТ 19903-74 / Вст3сп ГОСТ 16523-70	Мосводоканалниипроект Отдел №5		

Формат 11

Типовой проект 902-2-346
Альбом VI, часть 2

4И.444.18.00.000СБ

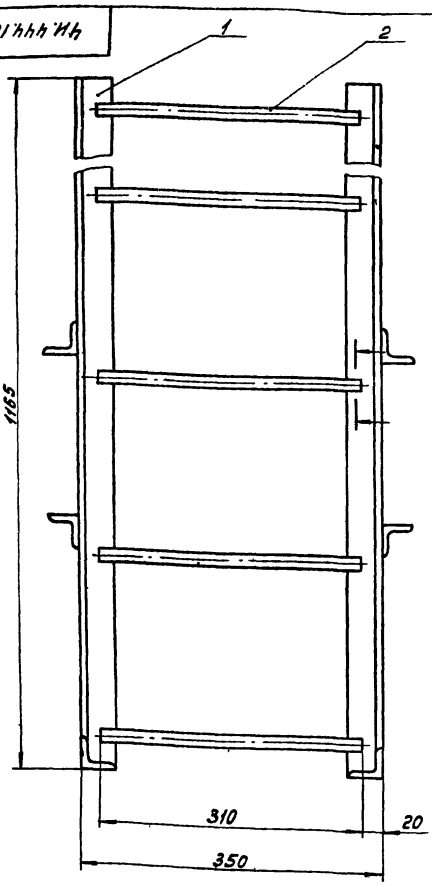

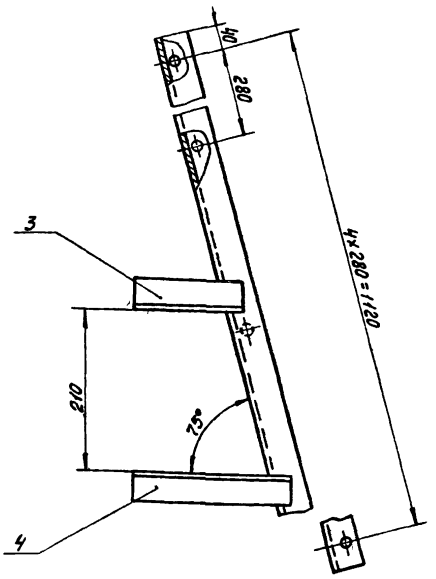

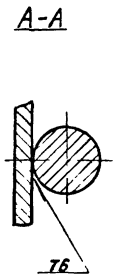

1. $\pm \frac{IT14}{2}$.
2. Сварку уголков поз.3 и поз 4 произвести по контуру прилегания деталей по ГОСТ 5264-69-Т1-Δ5 на месте монтажа илососа
3. Шероховатость обрабатываемых поверхностей деталей без чертежа Rz160

Изм	Лист	№ докум.	Подп	Дата	4И.444.18.00.000СБ			
Разраб.		Самохина			Лестница	Лит	Масса	Масштаб
Пров.		Пендерев			Сборочный чертеж	И	14,8	1:5
Рук		Пендерев				Лист	Листов 1	
Н.контр.		Кулагина				Мосводоканалниипроект Отдел №5		

Формат 12

Формат	Зона	Поз.	Обозначение	Наименование	Кол.	Примечание
				Документация.		
12			4И.444.18.00.000СБ	Сборочный чертеж		
				Детали.		
Б.4		1	4И.444.18.00.001	Уголок		
				Уголок Б 50×50×5 ГОСТ 8509-72 / ВСт.3сп ГОСТ 535-79		
				L=1200 h14	2	4,5кг
Б.4		2	4И.444.18.00.002	Пруток		
				Круг В18 ГОСТ 2590-71 / ВСт3сп ГОСТ 535-79		
				L=310 h14	5	0,62кг
Б4		3	4И.444.18.00.003	Уголок		
				Уголок Б 50×50×5 ГОСТ 8509-72 / ВСт3сп ГОСТ 535-79		
				L=200 h14	2	0,75кг
Б4		4	4И 444.18.00.004	Уголок		
				Уголок Б 50×50×5 ГОСТ 8509-72 / ВСт3сп ГОСТ 535-79		
				L=250 h14	2	0,95кг

Изм	Лист	№ докум	Подп.	Дата	4И.444.18.00.000			
Разраб		Самохина			Лестница	Лит	Лист	Листов
Пров		Пендерев				И		1
Н.контр		Кулагина				Мосводоканалниипроект Отдел №5		

Формат 11

Формат	Зона	Поз.	Обозначение	Наименование	Кол.	Примечание
				Документация		
12			4И.444.19.00.000СБ	Сборочный чертеж		
				Детали		
12		1	4И 444.19.00.001	Ножка	2	
12		2	4И.444.19.00.002	Распорка	1	
Б4		3	4И.444.19.00.003	Пластина		
				Лист Б10 ГОСТ 19903-74 / ВСт.3сп ГОСТ 14637-79		
				160×50	4	0.7кг

Изм	Лист	№ докум	Подп.	Дата	4И.444.19.00.000			
Разраб.		Самохина			Стойка	Лит	Лист	Листов
Пров.		Пендерев				И		1
Н.контр.		Кулагина				Мосводоканалниипроект Отдел №5		

Копировал А-17850-07 59 Формат 11

Инв № подл. | Подп и дата | Взам инв. № | Инв № дубл. | Подп и дата

Типовой проект 902-2-346
Альбом VI, часть 2

ЧИ.444.19.00.000СБ

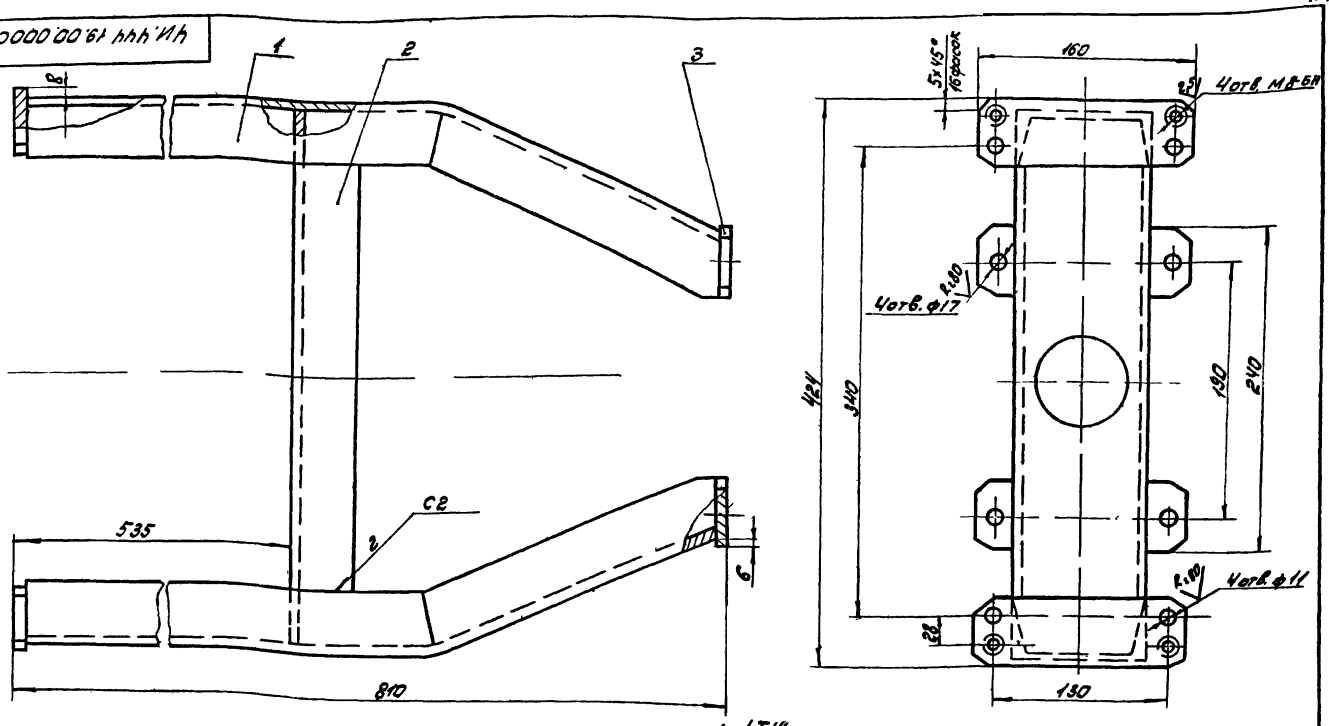

1. ± $\frac{IT14}{2}$
2. Сварку произвести по контуру прилегания деталей по ГОСТ 5264-69-77-Δ7
3. Кроме мест, обозначенных особо, шероховатость поверхностей детали без чертежа h14.

4. Предельные отклонения размеров деталей без чертежа h14

Изм.	Лист	№ докум.	Подп.	Дата	ЧИ.444.19.00.000СБ			
разраб.		Самохина			Стойка	Лит.	Масса	Масшт.
пров.		Пендерев			Сборочный чертеж	И	21	1:2,5
						Лист	Листов 1	
Н. контр.		Кулагина				Мосводоканалниипроект Отдел №5		

Формат 12

ЧИ.444.19.00.001

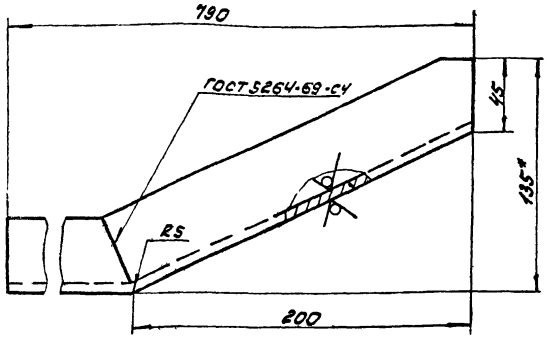

Развертка

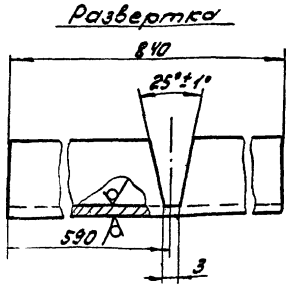

H14; h14; ± $\frac{IT14}{2}$

Изм.	Лист	№ докум.	Подп.	Дата	ЧИ.444.19.00.001			
разраб.		Самохина			Ножка	Лит.	Масса	Масшт.
пров.		Пендерев				И	7,3	1:2
						Лист	Листов 1	
Н. контр.		Кулагина			Швеллер 10 ГОСТ 8240-72 / 8 Ст3сп ГОСТ 535-79	Мосводоканалниипроект Отдел №5		

Формат 11

ЧИ.444.19.00.002

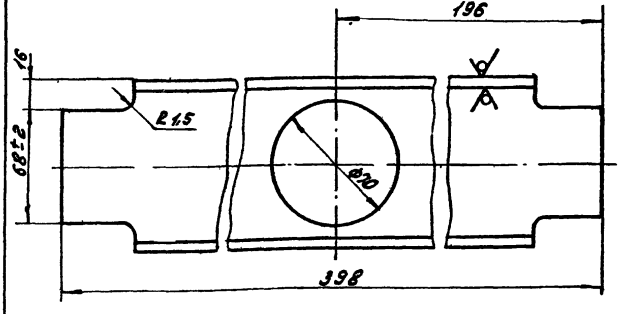

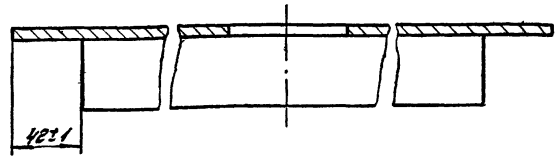

Неуказанные предельные отклонения размеров.
H14; h14; ± $\frac{IT14}{2}$.

Изм.	Лист	№ докум.	Подп.	Дата	ЧИ.444.19.00.002			
разраб.		Самохина			Распорка	Лит.	Масса	Масшт.
пров.		Пендерев				И	3,0	1:2
						Лист	Листов 1	
Н. контр.		Кулагина			Швеллер 10 ГОСТ 8240-72 / 8 Ст3сп ГОСТ 535-79	Мосводоканалниипроект Отдел №5		

Формат 11

Инв. № подл. | Подп. и дата | Взам. инв. № | Инв. № дубл. | Подп. и дата

Инв. № подл. | Подп. и дата | Взам. инв. № | Инв. № дубл. | Подп. и дата

копировал: 17850-07 60

Типовой проект 902-2-316
Альбом VI, часть 2

ЧИ.444.20.00.000СБ

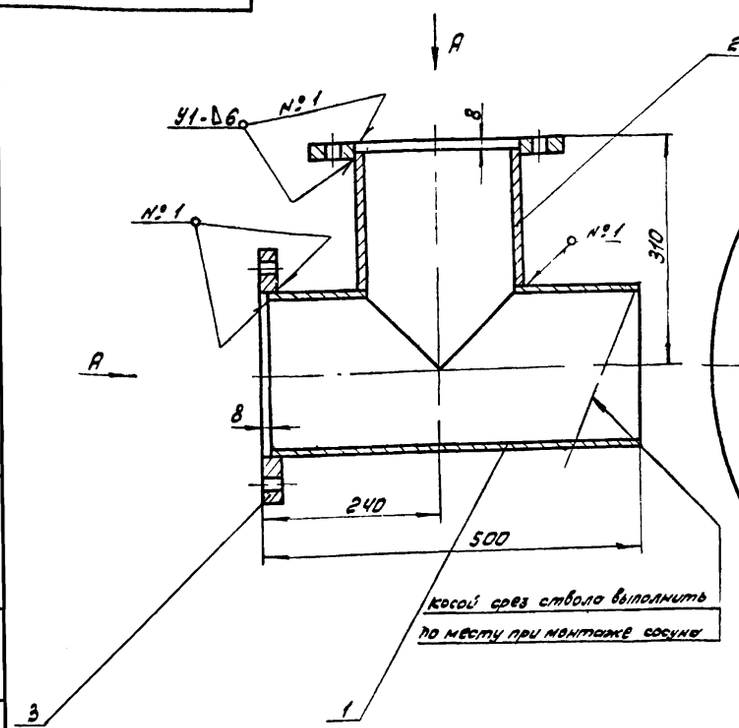

Вид А
М1:2

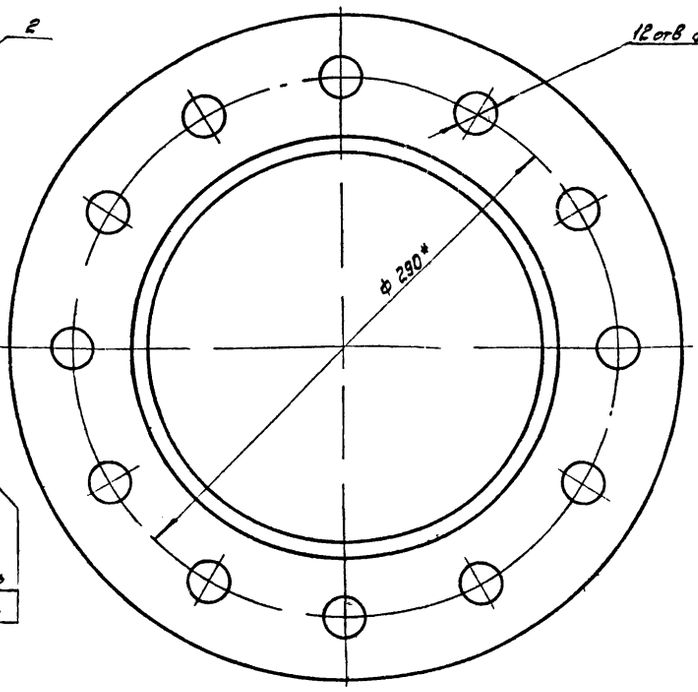

Косой срез ствола выполнить по месту при монтаже сосуна

1 ± IT14/2
2 * Размеры для справок
3 Сварку производить по ГОСТ 16037-70

Изм.	Лист	№ докум.	Подп.	Дата
Разраб.		Самохина		
Пров.		Пенёрев		
Н. контр.		Кулагина		

ЧИ.444.20.00.000СБ

Тройник
Сборочный чертеж

Лит.	Масса	Масштаб
И	41	1:5

Лист | Листов 1

Мосводоканалниипроект
Отдел №5

Формат А2

Формат	Зона	Поз.	Обозначение	Наименование	Кол.	Прим.
				Документация		
А2			ЧИ.444.20.00.000СБ	Сборочный чертеж		
				Детали		
А1		1	ЧИ.444.20.00.001	Ствол	1	
А1		2	ЧИ.444.20.00.002	Штуцер	1	
А1		3	ЧИ.444.09.00.002	Фланец	2	

Инв. № подл. | Подп. и дата | Взам. инв. № | Инв. № дубл. | Подп. и дата

Изм.	Лист	№ докум.	Подп.	Дата
Разраб.		Самохина		
Пров.		Пенёрев		
Н. контр.		Кулагина		

ЧИ.444.20.00.000

Тройник

Лит.	Лист	Листов
И	1	1

Мосводоканалниипроект
Отдел №5

Формат А1

Копировал

ЧИ.444.20.00.001

Rz 160 / (√)

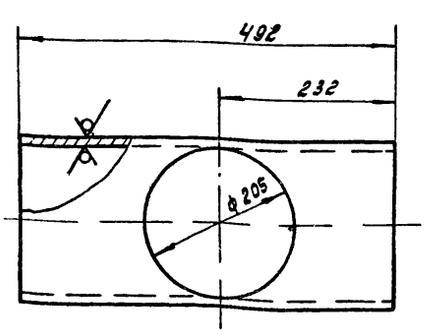

H14; h14; ± IT14/2

Изм.	Лист	№ докум.	Подп.	Дата
Разраб.		Самохина		
Пров.		Пенёрев		
Н. контр.		Кулагина		

ЧИ.444.20.00.001

Ствол

Лит.	Масса	Масштаб
И	18	1:5

Лист | Листов 1

Труба Ø 219х7 ГОСТ 8732-78 / В ст 2 ГОСТ 8731-74

Мосводоканалниипроект
Отдел №5

Типовой проект 902-2-346
Альбом VI, часть 2

ИИ.444.20.00.002

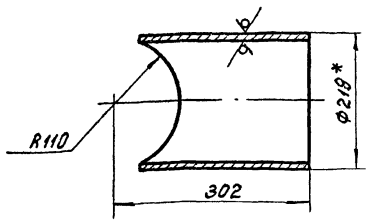

Шаблон для разметки
М 1:4

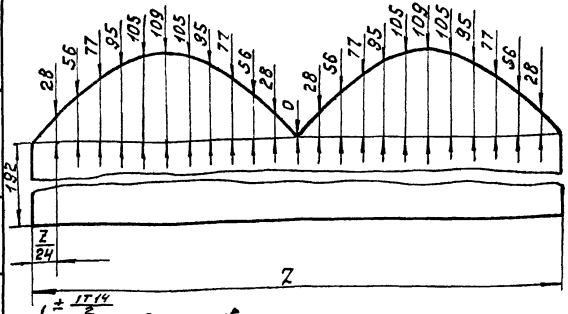

1
2* Размер для справок
3 Размер Z уточнить по действительному наружному диаметру трубы

				4И.444.20.00.002		
Изм.	Лист	№ докум.	Подп.	Дата		
Разраб.		Сонокина			Штуцер	Лит. И; Масса 8,7; Масштаб 1:5
Пров.		Пендерев				Лист; Листов 1
Н. контр.		Кулагина			Труба 219×7 ГОСТ 8732-78 ВСт 2 ГОСТ 8731-74	Мосводоканалниипроект Отдел №5

Инв. № подл. | Подп. и дата | Взам. инв. № | Инв. № дубл. | Подп. и дата

Формат А1

ИИ.444.21.00.000СБ

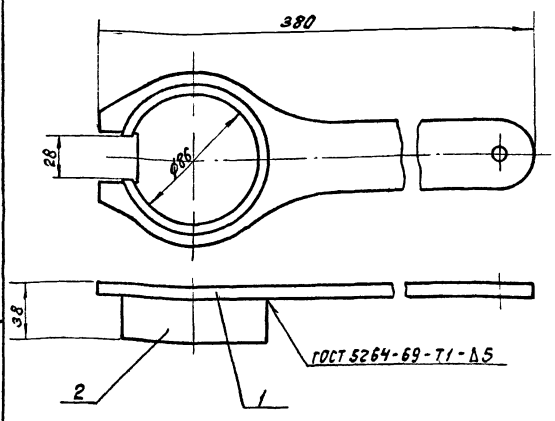

Размеры для справок.

				4И.444.21.00.000СБ		
Изм.	Лист	№ докум.	Подп.	Дата		
Разраб.		Сонокина			Ключ сборочный чертеж	Лит. И; Масса 1,7; Масштаб 1:2
Пров.		Пендерев				Лист; Листов 1
Н. контр.		Кулагина				Мосводоканалниипроект Отдел №5

Инв. № подл. | Подп. и дата | Взам. инв. № | Инв. № дубл. | Подп. и дата

Формат А1

Формат	Зона	Поз.	Обозначение	Наименование	Кол.	Примеч.
				Документация		
А2			4И.444.21.00.000 СБ	Сборочный чертеж		
				Детали		
А1		1	4И.444.21.00.001	Ручка	1	
А1		2	4И.444.21.00.002	Скоба	1	

				4И.444.21.00.000		
Изм.	Лист	№ докум.	Подп.	Дата		
Разраб.		Сонокина			Ключ	Лит. И; Лист; Листов 1
Пров.		Пендерев				Мосводоканалниипроект Отдел №5
Н. контр.		Кулагина				

Инв. № подл. | Подп. и дата | Взам. инв. № | Инв. № дубл. | Подп. и дата

Формат А1

ИИ.444.21.00.001

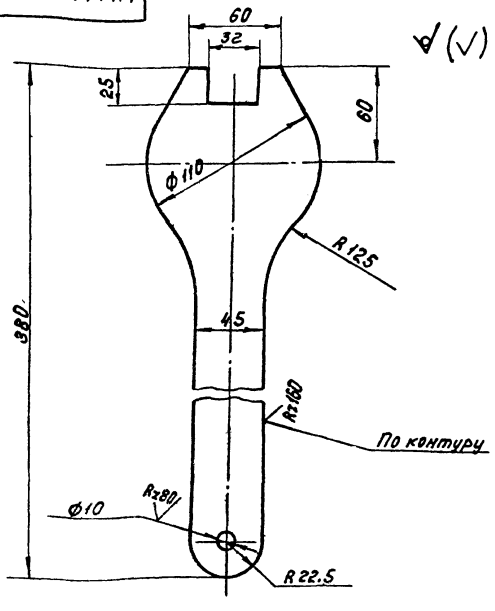

H14; h14; ± IT14/2

				4И.444.21.00.001		
Изм.	Лист	№ докум.	Подп.	Дата		
Разраб.		Сонокина			Ручка	Лит. И; Масса 1,4; Масштаб 1:2
Пров.		Пендерев				Лист; Листов 1
Н. контр.		Кулагина			Лист Б8 ГОСТ 19903-74 ВСт 3сп ГОСТ 14637-79	Мосводоканалниипроект Отдел №5

17350-07 62

Инв. № подл. | Подп. и дата | Взам. инв. № | Инв. № дубл. | Подп. и дата

Формат А1

Типовой проект 902-2-346
Альбом VI, часть 2

ЧИ.444.21.00.002

Rz160 (√)

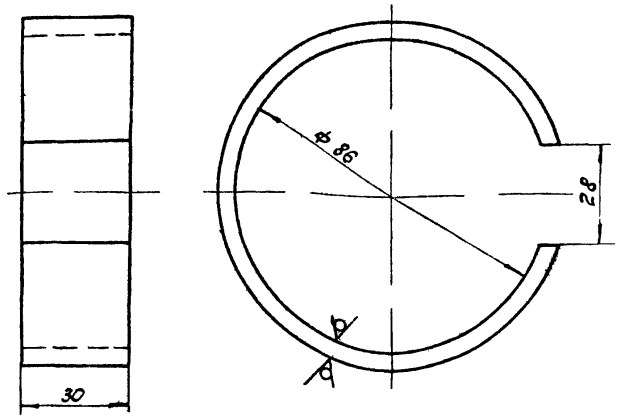

H14; h14; ± IT14/2

Изм	Лист	№ докум	Подп	Дата
разраб		Самохина		
пров		Пендерев		
Н конт		Кулагина		

ЧИ.444.21.00.002

Скоба

Лит	Масса	Масшт.
И	0,3	1:1

Лист | Листов 1

Лист Б5 ГОСТ 19903-74 / В ст3сп ГОСТ 14637-79

Мосводоканалниипроект Отдел №5

формат 11

Форма	Зона	Поз.	Обозначение	Наименование	Кол	Прим.
				Документация		
12			ЧИ.444.22.00.000СБ	Сборочный чертеж		
				Детали		
11		1	ЧИ.444.22.00.001	Патрубок	1	
11		2	ЧИ.444.22.00.002	Палец	2	
11		3	ЧИ.444.22.00.003	Кольцо	1	
Б4		4	ЧИ.444.22.00.004	Пластина		
				Лист Б2 ГОСТ 19903-74 / В ст3сп ГОСТ 16523-70		
				ф 130 х ф62	1	

Изм	Лист	№ докум	Подп	Дата
разраб		Самохина		
пров		Пендерев		
Н конт		Кулагина		

ЧИ.444.22.00.000

Труба стопорная

Лит	Лист	Листов
И		1

Мосводоканалниипроект Отдел №5

формат 11

ЧИ.444.22.00.000СБ

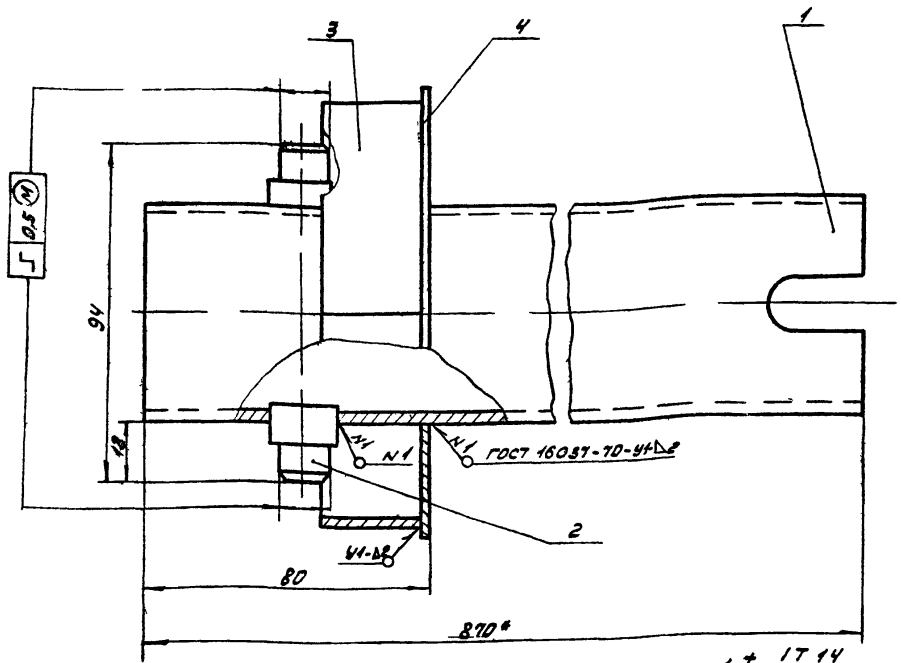

1. ± IT14/2
2. Размеры для справок
3. Шероховатость обрабатываемых поверхностей детали без чертежа Rz160.

4. Предельные отклонения размеров деталей без чертежа h14

Изм	Лист	№ докум	Подп	Дата
разраб		Самохина		
пров		Пендерев		
Н конт		Кулагина		

ЧИ.444.22.00.000СБ

Труба стопорная
Сборочный чертеж

Лит	Масса	Масшт.
И	0,3	1:1

Лист | Листов 1

Мосводоканалниипроект Отдел №5

копировал 17850-07 63

Типовой проект 902-2-346
Альбом XI, часть 2

4И.444.22.00.001

Rz160 (√)

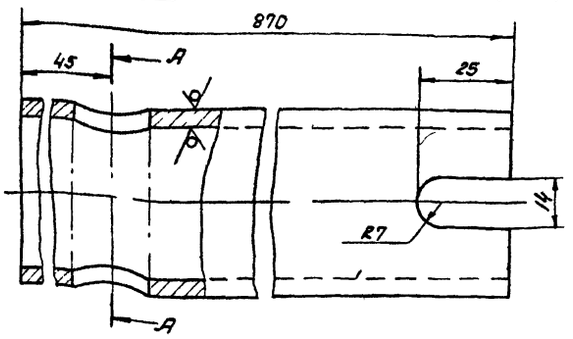

1. H14; $\pm\frac{IT14}{2}$.
2* Размеры для справок

Изм.	Лист	№ докум.	Подп.	Дата	4И.444.22.00.001		
Разраб.		Самохина			Патрубок	Лит. И	Масса 4.2	Масшт. 1:1
Пров.		Пенверев				Лист	Листов 1
Н. контр.		Мулагина			Труба 50х3,5 ГОСТ 3262-75	Мосводоканалниипроект Отдел №5	

Инв. № подл. | Подп. и дата | Взам. инв. № | Инв. № дубл. | Подп. и дата

Формат 11

4И.444.22.00.002

Rz80 (√)

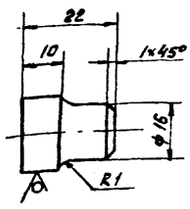

h14; $\pm\frac{IT14}{2}$

Изм.	Лист	№ докум.	Подп.	Дата	4И.444.22.00.002		
Разраб.		Самохина			Палец	Лит. И	Масса 0,03	Масшт. 1:1
Пров.		Пенверев				Лист	Листов 1
Н. контр.		Мулагина			Круг В20 ГОСТ 2590-71 / В Ст3Сп ГОСТ 535-79	Мосводоканалниипроект Отдел №5	

Инв. № подл. | Подп. и дата | Взам. инв. № | Инв. № дубл. | Подп. и дата

Формат 11

4И.444.22.00.003

Rz160 (√)

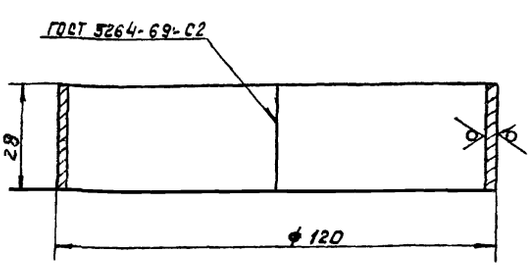

h14; $\pm\frac{IT14}{2}$

Изм.	Лист	№ докум.	Подп.	Дата	4И.444.22.00.003		
Разраб.		Самохина			Кольцо	Лит. И	Масса 0.1	Масшт. 1:1
Пров.		Пенверев				Лист	Листов 1
Н. контр.		Мулагина			Лист Б-2 ГОСТ 15909-74 / В Ст3Сп ГОСТ 16523-70	Мосводоканалниипроект Отдел №3	

Инв. № подл. | Подп. и дата | Взам. инв. № | Инв. № дубл. | Подп. и дата

Формат 11

4И.444.23.00.000 СБ

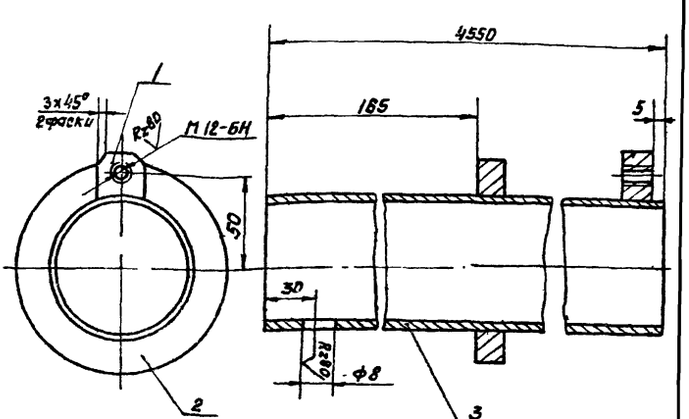

1. $\pm\frac{IT14}{2}$.
2. Сварку производить по контуру прилегания деталей по ГОСТ 16037-70-У1-Δ4
3. Шероховатость обрабатываемых поверхностей дет. Rz160 без черт.

Изм.	Лист	№ докум.	Подп.	Дата	4И.444.23.00.000 СБ		
Разраб.		Самохина			Штанга полая Сборочный чертеж	Лит. И	Масса 33.0	Масшт. 1:2
Пров.		Пенверев				Лист	Листов 1
Н. контр.		Мулагина				Мосводоканалниипроект Отдел №5	

Инв. № подл. | Подп. и дата | Взам. инв. № | Инв. № дубл. | Подп. и дата

Формат 11

Типовой проект 902-2-346
Альбом VI, часть 2

Формат	Зона	Поз	Обозначение	Наименование	Кол	Примечание
				Документация		
А			4И.444.23.00.000СБ	Сборочный чертеж		
				Детали		
Б4		1	4И.444.23.00.001	Сухарь		
				Лист Б16 ГОСТ 19903-74 Вст3сп ГОСТ 14637-79		
				25×25	1	0,1 кг
Б4		2	4И.444.23.00.002	Кольцо		
				Лист Б16 ГОСТ 19903-74 Вст3сп ГОСТ 14637-79		
				Ф110×Ф78	1	0,6 кг
Б4		3	4И.444.23.00.003	Труба		
				Труба 76×4 ГОСТ 8732-78 Вст2сп ГОСТ 8731-74		
				L=4550	1	32,5 кг

4И.444.23.00.000

Изм. Лист № докум. Подп. Дата
Разраб. Самохина
Пров. Пендерев
Н.контр. Кулагина

Штанга полая

Лит И | Лист | Листов 1

Мосводоканалниипроект Отдел №5

Формат А1

Инв.№ подл. | Подп. и дата | Взам. инв.№ | Инв.№ дубл. | Подп. и дата

4И.444.23.00.000СБ

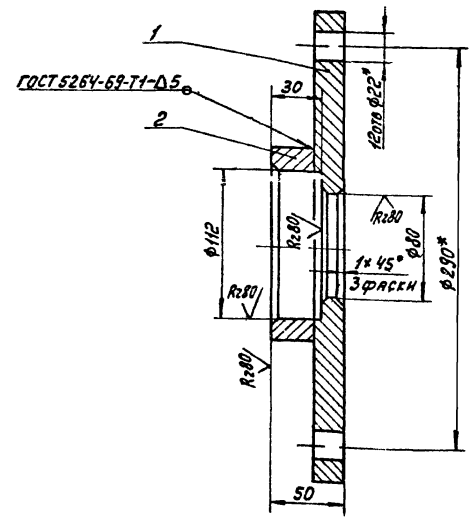

1. H14; h14, $\pm \frac{IT14}{2}$
2. Шероховатость поверхностей деталей без чертежа Rz160
3. * Размеры для справок

4И.444.24.00.000СБ

Изм. Лист № докум. Подп. Дата
Разраб. Самохина
Пров. Пендерев
Н.контр. Кулагина

Крышка
Сборочный чертеж

Лит	Масса	Масштаб
И	12,0	1:2,5
Лист	Листов 1	

Мосводоканалниипроект Отдел №5

Формат А1

Инв.№ подл. | Подп. и дата | Взам. инв.№ | Инв.№ дубл. | Подп. и дата

Формат	Зона	Поз	Обозначение	Наименование	Кол	Примечание
				Документация		
А1			4И 444 24.00.000СБ	Сборочный чертеж		
				Детали		
А1		1	4И 444 24 00 001	Фланец	1	
Б4		2	4И. 444. 24 00 002	Бобышка		
				Круг В140 ГОСТ 2590-71 Вст3сп ГОСТ 535-79		
				L=30 h14	1	1,05 кг

4И.444.24.00.000

Изм. Лист № докум. Подп. Дата
Разраб. Самохина
Пров. Пендерев
Н.контр. Кулагина

Крышка

Лит И | Лист | Листов 1

Мосводоканалниипроект Отдел №5

Формат А1

Инв.№ подл. | Подп. и дата | Взам. инв.№ | Инв.№ дубл. | Подп. и дата

4И 444 24.00.001

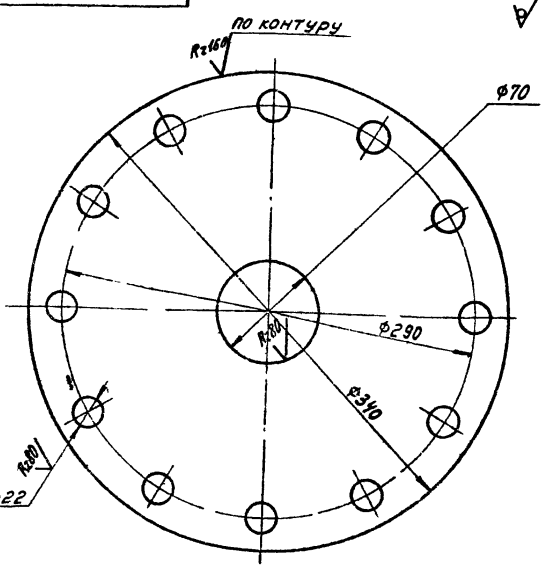

1. H14, h14, $\pm \frac{IT14}{2}$
2. Смещение осей отверстий от номинального расположения не более ±0,4мм

4И 444 24.00.001

Изм. Лист № докум. Подп. Дата
Разраб. Самохина
Пров. Пендерев
Н.контр. Кулагина

Фланец

Лист 22 ГОСТ 19903-74
Ст 3 ГОСТ 14637-79

Лит	Масса	Масштаб
И	10	1:2
Лист	Листов 1	

Мосводоканалниипроект Отдел №5

Копировал А4 17850-07 65

Типовой проект 902-2-346
Альбом VI, часть 2

ЧИ.444.25.00.000СБ

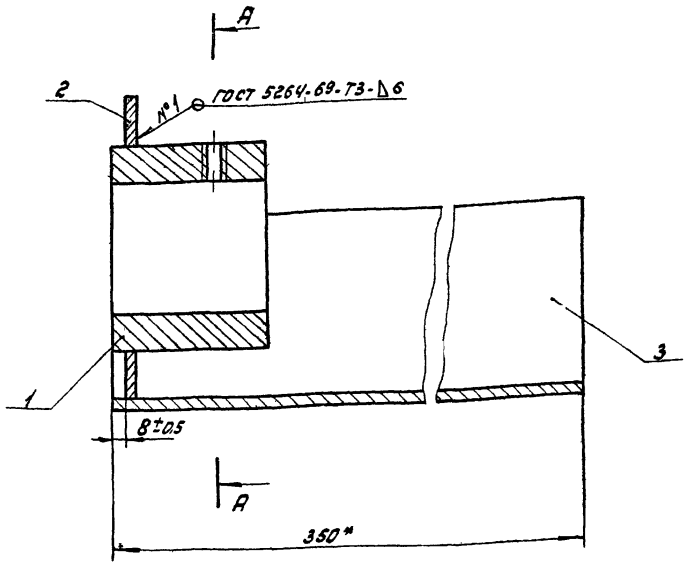

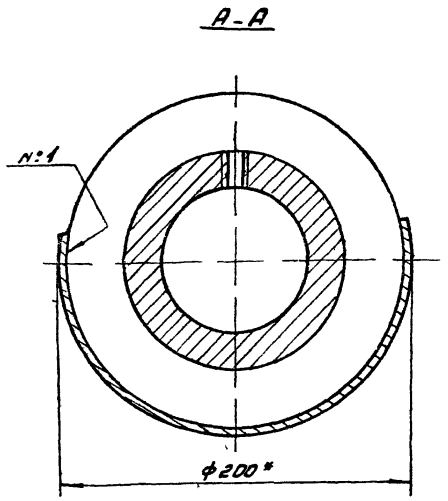

* Размеры для справок

Изм	Лист	№ докум	Подп	Дата	ЧИ.444.25.00.000СБ			
разраб		Самохина			Заслонка	Лит	Масса	Масшт
пров		Пендерев			Сборочный чертеж	И	1,2	1:2
						Лист	Листов: 1	
Н контр		Кулагина				Мосводоканалниипроект Отдел N5		

Инв. № подл. | Подп. и дата | Взам. инв. | Инв. № дубл. | Подп. и дата

формат 12

Форма	Зона	Поз.	Обозначение	Наименование	Кол	Прим.
				Документация		
12			ЧИ.444.25.00.000СБ	Сборочный чертеж		
				Детали		
11		1	ЧИ.444.25.00.001	Втулка	1	
11		2	ЧИ.444.25.00.002	Стенка	1	
		3	ЧИ.444.25.00.003	Кольцо		
				Лист Б6 ГОСТ 19903-74 / Вст3сп ГОСТ 14637-79		
				ф188h14×ф122h14	1	0,85кг

Изм	Лист	№ докум	Подп	Дата	ЧИ.444.25.00.000			
разраб		Самохина			Заслонка	Лит	Лист	Листов
пров		Пендерев				И		1
Н контр		Кулагина				Мосводоканалниипроект Отдел N5		

Инв. № подл. | Подп. и дата | Взам. инв. | Инв. № дубл. | Подп. и дата

формат 11

ЧИ.444.25.00.001

R=160 (√)

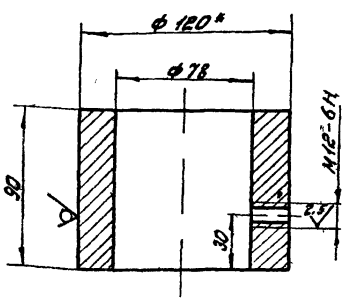

1 H14; h14; ± IT14/2

2 * Размеры для справок.

Изм	Лист	№ докум	Подп	Дата	ЧИ.444.25.00.001			
разраб		Самохина			Втулка	Лит	Масса	Масшт
пров		Пендерев				И	5	1:2
						Лист	Листов: 1	
Н контр		Кулагина			Круг В120 ГОСТ 2590-71 / Вст3сп ГОСТ 535-79	Мосводоканалниипроект Отдел N5		

Инв. № подл. | Подп. и дата | Взам. инв. | Инв. № дубл. | Подп. и дата

копировал

17850-07 66

формат 11

Типовой проект 902-2-376
Альбом VI, часть 2

ЧИ 444 25.00.002

Rz 80 (√)

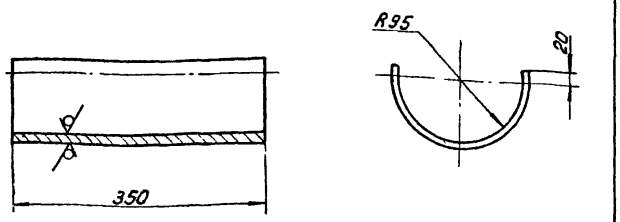

1 Длина развертки L=350мм

Изм.	Лист	№ докум.	Подп.	Дата
Разраб.		Самохина		
Пров.		Пендерев		
Н. контр.		Кулагина		

ЧИ.444.25.00.002

Стенка

Лит	Масса	Масштаб
И	56	1:5
Лист	Листов 1	

Лист 56 ГОСТ 19903-74
ВСт3сп ГОСТ 14637-79

Мосводоканалниипроект
Отдел №5

Формат 11

ЧИ.444.26.00.000

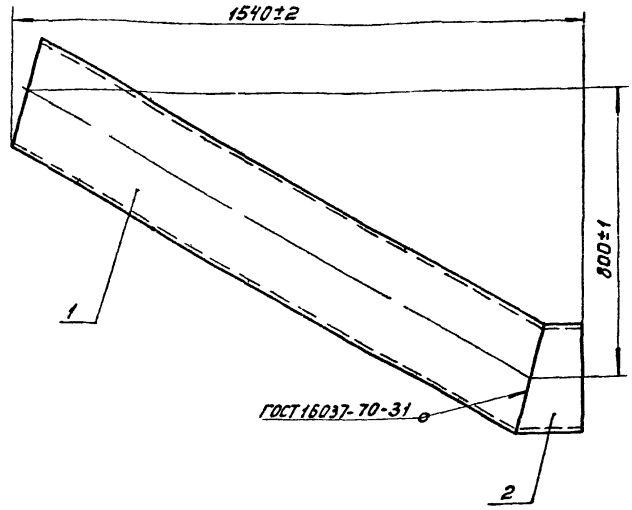

Формат	Зона	Поз.	Обозначение	Наименование	Кол.	Примечание
				Детали		
12		1	ЧИ.444.26.00.001	Патрубок	1	
12		2	ЧИ.444.02.05.007	Сектор	1	

Изм.	Лист	№ докум.	Подп.	Дата
Разраб.		Самохина		
Пров.		Пендерев		
Н. контр.		Кулагина		

ЧИ.444.26.00.000

Отвод

Лит	Масса	Масштаб
И	118	1:10
Лист	Листов 1	

Мосводоканалниипроект
Отдел №5

Формат 11

ЧИ 444.26.00.001

Rz 80 (√)

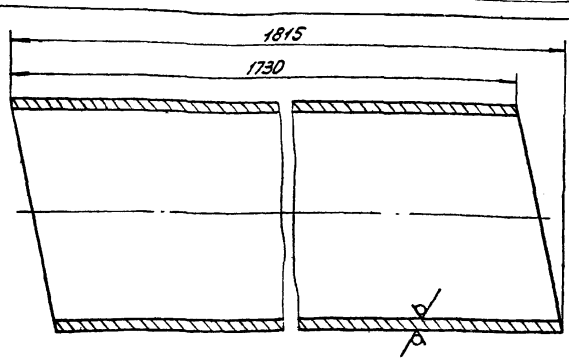

Шаблон для разметки патрубка

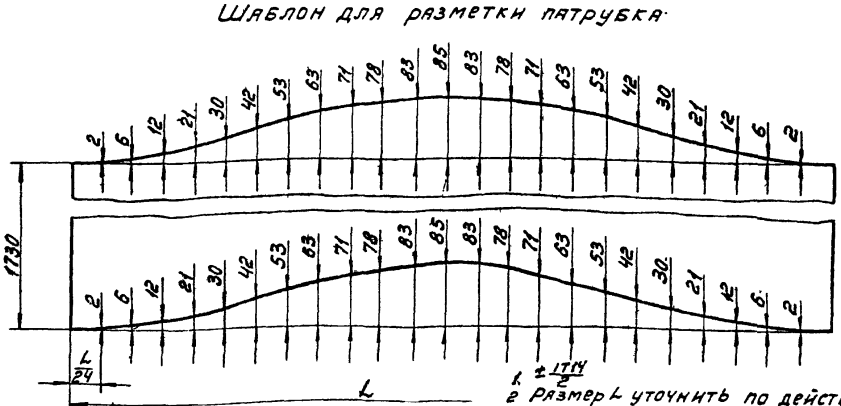

2 размер L уточнить по действительному наружному диаметру трубы.

Изм.	Лист	№ докум.	Подп.	Дата
Разраб.		Самохина		
Пров.		Пендерев		
Н. контр.		Кулагина		

ЧИ.444.26.00.001

Патрубок

Лит	Масса	Масштаб
И	108	1:5
Лист	Листов 1	

Труба 325×8 ГОСТ 8732-78
ВСт2сп ГОСТ 8731-74

Мосводоканалниипроект
Отдел №5

Копировал: 17850-07 67

Инв. № подл. | Подп. и дата | Взам. инв. № | Инв. № дубл. | Подп. и дата

Типовой проект 902-2-346
Альбом VI, часть 2

4И.444.00.00.001

Rz80 (√)

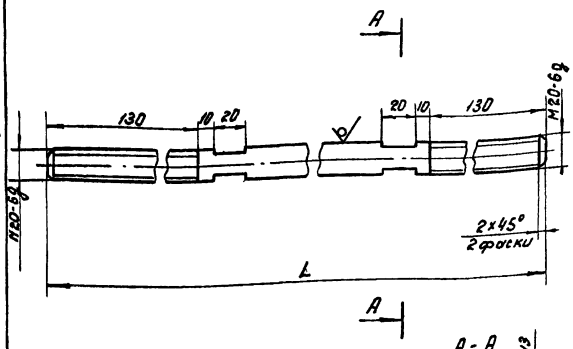

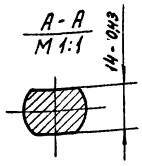

Обозначение	Lмм	Масса, кг
4И.444.00.00.001	3300	8,0
4И.444.00.00.001-01	2700	6,5

h14; ± IT14/2.

Изм.	Лист	№ докум.	Подп.	Дата	4И.444.00.00.001	Лит.	Масса	Масштаб
Разраб.		Санохина			Тяга	И	см. табл	—
Пров.		Пендерев				Лист	Листов 1	
Н.контр.		Кулагина			Круг В20 ГОСТ 2590-71 / В Ст.3сп ГОСТ 535-79	Мосводоканалниипроект Отдел №5		

Инв. № подл. | Подп. и дата | Взам. инв. № | Инв. № дубл. | Подп. и дата

формат 11

4И.444.00.00.002

Rz80

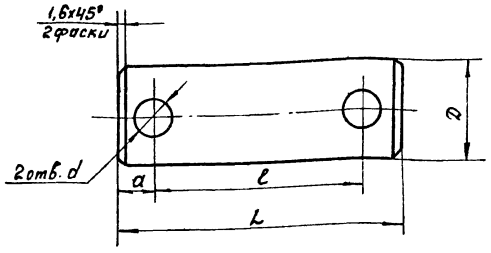

Обозначение	Lмм	lмм	Dмм	dмм	aмм	Масса, кг
4И 444.00.00.002	74	53	24	8,5	10	0,25
4И.444.00.00.002-01	45	33	16	5,5	6	0,07

H14, h14; ± IT14/2.

Изм.	Лист	№ докум.	Подп.	Дата	4И.444.00.00.002	Лит.	Масса	Масштаб
Разраб.		Санохина			Палец	И	см. табл.	—
Пров.		Пендерев				Лист	Листов 1	
Н.контр.		Кулагина			Ст.3 ГОСТ 380-71	Мосводоканалниипроект Отдел №5		

Инв. № подл. | Подп. и дата | Взам. инв. № | Инв. № дубл. | Подп. и дата

4И.444.00.00.003

√ (√)

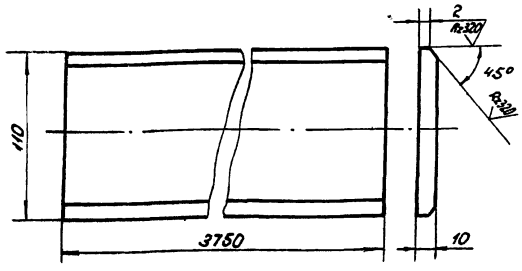

Изм.	Лист	№ докум.	Подп.	Дата	4И.444.00.00.003	Лит.	Масса	Масштаб
Разраб.		Санохина			Уплотнение	И	4,9	1:2
Пров.		Пендерев				Лист	Листов 1	
Н.контр.		Кулагина			Пластина I М6-М-10-1,2 ГОСТ 7338-77	Мосводоканалниипроект Отдел №5		

Инв. № подл. | Подп. и дата | Взам. инв. № | Инв. № дубл. | Подп. и дата

формат 11

4И.444.00.00.004

Rz320 (√)

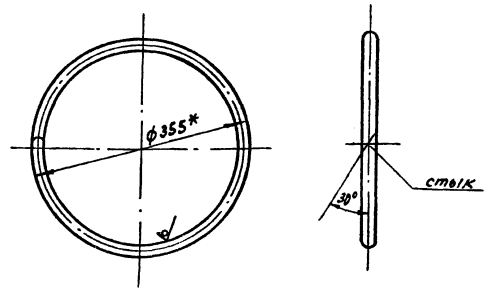

1. Длина заготовки ≈ 1058 мм
2. Стык склеить клеем N88 ТУ 381051061-76.
3. * Размеры для справок.

Изм.	Лист	№ докум.	Подп.	Дата	4И.444.00.00.004	Лит.	Масса	Масштаб
Разраб.		Санохина			Уплотнение	И	0,3	1:5
Пров.		Пендерев				Лист	Листов 1	
Н.контр.		Кулагина			Шнур IV мягкий ф18 ГОСТ 6467-79	Мосводоканалниипроект Отдел №5		

Инв. № подл. | Подп. и дата | Взам. инв. № | Инв. № дубл. | Подп. и дата

Типовой проект 902-2-346
Альбом VI, часть 2

4Н.444.00.00.005

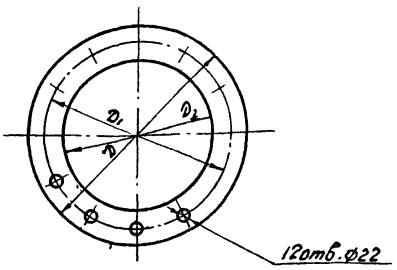

Обозначение	Dмм	D1мм	D2мм	Масса,кг
4Н.444.00.00.005	440	400	350	0,22
4Н.444.00.00.005-01	340	290	220	0,19

Изм.	Лист	№ докум.	Подп.	Дата	4Н.444.00.00.005	Лит.	Масса	Масштаб
Разраб.		Самохина			Прокладка	Н	см табл	—
Пров.		Пендерев				Лист	Листов 1	
Н контр.		Кулагина			Пластина I МБ-М-3-1,2 ГОСТ 7338-77	Мосводоканалниипроект Отдел №5		

Формат 11

4Н.444.00.00.006

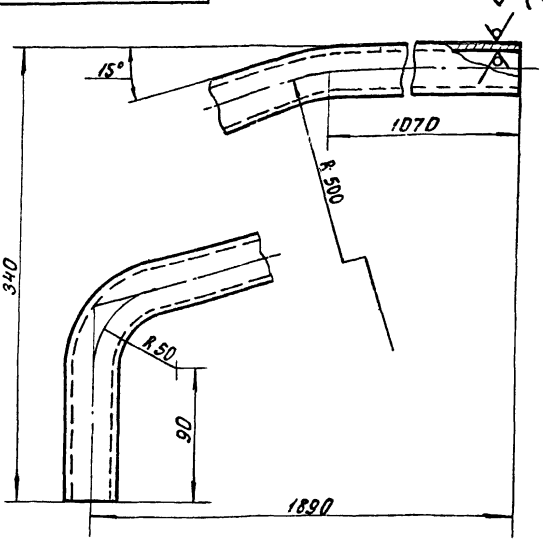

1. Длина развертки L = 2100мм
2. $\pm \frac{IT14}{2}$.

Изм.	Лист	№ докум.	Подп.	Дата	4Н.444.00.00.006	Лит.	Масса	Масштаб
Разраб.		Самохина			Поручень	Н	5,02	1:2
Пров.		Пендерев				Лист	Листов 1	
Н контр.		Кулагина			Труба 25×3,2 ГОСТ 3262-75	Мосводоканалниипроект Отдел №5		

Формат 11

4Н.444.00.00.007

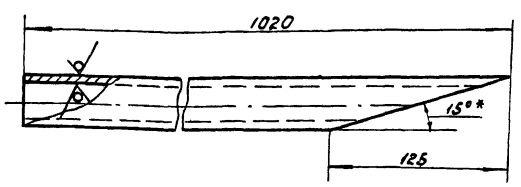

1. $\pm \frac{IT14}{2}$.
2. * Размеры для справок.

Изм.	Лист	№ докум.	Подп.	Дата	4Н.444.00.00.007	Лит.	Масса	Масштаб
Разраб.		Самохина			Стойка	Н	2.33	1:2
Пров.		Пендерев				Лист	Листов 1	
Н.контр.		Кулагина			Труба 25×3,2 ГОСТ 3262-75	Мосводоканалниипроект Отдел №5		

Формат 11

4Н.444.00.00.008

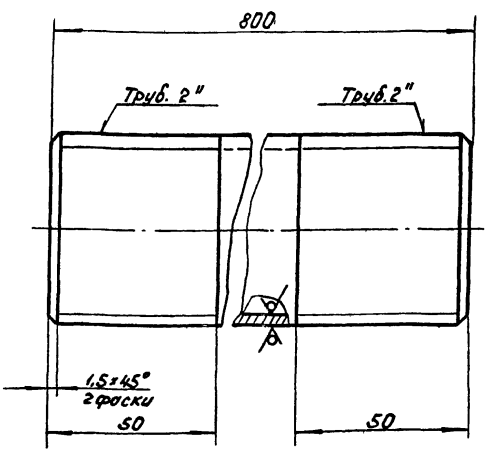

h14; $\pm \frac{IT14}{2}$.

Изм.	Лист	№ докум.	Подп.	Дата	4Н.444.00.00.008	Лит.	Масса	Масштаб
Разраб.		Самохина			Труба	Н	3.9	1:1
Пров.		Пендерев				Лист	Листов 1	
Н контр.		Кулагина			Труба 50×3,5 ГОСТ 3262-75	Мосводоканалниипроект Отдел №5		

Копировал: Ush 17850-07 69

Типовой проект 902-2-346
Альбом VI, часть 2

4И.444.00.00.009

Rz160 (√)

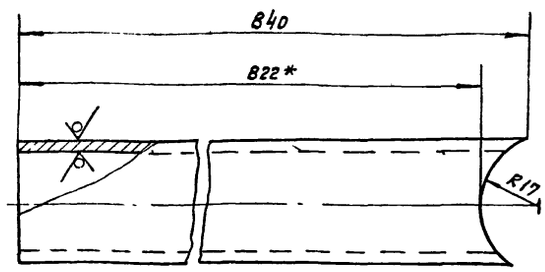

1 $\pm \frac{IT14}{2}$,
2 * Размеры для справок

					4И 444 00 00 009	
Изм	Лист	№ докум	Подп	Дата		
Разраб		Самохина			Стойка	Лит: И; Масса: 19; Масшт: 1:1
Пров		Пендерев				Лист; Листов 1
Н контр		Кулагина			Труба 25×3,2 ГОСТ 3262-75	Мосводоканалниипроект Отдел №5

Формат 11

4И.444.00.00.011

Rz80 (√)

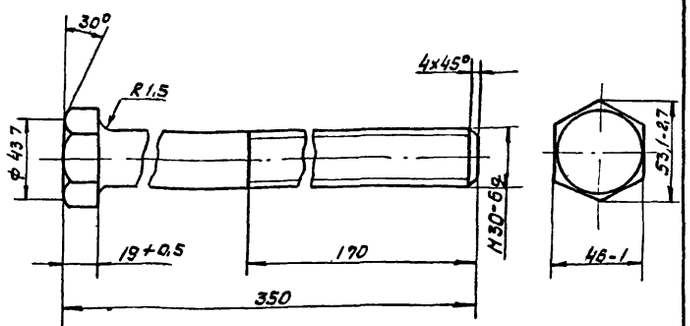

Неуказанные предельные отклонения размеров.
h14; $\pm \frac{IT14}{2}$

					4И 444.00.00.011	
Изм	Лист	№ докум	Подп	Дата		
Разраб		Самохина			Болт упорный	Лит: И; Масса: 1,7; Масшт: 1:2
Пров		Пендерев				Лист; Листов 1
Н контр		Кулагина			Ст.3 ГОСТ 380-71	Мосводоканалниипроект Отдел №5

Формат 11

4И.444.00.00.012

(√)

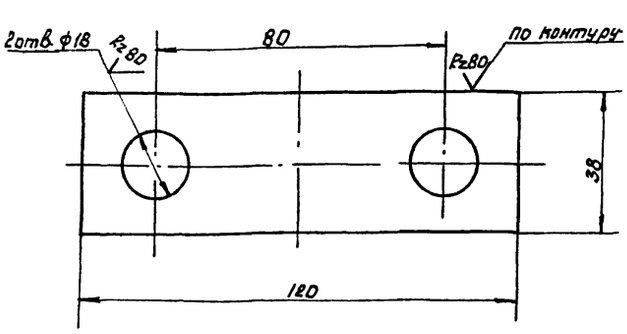

h14, h14; $\pm \frac{IT14}{2}$.

					4И.444.00.00.012	
Изм	Лист	№ докум	Подп	Дата		
Разраб		Самохина			Ригель	Лит: И; Масса: 0,3; Масшт: 1:1
Пров		Пендерев				Лист; Листов 1
Н контр		Кулагина			Полоса 5-2 10×40 ГОСТ 103-76 Ст3 Сп ГОСТ 535-79	Мосводоканалниипроект Отдел №5

Формат 11

4И.444.00.00.013

Rz80 (√)

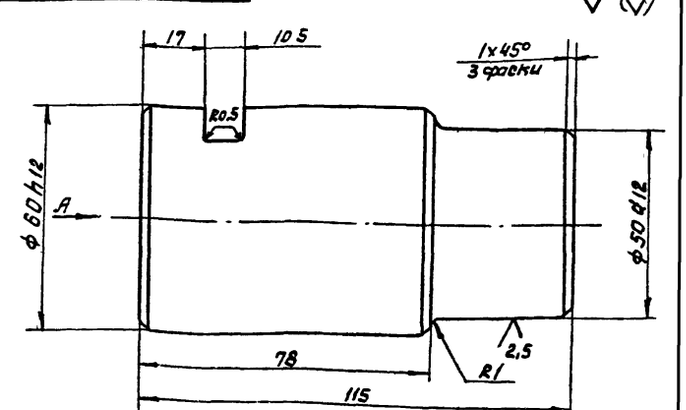

Вид А

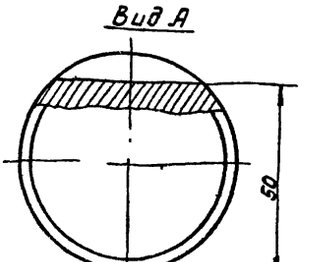

Неуказанные предельные отклонения разперов.
H14; h14; $\pm \frac{IT14}{2}$.

					4И.444.00.00.013	
Изм	Лист	№ докум	Подп	Дата		
Разраб		Самохина			Палец	Лит: И; Масса: 2,2; Масшт: 1:1
Пров		Пендерев				Лист; Листов 1
Н контр		Кулагина			Ст.3 ГОСТ 380-71	Мосводоканалниипроект Отдел №5

Формат 11

Инв. № подл. | Подп. и дата | Взам. инв. № | Инв. № дубл. | Подп. и дата

Типовой проект 902-2-346.
Альбом VI, часть 2

4И.444.00.00.014

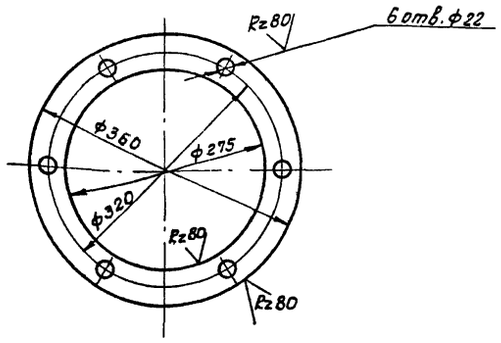

H14; h14; $\pm\frac{IT14}{2}$.

Изм	Лист	№ докум	Подп	Дата	4И.444.00.00.014	Лит	Масса	Масшт
Разраб.		Самохина			Прокладка регулировочная	И	0.3	1:5
Пров.		Пендерев				Лист	Листов 1	
Н контр		Кулагина			Лист 61 ГОСТ 19903-74 / ВСт3Сп ГОСТ 16523-70	Мосводоканалниипроект Отдел №5		

Формат 11

4И.444.00.00.015

Развертка

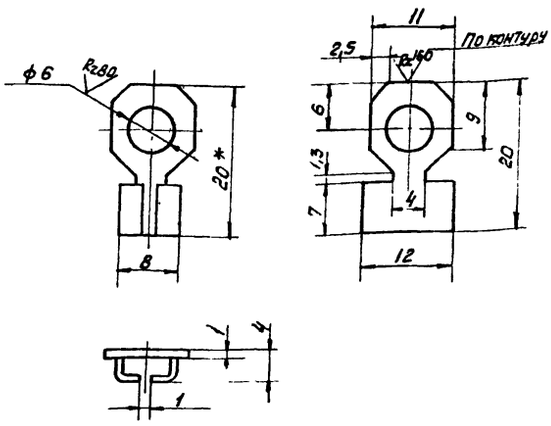

1. H14; h14; $\pm\frac{IT14}{2}$.
2* Размеры для справок.

Изм	Лист	№ докум	Подп	Дата	4И.444.00.00.015	Лит.	Масса	Масшт
Разраб		Самохина			Наконечник	И	0.02	2:1
Пров		Пендерев				Лист	Листов 1	
Н контр		Кулагина			Латунь Л68 ГОСТ 15527-70	Мосводоканалниипроект Отдел №5		

Формат 11

4И.444.00.00.016

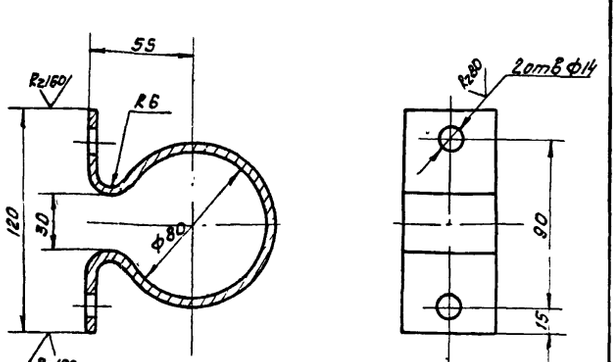

1. Длина заготовки ~ 340 мм.
2. H14; h14; $\pm\frac{IT14}{2}$.

Изм	Лист	№ докум	Подп	Дата	4И.444.00.00.016	Лит	Масса	Масшт
Разраб		Самохина			Хомут направляющий	И	0.55	1:2
Пров		Пендерев				Лист	Листов 1	
Н контр		Кулагина			Полоса 4х50 ГОСТ 103-76 / ВСт3Сп. ГОСТ 535-79	Мосводоканалниипроект Отдел №5		

Формат 11

4И.444.00.00.017

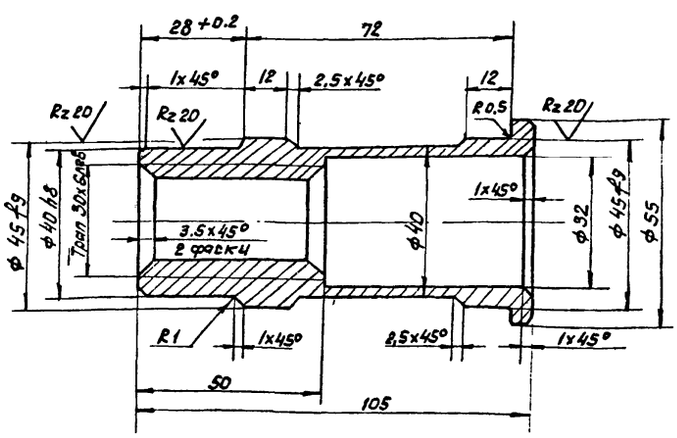

Неуказанные предельные отклонения размеров:
H14; h14; $\pm\frac{IT14}{2}$

Изм	Лист	№ докум	Подп	Дата	4И.444.00.00.017	Лит.	Масса	Масшт
Разраб.		Самохина			Гайка ходовая	И	0.7	1:1
Пров		Пендерев				Лист	Листов 1	
Н контр		Кулагина			С418-36 ГОСТ 1412-79	Мосводоканалниипроект Отдел №5		

Копировал: 93 17850-07 71

Типовой проект 902-2-346
Альбом VI, часть 2

4И.444.00.00.018

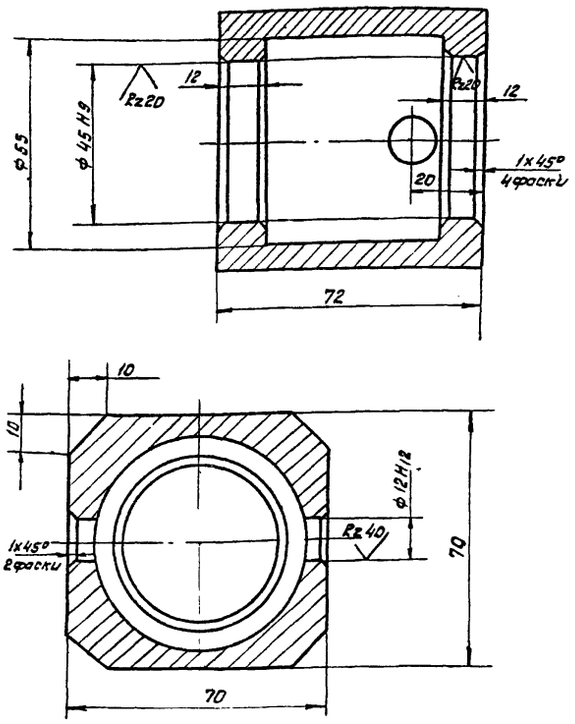

Неуказанные предельные отклонения размеров H14, h14; $\pm\frac{IT14}{2}$.

Изм	Лист	№ докум	Подп	Дата	4И.444.00.00.018	Лит	Масса	Масшт
Разраб		Самохина			Сухарь	И	1.4	1:1
Пров		Пендерев				Лист	Листов 1	
Н контр		Кулагина			Ст 3 ГОСТ 380-71	Мосводоканалниипроект Отдел №5		

формат 11

4И.444.00.00.019

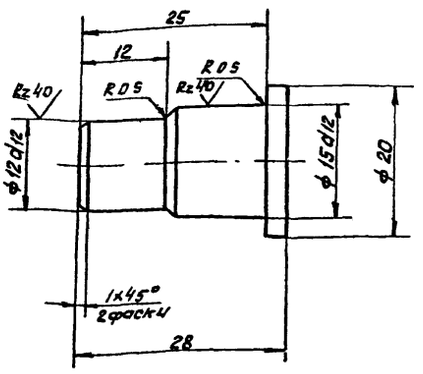

Неуказанные предельные отклонения размеров h14; $\pm\frac{IT14}{2}$

Изм	Лист	№ докум	Подп	Дата	4И.444.00.00.019	Лит	Масса	Масшт
Разраб.		Самохина			Палец	И	0.04	2:1
Пров		Пендерев				Лист	Листов 1	
Н. контр		Кулагина			Ст. 3 ГОСТ 380-71	Мосводоканалниипроект Отдел №5		

формат 11

4И.444.00.00.021

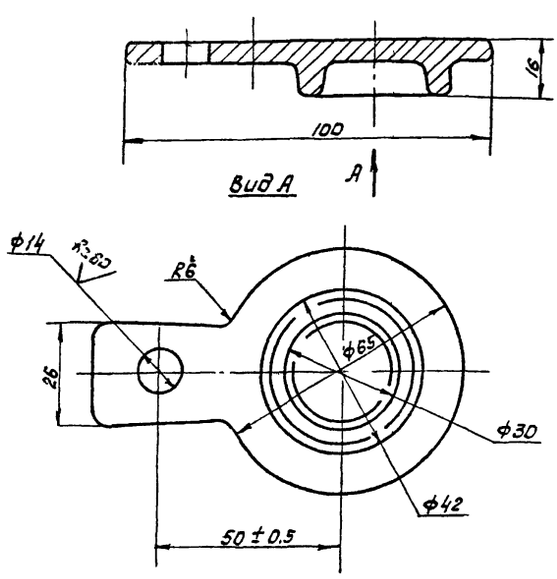

1. Допускаемые отклонения на размеры отливки по III классу точности ГОСТ 1855-55.
2. Неуказанные литейные радиусы R3
3. H14; h14; $\pm\frac{IT14}{2}$

Изм	Лист	№ докум	Подп	Дата	4И.444.00.00.021	Лит	Масса	Масшт
Разраб		Самохина			Крышка	И	0.47	1:1
Пров		Пендерев				Лист	Листов 1	
Н контр		Кулагина			С418-36 ГОСТ 1412-79	Мосводоканалниипроект Отдел №5		

формат 11

4И.444.00.00.022

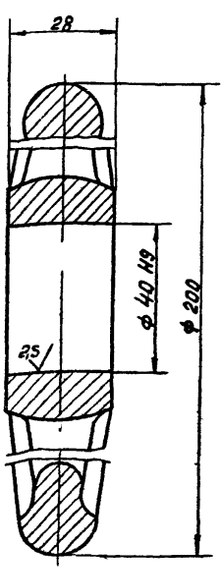

H14; $\pm\frac{IT14}{2}$.

Изм	Лист	№ докум	Подп	Дата	4И.444.00.00.022	Лит	Масса	Масшт
Разраб.		Самохина			Маховик	И	2.08	1:1
Пров		Пендерев				Лист	Листов 1	
Н контр		Кулагина			Маховик 2-В-200х36 ГОСТ 5260-95	Мосводоканалниипроект Отдел №5		

17850-07 72

формат 11

Инв. № подл. | Подп. и дата | Взам. инв. № | Инв. № дубл. | Подп. и дата

Типовой проект 902-2-346
Альбом VI, часть 2

4И.444.00.00.023

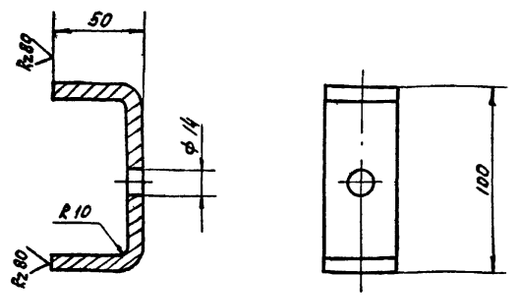

1. Длина заготовки L = 155 мм.
2. H14; h14; $\pm\frac{IT14}{2}$

Изм.	Лист	№ докум.	Подп.	Дата	4И.444.00.00.023			
Разраб		Сапожина			Скоба	Лит.	Масса	Масшт.
Пров.		Пендерев				И	0,4	1:2
Н. контр		Кулагина				Лист	Листов 1	
					Полоса 5-2 8×40 ГОСТ 103-76 / Вст.3Сп ГОСТ 535-79	Посводоканалниипроект Отдел №5		

Формат 11

4И.444.00.00.024

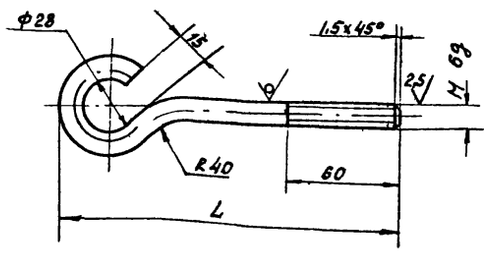

Обозначение	L, мм	M, мм	Масса, кг	Длина заготовки
4И.444.00.00.024	180	12	0.2	225 мм
4И.444 00.00.024-01	275	12 лев	0.3	350 мм.

H14; h14; $\pm\frac{IT14}{2}$.

Изм.	Лист	№ докум.	Подп.	Дата	4И.444.00.00.024			
Разраб		Сапожина			Подвеска	Лит.	Масса	Масшт
Пров		Пендерев				И	см. табл.	—
Н. контр		Кулагина				Лист	Листов 1	
					Круг В-12 ГОСТ 2590-71 / Вст.3Сп ГОСТ 535-79	Посводоканалниипроект Отдел №5		

Формат 11

4И.444.00.00.025

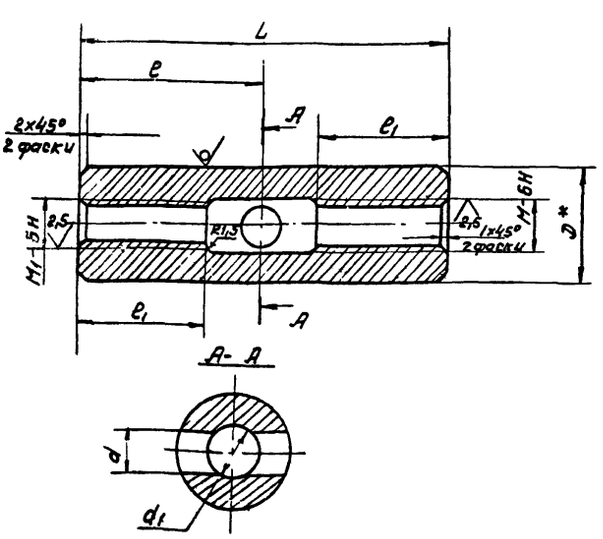

Обозначение	L	e	e1	M	M1	d	d1	D	Масса
4И.444.00.00.025	250	125	50	20 лев	20	20	22	40	0,7
4И.444.00.00.025-01	100	50	35	12 лев	12	12	14	30	0,4

1 Неуказанные предельные отклонения разверов:
H14; h14; $\pm\frac{IT14}{2}$,
2* Размер для справок

Изм.	Лист	№ докум.	Подп.	Дата	4И.444.00.00.025			
Разраб		Сапожина			Муфта стяжная	Лит	Масса	Масшт
Пров		Пендерев				И	см. табл	—
Н контр		Кулагина				Лист	Листов 1	
					Круг В.D ГОСТ 2590-71 / В Ст3 Сп ГОСТ 535-79	Посводоканалниипроект Отдел №5		

Формат 11

4И.444.00.00.026

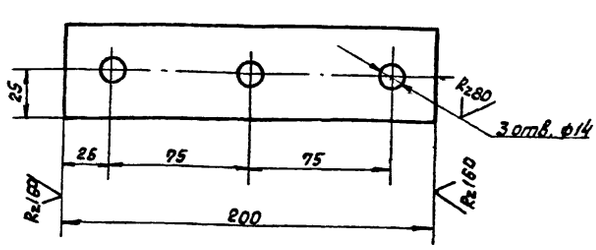

Изм.	Лист	№ докум.	Подп.	Дата	4И.444.00.00.026			
Разраб		Сапожина			Накладка	Лит	Масса	Масшт
Пров.		Пендерев				И	0,3	1:2
Н контр		Кулагина				Лист	Листов 1	
					Полоса 5-2 4×50 ГОСТ 103-76 / Вст.3Сп ГОСТ 535-79	Посводоканалниипроект Отдел №5		

Копировал: 11850-07 73

Типовой проект 902-2-346
Альбом VI, часть 2

4И.444.00.00.027

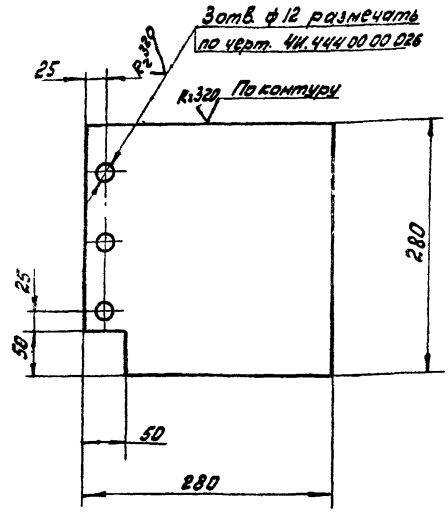

При сборке обрезать скребок по сопрягающейся части отстойника

H14, h14, ± IT14/2

Изм.	Лист	№ докум.	Подп.	Дата	4И.444.00.00.027	Лит.	Масса	Масштаб
Разраб.		Самохина			Скребок	И	0,02	1:4
Пров.		Пендерев				Лист	Листов 1	
Н. контр.		Кулагина			Пластина I МБ-С-8-1,2 ГОСТ 7338-77	Мосводоканал Ниипроект Отдел N 5		

формат 11

4И.444.00.00.028

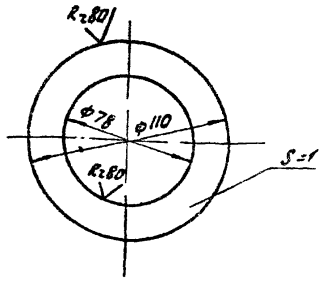

H14, h14, ± IT14/2

Изм.	Лист	№ докум.	Подп.	Дата	4И.444.00.00.028	Лит.	Масса	Масштаб
Разраб.		Самохина			Шайба	И	0,24	1:2
Пров.		Пендерев				Лист	Листов 1	
Н. контр.		Кулагина			Латунь П68 ГОСТ 15527-70	Мосводоканал Ниипроект Отдел N 5		

формат 11

4И.444.00.00.029

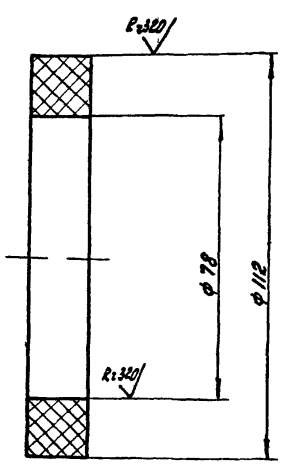

H14; h14, ± IT14/2

Изм.	Лист	№ докум.	Подп.	Дата	4И.444.00.00.029	Лит.	Масса	Масшт.
Разраб.		Самохина			Кольцо уплотнительное	И	0,1	1:1
Пров.		Пендерев				Лист	Листов 1	
Н. контр.		Кулагина			Пластина I МБ-М-16-1,2 ГОСТ 7338-77	Мосводоканал Ниипроект Отдел N 5		

формат 11

4И.444.00.00.031

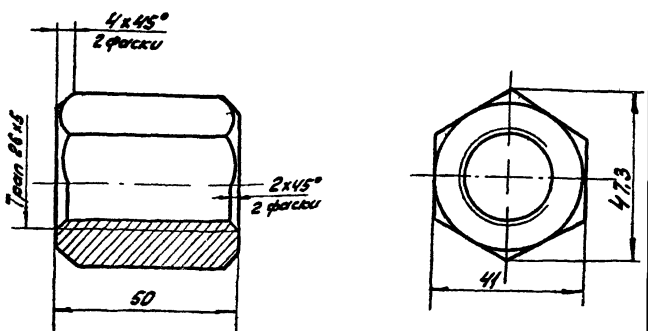

H14; h14, ± IT14/2

Изм.	Лист	№ докум.	Подп.	Дата	4И.444.00.00.031	Лит.	Масса	Масштаб
Разраб.		Самохина			Гайка	И	0,48	1:1
Пров.		Пендерев				Лист	Листов 1	
Н. контр.		Кулагина			Ст.3 ГОСТ 380-71	Мосводоканал Ниипроект Отдел N 5		

Копировал: [illegible]

17850-07 74

формат 11

Типовой проект 902-2-346
Альбом VII, часть 2

ЧИ.444.00.00.032

R 80 (√)

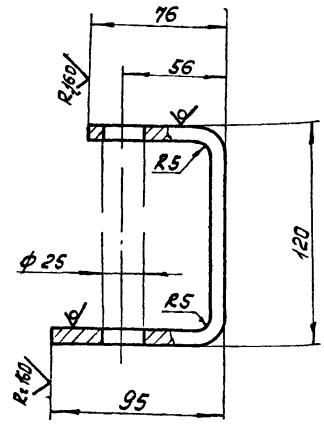

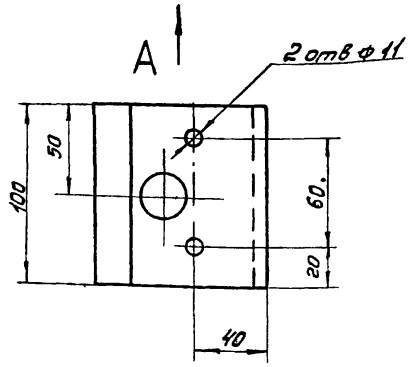

Вид А

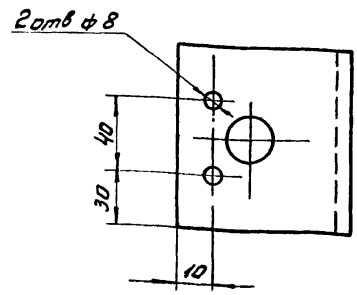

H14; h14; ± IT14/2

Изм.	Лист	№ докум.	Подп.	Дата	ЧИ.444.00.00.032
Разраб.		Сотохина			Кронштейн
Пров.		Пендерев			Лит. И; Масса 0,8; Масштаб 1:2
Н. контр.		Кулагина			Лист; Листов 1
					Лист 6В ГОСТ 19903-74 / 8 Ст3сп ГОСТ 14637-79
					Мосводоканалниипроект, Отдел №5

Формат 12

ЧИ.444.00.00.033

R 80

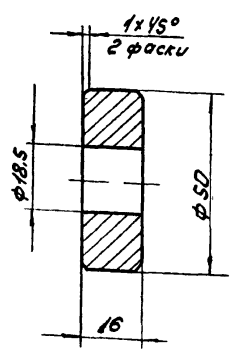

H14; h14; ± IT14/2

Изм.	Лист	№ докум.	Подп.	Дата	ЧИ.444.00.00.033
Разраб.		Сотохина			Ролик
Пров.		Пендерев			Лит. И; Масса 0,21; Масштаб 1:1
Н. контр.		Кулагина			Лист; Листов 1
					Ст 3 ГОСТ 380-71
					Мосводоканалниипроект, Отдел №5

Формат 11

ЧИ.444.00.00.034

R 80

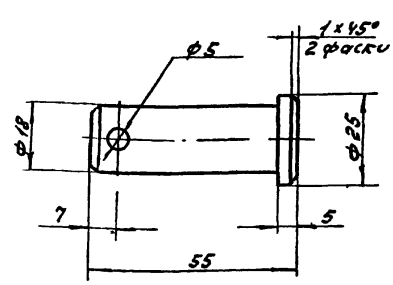

H14; h14; ± IT14/2

Изм.	Лист	№ докум.	Подп.	Дата	ЧИ.444.00.00.034
Разраб.		Сотохина			Ось
Пров.		Пендерев			Лит. И; Масса 0,1; Масштаб 1:1
Н. контр.		Кулагина			Лист; Листов 1
					Ст 3 ГОСТ 380-71
					Мосводоканалниипроект, Отдел №5

Копировал

Типовой проект 902-2-346
Альбом VI, часть 2

4И.444.00.00.035

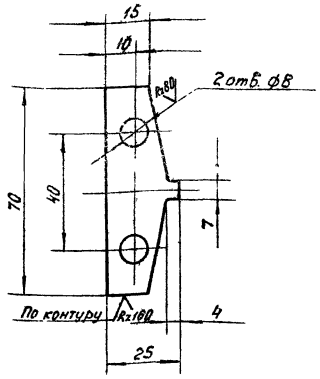

H14; h14; ± IT14/2

Изм	Лист	№ докум	Подп	Дата	4И 444.00.00.035			
Разраб		Самохина			Накладка	Лит	Масса	Масштаб
Пров		Пендерев				И	0,08	1:1
						Лист	Листов 1	
Н.контр		Кулагина			Лист 68 ГОСТ 19903-74 / В Ст3сп ГОСТ 14637-79	Мосводоканалниипроект Отдел №5		

Формат 11

4И.444.00.00.036

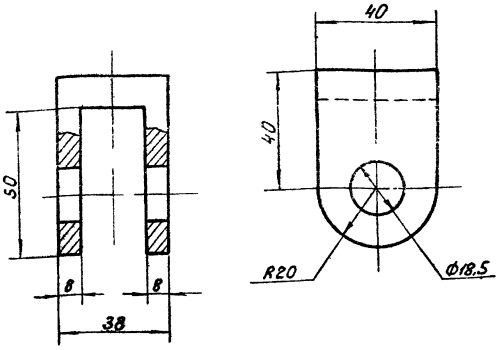

H14, h14; ± IT14/2.

Изм	Лист	№ докум	Подп	Дата	4И.444.00.00.036			
Разраб		Самохина			Вилка	Лит	Масса	Масштаб
Пров.		Пендерев				И	0,35	1:1
						Лист	Листов 1	
Н.контр		Кулагина			Ст.3 ГОСТ 380-71	Мосводоканалниипроект Отдел №5		

Формат 11

4И.444.00.00.037

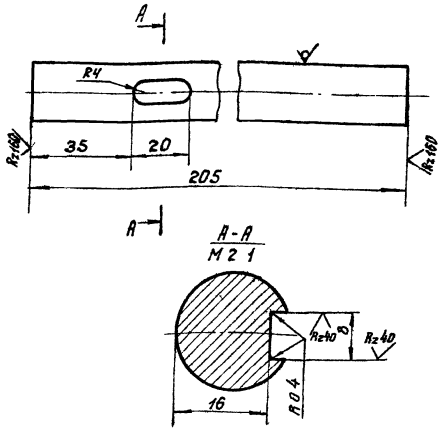

H14; h14; ± IT14/2

Изм	Лист	№ докум	Подп	Дата	4И.444.00.00.037			
Разраб		Самохина			Штанга	Лит	Масса	Масштаб
Пров		Пендерев				И	0,5	1:1
						Лист	Листов 1	
Н.контр		Кулагина			Круг В20 ГОСТ 2590-71 / В Ст3сп ГОСТ 535-79	Мосводоканалниипроект Отдел №5		

МОСГОРИСПОЛКОМ
УПРАВЛЕНИЕ ВОДОПРОВОДНО КАНАЛИЗАЦИОННОГО ХОЗЯЙСТВА
ИНСТИТУТ МОСВОДОКАНАЛНИИПРОЕКТ

Илосос ИВР-18

Технические условия
4И 444.00.00.000 ТУ

Главный инженер института /Соколин Д Д/
1981г

Начальник отдела /Гаврилов А М/
1981г

Руководитель разработки /Пендерев А И/
1981г

1981г

gost.e-ecolog.ru

Копировал

17850-07