ТИПОВОЙ ПРОЕКТ
902-2-346

ОТСТОЙНИКИ КАНАЛИЗАЦИОННЫЕ РАДИАЛЬНЫЕ ВТОРИЧНЫЕ ИЗ СБОРНОГО ЖЕЛЕЗОБЕТОНА

ДИАМЕТРОМ 18 М

АЛЬБОМ III

СТРОИТЕЛЬНЫЕ ИЗДЕЛИЯ

17850-03
ЦЕНА 1-58

Привязан:

gost.e-ecolog.ru

Госстрой СССР

Тбилисский филиал
ЦИТП
Типовой проект /серия/
№ 902-2-346.с3
Заказ № 1511
Цена 1 руб 58 коп
Тираж 515
Дата „23" XI 1982

ТИПОВОЙ ПРОЕКТ
902-2-346

ОТСТОЙНИКИ КАНАЛИЗАЦИОННЫЕ РАДИАЛЬНЫЕ ВТОРИЧНЫЕ ИЗ СБОРНОГО ЖЕЛЕЗОБЕТОНА

ДИАМЕТРОМ 18 м

СОСТАВ ПРОЕКТА:

АЛЬБОМ
- I Технологическая часть
- II Строительная часть
- III Строительные изделия
- IV Электротехническая часть
- V Задание заводу-изготовителю
- VI Нестандартизированное оборудование Илосос Часть 1 и часть 2
- VII Нестандартизированное оборудование Затворы щитовые, установка сигнализатора уровня осадка и фасонные части
- VIII Нестандартизированное оборудование Технологические полуцевой.
- IX Заказные спецификации
- X Сметы

АЛЬБОМ III

РАЗРАБОТАН
проектным институтом
„Мосводоканалниипроект"

Главный инженер института [illegible] СОКОЛИН
Главный инженер проекта [illegible] КАЗАНОВ

Рабочие чертежи введены в действие
Мосводоканалниипроектом
Приказ № 203 от [illegible]

17850-03 2

Типовой проект 902-2-346 А-III

Обозначение	Наименование	Стр.
	Содержание	2÷6
	Технические требования	7÷9
	Ведомость ссылочных	
	документов.	10/11
	Панель стеновая ПСЦ-2-36-1а/1.	
	Спецификация и ведомость расхо-	
	да стали на дополнительные	
	элементы панели.	12
	Панель стеновая ПСЦ 2-36-1а/1.	
	Сборочный чертеж	13
	Панель стеновая ПСЦ 2-36-1а/2.	
	Спецификация и ведомость	
	расхода стали на дополнитель-	
	ные элементы панели	14
	Панель стеновая ПСЦ 2-36-1а/2.	
	Сборочный чертеж.	15
	Панель стеновая ПСЦ 2-36-1а/1э.	
	Спецификация и ведомость	
	расхода стали на дополнитель-	
	ные элементы панели.	16
	Панель стеновая ПСЦ 2-36-1а/1э.	
	Сборочный чертеж	17
	Панель стеновая ПСЦ 2-36-1а/2э.	
	Спецификация и ведомость расхо-	
	да стали на дополнительные	

Взам. инв. н

Подп. и дата

Инв. н подл.

Нач. отд.	Мешалкин		
Гл. спец	Руссин		
ГИП	Мешалкин		
Рук. Бр.	Болотова		11-81
Испол.	Болотова		

т.п. 902-2-346

Содержание

Стадия	Лист	Листов
Р	1	5

Мосводоканалниипроект

17850-03 3

копировал: Ф

формат 11

Обозначение	Наименование	Стр.
	Элементы панелей.	18
	Панель стеновая ПСЦ 2-36-1а/23.	
	Сборочный чертеж.	19
	Изделие закладное М1-1.	20
	Изделие закладное М1-2.	21
	Изделие закладное М1-3.	22
	Лоток Л01. Спецификация	
	и ведомость расхода стали.	23
	Лоток Л01.	
	Сборочный чертеж.	24
	Лоток Л01. Каркас К1.	25
	Лоток Л01. Сетка С-1.	
	Спецификация и ведомость	
	расхода стали.	26
	Лоток Л01. Сетка С-1.	
	Сборочный чертеж.	27
	Лоток Л01. Сетка С-2.	
	Спецификация и ведомость	
	расхода стали.	28
	Лоток Л01. Сетка С-2.	
	Сборочный чертеж.	29
	Изделие закладное	
	М2-1 (М2-2).	30
	Каркас плоский. КР1. Специфи-	
	кация и ведомость расхода стали.	31
	Каркас плоский КР1.	
	Сборочный чертеж.	32
	Изделие закладное МН1.	
	Спецификация и ведомость	
	расхода стали.	33

Обозначение	Наименование	Стр.
	Изделие закладное МН1.	
	Сборочный чертеж.	34
	Изделие закладное МН2. Специфи-	
	кация и ведомость расхода стали	35
	Изделие закладное МН2.	
	Сборочный чертеж.	36
	Изделие закладное МН3 Специ-	
	фикация и ведомость расхода стали	37
	Изделие закладное МН3	
	Сборочный чертеж.	38
	Изделие закладное МН4. Специфи-	
	кация и ведомость расхода стали	39
	Изделие закладное МН4.	
	Сборочный чертеж.	40
	Изделие закладное МН5. Специ-	
	фикация и ведомость расхода стали.	41
	Изделие закладное МН5.	
	Сборочный чертеж.	42
	Изделие закладное МН6. Специ-	
	фикация и ведомость расхода стали.	43
	Изделие закладное МН6	
	Сборочный чертеж.	44
	Изделие закладное. МН7. Специ-	
	фикация и ведомость расхода стали.	45
	Изделие закладное МН7.	
	Сборочный чертеж.	46
	Изделие закладное МН8. Специфи-	
	кация и ведомость расхода стали.	47
	Изделие закладное МН8.	
	Сборочный чертеж.	48

Типовой проект 902-2-346 А-II

Взам. инв. №

Подп. и дата

Инв. № подл.

Т.П. 902-2-346

Лист 3

17850-03 5

Копировал: ФВ

Формат 11

Обозначение	Наименование	Стр.
	Напрягаемый стержень НС 1. Спецификация и ведомость расхода стали.	49
	Напрягаемый стержень НС 1. Сборочный чертеж	50
	Консоль КС 1. Спецификация и ведомость расхода стали.	51
	Консоль КС1. Сборочный чертеж.	52
	Консоль КС2. Спецификация. и ведомость расхода стали.	53
	Консоль КС2. Сборочный чертеж.	54
	Электрозажим ЭЗ1. Спецификация и ведомость расхода стали.	55
	Электрозажим ЭЗ1. Сборочный чертеж.	56
	Электрозажим ЭЗ1 Поз. 1.	57
	Электрозажим ЭЗ 1 Поз. 2.	58
	Электрозажим ЭЗ1 Поз. 3.	59
	Лестница ЛС 1. Спецификация и ведомость расхода стали.	60
	Лестница ЛС 1. Сборочный чертеж.	61
	Лестница ЛС 1. Узел 1.	62
	Лестница ЛС 1. Узел 2.	63
	Лестница ЛС 1. Узел 3.	64
	Лестница ЛС 1. Поз. 1.	65
	Ограждение ОГ 1. Спецификация и ведомость расхода стали.	66
	Ограждение ОГ 1. Сборочный чертеж	67

Т.п. 902-2-346

Лист 4

Типовой проект 902-2-346 Альб. III

Обозначение	Наименование	Стр.
	Ограждение ОГ2. Спецификация	
	и ведомость расхода стали.	68
	Ограждение ОГ2 Сборочный	
	чертеж	69
	Ограждение ОГ3. Спецификация	
	и ведомость расхода стали.	70
	Ограждение ОГ3 Сборочный	
	чертеж.	71
	Люк-лаз Л1. Спецификация	
	и ведомость расхода стали.	72
	Люк-лаз Л1. Сборочный	
	чертеж.	73
	Патрубок закладной.	74
	Фланец.	75
	Заглушка	76
	Прокладка.	77
	Рама РШ1. Спецификация	
	и ведомость расхода стали.	78
	Рама РШ1. Сборочный	
	чертеж.	79
	Крышка К1.	80
	Водослив В1.	81

Инв. № подл. | Подп. и дата | Взам. инв. №

Технические требования.

В настоящем альбоме представлены:

1. Сборные железобетонные стеновые панели и лотки для отстойников круглого очертания в плане и диаметром 18 м.
2. Закладные детали к панелям и лоткам.
3. Прочие изделия.

Железобетонные изделия отстойников.

Конструкция сборных железобетонных стеновых панелей принята по типовой серии 3.900-3 выпуск 5 „Сборные железобетонные конструкции ёмкостных сооружений для водоснабжения и канализации". В рабочих чертежах настоящего альбома разработана установка в типовых панелях дополнительных закладных деталей.

Типовые стеновые панели снабжены закладными деталями для возможности возведения двух конструктивных разновидностей отстойников:

1. Стеновые панели марки ПСЦ2-36-19/1 и ПСЦ2-36-19/2 для отстойников с кольцевой арматурой при навивке ее механическим способом.
2. Стеновые панели марки ПСЦ2-36-19/1э и ПСЦ2-36-19/2э для отстойников с кольцевой стержневой арматурой, напрягаемой электротермическим способом.

Железобетонный блок лотка в настоящем выпуске разработан вновь и в типовой серии аналога не имеет.

Технические требования к изготовлению сборных железобетонных панелей и элементов лотка смотри типовую серию 3.900-3 выпуск 1 „Материалы для проектирования" и выпуск 5 „Рабочие чертежи".

				Т.П. 902-2-346			
Нач отд	Мешалкин						
Гл. спец	Руссин			Технические требования	Стадия	Лист	Листов
ГИП	Мешалкин				Р	1	3
Рук. бриг	Сурнин				Мосводоканал	Гипроект	
Рук бриг	Болотова						

17850-03 в

Копировал: 92

формат 11

Для конструкций данного альбома материалы, из которых приготавливается бетон, должны отвечать требованиям ГОСТ 22266-76 „Сульфатостойкие портландцементы Технические требования." Марка бетона по морозостойкости принять с учетом расчетной температуры -30°С - Мрз-100. Марка бетона по прочности „М-200."

Дополнительные закладные детали, устанавливаемые в панелях и лотках должны удовлетворять требованиям ГОСТ 10922-75 „Арматурные изделия и закладные детали сварные для железобетонных конструкций. Технические требования и методы испытаний

Отклонение размеров и параметров закладных от проектных не должны превышать габаритных размеров плоских элементов ±5мм.

Кромки плоских элементов закладных деталей не должны иметь задиров и шероховатостей превышающих 2мм

На элементах закладных деталей не должна быть отслаивающейся ржавчины, окалины, следов масла, битума и других наслоений

В готовом железобетонном изделии отклонение установочных размеров закладных деталей не должна превышать ±5мм

Поверхность закладной детали М1-2 защищается от коррозии путем цинкования в заводских условиях, толщиной слоя 200 мкм.

Арматурные изделия железобетонных блоков лотков выполняются в виде сварных сеток Сварка арматурных сеток выполняется в соответствии с

ГОСТ 14098-68 „Соединения сварные арматуры железобетонных конструкций и изделий. Контактная и ванная сварка. Основные типы и конструктивные элементы."

Маркировка изделий

В настоящем альбоме марка панели отличается от марки панели типовой серии добавлением цифры с дробенным индексом в знаменателе последней цифры марки типовой панели.

Хранение изделий.

Хранение и транспортирование панелей смотри соответствующий раздел серии 3.900-3 выпуск 5 часть 1.

Хранение блоков лотка возможно при укладке их в один ряд.

Арматурные каркасы, металлические изделия, лестницы, люки и закладные элементы отстойников выполняются в соответствии с техническими условиями и допусками, изложенными в разделе о дополнительных закладных деталях.

Типовой проект 902-2-346. Альбом

Обозначение	Наименование	Примечание
ГОСТ 103-76	Полоса сталь горячекатанная. Сортамент.	
5781-75	Сталь горячекатанная для армирования железобетонных конструкций.	
8509-72*	Сталь прокатанная угловая равнополочная. Сортамент.	
7798-70*	Болты с шестигранной головкой (нормальной точности). Конструкция и размеры.	
5915-70*	Гайки шестигранные (нормальной точности) Конструкция и размеры.	
8732-78	Трубы стальные бесшовные горячекатаные Сортамент.	
8568-77*	Листы стальные с ромбическим и чечевичным рифлением Технические условия.	
19903-74*	Сталь листовая горячекатаная. Сортамент.	
2591-71*	Сталь горячекатанная квадратная. Сортамент.	
82-70*	Сталь прокатная шарикополосная, универсальная. Сортамент.	
7338-77*	Пластины резиновые и резинотканевые, технические условия.	
6402-70*	Шайбы пружинные	
14637-79	Сталь толстолистовая и широкополосная (универсальная) углеродистая	
8239-72*	Сталь горячекатаная. Балки двутавровые. Сортамент.	
8240-72	Сталь горячекатаная. Швеллеры. Сортамент.	

Инв. № подл. | Подп. и дата | Взам. инв. №

Нач. отд.	Пешалкин		ТП 902-2-346
Гл. спец.	Русецин		Ведомость ссылочных документов.
Рук. гр.	Балотова		Стадия: Р; Лист: 1; Листов: 2
Ст. инж.	Корнеева		Мосводоканал НИИпроект

11850-03 11

Формат А1

Обозначение	Наименование	Примечание
ГОСТ 3262-75*	Трубы стальные водогазопроводные	
ГОСТ 10704-76*	Трубы стальные электросварные.	
	прямошовные. Сортамент.	
ГОСТ 9784-75	Стекло органическое светотех-	
	ническое. Листовое.	
ГОСТ 5264-69	Швы сварные соединений. Ручная	
	электродуговая сварка. Основные	
	типы и конструктивные элементы	
ГОСТ 14098-68	Соединения сварные арматуры	
	жел.-бетонных изделий и кон-	
	струкций. Контактная и вин-	
	тая сварка. Основные типы и	
	конструктивные элементы.	
ГОСТ 16037-70	Швы сварных соединений стале-	
	ных трубопроводов. Типы и кон-	
	структивные элементы.	
ГОСТ 19292-73	Соединения сварных элемен-	
	тов закладных деталей свар-	
	ных жел.-бетонных конструк-	
	ций. Контактная и автомати-	
	ческая сварка плавлением. Ос-	
	новные типы и конструктивные	
	элементы.	
МН 2880-62	Отвод стальной.	
Серия 3.900-3, в.1	Сборные жел.-бетонные конст-	
в.5, часть 1,2.	рукции емкостных сооружений.	
	Материалы для проектирования.	
	Панели стеновые для цилиндри-	
	ческих сооружений.	
Серия 3.901-5	Сальники набивные Ду 50÷1400 мм	
	Т. п. 902-2-346	Лист 2

Типовой проект 902-2-346 А-III

Формат	Зона	Поз	Обозначение	Наименование	Кол	Примечания
				Документация		
11				Технические требования		
11				Сборочный чертеж		
				Сборочные единицы		
11		1	-КЖИ	Изделие закладное М1-1	2	5,1 кг
11		2		То же М1-2	1	4,2 кг

Ведомость дополнительного расхода стали на элемент, кг.

Марка элемента	Изделия закладные							
	Арматура класса			Прокат марки				Общий расход
	А II			С38/23 В Ст3 кп 2				
	ГОСТ 5781-75			ГОСТ 82-70*				
	ф16		Итого	-150×8	-50×10	-150×10	Итого	
ПСЦ2-36-1 а/1	5.6		5.6	5.5	0,8	2.6	8,9	14.5

Взамен инв. | Подпись и дата | Инв. № подл.

Нач отд	Мешалкин		
Гл спец.	Руссин		
Гип	Мешалкин		
Рук бр	Сурнин		
Рук бр	Болотова		

т.п 902-2-346 -КЖИ

Панель стеновая ПСЦ2-36 1а/1
Спецификация и ведомость расхода стали

Стадия	Масса	Масштаб
Р	—	—
Лист 1	Листов 2	

Мосводоканал Наипроект

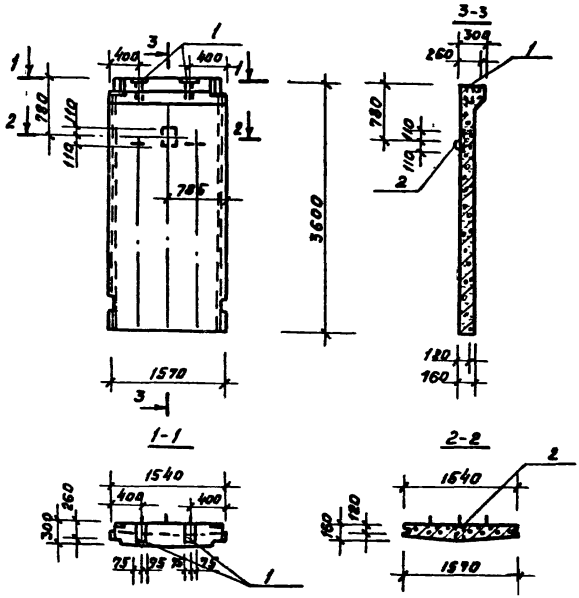

				т.п. 902-2-346		-КЖИ
				Панель стеновая ПСЦ 2-36-1а/1. Сборочный чертеж.	Стадия	Масса	Масштаб
Нач. отд	Мешалкин				Р	2,1т	1:50
Гл. спец	Руссин				Лист 2	Листов 2	
ГИП	Мешалкин				Мосводоканалниипроект		
Рук. бр.	Сурнин						
Рук. бр.	Смоляк						

Типовой проект 902-2-346 А III

Формат	Зона	Поз.	Обозначение	Наименование	Кол	Приме-ч
				Документация		
11				Технические требования		
11				Сборочный чертеж		
				Сборочные единицы		
11		1	- КЖИ	Изделие закладное М1-1	2	5.1 кг
11		2		То же М1-2	1	4.2 кг
12		3	3.901-5 ТМ-21	Сальник Ду=400; ℓ=200	1	29.3 кг

Ведомость дополнительного расхода стали на элемент, кг.

Марка элемента	Изделия закладные				
	Арматура класса				Всего
	A I		A II		
	ГОСТ 2590-71		ГОСТ 5781-75		
	ф16	Итого	ф6	Итого	
ПСЦ2-36-10/2	6.5	6.5	5.6	5.6	12.1

Продолжение.

Изделия закладные									
Прокат марки								Всего	Общий расход
С38/23 В Ст3 кп2									
ГОСТ 82-70*			ГОСТ 103-76		ГОСТ 10704-76				
-150х8	-150х10	Итого	800х800 х10	Итого	Труба 530х7	Итого			
5.5	3.4	8.9	4.7	4.7	18.1	18.1		31.7	43.8

Инв. № подл. | Подпись и дата | Взам. инв. №

Нач. отд	Мешалкин		
Гл. спец	Русских		
Гл. ин-р	Мешалкин		
Ст. инж.	Сурнин		
Рук. гр.	Болотова		

Т.п. 902-2-346 - КЖИ

Панель стеновая ПСЦ2-36-10/2 Спецификация и ведомость дополнительного расхода стали

Стадия	Масса	Масштаб
Р	—	—
Лист 1	Листов 2	

Новводоканалниипроект

Копировал

Формат А1

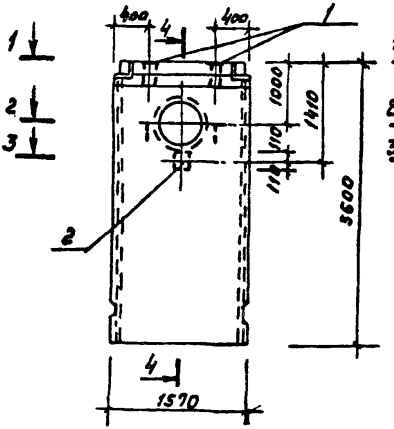

4-4

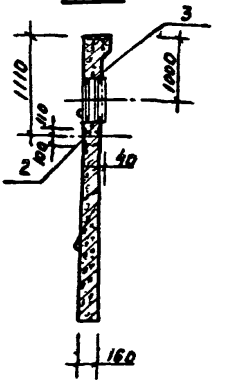

1-1

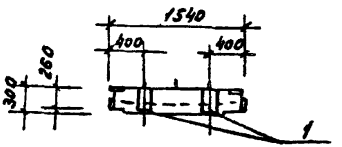

3-3

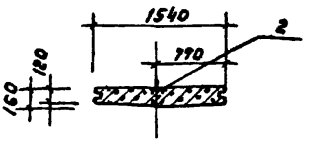

2-2

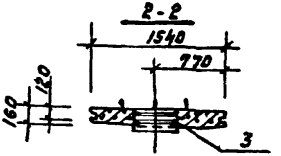

				т.п. 902-2-346		-КЖИ	
				Панель стеновая ПСЦ2-36-1d/2. Сборочный чертеж	Стадия	Масса	Масштаб
					Р	2.01 т	1:50
Нач отд	Мешалкин				Лист 2	Листов 2	
Гл спец	Руссин						
ГИП	Мешалкин						
Рук бр	Сурнин				Мосводоканал Гипроект		
Рук бр.	Болотова						

17850-03 16

Формат 11

Типовой проект 902-2-346 Ал

формат	зона	поз.	Обозначение	Наименование	Кол.	Примеч.
				Документация		
11				Технические требования		
11				Сборочный чертеж		
				Сборочные единицы		
11		1	-КЖИ	Изделие закладное М1-1	2	5,1кг
11		2		То же М1-2	1	4,2кг
11		3		То же М1-3	6	5,5кг

Ведомость дополнительного расхода стали на элемент, кг.

Марка элемента	Изделия закладные					
	Арматура класса					Всего
	A I		A II			
	ГОСТ 2590-71*		ГОСТ 5781-75			
	ф6	Итого	ф14	ф16	Итого	
ПЕЦ 2-36-19/13	0.6	0.6	22.8	5.6	28.4	29.0

Продолжение:

Изделия закладные						
Прокат марки						Общий вес
С 38/23 в Ст 3 кп 2					Всего	
ГОСТ 82-70*			ГОСТ 103-76			
-150х8	-150х10	-50х10	-140х10	Итого		
5.6	2.6	0.8	9.6	9.6	18.6	47.6

Инв. № подл. | Подп. и дата | Взам. инв. №

Нач. отд.	Пешалкин		
Гл. спец.	Руссин		
ГИП	Пешалкин		
Рук. гр.	Сурнин		
Рук. гр.	Балатово		

Т.П. 902-2-346 -КЖИ

Панель стеновая ПЕЦ-2-36-19/13
Спецификация и ведомость дополнительного расхода стали.

Стадия	Масса	Масштаб
Р	—	—
Лист 1	Листов 2	

Росводоканалниипроект

17850-03 17

Копировал: Ф

Формат 11

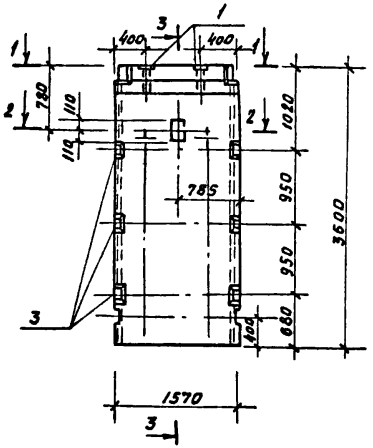

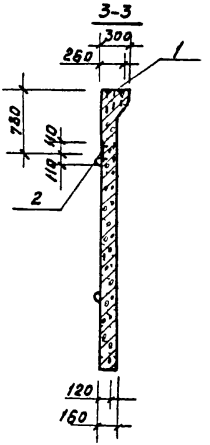

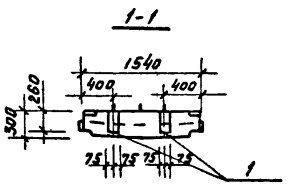

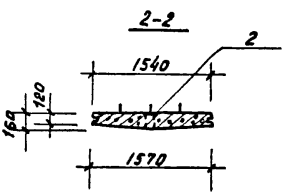

Нач отд	Мешалкин		
Гл. спец	Руссин		
ГИП	Мешалкин		
Рук бр	Сурнин		
Рук. бр.	Болотова		
Ст. инж	Корнеева		

т. п. 902-2-346 -КЖИ

Панель стеновая ПСЦ2-36-1а/1э. Сборочный чертеж

Стадия	Масса	Масштаб
Р	2.1т	1:50
Лист 2	Листов 2	

Мосводоканал Ниипроект

17850-СЗ 18

копировал: Ф

формат 11

Типовой проект 902-2-346 А-III

Формат	Зона	Поз.	Обозначение	Наименование	Кол	Примечание
				Документация		
11				Технические требования		
11				Сборочный чертеж		
				Сборочные единицы		
11		1	-КЖИ	Изделие закладное М1-1	2	5,1кг
11		2		То же М1-2	1	4.2кг
12		3	3.901-5 тм-21	Сальник d_y=400 ℓ=200	1	29.3кг
11		4	-КЖИ	Изделие закладное М1-3	6	5,5кг

Ведомость дополнительного расхода стали на элемент, кг

Марка элемента	Изделия закладные						
	Арматура класса						Всего
	AI ГОСТ 2590-71			AII ГОСТ 5781-75			
	ф8	ф16	Итого	ф14	ф16	Итого	
ПЦ 2-36-19/23	0 6	6.5	7.1	22 8	5 6	28 4	35.5

Продолжение:

Изделие закладное											
Прокат марки										Всего	Общий вес
С 38/23 В Ст3 кп2											
ГОСТ 103-76		ГОСТ 82-70*			ГОСТ 103-76		ГОСТ 10704-76*				
-140х10	Итого	-150х8	-150х10	-50х10	800х800 х10	Итого	Труба 330х7		Итого		
9.6	9.6	5.6	2.6	0 8	4.7	4.7	18 1		18.1	41.4	76.9

Взам. инв. N | Подпись и дата | Инв. N подл.

Нач. отд	Мешалкин	
Гл. спец.	Русечин	
ГИП	Мешалкин	
Рук. бр	Сурнин	
Рук. бр.	Балатова	

Т. п. 902-2-346 -КЖИ

Панель стеновая ПЦ 2-36-19/23

Спецификация и ведомость дополнительного расхода стали

Стадия	Масса	Масштаб
Р	—	—
Лист 1	Листов 2	

Мосводоканалниипроект

Копировал: Ф

17850-03 19 Формат 11

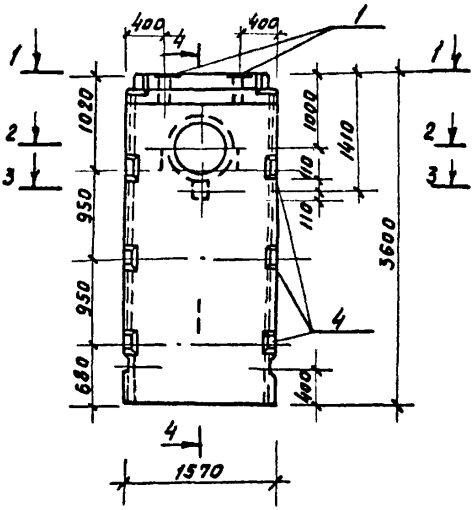

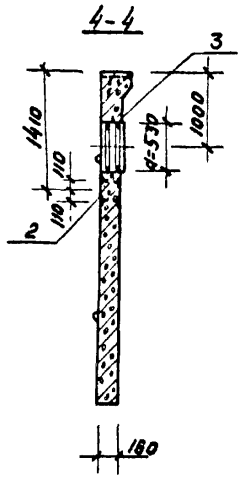

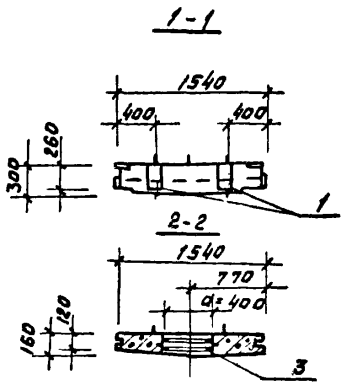

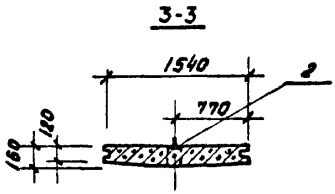

Нач отд	Мешалкин		
Гл спец	Русеин		
ГИП	Мешалкин		
Рук бр	Сурнин		
Рук бр.	Болотова		
Ст. инж	Корнеева		

т. п. 902-2-346 — КНИ

Панель стеновая ПСУ 2-36-1°/23.

Стадия	Масса	Масштаб
Р	2,01т	1:50
Лист 2	Листов 2	

Мосводоканалнипроект

17850-03 20

опировал: Ф

формат 11

Типовой проект 902-2-346 А-III

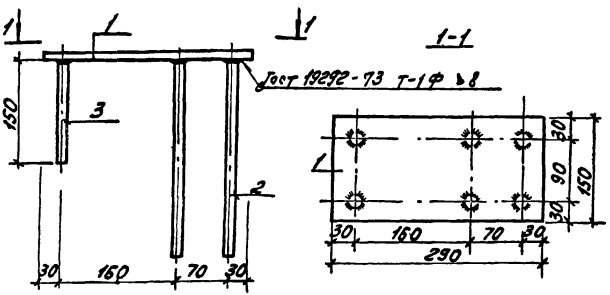

Формат	Зона	Поз.	Обозначение	Наименование	Кол.	Примеч.
				Документация		
II				Технические требования		
				Детали.		
БУ		1	-КЖН	-150×8 ГОСТ 82-70* ℓ=290	1	2.73 Кг
БУ		2		Ф16АII ГОСТ 5781-75 ℓ=300	4	0.48 Кг
БУ		3		Ф16АII ГОСТ 5781-75 ℓ=150	2	0.24 Кг

Ведомость расхода стали на элемент, кг.

Марка элемента	Изделие закладное						Общий расход
	Арматура класса			Прокат марки			
	АII			С38/23 ВСт3 кп2			
	ГОСТ 5781-75			ГОСТ 82-70*			
	Ф16		Итого	-150×8		Итого	
М1-1	2.40		2.4	2.73		273	5.13

Нач отд	Мешалкин		
Гл спец	Руссин		
Гл инжен	Мешалкин		
Рук. бр.	Сурнин		
Рук. бр.	Болгова		

Т. п. 902-2-346 -КЖН

Закладное изделие М1-1. Спецификация и ведомость расхода стали.

Стадия	Масса	Масштаб
Р	5,13 кг	1:10
Лист 1	Листов 1	

Мосводоканал Ниипроект

Инв. № подл. | Подп. и дата | Взам. инв. №

17850-03 21

копировал: [illegible]

Формат 11

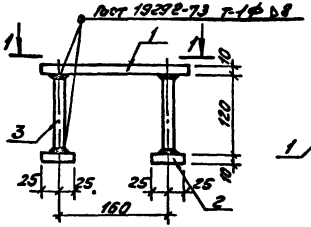

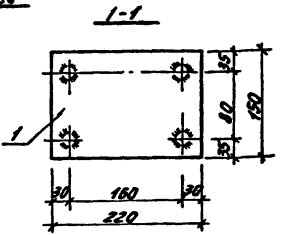

Формат	Зона	Поз	Обозначение	Наименование	Кол.	Примеч.
				Документация.		
11				Технические требования		
				Детали.		
БУ		1	-КЖИ	-150×10 ГОСТ 82-70*; l=220	1	2,59 кг
БУ		2		-50×10 ГОСТ 82-70; l=50	4	0,2 кг
БУ		3		Ф16 АII ГОСТ 5781-75; l=120	4	0,2 кг

Ведомость расхода стали на элемент, кг.

Марка элемента	Изделие закладное						
	Арматура класса			Прокат марки			Общий расход
	АII			С38/23 ВСт.3 кп2			
	ГОСТ 5781-75			ГОСТ 82-70 *			
	Ф16		Итого	-150×10	-50×10	Итого	
М1-2	0,8		0,8	2,59	0,8	3,4	4,2

Нач.отд.	Мешалкин		
Гл.спец.	Руссин		
Гл.инж.пр.	Мешалкин		
Рук.бр.	Сурнин		
Рук.бр.	Болотова		5-81

Т.п. 902-2-346 -КЖИ

Закладное изделие М1-2. Спецификация и ведомость расхода стали.

Стадия	Масса	Масштаб
Р	4,2	1:10
Лист 1	Листов 1	
Мосводоканалниипроект		

копировал: [illegible] 17850-03 22 Формат 11

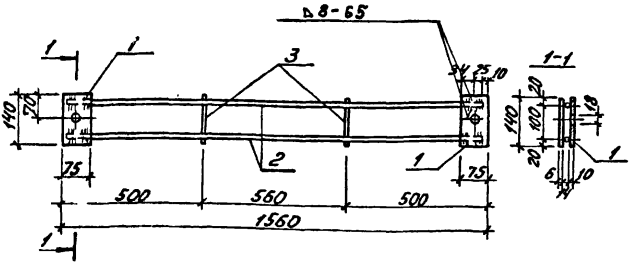

Формат	Зона	Поз.	Обозначение	Наименование	Кол.	Примеч.
				Документация.		
11				Технические требования		
				Детали.		
БЧ		1	-КЖИ	-140×10 ГОСТ 103-76 ℓ=75	2	0,8 Кг
БЧ		2		ф14АII ГОСТ 5781-75 ℓ=1540	2	1,9 Кг
БЧ		3		ф6АI ГОСТ 5781-75 ℓ=140	2	0,03 кг

Ведомость расхода стали на элемент, кг.

Марка элемента	Изделие закладное						
	Арматура класса			Прокат марки			Общий расход
	АI	АII		С38/23ВСт3 кп2			
	ГОСТ 5781-75			ГОСТ 103-76			
	ф6	ф14	Итого	-140×10		Итого	
М1-3	0,10	3,8	3,9	1,6		1,6	5,5

Нач.отд.	Мешалкин		
Гл.спец.	Руссин		
Гл.инж.пр.	Мешалкин		
Рук.бр.	Сирнин		
Рук.бр.	Белстова		

т.п. 902-2-346 -КЖИ

Закладное изделие М1-3. Спецификация и ведомость расхода стали.

Стадия	Масса	Масштаб
Р	5,5 кг	1:10
Лист 1	Листов 1	

Мосводоканал Ниипроект

Типовой проект 902-2-346 А.III

Инв.№ подл. | Подп. и дата | Взам. инв.№

копировал: [signature] 17850-03 23 Формат 11

Формат	Зона	Поз	Обозначение	Наименование	Кол.	Примеч.
				Документация.		
11				Технические требования		
11				Сборочный чертеж		
				Сборочные единицы		
11		1	-КЖИ	Каркас К-1	1	12,8 кг
11		2		Изделие закладное М2-1	2	1,70 кг
11		3		то же М2-2	2	1,70 кг
				Детали		
БЧ		4	-КЖИ	Труба dн=33,5 С=60 ГОСТ 3262-75*	4	0,2 кг
				Материалы		
				Бетон М-200		0,106 м³

Ведомость расхода стали на элемент, кг

Марка элемента	Изделия арматурные				Изделия закладные							Общий расход
	Арматура класса				Арматура класса		Прокат марки				Всего	
	АI			Итого	АII		С38/23 ВСТ3 кп2					
	ГОСТ 5781-75				ГОСТ 5781-75		ГОСТ 8509-72		ГОСТ 3262-75			
	ф6	ф8	ф10		ф10	Итого	L75×5	Итого	Труба dн=33,5	Итого		
ЛО 1	4,5	47	3,6	12,8	3,2	3,2	3,6	3,6	0,8	0,8	6,8	19,6

Нач отд.	Мешалкин		
Гл спец	Руссин		
Гл инж пр	Мешалкин		
Рук бр	Сурнин		
Рук бр.	Болотова		

т. п. 902-2-346 -КЖИ

Лоток ЛО 1. Спецификация и ведомость расхода стали.

Стадия	Масса	Масштаб
Р	—	—

Лист 1 | Листов 2

Мосводоканал Нипроект

копировал: [illegible] 17850-03 24 Формат 11

Типовой проект 902-2-346 Ал

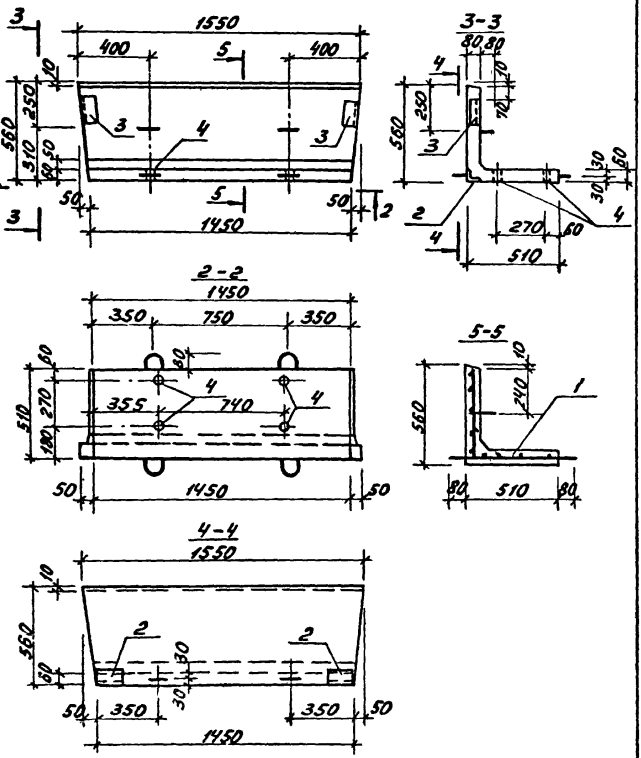

				т.п. 902-2-346	-КЖИ
				Лоток ЛО1. Сборочный чертеж.	Стадия: Р; Масса: 0,265т; Масштаб: 1:20
Нач.отд.	Мешалкин				Лист 1; Листов 2
Гл.спец.	Руссин				
Инженер	Мешалкин				Мосводоканалпроект
Рук.гр.	Сурнин				
Рук.гр.	Смолян				

Инв.№подл. | Подп. и дата | Взам.инв.№

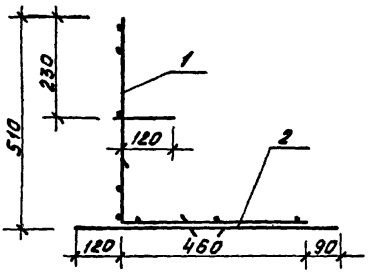

Формат	Зона	Поз.	Обозначение	Наименование	Кол	Примеч.
				Документация		
11				Технические требования		
11				Сборочный чертеж		
				Сборочные единицы		
11		1	-КЖИ	Сетка С-1	1	6,6 кг
11		2		То же С-2	1	6,2 кг

Ведомость расхода стали на элемент, кг

Марка элемента	Арматурные изделия				
	Арматура класса				Полный вес
	AI				
	ГОСТ 5781-75				
	ф6	ф8	ф10	Итого	
К-1	4,5	4,7	3,6	12,8	12.8

Нач. отд	Мешалкин		
Гл. спец	Руссин		
Гл. ин. пр	Мешалкин		
Рук. бр	Сурнич		
Рук. бр	Смоляк		
Сверил	Болотова		

т. п. 902-2-346 - КЖИ

Лоток ЛО 1. Каркас К-1 Спецификация и ведомость расхода стали.

Стадия	Масса	Масштаб
Р	12,8 кг	1:10
Лист 1	Листов 1	

Мосводоканал Ниипроект

17850-03 26

Копировал: Ф

формат 11

Типовой проект 902-2-346 Ал II

Формат	Зона	Поз.	Обозначение	Наименование	Кол.	Приме-ч
				Документация		
11				Технические требования		
11				Сборочный чертеж		
				Детали		
64		1	- КЖИ	ф8 AI ГОСТ 5781-75, ℓ=1530	1	0,6 кг
64		2		то же ℓ=1520	1	0.6 кг
64		3		то же ℓ=1500	1	0.6 кг
64		4		то же ℓ=1450	1	0.6 кг
64		5		то же ℓ=1430	1	0,6 кг
64		6		ф6 AI ГОСТ 5781-75, ℓ=690	16	0.15 кг
64		7		ф10 AI ГОСТ 5781-75, ℓ=950	2	0.6 кг

Ведомость расхода стали на элемент, кг.

Марка элемента	Изделия арматурные				
	Арматура класса AI ГОСТ 5781-75				
	ф6	ф8	ф10		Итого
Сетка С-1	2,4	3.0	1.2		6.6

Взам. инв. №

Подп. и дата

Инв. № подл.

Нач. отд	Мешалкин		
Гл. спец.	Русеин		
Гл. ин. пр.	Мешалкин		
Рук. бр.	Сурнин		
Рук. бр.	Смоляк		

Т.п. 902-2-346 - КЖИ

Лоток ЛО 1. Сетка С-1. Спецификация и ведомость расхода стали.

Стадия	Масса	Масштаб
Р	—	—
Лист 1	Листов 2	

Мосводоканалниипроект

Копировал: Ф

17850-03 27

Формат 11

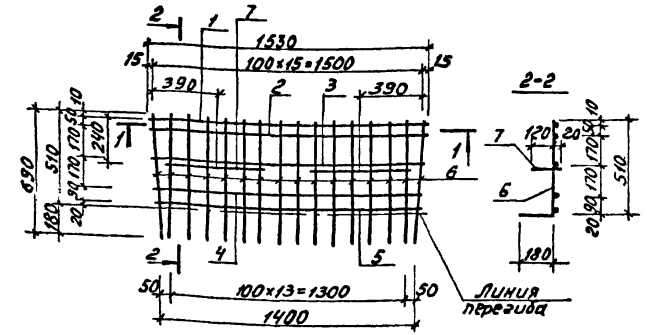

1-1

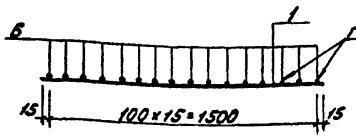

Поз. 7"

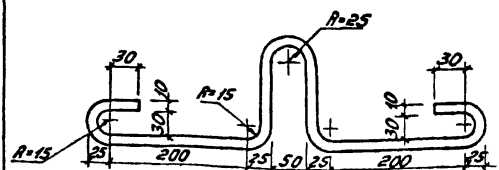

		Т.П. 902-2-346	- КЖИ
Нач. отд.	Мешалкин	Лоток ЛО 1 Сетка С-1 Сборочный чертеж	Стадия: Р; Масса: 6,6кг; Масштаб: 1:20
Гл. спец.	Руссин		Лист 2; Листов 2
Гл. инж. пр.	Мешалкин		Мосводоканалниипроект
Рук. бр.	Сурмин		
Рук. бр.	Смолин		

Типовой проект 902-2-346 Ал

Формат	Зона	Поз.	Обозначение	Наименование	Кол.	Примечание
				Документация.		
				Технические требования.		
11				Сборочный чертеж.		
11				Деталь.		
64	1		-КЖИ	⌀8 AI Гост 5781-75; ℓ=1430	3	0,57 кг
64	2			⌀6 AI Гост 5781-75; ℓ=540	15	0,14 кг
64	3			⌀10 AI Гост 5781-75; ℓ=950	4	0,60 кг

Ведомость расхода стали на элемент, кг.

Марка элемента	Изделия арматурные				
	Арматура класса AI				
	Гост 5781-75				
	⌀6	⌀8	⌀10		Итого
С-2	2,1	1,7	2,4		6,2

Инв.№ подл. | Подпись и дата | Взам. инв.№

Нач. отд.	Мешалкин		
Гл. спец.	Русских		
Гип	Мешалкин		
Рук. бр	Чуркин		
Рук. бр	Смоляк		

Т.П. 902-2-346 - КЖИ

Лоток Л01. Сетка С-2. Спецификация и ведомость расхода стали

Стадия	Масса	Масштаб
Р	-	-
Лист 1	Листов 2	

Мосводоканалнипроект

Копировал: 17850-03 29 Формат А1

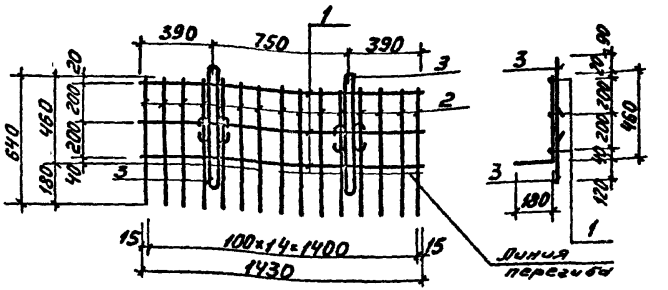

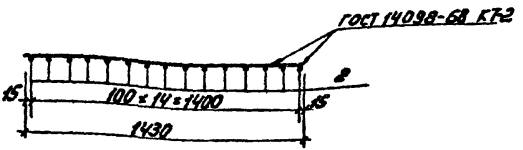

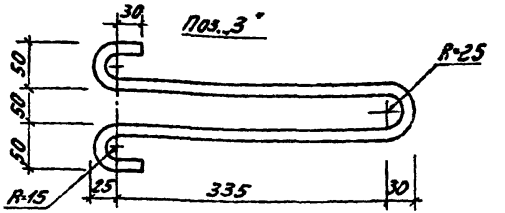

Нач. отд.	Мешалкин		
Гл. спец.	Руссин		
Гл. инж. пр.	Мешалкин		
Рук. бр.	Сурнин		
Рук. бр.	Смоляк		
Сверчла	Болотова		

Т.П. 902-2-346 — КЖИ

Лоток ЛО 1. Сетка С-2.

Сборочный чертеж

Стадия	Масса	Масштаб
Р	Б,2кг	1:20
Лист 2	Листов 2	

Мосводоканал Ниипроект

17850-03 30

копировал:

Формат Н

Типовой проект 902-2-346. А-III

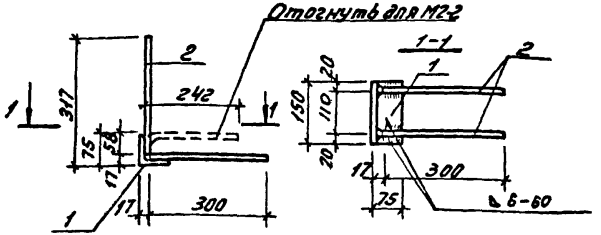

Формат	Зона	Поз.	Обозначение	Наименование	Кол.	Примеч.
				Документация.		
11				Технические требования		
				Детали.		
БЧ		1	- КЖИ	L75×5 ГОСТ 8509-72, ℓ=150	1	0,90 кг
БЧ		2		ф10 АII ГОСТ 5781-75, ℓ=300	4	0,2 кг

Ведомость расхода стали на элемент, кг

Марка элемента	Изделия закладные						
	Арматура класса			Прокат марки			Общий расход
	АI			С38/23 ВСт3 кп2			
	ГОСТ 5781-75			ГОСТ 8509-72*			
	ф10		Итого	L75×5		Итого	
М2-1 (М2-2)	0,8		0,8	0,9		0,9	1,7

Взам.инв.№ | Подп. и дата | Инв.№ подл.

Нач.отд.	Мешалкин		
Гл.спец.	Руссин		
Гл.инжен.	Мешалкин		
Рук.бр.	Сурнин		
Рук.бр.	Смоляк		
Инженер	Болотова		

Т.п. 902-2-346 - КЖИ

Лоток ЛО 1. Изделия М2-1 и М2-2. Спецификация и ведомость расхода стали

Стадия	Масса	Масштаб
Р	1,7 кг	1:10
Лист 1	Листов 1	

Мосводоканалнилпроект

копировал: [illegible] 17850-03 31 Формат 11

Формат	Зона	Поз.	Обозначение	Наименование	Кол	Примечание
				Документация		
11				Технические требования.		
11				Ведомость ссылочных документов.		
11				Сборочный чертеж		
				Детали		
БУ		1	-КЖИ	ф10АII ГОСТ 5781-75 ℓ=2065	1	1.3кг
БУ		2		ℓ=770	1	0,5кг
БУ		3		ℓ=2140	1	1.3кг
БУ		4		ℓ=1205	1	0.7кг

Ведомость расхода стали на элемент, кг

Марка элемента	Изделия арматурные				Общий расход
	Арматура класса А II			Всего	
	ГОСТ 5781-75				
	ф10		Итого		
КР 1	3,8		3,8	3,8	3,8

Нач отд	Мешалкин		
Гл спец	Руссин		
ГИП	Мешалкин		
Рук. бр.	Болотова		6-81
Исполн	Болотова		-"-

Т. П. 902-2-346 -КЖИ

Каркас плоский КР 1. Спецификация и ведомость расхода стали.

Стадия	Масса	Масштаб
Р	—	—
Лист 1	Листов 2	

Моево доканал Ниипроект

17850-03 32

Копировал

Формат 11

Типовой проект 902-2-346 Ал.7

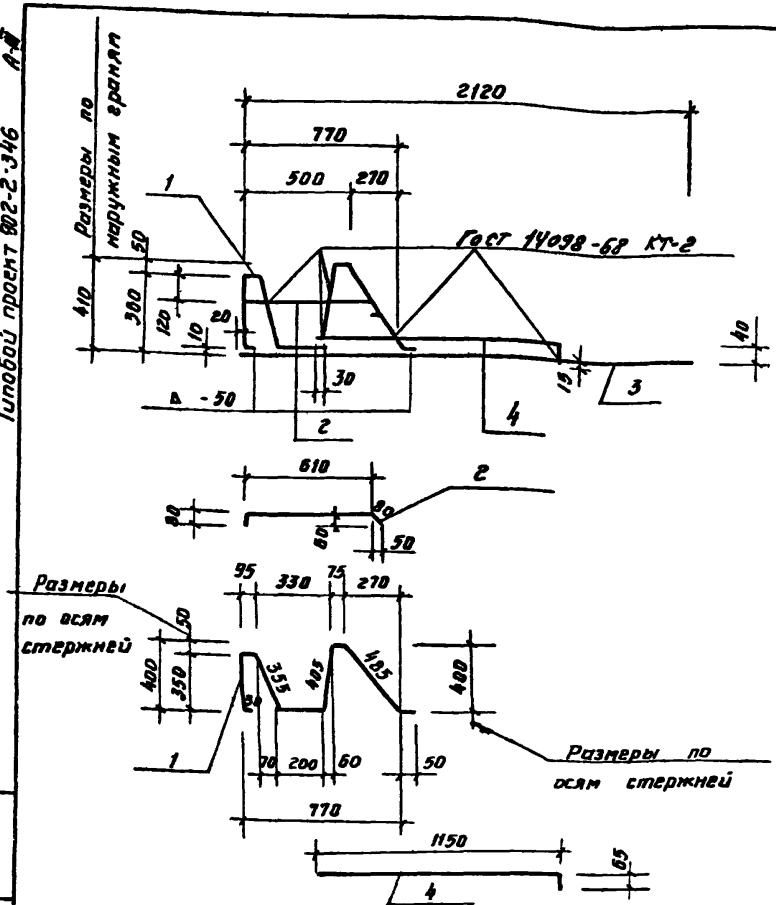

Нач отд.	Мешалкин			Т.п. 902-2-346 -КЖИ	
Гл спец.	Руссин			Каркас плоский КР1 Сборочный чертеж.	Стадия: Р; Масса: 3.8кг; Масштаб: 1:20
ГИП	Мешалкин				Лист 2; Листов 2
Рук. гр.	Болотова		Б-т		Мосводоканалниипроект
Исполн.	Болотова		-"-		

Инв. № подл. | Подпись и дата | Взам. инв. №

17850-03 33

Копировал

Формат А1

Формат	Зона	Поз.	Обозначение	Наименование	Кол	Примечание
				Документация		
11				Технические требования.		
11				Ведомость ссылочных документов.		
11				Сборочный чертеж детали.		
64		1	МН 2880-62	Отвод 90° 273х10	1	43.5кг
64		2	-КЖИ	Труба 273х8 ℓ=1265 ГОСТ 8732-78	1	66.0кг
64		3		ℓ=105	1	5.5кг

Ведомость расхода стали на элемент, кг

Марка элемента	Изделия закладные				Всего	Общий расход
	Прокат марки Ст3сп/2 Ст3кп2 ГОСТ 8732-78					
	Тр. 273х8	Тр. 273х10		Итого		
МН1	71.5	43.5		115	115	115

Нач отд	Пешалкин		
Гл спец	Русеин		
ГИП	Пешалкин		
Рук Бр.	Балотова		
Исполн	Балотова		

Т.п. 902-2-346 -КЖИ

Изделие закладное МН1. Спецификация и ведомость расхода стали.

Стадия	Масса	Масштаб
Р	—	—
Лист 1	Листов 2	

Мосводоканалпроект

17850-03 34

Копировал:

Формат 11

Типовой проект 902-2-346 Альб. 1

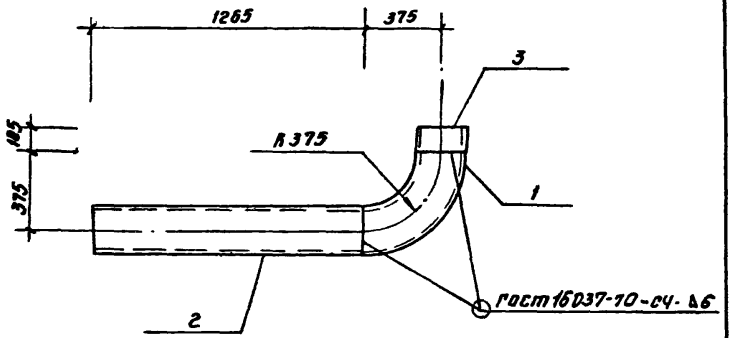

Инв. № подл.	Подпись и дата	Взам. инв. №	

Нач. отд	Мешалкин		
Гл. спец.	Руссин		
ГИП	Мешалкин		
Рук. бр	Болотова		П-Р
Исполн.	Болотова		-"-

т. п. 902-2-346 -КЖИ

Изделие закладное МН1

Сборочный чертеж

Стадия	Масса	Масштаб
Р	115кг	1:20
Лист 2	Листов 2	

Мосводоканалкиипроект

Копировал

Формат А1

Формат	Зона	Поз.	Обозначение	Наименование	Кол	Примечание
				Документация		
11				Технические требования.		
11				Ведомость ссылочных документов.		
11				Сборочный чертеж		
				Детали		
Б4		1	-КЖИ	СS ГОСТ 8240-72; ℓ=802	1	3.9кг
Б4		2		ℓ=532	1	2.6кг
Б4		3		ℓ=442	1	2.7кг
Б4		4		ФБАI ГОСТ 5781-75; ℓ=280	8	0.1кг

Ведомость расхода стали на элемент, кг

Марка элемента	Изделия закладные							Общий расход
	Арматура класса			Прокат марки			Всего	
	А I			с 38/23 ВСТ3 Кп2				
	ГОСТ 5781-75			ГОСТ 8240-72				
	ф6		Итого	с 5		Итого		
МН2	0.8		0.8	8.6		8.6	9.4	9.4

Нач отд	Мешалкин		
Гл спец	Руссин		
ГИП	Мешалкин		
Рук бр.	Болотова		8-81г.
Исполн.	Болотова		-"-

Т.П. 902-2-346 -КЖИ

Изделие закладное МН2. Спецификация и ведомость расхода стали.

Стадия	Масса	Масштаб
Р	—	—
Лист 1	Листов 2	

Моевод Оканал Ашипроект

опировал 17850-03 36 формат 11

Типовой проект 902-2-346. А-III

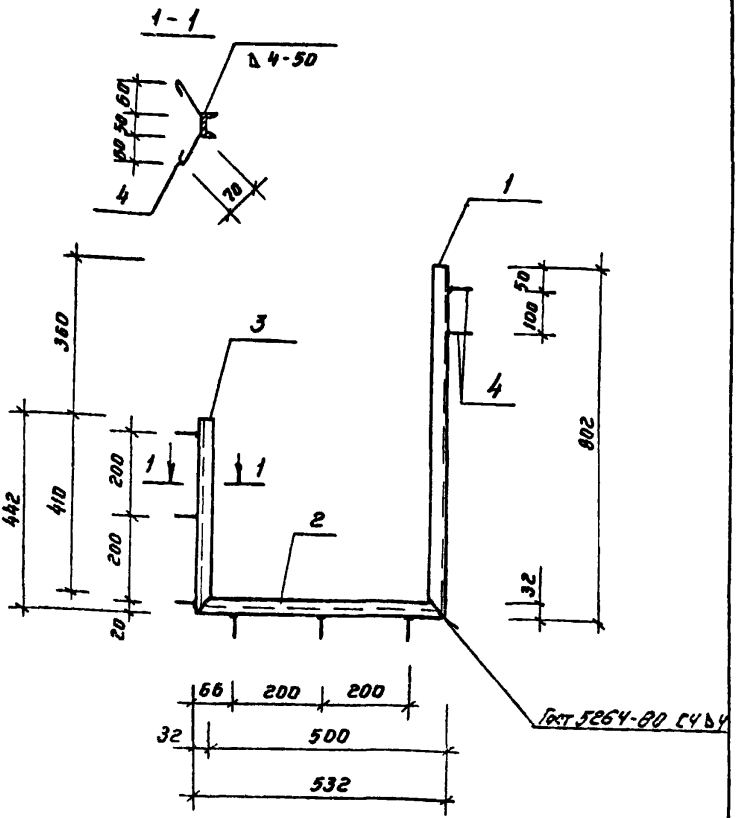

				Т.п. 902-2-346	-КЖИ
				Изделие закладное мн2. Сборочный чертеж	Стадия: Р; масса: 9,4кг; масштаб: 1:10; Лист 2; Листов 2
Нач отд.	Мешалкин				Мосводоканалниипроект
Гл спец	Руссин				
ГИП	Мешалкин				
Рук. бр.	Болотова				
Исполн	Болотова				

Инв. № подл. | Подпись и дата | Взам. инв. №

Копировал:

17850-03 37

Формат 11

Формат	Зона	Поз.	Обозначение	Наименование	Кол	Примечание
				Документация.		
11				Технические требования		
11				Ведомость ссылочных документов.		
11				Сборочный чертеж		
				Детали		
54		1	-КЖИ-	С 14 ГОСТ 8240-72; l=860	2	10.6 кг
54		2		l=720	1	8.9 кг
54		3		Ф10 А II ГОСТ 5781-75; l=340	9	0.2 кг
54						

Ведомость расхода стали на элемент, кг

Марка элемента	Изделия закладные							Общий расход
	Арматура класса			Прокат марки			Всего	
	А II			С 38/23 ВСТ3 кп2				
	ГОСТ 5781-75			ГОСТ 8240-72				
	Ф10		Итого	С 14		Итого		
МНЗ	1.8		1.8	30.1		30.1	31.9	31.9

Нач отд	Мешалкин	[signature]	
Гл спец.	Руссин	[signature]	
ГИП	Мешалкин	[signature]	
Рук. бр	Болотова	[signature]	[illegible]
Исполн.	Болотова	[signature]	[illegible]

Т.П. 902-2-346 -КЖИ

Изделие закладное МНЗ. Спецификация и Ведомость расхода стали.

Стадия	Масса	Масштаб
Р	—	—

Лист 1 | Листов 2

Мосводоканал Ниипроект

копировал: [signature]

17850-03 38

формат 11

Типовой проект 902-2-346 А-III

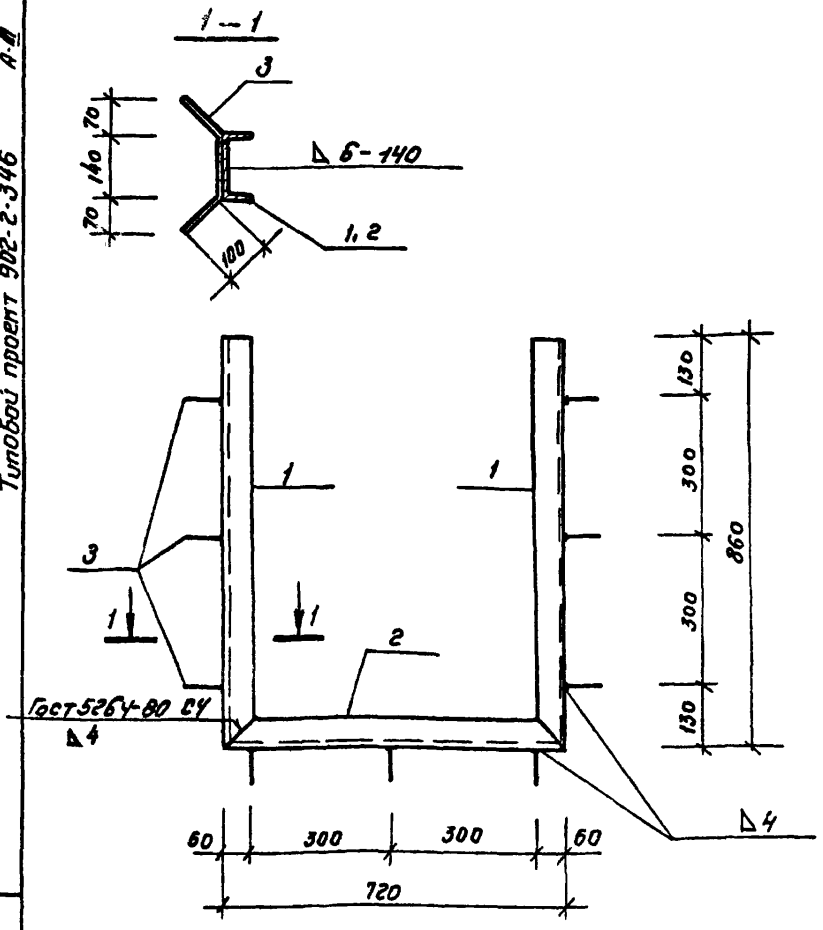

Нач отд	Мешалкин			Т П 902-2-346			-КЭСИ
Гл спец	Руссин			Изделие закладное МН3. Сборочный чертеж	Стадия	Масса	Масштаб
ГИП	Мешалкин				Р	31.9кг	1:10
Рук бр	Болотова				Лист 2	Листов 2	
Исполн	Болотова				Мосводоканалнии проект		

Взамен инв №

Подпись и дата

Инв № подл

Копировал:

17850-03 39

Формат 11

Формат	Зона	Поз	Обозначение	Наименование	Кол	Примечание
				Документация		
11				Технические требования.		
11				Ведомость ссылочных документов.		
11				Сборочный чертеж детали		
64			КЖН-	L75х8 ГОСТ 8509-72*; ℓ=1000	1	9.0кг
64				ФВАI ГОСТ 5781-75; ℓ=1000	1	0.4кг
64				ФВАI ГОСТ 5781-75; ℓ=410	4	0.1кг

Ведомость расхода стали на элемент, кг

Марка элемента	Изделия закладные							Всего	Общий расход
	Арматура класса AI ГОСТ 5781-75				Прокат марки Ст3Пс/Сп3 кп2 ГОСТ 8509-72*				
	ф6	ф8		Итого	L75х8		Итого		
МН4	0.4	0.4		0.8	9.0		9.0	9.8	9.8

		Т.п. 902-2-346	-КЖИ
		Изделие закладное МН4. Спецификация и ведомость расхода стали.	Стадия: Р; Масса: —; Масштаб: —
Нач отд	Мешалкин		Лист 1; Листов 2
Гл спец	Русеин		МосводоканалНИИпроект
ГИП	Мешалкин		
Рук. бр	Болотова		
Инжен.	Болотова		

Типовой проект 902-2-346 А.I

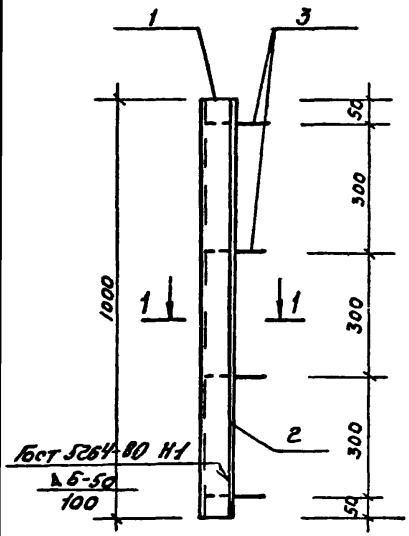

1 - 1

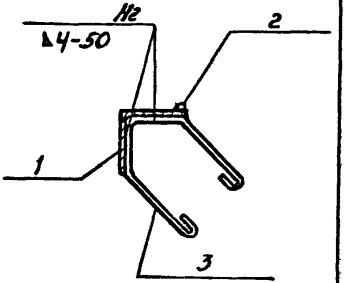

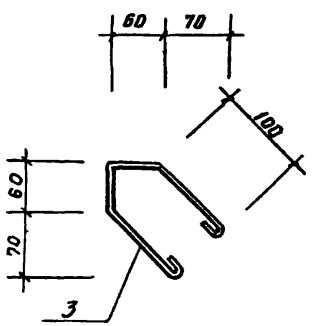

Нач. отд	Мешалкин		
Гл. спец	Русакин		
ГИП	Мешалкин		
Рук. бр.	Болотова		
Исполн	Болотова		

Т. п. 902-2-346 - КЖИ

Изделие закладное МН4. Сборочный чертеж.

Стадия	Масса	Масштаб
Р	9,8 кг	1:10 1:5
Лист 2	Листов 2	

Гипроводоканалмонтажпроект

Инв. № подл. | Подп. и дата | Взам. инв. №

17850-03 41

Копировал: [illegible]

Формат А1

Формат	Зона	Поз.	Обозначение	Наименование	Кол	Примечание
				Документация		
А1				Технические требования		
А1				Ведомость ссылочных документов.		
А1				Сборочный чертеж		
				Детали		
Б4		1	-КЖИ	Ст. тр. 273х8 ГОСТ 8732-78; L=4010	1	31.9кг
Б4		2		Лист. ст. б=8 ГОСТ 19903-74*	1	9.1кг

Ведомость расхода стали на элемент, кг

Марка элемента	Изделия закладные						Всего	Общий расход
	Прокат марки							
	с 38/23 Вст 3 Кп 2							
	ГОСТ 8732-78			ГОСТ 19903-74*				
	Труба 273х8		Итого	Лист б=8		Итого		
МН5	31.9		31.9	9.1		9.1	41.0	41.0

Нач отд	Мешалкин		
Гл спец	Руссин		
ГИП	Мешалкин		
Рук бр	Болотова		
Исполн	Болотова		

Т.П. 902-2-346 -КЖИ

Изделие закладное МН5

Спецификация и ведомость расхода стали

Стадия	Масса	Масштаб
Р	—	—
Лист 1	Листов 2	

Мосводоканалнипроект

Типовой проект 902-2-346 Ал

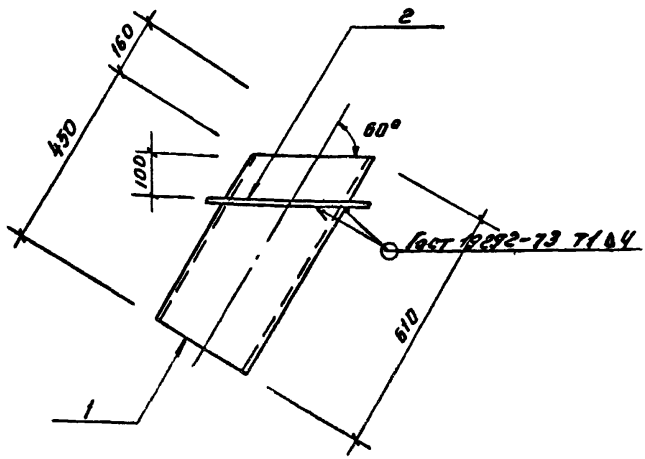

Нач отд	Мешалкин		
Гл спец	Руссин		
ГИП	Мешалкин		
Рук. бр.	Балтова		
Исполн.	Балтова		

т. п. 902-2-346 -КЖИ

Изделие закладное МН5.

Сборочный чертеж

Стадия	Масса	Масштаб
Р	41кг	1:10
Лист 2	Листов 2	

МосводоканалНИИпроект

17850-03 43

Копировал

Формат А1

Инв. № подл. | Подпись и дата | Взам. инв. №

Формат	Зона	Поз.	Обозначение	Наименование	Кол	Примечание
				Документация		
11				Технические требования		
11				Ведомость ссылочных документов		
11				Сборочный чертеж		
			КЖИ-	Детали.		
64		1		L63х6 ГОСТ 8509-72*; ℓ=826	4	4,7кг
64		2		ф8 AI ГОСТ 5781-75; ℓ=430	8	0.2кг
64		3		а10х10 ГОСТ 2591-71*; ℓ=780	4	0.6кг

Ведомость расхода стали по элементам, кг

Марка элемента	Изделия закладные							Общий расход
	Арматура класса			Прокат марки			Всего	
	A I			с 38/23 ВСт3 кп2				
	ГОСТ 5781-75			ГОСТ 8509-72*		ГОСТ 2591-71		
	ф8		Итого	L63х6	Итого	а10		
МН6	2,4		2,4	18,8	18,8	1.6	1.6	20.4	22.8

Нач. отд	Мешалкин		
Гл. спец	Русецин		
ГИП	Мешалкин		
Рук. бр	Болотова		
Исполн	Болотова		

Т.п. 902-2-346 -КЖИ

Изделие закладное МН6. Спецификация и ведомость расхода стали.

Стадия	Масса	Масштаб
Р	—	—
Лист 1	Листов 2	

Мосводоканалнипроект

Копировал:

17850-03 44

Формат 11

Типовой проект 902-2-346. Ал. II

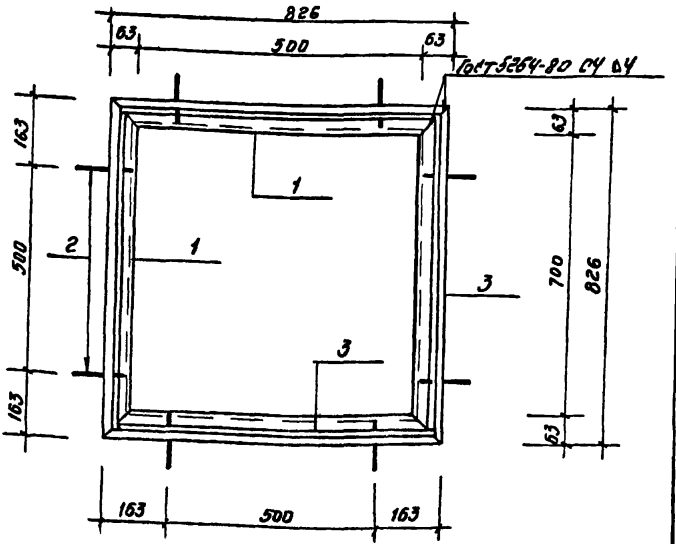

1 - 1

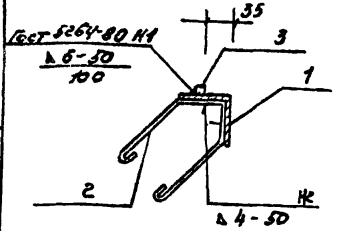

Поз. 2

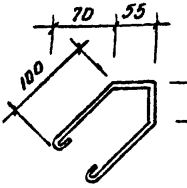

Нач отд	Мешалкин		
Гл спец	Руссин		
РИП	Мешалкин		
Рук бр.	Болотова		
Исполн	Болотова		

ТП 902-2-346 КЖИ

Изделие закладное МН6

Сборочный чертеж

Стадия	Масса	Масштаб
Р	22,8кг	1:10
Лист 2	Листов 2	

Мосводоканалниипроект

Инв. № подл. | Подпись и дата | Взам. инв. №

17850-03 45 Формат А1

Копировал: ФЗ

Формат	Зона	Поз.	Обозначение	Наименование	Кол.	Примечание
				Документация		
11				Технические требования		
11				Ведомость ссылочных документов		
11				Сборочный чертеж		
				Детали		
Б4		1	- КЖИ	-12х250; ГОСТ 82-70*; ℓ=350	1	16,6 кг
Б4		2		ф18 AII ГОСТ 5781-75; ℓ=580	11	1,16 кг

Ведомость расхода стали на элемент, кг

Марка элемента	Изделия закладные						Всего	Общий расход
	Арматура класса AII ГОСТ 5781-75			Прокат марки Ст 38/23 в ст3 кп2 ГОСТ 82-70*				
	ф18		Итого	-12х250		Итого		
МН 7	12.8		12.8	76.6		76.6	89.4	89 4

Нач отд	Мешалкин		
Гл спец	Русеин		
ГИП	Мешалкин		
Рук бр	Болотова		п 81
Исполн.	Болотова		п 81

Т. п. 902-2-346 - КЖИ

Изделие закладное МН 7. Спецификация и Ведомость расхода стали.

Стадия	Масса	Масштаб
Р	—	—
Лист 1	Листов 2	

Мосводоканалниипроект

17850-03 46

Копировал: Фл

Формат 11

Типовой проект 902-2-346 А III

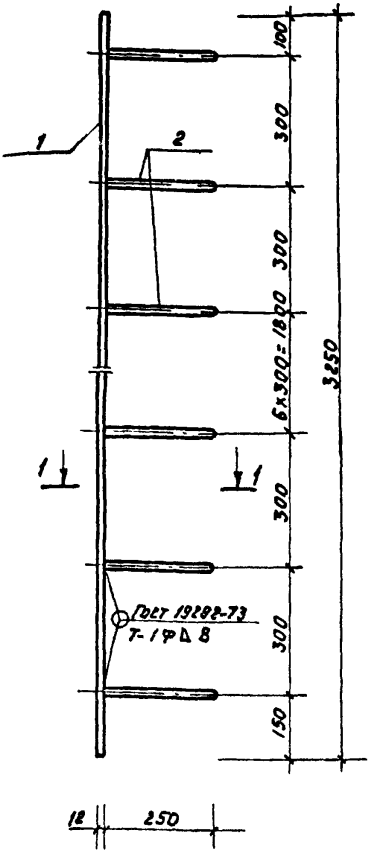

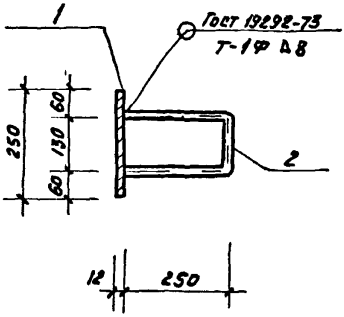

Нач отд	Мешалкин		
Гл спец	Русеин		
ГИП	Мешалкин		
Рук бр	Болотова		
Исполн	Болотова		

Т.п 902-2-346 -КНИ

Изделие закладное МН7
Сборочный чертеж

Стадия	Масса	Масштаб
Р	89.4кг	1:10
Лист 2	Листов 2	

Росводоканалниипроект

Инв № подл | Подп и дата | Взам инв №

17850-03 47

Копировал

Формат А1

Формат	Зона	Поз.	Обозначение	Наименование	Кол	Примечание
				Документация		
11				Технические требо-		
				вания		
11				Ведомость ссылочных		
				документов		
11				Сборочный чертеж		
				Детали		
64		1	-КЖИ	С22 ГОСТ 8240-72; С=3210	1	67,4 кг
64		2		-10×60 ГОСТ 103-76; С=3200	2	15,1 кг
64		3		С=200	5	0,94 кг
64		4		ф12 АI ГОСТ 5781-75; С=600	1	0,5 кг

Ведомость расхода стали на элемент, Кг.

Марка элемента	Изделия закладные								Общий расход
	Арматура класса АI			Прокат марки С38/23 Вст3 Кп2				Всего	
	ГОСТ 5781-75			ГОСТ 8240-72		ГОСТ 103-76			
	ф12		Итого	С22	Итого	-10×60	Итого		
МН 8	0,5		0,5	67,4	67,4	34,9	34,9	102,3	102,8

Нач отд	Мешалкин		
Гл спец	Руссин		
ГИП	Мешалкин		
Рук бр.	Болотова		
Исполн.	Болотова		

Т.п. 902-2-346 -КЖИ

Изделие закладное МН 8.

Спецификация и ведомость расхода стали.

Стадия	Масса	Масштаб
Р	—	—
Лист 1	Листов 2	

Мосводоканал Ниипроект

Копировал: 17850-03 48 Формат 11

Типовой проект 902-2-346.

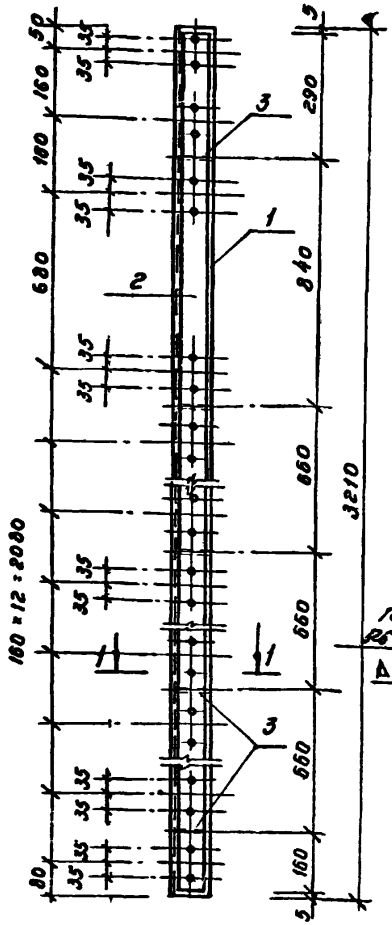

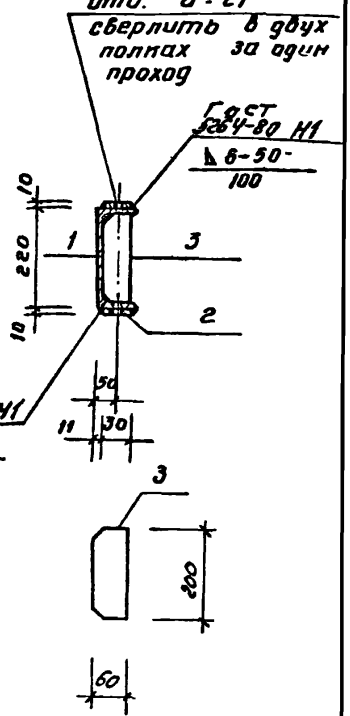

Инв.№подл.	Подпись и дата	Взамен инв.№			
Нач.отд	Мешалкин		Т.п 902-2-346 -КЖСИ		
Гл.спец.	Руссин		Изделие закладное мн8. Сборочный чертеж	Стадия	Масса	Масштаб
ГИП	Мешалкин			Р	102,8кг	1:10
Рук.бр.	Болотова			Лист 2	Листов 2	
Исполн.	Болотова			Мосводоканалнипроект		

Копировал:

Формат А1

Формат	Зона	Поз.	Обозначение	Наименование	Кол.	Примечание
				Документация		
11				Технические требования		
11				Ведомость ссылочных документов		
11				Сборочный чертеж		
				Детали		
64		1	-КЖИ	ф16 А IV ГОСТ 5781-75; ℓ=18760	1	29,6 кг
64		2		ф22 А III ГОСТ 5781-75; ℓ=500	2	1,5 кг
64		3		Гайка М20 ГОСТ 5915-70*	4	0,063 кг

Ведомость расхода стали на элемент, кг

Марка элемента	Изделия закладные							Всего	Общий расход
	Арматура класса				Прокат марки				
	A III		A IV		Ст3 8/23 В Ст3 пп2				
	ГОСТ 5781-75		ГОСТ 5781-75		ГОСТ 5915-70*				
	ф22	Итого	ф16	Итого	Гайка М20		Итого		
НС1	3,0	3,0	29,6	29,6	0,25		0,25	32,85	32,85

Нач отд	Мешалкин		
Гл спец	Руссин		
ГИП	Мешалкин		
Рук бр	Болотова		
Исполн	Болотова		

Т.п 902-2-346 -КЖИ

Напрягаемый стержень НС1. Спецификация и ведомость расхода стали

Стадия	Масса	Масштаб
Р	—	—
Лист 1	Листов 2	

Мосводоканалнипроект

Типовой проект 902-2-346. А-III

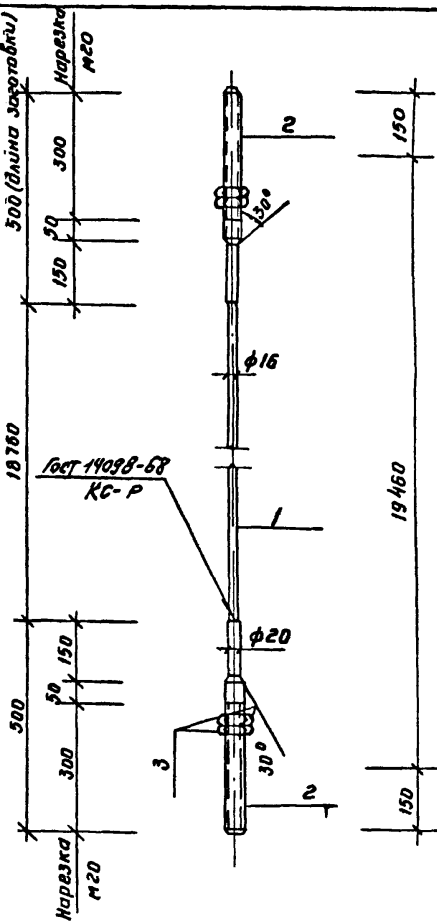

Инв. № подл.	Подпись и дата	Взам. инв. №	

Нач. отд	Мешалкин		
Гл. спец.	Руссин		
ГИП	Мешалкин		
Рук. гр.	Болотова		
Исполн.	Болотова		

ТП 902-2-346 -ПЖИ

Напрягаемый стержень НС 1
Сборочный чертеж.

Стадия	Масса	Масштаб
Р	32,85 кг	1:10
Лист 2	Листов 2	

Мосводоканалнипроект

17850-03 51

Копировал:

Формат	Зона	Поз.	Обозначение	Наименование	Кол.	Примечание
				Документация		
11				Технические требования.		
11				Ведомость ссылочных документов		
11				Сборочный чертеж		
				Детали		
64		1	КЖИ-	I 16 ГОСТ 8239-72*; ℓ=610	1	9,7кг
64		2		-10×120 ГОСТ 103-76; ℓ=600	1	5,7кг

Ведомость расхода стали на элемент, кг.

Марка Элемента	Изделия закладные						Всего	Общий расход
	Прокат марки Ст 38/23 В ст 3 кп 2							
	ГОСТ 8239-72*			ГОСТ 103-76				
	I 16		Итого	-10×120		Итого		
КС1	9.7		9.7	5.7		5.7	15.4	15.4

Т.п. 902-2-346 -КЖИ

Консоль КС1 Спецификация и ведомость расхода стали.

Стадия	Масса	Масштаб
Р	—	—
Лист 1	Листов 2	

Мосводоканалнипроект

Нач.отд	Мешалкин	
Гл.спец.	Руссин	
ГИП	Мешалкин	
Рук.гр.	Болотова	
Исполн.	Болотова	

Копировал

Типовой проект 902-2-346. А-III

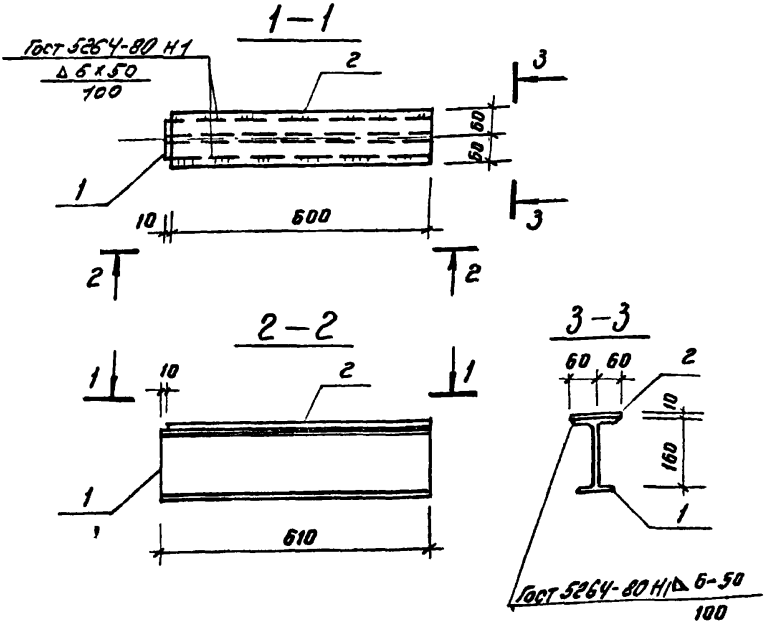

Взамен инв.				Т.п. 902-2-346		-КЖИ	
Подпись и дата				Консоль КС 1. Сборочный чертеж	Стадия	Масса	Масштаб
					Р	15,4кг	1:10
Инв. № подл.	Нач отд	Мешалкин			Лист 2	Листов 2	
	Гл спец	Руссин			Мосводоканал НИИпроект		
	ГИП	Мешалкин					
	Рук бр.	Болотова					
	Ст инж	Кармацкова					

Копировал: 17850-03 53 Формат 11

Формат	Зона	Поз	Обозначение	Наименование	Кол.	Примечание
				Документация		
А1				Технические требования.		
А1				Ведомость ссылочных документов		
А1				Сборочный чертеж		
				Детали		
А4		1	-КЖСИ	I 16 ГОСТ 8239-72*; L=610	1	9.7кг
А4		2		-10×250; ГОСТ 103-76; L=600	1	11.8кг
А4		3		Лист. ст. δ=8 ГОСТ 19903-74*	4	8.8кг

Ведомость расхода стали на элемент, кг.

Марка элемента	Изделия закладные							Всего	Общий расход
	Прокат марки								
	Ст 38/23 Вст 3 кп 2								
	ГОСТ 8239-72*			ГОСТ 103-76		ГОСТ 19903-74*			
	I 16		Итого	-10×250	Итого	Лист. δ=8	Итого		
КС 2	9.7		9.7	11.8	11.8	3.2	3.2	24.7	24.7

		Т.П. 902-2-346	-КЖСИ
		Консоль КС 2. Спецификация и ведомость расхода стали	Стадия: Р; Масса: —; Масштаб: —
			Лист 1; Листов 2
Нач. отд.	Мешалкин		Мосводоканалниипроект
Гл. спец.	Руссин		
ГИП	Мешалкин		
Рук. бр.	Болотова		
Исполн.	Болотова		

Копировал: Формат А1

Типовой проект 902-2-346. А-III

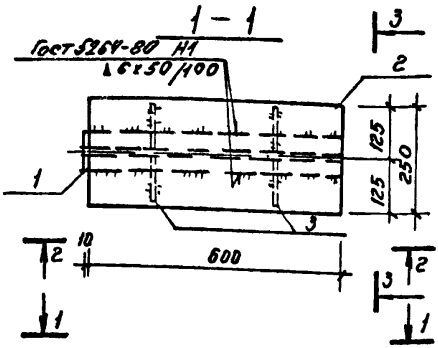

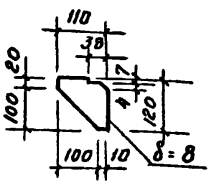

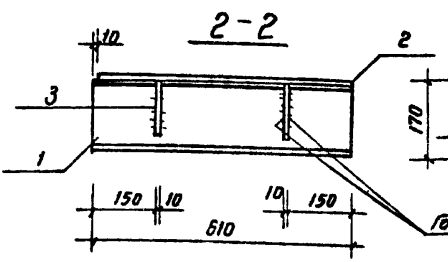

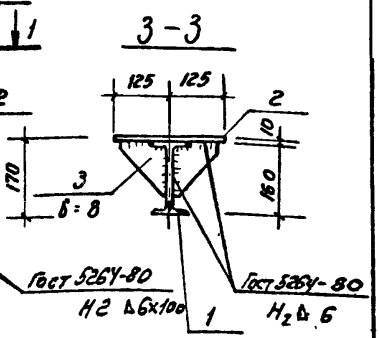

Инв. № подл.	Подпись и дата	Взам. инв. №			
			т.п. 902-2-346		-КЖИ
			Консоль КС 2 Сборочный чертеж	Стадия: Р	Масса: 24,7кг	Масштаб: 1:10
				Лист 2	Листов 2
Нач. отд.	Мешалкин			Мосводоканалниипроект	
Гл. спец.	Руссин				
Рип	Мешалкин				
Рук. бр.	Болотова				
Ст. инж.	Карпухова				

Копировал:

17850-03 55

Формат А4

Формат	Зона	Поз.	Обозначение	Наименование	Кол	Примечание
				Документация		
11				Технические требования		
11				Ведомость ссылочных документов		
11				Сборочный чертеж		
				Детали		
11		1	– КЖСИ	-16х120 ГОСТ 103-76 ℓ=150	1	2.3 кг
11		2		ℓ=80	1	1.2 кг
11		3		ℓ=40	1	0.6 кг
Б4		4		Болт М12 ГОСТ 7798-70*; ℓ=80	2	0.088 кг
Б4		5		Шайба 12 ГОСТ 6402-70*	8	0.006 кг
Б4		6		Гайка М12 ГОСТ 5915-70*	4	0.015 кг
Б4		7		Болт М12 ГОСТ 7798-70*; ℓ=60	2	0.07 кг

Ведомость расхода стали на элемент, кг

Марка элемента	Изделия закладные								Всего	Общий расход
	Прокат марки С 38/23 Вст 3 кп 2									
	ГОСТ 103-76		ГОСТ 7798-75*		ГОСТ 5915-70*		ГОСТ 6402-70*			
	-16х120	Итого	Болт М12	Итого	Гайка М12	Итого	Шайба 12	Итого		
Э31	4.1	4.1	0.32	0.32	0.05	0.06	0.05	0.05	4.53	4.53

Нач отд	Мешалкин		
Гл спец	Русеин		
ГИП	Мешалкин		
Рук бр.	Болотова		
Исполн	Болотова		

Т.п. 902-2-346 – КЖИ

Электрозажим Э31. Спецификация и ведомость расхода стали

Стадия	Масса	Масштаб
Р	—	—
Лист 1	Листов 6	

Мосводоканалниипроект

Типовой проект 902-2-346 А-Ж

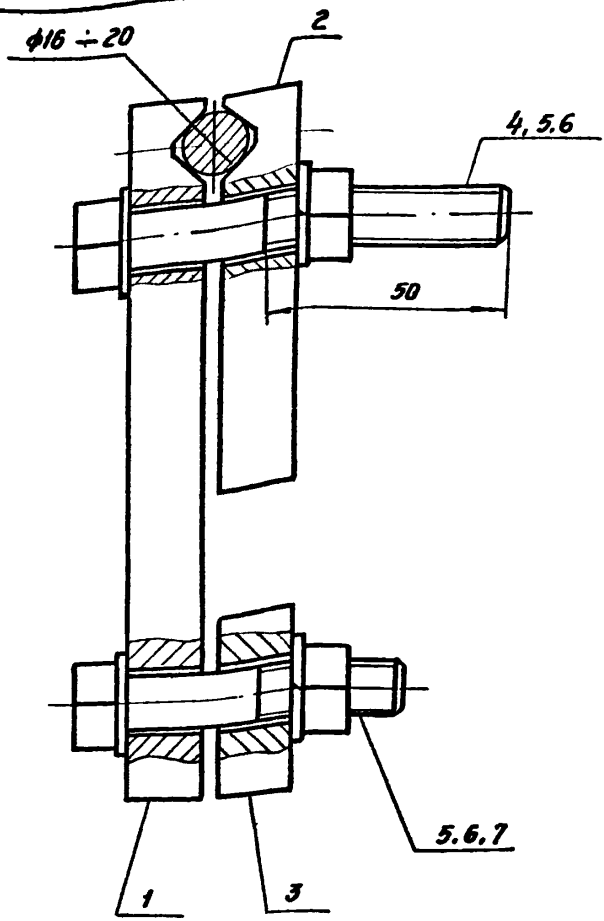

Нач. отд	Мешалкин		
Гл. спец.	Руссин		
ГИП	Мешалкин		
Рук. гр.	Болотова		11-87
Исполн.	Болотова		-"-

ТП. 902-2-346 -КЖИ

Электрозажим 331. Сборочный чертеж

Стадия	Масса	Масштаб
Р	4,53кг	1:10
Лист 2	листов 5	

Мосводоканалкипроект

Инв. № подл. | Подпись и дата | Взам. инв. №

Копировал:

17850-03 57

Формат А4

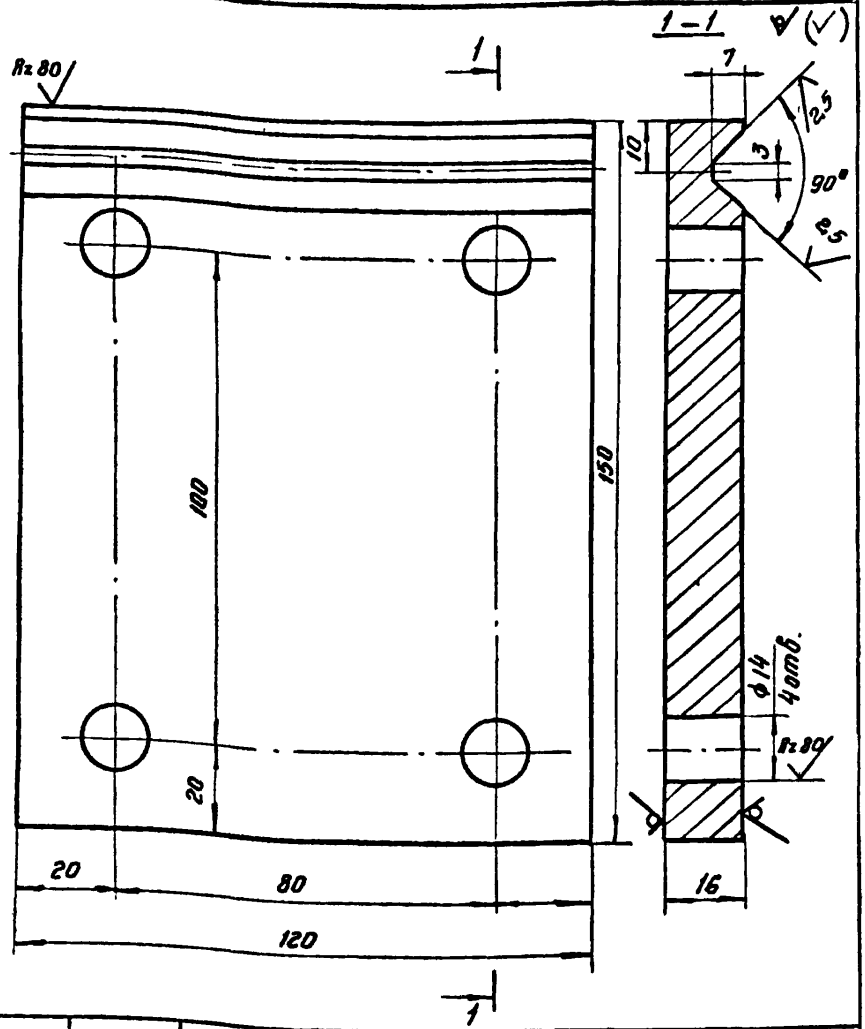

				Т.п. 902-2-346			-КЖИ
				Электрозажим 331 поз 1	Стадия	Масса	Масштаб
					р	2,3кг	1:10
Нач отд	Мешалкин				Лист 3		листов 5
Гл спец	Руссин						
ГИП	Мешалкин						
Рук бр.	Болотова			Полоса -16×120 ГОСТ 103 76 / В ст3 кп2 ГОСТ 538-73 — 150	Мясводоканал. Ниипроект		
Исполн	Болотова						

17850-СЗ 58

Формат 11

Копировал:

Az 80 √(√)

Типовой проект 902-2-346. А-III

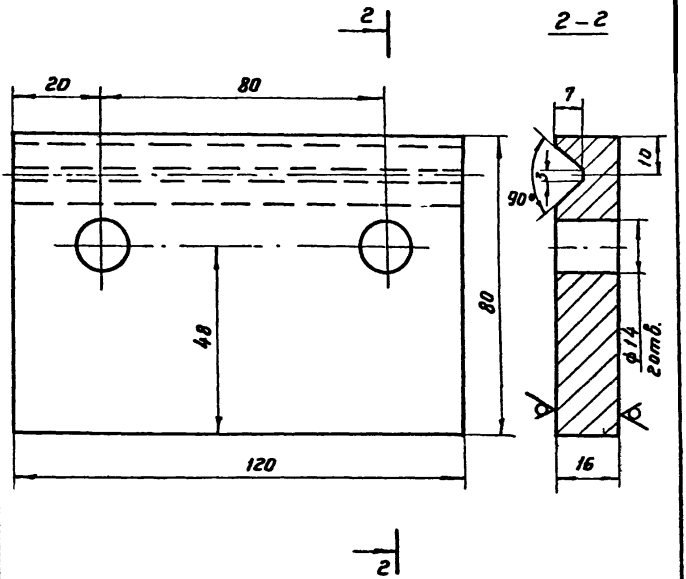

Т.П. 902-2-346					-КЖИ		
Электрозажим 331. Поз 2					Стадия	Масса	Масштаб
					Р	1,2кг	1:10
					Лист 4	Листов 5	
Нач отд	Мешалкин						
Гл спец	Руссин						
ГИП	Мешалкин						
Рук бр.	Болотова				Полоса $\frac{-16\times20\ ГОСТ\ 103-76}{8\ ст\ 3\ кп\ 2\ ГОСТ\ 538-79}$		Масводоканал НИИпроект
Исполн.	Болотова						

Инв № подл | Подпись и дата | Взамен инв. №

17850-03 59

Копировал: Формат 11

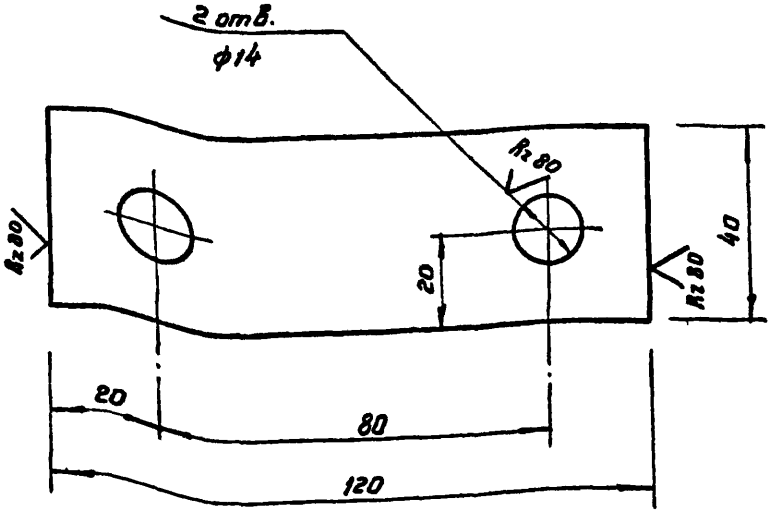

Нач отд	Мешалкин		
Гл спец	Руссин		
ГИП	Мешалкин		
Рук бр	Болотова		
Исполн.	Болотова		

Т п. 902-2-346 -МЖИ

Электрозажим 331.
поз. 3

Стадия	Масса	Масштаб
Р	0.6кг	1:10
Лист 5	Листов 5	

Полоса $\frac{-16\times120\ ГОСТ\ 103\text{-}76}{Вст3\ кп2\ ГОСТ\ 535\text{-}79}$ С-40

Мособлводоканалпроект

17850-03 60

Копировал:

Формат А1

Типовой проект 902-2-346 А-III

Формат	Зона	Поз	Обозначение	Наименование	Кол	Примечание
				Документация		
11				Технические требования		
11				Ведомость ссылочных документов		
11				Сборочный чертеж		
			-КЖИ	Детали		
11		1		-6×180 ГОСТ 103-76; ℓ=1785	2	15,1 кг
64		2		-6×230 ГОСТ 8568-77*, ℓ=790	7	9,1 кг
64		3		-8×140 ГОСТ 8568-77*, ℓ=840	1	7,7 кг
64		4		-8×100 ГОСТ 103-76; ℓ=840	2	5,3 кг
64		5		-5×50 ГОСТ 103-76; ℓ=790	6	1,6 кг

Ведомость расхода стали на элемент, кг

Марка элемента	Изделия закладные								Общий расход
	Прокат марки							Всего	
	С38/23 В ст3 Кп 2								
	ГОСТ 103 – 76				ГОСТ 8568 – 77*				
	-5×50	-6×180	-8×100	Итого	рифл б=6	сталь б=8	Итого		
ЛС 1	9,6	30,2	10,6	50,4	63,7	7,7	71,4	121,8	121,8

Нач отд	Мешалкин	[signature]	
Гл спец	Руссин	[signature]	
Гип	Мешалкин	[signature]	
Рук бр.	Болотова	[signature]	17-8
Исполн.	Болотова	[signature]	-"-

ТП 902-2-346 -КЖИ

Лестница ЛС 1
Спецификация и ведомость расхода стали.

Стадия	Масса	Масштаб
Р	—	—

Лист 1 | Листов 6

Мосводоканал НИИпроект

Взамен инв. | Подпись и дата | Инв. № подл.

17850-03 61

Копировал: Формат 11

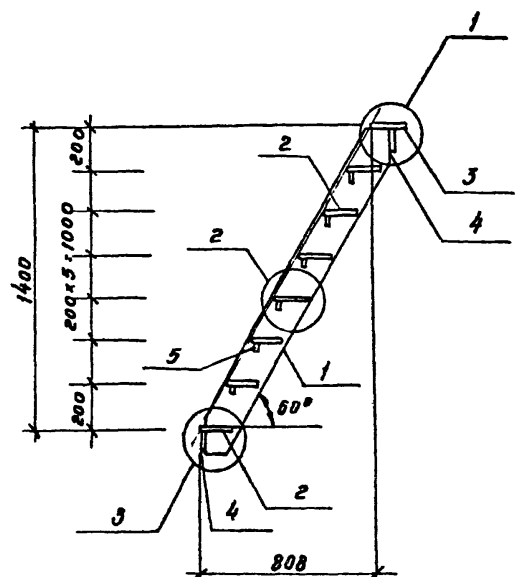

				Т.П. 902-2-346		-НЖИ
				Лестница ЛС1 Сборочный чертеж	Стадия	Масса	Масштаб
					Р	121,8кг	1:20
					Лист 2	Листов 6	
Нач отд	Мешалкин				Новосибпромстальпроект		
Гл спец.	Руссин						
Рцп	Мешалкин						
Рук бр	Болотова						
Ст инж	Рудкова						

17850-03 62

Формат А1

Копировал:

Типовой проект 902-2-346. А-III

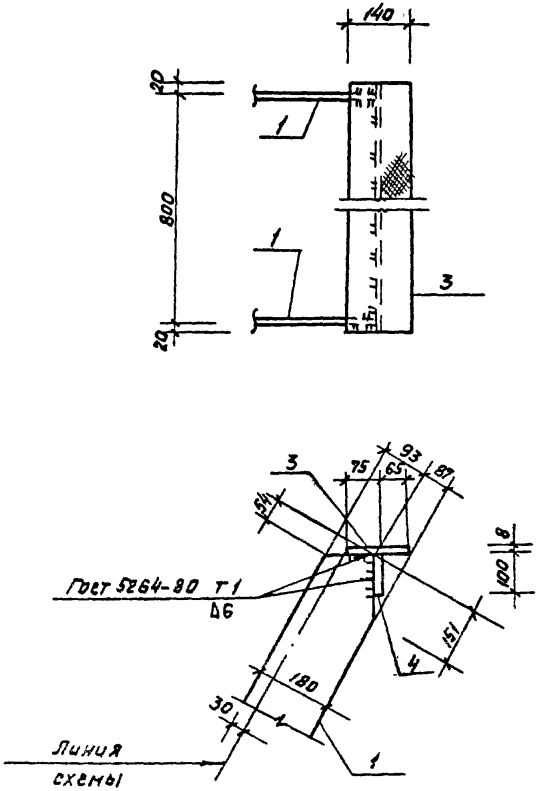

				Т.П. 902-2-346			- КЖИ
				Лестница ЛС-1 Узел 1.	Стадия	Масса	Масштаб
					Р		1:10
Нач отд	Мешалкин				Лист 3	Листов 6	
Гл. спец	Руссин				Мосводоканал Наипроект		
ГИП	Мешалкин						
Рук. бр.	Болотова						
Ст. инж	Гудкова						

Взам. инв. №

Подп и дата

Инв. № подл.

17850-03 63

Копировал: Ф

формат 11

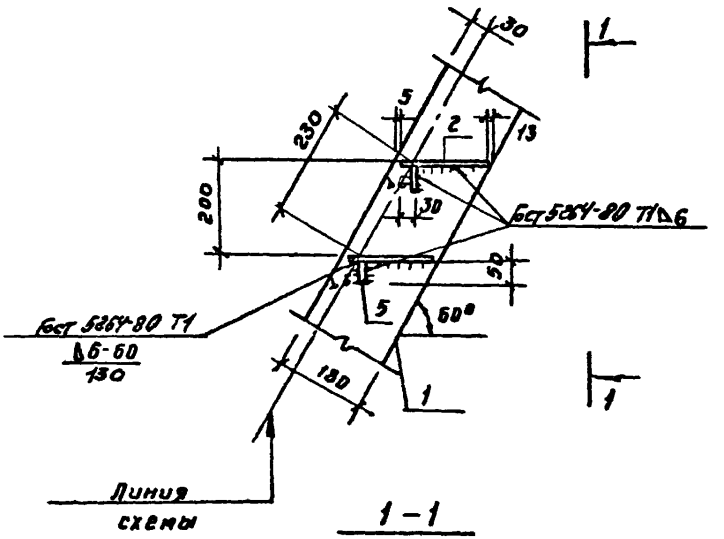

1 – 1

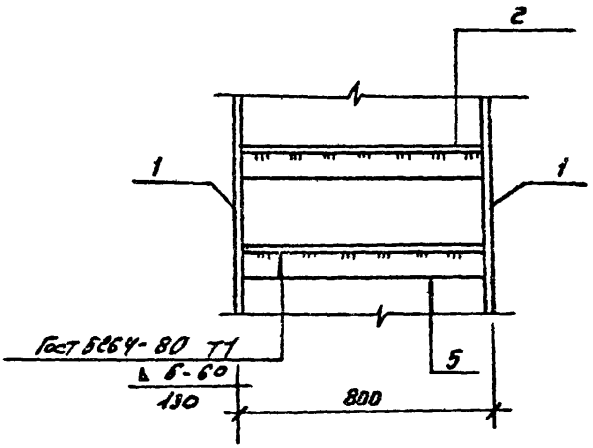

				т.п. 902-2-346			-ИЖИ
				Лестница ЛС1. Узел 2.	Стадия	Масса	Масштаб
					Р	-	1:10
Нач отд	Мешалкин				Лист 4	Листов 6	
Гл спец	Руссин				Мосводоканал	Ниипроект	
ГИП	Мешалкин						
Рук. бр	Болотова						
Ст. инж	Гудкова						

17850-03 64

Копировал:

Формат 11

Типовой проект 902-2-346 1-Д

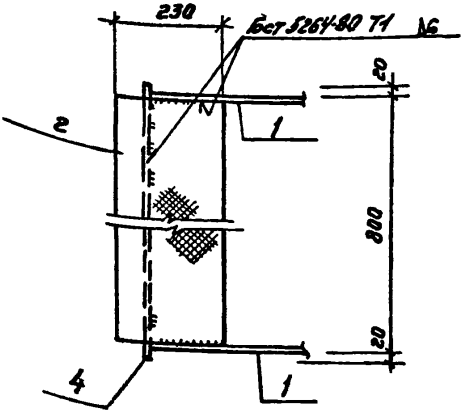

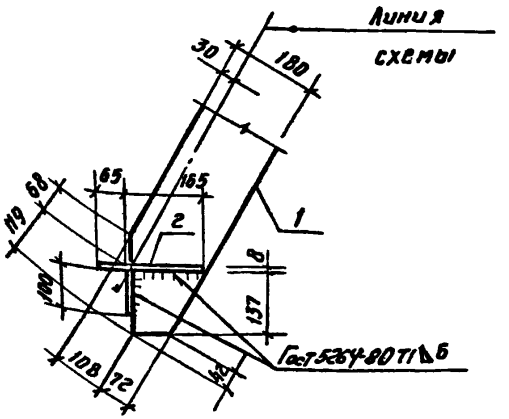

Инв. № подл. | Подпись и дата | Взам. инв. №

Нач. отд	Мешалкин		
Гл. спец.	Руссин		
ГИП	Мешалкин		
Рук. бр	Болотова		
Ст. инж.	Гудкова		

ТП 902-2-346 – КЖИ

Лестница ЛС1.
Узел 3

Стадия	Масса	Масштаб
Р	–	1:10
Лист 5	Листов 6	

Мосводоканалнипроект

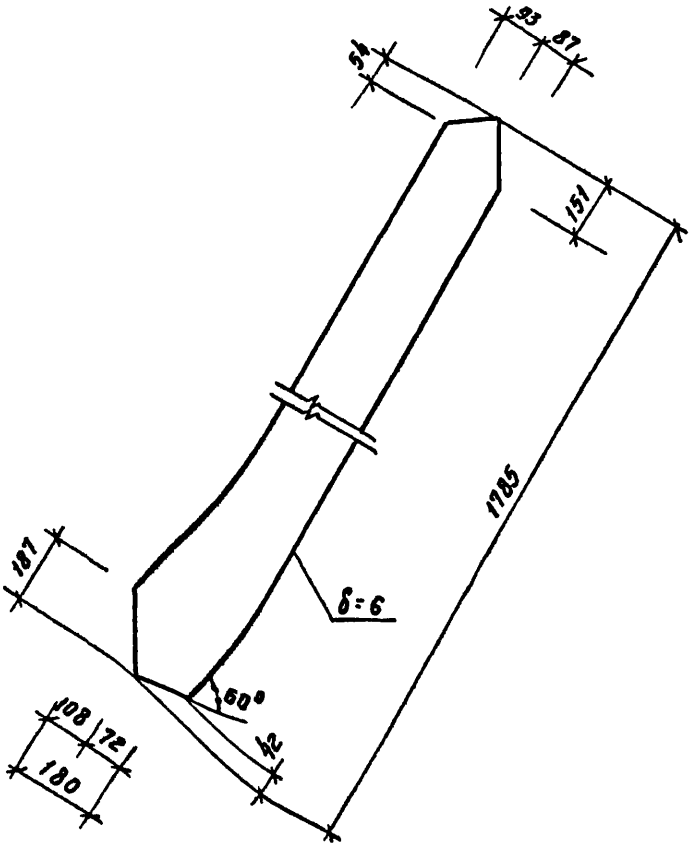

Нач отд	Мешалкин				
Гл спец	Руссин				
ГИП	Мешалкин				
Рук гр	Болотова				
Исполн	Болотова				

т.п. 902-2-346 - КЖЕН

Лестница ЛС1
Поз. 1

Стадия	Масса	Масштаб
Р	15.1кг	1:10
Лист 6	Листов 6	

Полоса $\frac{-180\times6\ \text{ГОСТ}\ 103\text{-}76}{\text{В ст3 кп2 ГОСТ}\ 535\text{-}79}$ ℓ=1785

МосводоканалНИИпроект

17850-03 66

формат А4

Копировал

Типовой проект 902-2-346. А-III

Формат	Зона	Поз	Обозначение	Наименование	Кол.	Примечание
				Документация		
11				Технические требования		
11				Ведомость ссылочных документов		
11				Сборочный чертеж		
				Детали		
64		1	КЖИ-	L50×5 ГОСТ 8509-72*, ℓ=1080	2	4.0 кг
64		2		ℓ=1610	1	6.1 кг
64		3		-4×30 ГОСТ 103-76; ℓ=1300	1	1.2 кг

Ведомость расхода стали на элемент, кг

Марка элемента	Изделия закладные							Общий расход
	Прокат марки						Всего	
	С38/23 В ст3 кп2							
	ГОСТ 8509-72*			ГОСТ 103-76				
	L50×5		Итого	-4×30		Итого		
ОГ1	14,1		14,1	1.2		1.2	15.3	15.3

Нач отд	Мешалкин		
Гл спец	Руссин		
Гип	Мешалкин		
Рук бр	Болотова		
Исполн.	Болотова		

Т п 902-2-346 -КЖИ

Ограждение ОГ1
Спецификация и ведомость расхода стали

Стадия	Масса	Масштаб
Р	—	—

Лист 1 | Листов 2

Мосводоканал Ниипроект

Взамен инв. №

Подпись и дата

Инв. № подл.

Копировал:

17850-03 67

Формат 11

1–1

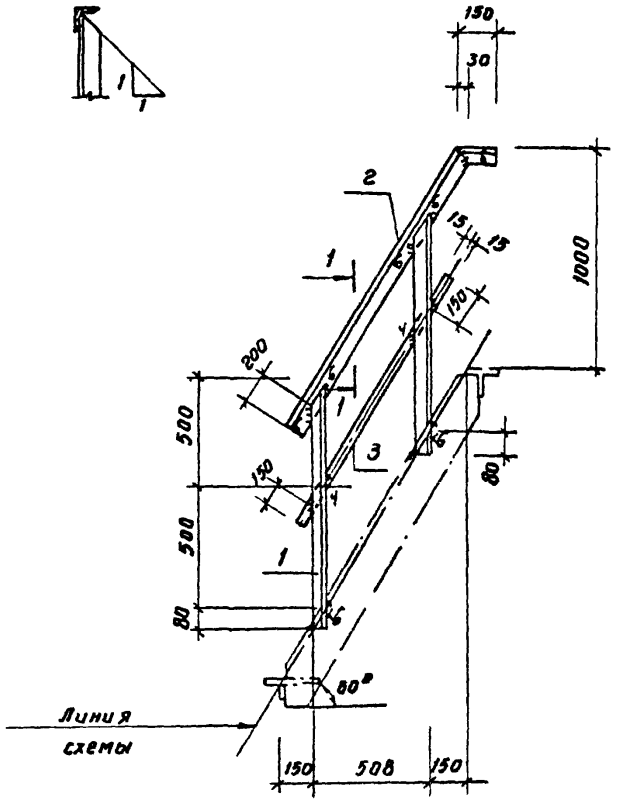

				Т.П. 902-2-346		-КЖИ
				Ограждение ОГ1. Сборочный чертеж	Стадия	Масса	Масштаб
					Р	15.3кг	1:20
					Лист 2	Листов 2	
Нач отд.	Мешалкин				Мосводоканалнипроект		
Гл спец.	Руссин						
ГИП	Мешалкин						
Рук. бр.	Болотова						
Ст. инж	Гудкова						

17850-03 68

Копировал:

Формат 11

Типовой проект 902-2-346. Ал

Формат	Зона	Поз.	Обозначение	Наименование	Кол	Примечание
				Документация		
11				Технические требования		
11				Ведомость сопроводительных документов		
11				Сборочный чертеж детали		
Б4		1	Ажи-	∠50×5 ГОСТ 8509-72* ℓ=1100	2	4,2кг
Б4		2		ℓ=1000	1	3,8 кг
Б4		3		-4×30 ГОСТ 103-76 ℓ=1000	1	0.9кг

Ведомость расхода стали на элемент, кг

Марка элемента	Изделия закладные						Всего	Общий расход
	Прокат марки							
	С 38/23 в ст 3 кп 2							
	ГОСТ 8509-72*			ГОСТ 103-76				
	∠50×5		Итого	-4×30		Итого		
ОГ2	12,2		12,2	0.9		0,9	13.1	13.1

Взам. инв. №

Подп. и дата

Инв. № подл.

Нач отд	Мешалкин		
Гл спец	Русевин		
ГИП	Мешалкин		
Рук бр.	Болотова		
Исполн	Болотова		

Т. п. 902-2-346 - Ажи

Ограждение ОГ2. Спецификация и ведомость расхода стали

Стадия	Масса	Масштаб
Р	—	—
Лист 1	Листов 2	

Мосводоканалниипроект

17850-03 69

Копировал

Формат А1

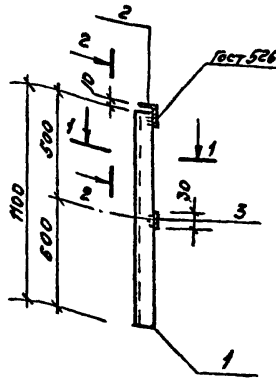

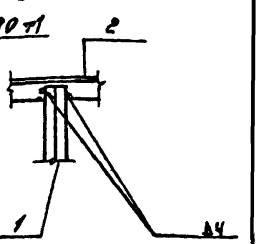

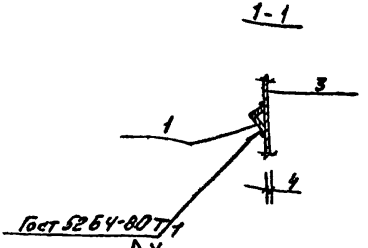

				Т. П. 902-2-346		- КЖИ
				Ограждение ОГ 2. Сборочный чертеж.	Стадия	Масса	Масштаб
					Р	13,1кг	1:20
					Лист 2	Листов 2	
Нач. отд.	Мешалкин				Новосибирский Промпроект		
Гл. спец.	Русецин						
ГИП	Мешалкин						
Рук. гр.	Болотова						
Контр.	Болотова						

17850-03 ТО

Типовой проект 902-2-346. А-II

Формат	Зона	Поз	Обозначение	Наименование	Кол	Примечание
				Документация		
11				Технические		
				требования		
11				Ведомость ссылочных		
				документов		
11				Сборочный чертеж		
				Детали		
64		1	КЖИ-	∠50×5 ГОСТ 8509-72*; ℓ=1480	1	5.6кг
64		2		ℓ=1180	1	4.2кг
64		3		-4×30 ГОСТ 103-76; ℓ=1380	2	1.3кг

Ведомость расхода стали на элемент, кг

Марка элемента	Изделия закладные						Всего	Общий расход
	Прокат марки							
	Б38/23 В Ст3 кп 2							
	ГОСТ 8509-72*			ГОСТ 103-76				
	∠50×5		Итого	-4×30		Итого		
ОГ3	9,8		9,8	2,6		2,6	12,4	12,4

Инв.№ подл. | Подпись и дата | Взам.инв.№

Нач.отд	Мешалкин	
Гл.спец.	Руссин	
ГИП	Мешалкин	
Рук.гр.	Болотова	
Констр.	Болотова	

т.п 902-2-346 "КЖИ

Ограждение ОГ3. Спецификация и ведомость расхода стали

Стадия	Масса	Масштаб
Р	—	—
Лист 1	Листов 2	

Мосводоканалниипроект

17850-03 71

Копировал

Формат А

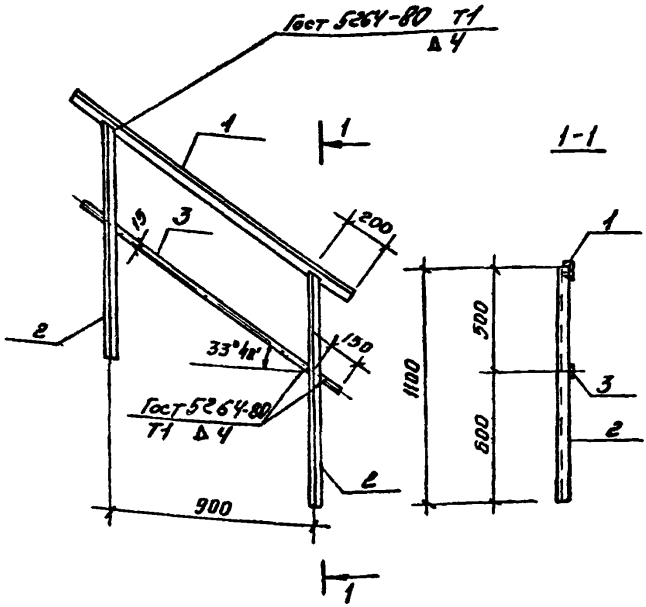

Нач отд	Мешалкин		
Гл спец	Руссин		
РИП	Мешалкин		
Рук бр	Болотова		
Ст инж	Корнеева		

Т.П 902-2-346 -Ижи

Ограждение ОГ3.

Сборочный чертеж.

Стадия	Масса	Масштаб
Р	12,4кг	1:20
Лист 2	Листов 2	

Мосводоканалнипроект

17850-03 72

Копировал

Формат А1

Типовой проект 902-2346. А-II

Формат	Зона	Поз.	Обозначение	Наименование	Кол	Примечание
				Документация		
11				Технические		
				требования.		
11				Ведомость ссы-		
				лочных документов		
11				Сборочный чертеж		
				Сборочные единицы		
11		1	-КЖИ	Патрубок закладной	1	48.5кг
БЧ		2		Гайка М16 5.05 2х13	8	0.033кг
				ГОСТ 5915-70*		
				Детали		
11		3	-КЖИ	Заглушка	1	66,5кг
11		4		Прокладка	1	резина

Ведомость расхода стали на элемент, кг.

Марка элемента	Изделия закладные									Всего	Общий расход
	Прокат марки Ст 3 кп 2										
	ГОСТ 10704-76		ГОСТ 19903-74*			ГОСТ 7798-70*		ГОСТ 5915-70*			
	Труба 630х9	Итого	Лист δ=20	Лист δ=10	Итого	Болт М16	Итого	Гайка М16	Итого		
Люк-лаз Л1	30.1	30.1	66.5	17.4	83.9	1.0	1.0	0.3	0.3	115.3	115.3

Взам. инв. №

Подп. и дата

Инв. № подл.

Нач. отд	Пешалкин		
Гл. спец	Рзесин		
ГИП	Пешалкин		
Рук. бр.	Болотова		
Исполн	Болотова		

Т.п. 902-2-346 -КЖИ

Люк-лаз Л1. Спецификация и ведомость расхода стали.

Стадия	Масса	Масштаб
Р	—	—
Лист 1	Листов 6	

Москводоканалнипроект

17850-03 73

Копировал: [illegible]

Формат А1

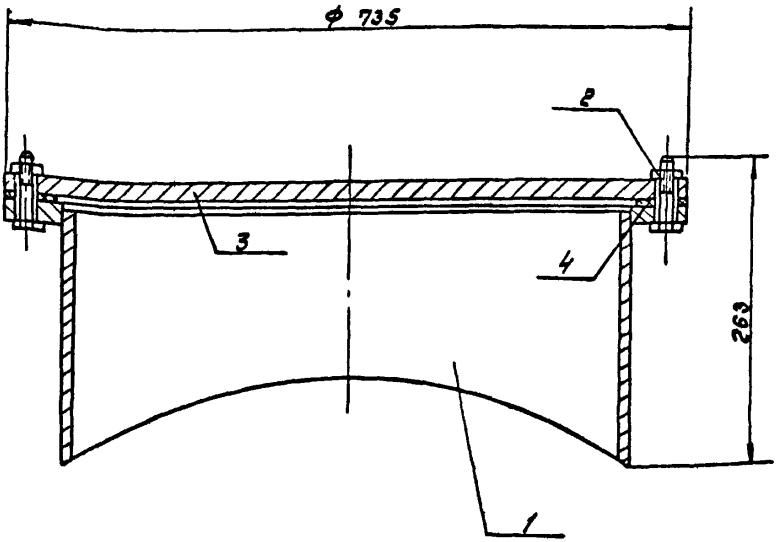

Нач. отд	Пешалкин		
Гл. спец	Русин		
ГИП	Пешалкин		
Рук. гр	Болотова		
Ст. инж	Корнеева		

Т. П. 902-2-346 -КЖИ

Люк - лаз Л1. Сборочный чертеж.

Стадия	Масса	Масштаб
Р	115,3кг	1:5
Лист 2	Листов 6	

Мосводоканалнипроект

17850-03 74

Копировал:

Формат А1

Типовой проект 902-2-346 Ал.III

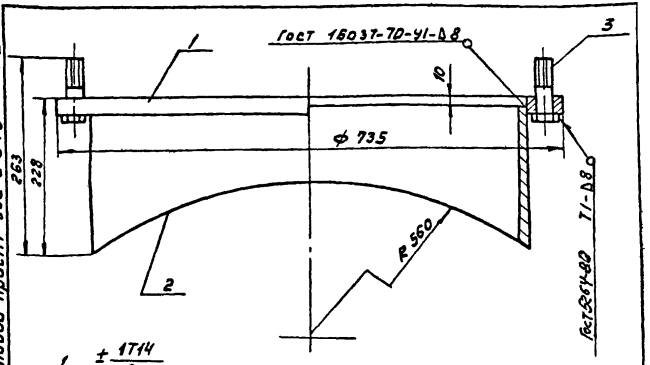

1. $\pm \frac{1T14}{2}$
2. Шероховатость обрабатываемой поверхности деталей без чертежа- Ra 160

Формат	Зона	Поз.	Обозначение	Наименование	Кол	Приме-чание
				Детали		
А1		1	-КЖИ	Фланец	1	17.4кг
Б4		2		Труба 630х9 ГОСТ 10704-76*	1	30.1кг
				ℓ = 218		
				Стандартные изделия		
Б4		3		Болт М16х55.58.05 ГОСТ 7798-70*	8	0.12кг

				т. п. 902-2-346		- КЖИ
Нач. отд.	Пешалкин			Патрубок закладной	Стадия	Масса	Масштаб
Гл. спец.	Русевич				Р	48.5кг	1:5
ГИП	Пешалкин				Лист 3	Листов 6	
Рук. Гр.	Болотова				Мосводоканалнипроект		
Ст. инж.	Корнеева						

Инв. № подл. | Подп. и дата | Взам. инв. №

17850-03 75

Копировал: [illegible]

Формат А1

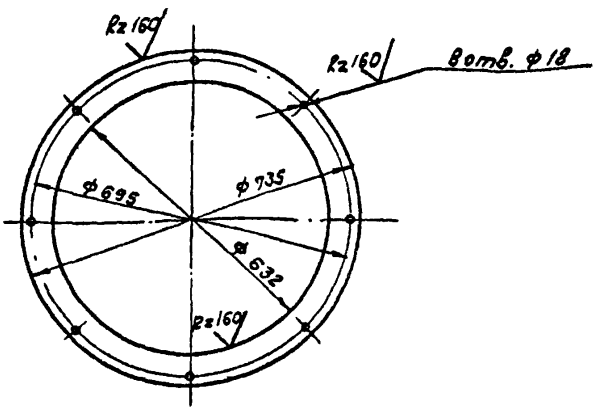

Предельные отклонения размеров:
отверстий - по H14, валов - по h14,
остальных - $\frac{LT14}{2}$

				Т. п. 902-2-346		- КЖИ	
				Фланец	Стадия	Масса	Масштаб
Нач отд	Мешалкин				Р	17.4Кг	1:10
Гл. спец	Руссин				Лист 4	Листов 6	
ГИП	Мешалкин						
Рук бр	Болотова			Лист Б10 ГОСТ 19903-74 + В ст3 сп ГОСТ 14637-69	Моеводоканалниипроект		
Ст. инж.	Корнеева						

копировал: Ф

17850-03 76

формат 11

Типовой проект 902-2-346. Ал

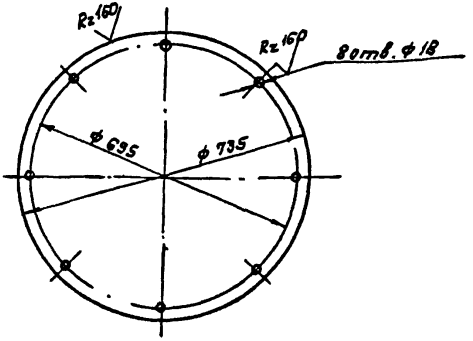

Предельные отклонения размеров:
отверстий – по H14, валов – по h14,
остальных – $\frac{\pm IT14}{2}$.

Инв. № подл. | Подп. и дата | Взам. инв. №

Нач. отд.	Мешалкин		
Гл. спец.	Русеин		
ГИП	Мешалкин		
Рук. бр.	Белстова		
Ст. инж.	Корнеева		

Т. п. 902-2-346 – К.ЖН

Заглушка

Стадия	Масса	Масштаб
Р	66,5кг	1:10
Лист 5	Листов 6	

Лист Б20 ГОСТ 19903-74*
Вст 3 ГОСТ 14637-79

Мосводоканалнипроект

17850-03 77

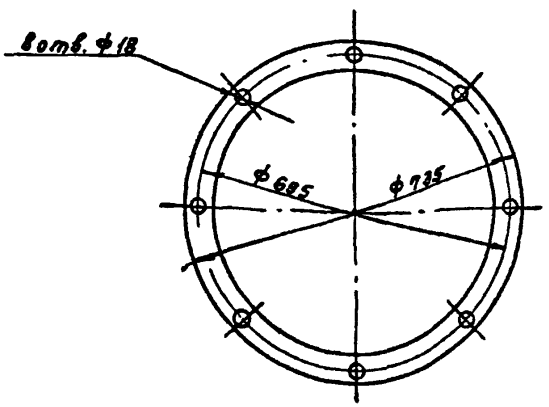

Т. п. 902-2-346			-КЖИ
Прокладка	Стадия	Масса	Масштаб
	Р	-	1:10
	Лист 6		Листов 6
Пластина I ПН5-М-2-1,2 ГОСТ 7338-77*	Мосводоканалниипроект		

Нач отд	Мешалкин	
Гл спец	Русеин	
ГИП	Мешалкин	
Рук бр	Болотова	
Ст инж	Корнеева	

17850-03 78

Копировал:

Формат А1

Типовой проект 902-2-346. А-II

Формат	Зона	Поз.	Обозначение	Наименование	Кол.	Примечание
				Документация		
11				Технические		
				требования		
11				Ведомость ссылоч-		
				ных документов		
11				Сборочный чертеж		
			-КЖИ	Детали		
64		1		L50×5; ГОСТ 8509-72*; ℓ=2650	2	10.0кг
64		2		ℓ=400	1	1.5кг
64		3		ℓ=390	1	1.5кг
64		4		ℓ=500	2	1.9кг
64		5		Болт М10 ГОСТ 7798-70*; ℓ-30	2	0.03кг
64		6		Гайка М10 ГОСТ 5915-70*	2	0.01кг

Ведомость расхода стали на элемент, кг

Марка элемента	Изделия закладные							Всего	Общий расход
	Прокат марки								
	С 38/23 Вст3 кп2								
	ГОСТ 8509-72*			ГОСТ 7798-70*		ГОСТ 5915-70*			
	L50×5		Итого	Болт М10	Итого	Гайка М10	Итого		
РШ1	26.8		26.8	0.06	0.06	0.02	0.02	26.88	26.88

Инв.№ подл. | Подп. и дата | Взам. инв.№

Нач. отд.	Мешалкин		
Гл. спец.	Русских		
ГИП	Мешалкин		
Рук. гр.	Болотова		
Исполн.	Болотова		

Т.п. 902-2-346 -КЖИ

Рама РШ1. Спецификация и ведомость расхода стали

Стадия	Масса	Масштаб
Р	—	—
Лист 1	Листов 2	

Мосводоканалнипроект

Копировал:

17850-03 79

Формат 11

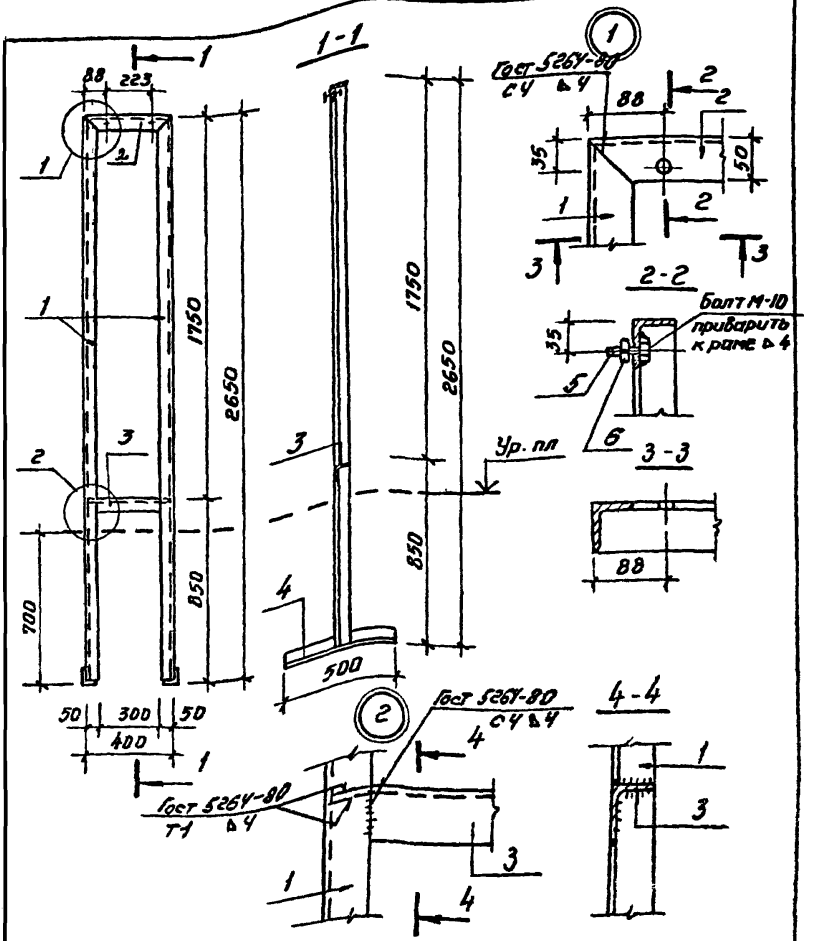

Нач отд	Мешалкин		
Гл спец	Руссин		
РИП	Мешалкин		
Рук бр	Сурнин		
Рук бр	Болотова		

т.п. 902-2-346 -кжи

Рама РШ1
Сборочный чертеж.

Стадия	Масса	Масштаб
Р	26,98	1:50
Лист 2	Листов 2	

Мосводоканалнипроект

Копировал

17850-03 80

Формат А1

Типовой проект 902-2-346 А-III

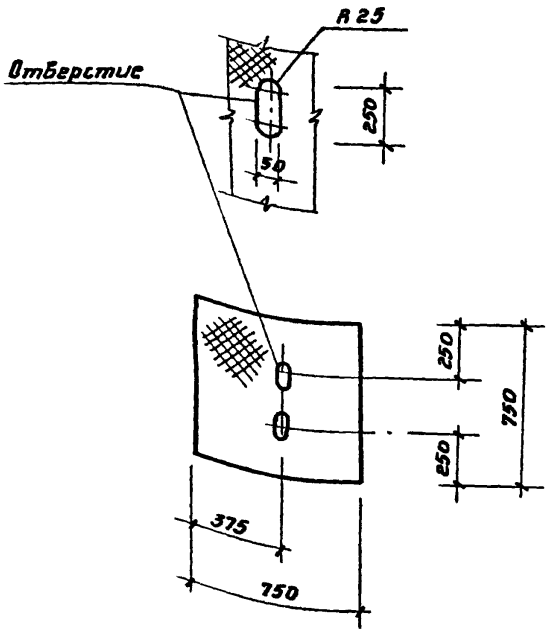

Нач отд	Мешалкин			Т. п. 902-2-346			-КЖИ
Гл.спец	Руссин			Крышка К1	Стадия	Масса	Масштаб
Гип	Мешалкин				Р	28,1кг	1:20
Рук бр.	Болотова				Лист 1	Листов 1	
Исполн	Болотова			Лист ромб 0-ПН-6,0 6ст 3пс ГОСТ 8568-77*	Мосводоканал НИИпроект		

Взамен инв.№ | Подпись и дата | Инв № подл

Копировал В

17850-03 81

Формат 11

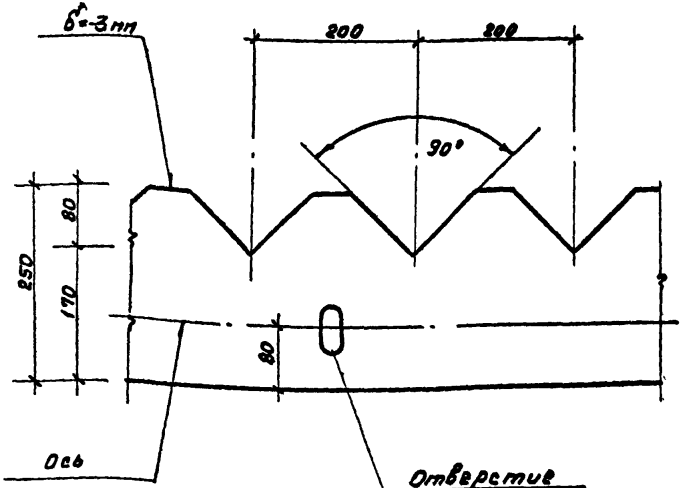

		Т.П. 902-2-346		КЖН	
Нач отд	Мешалкин	Водослив В1	Стадия	Масса	Масштаб
			Р	—	1:5
ГИП	Мешалкин		Лист 1	Листов 1	
Рук бр	Болотова	Стекло СБЛТ, Б, 3х1360х1190, ГОСТ 9784-75	Мособлканалпроект		
Ст инж	Корнеева				

Копировал:

17850-03 (82)

Формат А4

gost.e-ecolog.ru