ТИПОВЫЕ КОНСТРУКЦИИ, ИЗДЕЛИЯ И УЗЛЫ ЗДАНИЙ И СООРУЖЕНИЙ

СЕРИЯ 3.503.1-75

МОСТЫ АВТОДОРОЖНЫЕ СБОРНЫЕ ЖЕЛЕЗОБЕТОННЫЕ ПРОЛЕТАМИ 6 и 9 м НА СВАЙНЫХ ОПОРАХ

ВЫПУСК 2

МОНОЛИТНЫЕ КОНСТРУКЦИИ ОПОР

РАБОЧИЕ ЧЕРТЕЖИ

gost.e-ecolog.ru

ТИПОВЫЕ КОНСТРУКЦИИ, ИЗДЕЛИЯ И УЗЛЫ ЗДАНИЙ И СООРУЖЕНИЙ

СЕРИЯ 3.503.1-75

МОСТЫ АВТОДОРОЖНЫЕ СБОРНЫЕ ЖЕЛЕЗОБЕТОННЫЕ ПРОЛЕТАМИ 6 и 9 м НА СВАЙНЫХ ОПОРАХ

ВЫПУСК 2

МОНОЛИТНЫЕ КОНСТРУКЦИИ ОПОР

РАБОЧИЕ ЧЕРТЕЖИ

РАЗРАБОТАНЫ ПРОЕКТНЫМ ИНСТИТУТОМ БЕЛГИПРОДОР

ГЛАВНЫЙ ИНЖЕНЕР ИНСТИТУТА Н.В. Матлаков
ГЛАВНЫЙ ИНЖЕНЕР ПРОЕКТА В.Х. Шкляр

© МФ ЦИТП Госстроя СССР 1988 г

1987

УТВЕРЖДЕНЫ И ВВЕДЕНЫ В ДЕЙСТВИЕ
МИНДОРСТРОЕМ БССР
ПРОТОКОЛ N6 от 10.12.87г.

Обозначение	Наименование	Стр.
3.503.1-75 .2 0000	Содержание	2
3.503.1-75 .2 0000 ТО	Техническое описание	4
3.503.1-75 .2 1100	Участок монолитный Ум 1.1. Спецификация	5
3.503.1-75 .2 1200	Участок монолитный Ум 1.2. Спецификация	7
3.503.1-75 .2 1300	Участок монолитный Ум 1.3. Спецификация	9
3.503.1-75 .2 1400	Участок монолитный Ум 1.4. Спецификация	11
3.503.1-75 .2 1500	Участок монолитный Ум 1.5. Спецификация	13
3.503.1-75 .2 1600	Участок монолитный Ум 1.6. Спецификация	15
3.503.1-75 .2 1100 РС	Участок монолитный Ум 1. Ведомость	
	расхода стали.	17
3.503.1-75 .2 1100 СБ	Участок монолитный Ум 1. Сборочный	
	чертеж.	20
3.503.1-75 .2 2100	Участок монолитный Ум 2.1. Спецификация	21
3.503.1-75 .2 2200	Участок монолитный Ум 2.2. Спецификация	22
3.503.1-75 .2 2300	Участок монолитный Ум 2.3. Спецификация	23
3.503.1-75 .2 2400	Участок монолитный Ум 2.4. Спецификация	24
3.503.1-75 .2 2500	Участок монолитный Ум 2.5. Спецификация	25
3.503.1-75 .2 2600	Участок монолитный Ум 2.6. Спецификация	26
3.503.1-75 .2 2100 СБ	Участок монолитный Ум 2. Сборочный	
	чертеж.	27
3.503.1-75 .2 3000	Участок монолитный Ум 3. Спецификация.	28
3.503.1-75 .2 3000 СБ	Участок монолитный Ум 3. Сборочный	
	чертеж.	29
3.503.1-75 .2 2100 РС	Участок монолитный Ум 2, Ум 3. Ведомость	
	расхода стали.	30
3.503.1-75 .2 4000	Участок монолитный Ум 4.1, Ум 4.2, Ум 4.3, Ум 4.4	
	Спецификация	31
3.503.1-75 .2 4000 СБ	Участок монолитный Ум 4.1, Ум 4.2, Ум 4.3, Ум 4.4	
	Сборочный чертеж.	32
3.503.1-75 .2 5000	Участок монолитный Ум 5.1, Ум 5.2, Ум 5.3.	
	Спецификация.	33
3.503.1-75 .2 5000 СБ	Участок монолитный Ум 5.1, Ум 5.2, Ум 5.3.	
	Сборочный чертеж	34
3.503.1-75 .2 6000	Участок монолитный Ум 6.1; Ум 6.2; Ум 6.3.	35
3.503.1-75 .2 7000	Участок монолитный Ум 7. Спецификация	36
3.503.1-75 .2 7000 СБ	Участок монолитный Ум 7. Сборочный	
	чертеж.	37
3.503.1-75 .2 8000	Участок монолитный Ум 8. Спецификация	38
3.503.1-75 .2 8000 СБ	Участок монолитный Ум 8. Сборочный	
	чертеж.	39
3.503.1-75 .2 9000	Участок монолитный Ум 9. Спецификация	40
3.503.1-75 .2 9000 РС	Участок монолитный Ум 9. Ведомость	
	расхода стали.	42
3.503.1-75 .2 9000 СБ	Участок монолитный Ум 9. Сборочный	
	чертеж.	43
3.503.1-75 .2 1700	Участок монолитный Ум 11	44
3.503.1-75 .2 2700	Участок монолитный Ум 12	45
3.503.1-75 .2 2800	Узел 1. Установка ГИСЗ на крайней опоре	46
3.503.1-75 .2 1800	Узел 2. Установка ГИСЗ на промежуточной	
	опоре в середине секции.	47
3.503.1-75 .2 1900	Узел 3. Установка ГИСЗ на промежуточной	
	опоре между секциями.	48

Нач.отд.	Федоров	24.01.87
Гл.констр.	Латтеб	24.01.87
Исп.	Шкляр	24.01.87
Нач.инж.	Хренъевский	24.01.87
Н.контр.	Пичиеев	24.01.87

3.503.1-75 .2 0000

Содержание

стадия	лист	листов
Р	1	2

Белгипродор

Инв.№ подл. | Подп. и дата | Взам.инв.№

Обозначение	Наименование	Стр.
3.503.1-75.2 4010	Сетка арматурная С1....С5	49
3.503.1-75.2 4020	Сетка арматурная С6....С10	50
3.503.1-75.2 7010	Сетка арматурная С14....С18	51
3.503.1-75.2 7020	Сетка арматурная С19...С28	52
3.503.1-75.2 6010	Сетка арматурная С11....С13	53
3.503.1-75.2 1108	Стержень арматурный	53
3.503.1-75.2 1110	Стержень арматурный	54
3.503.1-75.2 1111	Стержень арматурный	54
3.503.1-75.2 1112	Стержень арматурный	55
3.503.1-75.2 1810	Анкер ГМС2.	55
3.503.1-75.2 9010	Стержень арматурный	56
3.503.1-75.2 9020	Стержень арматурный	57
3.503.1-75.2 9030	Стержень арматурный	57

Инв. № подл. | Подпись и дата | Взам. инв. №

3.503.1-75.2 0000

лист 2

копировал

2425-03

Общая часть

1. Выпуск 2 содержит рабочие чертежи монолитных участков опор автодорожных мостов, разработанных в выпуске 1 настоящей серии.

2. Перечень марок монолитных участков приведен в табл. 1.

Таблица 1

Марка монолитного участка	Наименование
Ум 1	Монолитный участок насадки промежуточной опоры.
Ум 2	Монолитный участок насадки береговой свайной опоры.
Ум 3	Монолитный участок насадки береговой лежневой опоры.
Ум 4 Ум 5 Ум 6 Ум 7 Ум 8	Монолитные участки шкафных стенок.
Ум 9	Монолитный участок между сваями опор ОП 2.
Ум 10	Монолитный участок добетонирования свай в опорах с заборными стенками.
Ум 11 Ум 12	Монолитные упоры на насадках опор.

2. Технические требования

2.1 Работы по устройству монолитных участков опор выполнять в соответствии с требованиями СНиП III-43-75, СНиП III-15-76, СН 393-78 и требованиями настоящего раздела.

2.2 Марки стали для армирования монолитных участков должны соответствовать табл. 2.

Таблица 2

Арматурная сталь	Документ, регламентирующий качество стали.	Марка стали	Диаметр, мм.
Стержневая горячекатанная гладкая класса AI	ГОСТ 5781-82* ГОСТ 380-71*	ВСт 3 сп 2, ВСт 3 пс 2 ВСт 3 Гпс 2 Ст 3 сп 3 Ст 3 пс 3 Ст 3 кп 3 ВСт 3 кп 2	6-40 6-40 6-18 6-40 6-40 6-40 6-40
Стержневая горячекатанная периодического профиля класса A-III	ГОСТ 5781-82*	25 Г2С 35 ГС	6-40

2.3 Стержни в местах пересечения объединить вязальной проволокой или контактной точечной сваркой. Стержни монолитных участков шкафных стен допускается объединять ручной дуговой сваркой.

2.4 Поверхность бетона монолитного участка насадки сверху должна располагаться на одном уровне с поверхностью бетона сборных блоков. Местные отклонения поверхности бетона от проектной при проверке ровности рейкой длиной 2м не должны превышать 5мм.

2.5 Видимые боковые поверхности монолитного участка между сваями должны совпадать с поверхностью свай на линии их контакта. Несовпадение этих плоскостей не должно превышать 5мм.

Нач.отд	Федоров		24.07.78
Гл.констр	Лаптев		24.07.78
СПП	Шкляр		24.07.78
Вед.инж.	Хреновской		24.07.78
Н.контр.	Денисенко		24.07.78

3.503.1-75 .2 0000 ТО

Техническое описание

Стадия	Лист	Листов
Р		1

Белгипродор

Инв.№ подл. | Подпись и дата | Взам.инв.№

Формат	Зона	Поз.	Обозначение	Наименование	Количество на испол. 3.503.1-75.2 1100- 01	02	03	04	05	06	07	08	09	10	11	12	13	14	15	16	17	18	Примечание
				Документация																			
А3			3.503.1-75.2 1000 ТО	Техническое описание	X	X	X	X	X	X	X	X	X	X	X	X	X	X	X	X	X	X	
А3			3.503.1-75.2 1100 СБ	Сборочный чертеж	X	X	X	X	X	X	X	X	X	X	X	X	X	X	X	X	X	X	
А3			3.503.1-75.2 1100 РС	Ведомость расхода стали	X	X	X	X	X	X	X	X	X	X	X	X	X	X	X	X	X	X	
				Детали																			
				Стержни арматурные ГОСТ 5781-82*																			
		1	3.503.1-75.2 1101	Ø12 А-III ℓ = 10860	4				4														9,6 кг
			3.503.1-75.2 1102	Ø14 А-III ℓ = 10860		4				4				4									13,1 кг
			3.503.1-75.2 1103	Ø16 А-III ℓ = 10860			4				4				4			4					17,1 кг
			3.503.1-75.2 1104	Ø18 А-III ℓ = 10860				4				4				4			4				21,7 кг
			3.503.1-75.2 1105	Ø20 А-III ℓ = 10860									4				4			4			26,8 кг
			3.503.1-75.2 1106	Ø22 А-III ℓ = 10860																	4		32,4 кг
			3.503.1-75.2 1107	Ø25 А-III ℓ = 10860																		4	41,8 кг
		2	3.503.1-75.2 1101	Ø12 А-III ℓ = 10860	4	4	4	4															9,6 кг
			3.503.1-75.2 1102	Ø14 А-III ℓ = 10860					4	4	4	4	4										13,1 кг
			3.503.1-75.2 1103	Ø16 А-III ℓ = 10860										4	4	4	4						17,1 кг
			3.503.1-75.2 1104	Ø18 А-III ℓ = 10860														4	4	4	4	4	21,7 кг
А4		3	3.503.1-75.2 1108	Ø8 А-I ℓ = 470	164	164	164	164	164	164	164	164	164	164	164	164	164	164	164	164	164	164	0,19 кг
Марка					Ун1.1-01	Ун1.1-02	Ун1.1-03	Ун1.1-04	Ун1.1-05	Ун1.1-06	Ун1.1-07	Ун1.1-08	Ун1.1-09	Ун1.1-10	Ун1.1-11	Ун1.1-12	Ун1.1-13	Ун1.1-14	Ун1.1-15	Ун1.1-16	Ун1.1-17	Ун1.1-18	

Нач.отд.	Федоров		24.07.87
Гл.констр.	Лаптев		24.07.87
ГИП	Шилар		24.07.87
Вед.инж.	Хренавская		24.07.87
Ст.инж.	Цыганкова		05.06.87
Инж.	Григорян		24.07.87
Н.контр.	Денисенко		24.07.87

3.503.1-75.2 1100

Участок монолитный Ун 1.1

Спецификация

Стадия	Лист	Листов
Р	1	2

Белгипродор

Копировал Нахимович

Формат А3

Инв.№ подл. | Подпись и дата | Взам.инв.№

Формат	Зона	Поз.	Обозначение	Наименование	Количество на испол. 3.503.1-75.2 1100-																	Примечание
					01	02	03	04	05	06	07	08	09	10	11	12	13	14	15	16	17	18	
		4	3.503.1-75.2 1109	⌀ 14 А-III ℓ = 1500	8	8	8	8	8	8	8	8	8	8	8	8	8	8	8	8	8	8	1,8 кг
А4		5	3.503.1-75.2 1110	⌀ 20 А-III ℓ = 780	12	12	12	12	12	12	12	12	12	12	12	12	12	12	12	12	12	12	2,0 кг
А4		6	3.503.1-75.2 1111	⌀ 12 А-III ℓ = 920	8	8	8	8	8	8	8	8	8	8	8	8	8	8	8	8	8	8	0,82 кг
А4		7	3.503.1-75.2 1112	⌀ 14 А-III ℓ = 900	4	4	4	4	4	4	4	4	4	4	4	4	4	4	4	4	4	4	1,1 кг
				Материалы																			
			ГОСТ 26633-85	бетон тяжелый В25,																			
				F200, W2	1,9	1,9	1,9	1,9	1,9	1,9	1,9	1,9	1,9	1,9	1,9	1,9	1,9	1,9	1,9	1,9	1,9	1,9	м³
				Марка	Ун1,1-01	Ун1,1-02	Ун1,1-03	Ун1,1-04	Ун1,1-05	Ун1,1-06	Ун1,1-07	Ун1,1-08	Ун1,1-09	Ун1,1-10	Ун1,1-11	Ун1,1-12	Ун1,1-13	Ун1,1-14	Ун1,1-15	Ун1,1-16	Ун1,1-17	Ун1,1-18	

Инв. № подл. | Подпись и дата | Взам. инв. №

Формат	Зона	Поз.	Обозначение	Наименование	Количество на исполн. 3.503.1-75.2 1200- 01	02	03	04	05	06	07	08	09	10	11	12	13	14	15	16	17	18	Примечание
				Документация																			
А3			3.503.1-75.2 ПОЗТО	Техническое описание	X	X	X	X	X	X	X	X	X	X	X	X	X	X	X	X	X	X	
А3			3.503.1-75.2 1100СБ	Сборочный чертеж	X	X	X	X	X	X	X	X	X	X	X	X	X	X	X	X	X	X	
А3			3.503.1-75.2 1100ВС	Ведомость расхода стали	X	X	X	X	X	X	X	X	X	X	X	X	X	X	X	X	X	X	
				Детали																			
				Стержни арматурные ГОСТ 5781-82*																			
		1	3.503.1-75.2 1201	∅12 А-III ℓ = 11860	4				4														10,5кг
			3.503.1-75.2 1202	∅14 А-III ℓ = 11860		4				4				4									14,3кг
			3.503.1-75.2 1203	∅16 А-III ℓ = 11860			4				4				4			4					18,7кг
			3.503.1-75.2 1204	∅18 А-III ℓ = 11860				4				4				4			4				23,7кг
			3.503.1-75.2 1205	∅20 А-III ℓ = 11860									4				4			4			29,2кг
			3.503.1-75.2 1206	∅22 А-III ℓ = 11860																	4		35,4кг
			3.503.1-75.2 1207	∅25 А-III ℓ = 11860																		4	45,1кг
		2	3.503.1-75.2 1201	∅12 А-III ℓ = 11860	4	4	4	4															10,5кг
			3.503.1-75.2 1202	∅14 А-III ℓ = 11860					4	4	4	4	4										14,3кг
			3.503.1-75.2 1203	∅16 А-III ℓ = 11860										4	4	4	4						18,7кг
			3.503.1-75.2 1204	∅18 А-III ℓ = 11860														4	4	4	4	4	23,7кг
А9		3	3.503.1-75.2 1108	∅8 А-I ℓ = 470	176	176	176	176	176	176	176	176	176	176	176	176	176	176	176	176	176	176	0,19кг

Марка	01	02	03	04	05	06	07	08	09	10	11	12	13	14	15	16	17	18
	Ум1.2-01	Ум1.2-02	Ум1.2-03	Ум1.2-04	Ум1.2-05	Ум1.2-06	Ум1.2-07	Ум1.2-08	Ум1.2-09	Ум1.2-10	Ум1.2-11	Ум1.2-12	Ум1.2-13	Ум1.2-14	Ум1.2-15	Ум1.2-16	Ум1.2-17	Ум1.2-18

Нач.отд.	Федоров		24.07.87
Гл.констр.	Лаптев		24.07.87
ГИП	Шкляр		24.07.87
Вед.инж.	Хреновская		24.07.87
Ст.инж.	Цыганкова		05.06.87
Инж.	Григорян		24.07.87
Н.контр.	Денисенко		24.07.87

3.503.1-75.2 1200

Участок монолитный
Ум 1.2
Спецификация

Стадия	Лист	Листов
Р	1	2

Белгипродор

Копировал Назимович

Формат А3

Инв.№ подл. | Подпись и дата | Взам.инв.№

Формат	Зона	Поз.	Обозначение	Наименование	Количество на исполн. 3.503.1-75.2 1200- 01	02	03	04	05	06	07	08	09	10	11	12	13	14	15	16	17	18	Примечание
		4	3.503.1-75 .2 1109	Ø14 A-III ℓ=1500	8	8	8	8	8	8	8	8	8	8	8	8	8	8	8	8	8	8	1,8 кг
А4		5	3.503.1-75 .2 1110	Ø20 A-III ℓ=780	12	12	12	12	12	12	12	12	12	12	12	12	12	12	12	12	12	12	2,0 кг
А4		6	3.503.1-75 .2 1111	Ø12 A-III ℓ=920	8	8	8	8	8	8	8	8	8	8	8	8	8	8	8	8	8	8	0,82 кг
А4		7	3.503.1-75 .2 1112	Ø14 A-III ℓ=900	4	4	4	4	4	4	4	4	4	4	4	4	4	4	4	4	4	4	1,1 кг
				Материалы																			
			ГОСТ 26633-85	Бетон тяжелый В25,																			
				F200, W2	2,1	2,1	2,1	2,1	2,1	2,1	2,1	2,1	2,1	2,1	2,1	2,1	2,1	2,1	2,1	2,1	2,1	2,1	м³
				Марка	УН1.2-01	УН1.2-02	УН1.2-03	УН1.2-04	УН1.2-05	УН1.2-06	УН1.2-07	УН1.2-08	УН1.2-09	УН1.2-10	УН1.2-11	УН1.2-12	УН1.2-13	УН1.2-14	УН1.2-15	УН1.2-16	УН1.2-17	УН1.2-18	

Инв. № подл. | Подпись и дата | Взам. инв. №

Формат	Зона	Поз.	Обозначение	Наименование	Количество на испол. 3.503.1-75.2 1300 - 01	02	03	04	05	06	07	08	09	10	11	12	13	14	15	16	17	18	Примечание
				Документация																			
А3			3.503.1-75.2 0000 ТО	Техническое описание	×	×	×	×	×	×	×	×	×	×	×	×	×	×	×	×	×	×	
А3			3.503.1-75.2 1100 ОС	Сборочный чертеж	×	×	×	×	×	×	×	×	×	×	×	×	×	×	×	×	×	×	
А3			3.503.1-75.2 1100 РС	Ведомость расхода сталей	×	×	×	×	×	×	×	×	×	×	×	×	×	×	×	×	×	×	
				Детали																			
				Стержни арматурные																			
				ГОСТ 5781-82*																			
		1	3.503.1-75.2 1301	ф 12 А-III ℓ = 13160	4				4														11,7 кг
			3.503.1-75.2 1302	ф 14 А-III ℓ = 13160		4				4				4									15,9 кг
			3.503.1-75.2 1303	ф 16 А-III ℓ = 13160			4				4				4			4					20,8 кг
			3.503.1-75.2 1304	ф 18 А-III ℓ = 13160				4				4				4			4				26,3 кг
			3.503.1-75.2 1305	ф 20 А-III ℓ = 13160									4				4			4			32,5 кг
			3.503.1-75.2 1306	ф 22 А-III ℓ = 13160																	4		39,3 кг
			3.503.1-75.2 1307	ф 25 А-III ℓ = 13160																		4	50,7 кг
		2	3.503.1-75.2 1301	ф 12 А-III ℓ = 13160	4	4	4	4															11,7 кг
			3.503.1-75.2 1302	ф 14 А-III ℓ = 13160					4	4	4	4	4										15,9 кг
			3.503.1-75.2 1303	ф 16 А-III ℓ = 13160										4	4	4	4						20,8 кг
			3.503.1-75.2 1304	ф 18 А-III ℓ = 13160														4	4	4	4	4	26,3 кг
А4		3	3.503.1-75.2 1108	ф 8 А-I ℓ = 470	196	196	196	196	196	196	196	196	196	196	196	196	196	196	196	196	196	196	0,19 кг
				Марка	УМ1.3-01	УМ1.3-02	УМ1.3-03	УМ1.3-04	УМ1.3-05	УМ1.3-06	УМ1.3-07	УМ1.3-08	УМ1.3-09	УМ1.3-10	УМ1.3-11	УМ1.3-12	УМ1.3-13	УМ1.3-14	УМ1.3-15	УМ1.3-16	УМ1.3-17	УМ1.3-18	

Нач. отд.	Федоров	24.07.87
Гл. констр.	Лапшев	24.07.87
ГИП	Шкляр	24.07.87
Вед. инж.	Хреновская	24.07.87
Ст. инж.	Цыганкова	24.07.87
Инж.	Григорян	24.07.87
Н. контр.	Ткаченко	24.07.87

3.503.1-75.2 1300

Участок монолитный УМ1.3 Спецификация

Стадия	Лист	Листов
Р	1	2

Белгипродор

Копировал

Формат А3

Инв. № подл. | Подпись и дата | Взам. инв. №

Формат	Зона	Поз.	Обозначение	Наименование	Количество на исполн. 3.503.1-75.2 1300- 01	02	03	04	05	06	07	08	09	10	11	12	13	14	15	16	17	18	Примечание
		4	3.503.1-75 .2 1109	Ø 14 A-III ℓ=1300	8	8	8	8	8	8	8	8	8	8	8	8	8	8	8	8	8	8	1,8 кг
Ач		5	3.503.1-75 .2 1110	Ø 20 A-III ℓ=780	12	12	12	12	12	12	12	12	12	12	12	12	12	12	12	12	12	12	2,0 кг
Ач		6	3.503.1-75 .2 1111	Ø 12 A-III ℓ=920	8	8	8	8	8	8	8	8	8	8	8	8	8	8	8	8	8	8	0,82 кг
Ач		7	3.503.1-75 .2 1112	Ø 14 A-III ℓ=900	4	4	4	4	4	4	4	4	4	4	4	4	4	4	4	4	4	4	1,1 кг
				Материалы																			
			ГОСТ 26633-85	Бетон тяжелый В25,																			
				F200, W2.	2,3	2,3	2,3	2,3	2,3	2,3	2,3	2,3	2,3	2,3	2,3	2,3	2,3	2,3	2,3	2,3	2,3	2,3	м³
Марка					Ум1.3-01	Ум1.3-02	Ум1.3-03	Ум1.3-04	Ум1.3-05	Ум1.3-06	Ум1.3-07	Ум1.3-08	Ум1.3-09	Ум1.3-10	Ум1.3-11	Ум1.3-12	Ум1.3-13	Ум1.3-14	Ум1.3-15	Ум1.3-16	Ум1.3-17	Ум1.3-18	

Инв.№подл. | Подпись и дата | Взам.инв.№

Формат	Зона	Поз.	Обозначение	Наименование	Количество на испол. 3.503.1-75.2 1400- 01	02	03	04	05	06	07	08	09	10	11	12	13	14	15	16	17	18	Примечание
				Документация																			
А3			3.503.1 – 75.2 0000 ТО	Техническое описание	×	×	×	×	×	×	×	×	×	×	×	×	×	×	×	×	×	×	
А3			3.503.1 – 75.2 1100 СБ	Сборочный чертеж	×	×	×	×	×	×	×	×	×	×	×	×	×	×	×	×	×	×	
А3			3.503.1 – 75.2 1100 РС	Ведомость расхода стали	×	×	×	×	×	×	×	×	×	×	×	×	×	×	×	×	×	×	
				Детали																			
				Стержни арматурные																			
				ГОСТ 5781-82*																			
		1	3.503.1 – 75.2 1401	⌀ 12 А-III ℓ = 14160	4				4														
			3.503.1 – 75.2 1402	⌀ 14 А-III ℓ = 14160		4				4				4									12,6 кг
			3.503.1 – 75.2 1403	⌀ 16 А-III ℓ = 14160			4				4				4			4					17,1 кг
			3.503.1 – 75.2 1404	⌀ 18 А-III ℓ = 14160				4				4				4			4				22,3 кг
			3.503.1 – 75.2 1405	⌀ 20 А-III ℓ = 14160									4				4			4			28,3 кг
			3.503.1 – 75.2 1406	⌀ 22 А-III ℓ = 14160																	4		34,9 кг
			3.503.1 – 75.2 1407	⌀ 25 А-III ℓ = 14160																		4	42,2 кг
		2	3.503.1 – 75.2 1401	⌀ 12 А-III ℓ = 14160	4	4	4	4															54,5 кг
			3.503.1 – 75.2 1402	⌀ 14 А-III ℓ = 14160					4	4	4	4	4										12,6 кг
			3.503.1 – 75.2 1403	⌀ 16 А-III ℓ = 14160										4	4	4	4						17,1 кг
			3.503.1 – 75.2 1404	⌀ 18 А-III ℓ = 14160														4	4	4	4	4	22,3 кг
А4		3	3.503.1 – 75.2 1108	⌀ 8 А-I ℓ = 470	208	208	208	208	208	208	208	208	208	208	208	208	208	208	208	208	208	208	28,3 кг
																							0,19 кг
				Марка	УМ1.4-01	УМ1.4-02	УМ1.4-03	УМ1.4-04	УМ1.4-05	УМ1.4-06	УМ1.4-07	УМ1.4-08	УМ1.4-09	УМ1.4-10	УМ1.4-11	УМ1.4-12	УМ1.4-13	УМ1.4-14	УМ1.4-15	УМ1.4-16	УМ1.4-17	УМ1.4-18	

Нач. отд.	Федоров	24.07.87
Гл. констр.	Лаптев	24.07.87
ГИП	Шкляр	24.07.87
Вед. инж.	Хреновская	24.07.87
Ст. инж.	Цыганкова	24.07.87
Инж.	Григорян	24.07.87
Н. контр.	Денисенко	24.07.87

3.503.1 – 75.2 1400

Участок монолитный УМ1.4

Спецификация

Стадия	Лист	Листов
Р	1	2

Белгипродор

Копировал

Формат А3

Инв. № подл. | Подпись и дата | Взам. инв. №

Формат	Зона	Поз.	Обозначение	Наименование	Количество на испол. 3.503.1-75.2 1400-																	Примечание
					01	02	03	04	05	06	07	08	09	10	11	12	13	14	15	16	17	18	
		4	3.503.1 - 75.2 1109	ф 14 А-III ℓ = 1500	8	8	8	8	8	8	8	8	8	8	8	8	8	8	8	8	8	8	1,8 кг
А4		5	3.503.1 - 75.2 1110	ф 20 А-III ℓ = 780	12	12	12	12	12	12	12	12	12	12	12	12	12	12	12	12	12	12	2,0 кг
А4		6	3.503.1 - 75.2 1111	ф 12 А-III ℓ = 920	8	8	8	8	8	8	8	8	8	8	8	8	8	8	8	8	8	8	0,82 кг
А4		7	3.503.1 - 75.2 1112	ф 14 А-III ℓ = 900	4	4	4	4	4	4	4	4	4	4	4	4	4	4	4	4	4	4	1,1 кг
				Материалы																			
			ГОСТ 26633 - 85	Бетон тяжелый В25,																			
				F 200, W 2	2,5	2,5	2,5	2,5	2,5	2,5	2,5	2,5	2,5	2,5	2,5	2,5	2,5	2,5	2,5	2,5	2,5	2,5	м³
				Марка	УМ1.4-01	УМ1.4-02	УМ1.4-03	УМ1.4-04	УМ1.4-05	УМ1.4-06	УМ1.4-07	УМ1.4-08	УМ1.4-09	УМ1.4-10	УМ1.4-11	УМ1.4-12	УМ1.4-13	УМ1.4-14	УМ1.4-15	УМ1.4-16	УМ1.4-17	УМ1.4-18	

Инв. № подл. | Подпись и дата | Взам. инв. №

Формат	Зона	Поз.	Обозначение	Наименование	Количество на исполн. 3.503.1-75.2 1500- 01	02	03	04	05	06	07	08	09	10	11	12	13	14	15	16	17	18	Примечание
				Документация																			
А3			3.503.1-75 .2 0000 ТО	Техническое описание																			
А3			3.503.1-75 .2 1100 СБ	сборочный чертеж																			
А3			3.503.1-75 .2 1100 РС	Ведомость расхода стали																			
				Детали																			
				Стержни арматурные ГОСТ 5781-82*																			
		1	3.503.1-75 .2 1501	Ø12 А-III ℓ=14660	4				4														13,0 кг
			3.503.1-75 .2 1502	Ø14 А-III ℓ=14660		4				4				4									17,7 кг
			3.503.1-75 .2 1503	Ø16 А-III ℓ=14660			4				4				4			4					23,1 кг
			3.503.1-75 .2 1504	Ø18 А-III ℓ=14660				4				4				4			4				29,3 кг
			3.503.1-75 .2 1505	Ø20 А-III ℓ=14660									4				4			4			36,2 кг
			3.503.1-75 .2 1506	Ø22 А-III ℓ=14660																	4		43,7 кг
			3.503.1-75 .2 1507	Ø25 А-III ℓ=14660																		4	56,4 кг
		2	3.503.1-75 .2 1501	Ø12 А-III ℓ=14660	4	4	4	4															13,0 кг
			3.503.1-75 .2 1502	Ø14 А-III ℓ=14660					4	4	4	4	4										17,7 кг
			3.503.1-75 .2 1503	Ø16 А-III ℓ=14660										4	4	4	4						23,1 кг
			3.503.1-75 .2 1504	Ø18 А-III ℓ=14660														4	4	4	4	4	29,3 кг
А4		3	3.503.1-75 .2 1108	Ø8 А-I ℓ=470	216	216	216	216	216	216	216	216	216	216	216	216	216	216	216	216	216	216	0,19 кг
				Марка	Ум1.5-01	Ум1.5-02	Ум1.5-03	Ум1.5-04	Ум1.5-05	Ум1.5-06	Ум1.5-07	Ум1.5-08	Ум1.5-09	Ум1.5-10	Ум1.5-11	Ум1.5-12	Ум1.5-13	Ум1.5-14	Ум1.5-15	Ум1.5-16	Ум1.5-17	Ум1.5-18	

Инв. № подл. | Подпись и дата | Взам. инв. №

Нач. отд.	Федоров	23.07.87
Гл. констр.	Лаптев	23.07.87
ГИП	Шкляр	23.07.87
Рук. инж.	Хренковская	23.07.87
Ст. инж.	Цыганкова	09.08.87
Инж.	Григорян	23.07.87
Н. контр.	Шенсенко	23.07.87

3.503.1-75 .2 1500

Участок монолитный Ум 1.5 Спецификация

стадия	лист	листов
Р	1	2

Белгипродор

Копировал с1 Формат А3

Формат	Зона	Поз.	Обозначение	Наименование	Количество на исполн. 3.503.1-75.2 1500-																		Примечание
					01	02	03	04	05	06	07	08	09	10	11	12	13	14	15	16	17	18	
		4	3.503.1 - 75.2 1109	ф 14 А-III ℓ = 1500	8	8	8	8	8	8	8	8	8	8	8	8	8	8	8	8	8	8	1,8 кг
А4		5	3.503.1 - 75.2 1110	ф 20 А-III ℓ = 780	12	12	12	12	12	12	12	12	12	12	12	12	12	12	12	12	12	12	2,0 кг
А4		6	3.503.1 - 75.2 1111	ф 12 А-III ℓ = 920	8	8	8	8	8	8	8	8	8	8	8	8	8	8	8	8	8	8	0,82 кг
А4		7	3.503.1 - 75.2 1112	ф 14 А-III ℓ = 900	4	4	4	4	4	4	4	4	4	4	4	4	4	4	4	4	4	4	1,1 кг
				Материалы																			
			ГОСТ 26633-85	Бетон тяжелый В25,																			
				F200, W2	2,6	2,6	2,6	2,6	2,6	2,6	2,6	2,6	2,6	2,6	2,6	2,6	2,6	2,6	2,6	2,6	2,6	2,6	$м^3$
				Марка	УМ1.5-01	УМ1.5-02	УМ1.5-03	УМ1.5-04	УМ1.5-05	УМ1.5-06	УМ1.5-07	УМ1.5-08	УМ1.5-09	УМ1.5-10	УМ1.5-11	УМ1.5-12	УМ1.5-13	УМ1.5-14	УМ1.5-15	УМ1.5-16	УМ1.5-17	УМ1.5-18	

Инв. № подл. | Подпись и дата | Взам. инв. №

3.503.1 - 75.2 1500

Лист 2

Копировал [signature] Формат А3

Формат	Зона	Поз.	Обозначение	Наименование	Количество на испол. 3.503.1-75 .2 1600- 01	02	03	04	05	06	07	08	09	10	11	12	13	14	15	16	17	18	Примечание
				Документация																			
А3			3.503.1-75 .2 0000ТО	Техническое описание																			
А3			3.503.1-75 .2 1100 СБ	сборочный чертеж																			
А3			3.503.1-75 .2 1100 РС	Ведомость расхода стали																			
				Детали																			
				Стержни арматурные																			
				ГОСТ 5781-82*																			
		1	3.503.1-75 .2 1601	Ø 12 А-III ℓ=15660	Ч			·	Ч														13,9 кг
			3.503.1-75 .2 1602	Ø 14 А-III ℓ=15660		Ч				Ч				Ч									18,9 кг
			3.503.1-75 .2 1603	Ø 16 А-III ℓ=15660			Ч				Ч				Ч			Ч					24,7 кг
			3.503.1-75 .2 1604	Ø 18 А-III ℓ=15660				Ч				Ч				Ч			Ч				31,3 кг
			3.503.1-75 .2 1605	Ø 20 А-III ℓ=15660									Ч				Ч			Ч			38,6 кг
			3.503.1-75 .2 1606	Ø 22 А-III ℓ=15660																	Ч		46,7 кг
			3.503.1-75 .2 1607	Ø 25 А-III ℓ=15660																		Ч	60,3 кг
		2	3.503.1-75 .2 1601	Ø 12 А-III ℓ=15660	Ч	Ч	Ч	Ч															13,9 кг
			3.503.1-75 .2 1602	Ø 14 А-III ℓ=15660					Ч	Ч	Ч	Ч	Ч										18,9 кг
			3.503.1-75 .2 1603	Ø 16 А-III ℓ=15660										Ч	Ч	Ч	Ч						24,7 кг
			3.503.1-75 .2 1604	Ø 18 А-III ℓ=15660														Ч	Ч	Ч	Ч	Ч	31,3 кг
А4		3	3.503.1-75 .2 1108	Ø 8 А-I ℓ=470	228	228	228	228	228	228	228	228	228	228	228	228	228	228	228	228	228	228	0,19 кг.
				Марка	Ум1.6-01	Ум1.6-02	Ум1.6-03	Ум1.6-04	Ум1.6-05	Ум1.6-06	Ум1.6-07	Ум1.6-08	Ум1.6-09	Ум1.6-10	Ум1.6-11	Ум1.6-12	Ум1.6-13	Ум1.6-14	Ум1.6-15	Ум1.6-16	Ум1.6-17	Ум1.6-18	

Нач.отд	Феоборов		23.07.87
Гл.констр	Лаптев		23.07.87
ГИП	Шкляр		24.07.87
Зав.инж	Хреновская		23.07.87
Ст.инж	Цыганкова		23.07.87
Инж.	Григорян		23.07.87
Н.контр	Денисенко		23.07.87

3.503.1-75 .2 1600

Участок монолитный Ум1.6

Спецификация

Стадия	Лист	Листов
Р	1	2

Белгипродор

Инв.№ подл. | Подпись и дата | Взам.инв.№

Формат	Зона	Поз.	Обозначение	Наименование	Количество на исполнение 3.503.1-75.2 1600- 01	02	03	04	05	06	07	08	09	10	11	12	13	14	15	16	17	18	Примечание
		4	3.503.1—75.2 1109	⌀14 А-III ℓ = 1500	8	8	8	8	8	8	8	8	8	8	8	8	8	8	8	8	8	8	1,8 кг
А4		5	3.503.1—75.2 1110	⌀20 А III ℓ = 180	12	12	12	12	12	12	12	12	12	12	12	12	12	12	12	12	12	12	2,0 кг
А4		6	3.503.1—75.2 1111	⌀12 А-III ℓ = 920	8	8	8	8	8	8	8	8	8	8	8	8	8	8	8	8	8	8	8,82 кг
А4		7	3.503.1—75.2 1112	⌀14 А-III ℓ = 900	4	4	4	4	4	4	4	4	4	4	4	4	4	4	4	4	4	4	1,1 кг
				Материалы																			
			ГОСТ 26633-85	Бетон тяжелый В25,																			
				F 200, W2	2,8	2,8	2,8	2,8	2,8	2,8	2,8	2,8	2,8	2,8	2,8	2,8	2,8	2,8	2,8	2,8	2,8	2,8	м³
				Марка	Ун 1.6-01	Ун 1.6-02	Ун 1.6-03	Ун 1.6-04	Ун 1.6-05	Ун 1.6-06	Ун 1.6-07	Ун 1.6-08	Ун 1.6-09	Ун 1.6-10	Ун 1.6-11	Ун 1.6-12	Ун 1.6-13	Ун 1.6-14	Ун 1.6-15	Ун 1.6-16	Ун 1.6-17	Ун 1.6-18	

Инв. № подл. | Подпись и дата | Взам. инв. №

Ведомость расхода стали на элемент, кг

Марка элемента	Изделия арматурные. Арматура класса А-I	Арматура класса А-III, ГОСТ 5781-82*								Общий расход
	Ø8	Итого	Ø12	Ø14	Ø16	Ø18	Ø20	Ø22	Ø25	Итого	
Ум1.1 -01	30,4	30,4	83,7	18,8	—	—	24,0	—	—	126,5	156,9
Ум1.1 -02	30,4	30,4	45,2	71,4	—	—	24,0	—	—	140,6	171,0
Ум1.1 -03	30,4	30,4	45,2	18,8	68,6	—	24,0	—	—	156,6	187,0
Ум1.1 -04	30,4	30,4	45,2	18,8	—	86,9	24,0	—	—	174,9	205,3
Ум1.1 -05	30,4	30,4	45,2	71,4	—	—	24,0	—	—	140,6	171,0
Ум1.1 -06	30,4	30,4	6,5	124,6	—	—	24,0	—	—	154,5	184,9
Ум1.1 -07	30,4	30,4	6,5	71,4	68,6	—	24,0	—	—	170,5	200,9
Ум1.1 -08	30,4	30,4	6,5	71,4	—	86,9	24,0	—	—	188,8	219,2
Ум1.1 -09	30,4	30,4	6,5	71,4	—	—	131,3	—	—	209,2	239,6
Ум1.1 -10	30,4	30,4	6,5	71,4	68,6	—	24,0	—	—	170,5	200,9
Ум1.1 -11	30,4	30,4	6,5	18,8	137,2	—	24,0	—	—	186,5	216,9
Ум1.1 -12	30,4	30,4	6,5	18,8	68,6	86,9	24,0	—	—	204,8	235,2
Ум1.1 -13	30,4	30,4	6,5	18,8	68,6	—	131,3	—	—	225,2	255,6
Ум1.1 -14	30,4	30,4	6,5	18,8	68,6	86,9	24,0	—	—	204,8	235,2
Ум1.1 -15	30,4	30,4	6,5	18,8	—	173,8	24,0	—	—	223,1	253,5
Ум1.1 -16	30,4	30,4	6,5	18,8	—	86,9	131,3	—	—	243,5	273,9
Ум1.1 -17	30,4	30,4	6,5	18,8	—	86,9	24,0	129,5	—	265,7	296,1
Ум1.1 -18	30,4	30,4	6,5	18,8	—	86,9	24,0	—	167,2	303,4	333,8
Ум1.2 -01	32,7	32,7	91,0	18,8	—	—	24,0	—	—	133,8	166,5
Ум1.2 -02	32,7	32,7	48,8	76,2	—	—	24,0	—	—	149,0	181,7

Продолжение ведомости

Марка элемента	Изделия арматурные. Арматура класса А-I	Арматура класса А-III, ГОСТ 5781-82*								Общий расход
	Ø8	Итого	Ø12	Ø14	Ø16	Ø18	Ø20	Ø22	Ø25	Итого	
Ум1.2 -03	32,7	32,7	48,8	18,8	75,0	—	24,0	—	—	166,6	199,3
Ум1.2 -04	32,7	32,7	48,8	18,8	—	94,9	24,0	—	—	186,5	219,2
Ум1.2 -05	32,7	32,7	48,8	76,2	—	—	24,0	—	—	149,0	181,7
Ум1.2 -06	32,7	32,7	6,5	133,6	—	—	24,0	—	—	164,1	196,8
Ум1.2 -07	32,7	32,7	6,5	76,2	75,0	—	24,0	—	—	181,7	214,4
Ум1.2 -08	32,7	32,7	6,5	76,2	—	94,9	24,0	—	—	201,6	234,3
Ум1.2 -09	32,7	32,7	6,5	76,2	—	—	141,2	—	—	223,9	256,6
Ум1.2 -10	32,7	32,7	6,5	76,2	75,0	—	24,0	—	—	181,7	214,4
Ум1.2 -11	32,7	32,7	6,5	18,8	150,0	—	24,0	—	—	199,3	232,0
Ум1.2 -12	32,7	32,7	6,5	18,8	75,0	94,9	24,0	—	—	219,2	251,9
Ум1.2 -13	32,7	32,7	6,5	18,8	75,0	—	141,2	—	—	241,5	274,2
Ум1.2 -14	32,7	32,7	6,5	18,8	75,0	94,9	24,0	—	—	219,2	251,9
Ум1.2 -15	32,7	32,7	6,5	18,8	—	189,8	24,0	—	—	239,1	271,8
Ум1.2 -16	32,7	32,7	6,5	18,8	—	94,9	141,2	—	—	261,4	294,1
Ум1.2 -17	32,7	32,7	6,5	18,8	—	94,9	24,0	141,4	—	285,6	318,3
Ум1.2 -18	32,7	32,7	6,5	18,8	—	94,9	24,0	—	182,6	326,8	359,5
Ум1.3 -01	36,4	36,4	100,2	18,8	—	—	24,0	—	—	143,0	179,4
Ум1.3 -02	36,4	36,4	53,4	82,5	—	—	24,0	—	—	159,9	196,3
Ум1.3 -03	36,4	36,4	53,4	18,8	83,2	—	24,0	—	—	179,4	215,8
Ум1.3 -04	36,4	36,4	53,4	18,8	—	105,3	24,0	—	—	201,5	237,9

Нач.отд	Федоров		25.07.87
Гл.констр	Лантев		25.07.87
ГИП	Шкляр		25.07.87
Вед.инж.	Хренкевич		25.07.87
Ст.инж.	Цыганкова		16.09.87
Инж.	Григорян		25.07.87
Н.контр	Денисенко		25.07.87

3.503.1-75.2 1100 рс

Участок монолитный Ум1
Ведомость расхода стали

стадия	лист	листов
Р	1	3

Белгипродор

Инв.№ подл. | Подпись и дата | Взам.инв.№

копировал

формат А3

Продолжение ведомости

Марка элемента	Изделия арматурные. Арматура класса А-I ГОСТ 5781-82 * ø8	Итого	Арматура класса А-III ГОСТ 5781-82 * ø12	ø14	ø16	ø18	ø20	ø22	ø25	Итого	Общий расход
УМ 1.3 – 05	36,4	36,4	53,4	82,5	—	—	24,0	—	—	159,9	196,3
УМ 1.3 – 06	36,4	36,4	6,5	146,2	—	—	24,0	—	—	176,7	213,1
УМ 1.3 – 07	36,4	36,4	6,5	82,5	83,2	—	24,0	—	—	196,2	232,6
УМ 1.3 – 08	36,4	36,4	6,5	82,5	—	105,3	24,0	—	—	218,3	254,7
УМ 1.3 – 09	36,4	36,4	6,5	82,5	—	—	154,0	—	—	243,0	279,4
УМ 1.3 – 10	36,4	36,4	6,5	82,5	83,2	—	24,0	—	—	196,2	232,6
УМ 1.3 – 11	36,4	36,4	6,5	18,8	166,3	—	24,0	—	—	215,6	252,0
УМ 1.3 – 12	36,4	36,4	6,5	18,8	83,2	105,3	24,0	—	—	237,8	274,2
УМ 1.3 – 13	36,4	36,4	6,5	18,8	83,2	—	154,0	—	—	262,5	298,9
УМ 1.3 – 14	36,4	36,4	6,5	18,8	83,2	105,3	24,0	—	—	237,8	274,2
УМ 1.3 – 15	36,4	36,4	6,5	18,8	—	210,6	24,0	—	—	259,9	296,3
УМ 1.3 – 16	36,4	36,4	6,5	18,8	—	105,3	154,0	—	—	284,6	321,0
УМ 1.3 – 17	36,4	36,4	6,5	18,8	—	105,3	24,0	156,9	—	311,5	347,9
УМ 1.3 – 18	36,4	36,4	6,5	18,8	—	105,3	24,0	—	202,7	357,3	393,7
УМ 1.4 – 01	38,6	38,6	107,4	18,8	—	—	24,0	—	—	150,2	188,8
УМ 1.4 – 02	38,6	38,6	57,0	87,3	—	—	24,0	—	—	168,3	206,9
УМ 1.4 – 03	38,6	38,6	57,0	18,8	89,5	—	24,0	—	—	189,3	227,9
УМ 1.4 – 04	38,6	38,6	57,0	18,8	—	113,3	24,0	—	—	213,1	251,7
УМ 1.4 – 05	38,6	38,6	57,0	87,3	—	—	24,0	—	—	168,3	206,9
УМ 1.4 – 06	38,6	38,6	6,5	155,9	—	—	24,0	—	—	186,4	225,0
УМ 1.4 – 07	38,6	38,6	6,5	87,3	89,5	—	24,0	—	—	207,3	245,9

Продолжение ведомости

Марка элемента	Изделия арматурные. Арматура класса А-I ГОСТ 5781-82 * ø8	Итого	Арматура класса А-III ГОСТ 5781-82 * ø12	ø14	ø16	ø18	ø20	ø22	ø25	Итого	Общий расход
УМ 1.4 – 08	38,6	38,6	6,5	87,3	—	113,3	24,0	—	—	231,1	269,7
УМ 1.4 – 09	38,6	38,6	6,5	87,3	—	—	163,9	—	—	257,7	296,3
УМ 1.4 – 10	38,6	38,6	6,5	87,3	89,5	—	24,0	—	—	207,3	245,9
УМ 1.4 – 11	38,6	38,6	6,5	18,8	173,0	—	24,0	—	—	222,3	266,9
УМ 1.4 – 12	38,6	38,6	6,5	18,8	89,5	113,3	24,0	—	—	252,1	290,7
УМ 1.4 – 13	38,6	38,6	6,5	18,8	89,5	—	163,9	—	—	278,7	317,3
УМ 1.4 – 14	38,6	38,6	6,5	18,8	89,5	113,3	24,0	—	—	252,1	290,7
УМ 1.4 – 15	38,6	38,6	6,5	18,8	—	226,6	24,0	—	—	275,9	314,5
УМ 1.4 – 16	38,6	38,6	6,5	18,8	—	113,3	163,9	—	—	302,5	341,1
УМ 1.4 – 17	38,6	38,6	6,5	18,8	—	113,3	24,0	168,8	—	331,4	370,0
УМ 1.4 – 18	38,6	38,6	6,5	18,8	—	113,3	24,0	—	218,1	380,7	419,3
УМ 1.5 – 01	40,1	40,1	110,9	18,8	—	—	24,0	—	—	153,7	193,8
УМ 1.5 – 02	40,1	40,1	58,7	89,8	—	—	24,0	—	—	172,5	212,6
УМ 1.5 – 03	40,1	40,1	58,7	18,8	92,6	—	24,0	—	—	194,1	234,2
УМ 1.5 – 04	40,1	40,1	58,7	18,8	—	117,3	24,0	—	—	218,8	258,9
УМ 1.5 – 05	40,1	40,1	58,7	89,8	—	—	24,0	—	—	172,5	212,6
УМ 1.5 – 06	40,1	40,1	6,5	164,7	—	—	24,0	—	—	191,2	231,3
УМ 1.5 – 07	40,1	40,1	6,5	89,8	92,6	—	24,0	—	—	212,9	253,0
УМ 1.5 – 08	40,1	40,1	6,5	89,8	—	117,3	24,0	—	—	237,6	277,7
УМ 1.5 – 09	40,1	40,1	6,5	89,8	—	—	168,8	—	—	265,1	305,2
УМ 1.5 – 10	40,1	40,1	6,5	89,8	92,6	—	24,0	—	—	212,9	253,0

Инв. № подл. | Подпись и дата | Взам. инв. №

Продолжение ведомости

Марка элемента	Изделия арматурные										Общий расход
	Арматура класса										
	A-I	A-III									
	ГОСТ 5781-82*										
	Ø8	Итого	Ø12	Ø14	Ø16	Ø18	Ø20	Ø22	Ø25	Итого	
Ум 1.5 — 11	40,1	40,1	6,5	18,8	185,3	—	24,0	—	—	234,6	274,7
Ум 1.5 — 12	40,1	40,1	6,5	18,8	92,6	117,3	24,0	—	—	259,2	299,3
Ум 1.5 — 13	40,1	40,1	6,5	18,8	92,6	—	168,8	—	—	286,7	326,8
Ум 1.5 — 14	40,1	40,1	6,5	18,8	92,6	117,3	24,0	—	—	259,2	299,3
Ум 1.5 — 15	40,1	40,1	6,5	18,8	—	234,6	24,0	—	—	283,9	323,0
Ум 1.5 — 16	40,1	40,1	6,5	18,8	—	117,3	168,8	—	—	311,4	351,5
Ум 1.5 — 17	40,1	40,1	6,5	18,8	—	117,3	24,0	174,7	—	341,3	381,4
Ум 1.5 — 18	40,1	40,1	6,5	18,8	—	117,3	24,0	—	225,8	392,4	432,5
Ум 1.6 — 01	42,3	42,3	118,0	18,8	—	—	24,0	—	—	160,8	203,1
Ум 1.6 — 02	42,3	42,3	62,2	94,6	—	—	24,0	—	—	180,8	223,1
Ум 1.6 — 03	42,3	42,3	62,2	18,8	99,0	—	24,0	—	—	204,0	246,3
Ум 1.6 — 04	42,3	42,3	62,2	18,8	—	125,3	24,0	—	—	230,3	272,6
Ум 1.6 — 05	42,3	42,3	62,2	94,6	—	—	24,0	—	—	180,8	223,1
Ум 1.6 — 06	42,3	42,3	6,5	17 04	—	—	24,0	—	—	200,9	243,2
Ум 1.6 — 07	42,3	42,3	6,5	94,6	99,0	—	24,0	—	—	224,1	266,4
Ум 1.6 — 08	42,3	42,3	6,5	94,6	—	125,3	24,0	—	—	250,4	292,7
Ум 1.6 — 09	42,3	42,3	6,5	94,6	—	—	118,7	—	—	219,8	322,1
Ум 1.6 — 10	42,3	42,3	6,5	94,6	99,0	—	24,0	—	—	224,1	266,4
Ум 1.6 — 11	42,3	42,3	6,5	18,8	197,9	—	24,0	—	—	247,2	289,5
Ум 1.6 — 12	42,3	42,3	6,5	18,8	99,0	125,3	24,0	—	—	273,6	315,9
Ум 1.6 — 13	42,3	42,3	6,5	18,8	99,0	—	118,7	—	—	303,0	345,3

Продолжение ведомости

Марка элемента	Изделия арматурные										Общий расход
	Арматура класса										
	A-I	A-III									
	ГОСТ 5781-82*										
	Ø8	Итого	Ø12	Ø14	Ø16	Ø18	Ø20	Ø22	Ø25	Итого	
Ум 1.6 — 14	42,3	42,3	6,5	18,8	99,0	125,3	24,0	—	—	273,6	315,9
Ум 1.6 — 15	42,3	42,3	6,5	18,8	—	250,6	24,0	—	—	299,9	342,2
Ум 1.6 — 16	42,3	42,3	6,5	18,8	—	125,3	118,7	—	—	329,3	371,6
Ум 1.6 — 17	42,3	42,3	6,5	18,8	—	125,3	24,0	186,7	—	361,3	403,6
Ум 1.6 — 18	42,3	42,3	6,5	18,8	—	125,3	24,0	—	241,2	415,8	458,1

План

Выпуски арматуры из свай и поз.5 не показаны

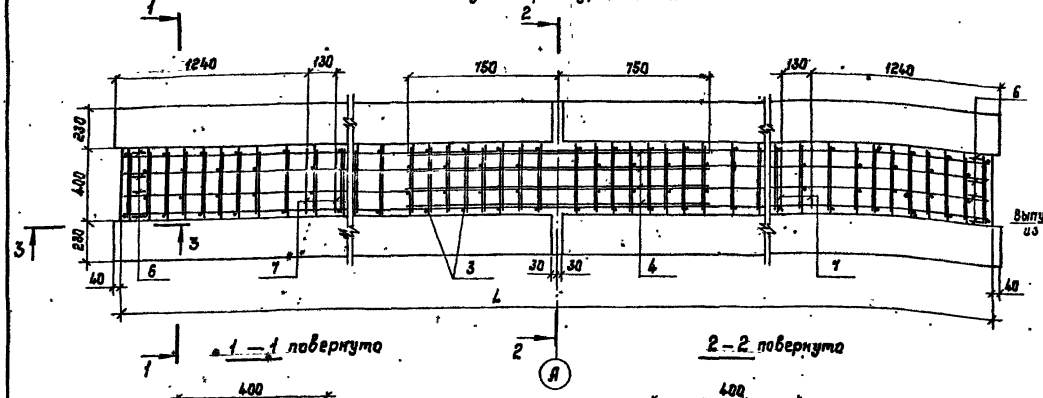

Деталь установки поз.5

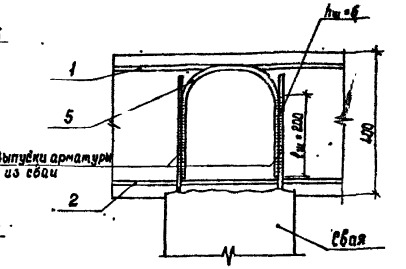

1 – 1 повернуто

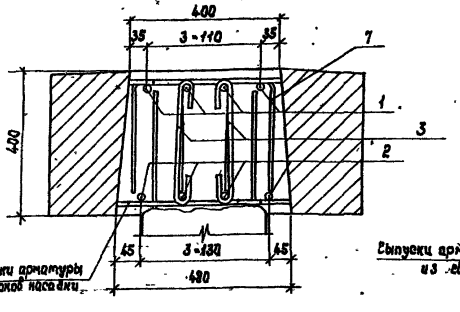

2 – 2 повернуто

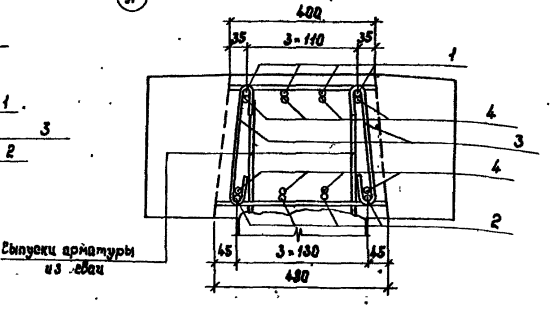

Обозначение	Марка	L, мм
3.503.1 – 75.2 1100	Ум 1.1 – Х	10920
3.503.1 – 75.2 1200	Ум 1.2 – Х	11920
3.503.1 – 75.2 1300	Ум 1.3 – Х	13220
3.503.1 – 75.2 1400	Ум 1.4 – Х	14220
3.503.1 – 75.2 1500	Ум 1.5 – Х	14720
3.503.1 – 75.2 1600	Ум 1.6 – Х	15720

3 – 3

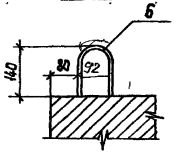

1. Перед бетонированием монолитного участка установить стержни ГМС2 по листу 2.1800 или 2.1900
2. Поз.5 допускается не устанавливать при отсутствии ледовой нагрузки в соответствии с данными, приведенными в материалах привязки.
3. В марке монолитного участка индекс Х – исполнение по армированию.
4. Поз.7 установить вплотную к стержням ГМС2.

Нач.отд.	Федоров		22.07.87
Гл.констр.	Лаптев		22.07.87
ГИП	Шляр		22.07.87
Вед.инж.	Хреновская		22.07.87
Ст.инж.	Цыганкова		22.07.87
Инж.	Григорян		22.07.87
Н.контр.	Денисенко		22.07.87

3.503.1-75.2 1100 СБ

Участок монолитный Ум 1
Сборочный чертеж

Стадия	Лист	Листов
Р		1

Белгипродор

Копировал Налимович

Формат А3

Инв.№ подл. | Подпись и дата | Взам.инв.№

Формат	Зона	Поз.	Обозначение	Наименование	Кол. на испол. 01	02	03	04	Примечание
				Документация					
А3			3.503.1-75.2 0000 ТО	Техническое описание	X	X	X	X	
А3			3.503.1-75.2 2100 СБ	Сборочный чертеж	X	X	X	X	
А3			3.503.1-75.2 2100 ВС	Ведомость расхода стали	X	X	X	X	
				Детали					
				Стержни арматурные ГОСТ 5781-82*					
		1	3.503.1-75.2 2101	Ø12 А-III ℓ = 10960	4	4			9,7 кг
			3.503.1-75.2 2102	Ø14 А-III ℓ = 10960			4		13,2 кг
			3.503.1-75.2 2103	Ø16 А-III ℓ = 10960				4	17,3 кг
		2	3.503.1-75.2 2101	Ø12 А-III ℓ = 10960	4				9,7 кг
			3.503.1-75.2 2102	Ø14 А-III ℓ = 10960		4			13,2 кг
			3.503.1-75.2 2103	Ø16 А-III ℓ = 10960			4		17,3 кг
			3.503.1-75.2 2104	Ø18 А-III ℓ = 10960				4	21,9 кг
А1		3	3.503.1-75.2 1108	Ø8 А-I ℓ = 470	164	164	164	164	0,19 кг
		4	3.503.1-75.2 2105	Ø10 А-III ℓ = 540	36	36	36	36	0,33 кг
		5	3.503.1-75.2 1109	Ø14 А-III ℓ = 1500	8	8	8	8	1,8 кг
А1		6	3.503.1-75.2 1112	Ø14 А-III ℓ = 900	4	4	4	4	1,1 кг
				Материалы					
			ГОСТ 26633-85	Бетон тяжелый В25 F200 W2	1,9	1,9	1,9	1,9	м³
				Марка	Ум 2.1-01	Ум 2.1-02	Ум 2.1-03	Ум 2.1-04	

Инв. № подл. | Подпись и дата | Взам. инв. №

Нач. отд.	Федаров		22.07.87
Гл. констр.	Лаптев		22.07.87
ГИП	Шкляр		22.07.87
Вед. инж.	Хренобская		22.07.87
Ст. инж.	Цыганкова		22.07.87
Инж.	Григорян		22.07.87
Н. контр.	Денисенко		22.07.87

3.503.1-75.2 2100

Участок монолитный Ум 2.1 Спецификация

Стадия	Лист	Листов
Р		1

Белгипродор

Копировал Нахимович

Формат А3

Формат	Зона	Поз.	Обозначение	Наименование	Кол. на испол. 01	02	03	04	Примечания
				Документация					
А3			3.503.1 - 75.2 0000 ТО	Техническое описание	X	X	X	X	
А3			3.503.1 - 75.2 2100 СБ	Сборочный чертеж	X	X	X	X	
А3			3.503.1 - 75.2 2100 РС	Ведомость расхода стали	X	X	X	X	
				Детали					
				Стержни арматурные ГОСТ 5781-82*					
		1	3.503.1 - 75.2 2201	⌀ 12 А-III ℓ = 11960	4	4			10,6 кг
			3.503.1 - 75.2 2202	⌀ 14 А-III ℓ = 11960			4		14,4 кг
			3.503.1 - 75.2 2203	⌀ 16 А-III ℓ = 11960				4	18,9 кг
		2	3.503.1 - 75.2 2201	⌀ 12 А-III ℓ = 11960	4				10,6 кг
			3.503.1 - 75.2 2202	⌀ 14 А-III ℓ = 11960		4			14,4 кг
			3.503.1 - 75.2 2203	⌀ 16 А-III ℓ = 11960			4		18,9 кг
			3.503.1 - 75.2 2204	⌀ 18 А-III ℓ = 11960				4	23,9 кг
А4		3	3.503.1 - 75.2 1108	⌀ 8 А-I ℓ = 470	176	176	176	176	0,19 кг
		4	3.503.1 - 75.2 2105	⌀ 10 А-III ℓ = 540	36	36	36	36	0,33 кг
		5	3.503.1 - 75.2 1109	⌀ 14 А-III ℓ = 1500	8	8	8	8	1,8 кг
А4		6	3.503.1 - 75.2 1112	⌀ 14 А-III ℓ = 900	4	4	4	4	1,1 кг
				Материалы					
			ГОСТ 26633 - 85	Бетон тяжелый В25, F200, W2	2,1	2,1	2,1	2,1	м³
				Марка	УМ2.2-01	УМ2.2-02	УМ2.2-03	УМ2.2-04	

Нач. отд.	Федоров		21.07.87
Гл. констр.	Лаптев		21.07.87
ГИП	Шкляр		21.07.87
Рук. инж.	Хреновская		21.07.87
Ст. инж.	Цыганкова		21.07.87
Инж.	Григорян		21.07.87
Н. контр.	Денисенко		21.07.87

3.503.1 - 75.2 2200

Участок монолитный УМ 2.2. Спецификация

Стадия	Лист	Листов
Р		1

Белгипродор

Инв. № подл. | Подпись и дата | Взам. инв. №

Формат А3

Формат	Зона	Поз	Обозначение	Наименование	Кол. на испол. 01	02	03	04	Примечание
				Документация					
А3			3.503.1 – 75.2 0000 ТО	Техническое описание	×	×	×	×	
А3			3.503.1 – 75.2 2100 СБ	Сборочный чертеж	×	×	×	×	
А3			3.503.1 – 75.2 2100 РС	Ведомость расхода стали	×	×	×	×	
				Детали					
				Стержни арматурные					
				ГОСТ 5781 – 82 *					
		1	3.503.1 – 75.2 2301	ф 12 А-III ℓ = 13260	4	4			11,8 кг
			3.503.1 – 75.2 2302	ф 14 А-III ℓ = 13260			4		16,0 кг
			3.503.1 – 75.2 2303	ф 16 А-III ℓ = 13260				4	20,9 кг
		2	3.503.1 – 75.2 2301	ф 12 А-III ℓ = 13260	4				11,8 кг
			3.503.1 – 75.2 2302	ф 14 А-III ℓ = 13260		4			16,0 кг
			3.503.1 – 75.2 2303	ф 16 А-III ℓ = 13260			4		20,9 кг
			3.503.1 – 75.2 2304	ф 18 А-III ℓ = 13260				4	26,5 кг
А4		3	3.503.1 – 75.2 1108	ф 8 А-I ℓ = 470	196	196	196	196	0,19 кг
		4	3.503.1 – 75.2 2105	ф 10 А-III ℓ = 540	36	36	36	36	0,33 кг
		5	3.503.1 – 75.2 1109	ф 14 А-III ℓ = 1500	8	8	8	8	1,8 кг
А4		6	3.503.1 – 75.2 1112	ф 14 А-III ℓ = 900	4	4	4	4	1,1 кг
				Материалы					
			ГОСТ 26633 – 85	Бетон тяжелый В25 F200 W2	2,3	2,3	2,3	2,3	м³
				Марка	УМ2.3-01	УМ2.3-02	УМ2.3-03	УМ2.3-04	

Инв. № подл. | Подпись и дата | Взам. инв. №

Нач. отд.	Федоров		21.07.87
Гл. констр.	Лаптев		21.07.87
ГИП	Шкляр		21.07.87
Рук. инж.	Храновская		21.07.87
Ст. инж.	Цыганкова		21.07.87
Инж.	Григорян		21.07.87
Н. контр.	Денисенко		21.07.87

3.503.1 – 75.2 2300

Участок монолитный УМ2.3
Спецификация

Стадия	Лист	Листов
Р		1

Белгипродор

Копировал

Формат А3

Формат	Зона	Поз.	Обозначение	Наименование	Кол. на испол. 01	02	03	04	Примечание
				Документация					
А3			3.503.1-75.2 0000ТО	Техническое описание					
А3			3.503.1-75.2 2100СБ	Сборочный чертеж					
А3			3.503.1-75.2 2100ВС	Ведомость расхода стали					
				Детали					
				Стержни арматурные					
				ГОСТ 5781-82*					
		1	3.503.1-75.2 2401	⌀ 12 А-III ℓ= 14260	4	4			12,7 кг
			3.503.1-75.2 2402	⌀ 14 А-III ℓ= 14260			4		17,2 кг
			3.503.1-75.2 2403	⌀ 16 А-III ℓ= 14260				4	22,5 кг
		2	3.503.1-75.2 2401	⌀ 12 А-III ℓ= 14260	4				12,7 кг
			3.503.1-75.2 2402	⌀ 14 А-III ℓ= 14260		4			17,2 кг
			3.503.1-75.2 2403	⌀ 16 А-III ℓ= 14260			4		22,5 кг
			3.503.1-75.2 2404	⌀ 18 А-III ℓ= 14260				4	28,5 кг
А4		3	3.503.1-75.2 1108	⌀ 8 А-I ℓ= 470	208	208	208	208	0,19 кг
		4	3.503.1-75.2 2105	⌀ 10 А-III ℓ= 540	36	36	36	36	0,33 кг
		5	3.503.1-75.2 1109	⌀ 14 А-III ℓ= 1500	8	8	8	8	1,8 кг
А4		6	3.503.1-75.2 1112	⌀ 14 А-III ℓ= 900	4	4	4	4	1,1 кг
				Материалы					
			ГОСТ 26633-85	Бетон тяжелый В25, F200, W2	2,5	2,5	2,5	2,5	м³
				Марка	Ум2.4-01	Ум2.4-02	Ум2.4-03	Ум2.4-04	

Нач. отд.	Федоров		21.07.87
Гл. констр.	Лаптев		21.07.87
ГИП	Шкляр		21.07.87
Вед. инж.	Хренобская		21.07.87
Ст. инж.	Цыганкова		21.07.87
Инж.	Григорян		21.07.87
Н. контр.	Денисенко		21.07.87

3.503.1-75.2 2400

Участок монолитный Ум 2.4
Спецификация

Стадия	Лист	Листов
Р		1

Белгипродор

Инв. № подл. | Подпись и дата | Взам. инв. №

Копировал

Формат А3

Формат	Зона	Поз.	Обозначение	Наименование	Кол. на исполн. 01	02	03	04	Примечание
				Документация					
А3			3.503.1 – 75.2 0000 ТО	Техническое описание	X	X	X	X	
А3			3.503.1 – 75.2 2100 СБ	Сборочный чертеж	X	X	X	X	
А3			3.503.1 – 75.2 2100 РС	Ведомость расхода стали	X	X	X	X	
				Детали					
				Стержни арматурные					
				ГОСТ 5781 – 82*					
		1	3.503.1 – 75.2 2501	ф 12 А-III ℓ = 14760	4	4			13,1 кг
			3.503.1 – 75.2 2502	ф 14 А-III ℓ = 14760			4		17,8 кг
			3.503.1 – 75.2 2503	ф 16 А-III ℓ = 14760				4	23,3 кг
		2	3.503.1 – 75.2 2501	ф 12 А-III ℓ = 14760	4				13,1 кг
			3.503.1 – 75.2 2502	ф 14 А-III ℓ = 14760		4			17,8 кг
			3.503.1 – 75.2 2503	ф 16 А-III ℓ = 14760			4		23,3 кг
			3.503.1 – 75.2 2504	ф 18 А-III ℓ = 14760				4	29,5 кг
А4		3	3.503.1 – 75.2 1108	ф 8 А-I ℓ = 470	216	216	216	216	0,19 кг
		4	3.503.1 – 75.2 2105	ф 10 А-III ℓ = 540	36	36	36	36	0,33 кг
		5	3.503.1 – 75.2 1109	ф 14 А-III ℓ = 1500	8	8	8	8	1,8 кг
А4		6	3.503.1 – 75.2 1112	ф 14 А-III ℓ = 900	4	4	4	4	1,1 кг
				Материалы					
			ГОСТ 26633 – 85	Бетон тяжелый В25, F200, W2	2,6	2,6	2,6	2,6	м³
				Марка	УМ2.5-01	УМ2.5-02	УМ2.5-03	УМ2.5-04	

Инв. № подл. | Подпись и дата | Взам. инв. №

Нач. отд.	Федоров		21.07.87
Гл. констр.	Лаптев		21.07.87
ГИП	Шкляр		21.07.87
Вед. инж.	Хреновская		21.07.87
Ст. инж.	Цыганкова		21.07.87
Инж.	Григорян		21.07.87
Н. контр.	Денисенко		21.07.87

3.503.1 – 75.2 2500

Участок монолитный УМ 2.5
Спецификация

Стадия	Лист	Листов
Р		1

Белгипродор

Копировал

Формат А3

Формат	Зона	Поз.	Обозначение	Наименование	Кол. на испол. 01	02	03	04	Примечание
				Документация					
А3			3.503.1-75.2 0000 ТО	Техническое описание	X	X	X	X	
А3			3.503.1-75.2 2100 СБ	Сборочный чертеж	X	X	X	X	
А3			3.503.1-75.2 2100 РС	Ведомость расхода стали	X	X	X	X	
				Детали					
				Стержни арматурные					
				ГОСТ 5781-82*					
		1	3.503.1-75.2 2601	Ø12 А-III ℓ=15760	4	4			14,0 кг
			3.503.1-75.2 2602	Ø14 А-III ℓ=15760			4		19,0 кг
			3.503.1-75.2 2603	Ø16 А-III ℓ=15760				4	24,9 кг
		2	3.503.1-75.2 2601	Ø12 А-III ℓ=15760	4				14,0 кг
			3.503.1-75.2 2602	Ø14 А-III ℓ=15760		4			19,0 кг
			3.503.1-75.2 2603	Ø16 А-III ℓ=15760			4		24,9 кг
			3.503.1-75.2 2604	Ø18 А-III ℓ=15760				4	31,5 кг
А4		3	3.503.1-75.2 1108	Ø8 А-I ℓ=470	228	228	228	228	0,19 кг
		4	3.503.1-75.2 2105	Ø10 А-III ℓ=540	36	36	36	36	0,33 кг
		5	3.503.1-75.2 1109	Ø14 А-III ℓ=1500	8	8	8	8	1,8 кг
А4		6	3.503.1-75.2 1112	Ø14 А-III ℓ=900	4	4	4	4	1,1 кг
				Материалы					
			ГОСТ 26633-85	Бетон тяжелый В25, F200 W2	2,8	2,8	2,8	2,8	м³
				Марка	Ум2.6-01	Ум2.6-02	Ум2.6-03	Ум2.6-04	

Нач.отд	Федоров		21.07.87
Гл.констр.	Лаптев		21.07.87
ГИП	Шкаяр		21.07.87
Вед.инж.	Гренобская		21.07.87
Ст.инж.	Цыганкова		21.07.87
Инж.	Григорян		21.07.87
Н.контр.	Денисенко		21.07.87

3.503.1-75.2 2600

Участок монолитный Ум 2.6. Спецификация

Стадия	Лист	Листов
Р		1

Бейгипродор

Инв.№ подл. | Подпись и дата | Взам.инв.№

Копировал | Формат А4

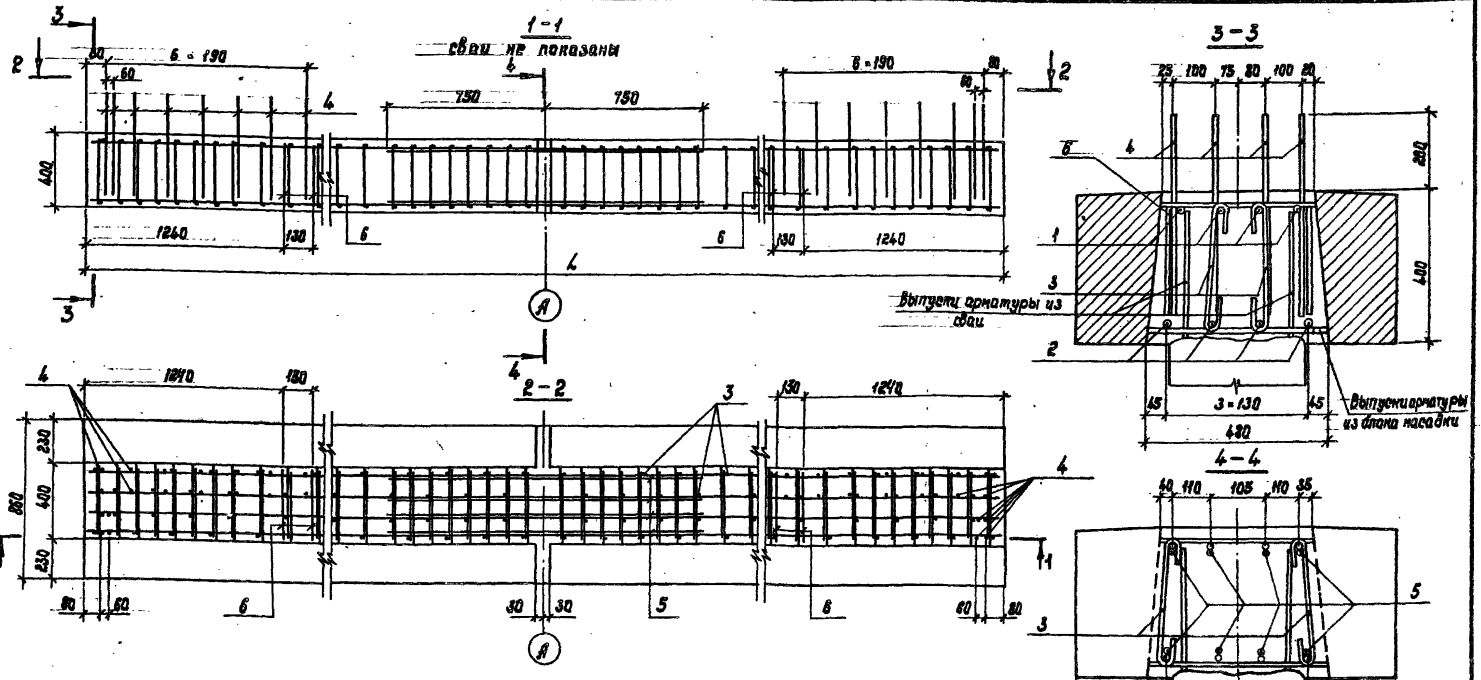

Обозначение	Марка	L мм
3.503.1—75.2 2100	УМ2.1 — Х	11000
3.503.1—75.2 2200	УМ2.2 — Х	12000
3.503.1—75.2 2300	УМ2.3 — Х	13300
3.503.1—75.2 2400	УМ2.4 — Х	14300
3.503.1—75.2 2500	УМ2.5 — Х	14800
3.503.1—75.2 2600	УМ2.6 — Х	15800

1. Перед бетонированием монолитного участка опор кроме опор ОБ2 и ОБ3 установить стержни ГМС2 по л.2 2300
2. В марке монолитного участка индекс Х — исполнение по армированию.
3. Поз. 6 установить вплотную со стержнями ГМС2, при их отсутствии поз.6 допускается не устанавливать.

Нач.отд.	Федоров		24.07.87
Гл.конструктор	Лаптев		24.07.87
ГИП	Шкляр		24.07.87
Вед.инж.	Хреновская		24.07.87
Ст.инж.	Цыганкова		09.06.87
Инж.	Григорян		24.07.87
Н.контр.	Денисенко		24.07.87

3.503.1 - 75.2 2100 СБ

Участок монолитный УМ2
Сборочный чертеж

Стадия	Лист	Листов
Р		1

Белгипродор

Копировал Нахимович

Формат А3

Инв.№ подл. | Подпись и дата | Взам.инв.№

Формат	Зона	Поз.	Обозначение	Наименование	Кол. на исполн. 01	02	03	04	05	06	Примечание
				Документация							
А3			3.503.1 – 75. 2 0000 ТО	Техническое описание	X	X	X	X	X	X	
А3			3.503.1 – 75. 2 3000 СБ	Сборочный чертеж	X	X	X	X	X	X	
А3			3.503.1 – 75. 2 2100 РС	Ведомость расхода стали	X	X	X	X	X	X	
				Детали							
				Стержни арматурные							
				ГОСТ 5781 - 82 *							
		1	3.503.1 – 75. 2 2101	⌀ 12 А-III ℓ = 10960	4						9,7 кг
			3.503.1 – 75. 2 2201	⌀ 12 А-III ℓ = 11960		4					10,6 кг
			3.503.1 – 75. 2 2301	⌀ 12 А-III ℓ = 13260			4				11,8 кг
			3.503.1 – 75. 2 2401	⌀ 12 А-III ℓ = 14260				4			12,7 кг
			3.503.1 – 75. 2 2501	⌀ 12 А-III ℓ = 14760					4		13,1 кг
			3.503.1 – 75. 2 2601	⌀ 12 А-III ℓ = 15760						4	14,0 кг
		2	3.503.1 – 75. 2 3001	⌀ 20 А-III ℓ = 10960	4						27,0 кг
			3.503.1 – 75. 2 3002	⌀ 20 А-III ℓ = 11960		4					29,5 кг
			3.503.1 – 75. 2 3003	⌀ 20 А-III ℓ = 13260			4				32,7 кг
			3.503.1 – 75. 2 3004	⌀ 20 А-III ℓ = 14260				4			35,2 кг
			3.503.1 – 75. 2 3005	⌀ 20 А-III ℓ = 14760					4		36,4 кг
			3.503.1 – 75. 2 3006	⌀ 20 А-III ℓ = 15760						4	38,9 кг
А4		3	3.503.1 – 75. 2 1108	⌀ 8 А-I ℓ = 470	164	176	196	208	216	228	0,19 кг
		4	3.503.1 – 75. 2 2105	⌀ 10 А-III ℓ = 540	124	134	148	160	164	174	0,33 кг
		5	3.503.1 – 75. 2 1109	⌀ 14 А-III ℓ = 1500	8	8	8	8	8	8	1,8 кг
А4		6	3.503.1 – 75. 2 1112	⌀ 14 А-III ℓ = 900	4	4	4	4	4	4	1,1 кг
				Материалы							
			ГОСТ 26633 - 85	Бетон тяжелый В25, F200, W2	1,9	2,1	2,3	2,5	2,6	2,8	м³

Нач.отд.	Федоров	[signature]	21.07.87
Гл.констр.	Лаптев	[signature]	21.07.87
ГИП	Шкляр	[signature]	21.07.87
Вед.инж.	Хреновская	[signature]	21.07.87
Ст.инж.	Цыганкова	[signature]	09.06.87
Инж.	Григорян	[signature]	21.07.87
Н.контр.	Ткаченко	[signature]	21.07.87

3.503.1 - 75. 2 3000

Участок монолитный
УМ 3
Спецификация

Стадия	Лист	Листов
Р		1

Белгипродор

Копировал Нахимович [signature]

Формат А3

Инв. № подл. | Подпись и дата | Взам. инв. №

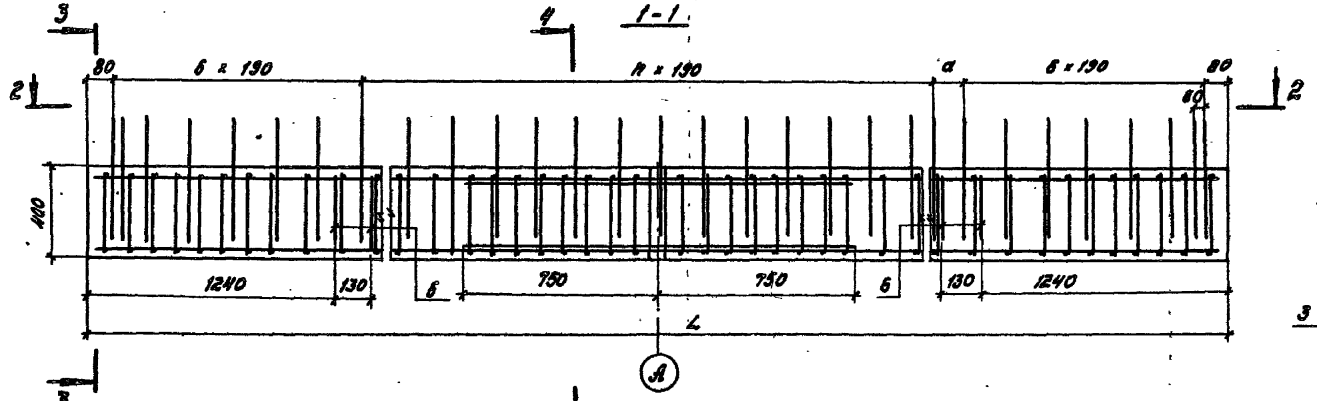

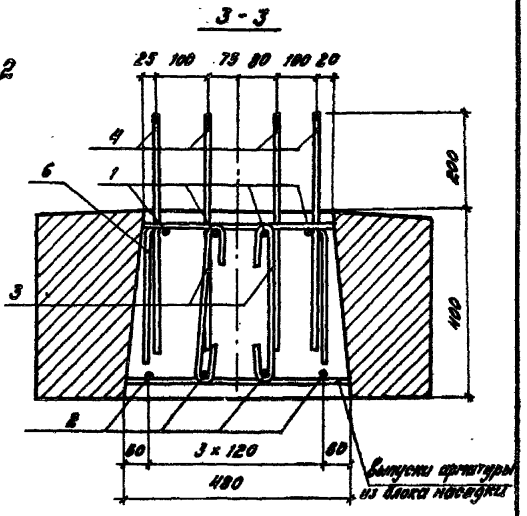

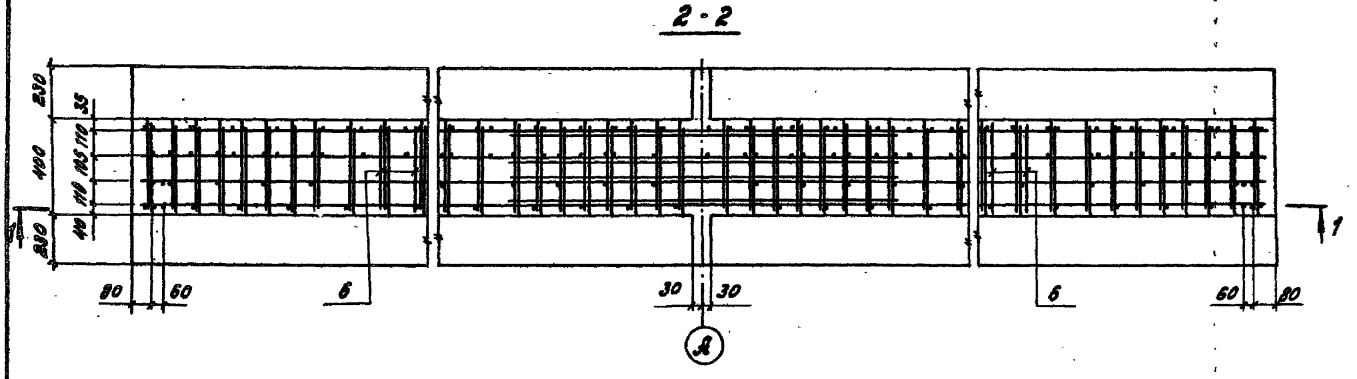

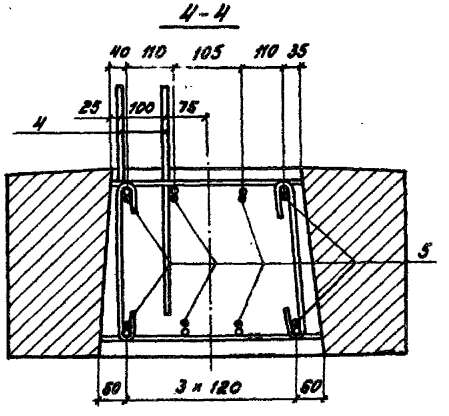

1. Перед бетонированием монолитного участка установить стержни ГМС2 по листу 2 2800
2. Поз.6 установить впритык к стержням ГМС2.

Обозначение	Марка	L, мм	a, мм	n, шт.
3.503.1-75.2 3000-01	УМ 3.1	11000	200	44
-02	УМ 3.2	12000	250	49
-03	УМ 3.3	13300	220	56
-04	УМ 3.4	14300	80	62
-05	УМ 3.5	14800	200	64
-06	УМ 3.6	15800	250	69

Нач. отд.	Федоров		21.07.87
Гл. констр.	Латтев		21.07.87
ГИП	Шкадр		21.07.87
Вед. инж.	Хреновская		21.07.87
Ст. инж.	Цыганкова		21.07.87
Инж.	Григорян		21.07.87
Н. контр.	Даниленко		21.07.87

3.503.1-75.2 3000 СБ

Участок монолитный УМ3
Сборочный чертеж

Стадия	Лист	Листов
Р		1

Белгипродор

Копировал

Формат А3

Инв. № подл. | Подпись и дата | Взам. инв. №

Ведомость расхода стали на элемент для УМ2, кг

Марка элемента	Изделия арматурные								Общий расход
	Арматура класса								
	A-I	A-III							
	ГОСТ 5781-82*								
	ф8	Итого	ф10	ф12	ф14	ф16	ф18	Итого	
УМ2.1 — 01	30,4	30,4	12,1	78,0	18,8	—	—	108,9	139,3
УМ2.1 — 02	30,4	30,4	12,1	39,0	71,8	—	—	122,9	153,3
УМ2.1 — 03	30,4	30,4	12,1	—	71,8	69,3	—	153,2	183,6
УМ2.1 — 04	30,4	30,4	12,1	—	18,8	69,3	87,7	187,9	218,3
УМ2.2 — 01	32,7	32,7	12,1	85,2	18,8	—	—	116,1	148,8
УМ2.2 — 02	32,7	32,7	12,1	42,6	76,7	—	—	131,4	164,1
УМ2.2 — 03	32,7	32,7	12,1	—	76,7	75,6	—	164,4	197,1
УМ2.2 — 04	32,7	32,7	12,1	—	18,8	75,6	95,7	202,2	234,9
УМ2.3 — 01	36,4	36,4	12,1	94,4	18,8	—	—	125,3	161,7
УМ2.3 — 02	36,4	36,4	12,1	47,2	83,0	—	—	142,3	178,7
УМ2.3 — 03	36,4	36,4	12,1	—	83,0	83,8	—	178,9	215,3
УМ2.3 — 04	36,4	36,4	12,1	—	18,8	83,8	106,1	220,8	257,2
УМ2.4 — 01	38,6	38,6	12,1	101,5	18,8	—	—	132,4	171,0
УМ2.4 — 02	38,6	38,6	12,1	50,8	87,8	—	—	150,7	189,3
УМ2.4 — 03	38,6	38,6	12,1	—	87,8	90,1	—	190,0	228,6
УМ2.4 — 04	38,6	38,6	12,1	—	18,8	90,1	114,1	235,1	273,7
УМ2.5 — 01	40,1	40,1	12,1	105,1	18,8	—	—	136,0	176,1
УМ2.5 — 02	40,1	40,1	12,1	52,5	90,2	—	—	154,8	194,9
УМ2.5 — 03	40,1	40,1	12,1	—	90,2	93,3	—	195,6	235,7
УМ2.5 — 04	40,1	40,1	12,1	—	18,8	93,3	118,1	242,3	282,4

Продолжение ведомости

Марка элемента	Изделия арматурные								Общий расход
	Арматура класса								
	A-I	A-III							
	ГОСТ 5781-82*								
	ф8	Итого	ф10	ф12	ф14	ф16	ф18	Итого	
УМ2.6 — 01	42,3	42,3	12,1	112,2	18,8	—	—	143,1	185,4
УМ2.6 — 02	42,3	42,3	12,1	56,1	95,1	—	—	163,3	205,6
УМ2.6 — 03	42,3	42,3	12,1	—	95,1	93,8	—	206,8	249,1
УМ2.6 — 04	42,3	42,3	12,1	—	18,8	99,6	126,1	256,6	298,9

Ведомость расхода стали на элемент для УМ3, кг

Марка элемента	Изделия арматурные							Общий расход
	Арматура класса							
	A-I	A-III						
	ГОСТ 5781-82*							
	ф8	Итого	ф10	ф12	ф14	ф20	Итого	
УМ3.1	30,4	30,4	41,5	39,0	18,8	108,3	207,6	238,0
УМ3.2	32,7	32,7	44,9	42,6	18,8	116,2	224,5	257,2
УМ3.3	36,4	36,4	49,6	47,2	18,8	131,0	246,6	283,0
УМ3.4	38,6	38,6	53,6	50,8	18,8	140,9	264,1	302,7
УМ3.5	40,1	40,1	54,9	52,5	18,8	143,8	272,0	312,1
УМ3.6	42,3	42,3	58,2	56,1	18,8	155,7	288,8	331,1

Нач.отд.	Федоров		22.07.87
Гл.констр.	Лаптев		22.07.87
ГИП	Шкляр		22.07.87
Вед.инж.	Хвановская		22.07.87
Ст.инж.	Цыганкова		22.07.87
Инж.	Григорян		22.07.87
Н.контр.	Демиденко		22.07.87

3.503.1 - 75.2 2100рс

Участок монолитный УМ2, УМ3

Ведомость расхода стали

Стадия	Лист	Листов
Р		1

Белгипродор

Копировал

Формат А3

Инв.№ подл. | Подпись и дата | Взам.инв.№

Формат	Зона	Поз.	Обозначение	Наименование	Кол. на испол. 3.503.1-75.2 4000- 01	02	03	04	11	12	13	14	Примечание
				Документация									
А3			3.503.1-75.2 0000ТО	Техническое описание	X	X	X	X	X	X	X	X	
А3			3.503.1-75.2 4000 СБ	Ведомость расхода стали	X	X	X	X	X	X	X	X	
А3			3.503.1-75.2 4000 СБ	Сборочный чертеж	X	X	X	X	X	X	X	X	
				Сборочные единицы									
А3		1	3.503.1-75.2 4010	Сетка арматурная С1	2								1,1 кг
			-01	Сетка арматурная С2			2						1,5 кг
			-02	Сетка арматурная С3		2							1,7 кг
			-03	Сетка арматурная С4				2					2,1 кг
			3.503.1-75.2 4020	Сетка арматурная С6					2				1,4 кг
			-01	Сетка арматурная С7						2			1,8 кг
			-02	Сетка арматурная С8							2		2,0 кг
			-03	Сетка арматурная С9								2	2,5 кг
				Детали									
		2	3.503.1-75.2 4001	⌀10 А-III ГОСТ 5781-82* ℓ=400	4	4	4	4	4	4	4	4	0,25 кг
				Материалы									
			ГОСТ 26633-85	Бетон тяжелый В25 F200 W2	0,10	0,13	0,13	0,16	0,14	0,19	0,18	0,23	м³
				Марка	Ум Ч.1-6	Ум Ч.2-6	Ум Ч.3-6	Ум Ч.4-6	Ум Ч.1-9	Ум Ч.2-9	Ум Ч.3-9	Ум Ч.4-9	

Нач.отд	Федоров		22.07.87
Гл.констр	Лаптев		22.07.87
ГИП	Шкляр		22.07.87
Вед.инж.	Хреновская		22.07.87
Ст.инж.	Цыганкова		09.06.87
Н.контр.	Денисенко		22.07.87

3.503.1-75.2 4000

Участок монолитный Ум Ч.1, Ум Ч.2, Ум Ч.3, Ум Ч.4. Спецификация

Стадия	Лист	Листов
Р		1

Белгипродор

Инв. № подл. | Подпись и дата | Взам. инв. №

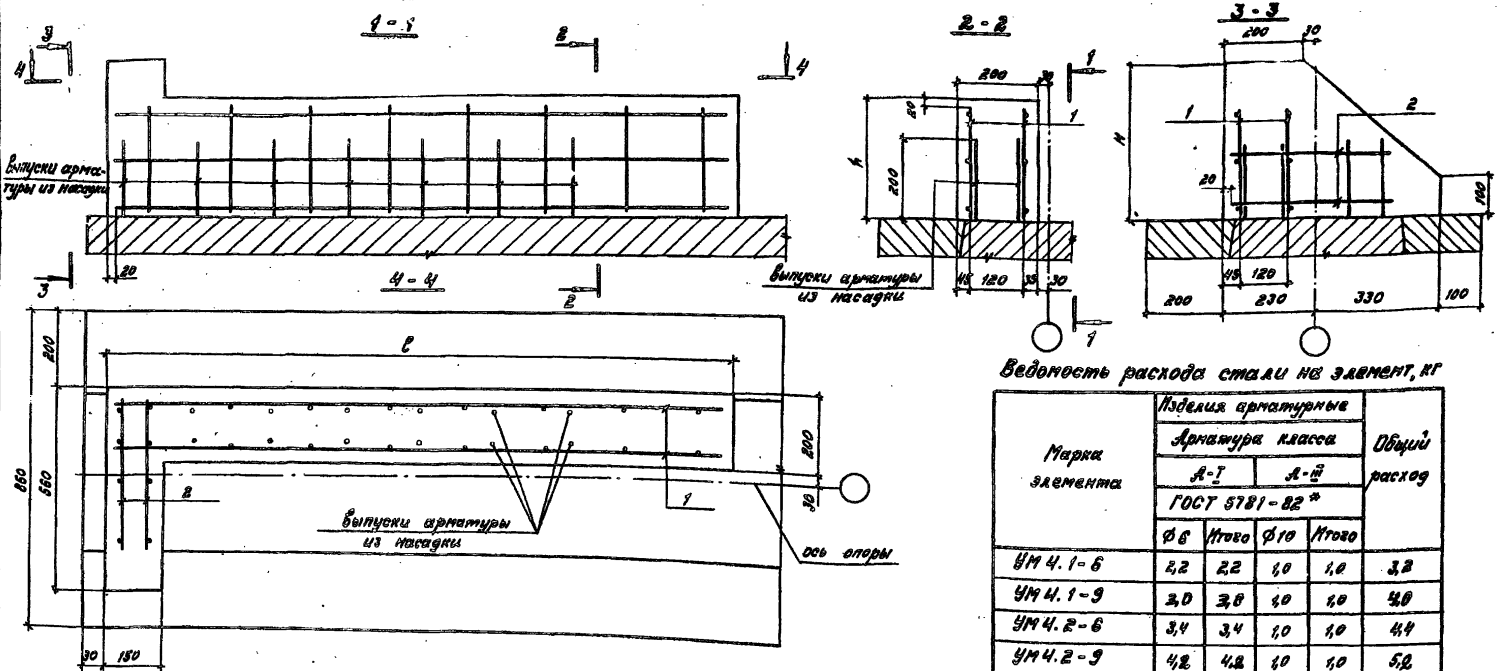

Ведомость расхода стали на элемент, кг

Марка элемента	Изделия арматурные				Общий расход
	Арматура класса				
	A-I		A-III		
	ГОСТ 5781-82*				
	ф6	Итого	ф10	Итого	
УМ 4.1-6	2,2	2,2	1,0	1,0	3,2
УМ 4.1-9	3,0	3,8	1,0	1,0	4,8
УМ 4.2-6	3,4	3,4	1,0	1,0	4,4
УМ 4.2-9	4,2	4,2	1,0	1,0	5,2
УМ 4.3-6	2,8	2,8	1,0	1,0	3,8
УМ 4.3-9	3,6	3,6	1,0	1,0	4,6
УМ4.4-6	4,8	4,8	1,0	1,0	5,8
УМ 4.4-9	5,0	5,0	1,0	1,0	6,0

Обозначение	Марка	Размеры, мм		
		ℓ	h	H
3.503.1-75.2 4000-01	УМ4.1-6	1220	320	440
-11	УМ4.1-9		470	590
-02	УМ4.2-6	1720	320	440
-12	УМ4.2-9		470	590
-03	УМ4.3-6	1620	320	440
-13	УМ4.3-9		470	590
-04	УМ4.4-6	2120	320	440
-14	УМ4.4-9		470	590

Инв. № подл. | Подпись и дата | Взам. инв. №

Нач. отд.	Федоров		24.07.87
Гл. констр.	Лаптев		24.07.87
ГИП	Шкляр		24.07.87
Вед. инж.	Хренобская		24.07.87
Ст. инж.	Цыванкова		24.07.87
Инж.	Калько		24.07.87
Н. контр.	Даниленко		24.07.87

3.503.1-75.2 4000 СБ

Участок монолитный УМ4.1, УМ4.2, УМ4.3, УМ4.4 Сборочный чертеж

Стадия	Лист	Листов
Р		1

Белгипродор

Копировал А. Зайц Формат А3

2426-03

Формат	Зона	Поз.	Обозначение	Наименование	Кол на испол 3.503.1-75.2 5000 01	02	03	11	12	13	Примечание
				Документация							
А3			3.503.1-75 .2 0000 ТО	Техническое описание							
А3			3.503.1-75 .2 5000 СБ	Ведомость расхода стали							
А3			3.503.1-75 .2 5000 СБ	Сборочный чертеж							
				Сборочные единицы							
А3		1	3.503.1-75 .2 4010 -02	Сетка арматурная С3	2						1,7 кг
			-03	Сетка арматурная С4			2				2,1 кг
			-04	Сетка арматурная С5		2					2,3 кг
А3			3.503.1-75 .2 4020 -02	Сетка арматурная С8				2			2,0 кг
			-03	Сетка арматурная С9						2	2,5 кг
			-04	Сетка арматурная С10					2		2,8 кг
				Детали							
		2	3.503.1-75 .2 5001	Ø8 AI ГОСТ 5781-82* ℓ=420	2	2	2	2	2	2	0,16 кг
				Материалы							
			ГОСТ 26633-85	Бетон тяжелый В25,							
				F200, W2	0,11	0,16	0,14	0,17	0,23	0,21	м³
				Марка	Ум 5.1-6	Ум 5.2-6	Ум 5.3-6	Ум 5.1-9	Ум 5.2-9	Ум 5.3-9	

Нач.отд.	Федоров		28.07.87
Гл.констр.	Лаптев		24.07.87
ГИП	Шкляр		28.07.87
Вед.инж.	Урежовская		24.07.87
Ст.инж.	Цыганкова		28.07.87
Н.контр.	Денисенко		28.07.87

3.503.1-75 .2 5000

Участок монолитный Ум 5.1, Ум 5.2, Ум 5.3 Спецификация

стадия	лист	листов
Р		1

Белгипродор

Инв. № подл. | Подпись и дата | Взам. инв. №

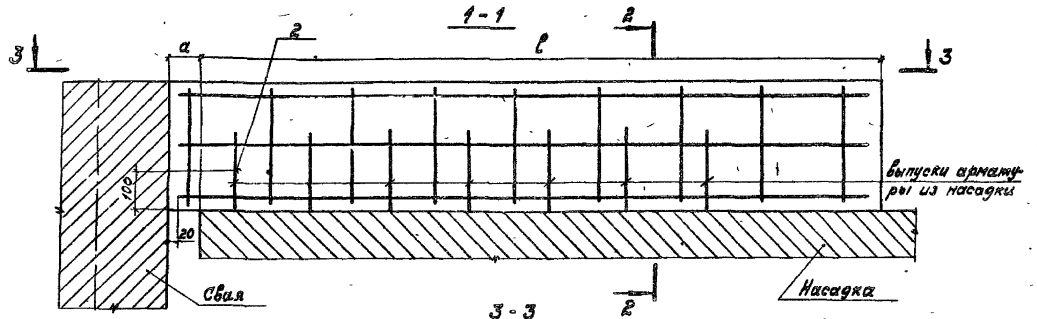

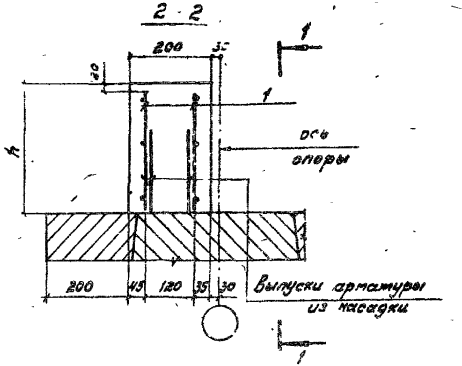

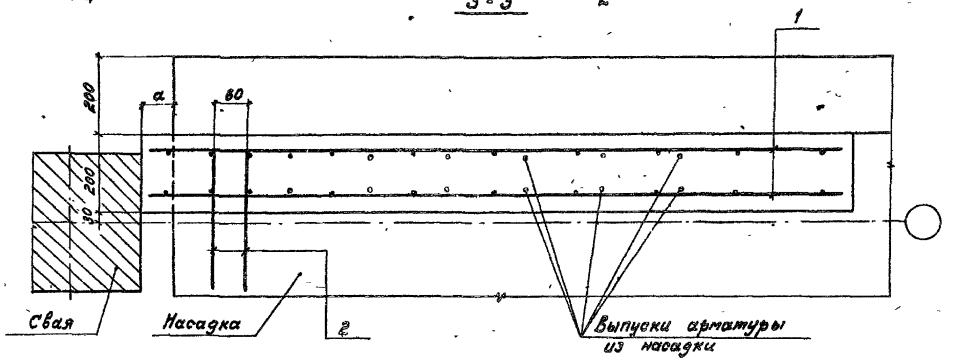

Ведомость расхода стали на элемент, кг

Марка элемента	Изделия арматурные			Общий расход
	Арматура класса A-I ГОСТ 5781-82*			
	ф 6	ф 8	Итого	
УМ 5.1-6	3,4	0,33	3,7	3,7
УМ 5.1-9	4,0	0,33	4,3	4,3
УМ 5.2-6	4,6	0,33	4,9	4,9
УМ 5.2-9	5,6	0,33	5,9	5,9
УМ 5.3-6	4,2	0,33	4,5	4,5
УМ 5.3-9	5,0	0,33	5,3	5,3

Размер a по месту от 20 до 100.

Обозначение	Марка	Размеры, мм	
		l	h
3.503.1-75.2 5000 -01	УМ5.1-6	1760	320
-11	УМ5.1-9		470
-02	УМ5.2-6	2400	320
-12	УМ5.2-9		470
-03	УМ5.3-6	2150	320
-13	УМ5.3-9		470

Нач. отд.	Федоров		24.07.87
Гл. констр.	Лаптев		24.07.87
ГИП	Шкляр		24.07.87
Вед. инж.	Хреновская		24.07.87
Ст. инж.	Цыганкова		24.07.87
Инж.	Кенько		24.07.87
Н. контр.	Денисенко		24.07.87

3.503.1-75.2 5000 СБ

Участок монолитный УМ 5.1, 5.2, УМ 5.3 Сборочный чертеж

Стадия	Лист	Листов
Р		1

Белгипродор

Инв. № подл. | Подпись и дата | Взам. инв. №

Копировал

Формат А3

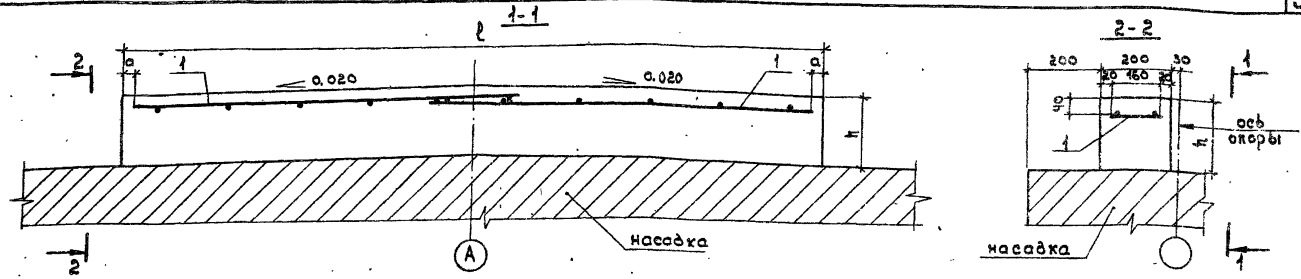

Обозначение	Марка	Размеры, мм ℓ	a	h
3.503.1-75.2 6000-01	Ум 6.1-6	8000	70	70
-11	Ум 6.1-9			220
-02	Ум 6.2-6	10000	70	70
-12	Ум 6.2-9			220
-03	Ум 6.3-6	11500	20	70
-13	Ум 6.3-9			220

Ведомость расхода стали на элемент, кг

Марка элемента	Изделия арматурные. Арматура класса А-I ГОСТ 5781-82* Ø6	–	Итого	Общий расход
Ум 6.1-6	5,2		5,2	5,2
Ум 6.1-9	5,2		5,2	5,2
Ум 6.2-6	6,4		6,4	6,4
Ум 6.2-9	6,4		6,4	6,4
Ум 6.3-6	7,6		7,6	7,6
Ум 6.3-9	7,6		7,6	7,6

Формат	Зона	Поз.	Обозначение	Наименование	Кол. на исполн. 3.503.1-75.2 6000: 01	02	03	11	12	13	Примечание
				Документация							
А3			3.503.1-75.2 0000ТО	Техническое описание	X	X	X	X	X	X	
А3			3.503.1-75.2 6000	Ведомость расхода стали	X	X	X	X	X	X	
А3			3.503.1-75.2 6000	Сборочный чертеж	X	X	X	X	X	X	
				Сборочные единицы							
А4		1	3.503.1-75.2 6010	Сетка арматурная С11	2			2			2,6 кг
			-01	Сетка арматурная С12		2			2		3,2 кг
			-02	Сетка арматурная С13			2			2	3,8 кг
				Материалы							
			ГОСТ 26633-85	Бетон тяжелый В25, F200, W2	0,11	0,14	0,16	0,35	0,44	0,51	м³
				Марка	Ум 6.1-6	Ум 6.2-6	Ум 6.3-6	Ум 6.1-9	Ум 6.2-9	Ум 6.3-9	

Нач.отд.	Федоров	[signature]	24.07.87
Гл.констр.	Лаптев	[signature]	24.07.87
ГИП	Шкляр	[signature]	24.07.87
Вед.инж.	Хреновская	[signature]	24.07.87
Ст.инж.	Цыганкова	[signature]	09.06.87
Инж.	Кенько	[signature]	24.07.87
Н.контр.	Денисенко	[signature]	24.07.87

3.503.1-75.2 6000

Участок монолитный Ум 6.1, Ум 6.2, Ум 6.3

стадия	лист	листов
Р		1

Белгипродор

копировал [signature]

формат А3

Инв.№ подл. | Подпись и дата | Взам.инв.№

Формат	Зона	Поз.	Обозначение	Наименование	Кол. на исполн. 01	11			Примечание
				Документация					
А3			3.503.1-75.2 0000 ТО	Техническое описание	×	×			
А3			3.503.1-75.2 7000 СБ	Сборочный чертеж	×	×			
А3			3.503.1-75.2 7000 СБ	Ведомость расхода стали	×	×			
				Сборочные единицы					
А3		1	3.503.1-75.2 7010	Сетка арматурная С14	4				
А3			3.503.1-75.2 7020	Сетка арматурная С19		4			
				Материалы					
			ГОСТ 26633-85	Бетон тяжелый В25,					
				F200, W2	0,51	0,75			м³
				Марка	УМ 7-8	УМ 7-9			

Нач.отд.	Федоров		24.07.87
Гл.констр.	Лаптев		24.07.87
ГИП	Шкляр		24.07.87
Вед.инж.	Хренавская		24.07.87
Ст.инж.	Цыганкова		10.06.87
Инж.	Григорян		24.07.87
Н.контр.	Денисенко		24.07.87

3.503.1-75.2 7000

Участок монолитный УМ 7
Спецификация

Стадия	Лист	Листов
Р		1

Белгипродор

Копировал Нахимович

Формат А3

Инв.№ подл. | Подпись и дата | Взам.инв.№

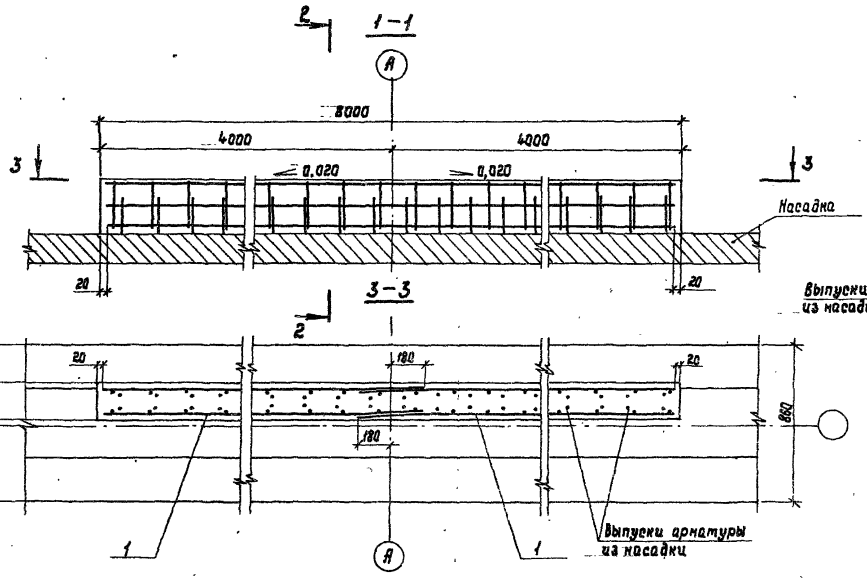

Ведомость расхода стали на элемент, кг

Марка элемента	Арматурные изделия			Общий расход
	Арматура класса А-III ГОСТ 5781-82*			
	ф12	—	Итого	
Ум 7-6	66,4		66,4	66,4
Ум 7-9	77,2		77,2	77,2

Обозначение	Марка	h, мм
3.503.1-75.2 7000-01	Ум 7-6	320
-11	Ум 7-9	470

Нач.отд.	Федоров		24.07.87
Гл.констр.	Лаптев		24.07.87
ГИП	Шкляр		24.07.87
Вед.инж.	Хреновская		24.07.87
Ст.инж.	Цыганкова		16.06.87
Инж.	Григорян		24.07.87
Н.контр.	Денисенко		27.07.87

3.503.1-75.2 7000 СБ

Участок монолитный Ум 7 Сборочный чертеж

Стадия	Лист	Листов
Р		1

Белгипродор

Копировал Назимович

Формат А3

Инв.№ подл. | Подпись и дата | Взам.инв.№

Формат	Зона	Поз.	Обозначение	Наименование	Кол. на испол. 3.503.1-75.2 8000- 01	02	03	04	11	12	13	14	Примечание
				Документация									
А3			3.503.1 - 75.2 ОООПЗ	Пояснительная записка	X	X	X	X	X	X	X	X	
А3			3.503.1 - 75.2 8000 ОВ	Сборочный чертеж	X	X	X	X	X	X	X	X	
А3			3.503.1 - 75.2 8000 СБ	Ведомость расхода стали	X	X	X	X	X	X	X	X	
				Сборочные единицы									
А3		1	3.503.1 - 75.2 7010 - 01	Сетка арматурная С15	4								
А3			- 02	Сетка арматурная С16		4							
А3			- 03	Сетка арматурная С17			4						
А3			- 04	Сетка арматурная С18				4					
А3			3.503.1 - 75.2 7020 - 01	Сетка арматурная С20					4				
А3			- 02	Сетка арматурная С21						4			
А3			- 03	Сетка арматурная С22							4		
А3			- 04	Сетка арматурная С23								4	
				Детали									
		2	3.503.1 - 75.2 4001	ф 10 А-III ГОСТ 5781-82* ℓ=400	8	8	8	8	8	8	8	8	
				Материалы									
			ГОСТ 26633 - 85	Бетон тяжелый В25,									
				F200, W2	0,88	0,95	0,98	1,0	1,3	1,4	1,4	1,5	м³
				Марка	УМ8.1-6	УМ8.2-6	УМ8.3-6	УМ8.4-6	УМ8.1-9	УМ8.2-9	УМ8.3-9	УМ8.4-9	

Нач. отд.	Федоров		29.07.87
Гл. констр.	Лаптев		29.07.87
ГИП	Шкляр		29.07.87
Вед. инж.	Хреновская		29.07.87
Ст. инж.	Цыганкова		29.07.87
Инж.	Григорян		29.07.87
Н. контр.	Денисенко		29.07.87

3.503.1 - 75.2 8000

Участок монолитный УМ8

Спецификация

Стадия	Лист	Листов
Р		1

Белгипродор

Копировал

Формат А3

Инв. № подл. | Подпись и дата | Взам. инв. №

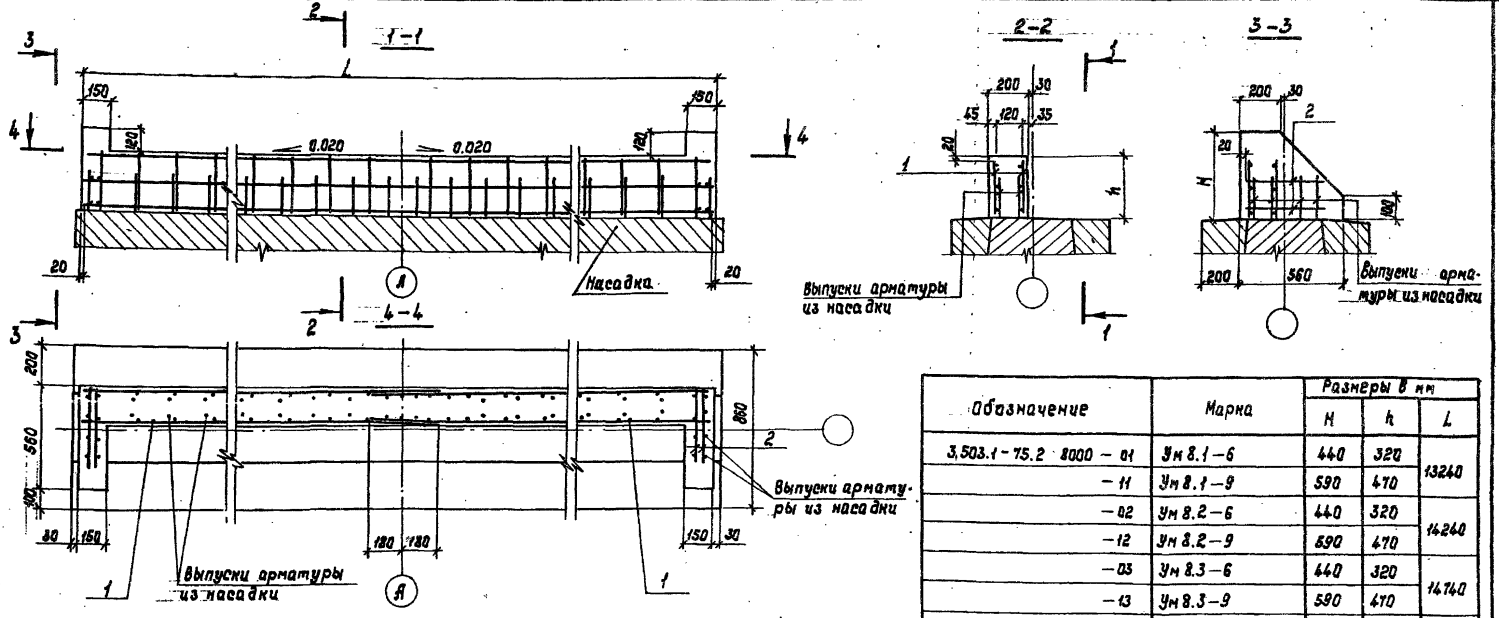

Обозначение	Марка	Размеры в мм		
		H	h	L
3.503.1-75.2 8000-01	Ум 8.1-6	440	320	13240
-11	Ум 8.1-9	590	470	
-02	Ум 8.2-6	440	320	14240
-12	Ум 8.2-9	590	470	
-03	Ум 8.3-6	440	320	14740
-13	Ум 8.3-9	590	470	
-04	Ум 8.4-6	440	320	15140
-14	Ум 8.4-9	590	470	

Марка элемента	Арматурные изделия. Арматура класса А-III ГОСТ 5781-82* ∅10	∅12	Итого	Общий расход
Ум 8.1-6	2,0	107,2	109,2	109,2
Ум 8.1-9	2,0	125,2	127,2	127,2
Ум 8.2-6	2,0	116,4	118,4	118,4
Ум 8.2-9	2,0	135,6	137,6	137,6
Ум 8.3-6	2,0	120,0	122,0	122,0
Ум 8.3-9	2,0	139,6	141,6	141,6
Ум 8.4-6	2,0	126,8	128,8	128,8
Ум 8.4-9	2,0	147,6	149,6	149,6

Нач.отд.	Федоров		24.07.87
Гл.констр.	Лаптев		24.07.87
ГИП	Шкляр		24.07.87
Вед.инж.	Хреновская		24.07.87
Ст.инж.	Цыганкова		24.07.87
Инж.	Григорян		24.07.87
Н.контр.	Денисенко		24.07.87

3.503.1-75.2 8000 СБ

Участок монолитный
Ум 8
Сборочный чертеж

Стадия	Лист	Листов
Р		1

Белгипродор

Копировал Нахимович

Формат А3

Инв.№ подл. | Подпись и дата | Взам.инв.№

Формат	Зона	Поз.	Обозначение	Наименование	Количество на испол. 3.503.1-75.2 9000 – 01	02	03	04	05	06	07	08	09	10	Примечание
				Документация											
А3			3.503.1 – 75.2 000ОТО	Техническое описание	×	×	×	×	×	×	×	×	×	×	
А3			3.503.1 – 75.2 9000 СБ	Сборочный чертеж	×	×	×	×	×	×	×	×	×	×	
А3			3.503.1 – 75.2 9000 РС	Ведомость расхода стали	×	×	×	×	×	×	×	×	×	×	
				Детали											
				Стержни арматурные											
				ГОСТ 5781-82*											
А3		1	3.503.1 – 75.2 9010 – *	∅20 А-III	6	6	6								
			– *	∅22 А-III				6	6	6	6	6	6	6	
			– *	∅25 А-III											
А4		2	3.503.1 – 75.2 9020 – *	∅10 А-III	8	8	8	8	8	8	8	8	8	8	
А4		3	3.503.1 – 75.2 9030	∅8 А-I l=1430	16	18	20	22	24	26	28	30	32	34	
				Материалы											
			ГОСТ 26633-85	Бетон тяжелый В25,											
				F200 W2	0,49	0,55	0,61	0,67	0,74	0,80	0,86	0,92	0,98	1,0	
Марка					УМ 9.01	УМ 9.02	УМ 9.03	УМ 9.04	УМ 9.05	УМ 9.06	УМ 9.07	УМ 9.08	УМ 9.09	УМ 9.10	

* Дополнительный номер исполнения стержня соответствует дополнительному номеру исполнения монолитного участка.

Нач.отд.	Федоров		28.07.87
Гл.констр.	Лаптев		28.07.87
ГИП	Шиляр		28.07.87
Вед.инж.	Хреновстэ		28.07.87
Ст.инж.	Цыганкова		10.08.87
Инж.	Григорян		28.07.87
Н.контр.	Денисенко		28.07.87

3.503.1-75.2 9000

Участок монолитный УМ 9

Спецификация

Стадия	Лист	Листов
Р	1	2

Белгипродор

Копировал Назимович

Формат А3

Инв.№ подл. | Подпись и дата | Взам.инв.№

Формат	Зона	Поз.	Обозначение	Наименование	Количество на исполн. 3.503.1-75.2 9000-											Примечание
					11	12	13	14	15	16	17	18	19	20	21	
				Документация												
А3			3.503.1-75.2 0000 ТО	Техническое описание	X	X	X	X	X	X	X	X	X	X	X	
А3			3.503.1-75.2 9000 СБ	Сборочный чертеж	X	X	X	X	X	X	X	X	X	X	X	
А3			3.503.1-75.2 9000 РС	Ведомость расхода стали	X	X	X	X	X	X	X	X	X	X	X	
				Детали												
				Стержни арматурные												
				ГОСТ 5781-82*												
А3		1	3.503.1-75.2 9010-*	∅ 20 А-III												
			-*	∅ 22 А-III	6											
			-*	∅ 25 А-III		6	6	6	6	6	6	6	6	6	6	
А4		2	3.503.1-75.2 9020-*	∅ 10 А-III	8	8	8	8	8	8	8	8	8	8	8	
А4		3	3.503.1-75.2 9030	∅ 8 А-I ℓ=1430	36	38	40	42	44	46	48	50	52	54	55	
				Материалы												
			ГОСТ 26633-85	Бетон тяжелый В25,												
				F200, W2	1,1	1,2	1,2	1,3	1,4	1,4	1,5	1,5	1,6	1,7	1,7	м³

Марка	ун 9.11	ун 9.12	ун 9.13	ун 9.14	ун 9.15	ун 9.16	ун 9.17	ун 9.18	ун 9.19	ун 9.20	ун 9.21	

* Дополнительный номер исполнения стержня соответствует дополнительному номеру исполнения монолитного участка.

Инв. № подл. | Подпись и дата | Взам. инв. №

Ведомость расхода стали на элемент, кг

Марка элемента	Изделия арматурные								Общий расход
	Арматура класса								
	A-I	A-III							
	ГОСТ 5781-82*								
	⌀8	Итого	⌀10	⌀20	⌀22	⌀25	Итого	—	
Ум 9.01	9,0	9,0	11,2	40,2	—	—	51,4		60,4
Ум 9.02	10,1	10,1	12,8	43,8	—	—	56,6		66,7
Ум 9.03	11,2	11,2	13,6	47,4	—	—	61,0		72,2
Ум 9.04	12,3	12,3	15,2	—	63,0	—	78,2		90,5
Ум 9.05	13,4	13,4	16,0	—	67,2	—	83,2		96,6
Ум 9.06	14,6	14,6	17,6	—	72,0	—	89,6		104,2
Ум 9.07	15,7	15,7	19,2	—	76,2	—	95,4		111,1
Ум 9.08	16,8	16,8	20,0	—	81,0	—	101,0		117,8
Ум 9.09	17,9	17,9	21,6	—	85,2	—	106,8		124,7
Ум 9.10	19,0	19,0	22,4	—	90,0	—	112,4		131,4
Ум 9.11	20,2	20,2	24,0	—	94,2	—	118,2		138,4
Ум 9.12	21,3	21,3	24,8	—	—	129,6	154,4		175,7
Ум 9.13	22,4	22,4	26,4	—	—	135,6	162,0		184,4
Ум 9.14	23,5	23,5	27,2	—	—	141,6	168,8		192,3

Продолжение ведомости

Марка элемента	Изделия арматурные								Общий расход
	Арматура класса								
	A-I	A-III							
	ГОСТ 5781-82*								
	⌀8	Итого	⌀10	⌀20	⌀22	⌀25	Итого	—	
Ум 9.15	24,6	24,6	28,8	—	—	147,0	175,8		200,4
Ум 9.16	25,8	25,8	30,4	—	—	153,0	183,4		209,2
Ум 9.17	26,9	26,9	31,2	—	—	158,4	189,6		216,5
Ум 9.18	28,0	28,0	32,8	—	—	164,4	197,2		225,2
Ум 9.19	29,1	29,1	33,6	—	—	170,4	204,0		233,1
Ум 9.20	30,2	30,2	35,2	—	—	175,8	211,0		241,2
Ум 9.21	31,4	31,4	36,0	—	—	181,8	217,8		249,2

Нач.отд.	Федоров		22.07.87
Гл.констр.	Лаптев		22.07.87
ГИП	Шкляр		22.07.87
Вед.инж.	Хреновская		22.07.87
Ст.инж.	Цыганкова		22.07.87
Инж.	Григорян		22.07.87
Н.контр.	Денисенко		22.07.87

3.503.1-75.2 9000.РС

Участок монолитный Ум 9 ведомость расхода стали

Стадия	Лист	Листов
Р		1

Белгипродор

Копировал Калимович

Формат А3

Инв.№ подл. | Подпись и дата | Взам.инв.№

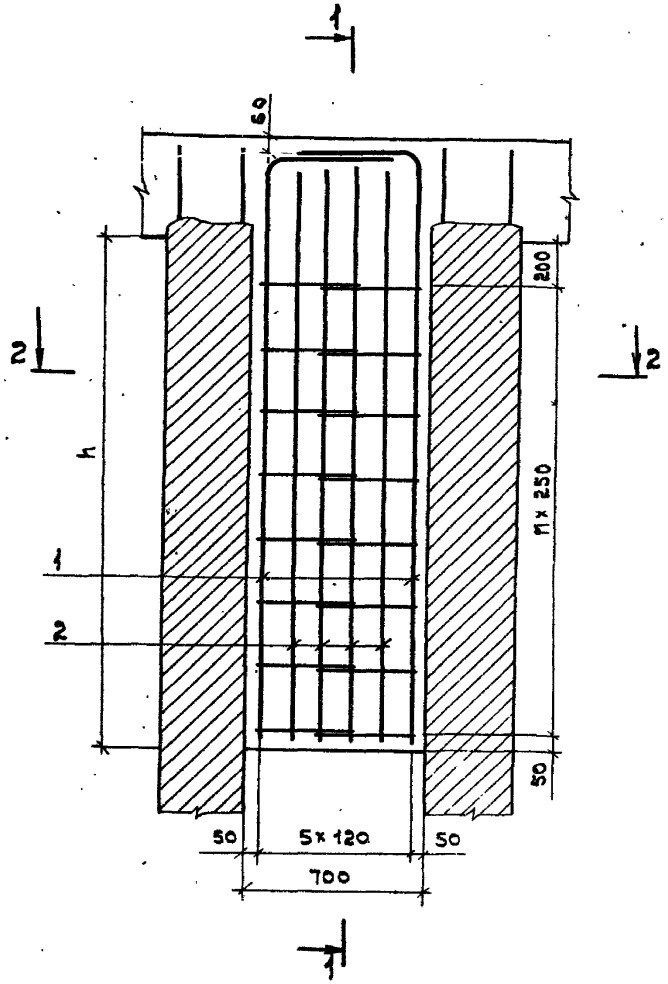

1-1

Арматура насадки не показана

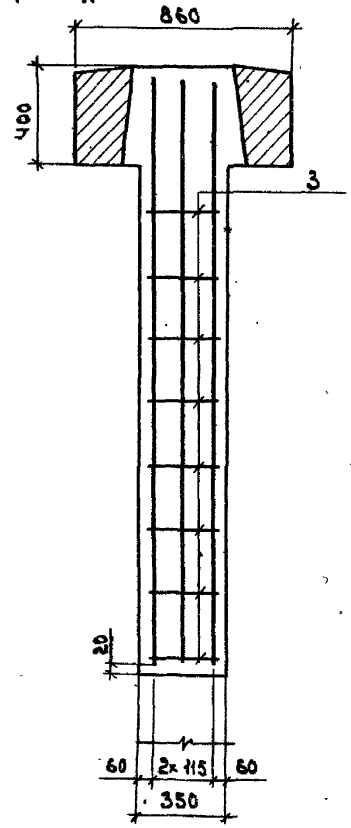

2-2

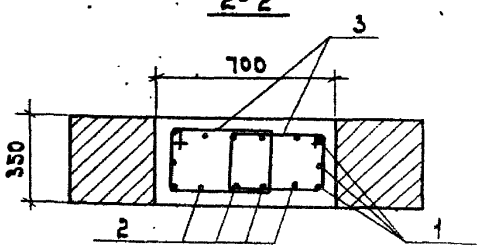

Обозначение	Марка	h, м	n, шт
3.503.1-75.2 9000-01	Ум 9. 01	2,00	7
-02	Ум 9. 02	2,25	8
-03	Ум 9. 03	2,50	9
-04	Ум 9. 04	2,75	10
-05	Ум 9. 05	3,00	11 *
-06	Ум 9. 06	3,25	12
-07	Ум 9. 07	3,50	13
-08	Ум 9. 08	3,75	14
-09	Ум 9. 09	4,00	15
-10	Ум 9. 10	4,25	16
-11	Ум 9. 11	4,50	17
-12	Ум 9. 12	4,75	18
-13	Ум 9. 13	5,00	19
-14	Ум 9. 14	5,25	20
-15	Ум 9. 15	5,50	21
-16	Ум 9. 16	5,75	22
-17	Ум 9. 17	6,00	23
-18	Ум 9. 18	6,25	24
-19	Ум 9. 19	6,50	25
-20	Ум 9. 20	6,75	26
-21	Ум 9. 21	7,00	27

Нач. отд.	Федоров		22.07.87
Гл. констр.	Лаптев		22.07.87
ГИП	Шкляр		22.07.87
Вед. инж.	Хреновская		22.07.87
Ст. инж.	Цыганкова		10.06.87
Инж.	Григорян		22.07.87
Н. контр.	Денисенко		22.07.87

3.503.1-75. 2 9000 СБ

Участок монолитный Ум9
Сборочный чертеж

стадия	лист	листов
Р		1

Белгипродор

Инв. N подл. | Подпись и дата | Взам. инв. N

Копировал

Формат А3

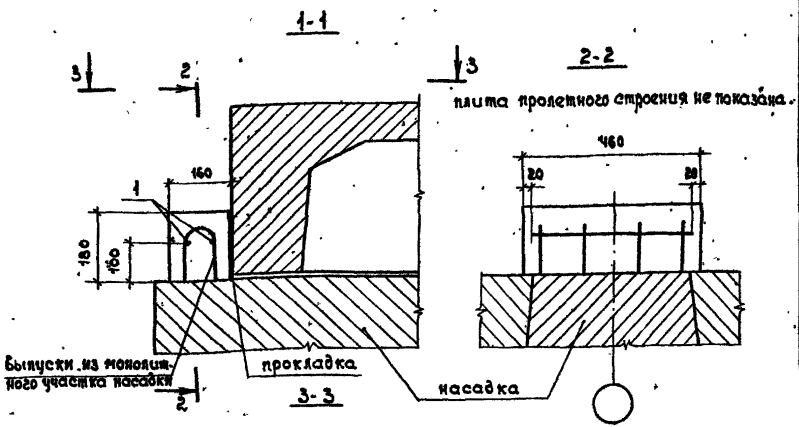

Формат	Зона	Поз.	Обозначение	Наименование	Кол.	Примечание
				Документация		
А3			3.503.1-75 .2 0000 ТО	Техническое описание		
А3			3.503.1-75 .2 1700	Сборочный чертеж		
А3			3.503.1-75 .2 1700	Ведомость расхода стали		
				Детали		
		1	3.503.1-75 .2 1701	ф8 А-I ГОСТ 5781-82* ℓ=420	2	
				Материалы		
			ГОСТ 26633-85	Бетон тяжелый В25,		
				F200, W2.	0,01	м³

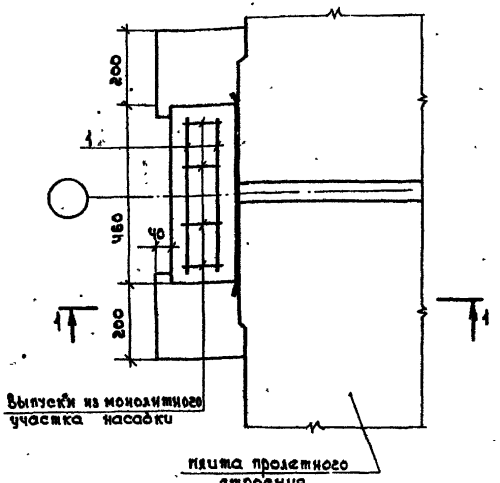

Ведомость расхода стали на элемент, кг

Марка элемента	Изделия арматурные			Общий расход
	Арматура класса А-I ГОСТ 5781-82*			
	ф 8	–	Итого	
Ум 11	0,33		0,33	0,33

1. Ум 11 бетонировать после монтажа пролетного строения.
2. Не допускается бетонирование Ум 11 без наклейки к пролетному строению прокладки из изоляционного материала (изола, гидроизола, толи).
3. Поверхность насадки перед бетонированием очистить металлическими щетками и промыть.

Нач.отд	Федоров		25.07.87
Гл.констр	Хантаев		25.07.87
ГИП	Шкляр		25.07.87
Вед.инж.	Хреновская		25.07.87
Ст.инж.	Цыганкова		25.07.87
Инж.	Григорян		25.07.87
Н.контр.	Денисенко		25.07.87

3.503.1-75 .2 1700

Участок монолитный Ум 11

стадия	лист	листов
Р		1

Белгипродор

Инв.№ подл. | Подпись и дата | Взам.инв.№

Копировал

Формат А3

1 - 1

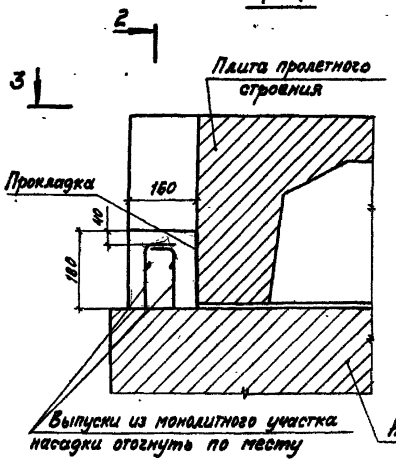

2 - 2

плита пролетного строения не показана

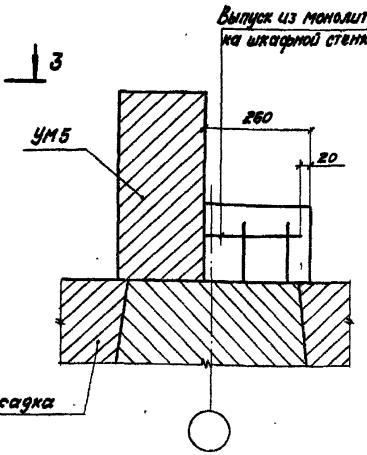

3 - 3

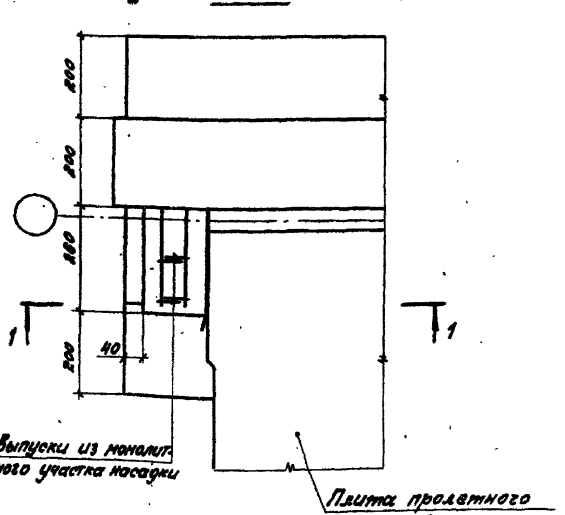

Формат	Зона	Поз.	Обозначение	Наименование	Кол.	Примечание
				Документация		
А3			3.503.1 - 75.2 0000 ТО.	Техническое описание		
А3			3.503.1 - 75.2 2700	Сборочный чертеж		
				Материалы		
			ГОСТ 26633 - 85	Бетон тяжелый В25,		
				F200, W2	0,01	м³

1. УМ 12 бетонировать после монтажа пролетного строения.
2. Не допускается бетонирование УМ 12 без наклейки к пролетному строению прокладки из изоляционного материала (изола, гидроизола, толи).
3. Поверхность насадки очистить металлическими щетками и промыть.

Нач. отд.	Федоров		24.07.87
Гл. констр.	Халтев		24.07.87
ГИП	Шкляр		24.07.87
Вед. инж.	Хреновская		24.07.87
Ст. инж.	Цыганкова		24.07.87
Инж.	Григорян		24.07.87
Н. контр.	Денисенко		24.07.87

3.503.1 - 75.2 2700

Участок монолитный УМ 12

Стадия	Лист	Листов
Р		1

Белгипродор

Копировал

Формат А3

Инв. № подл. | Подпись и дата | Взам. инв. №

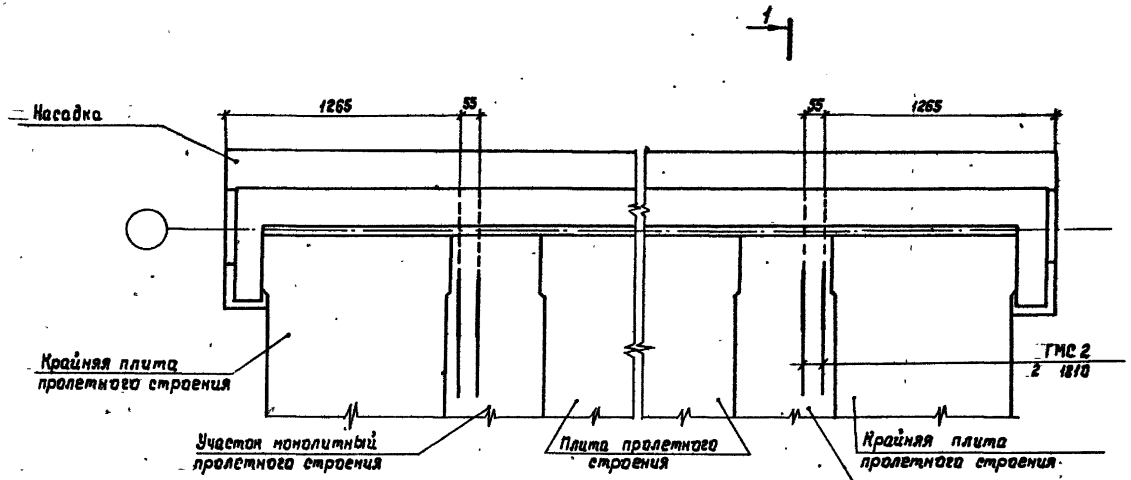

1 – 1 повернуто

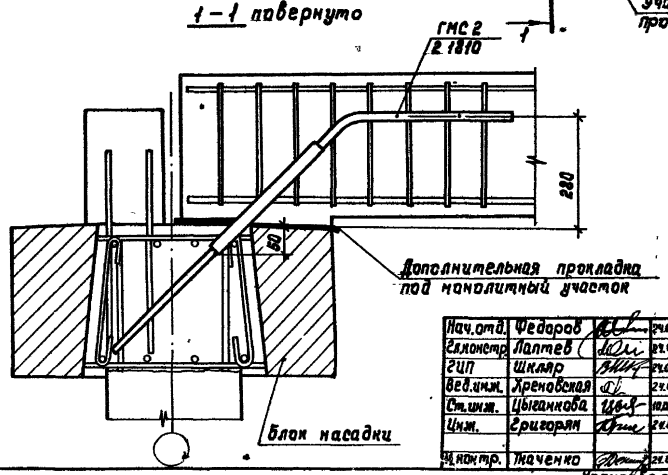

Нач.отд.	Федоров		24.07.87
Гл.констр.	Лаптев		24.07.87
ГИП	Шкляр		24.07.87
Вед.инж.	Хреновская		24.07.87
Ст.инж.	Цыганкова		10.06.87
Инж.	Григорян		24.07.87
Н.контр.	Ткаченко		24.07.87

3.503.1 - 75.2 2800

Узел 1.
Установка ГМС2 на крайней опоре

Стадия	Лист	Листов
Р		1

Белгипродор

Копировал Нахимович

Формат А3

Инв. № подл. | Подпись и дата | Взам.инв.№

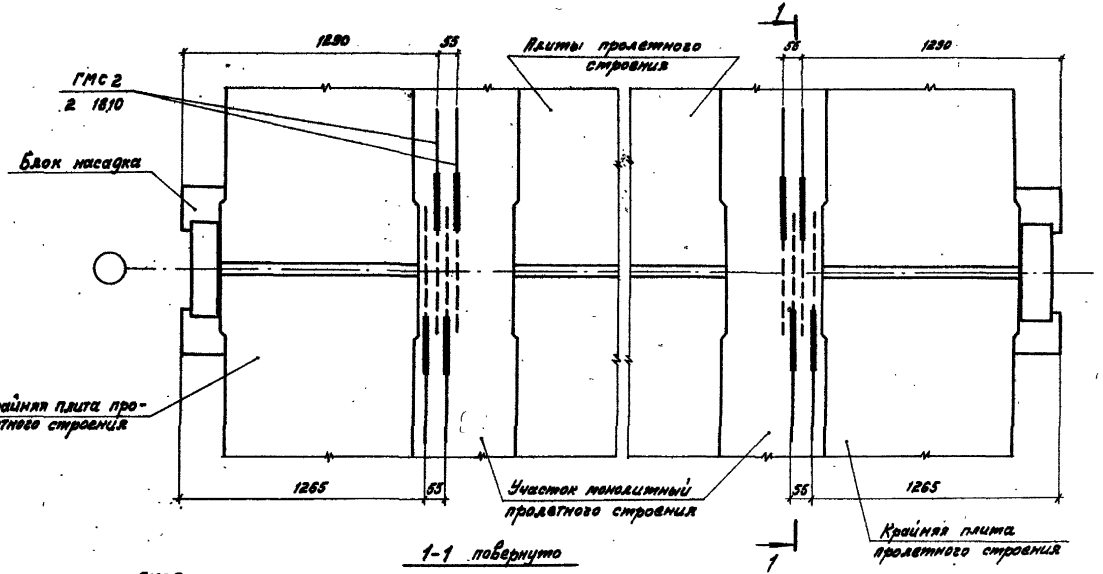

1-1 повернуто

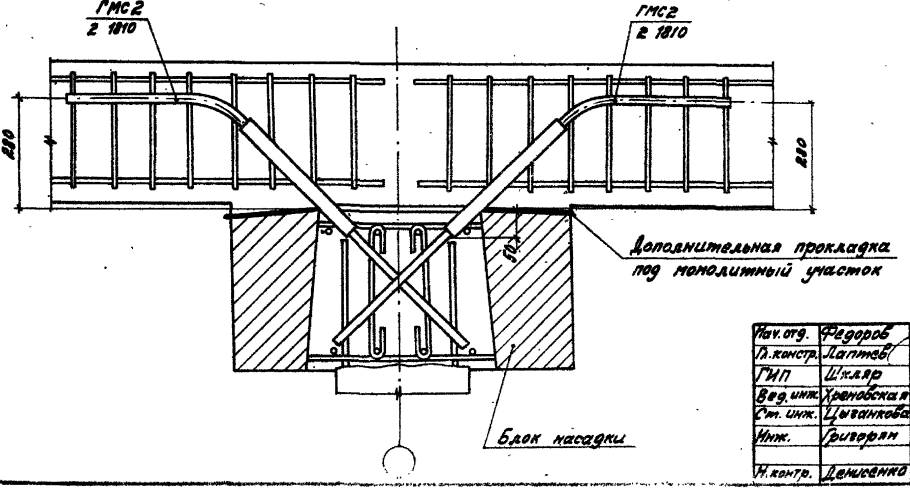

Нач. отд.	Федоров		25.07.87
Гл. констр.	Латтеб		25.07.87
ГИП	Шкляр		25.07.87
Вед. инж.	Хреновская		25.07.87
Ст. инж.	Цыганкова		25.07.87
Инж.	Григорян		25.07.87
Н. контр.	Денисенко		25.07.87

3.503.1 – 75.2 1800

Узел 2. Установка ГМС2 на промежуточной опоре в середине секции

Стадия	Лист	Листов
Р		1

Белгипродор

Копировал

Формат А3

Инв. № подл. | Подпись и дата | Взам. инв. №

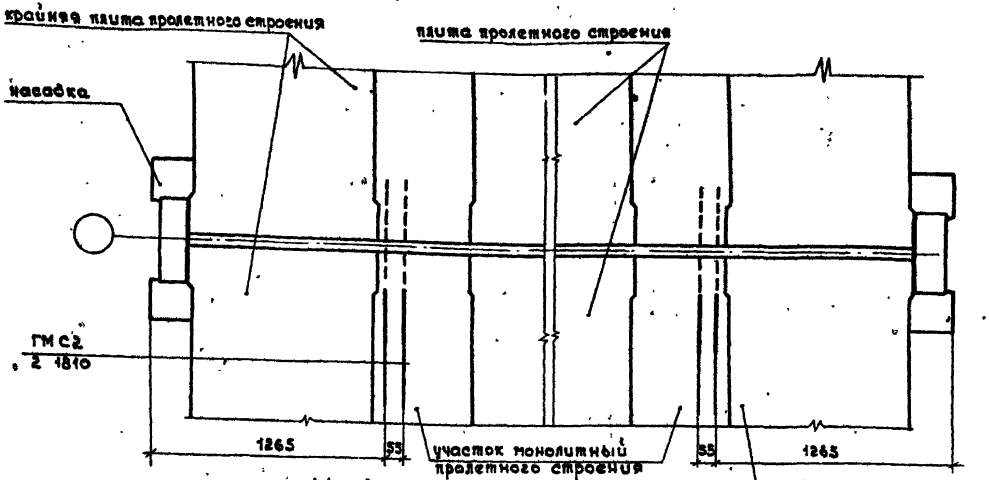

1-1 повернуто

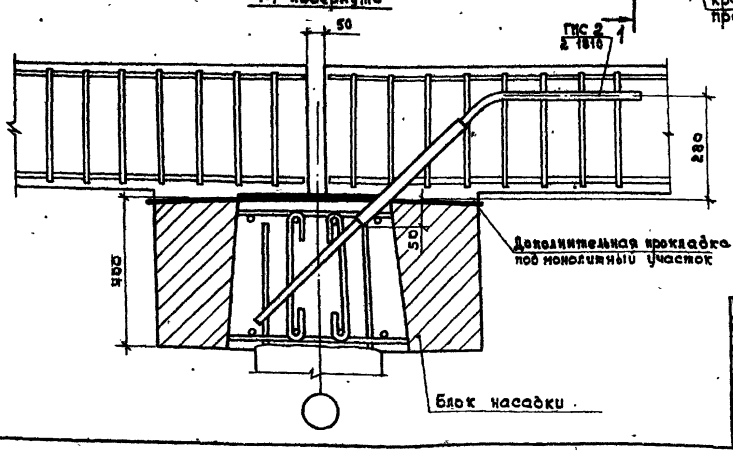

Зазор между пролетными строениями по оси опоры заполнять бетоном не допускается.

Нач.отд	Федоров		23.07.87
Гл.констр	Лаптев		23.07.87
ГИП	Шкляр		23.07.87
Вед.инж.	Хреновская		23.07.87
Ст.инж.	Цыганкова		10.06.87
Инж.	Григорян		23.07.87
Н.контр	Денисенко		23.07.87

3.503.1-75.2 1900

Узел 3. Установка ГМС2 на промежуточной опоре между секциями

стадия	лист	листов
Р		1

Белгипродор

Инв. № подл. | Подпись и дата | Взам. инв. №

копировал

формат А3

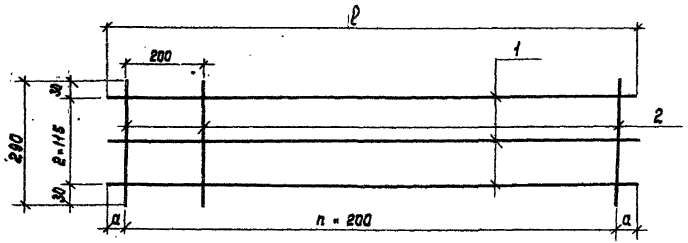

Обозначение	Марка	n	Размеры, мм		Масса, кг
			a	ℓ	
3.503.1-75.2 4010	С1	5	90	1180	1,1
-01	С2	7	90	1580	1,5
-02	С3	8	50	1700	1,7
-03	С4	10	50	2100	2,1
-04	С5	11	90	2380	2,3

Стержни в местах пересечения объединить контактной точечной сваркой.

Формат	Зона	Поз.	Обозначение	Наименование	Кол.	Примечание
А3				3.503.1-75.2 4010		для С1
				Детали		
		1	3.503.1-75.2 4011	Ø6А-I ГОСТ 5781-82* ℓ=1180	3	0,26 кг
		2	3.503.1-75.2 4012	Ø6А-I ГОСТ 5781-82* ℓ=290	6	0,06 кг
А3				3.503.1-75.2 4010-01		для С2
				Детали		
		1	3.503.1-75.2 4013	Ø6А-I ГОСТ 5781-82* ℓ=1580	3	0,35 кг
		2	3.503.1-75.2 4012	Ø6А-I ГОСТ 5781-82* ℓ=290	8	0,06 кг
А3				3.503.1-75.2 4010-02		для С3
				Детали		
		1	3.503.1-75.2 4014	Ø6А-I ГОСТ 5781-82* ℓ=1700	3	0,38 кг
		2	3.503.1-75.2 4012	Ø6А-I ГОСТ 5781-82* ℓ=290	9	0,06 кг
А3				3.503.1-75.2 4010-03		для С4
				Детали		
		1	3.503.1-75.2 4015	Ø6А-I ГОСТ 5781-82* ℓ=2100	3	0,47 кг
		2	3.503.1-75.2 4012	Ø6А-I ГОСТ 5781-82* ℓ=290	11	0,06 кг
А3				3.503.1-75.2 4010-04		для С5
				Детали		
		1	3.503.1-75.2 4016	Ø6А-I ГОСТ 5781-82* ℓ=2380	3	0,53 кг
		2	3.503.1-75.2 4012	Ø6А-I ГОСТ 5781-82* ℓ=290	12	0,06 кг

Нач.отд.	Федоров		25.07.87
Гл.констр.	Лаптев		25.07.87
РИП	Шкляр		25.07.87
Вед.инж.	Хренованая		25.07.87
Ст.инж.	Цыганкова		25.07.87
Инж.	Ненько		25.07.87
Н.контр.	Денисенко		25.07.87

3.503.1-75.2 4010

Сетка арматурная С1...С5

Стадия	Масса	Масштаб
Р	см. табл.	1:10
Лист	Листов 1	

Белгипродор

Копировал Назимович

Формат А3

Инв.№ подл. | Подпись и дата | Взам.инв.№

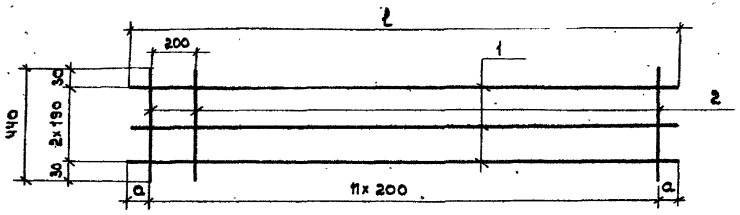

Обозначение	Марка	n	Размеры, мм a	Размеры, мм ℓ	Масса, кг
3.503.1-75 .2 4020	С6	5	90	1180	1,4
-01	С7	7	90	1580	1,8
-02	С8	8	50	1700	2,0
-03	С9	10	50	2100	2,5
-04	С10	11	90	2380	2,8

Стержни в местах пересечения объединить контактной точечной сваркой.

Формат	Зона	Поз.	Обозначение	Наименование	Кол.	Примечание
А3				3.503.1-75 .2 4020		для С6
				Детали		
		1	3.503.1-75 .2 4014	⌀6 AI ГОСТ 5781-82* ℓ=1180	3	0,26 кг
		2	3.503.1-75 .2 4021	⌀6 AI ГОСТ 5781-82* ℓ=440	6	0,10 кг
А3				3.503.1-75 .2 4020-01		для С7
				Детали		
		1	3.503.1-75 .2 4013	⌀6 AI ГОСТ 5781-82* ℓ=1580	3	0,35 кг
		2	3.503.1-75 .2 4021	⌀6 AI ГОСТ 5781-82* ℓ=440	8	0,10 кг
А3				3.503.1-75 .2 4020-02		для С8
				Детали		
		1	3.503.1-75 .2 4014	⌀6 AI ГОСТ 5781-82* ℓ=1700	3	0,38 кг
		2	3.503.1-75 .2 4021	⌀6 AI ГОСТ 5781-82* ℓ=440	9	0,10 кг
А3				3.503.1-75 .2 4020-03		для С9
				Детали		
		1	3.503.1-75 .2 4015	⌀6 AI ГОСТ 5781-82* ℓ=2100	3	0,47 кг
		2	3.503.1-75 .2 4021	⌀6 AI ГОСТ 5781-82* ℓ=440	11	0,10 кг
А3				3.503.1-75 .2 4020-04		для С10
				Детали		
		1	3.503.1-75 .2 4016	⌀6 AI ГОСТ 5781-82* ℓ=2380	3	0,53 кг
		2	3.503.1-75 .2 4021	⌀6 AI ГОСТ 5781-82* ℓ=440	12	0,10 кг

Нач.отд	Феборов		25.07.87
Гл.констр	Лаптев		25.07.87
ГИП	Шкляр		25.07.87
Вед.инж.	Хреновская		25.07.87
Ст.инж.	Цыганкова		25.07.87
Инж.	Хенько		25.07.87
Н.контр	Денисенко		25.07.87

3.503.1-75 .2 4020

Сетка арматурная С6 ... С10

стадия	масса	масштаб
Р	см. табл.	1:20

лист	листов
	1

Белгипродор

Инв.№ подл. | Подпись и дата | Взам.инв.№

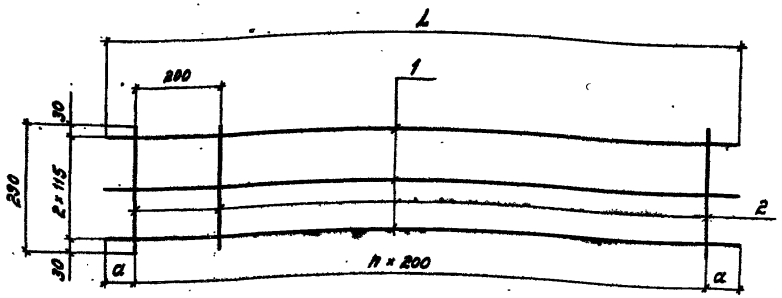

Обозначение	Марка	n	Размеры, мм a	Размеры, мм L	Масса, кг
3.503.1 - 75.2 7010	С14	20	80	4160	16,6
-01	С15	33	90	6780	26,8
-02	С16	36	40	7280	29,1
-03	С17	37	65	7530	30,0
-04	С18	39	115	8030	31,7

Стержни в местах пересечения объединить контактной точечной сваркой.

Формат	Зона	Поз.	Обозначение	Наименование	Кол.	Примечание
А3				3.503.1 - 75.2 7010		для С14
				Детали		
		1	3.503.1 - 75.2 7011	ф12 А-III ГОСТ 5781-82* ℓ=4160	3	3,7 кг
		2	3.503.1 - 75.2 7012	ф12 А-III ГОСТ 5781-82* ℓ=290	21	0,26 кг
А3				3.503.1 - 75.2 7010 - 01		для С15
				Детали		
		1	3.503.1 - 75.2 7013	ф12 А-III ГОСТ 5781-82* ℓ=6780	3	6,0 кг
		2	3.503.1 - 75.2 7012	ф12 А-III ГОСТ 5781-82* ℓ=290	34	0,26 кг
А3				3.503.1 - 75.2 7010 - 02		для С16
				Детали		
		1	3.503.1 - 75.2 7014	ф12 А-III ГОСТ 5781-82* ℓ=7280	3	6,5 кг
		2	3.503.1 - 75.2 7012	ф12 А-III ГОСТ 5781-82* ℓ=290	37	0,26 кг
А3				3.503.1 - 75.2 7010 - 03		для С17
				Детали		
		1	3.503.1 - 75.2 7015	ф12 А-III ГОСТ 5781-82* ℓ=7530	3	6,7 кг
		2	3.503.1 - 75.2 7012	ф12 А-III ГОСТ 5781-82* ℓ=290	38	0,26 кг
А3				3.503.1 - 75.2 7010 - 04		для С18
				Детали		
		1	3.503.1 - 75.2 7016	ф12 А-III ГОСТ 5781-82* ℓ=8030	3	7,1 кг
		2	3.503.1 - 75.2 7012	ф12 А-III ГОСТ 5781-82* ℓ=290	40	0,26 кг

Нач. отд.	Федоров		23.07.87
Гл. констр.	Лапшев		23.07.87
ГИП	Шкляр		23.07.87
Зав. инж.	Хрипковская		23.07.87
Ст. инж.	Цыганкова		23.07.87
Инж.	Григорян		23.07.87
Н. контр.	Демиденко		23.07.87

3.503.1 - 75.2 7010

Сетка арматурная С14 ... С18

Стадия	Масса	Масштаб
Р	см. табл.	1:10
Лист	Листов 1	

Белгипродор

Копировал

Формат А3

Инв. № подл. | Подпись и дата | Взам. инв. №

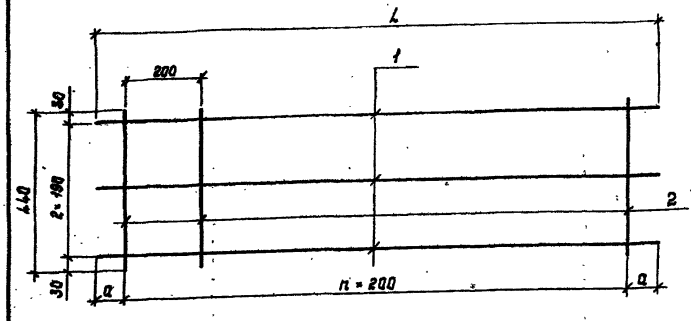

Обозначение	Марка	n	Размеры, мм a	Размеры, мм L	Масса кг
3.503.1-75.2 7020	С19	20	80	4160	19,3
-01	С20	33	90	6780	31,3
-02	С21	36	40	7280	33,9
-03	С22	37	65	7530	34,9
-04	С23	39	115	8030	36,9

Стержни в местах пересечения объединить контактной точечной сваркой.

Формат	Зона	Поз.	Обозначение	Наименование	Кол.	Примечание
А3				3.503.1-75.2 7020		Для С19
				Детали		
		1	3.503.1-75.2 7011	⌀12 А-III ГОСТ 5781-82* ℓ=4160	3	3,7 кг
		2	3.503.1-75.2 7021	⌀12 А-III ГОСТ 5781-82* ℓ=440	21	0,39 кг
А3				3.503.1-75.2 7020-01		Для С20
				Детали		
		1	3.503.1-75.2 7013	⌀12 А-III ГОСТ 5781-82* ℓ=6780	3	6,0 кг
		2	3.503.1-75.2 7021	⌀12 А-III ГОСТ 5781-82* ℓ=440	34	0,39 кг
А3				3.503.1-75.2 7020-02		Для С21
				Детали		
		1	3.503.1-75.2 7014	⌀12 А-III ГОСТ 5781-82* ℓ=7280	3	6,5 кг
		2	3.503.1-75.2 7021	⌀12 А-III ГОСТ 5781-82* ℓ=440	37	0,39 кг
А3				3.503.1-75.2 7020-03		Для С22
				Детали		
		1	3.503.1-75.2 7015	⌀12 А-III ГОСТ 5781-82* ℓ=7530	3	6,7 кг
		2	3.503.1-75.2 7021	⌀12 А-III ГОСТ 5781-82* ℓ=440	38	0,39 кг
А3				3.503.1-75.2 7020-04		Для С23
				Детали		
		1	3.503.1-75.2 7016	⌀12 А-III ГОСТ 5781-82* ℓ=8030	3	7,1 кг
		2	3.503.1-75.2 7021	⌀12 А-III ГОСТ 5781-82* ℓ=440	40	0,39 кг

Нач.отд.	Федоров		25.02.87
Гл.констр.	Лаптев		25.02.87
ГИП	Шкляр		25.02.87
Вед.инж.	Хреновецкая		25.02.87
Ст.инж.	Цыганкова		25.02.87
Инж.	Григорян		25.02.87
Н.контр.	Денисенко		25.02.87

3.503.1-75.2 7020

Сетка арматурная С19 ... С23

Стадия	Масса	Масштаб
Р	см. табл.	1:10
Лист	Листов 1	

Белгипродор

Копировал Нахимович

Формат А3

Инв.№ подл. | Подпись и дата | Взам. инв.№

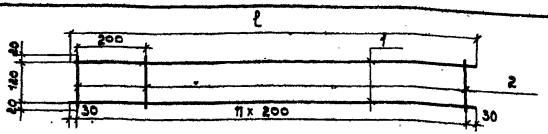

Обозначение	Марка	n	ℓ, мм	Масса, кг
3.503.1-75.2 6010	С11	20	4060	2,6
-01	С12	25	5060	3,2
-02	С13	29	5860	3,8

Формат	Зона	Поз.	Обозначение	Наименование	Кол.	Примечание
А4				3.503.1-75.2 6010		для С11
				Детали		
		1	3.503.1-75.2 6011	Ø 6А-I ГОСТ 5781-82* ℓ=4060	2	0,90 кг
		2	3.503.1-75.2 6012	Ø 6А-I ГОСТ 5781-82* ℓ=160	21	0,04 кг
А4				3.503.1-75.2 6010-01		для С12
				Детали		
		1	3.503.1-75.2 6013	Ø 6А-I ГОСТ 5781-82* ℓ=5060	2	1,1 кг
		2	3.503.1-75.2 6012	Ø 6А-I ГОСТ 5781-82* ℓ=160	26	0,04 кг
А4				3.503.1-75.2 6010-02		для С13
				Детали		
		1	3.503.1-75.2 6014	Ø 6А-I ГОСТ 5781-82* ℓ=5860	2	1,3 кг
		2	3.503.1-75.2 6012	Ø 6А-I ГОСТ 5781-82* ℓ=160	30	0,04 кг

Стержни в местах пересечения объединить контактной точечной сваркой.

Нач.отд.	Федоров		24.07.87
Гл.констр.	Лаптев		24.07.87
ГИП	Шкляр		24.07.87
Вед.инж.	Хреновская		24.07.87
Ст.инж.	Цыганкова		19.06.87
Инж.	Кенько		24.07.87
Н.контр.	Денисенко		24.07.87

3.503.1-75.2 6010

Сетка арматурная С11 ... С13

стадия	масса	масштаб
Р	см. табл.	1:10
лист	листов 1	

Белгипродор

Инв. № подл. | Подпись и дата | Взам. инв. №

копировал С3 формат А4

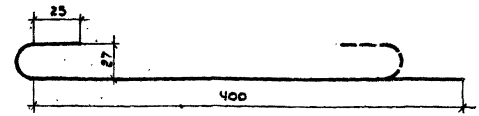

Обозначение	Длина, мм	Масса, кг	Примечание
3.503.1-75.2 1108	470	0,19	

Нач.отд.	Федоров		24.07.87
Гл.констр.	Лаптев		24.07.87
ГИП	Шкляр		24.07.87
Вед.инж.	Хреновская		24.07.87
Ст.инж.	Цыганкова		05.06.87
Инж.	Григорян		24.07.87
Н.контр.	Денисенко		24.07.87

3.503.1-75.2 1108

Стержень арматурный

стадия	масса	масштаб
Р	0,19	—
лист	листов 1	

Ø8А-I ГОСТ 5781-82*

Белгипродор

Инв. № подл. | Подпись и дата | Взам. инв. №

копировал С3 формат А4

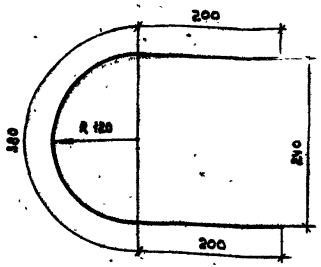

Обозначение	Длина, мм	Масса, кг	Примечание
3.503.1-75.2 1110	780	2,0	

Нач.отд	Федоров		24.07.87
Гл.констр			24.07.87
ГИП	Шкляр		24.07.87
Вед.инж.	Хренковская		24.07.87
Ст.инж.	Цыганкова		25.06.87
Инж.	Григорян		24.07.87
Н.контр.	Шенсенко		27.07.87

3.503.1-75.2 1110

Стержень арматурный

Стадия	Масса	Масштаб
Р	2,0	1:5
Лист	Листов 1	

ф20 А-III ГОСТ 5781-82*

Белгипродор

Инв.№ подл. | Подпись и дата | Взам.инв.№

Копировал

Формат А4

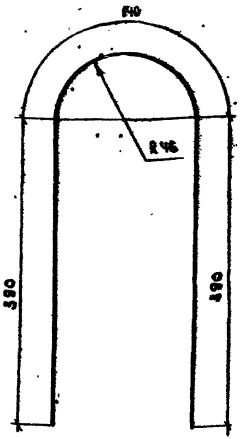

Обозначение	Длина, мм	Масса, кг	Примечание
3.503.1-75.2 1111	920	0,82	

Нач.отд	Федоров		24.07.87
Гл.констр	Лантев		24.07.87
ГИП	Шкляр		24.07.87
Вед.инж.	Хренковская		24.07.87
Ст.инж.	Цыганкова		25.06.87
Инж.	Григорян		24.07.87
Н.контр.	Шенсенко		27.07.87

3.503.1-75.2 1111

Стержень арматурный

Стадия	Масса	Масштаб
Р	0,82	1:2
Лист	Листов 1	

ф12 А-III ГОСТ 5781-82*

Белгипродор

Инв.№ подл. | Подпись и дата | Взам.инв.№

Копировал

Формат А4

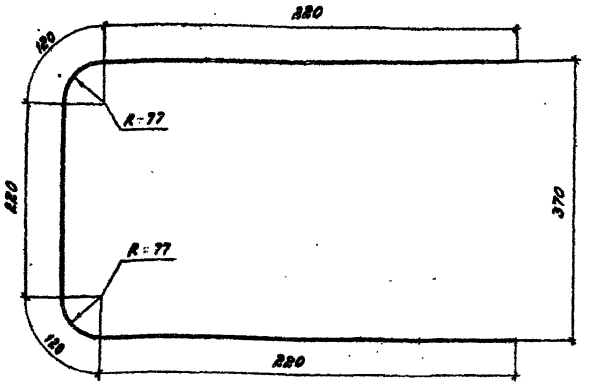

Обозначение	Длина, мм	Масса, кг	Примечание
3.503.1 - 75.2 1112	900	1,1	

Нач. отд.	Федоров		05.08.87
Гл. констр.	Лаптев		05.08.87
ГИП	Шкляр		05.08.87
Вед. инж.	Хреновская		05.08.87
Ст. инж.	Цыганкова		05.08.87
Инж.	Хенеко		05.08.87
Н. контр.	Денисенко		05.08.87

3.503.1 - 75.2 1112

Стержень арматурный

ф 14 А-III ГОСТ 5781-82*

Стадия	Масса	Масштаб
Р	1,1	1:20
Лист	Листов 1	

Белгипродор

Копировал

Формат А4

Инв. № подл. | Подпись и дата | Взам. инв. №

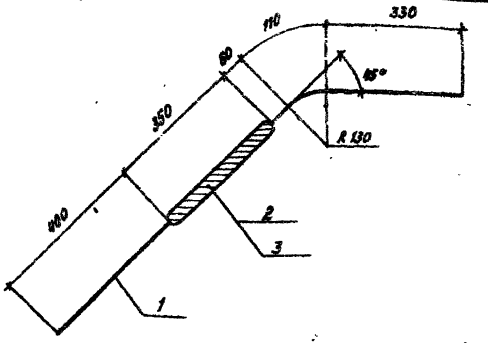

Формат	Зона	Поз.	Обозначение	Наименование	Кол.	Примечание
				Детали		
		1	3.503.1 - 75.2 1811	ф 25 А-II ГОСТ 5781-82* L=1250	1	4,8 кг
				Материалы		
		2		Стеклоткань Э3 - 200		
				ГОСТ 19907-83	0,17	м²
		3		Мастика битумная МО-2		
				по ВСН 32-81 Минтрансстроя	1,2	кг

1. Изоляцию выполнить из 5 слоев стеклоткани на битумной мастике.
2. Арматура класса А-II по ГОСТ 5781-82* марки ВСт3сп2 по ГОСТ 380-71*

Нач. отд.	Федоров		05.08.87
Гл. констр.	Лаптев		05.08.87
ГИП	Шкляр		05.08.87
Вед. инж.	Хреновская		05.08.87
Ст. инж.	Цыганкова		05.08.87
Инж.	Григорян		05.08.87
Н. контр.	Денисенко		05.08.87

3.503.1 - 75.2 1810

Анкер ГМС2

Стадия	Масса	Масштаб
Р	6,0	1:10
Лист	Листов 1	

Белгипродор

Копировал

Формат А4

Инв. № подл. | Подпись и дата | Взам. инв. №

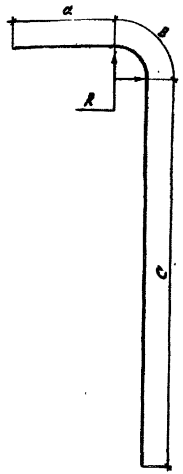

Обозначение	φ, мм	a, мм	в, мм	c, мм	R, мм	Длина мм	Масса кг	Примечания
3.503.1 - 75.2 9010 - 01				2220		2700	6,7	
— 02	20	320	160	2470	100	2950	7,3	
— 03				2720		3200	7,9	
— 04				2960		3620	10,5	
— 05				3210		3770	11,2	
— 06				3460		4120	12,0	
— 07	22	380	180	3710	110	4270	12,7	
— 08				3960		4520	13,5	
— 09				4210		4770	14,2	
— 10				4460		5020	15,0	
— 11				4710		5270	15,7	
— 12				4950		5620	21,6	
— 13				5200		5870	22,6	
— 14				5450		6120	23,6	
— 15				5700		6370	24,5	
— 16				5950		6620	25,5	
— 17				6200		6870	26,4	
— 18	25	470	200	6450	125	7120	27,4	
— 19				6700		7370	28,4	
— 20				6950		7620	29,3	
— 21				7200		7870	30,3	

Нач. отд.	Федорець		24.07.87
Гл. констр.	Лаптев		24.07.87
ГИП	Шкляр		24.07.87
Вед. инж.	Хреновская		24.07.87
Ст. инж.	Цыганкова		24.07.87
Инж.	Григорян		24.07.87
Н. контр.	Денисенко		24.07.87

3.503.1 - 75.2 9010

Стержень арматурный

Стадия: Р | Масса: см. табл. | Масштаб: -

Лист | Листов 1

А-III ГОСТ 5781-82*

Белгипродор

Копировал | Формат А3

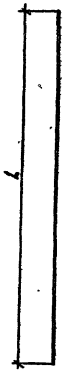

Обозначение	L Длина, мм	Масса, кг	Примечание
3.503.1-75.2 9020-01	2300	1,4	
-02	2550	1,6	
-03	2800	1,7	
-04	3050	1,9	
-05	3300	2,0	
-06	3550	2,2	
-07	3800	2,4	
-08	4050	2,5	
-09	4300	2,7	
-10	4550	2,8	
-11	4800	3,0	
-12	5050	3,1	
-13	5300	3,3	
-14	5550	3,4	
-15	5800	3,6	
-16	6050	3,8	
-17	6300	3,9	
-18	6550	4,1	
-19	6800	4,2	
-20	7050	4,4	
-21	7300	4,5	

Нач.отд.	Федаров		21.07.87
Гл.констр	Лаптев		21.07.87
РИП	Шкляр		21.07.87
Вед.инж.	Хренованов		21.07.87
Ст.инж.	Цыганкова		10.08.87
Инж.	Григорян		21.07.87
Н.контр.	Денисенко		21.07.87

3.503.1-75.2 9020

Стержень арматурный

Стадия	Масса	Масштаб
Р	см. табл.	—
Лист	Листов 1	

Ø10 А-III ГОСТ 5781-82*

Белгипродор

Копировал Нахимович

Формат А4

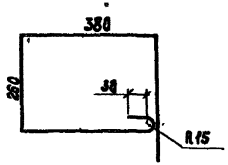

Обозначение	Длина, мм	Масса, кг	Примечание
3.503.1-75.2 9030	1430	0,56	

Нач.отд.	Федаров		21.07.87
Гл.констр	Лаптев		21.07.87
РИП	Шкляр		21.07.87
Вед.инж.	Хренованов		21.07.87
Ст.инж.	Цыганкова		10.08.87
Инж.	Григорян		21.07.87
Н.контр.	Денисенко		21.07.87

3.503.1-75.2 9030

Стержень арматурный

Стадия	Масса	Масштаб
Р	0,56	—
Лист	Листов 1	

Ø8 А-I ГОСТ 5781-82*

Белгипродор

Копировал Нахимович

Формат А4

gost.e-ecolog.ru