ТИПОВЫЕ КОНСТРУКЦИИ, ИЗДЕЛИЯ И УЗЛЫ ЗДАНИЙ И СООРУЖЕНИЙ

СЕРИЯ 3.503.1-75

МОСТЫ АВТОДОРОЖНЫЕ СБОРНЫЕ ЖЕЛЕЗОБЕТОННЫЕ ПРОЛЕТАМИ 6 и 9 м НА СВАЙНЫХ ОПОРАХ

ВЫПУСК 1

ОПОРЫ

РАБОЧИЕ ЧЕРТЕЖИ

gost.e-ecolog.ru

ТИПОВЫЕ КОНСТРУКЦИИ, ИЗДЕЛИЯ И УЗЛЫ ЗДАНИЙ И СООРУЖЕНИЙ

СЕРИЯ 3.503.1-75

МОСТЫ АВТОДОРОЖНЫЕ СБОРНЫЕ ЖЕЛЕЗОБЕТОННЫЕ ПРОЛЕТАМИ 6 и 9 м НА СВАЙНЫХ ОПОРАХ

ВЫПУСК 1

ОПОРЫ

РАБОЧИЕ ЧЕРТЕЖИ

РАЗРАБОТАНЫ ПРОЕКТНЫМ ИНСТИТУТОМ БЕЛГИПРОДОР

ГЛАВНЫЙ ИНЖЕНЕР ИНСТИТУТА Н.В. Матлаков
ГЛАВНЫЙ ИНЖЕНЕР ПРОЕКТА В.Х. Шкляр

© МФ ЦИТП Госстроя СССР 1988г

1987

УТВЕРЖДЕНЫ И ВВЕДЕНЫ В ДЕЙСТВИЕ
МИНДОРСТРОЕМ БССР
ПРОТОКОЛ N6 от 10.12.87г.

Обозначение	Наименование	Стр.
3.503.1-75.1 000	Содержание	2
3.503.1-75.1 000ТО	Техническое описание	6
3.503.1-75.1 110	Опора береговая ОБ 1.1. Спецификация	8
3.503.1-75.1 110 СБ	Опора береговая ОБ 1.1. Схема расположения элементов моста	9
3.503.1-75.1 120	Опора береговая ОБ 1.2. Спецификация	10
3.503.1-75.1 120 СБ	Опора береговая ОБ 1.2. Схема расположения элементов	11
3.503.1-75.1 130	Опора береговая ОБ 1.3. Спецификация	12
3.503.1-75.1 130 СБ	Опора береговая ОБ 1.3. Схема расположения элементов	13
3.503.1-75.1 140	Опора береговая ОБ 1.4. Спецификация	14
3.503.1-75.1 140 СБ	Опора береговая ОБ 1.4. Схема расположения элементов	15
3.503.1-75.1 150	Опора береговая ОБ 1.5. Спецификация	16
3.503.1-75.1 150 СБ	Опора береговая ОБ 1.5. Схема расположения элементов	17
3.503.1-75.1 160	Опора береговая ОБ 1.6. Спецификация	18
3.503.1-75.1 160 СБ	Опора береговая ОБ 1.6. Схема расположения элементов	19
3.503.1-75.1 210	Опора береговая ОБ 2.1.1, ОБ 2.1.2, ОБ 2.1.3	
	Спецификация	20
3.503.1-75.1 211	Опора береговая ОБ 2.1.1	
	Схема расположения элементов	21
3.503.1-75.1 212	Опора береговая ОБ 2.1.2	
	Схема расположения элементов	22
3.503.1-75.1 213	Опора береговая ОБ 2.1.3	
	Схема расположения элементов	23
3.503.1-75.1 220	Опора береговая ОБ 2.2.1, ОБ 2.2.2, ОБ 2.2.3	
	Спецификация	24
3.503.1-75.1 221	Опора береговая ОБ 2.2.1	
	Схема расположения элементов	25
3.503.1-75.1 222	Опора береговая ОБ 2.2.2	
	Схема расположения элементов	26
3.503.1-75.1 223	Опора береговая ОБ 2.2.3	
	Схема расположения элементов	27
3.503.1-75.1 230	Опора береговая ОБ 2.3.1, ОБ 2.3.2, ОБ 2.3.3	
	Спецификация	28
3.503.1-75.1 231	Опора береговая ОБ 2.3.1	
	Схема расположения элементов	29
3.503.1-75.1 232	Опора береговая ОБ 2.3.2	
	Схема расположения элементов	30
3.503.1-75.1 233	Опора береговая ОБ 2.3.3	
	Схема расположения элементов	31
3.503.1-75.1 240	Опора береговая ОБ 2.4.1, ОБ 2.4.2, ОБ 2.4.3	
	Спецификация	32
3.503.1-75.1 241	Опора береговая ОБ 2.4.1	
	Схема расположения элементов	33
3.503.1-75.1 242	Опора береговая ОБ 2.4.2	
	Схема расположения элементов	34
3.503.1-75.1 243	Опора береговая ОБ 2.4.3	
	Схема расположения элементов	35

Нач.отд.	Федоров		30.06.87
Гл.констр.	Лаптев		30.06.87
ГИП	Шиляр		30.06.87
Вед.инж.	Хреновская		30.06.87
Н.контр.	Ткаченко		30.06.87

3.503.1-75.1 000

Содержание

Стадия	Лист	Листов
Р	1	4

Белгипродор

Копировал Калинович

Формат А3

Инв.№ подл. | Подпись и дата | Взам. инв.№

Обозначение	Наименование	Стр.
3.503.1 — 75.1 250	Опора береговая ОБ 2.5.1, ОБ2.5.2, ОБ2.5.3	
	Спецификация	36
3.503.1 — 75.1 251	Опора береговая ОБ 2.5.1	
	Схема расположения элементов	37
3.503.1 — 75.1 252	Опора береговая ОБ 2.5.2	
	Схема расположения элементов	38
3.503.1 — 75.1 253	Опора береговая ОБ 2.5.3	
	Схема расположения элементов	39
3.503.1 — 75.1 260	Опора береговая ОБ 2.6.1, ОБ2.6.2, ОБ2.6.3	
	Спецификация	40
3.503.1 — 75.1 261	Опора береговая ОБ 2.6.1	
	Схема расположения элементов	41
3.503.1 — 75.1 262	Опора береговая ОБ 2.6.2	
	Схема расположения элементов	42
3.503.1 — 75.1 263	Опора береговая ОБ 2.6.3	
	Схема расположения элементов	43
3.503.1 — 75.1 310	Опора береговая ОБ 3.1.1, ОБ3.1.2, ОБ3.1.3	
	Спецификация	44
3.503.1 — 75.1 311	Опора береговая ОБ 3.1.1	
	Схема расположения элементов	45
3.503.1 — 75.1 312	Опора береговая ОБ 3.1.2	
	Схема расположения элементов	46
3.503.1 — 75.1 313	Опора береговая ОБ3.1.3	
	Схема расположения элементов	47
3.503.1 — 75.1 320	Опора береговая ОБ 3.2.1, ОБ3.2.2, ОБ3.2.3	
	Спецификация	48
3.503.1 — 75.1 321	Опора береговая ОБ3.2.1	
	Схема расположения элементов	49
3.503.1 — 75.1 322	Опора береговая ОБ 3.2.2	
	Схема расположения элементов	50

Обозначения	Наименование	Стр.
3.503.1 — 75.1 323	Опора береговая ОБ3.2.3	
	Схема расположения элементов	51
3.503.1 — 75.1 330	Опора береговая ОБ3.3.1, ОБ3.3.2, ОБ3.3.3	
	Спецификация	52
3.503.1 — 75.1 331	Опора береговая ОБ3.3.1	
	Схема расположения элементов	53
3.503.1 — 75.1 332	Опора береговая ОБ3.3.2	
	Схема расположения элементов	54
3.503.1 — 75.1 333	Опора береговая ОБ3.3.3	
	Схема расположения элементов	55
3.503.1 — 75.1 340	Опора береговая ОБ3.4.1, ОБ3.4.2, ОБ3.4.3	
	Спецификация	56
3.503.1 — 75.1 341	Опора береговая ОБ3.4.1	
	Схема расположения элементов	57
3.503.1 — 75.1 342	Опора береговая ОБ3.4.2	
	Схема расположения элементов	58
3.503.1 — 75.1 343	Опора береговая ОБ3.4.3	
	Схема расположения элементов	59
3.503.1 — 75.1 350	Опора береговая ОБ3.5.1, ОБ3.5.2, ОБ3.5.3	
	Спецификация	60
3.503.1 — 75.1 351	Опора береговая ОБ 3.5.1	
	Схема расположения элементов	61
3.503.1 — 75.1 352	Опора береговая ОБ 3.5.2	
	Схема расположения элементов	62
3.503.1 — 75.1 353	Опора береговая ОБ3.5.3	
	Схема расположения элементов	63

Копировал Назимович Формат А3

Обозначение	Наименование	Стр.
3.503.1-75.1 360	Опора береговая ОБ3.6.1, ОБ3.6.2, ОБ3.6.3	
	Спецификация	64
3.503.1-75.1 361	Опора береговая ОБ3.6.1	
	Схема расположения элементов	65
3.503.1-75.1 362	Опора береговая ОБ3.6.2	
	Схема расположения элементов	66
3.503.1-75.1 363	Опора береговая ОБ3.6.3	
	Схема расположения элементов	67
3.503.1-75.1 370	Опора береговая ОБ2, ОБ3. Узлы, разрезы.	
	Участок монолитный Ун 10	68
3.503.1-75.1 410	Опора береговая ОБ4.1, ОБ4.2	
	Спецификация	69
3.503.1-75.1 410СБ	Опора береговая ОБ4.1, ОБ4.2	
	Схема расположения элементов	70
3.503.1-75.1 430	Опора береговая ОБ4.3, ОБ4.4, ОБ4.5, ОБ4.6	
	Спецификация	71
3.503.1-75.1 430СБ	Опора береговая ОБ4.3, ОБ4.4, ОБ4.5, ОБ4.6	
	Схема расположения элементов	72
3.503.1-75.1 510	Опора промежуточная ОП1.1	
	Спецификация	73
3.503.1-75.1 510СБ	Опора промежуточная ОП1.1	
	Схема расположения элементов	74
3.503.1-75.1 520	Опора промежуточная ОП1.2	
	Спецификация	75
3.503.1-75.1 520СБ	Опора промежуточная ОП1.2	
	Схема расположения элементов	76
3.503.1-75.1 530	Опора промежуточная ОП1.3	
	Спецификация	77
3.503.1-75.1 530СБ	Опора промежуточная ОП1.3	
	Схема расположения элементов	78

Обозначение	Наименование	Стр.
3.503.1-75.1 540	Опора промежуточная ОП1.4	
	Спецификация	79
3.503.1-75.1 540СБ	Опора промежуточная ОП1.4	
	Схема расположения элементов	80
3.503.1-75.1 550	Опора промежуточная ОП1.5	
	Спецификация	81
3.503.1-75.1 550СБ	Опора промежуточная ОП1.5	
	Схема расположения элементов	82
3.503.1-75.1 560	Опора промежуточная ОП1.6	
	Спецификация	83
3.503.1-75.1 560СБ	Опора промежуточная ОП1.5	
	Схема расположения элементов	84
3.503.1-75.1 610	Опора промежуточная ОП2.1	
	Спецификация	85
3.503.1-75.1 610СБ	Опора промежуточная ОП2.1	
	Схема расположения элементов	86
3.503.1-75.1 620	Опора промежуточная ОП2.2	
	Спецификация	87
3.503.1-75.1 620СБ	Опора промежуточная ОП2.2	
	Схема расположения элементов	88
3.503.1-75.1 630	Опора промежуточная ОП2.3	
	Спецификация	89
3.503.1-75.1 630СБ	Опора промежуточная ОП2.3	
	Схема расположения элементов	90
3.503.1-75.1 640	Опора промежуточная ОП2.4	
	Спецификация	91

Инв.№ подл. | Подпись и дата | Взам.инв.№

Копировал Назимович

Формат А3

2425-02

Обозначение	Наименование	Стр.
3.503.1 – 75.1 640 СБ	Опора промежуточная ОП 2.4	
	Схема расположения элементов	92
3.503.1 – 75.1 650	Опора промежуточная ОП 2.5	
	Спецификация	93
3.503.1 – 75.1 650 СБ	Опора промежуточная ОП 2.5	
	Схема расположения элементов	94
3.503.1 – 75.1 660	Опора промежуточная ОП 2.6	
	Спецификация	95
3.503.1 – 75.1 660 СБ	Опора промежуточная ОП 2.6	
	Схема расположения элементов	96
3.503.1 – 75.1 670	Узел 1. Сопряжение сваи с насадкой	97
3.503.1 – 75.1 680	Разрез 4-4. Опора промежуточная ОП2	97
3.503.1 – 75.1 710	Сопряжение СП 1. Схема расположения	
	элементов	98
3.503.1 – 75.1 720	Сопряжение СП 2. Схема расположения	
	элементов	99

Инв. № подл. | Подпись и дата | Взам. инв. №

1. Общая часть

1.1 Выпуск 1 содержит рабочие чертежи опор для автодорожных мостов с плитными пролетными строениями длиной 6 и 9 м. по выпуску 3 настоящей серии.

1.2 Рабочие чертежи монолитных участков для опор содержатся в выпуске 2 этой серии.

1.3 В выпуске содержатся сведения, необходимые для осуществления строительства данных опор.

1.4 Область применения опор, а также материалы для их проектирования содержатся в выпуске 0 „Материалы для проектирования".

1.5 Недостающие в данном выпуске сведения для строительства опоры должны содержаться в основном комплекте рабочей документации на строительство моста. Перечень этих сведений приведен в таблице 1

Таблица 1

Наименование недостающих сведений
1. Н- отметка верха насадки по оси моста
2. Уровень местного размыва
3 К- отметка низа монолитного участка (для опор ОП2)
4. Расчетная нагрузка допускаемая на сваю (для определения расчетного отказа)
5. Минимальное погружение сваи в грунт h_{min} от уровня поверхности рельефа или местного размыва при условии получения расчетного отказа.
6. Обозначение, марка, масса свай (для каждой опоры)
7. Марка монолитного участка насадки промежуточной опоры.
8. Марка монолитного участка между сваями (для опор ОП2)

Продолжение

Наименование недостающих сведений
9. Расчетная толщина льда, см
10 Требования по антикоррозийной защите свай (при наличии агрессивной среды)

1.6 Перечень марок типов опор, содержащихся в данном выпуске, приведен в таблице 2.

Таблица 2

Марка типа опоры	Наименование
ОП1	Опора промежуточная свайная
ОП2	Опора промежуточная свайная комбинированная
ОБ1	Опора береговая свайная
ОБ2	Опора береговая свайная с двумя ярусами плит заборной стенки.
ОБ3	Опора береговая свайная с тремя ярусами плит заборной стенки.
ОБ4	Опора береговая лежневая.

Нач.отд	Федоров		30.07.87
Гл.констр	Лаптев		30.07.87
ГИП	Шкляр		30.07.87
Вед.инж	Хреновская		30.07.87
Н.контр	Денисенко		30.07.87

3.503.1-75.1 000 ТО

Техническое описание

стадия	лист	листов
Р	1	2

Белгипродор

Копировал

Формат А3

Инв.№ подл. | Подпись и дата | Взам. инв.№

2. Технические требования.

2.1 Работы по сооружению опор выполнять в соответствии с требованиями СНиП 3.01.01-85, СНиП 3.01.03-85, СНиП III-43-75, СНиП 3.02.01-83* и требованиями настоящего раздела.

2.2 Для опор ОБ2, ОБ3 и ОП2 отклонение от проектного расстояния между сваями не должно превышать 80мм.

2.3 Погружение свай (кроме откосных в опорах ОБ2 и ОБ3) в грунт выполнять до получения расчетного отказа, но не менее, чем на глубину, указанную в основном комплекте рабочих чертежей на сооружение. Расчетный отказ определять по указанной там же расчетной нагрузке, допускаемой на сваю. Верх откосных свай в опорах ОБ2 и ОБ3 после погружения в грунт должен располагаться на проектном уровне.

2.4 Расположение и ориентация в монолитном участке насадки стержней ГМС2 для объединения опор с пролетным строением показано на схеме расположения элементов моста. Отклонение этих стержней от проектного положения по длине насадки не должно превышать ± 10мм.

2.5 Для отсыпки конусов и насыпи под переходными плитами и лежнем должен применяться грунт с коэффициентом фильтрации не менее 2м/сутки. Отсыпку грунта выполнять послойно с уплотнением до коэффициента уплотнения не менее 0,98. Растительный грунт под всей площадью отсыпки дренирующего грунта удалить.

2.6 Опора ОБ4 предназначена для применения при малосжимаемых грунтах основания. При обнаружении после снятия растительного слоя слабых грунтов (заторфованных рыхлых, или текучих глинистых) вопрос о дальнейшем строительстве должна решить проектная организация, привязавшая проект. О соответствии грунтов основания проектным должен составляться акт на скрытые работы как для фундаментов на естественном основании.

2.7 При сооружении опор ОБ2 и ОБ3 не допускается расположение строительных механизмов на призме обрушения (на расстоянии, меньшем высоты заборной стенки от насадки) до завершения работ по монтажу переходных плит или пролетного строения.

2.8 При монтаже заборных стенок плиты надежно закрепить к сваям. Стыки плит заборной стенки заполнить цементным раствором на всю глубину до нанесения на неё окрасочной гидроизоляции.

2.9 Выступающие за пределы контура видимой зоны опоры подъемные петли в сваях и приспособления для временного закрепления плит заборных стенок срезать после окончания строительства опоры.

2.10. Плиты заборных стен армированы одной сеткой, расположенной у грани не имеющей скоса. Поэтому изменять расположение плиты, показанное на узле 1 на 1 370 не допускается.

2.11. Бетонирование монолитного участка между сваями в опорах марки ОП2 выполнять при расположении уровня воды в реке ниже монолитного участка или с водопонижением.

Инв.№ подл. | Подпись и дата | Взам. инв.№

Поз.	Обозначение	Наименование	Кол. на испол. 3.503.1-75.1 110-												Масса ед., кг	Примечание
			01	02	03	04	05	06	11	12	13	14	15	16		
		Документация														
	3.503.1-75.1 110 СБ	Схема расположения элементов														
		Изделия железобетонные														
1	3.503.1-75.4 1000-01	Блок насадки РН1	4	4	4	4	4	4	4	4	4	4	4	4	1150	
2		Свая сеч. 35×35 см	5	6	7	8	9	10	5	6	7	8	9	10		*
		Участки монолитные														
3	3.503.1-75.2 2100-01	УМ2.1-01			1	1	1	1			1	1	1	1		1,9 м³
	-02	УМ2.1-02		1						1						1,9 м³
	-04	УМ2.1-04	1						1							1,9 м³
4	3.503.1-75.2 4000-01	УМ4.1-6	2	2	2	2	2	2								0,10 м³
	-11	УМ4.1-9							2	2	2	2	2	2		0,14 м³
5	3.503.1-75.2 6000-01	УМ6.1-6	1	1	1	1	1	1								0,11 м³
	-11	УМ6.1-9							1	1	1	1	1	1		0,35 м³
		Марка	061.1.05.6-04	061.1.06.6-02	061.1.07.6-01	061.1.08.6-01	061.1.09.6-01	061.1.10.6-01	061.1.05.9-04	061.1.06.9-02	061.1.07.9-01	061.1.08.9-01	061.1.09.9-01	061.1.10.9-01		

* Марка и масса свай согласно табл. 1 технического описания.

Нач. отд.	Федоров		27.07.87
Гл. констр.	Лаптев		27.07.87
ГИП	Шкляр		27.07.87
Вед. инж.	Хренобская		27.07.87
Инж.	Григорян		27.07.87
Н. контр.	Ткаченко		27.07.87

3.503.1-75.1 110

Опора береговая 061.1
Спецификация

Стадия	Лист	Листов
Р		1

Белгипродор

Копировал

Формат А3

Инв. № подл. | Подпись и дата | Взам. инв. №

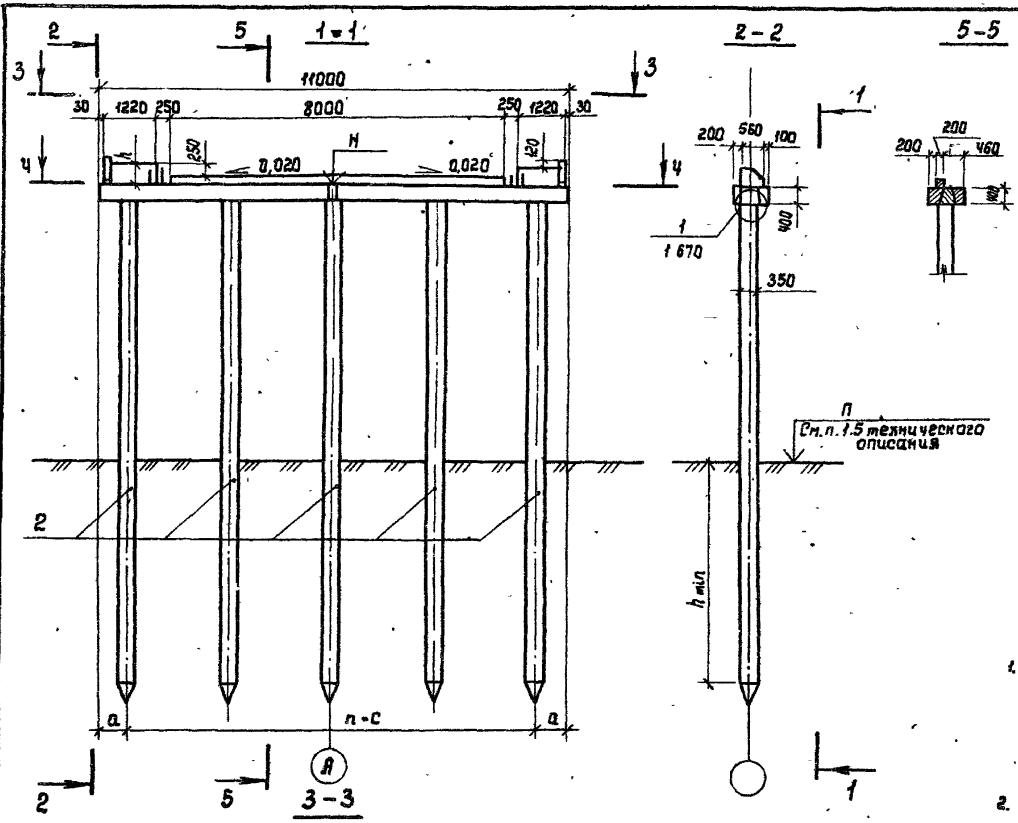

Обозначение	Марка опоры	n	Размеры, мм a	c	h
3.503.1-75.1 110-01	06 1.1.05.6 – 04	4	700	2400	320
-02	06 1.1.06.6 – 02	5	750	1900	
-03	06 1.1.07.6 – 01	6	550	1650	
-04	06 1.1.08.6 – 01	7	600	1400	
-05	06 1.1.09.6 – 01	8	500	1250	
-06	06 1.1.10.6 – 01	9	550	1100	
-11	06 1.1.05.9 – 04	4	700	2400	470
-12	06 1.1.06.9 – 02	5	750	1900	
-13	06 1.1.07.9 – 01	6	550	1650	
-14	06 1.1.08.9 – 01	7	600	1400	
-15	06 1.1.09.9 – 01	8	500	1250	
-16	06 1.1.10.9 – 01	9	550	1100	

1. Недостающие сведения для строительства опоры (N, h_{min}, марку сваи, нагрузку на нее и др.) принять в соответствии с указаниями табл.1 технического описания.
2. Технические требования см. в техническом описании.

Нач.отд.	Федоров		30.07.87
Гл.констр.	Лаптев		30.07.87
ГИП	Шкляр		30.07.87
Вед.инж.	Хреновская		30.07.87
Инж.	Григорян		30.07.87
Н.контр	Ткаченко		30.07.87

3.503.1-75.1 110 СБ

Опора береговая ОБ 1.1
Схема расположения элементов

Стадия	Лист	Листов
Р		1

Белгипродор

Копировал Нахимович

Формат А3

Инв.№ подл. | Подпись и дата | Взам. инв.№

Поз.	Обозначение	Наименование	Кол. на испол. 3.503.1-75 .1 120-												Масса ед кг	Примечание
			01	02	03	04	05	06	11	12	13	14	15	16		
		Документация														
	3.503.1-75.1 120 СБ	Схема расположения элементов	X	X	X	X	X	X	X	X	X	X	X	X		
		Изделия железобетонные														
1	3.503.1-75.4 1000-02	блок насадки РН 2	4	4	4	4	4	4	4	4	4	4	4	4	1250	
2		Свая сеч. 35×35 см	6	7	8	9	10	11	6	7	8	9	10	11		*
		Участки монолитные														
3	3.503.1-75.2 2200-01	Ум 2.2-01			1	1	1	1			1	1	1	1		2,1 м³
	-02	Ум 2.2-02		1						1						2,1 м³
	-03	Ум 2.2-03	1						1							2,1 м³
4	3.503.1-75.2 4000-02	Ум 4.2-6	2	2	2	2	2	2								0,13 м³
	-12	Ум 4.2-9							2	2	2	2	2	2		0,19 м³
5	3.503.1-75.2 6000-01	Ум 6.1-6	1	1	1	1	1	1								0,11 м³
	-11	Ум 6.1-9							1	1	1	1	1	1		0,35 м³
Марка			05.1.2.08.6-03	05.1.2.07.6-02	05.1.2.08.6-01	05.1.2.09.6-01	05.1.2.10.6-01	05.1.2.11.6-01	05.1.2.06.9-03	05.1.2.07.9-02	05.1.2.08.9-01	05.1.2.09.9-01	05.1.2.10.9-01	05.1.2.11.9-01		

* Марка и масса свай согласно табл.1 технического описания.

Нач.отд.	Федоров		30.07.87
Гл.констр.	Лаптев		30.07.87
ГИП	Шкляр		30.07.87
Вед.инж.	Хренавская		30.07.87
Инж.	Григорян		30.07.87
Н.контр.	Ткаченко		30.07.87

3.503.1-75.1 120

Опора береговая ОБ 1.2
Спецификация

Стадия	Лист	Листов
Р		1

Белгипродор

Копировал Нахимович

Формат А3

Инв.№ подл. | Подпись и дата | Взам. инв.№

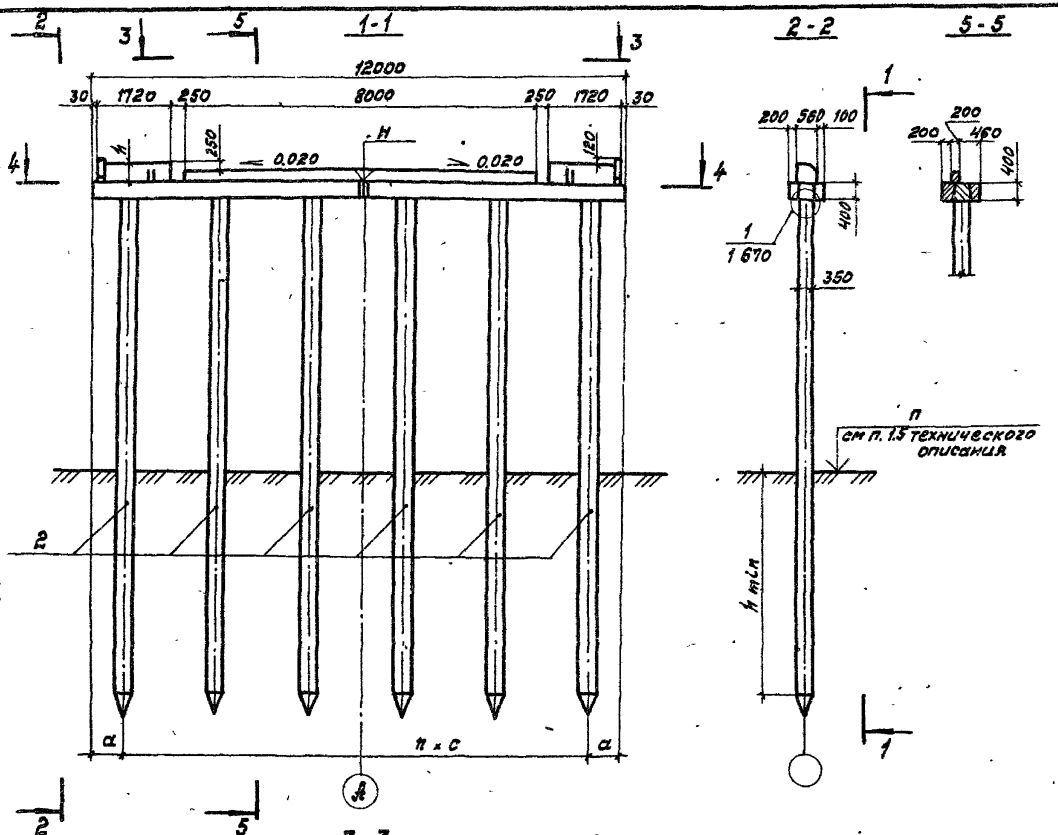

Обозначение	Марка опоры	n	Размеры, мм		
			a	c	h
3.503.1-75.1 120-01	061.2.06.6-03	5	750	2100	320
-02	061.2.07.6-02	6	600	1800	
-03	061.2.08.6-01	7	750	1500	
-04	061.2.09.6-01	8	600	1350	
-05	061.2.10.6-01	9	600	1200	
-06	061.2.11.6-01	10	500	1100	
-11	061.2.06.9-03	5	750	2100	470
-12	061.2.07.9-02	6	600	1800	
-13	061.2.08.9-01	7	750	1500	
-14	061.2.09.9-01	8	600	1350	
-15	061.2.10.9-01	9	600	1200	
-16	061.2.11.9-01	10	500	1100	

1. Недостающие сведения для строительства опоры (H, h min, марку свай, нагрузку на нее и др.) принять в соответствии с указаниями табл. 1 технического описания.
2. Технические требования см. в техническом описании.

Нач. отд.	Федоров		30.07.87
Гл. констр.	Лаптев		30.07.87
ГИП	Шкляр		30.07.87
Рец. инж.	Греновская		30.07.87
Инж.	Григорян		30.07.87
Н. контр.	Денисенко		30.07.87

3.503.1-75.1 120 СБ

Опора береговая ОБ1.2
Схема расположения элементов

Стадия	Лист	Листов
Р		1

Белгипродор

Копировал Зайцева

Формат А3

Инв. № подл. | Подпись и дата | Взам. инв. №

Поз.	Обозначение	Наименование	Кол. на исполн. 3.503.1-75.1 130-													Масса ед., кг	Примечание
			01	02	03	04	05	06	07	11	12	13	14	15	16	17	
		Документация															
	3.503.1-75.1 130 СБ	Схема расположения элементов	X	X	X	X	X	X	X	X	X	X	X	X	X	X	
		Изделия железобетонные															
1	3.503.1-75.4 1000-03	Блок насадки РН 3	4	4	4	4	4	4	4	4	4	4	4	4	4	4	1400	
2		Свая сеч. 35×35 см	6	7	8	9	10	11	12	6	7	8	9	10	11	12		*
		Участки монолитные																
3	3.503.1-75.2 2300-01	Ум 2.3-01			1	1	1	1	1			1	1	1	1	1		2,3 м³
	-02	Ум 2.3-02		1							1							2,3 м³
	-04	Ум 2.3-04	1							1								2,3 м³
4	3.503.1-75.2 4000-03	Ум 4.3-6	2	2	2	2	2	2	2									0,13 м³
	-13	Ум 4.3-9								2	2	2	2	2	2	2		0,18 м³
5	3.503.1-75.2 6000-02	Ум 6.2-6	1	1	1	1	1	1	1									0,14 м³
	-12	Ум 6.2-9								1	1	1	1	1	1	1		0,44 м³
Марка			05.1.3.06.6-04	05.1.3.07.6-03	05.1.3.08.9-01	05.1.3.08.6-01	05.1.3.10.6-01	05.1.3.11.6-01	05.1.3.12.6-01	05.1.3.06.9-04	05.1.3.07.9-03	05.1.3.08.9-01	05.1.3.09.9-01	05.1.3.10.9-01	05.1.3.11.9-01	05.1.3.12.9-01		

* Марка и масса свай согласно табл. 1 технического описания.

Нач. отд	Федоров		30.07.87
Гл. констр.	Лаптев		30.07.87
ГИП	Шкляр		30.07.87
Вед. инж.	Хреновская		30.07.87
Инж.	Григорян		30.07.87
Н. контр.	Ткаченко		30.07.87

3.503.1-75.1 130

Опора береговая ОБ 1.3
Спецификация

Стадия	Лист	Листов
Р		1

Белгипродор

Инв.№ подл. | Подпись и дата | Взам. инв.№

Копировал Нахимович

Формат А3

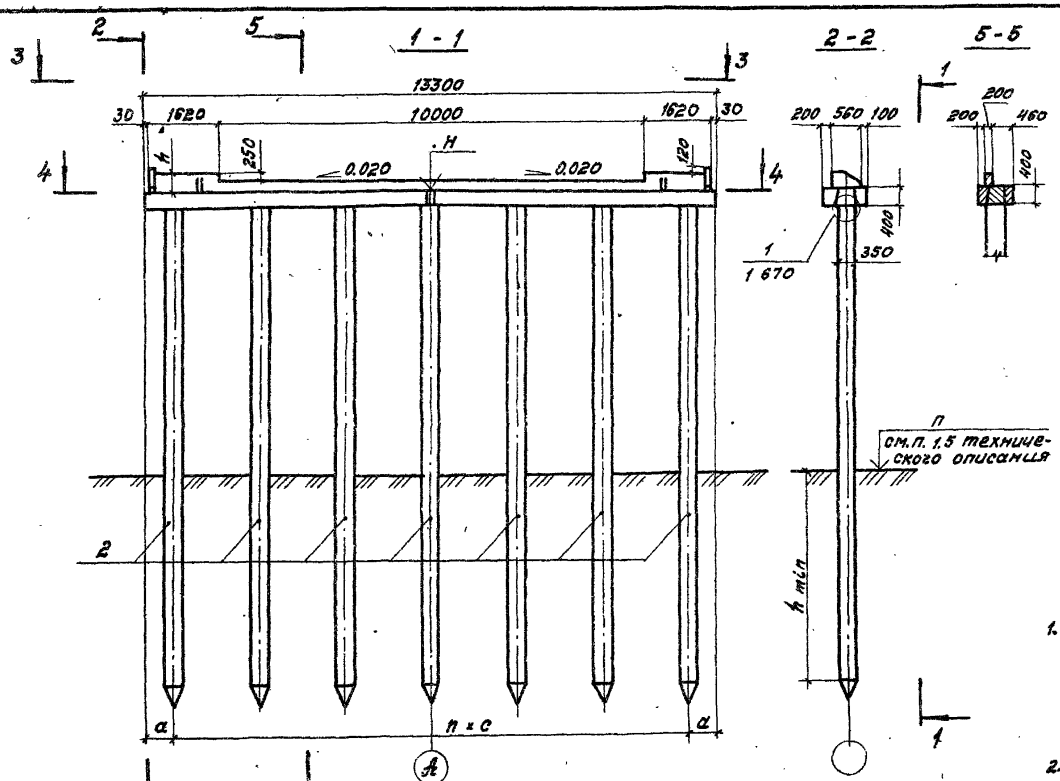

Обозначение	Марка опоры	n	Размеры, мм a	c	h
3.503.1-75.1 130-01	051.3.06.6-04	5	650	2400	320
-02	051.3.07.6-03	6	650	2000	
-03	051.3.08.6-01	7	700	1700	
-04	051.3.09.6-01	8	650	1500	
-05	051.3.10.6-01	9	530	1360	
-06	051.3.11.6-01	10	550	1220	
-07	051.3.12.6-01	11	490	1120	
-11	051.3.06.9-04	5	650	2400	470
-12	051.3.07.9-03	6	650	2000	
-13	051.3.08.9-01	7	700	1700	
-14	051.3.09.9-01	8	650	1500	
-15	051.3.10.9-01	9	530	1360	
-16	051.3.11.9-01	10	550	1220	
-17	051.3.12.9-01	11	490	1120	

1. Недостающие сведения для строительства опоры (H, h_{min}, марку сваи, нагрузку на нее и др.) принять в соответствии с указаниями табл.1 технического описания.
2. Технические требования см. в техническом описании.

Нач.отд.	Федоров		30.07.87
Гл.констр.	Лаптев		30.07.87
ГИП	Шкляр		30.07.87
Вед.инж.	Хреновских		30.07.87
Инж.	Григорян		30.07.87
Н.контр.	Ткаченко		30.07.87

3.503.1 - 75.1 130 СБ

Опора береговая ОБ 1.3
Схема расположения элементов

Стадия	Лист	Листов
Р		1

Белгипродор

Копировал Зайцева Т.Ф. Формат А3

Инв.№ подл. | Подпись и дата | Взам.инв.№

Поз.	Обозначение	Наименование	Кол. на исполн. 3.503.1-75.1 140-																Масса ед., кг	Примечание
			01	02	03	04	05	06	07	08	11	12	13	14	15	16	17	18		
		Документация																		
	3.503.1-75.1 140 СБ	Схема расположения элементов	×	×	×	×	×	×	×	×	×	×	×	×	×	×	×	×		
		Изделия железобетонные																		
1	3.503.1-75.4 1000-04	Блок насадки РН4	4	4	4	4	4	4	4	4	4	4	4	4	4	4	4	4	1500	
2		Свая сеч. 35×35 см	6	7	8	9	10	11	12	13	6	7	8	9	10	11	12	13		*
		Участки монолитные																		
3	3.503.1-75.2 2400-01	Ум 2.4-01				1	1	1	1	1				1	1	1	1	1		2,5 м³
	-02	Ум 2.4-02			1								1							2,5 м³
	-03	Ум 2.4-03		1								1								2,5 м³
	-04	Ум 2.4-04	1								1									2,5 м³
4	3.503.1-75.2 4000-04	Ум 4.4-6	2	2	2	2	2	2	2	2										0,16 м³
	-14	Ум 4.4-9									2	2	2	2	2	2	2	2		0,23 м³
5	3.503.1-75.2 6000-02	Ум 6.2-6	1	1	1	1	1	1	1	1										0,14 м³
	-12	Ум 6.2-9									1	1	1	1	1	1	1	1		0,44 м³
Марка			05.1.4.08.6-46	05.1.4.01.6-03	05.1.4.08.6-01	05.1.4.09.6-01	05.1.4.10.6-01	05.1.4.11.6-01	05.1.4.12.6-01	05.1.4.13.6-01	05.1.4.06.9-04	05.1.4.07.9-03	05.1.4.08.9-01	05.1.4.08.9-01	05.1.4.12.9-01	05.1.4.11.9-01	05.1.4.12.9-01	05.1.4.13.9-01		

* Марка и масса свай согласно табл.1 технического описания.

Инв.№подл. | Подпись и дата | Взам.инв.№

Нач.отд.	Федоров		30.07.87
Гл.констр.	Лаптев		30.07.87
ГИП	Шкляр		30.07.87
Вед.инж.	Хренавская		30.07.87
Инж.	Григорян		30.07.87
Н.контр.	Ткаченко		30.07.87

3.503.1-75.1 140

Опора береговая ОБ 1.4
Спецификация

Стадия	Лист.	Листов
Р		1

Белгипродор

Копировал Нахимович

Формат А3

2425-02

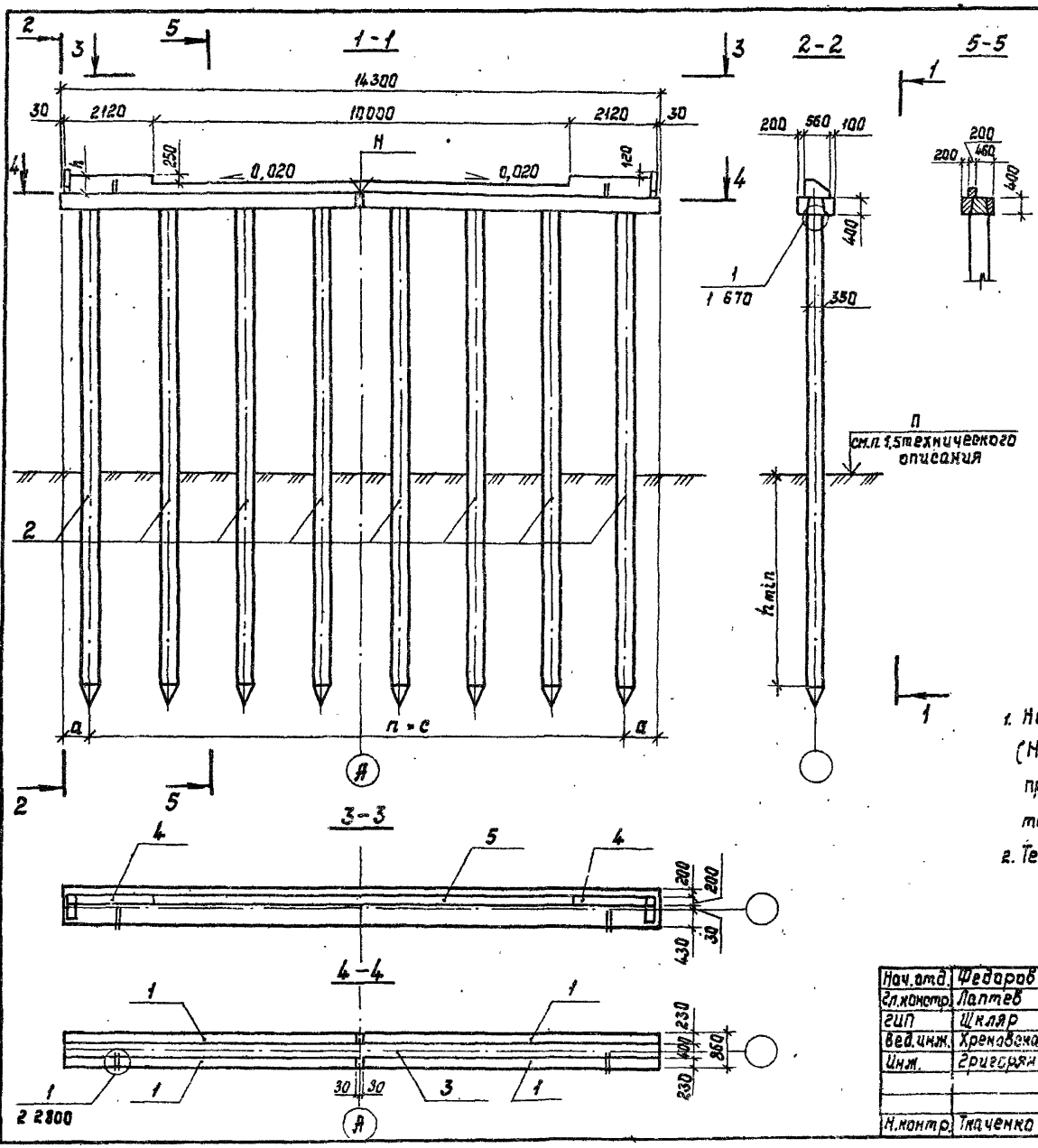

Обозначение	Марка опоры	n	Размеры, мм a	c	h
3.503.1-75.1 140-01	061.4.06.6-04	5	900	2500	320
-02	061.4.07.6-03	6	850	2100	
-03	061.4.08.6-01	7	640	1860	
-04	061.4.09.6-01	8	550	1650	
-05	061.4.10.6-01	9	580	1460	
-06	061.4.11.6-01	10	550	1320	
-07	061.4.12.6-01	11	550	1200	
-08	061.4.13.6-01	12	550	1100	
-11	061.4.06.9-04	5	900	2500	410
-12	061.4.07.9-03	6	850	2100	
-13	061.4.08.9-01	7	640	1850	
-14	061.4.09.9-01	8	550	1650	
-15	061.4.10.9-01	9	580	1450	
-16	061.4.11.9-01	10	550	1320	
-17	061.4.12.9-01	11	550	1200	
-18	061.4.13.9-01	12	550	1100	

1. Недостающие сведения для строительства опоры (H, hmin, марку свай, нагрузку на нее и др.) принять в соответствии с указаниями табл.1 технического описания.
2. Технические требования см. в техническом описании.

Нач.отд.	Федоров		30.07.87
Гл.констр.	Лаптев		30.07.87
ГИП	Шкляр		30.07.87
Вед.инж.	Хренованая		30.07.87
Инж.	Григорян		30.07.87
Н.контр.	Ткаченко		30.07.87

3.503.1-75.1 140 ОВ

Опора береговая ОБ 1.4
Схема расположения элементов

Стадия	Лист	Листов
Р		1

Белгипродор

Инв.№ подл. | Подпись и дата | Взам.инв.№

Копировал Нахимович

Формат А3

Поз.	Обозначение	Наименование	Кол на исполн. 3.503.1-75.1 150-																Масса ед., кг	Примечание
			01	02	03	04	05	06	07	08	11	12	13	14	15	16	17	18		
		Документация																		
	3.503.1-75.1 150 СБ	Схема расположения элементов	X	X	X	X	X	X	X	X	X	X	X	X	X	X	X	X		
		Изделия железобетонные																		
1	3.503.1-75.Ч 1000-05	Блок насадки РН5	Ч	Ч	Ч	Ч	Ч	Ч	Ч	Ч	Ч	Ч	Ч	Ч	Ч	Ч	Ч	Ч	1550	
2		Свая сеч. 35×35см	7	8	9	10	11	12	13	14	7	8	9	10	11	12	13	14		*
		Участки монолитные																		
3	3.503.1-75.2 2500-01	Ум 2,5-01			1	1	1	1	1	1			1	1	1	1	1	1		2,6 м³
	-02	Ум 2,5-02		1								1								2,6 м³
	-03	Ум 2,5-03	1								1									2,6 м³
4	3.503.1-75.2 4000-03	Ум 4,3-6	2	2	2	2	2	2	2	2										0,13 м³
	-13	Ум 4,3-9									2	2	2	2	2	2	2	2		0,18 м³
5	3.503.1-75.2 6000-03	Ум 6,3-6	1	1	1	1	1	1	1	1										0,16 м³
	-13	Ум 6,3-9									1	1	1	1	1	1	1	1		0,51 м³
Марка			06.1.5.07.6-03	06.1.5.08.6-02	06.1.5.09.6-01	06.1.5.10.6-04	06.1.5.11.6-01	06.1.5.12.6-01	06.1.5.13.6-04	06.1.5.14.6-04	06.1.5.07.9-03	06.1.5.08.9-02	06.1.5.09.9-01	06.1.5.10.9-04	06.1.5.11.9-04	06.1.5.12.9-04	06.1.5.13.9-01	06.1.5.14.9-04		

* Марка и масса свай согласно табл.1 технического описания.

Нач.отд.	Федоров		30.07.87
Гл.констр.	Лаптев		30.07.87
ГИП	Шкляр		30.07.87
Вед.инж.	Хренобская		30.07.87
Инж.	Григорян		30.07.87
Н.контр.	Ткаченко		30.07.87

3.503.1-75.1 150

Опора береговая 06 1.5
Спецификация

Стадия	Лист	Листов
Р		1

Белгипродор

Копировал Калиновичч

Формат А3

Инв.№ подл. | Подпись и дата | Взам.инв.№

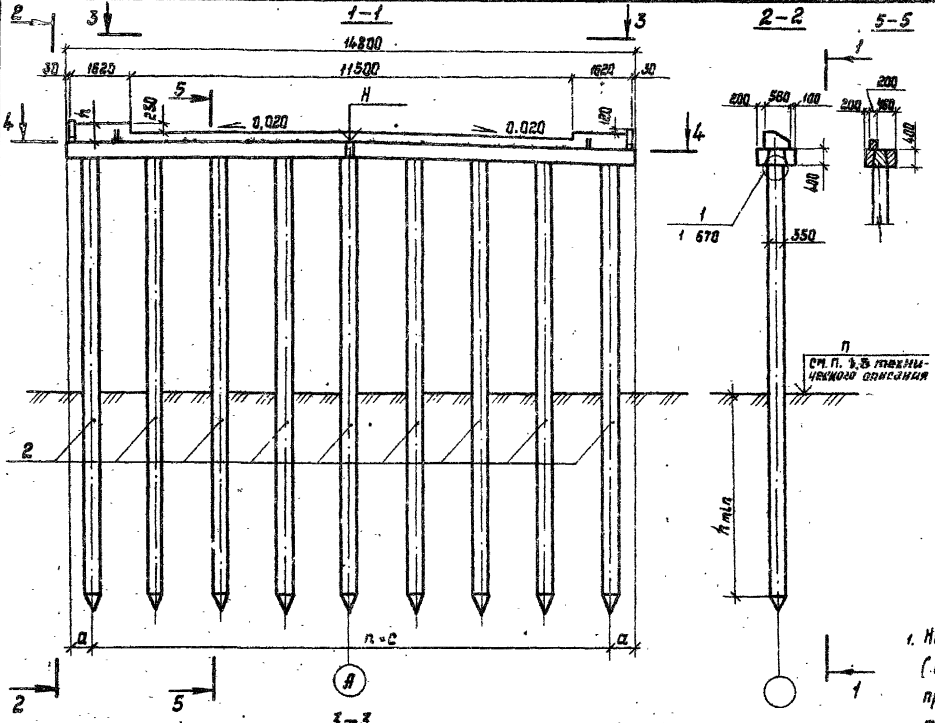

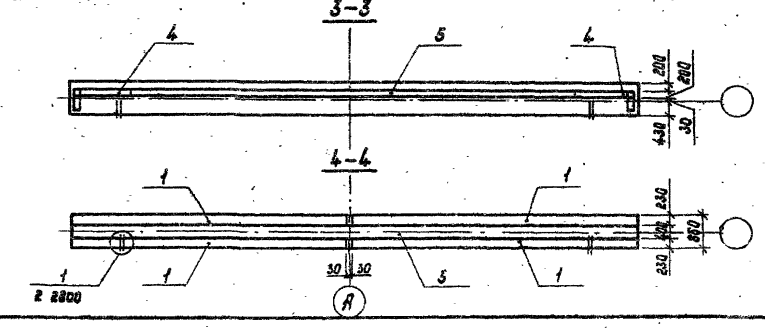

Обозначение	Марка опоры	n	Размеры, мм a	c	h
3.503.1-15.1 150-01	051.5.07.6-03	6	800	2200	320
-02	051.5.08.6-02	7	750	1900	
-03	051.5.09.6-01	8	600	1700	
-04	051.5.10.6-01	9	650	1500	
-05	051.5.11.6-01	10	650	1350	
-06	051.5.12.6-01	11	580	1240	
-07	051.5.13.6-01	12	500	1150	
-08	051.5.14.6-01	13	510	1060	
-11	051.5.07.9-03	6	800	2200	410
-12	051.5.08.9-02	7	750	1900	
-13	051.5.09.9-01	8	600	1700	
-14	051.5.10.9-01	9	650	1500	
-15	051.5.11.9-01	10	650	1350	
-16	051.5.12.9-01	11	580	1240	
-17	051.5.13.9-01	12	500	1150	
-18	051.5.14.9-01	13	510	1060	

1. Недостающие сведения для строительства опоры (H, h_{min}, марку сваи, нагрузку на нее и др.) принять в соответствии с указаниями табл.1 технического описания.
2. Технические требования см. в техническом описании.

Нач.отд	Федоров		
Гл.констр.	Лаптев		
ГИП	Шкляр		
Вед.инж.	Хреновская		
Инж.	Григорян		
Н.контр.	Ткаченко		

3.503.1-15.1 150-08

Опора береговая 051.5. Схема расположения элементов

Стадия	Лист	Листов
Р		1

Белгипродор

Копировал Назимович

Формат А3

Инв.№ подл. | Подпись и дата | Взам.инв.№

Поз.	Обозначение	Наименование	Кол. на исполн. 3.503.1-75.1 160-																Масса ед., кг	Примечание
			01	02	03	04	05	06	07	08	11	12	13	14	15	16	17	18		
		Документация																		
	3.503.1-75.1 160 СБ	Схема расположения элементов	×	×	×	×	×	×	×	×	×	×	×	×	×	×	×	×		
		Изделия железобетонные																		
1	3.503.1-75.4 1000-06	Блок насадки РН6	4	4	4	4	4	4	4	4	4	4	4	4	4	4	4	4	1650	
2		Свая сеч. 35×35см	7	8	9	10	11	12	13	14	7	8	9	10	11	12	13	14		*
		Участки монолитные																		
3	3.503.1-75.2 2600-01	Ум 2.6-01				1	1	1	1	1				1	1	1	1	1		2,8 м³
	-02	Ум 2.6-02			1								1							2,8 м³
	-03	Ум 2.6-03		1								1								2,8 м³
	-04	Ум 2.6-04	1								1									2,8 м³
4	3.503.1-75.2 4000-04	Ум 4.4-6	2	2	2	2	2	2	2	2										0,16 м³
	-14	Ум 4.4-9									2	2	2	2	2	2	2	2		0,23 м³
5	3.503.1-75.2 6000-03	Ум 6.3-6	1	1	1	1	1	1	1	1										0,16 м³
	-13	Ум 6.3-9									1	1	1	1	1	1	1	1		0,51 м³
Марка			051.6.M1.6-04	051.6.M2.6-03	051.5.09-6.02	051.6.10.6-01	051.6.11.6-01	051.6.12.6-01	051.6.13.6-01	051.6.14.6-01	051.6.07.9-04	051.6.08.9-03	051.6.09.9-03	051.6.10.9-02	051.6.11.9-01	051.6.12.9-01	051.6.13.9-01	051.6.14.9-01		

* Марка и масса свай согласна табл. 1 технического описания.

Нач. отд.	Федоров		28.07.87
Гл. констр.	Лаптев		28.07.87
ГИП	Шкляр		28.07.87
Вед. инж.	Хреновская		28.07.87
Инж.	Григорян		28.07.87
Н. контр.	Ткаченко		28.07.87

3.503.1-75.1 160

Опора береговая 051.6
Спецификация

Стадия	Лист	Листов
Р		1

Белгипродор

Копировал Налимович

Формат А3

Инв. № подл. | Подпись и дата | Взам. инв. №

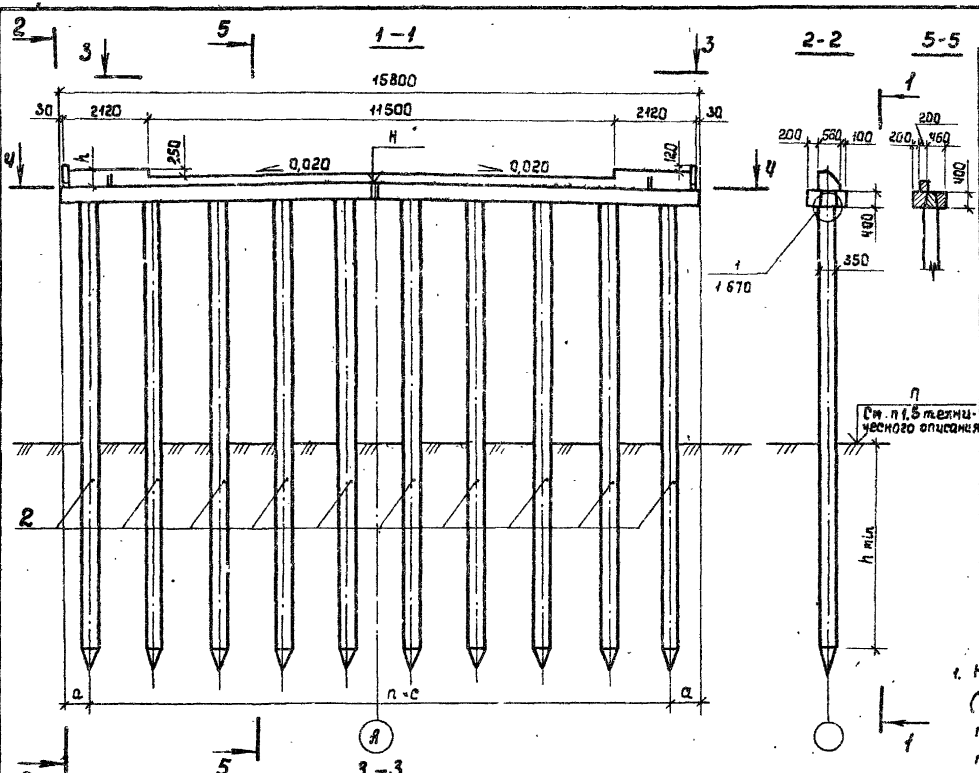

Обозначение	Марка опоры	n	Размеры, мм		
			a	c	h
3.503.1-15.1 160-01	051.6.07.6 — 04	6	350	2350	320
-02	051.6.08.6 — 03	7	690	2050	
-03	051.6.09.6 — 02	8	700	1800	
-04	051.6.10.6 — 01	9	700	1600	
-05	051.6.11.6 — 01	10	650	1450	
-06	051.6.12.6 — 01	11	530	1340	
-07	051.6.13.6 — 01	12	580	1220	
-08	051.6.14.6 — 01	13	490	1140	
-11	051.6.07.9 — 04	6	850	2350	470
-12	051.6.08.9 — 03	7	690	2060	
-13	051.6.09.9 — 02	8	700	1800	
-14	051.6.10.9 — 01	9	700	1600	
-15	051.6.11.9 — 01	10	650	1450	
-16	051.6.12.9 — 01	11	530	1340	
-17	051.6.13.9 — 01	12	580	1220	
-18	051.6.14.9 — 01	13	490	1140	

1. Недостающие сведения для строительства опоры (H, h_{min}, марку сваи, нагрузку на нее и др.) принять в соответствии с указаниями табл.1 технического описания.
2. Технические требования см. в техническом описании

Нач.отд.	Федоров		28.07.87
Гл.констр.	Лаптев		28.07.87
ГИП	Шкляр		28.07.87
Вед.инж.	Хренобская		28.07.87
Инж.	Григорян		28.07.87
Н.контр.	Ткаченко		28.07.87

3.503.1-15.1 160ОВ

Опора береговая ОБ 1.6
Схема расположения элементов

Стадия	Лист	Листов
Р		1

Белгипродор

Копировал Нахимович

Формат А3

Инв.№ подл. | Подпись и дата | Взам.инв.№

Поз.	Обозначение	Наименование	Кол. на испол. 3.503.1-75.1 210- 01	11	02	12	03	13	Масса ед., кг.	Примечание
		Документация								
	3.503.1-75 .1 211	Схема расположения элементов	✕	✕						
	3.503.1-75 .1 212	Схема расположения элементов			✕	✕				
	3.503.1-75 .1 213	Схема расположения элементов					✕	✕		
		Изделия железобетонные								
1		Свая сеч. 35×35 см.	9	9	6	6	5	5		*
2		То же	2	2	2	2	2	2		*
3		"	4	4	4	4	4	4		*
4	3.503.1-75 .4 1000-02	Блок насадки РН2	4	4	4	4	4	4	1250	
5	3.503.1-75 .4 2000-01	Плита заборной стенки ПС1	22	22	2	2	2	2	250	
6	-02	То же ПС2			14	14	4	4	325	
7	-03	" ПС3					8	8	425	
8	3.503.1-75 .4 3000	" ПСЧ	6	6	6	6	6	6	425	
		Участки монолитные								
9	3.503.1-75 .2 2200-01	Ум 2.2-01	1	1	1	1				2,1 м³
	-02	Ум 2.2-02					1	1		2,1 м³
10	3.503.1-75 .2 5000-01	Ум 5.1-6	2		2		2			0,11 м³
	-11	Ум 5.1-9		2		2		2		0,17 м³
11	3.503.1-75 .2 6000-01	Ум 6.1-6	1		1		1			0,11 м³
	-11	Ум 6.1-9		1		1		1		0,35 м³
12	3.503.1-75 .1 370	Ум 10	6	6	6	6	6	6		0,03 м³
13	3.503.1-75 .2 2700	Ум 12	2	2	2	2	2	2		0,01 м³
		Материалы								
		Щебень по ГОСТ 8267-82	4,8	5,3	4,8	5,3	4,8	5,3		м³
		Марка опоры	062.1.1.6	062.1.1.9	062.1.2.6	062.1.2.9	062.1.3.6	062.1.3.9		

* Марка и масса свай согласно табл. 1 технического описания.

Инв. № подл. | Подпись и дата | Взам. инв. №

Нач. отд	Федоров		28.02.87
Гл. констр	Лаптев		28.02.87
ГИП	Шкляр		28.02.87
Вед. инж.	Хреновская		28.02.87
Ст. инж.	Цыганкова		28.02.87
Н. контр.	Ткаченко		28.02.87

3.503.1-75.1-210

Опора береговая 062.1.1, 062.1.2, 062.1.3. Спецификация

Стадия	Лист	Листов
Р		1

Белгипродор

Копировал

Формат А3

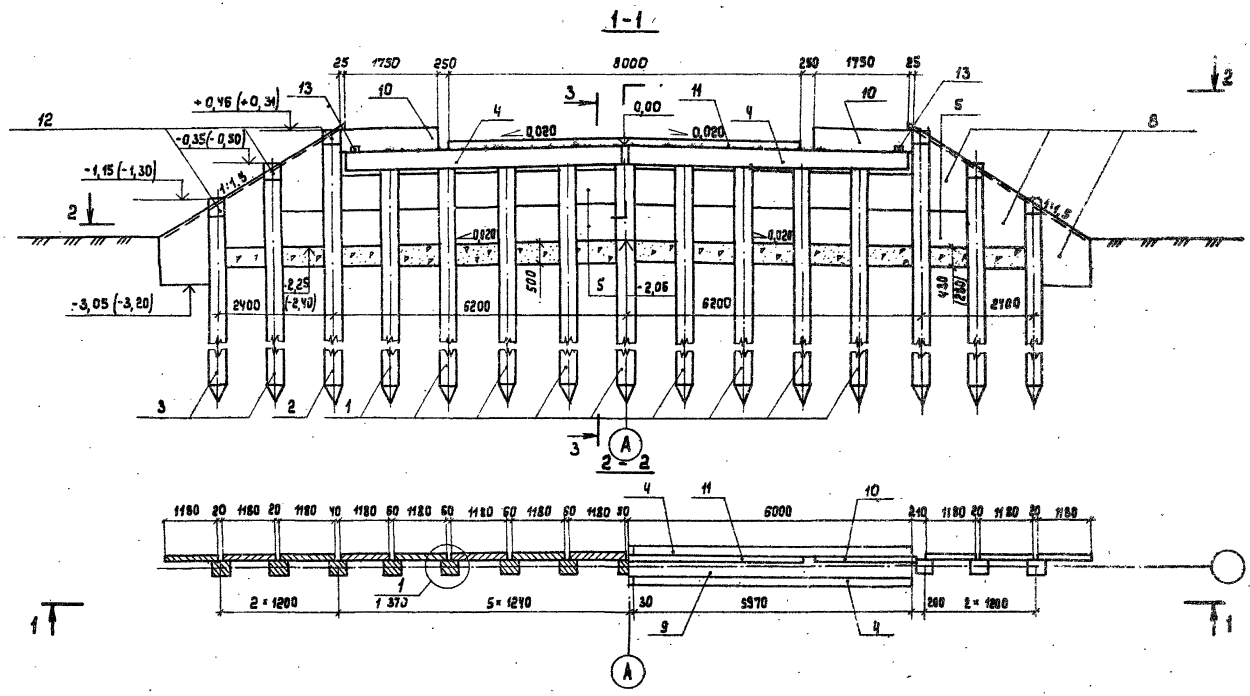

1. Общие технические требования см. в техническом описании.
2. Пояснения к данным в скобках см. 1 370
3. Разрез 3-3 см. 1 370

Нач. отд.	Федоров		28.07.87
Гл. констр.	Лапшев		28.07.87
ГИП	Шкляр		28.07.87
Вед. инж.	Хоменковская		28.07.87
Инж.	Григорян		28.07.87
Н. контр.	Ткаченко		28.07.87

3.503.1-78.1 вып

Опора береговая ОБ 2.1.1
Схема расположения элементов

Стадия	Лист	Листов
Р		1

Белгипродор

Копировал

Формат А3

Инв. № подл. | Подпись и дата | Взам. инв. №

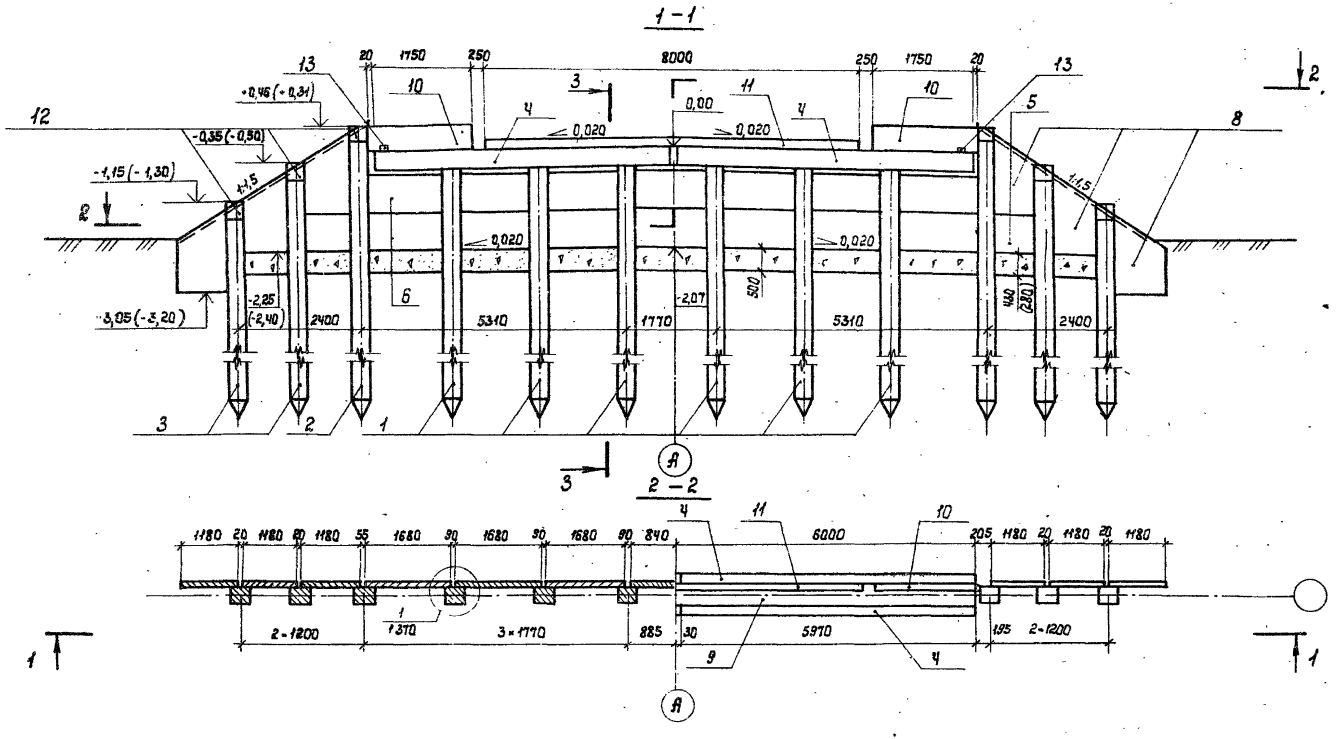

1. Общие технические требования см. 8 техническом описании.
2. Пояснения к данным в скобках см. 1 370.
3. Разрез 3-3 см. 1 370.

Нач.отд.	Федоров		28.07.87
Гл.констр.	Лаптев		28.07.87
ГИП	Шпляр		28.07.87
Вед.инж.	Хреновская		28.07.87
Инж.	Григорян		28.07.87
Н.контр.	Ткаченко		28.07.87

3.503.1-75.1 212

Опора береговая ОБ 2.1.2
Схема расположения элементов

Стадия	Лист	Листов
Р		1

Белгипродор

Копировал Нахимович

Формат А3

Инв.№ подл. | Подпись и дата | Взам.инв.№

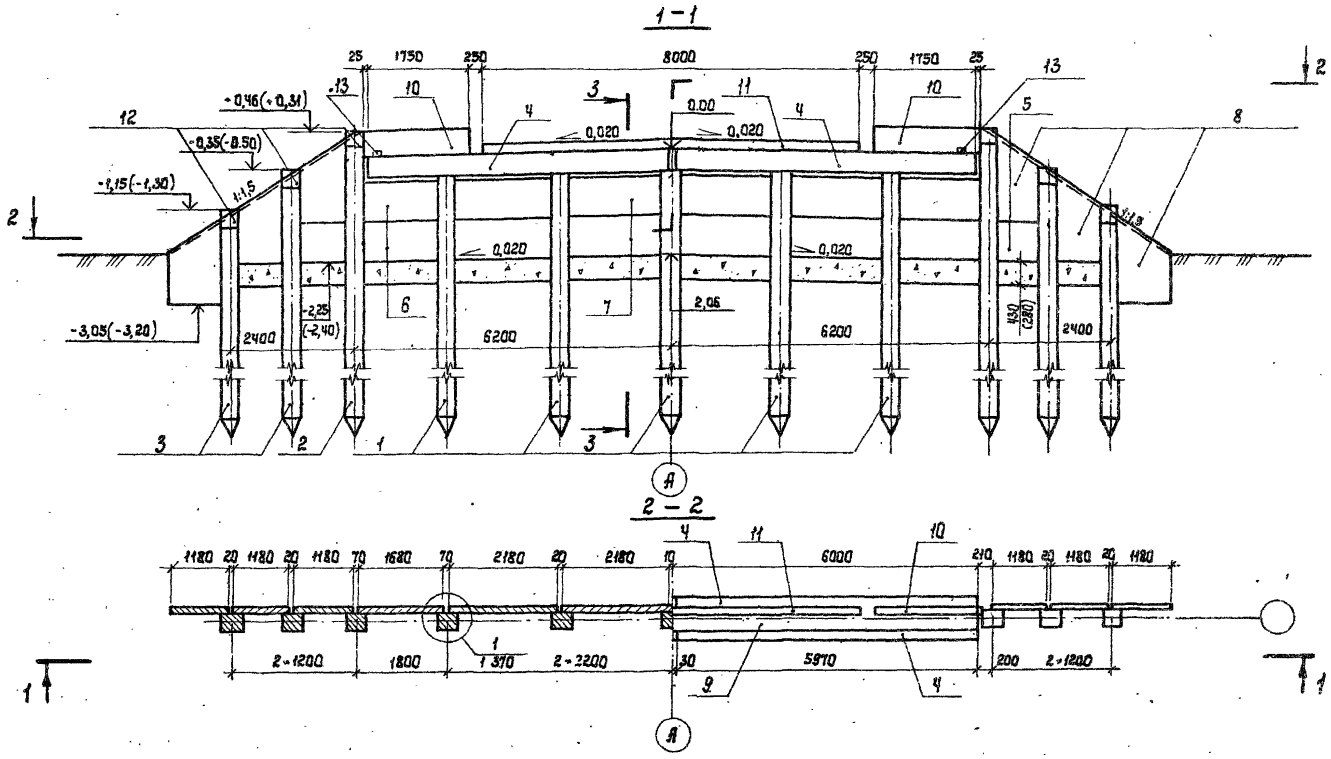

1. Общие технические требования см. в техническом описании.
2. Пояснения к данным в скобках см. л 370
3. Разрез 3-3 см. л 370

Нач.отд.	Федоров		28.07.87
Гл.констр.	Лаптев		28.07.87
ГИП	Щкляр		28.07.87
Вед.инж.	Хренабовая		28.07.87
Инженер	Григорян		28.07.87
Н.контр.	Тюченко		22.07.87

3.503.1-75.1 213

Опора береговая ОБ 2.1.3
Схема расположения элементов

Стадия	Лист	Листов
Р		1

Белгипродор

Копировал Малимавич

Формат А3

Инв. № подл. | Подпись и дата | Взам. инв. №

Поз.	Обозначение	Наименование	Кол. на испол. 3.503.1-75.1 220-						Масса ед., кг	Примечание
			01	11	02	12	03	13		
		Документация								
	3.503.1-75 .1 221	Схема расположения элементов	✕	✕						
	3.503.1-75 .1 222	Схема расположения элементов			✕	✕				
	3.503.1-75 .1 223	Схема расположения элементов					✕	✕		
		Изделия железобетонные								
1		Свая сеч. 35×35 см	9	9	6	6	5	5		*
2		То же	2	2	2	2	2	2		*
3		"	4	4	4	4	4	4		*
4	3.503.1-75 .4 1000-02	Блок насадки РН2	4	4	4	4	4	4	1250	
5	3.503.1-75 .4 2000-01	Плита заборной стенки ПС1	26	26	6	6	6	6	250	
6	-02	То же ПС2			14	14	4	4	325	
7	-03	" ПС3					8	8	425	
8	3.503.1-75 .4 3000	" ПС4	6	6	6	6	6	6	425	
		Участки монолитные								
9	3.503.1-75 .2 2200-01	Ум 2.2-01	1	1	1	1				2,1 м³
	-02	Ум 2.2-02					1	1		2,1 м³
10	3.503.1-75 .2 5000-01	Ум 5.1-6	2		2		2			0,11 м³
	-11	Ум 5.1-9		2		2		2		0,17 м³
11	3.503.1-75 .2 6000-01	Ум 6.1-6	1		1		1			0,11 м³
	-11	Ум 6.1-9		1		1		1		0,35 м³
12	3.503.1-75 .1 370	Ум. 10	6	6	6	6	6	6		0,03 м³
13	3.503.1-75 .2 2700	Ум 12	2	2	2	2	2	2		0,01 м³
		Материалы								
		Щебень по ГОСТ 8267-82	4,0	4,0	4,0	4,0	4,0	4,0		м³
		Марка опоры	062.2.1.6	062.2.1.9	062.2.2.6	062.2.2.9	062.2.3.6	062.2.3.9		

*Марка и масса свай согласно табл. 1 технического описания.

Инв. № подл. | Подпись и дата | Взам. инв. №

Нач. отд.	Федоров		28.02.87
Гл. констр.	Лаптев		28.02.87
ГИП	Шкляр		28.02.87
Вед. инж.	Хренобская		28.02.87
Ст. инж.	Цыганкова		28.02.87
Н. контр.	Денисенко		28.02.87

3.503.1-75 .1 220

Опора береговая 062.2.1, 062.2.2, 062.2.3. Спецификация

стадия	лист	листов
Р		

Белгипродор

копировал

формат А3

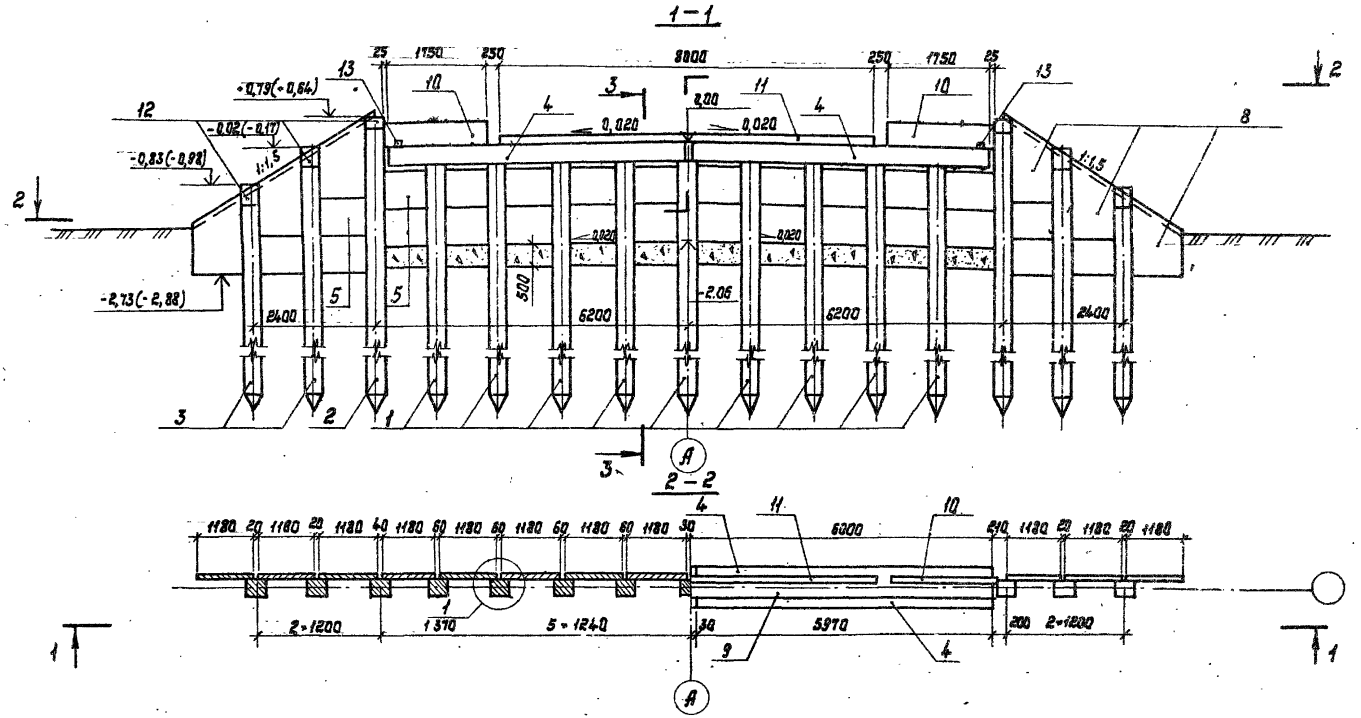

1. Общие технические требования см. в техническом описании.
2. Пояснения к данным в скобках см. 1 370
3. Разрез 3-3 см. 1 370

Нач. отд.	Федоров		28.02.87
Гл. констр.	Лаптев		28.02.87
ГИП	Шкляр		28.02.87
Вед. инж.	Хреновская		28.02.87
Инж.	Григорян		28.02.87
Н. контр.	Ткаченко		28.02.87

3.503.1-15.1 221

Опора береговая ОБ 2.2.1
Схема расположения элементов

Стадия	Лист	Листов
Р		1

Белгипродор

Копировал Нахимович

Формат А3

Инв. № подл. | Подпись и дата | Взам. инв. №

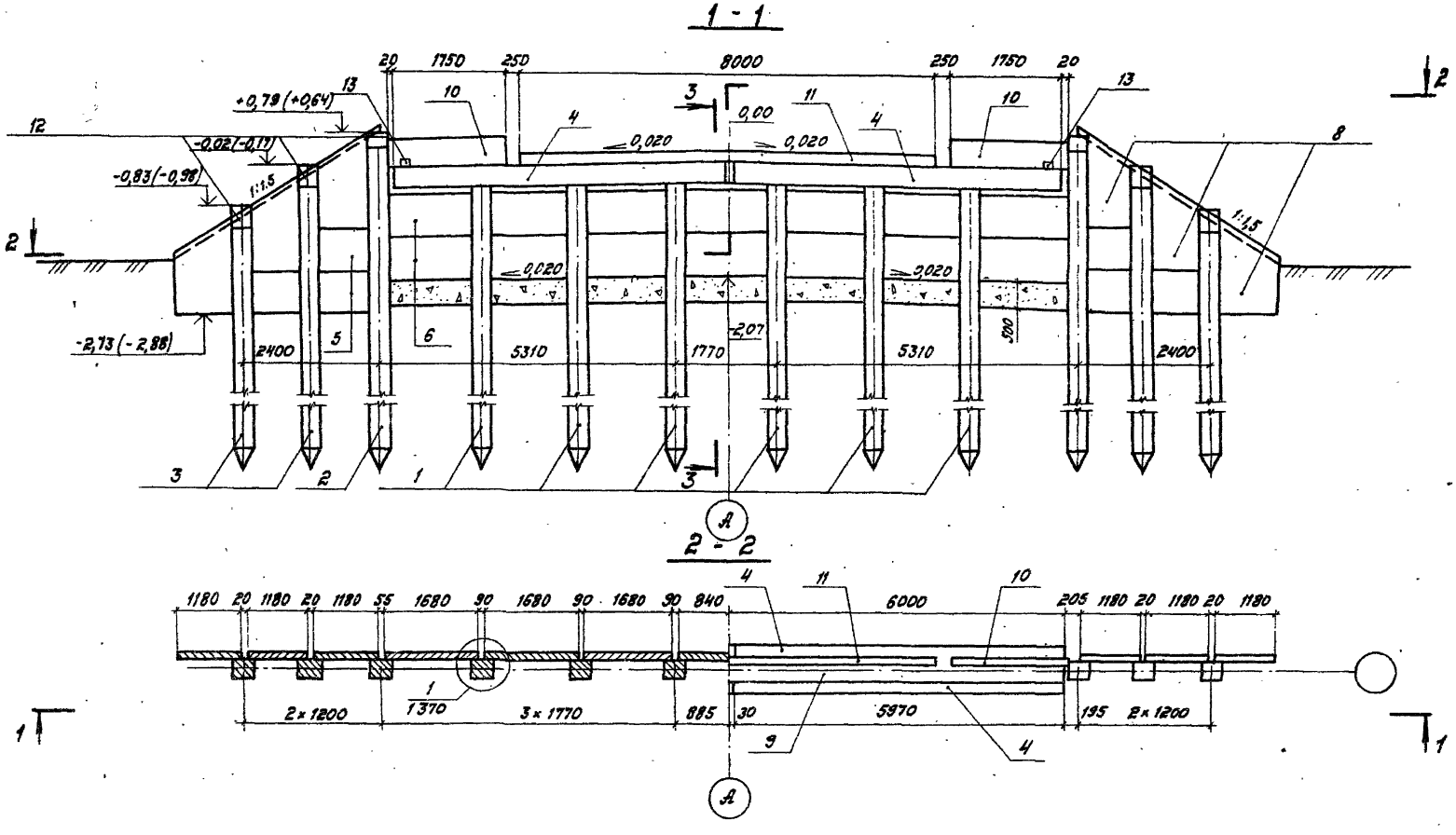

1. Общие технические требования см. в техническом описании.
2. Пояснения к данным в скобках см. 1 370.
3. Разрез 3-3 см. 1 370.

Нач. отд.	Федоров		23.01.87
Гл. констр.	Лаптев		23.01.87
ГИП	Шкляр		23.01.87
Вед. инж.	Хреновская		23.01.87
Инж.	Григорян		23.01.87
Н. контр.	Ткаченко		23.01.87

3.503.1 - 75.1 222

Опора береговая ОБ2.2.2
Схема расположения элементов

Стадия	Лист	Листов
Р		1

Белгипродор

Копировал

Формат А3

2425-02

Инв. № подл. | Подпись и дата | Взам. инв. №

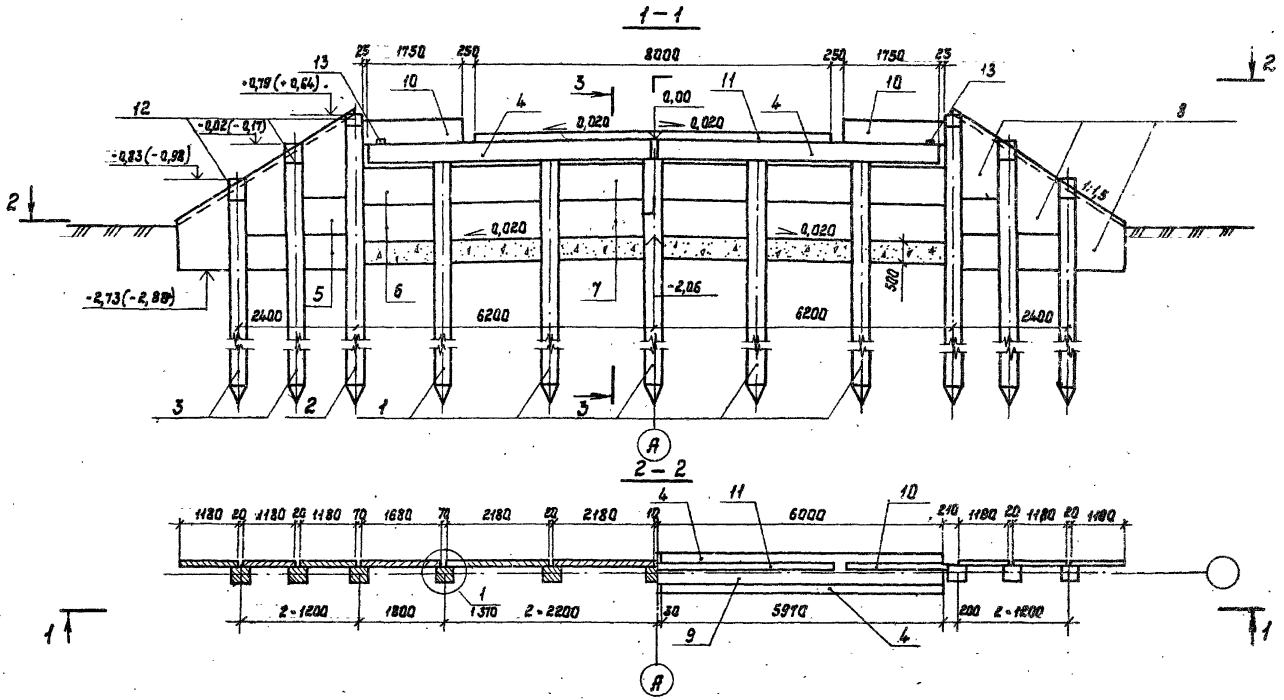

1. Общие технические требования см. в технической описании
2. Пояснения к данным в скобках см. 1 370
3. Разрез 3-3 см. 1 370

Нач.отд.	Федоров		29.07.87
Гл.констр.	Лаптев		29.07.87
ГИП	Шкляр		29.07.87
Вед.инж.	Хренковская		29.07.87
Инж.	Григорян		29.07.87
Н.контр.	Ткаченко		29.07.87

3.503.1-75.1 223

Опора береговая ОБ2.2.3
Схема расположения элементов

Стадия	Лист	Листов
Р		1

Белгипродор

Копировал Нахимович

Формат А3

Инв.№ подл. | Подпись и дата | Взам.инв.№

Поз.	Обозначение	Наименование	Кол. на испол. 3.503.1-75.1 230-						Масса ед., кг	Примечание
			01	11	02	12	03	13		
		Документация								
	3.503.1-75 .1 231	Схема расположения элементов	X	X						
	3.503.1-75 .1 232	Схема расположения элементов			X	X				
	3.503.1-75 .1 233	Схема расположения элементов					X	X		
		Изделия железобетонные								
1		Свая сеч. 35×35 см	11	11	8	8	6	6		*
2		То же	2	2	2	2	2	2		*
3		"	4	4	4	4	4	4		*
4	3.503.1-75 .4 1000-05	Блок насадки РН5	4	4	4	4	4	4	1550	
5	3.503.1-75 .4 2000-01	Плита заборной стенки ПС1	26	26	2	2	2	2	250	
6	-02	То же ПС2			18	18			325	
7	-03	" ПС3					14	14	425	
8	3.503.1-75 .4 3000	" ПС4	6	6	6	6	6	6	425	
		Участки монолитные								
9	3.503.1-75 .2 2500-01	Ум 2.5-01	1	1	1	1				2,6 м³
	-02	Ум 2.5-02					1	1		2,6 м³
10	3.503.1-75 .2 5000-02	Ум 5.2-6	2		2		2			0,16 м³
	-12	Ум 5.2-9		2		2		2		0,23 м³
11	3.503.1-75 .2 6000-02	Ум 6.2-6	1		1		1			0,14 м³
	-12	Ум 6.2-9		1		1		1		0,44 м³
12	3.503.1-75 .1 370	Ум 10	6	6	6	6	6	6		0,03 м³
13	3.503.1-75 .2 2700	Ум 12	2	2	2	2	2	2		0,01 м³
		Материалы								
		Щебень по ГОСТ 8267-82	5,2	5,6	5,1	5,5	5,1	5,5		м³
		Марка опоры	052.3.1.6	052.3.1.9	052.3.2.6	052.3.2.9	052.3.3.6	052.3.3.9		

Марка и масса свай согласно табл. 1 технического описания.

Нач.отд	Федоров		29.07.87
Гл.констр	Лапте		29.07.87
ГИП	Шкляр		29.07.87
Зав.инж	Хренковская		29.07.87
Ст.инж	Цыганкова		29.07.87
Н.контр	Денисенко		29.07.87

3.503.1-75.1 230

Опора береговая 052.3.1, 052.3.2, 052.3.3
Спецификация

стадия	лист	листов
Р		1

Белгипродор

Инв.№ подл. | Подпись и дата | Взам.инв.№

копировал

формат А3

2425-02

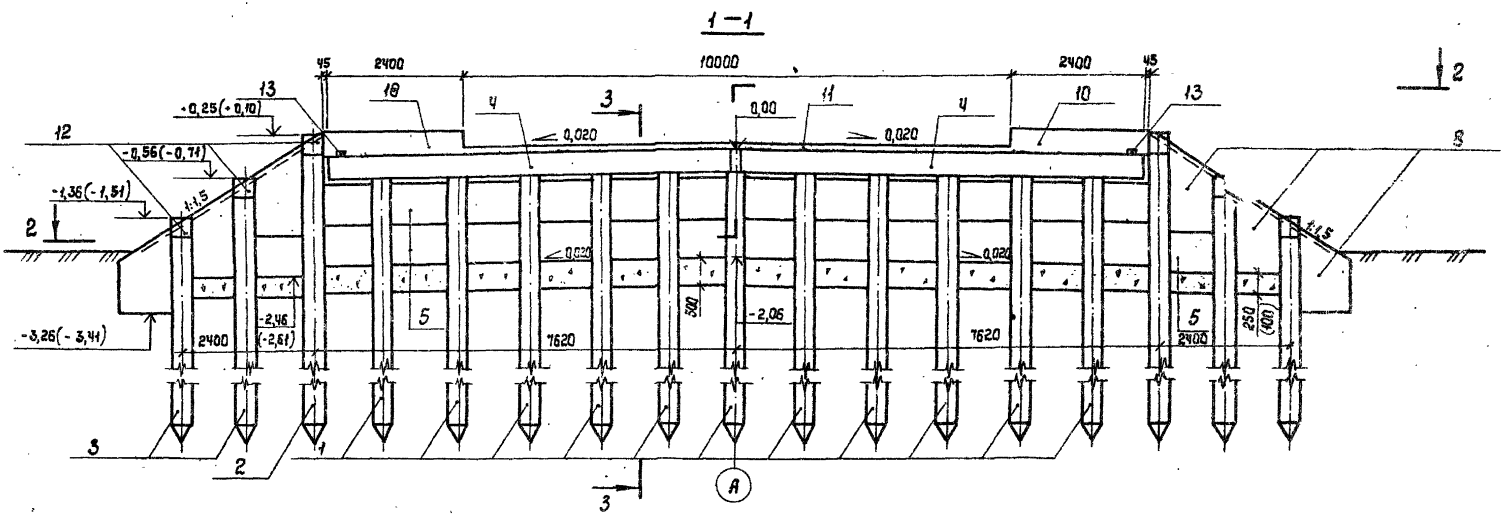

1. Общие технические требования см. в техническом описании.
2. Пояснения к данным в скобках см. 1 370.
3. Разрез 3-3 см. 1 370.

Нач.отд.	Федоров		29.01.87
Гл.констр.	Лаптев		29.01.87
РЦП	Шкляр		29.01.87
Вед.инж.	Хренованая		29.01.87
Инж.	Григорян		29.01.87
Н.контр.	Ткаченко		29.01.87

3.503.1-15.1 291

Опора береговая ОБ2.3.1
Схема расположения элементов

Стадия	Лист	Листов
Р		1

Белгипродор

Копировал Халимович

Формат А3

Инв.№ подл. | Подпись и дата | Взам.инв.№

1-1

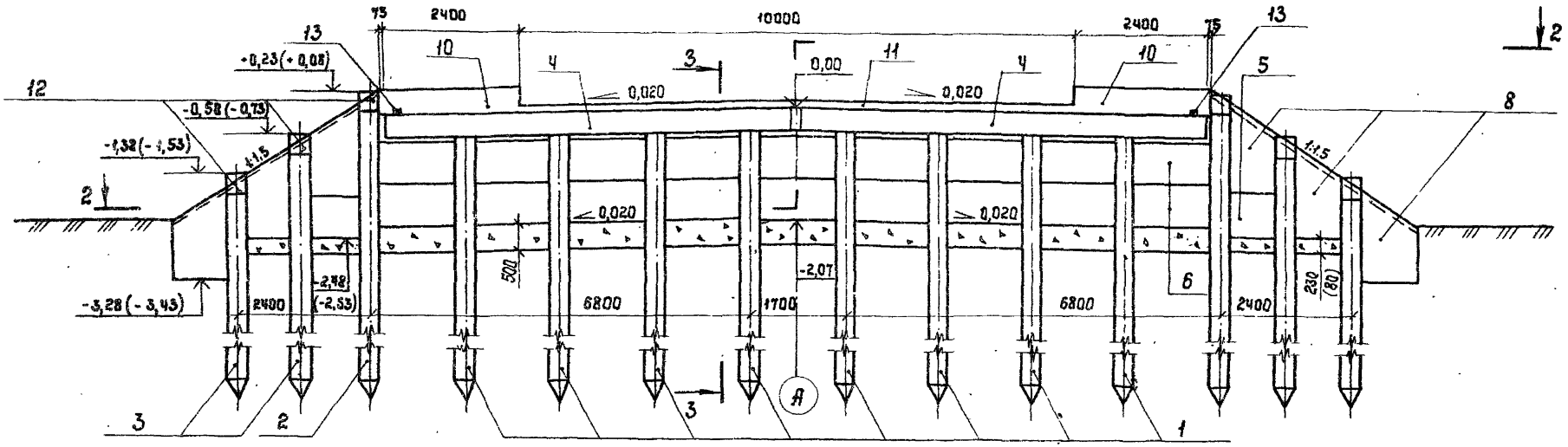

2-2

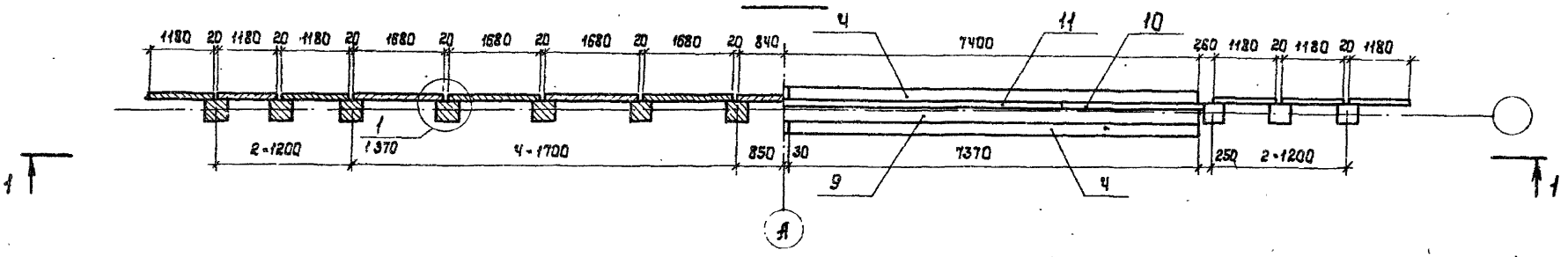

1. Общие технические требования см. 6 техническом описании.
2. Пояснения к данным 6 скобках см. 1 370.
3. Разрез 3-3 см. 1 370.

Нач.отд.	Федоров		29.07.87
Гл.констр.	Лаптев		29.07.87
РИП	Шкляр		29.07.87
Вед.инж.	Хреновская		29.07.87
Инж.	Григорян		29.07.87
Н.контр.	Ткаченко		29.07.87

3.503.1-75.1 232

Опора береговая ОБ2.3.2
Схема расположения элементов

Стадия	Лист	Листов
Р		1

Белгипродор

Копировал Налимавич

Формат А3

2425-02

Инв.№ подл. | Подпись и дата | Взам.инв.№

1 – 1

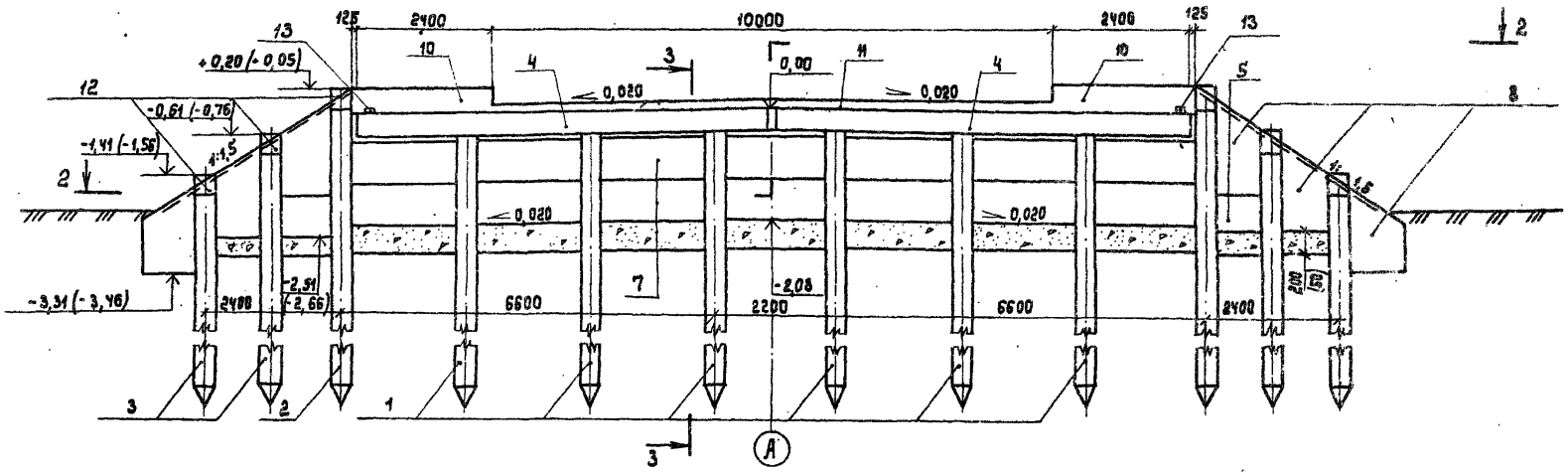

2 – 2

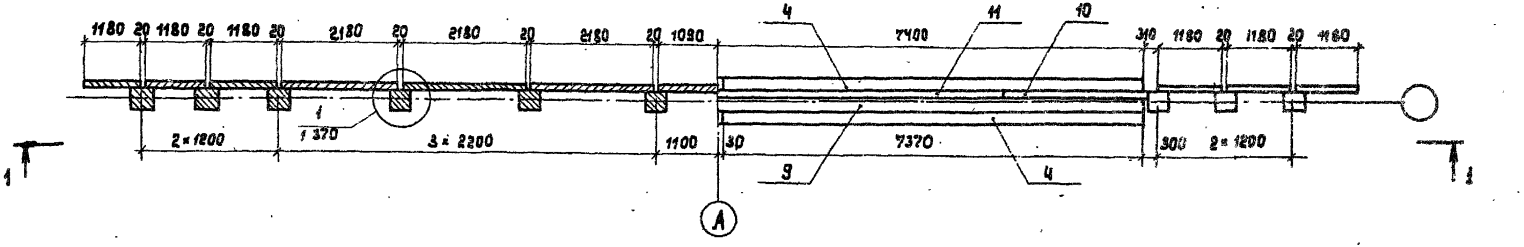

1. Общие технические требования см. в техническом описании.
2. Пояснения к данным в скобках см. 1 370
3. Разрез 3-3 см. 1 370

Начотд.	Федоров		29.07.87
Гл.констр.	Лаптев		29.07.87
ГИП	Шхляр		29.07.87
Вед.инж.	Хренобская		29.07.87
Инж.	Григорян		29.07.87
Н.контр.	Ткаченко		29.07.87

3.503.1-75.1 233

Опора береговая ОБ 2.3.3
Схема расположения элементов

Стадия	Лист	Листов
Р		1

Белгипродор

Копировал

Формат А3

Инв.№ подл. | Подпись и дата | Взам. инв.№

Поз.	Обозначение	Наименование	Кол. на испол. 3.503.1-75.1 240						Масса ед., кг	Примечание
			01	11	02	12	03	13		
		Документация								
	3.503.1-75.1 241	Схема расположения элементов								
	3.503.1-75.1 242	Схема расположения элементов								
	3.503.1-75.1 243	Схема расположения элементов								
		Изделия железобетонные								
1		Свая сеч. 35×35 см	11	11	8	8	6	6		*
2		То же	2	2	2	2	2	2		*
3		"	4	4	4	4	4	4		*
4	3.503.1-75.4 1000-05	Блок насадки РН5	4	4	4	4	4	4	1550	
5	3.503.1-75.4 2000-01	Плита заборной стенки ПС1	26	26	2	2	2	2	250	
6	-02	То же ПС2			18	18			325	
7	-03	" ПС3					14	14	425	
8	3.503.1-75.4 3000	" ПС4	6	6	6	6	6	6	425	
		Участки монолитные								
9	3.503.1-75.2 2500-01	УМ 2.5-01	1	1	1	1				2,6 м³
	-02	УМ 2.5-02					1	1		2,6 м³
10	3.503.1-75.2 5000-02	УМ 5.2-6	2		2		2			0,16 м³
	-12	УМ 5.2-9		2		2		2		0,23 м³
11	3.503.1-75.2 6000-02	УМ 6.2-6	1		1		1			0,14 м³
	-12	УМ 6.2-9		1		1		1		0,44 м³
12	3.503.1-75.1 370	УМ 10	6	6	6	6	6	6		0,03 м³
13	3.503.1-75.2 2700	УМ 12	2	2	2	2	2	2		0,01 м³
		Материалы								
		Щебень по ГОСТ 8267-82	6,2	6,9	6,2	6,8	6,1	6,7		м³
		Марка опоры	ОБ2.Ч.1.6	ОБ2.Ч.1.9	ОБ2.Ч.2.6	ОБ2.Ч.2.9	ОБ2.Ч.3.6	ОБ2.Ч.3.9		

* Марка и масса свай согласно табл. 1 технического описания.

Нач. отд.	Федоров	29.07.87
Гл. констр.	Зайтев	29.07.87
ГИП	Шкляр	29.07.87
Вед. инж.	Хреновская	29.07.87
Ст. инж.	Цыганкова	29.07.87
Н. контр.	Денисенко	29.07.87

3.503.1-75.1 240

Опора береговая ОБ2.Ч.1, ОБ2.Ч.2, ОБ2.Ч.3. Спецификация

стадия	лист	листов
Р		1

Белгипродор

Инв. № подл. | Подпись и дата | Взам. инв. №

Копировал

Формат А3

1 - 1

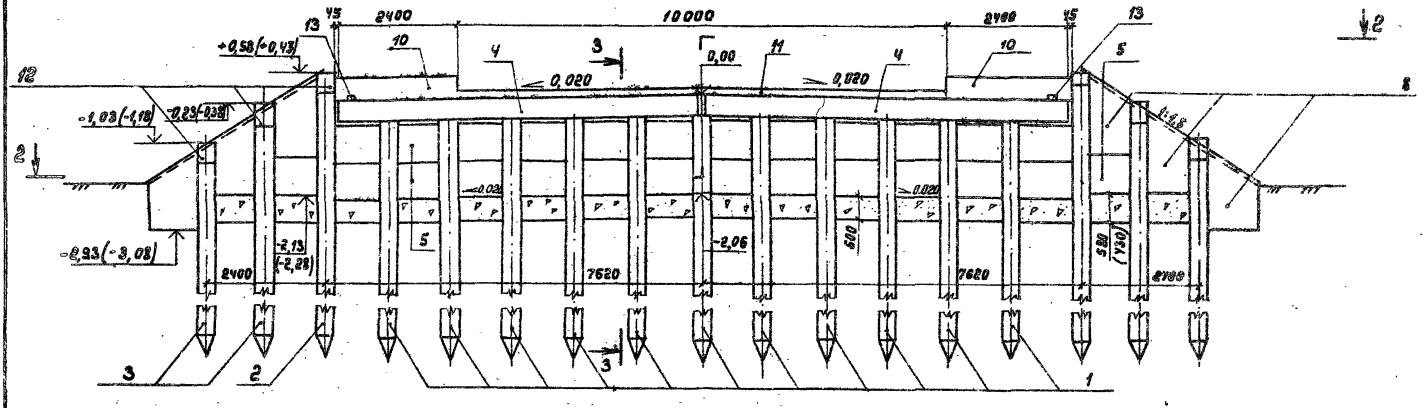

2 - 2

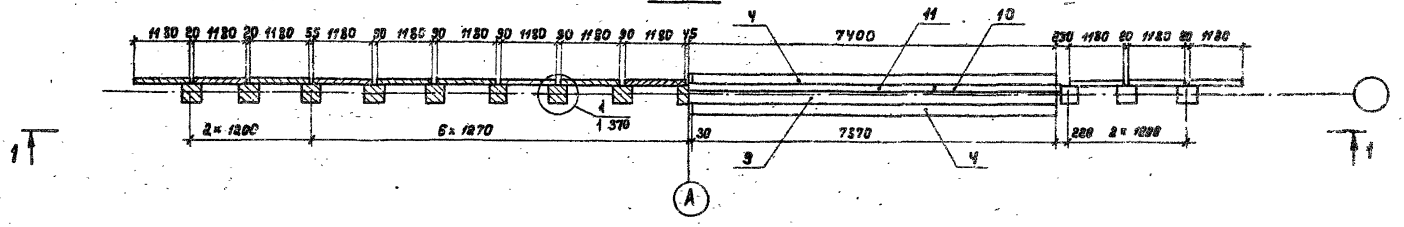

1. Общие технические требования см. в техническом описании.
2. Пояснения к данным в скобках см. 1 370
3. Разрез 3-3 см. 1 370

Нач. отд.	Федоров		29.07.87
Гл. констр.	Лаптев		29.07.87
ГИП	Шкляр		29.07.87
Вед. инж.	Хреновская		29.07.87
Ст. инж.	Цыганкова		29.07.87
Н. констр.	Ткаченко		29.07.87

3.503.1 - 75.1, 241

Опора береговая ОБ 2.4.1
Схема расположения элементов

Стадия	Лист	Листов
Р		1

Белгипродор

Копировал

Формат А3

Инв. № подл. | Подпись и дата | Взам. инв. №

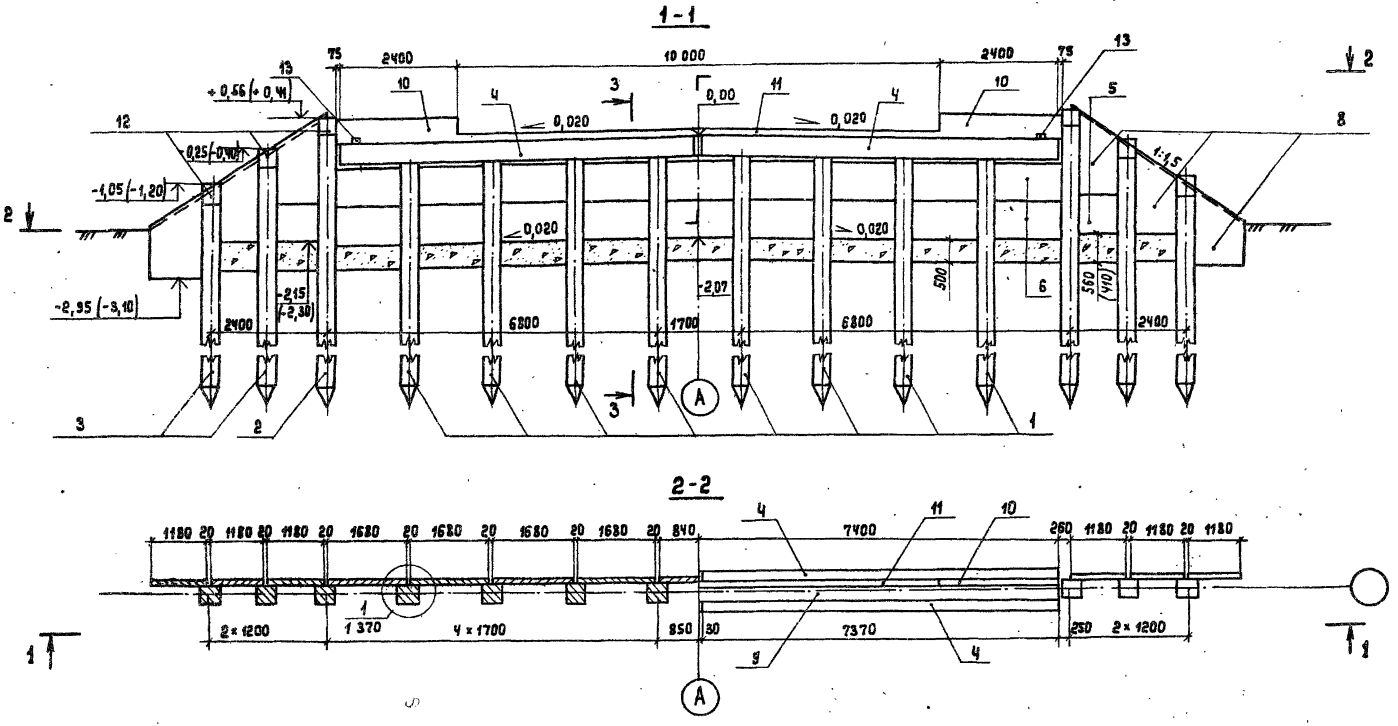

1. Общие технические требования см. в техническом описании
2. Пояснения к данным в скобках см. 1 370
3. Разрез 3-3 см. 1 370

Нач. отд.	Федоров		29.07.87
Гл. констр.	Лаптев		29.07.87
ГИП	Шкляр		29.07.87
Вед. инж.	Хреновская		29.07.87
Ст. инж.	Цыганкова		29.07.87
Н. контр.	Ткаченко		29.07.87

Копировал

3.503.1-75.1 242

Опора береговая ОБ2.4.2
Схема расположения элементов

Стадия	Лист	Листов
Р		1

Белгипродор

формат А3

Инв. № подл. | Подпись и дата | Взам. инв. №

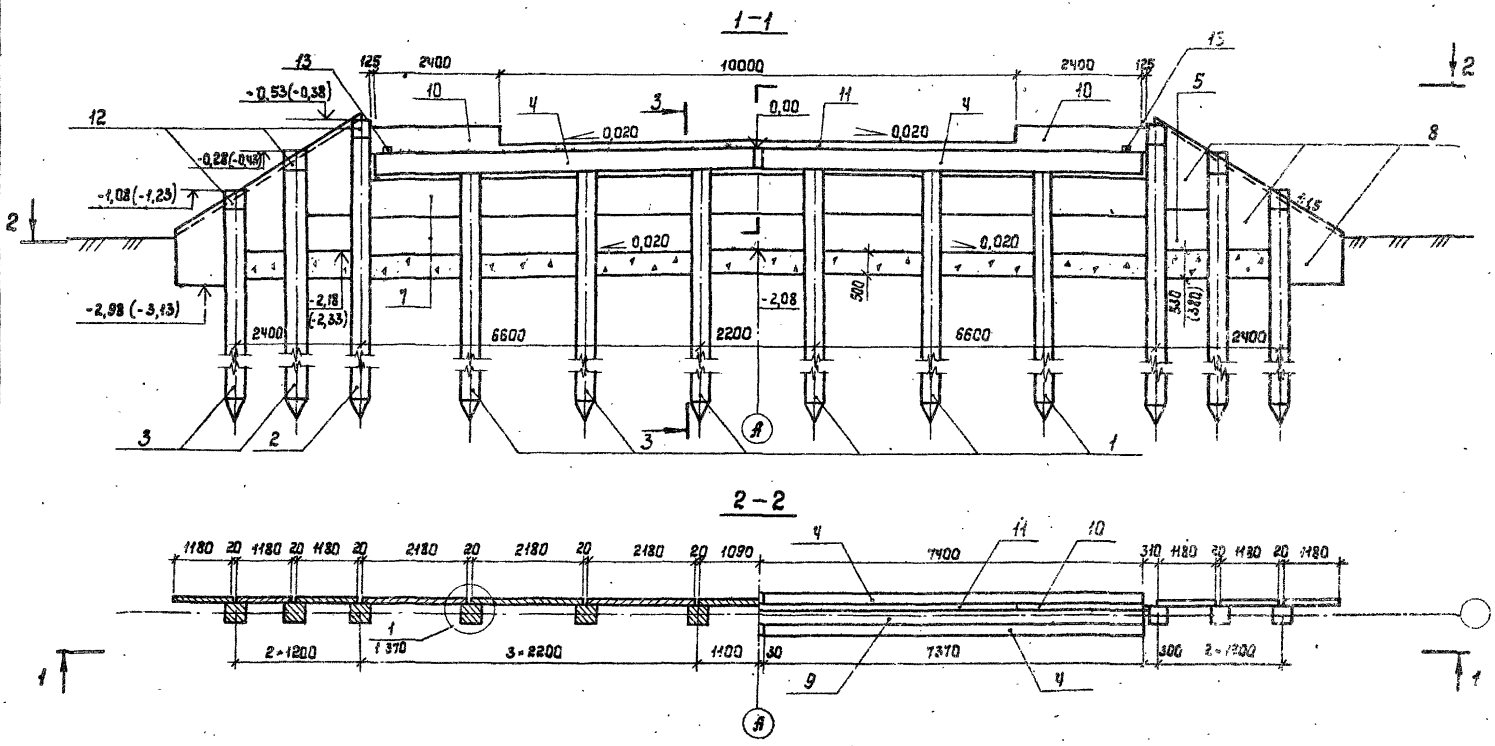

1. Общие технические требования см. 8 техническом описании.
2. Пояснения к данным в скобках см. 1 370.
3. Разрез 3-3 см. 1 370.

Нач.отд	Федоров		29.01.87
Гл.конст	Лаптев		29.01.87
ГИП	Шляхо		29.01.87
Вед.инж.	Гриневская		29.01.87
Инж.	Григорян		29.01.87
Н.контр.	Ткаченко		29.01.87

3.503.1-75.1 243

Опора береговая 062.4.3
Схема расположения элементов

Стадия	Лист	Листов
Р		1

Белгипродор

Копировал Нахимович

Формат А3

Инв.№ подл. | Подпись и дата | Взам.инв.№

Поз.	Обозначение	Наименование	Кол. на испол. н. 3.503.1-75.1 250-						Масса ед. кг	Примечание
			01	11	02	12	03	13		
		Документация								
	3.503.1-75.1 251	Схема расположения элементов	X	X						
	3.503.1-75.1 252	Схема расположения элементов			X	X				
	3.503.1-75.1 253	Схема расположения элементов					X	X		
		Изделия железобетонные								
1		Свая сеч. 35×35 см	12	12	8	8	6	6		*
2		То же	2	2	2	2	2	2		*
3		"	4	4	4	4	4	4		*
4	3.503.1-75.4 1000-06	Блок насадки РН6	4	4	4	4	4	4	1650	
5	3.503.1-75 .4 2000-01	Плита заборной стенки ПС1	28	28	2	2	2	2	250	
6	-02	То же ПС2			18	18			325	
7	-03	" ПС3					14	14	425	
8	3.503.1-75 .4 3000	" ПС4	6	6	6	6	6	6	425	
		Участки монолитные								
9	3.503.1-75 . 2 2600-01	УМ 2 .6-01	1	1	1	1				2,8 м³
	-03	УМ 2 .6-03					1	1		2,8 м³
10	3.503.1-75.2 5000-03	УМ 5 .3-6	2		2		2			0,14 м³
	-13	УМ 5 .3-9		2		2		2		0,21 м³
11	3.503.1-75 . 2 6000-03	УМ 6 .3-6	1		1		1			0,16 м³
	-13	УМ 6 .3-9		1		1		1		0,51 м³
12	3.503.1-75 . 1 370	УМ 10	6	6	6	6	6	6		0,03 м³
13	3.503.1-75 . 2 2700	УМ 12	2	2	2	2	2	2		0,01 м³
		Материалы								
		Щебень по ГОСТ 8267-82	5,9	6,4	6,0	6,5	6,0	6,5		м³
		Марка опоры	062.5.1.6	062.5.1.9	062.5.2.6	062.5.2.9	062.5.3.6	062.5.3.9		

* Марка и масса свай согласно табл. 1 технического описания.

Нач. отд.	Федоров		23.02.87
Гл. констр.	Лаптев		23.02.87
ГИП	Шкляр		23.02.87
Вед. инж.	Хреновская		23.02.87
Ст. инж.	Цыганкова		23.02.87
Н. контр.	Денисенко		23.02.87

3.503.1-75.1 250

Опора береговая 062.5.1, 062.5.2, 062.5.3
Спецификация

стадия	лист	листов
Р		1

Белгипродор

Инв. № подл. | Подпись и дата | Взам. инв. №

Копировал

Формат А3

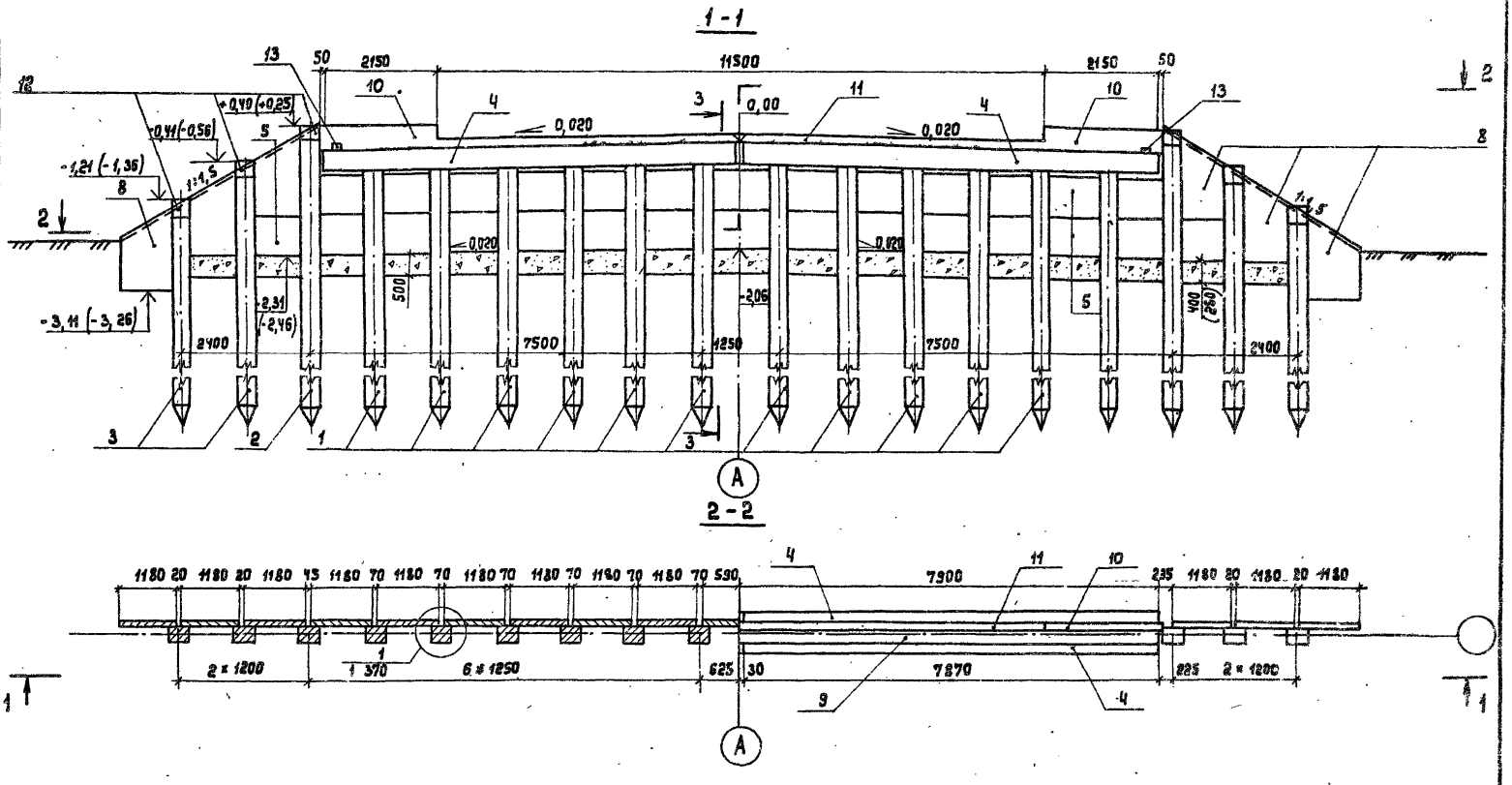

1. Общие технические требования см. в техническом описании
2. Пояснения к данным в скобках см. 1 370
3. Разрез 3-3 см. 1 370

Нач. отд.	Федоров		29.07.87
Гл. констр	Лаптев		29.07.87
ГИП	Шкляр		29.07.87
Вед. инж.	Хрсновская		29.07.87
Ст. инж.	Дыганкова		29.07.87
Н. контр.	Ткаченко		29.07.87

3.503.1 - 75.1 251

Опора береговая ОБ 2.5.1
Схема расположения элементов

Стадия	Лист	Листов
Р		1

БЕЛГИПРОДОР

Копировал

формат А3

Инв. N подл. | Подпись и дата | Взам. инв. N

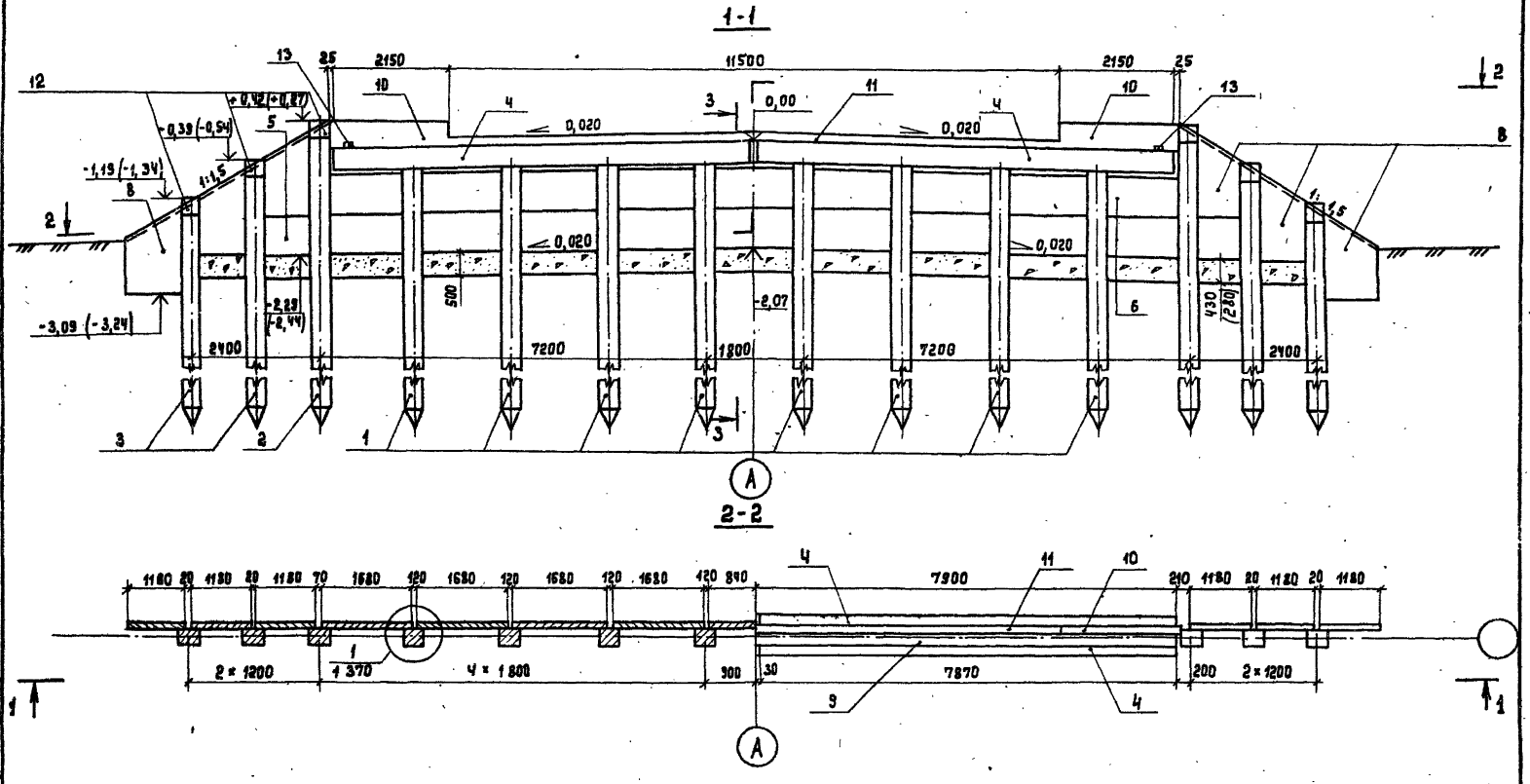

1. Общие технические требования см. в техническом описании
2. Пояснения к данным в скобках см. 1 370
3. Разрез 3-3 см. 1 370

Нач. отд	Федоров		29.07.87
Гл. констр.	Лаптев		29.07.87
ГИП	Шкляр		29.07.87
Вед. инж.	Хреновская		29.07.87
Ст. инж.	Цыганкова		29.07.87
Н. контр.	Ткаченко		29.07.87

3.503.1-75.1 252

Опора береговая ОБ 2.5.2
Схема расположения элементов

Стадия	Лист	Листов
Р		1

БЕЛГИПРОДОР

Копировал — Формат А3

Инв. № подл. | Подпись и дата | Взам. инв. №

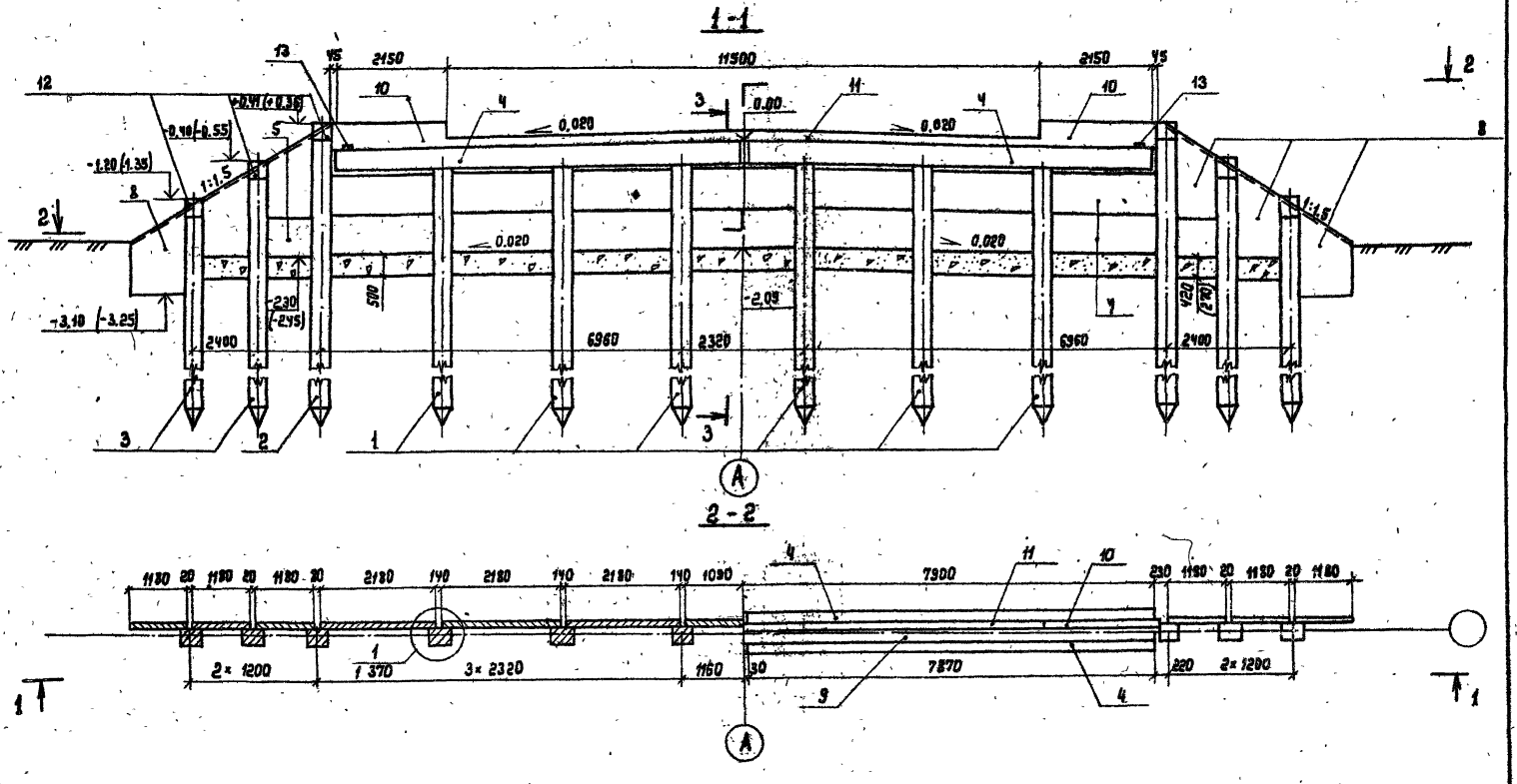

1. Общие технические требования см. в техническом описании
2. Пояснения к данным в скобках см. 1 370.
3. Разрез 3-3 см. 1 370

Нач. отд.	Федоров		29.07.87
Гл. констр.	Лаптев		29.07.87
Рук.	Шкляр		29.07.87
Вед. инж.	Хребовская		29.07.87
Ст. инж.	Цыганкова		29.07.87
Н. контр.	Ткаченко		29.07.87

3.503.1-75.1 253

Опора береговая ОБ 2.5.3
Схема расположения элементов

Стадия	Лист	Листов
Р		1

Белгипродор

Копировал

Формат А3

Поз.	Обозначение	Наименование	Кол. на испол. 3.503.1-75.1 260- 01	11	02	12	03	13	Масса ед., кг	Примечание
		Документация								
	3.503.1 - 75.1 261	Схема расположения элементов	X	X						
	3.503.1 - 75.1 262	Схема расположения элементов			X	X				
	3.503.1 - 75.1 263	Схема расположения элементов					X	X		
		Изделия железобетонные								
1		Свая сеч. 35×35 см	12	12	8	8	6	6		*
2		То же	2	2	2	2	2	2		*
3		"	Ч	Ч	Ч	Ч	Ч	Ч		*
Ч	3.503.1.-75.Ч 1000-06	Блок насадки РН6	Ч	Ч	Ч	Ч	Ч	Ч	1650	
5	3.503.1.-75.Ч 2800-01	Плита заборной стенки ПС1	32	32	6	6	6	6	250	
6	-02	То же ПС2			18	18			325	
7	-03	" ПС3					1Ч	1Ч	425	
8	3.503.1.-75.Ч 3000	" ПСЧ	6	6	6	6	6	6	425	
		Участки монолитные								
9	3.503.1-75.2 2600-01	Ум 2.6-01	1	1	1	1				2,8 м³
	-03	Ум 2.6-03					1	1		2,8 м³
10	3.503.1-75.2 5000-03	Ум 5.3-6	2		2		2			0,14 м³
	-13	Ум 5.3-9		2		2		2		0,21 м³
11	3.503.1-75.2 6000-03	Ум 6.3-6	1		1		1			0,16 м³
	-13	Ум 6.3-9		1		1		1		0,51 м³
12	3.503.1-75.1 370	Ум 10	6	6	6	6	6	6		0,03 м³
13	3.503.1-75.2 2700	Ум 12	2	2	2	2	2	2		0,01 м³
		Материалы								
		Щебень по ГОСТ 8267-82	5,3	5,3	5,3	5,3	5,3	5,3		м³
		Марка опоры	ОБ2.6.1.6	ОБ2.6.1.9	ОБ2.6.2.6	ОБ2.6.2.9	ОБ2.6.3.6	ОБ2.6.3.9		

* Марка и масса свай согласно табл. 1 технического описания.

Нач. отд.	Федоров		29.07.87
Гл. констр.	Лаптев		29.07.87
ГИП	Шкляр		29.07.87
Вед. инж.	Хреновская		29.07.87
Ст. инж.	Цыганкова		29.07.87
Н. контр.	Денисенко		29.07.87

3.503.1-75.1 260

Опора береговая ОБ2.6.1, ОБ2.6.2, ОБ2.6.3

Спецификация

Стадия	Лист	Листов
Р		1

Белгипродор

Копировал: [illegible] формат А3

Инв. № подл. | Подпись и дата | Взам. инв. №

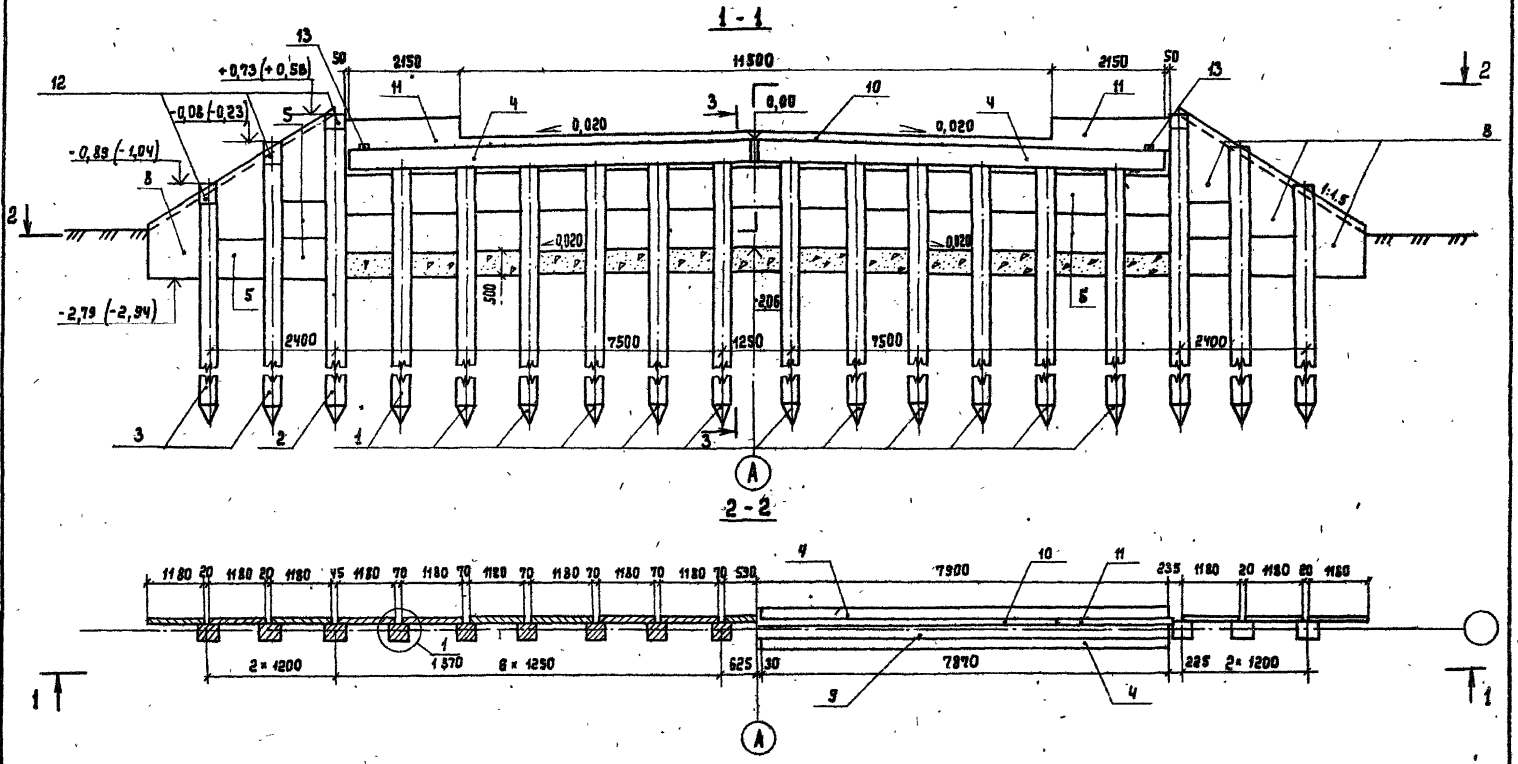

1. Общие технические требования см. 6 техническом описании
2. Пояснения к данным в скобках см. 1 370
3. Разрез 3-3 см. 1 370

Нач.отд	Федоров		30.07.87
Гл.констр	Лапшев		30.07.87
ГИП	Шкляр		30.07.87
Вед.инж.	Хреновская		30.07.87
Ст.инж.	Цыганкова		30.07.87
Н.контр.	Ткаченко		30.07.87

3.503.1-75.1 261

Опора береговая ОБ2.6.1
Схема расположения элементов

Стадия	Лист	Листов
Р		1

БЕЛГИПРОДОР

Копировал

формат А3

Инв.№ подл. | Подпись и дата | Взам. инв.№

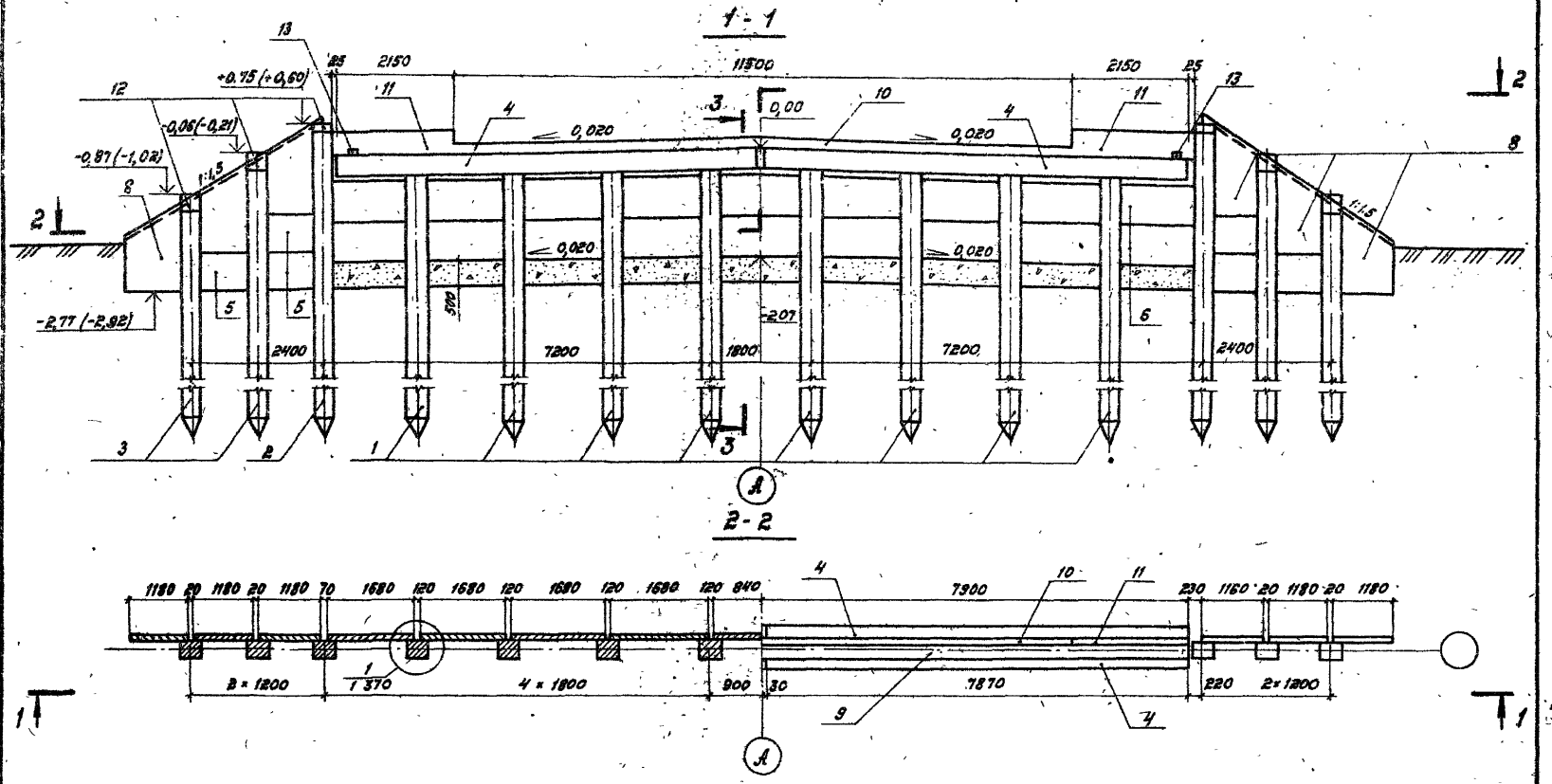

1. Общие технические требования см. в техническом описании.
2. Пояснения к данным в скобках см. 1 370.
3. Разрез 3-3 см. 1 370.

Нач. отд.	Федоров		9.01.87
Гл. констр.	Салтев		9.01.87
ГИП	Шкляр		9.01.87
Вед. инж.	Хреновская		9.01.87
Ст. инж.	Цыганкова		9.01.87
Н. контр.	Ткаченко		9.01.87

3.503.1 - 75.1 262

Опора береговая 062.6.2
Схема расположения элементов

Стадия	Лист	Листов
Р		1

Белгипродор

Копировал

Формат А3

1 - 1

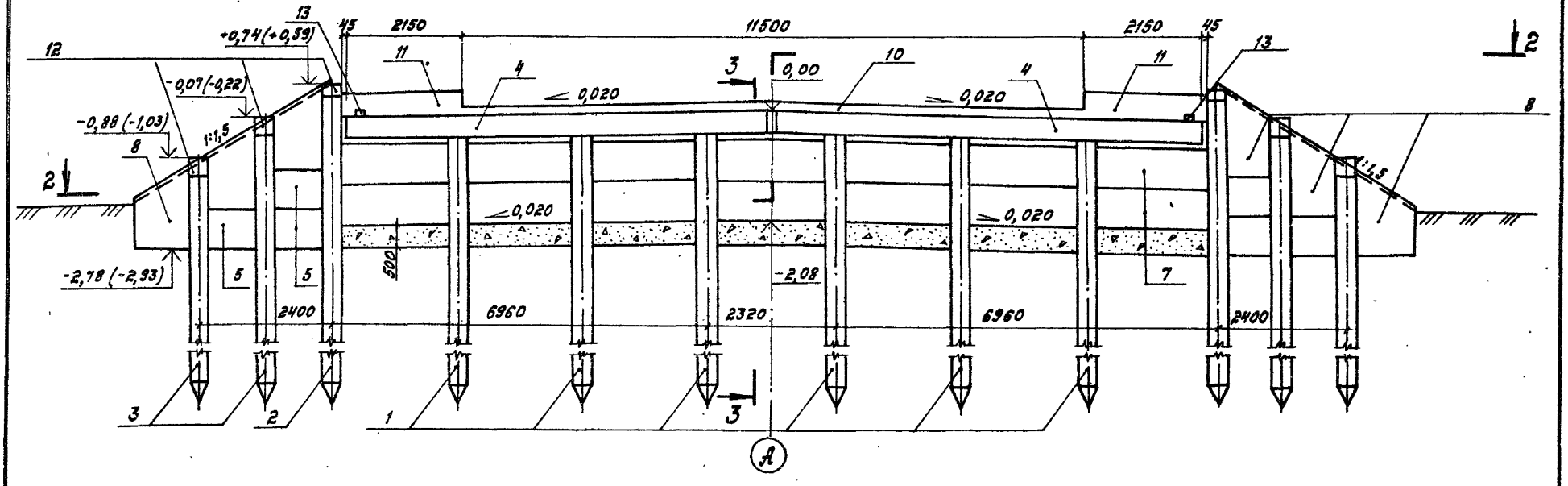

2 - 2

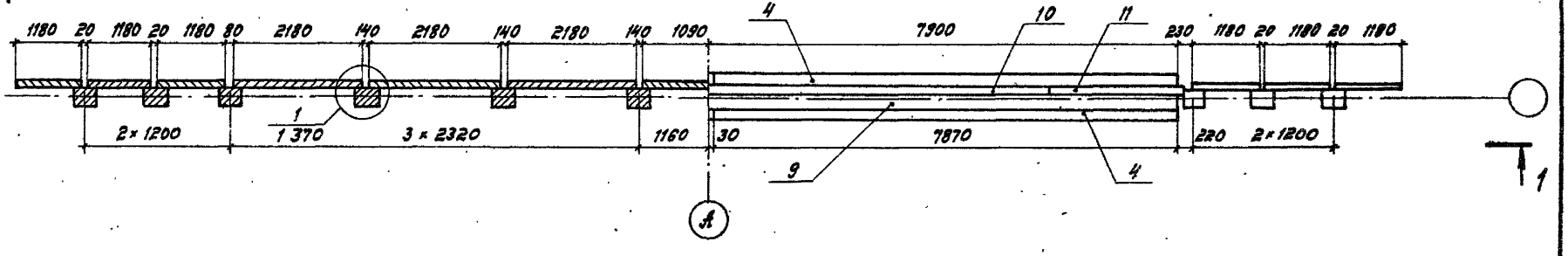

1. Общие технические требования см. в техническом описании.
2. Пояснения к данным в скобках см. 1 370.
3. Разрез 3-3 см. 1 370.

Нач. отд.	Федоров		23.01.87
Гл. констр.	Лаптев		23.01.87
ГИП	Шкляр		23.01.87
Вед. инж.	Хреновская		23.01.87
Ст. инж.	Цыганкова		23.01.87
Н. контр.	Ткаченко		23.01.87

3.503.1 - 75.1 263

Опора береговая ОБ2.6.3
Схема расположения элементов

Стадия	Лист	Листов
Р		1

Белгипродор

Копировал

Формат А3

Инв. № подл. | Подпись и дата | Взам. инв. №

Поз.	Обозначение	Наименование	Кол. на испол. 3.503.1-75.1310- 01	11	02	12	03	13	Масса ед., кг	Примечание
		Документация								
	3.503.1-75.1 311	Схема расположения элементов	X	X						
	3.503.1-75.1 312	Схема расположения элементов			X	X				
	3.503.1-75.1 313	Схема расположения элементов					X	X		
		Изделия железобетонные								
1		Свая сеч. 35×35 см	9	9	6	6	5	5		*
2		То же	4	4	4	4	4	4		*
3		"	4	4	4	4	4	4		*
4	3.503.1-75.4 1000-02	Блок насадки РН 2	4	4	4	4	4	4	1250	
5	3.503.1-75.4 2000-01	Плита заборной стенки ПС1	36	36	6	6	6	6	250	
6	-02	То же ПС2			21	21	6	6	325	
7	-03	" ПС3					12	12	425	
8	3.503.1-75.4 3000	" ПС4	8	8	8	8	8	8	425	
		Участки монолитные								
9	3.503.1-75.2 2200-01	Ум 2.2-01	1	1	1	1				2,1 м³
	-02	Ум 2.2-02					1	1		2,1 м³
10	3.503.1-75.2 5000-01	Ум 5.1-6	2		2		2			0,11 м³
	-11	Ум 5.1-9		2		2		2		0,17 м³
11	3.503.1-75.2 6000-01	Ум 6.1-6	1		1		1			0,11 м³
	-11	Ум 6.1-9		1		1		1		0,35 м³
12	3.503.1-75.1 370	Ум 10	8	8	8	8	8	8		0,03 м³
13	3.503.1-75.2 2700	Ум 12	2	2	2	2	2	2		0,01 м³
		Материалы								
		Щебень по ГОСТ 8267-82	5,1	5,9	5,1	5,9	5,1	5,9		м³
		Марка опоры	053.1.1.6	053.1.1.9	053.1.2.6	053.1.2.9	053.1.3.6	053.1.3.9		

* Марка и масса свай согласно табл. 1 технического описания.

Инв.№ подл. | Подпись и дата | Взам. инв.№

Нач. отд.	Федоров		29.07.87
Гл. констр.	Лаптев		29.07.87
ГИП	Шкляр		29.07.87
Вед. инж.	Хреновская		29.07.87
Ст. инж.	Цыганкова		29.07.87
Н. контр.	Ткаченко		29.07.87

3.503.1-75.1 310

Опора береговая 053.1.1, 053.1.2, 053.1.3

Спецификация

Стадия	Лист	Листов
Р		1

Белгипродор

Копировал: [illegible]

Формат А4

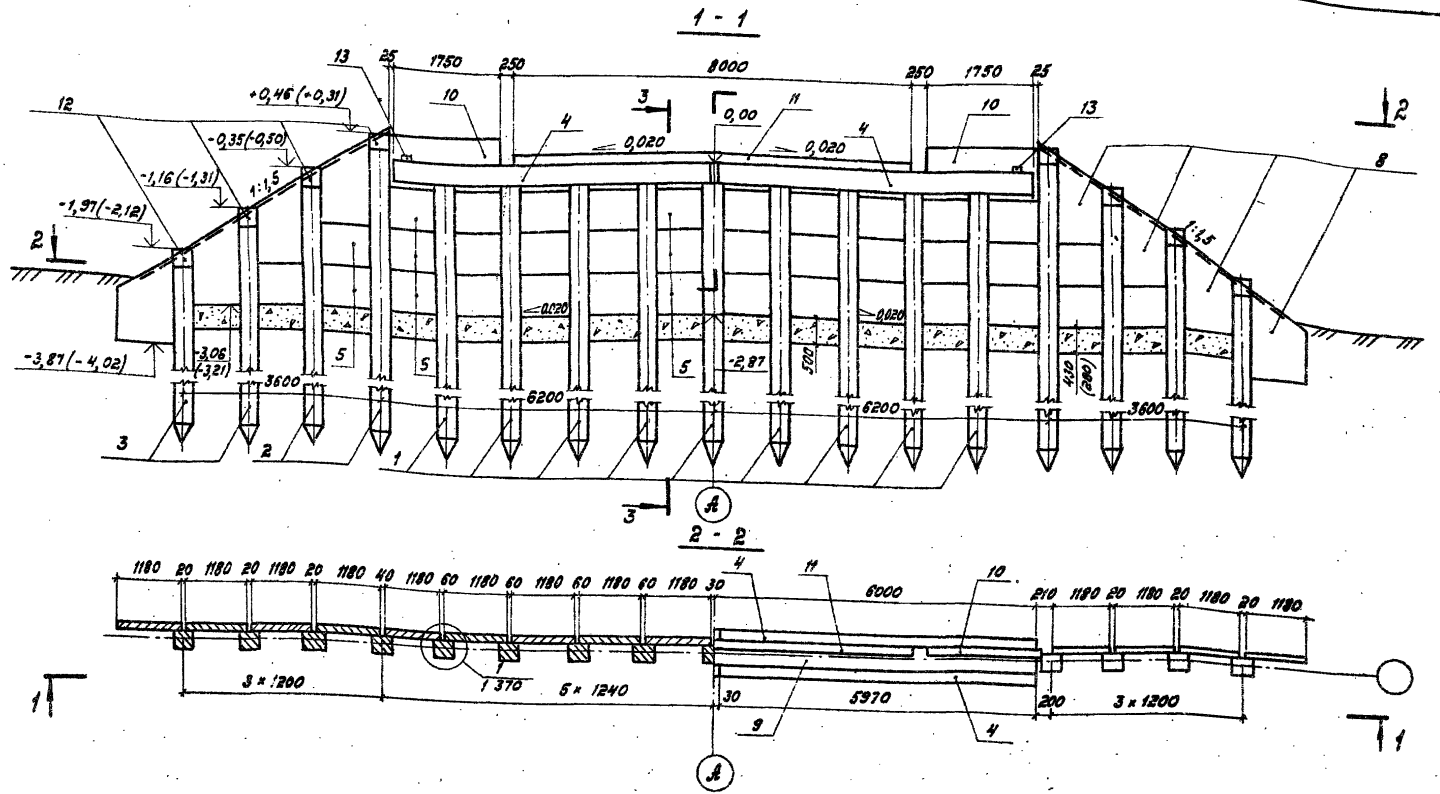

1. Общие технические требования см. в техническом описании.
2. Пояснения к данным в скобках см. 1 370
3. Разрез 3-3 см. 1 370

Нач. отд.	Федоров		29.01.87
Гл. констр.	Лалтев		29.01.87
ГИП	Шкляр		29.01.87
Вед. инж.	Хреновская		29.01.87
Ст. инж.	Цыганкова		29.01.87
Н. контр.	Ткаченко		29.01.87

3.503.1 - 75.1 311

Опора береговая ОБ 3.1.1
Схема расположения элементов

Стадия	Лист	Листов
Р		1

Белгипродор

Копировал

Формат А3

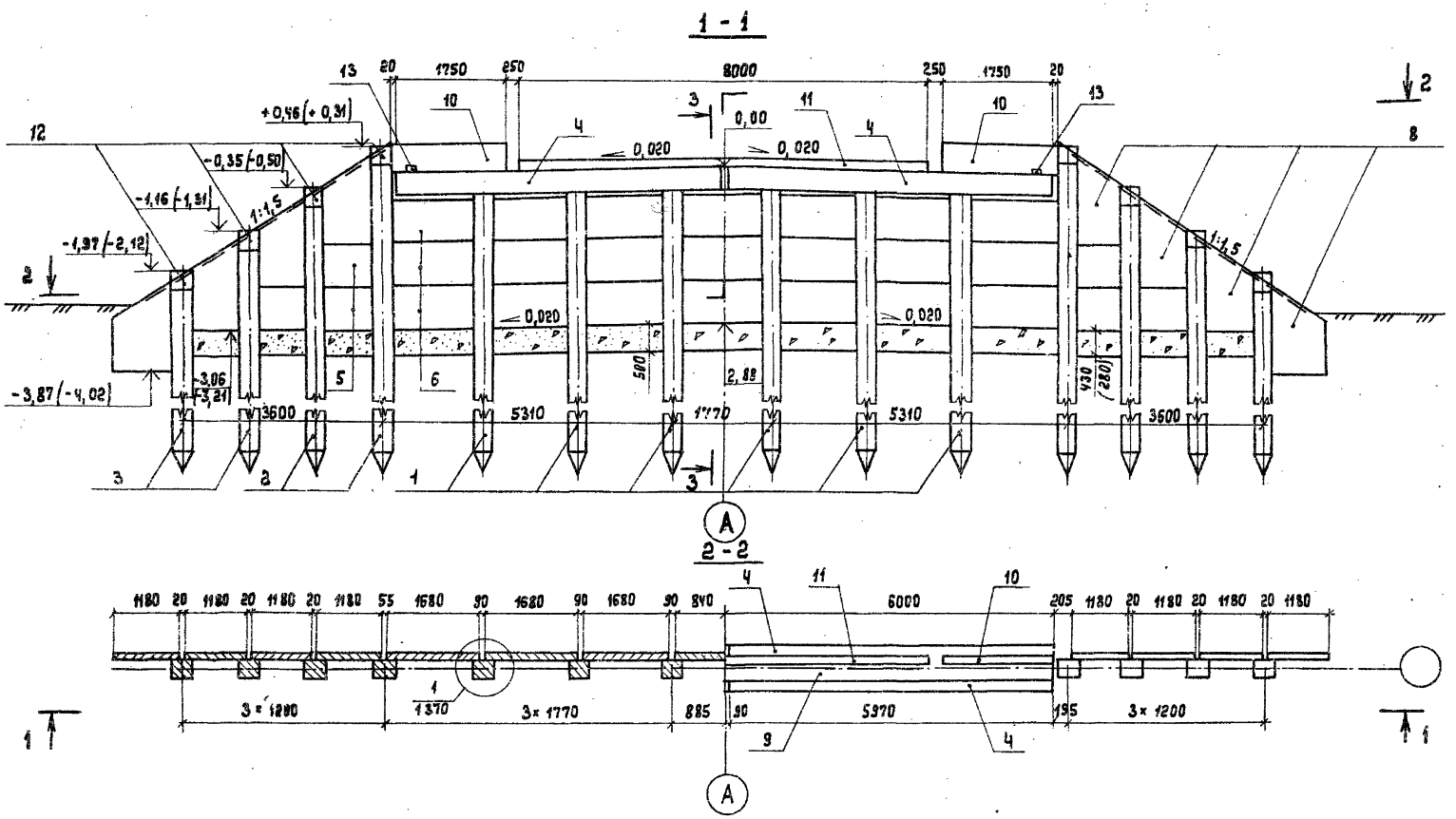

1. Общие технические требования см. в техническом описании
2. Пояснения к данным в скобках см. 1 370
3. Разрез 3-3 см. 1 370

Нач.отд.	Федоров		29.07.87
Гл.констр.	Лаптев		29.07.87
ГИП	Шкляр		29.07.87
Вед.инж.	Хреновская		29.07.87
Ст.инж.	Цыганкова		29.07.87
Н.контр.	Ткаченко		29.07.87

Копировал

3.503.1-75.1 312

Опора береговая ОБ 3.1.2
Схема расположения элементов

Стадия	Лист	Листов
Р		1

БЕЛГИПРОДОР

Формат А3

Инв.№ подл. | Подпись и дата | Взам.инв.№

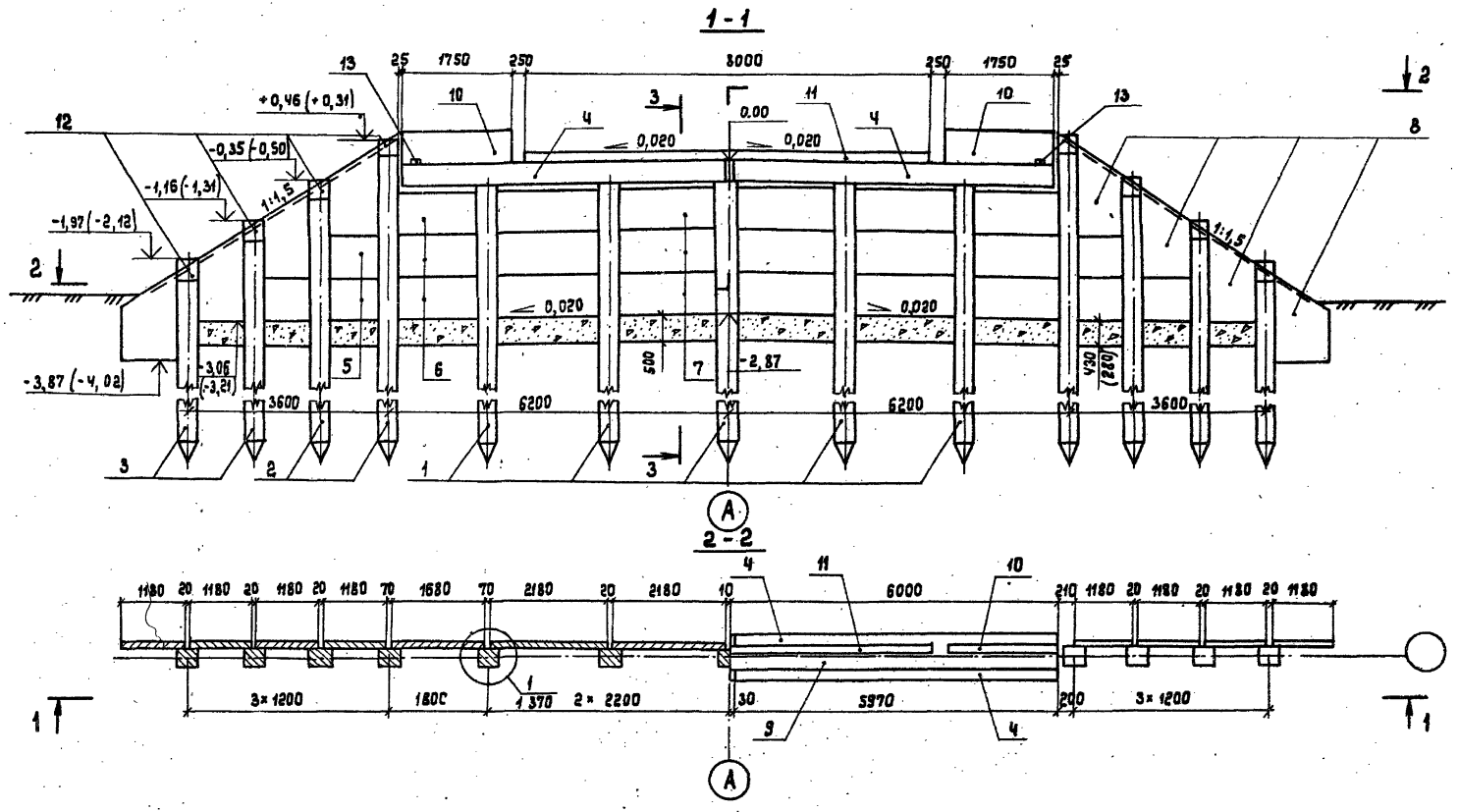

1. Общие технические требования см. в техническом описании
2. Пояснения к данным в скобках см. 1 370
3. Разрез 3-3 см. 1 370

Нач. отд.	Федоров		29.07.87
Гл. констр.	Лаптев		29.07.87
ГИП	Шкляр		29.07.87
Вед. инж.	Хреновская		29.07.87
Ст. инж.	Цыганкова		29.07.87
Н. контр.	Ткаченко		29.07.87

3.503.1 - 75 . 1 813

Опора береговая ОБ3.1.3
Схема расположения элементов

Стадия	Лист	Листов
Р		1

Белгипродор

Копировал

Формат А3

Инв. № подл. | Подпись и дата | Взам. инв. №

Поз.	Обозначение	Наименование	Кол. на испол. 3.503.1-75.1 320- 01	11	02	12	03	13	Масса ед. кг	Примечание
		Документация								
	3.503.1-75.1 321	Схема расположения элементов	✕	✕						
	3.503.1-75.1 322	Схема расположения элементов			✕	✕				
	3.503.1-75.1 323	Схема расположения элементов					✕	✕		
		Изделия железобетонные								
1		Свая сеч. 35×35 см.	9	9	6	6	5	5		*
2		То же	4	4	4	4	4	4		*
3		"	4	4	4	4	4	4		*
4	3.503.1-75.4 1000-02	Блок насадки РН 2	4	4	4	4	4	4	1250	
5	3.503.1-75.4 2000-01	Плита заборной стенки ПС1	42	42	12	12	12	12	250	
6	-02	То же ПС2			21	21	6	6	325	
7	-03	" ПС3					12	12	425	
8	3.503.1-75.4 3000	" ПС4	8	8	8	8	8	8	425	
		Участки монолитные								
9	3.503.1-75.2 2200-01	УМ 2.2-01	1	1	1	1				2,1 м³
	-02	УМ 2.2-02					1	1		2,1 м³
10	3.503.1-75.2 5000-01	УМ 5.1-6	2		2		2			0,11 м³
	-11	УМ 5.1-9		2		2		2		0,17 м³
11	3.503.1-75.2 6000-01	УМ 6.1-6	1		1		1			0,11 м³
	-11	УМ 6.1-9		1		1		1		0,35 м³
12	3.503.1-75.1 370	УМ 10	8	8	8	8	8	8		0,03 м³
13	3.503.1-75.2 8700	УМ 12	2	2	2	2	2	2		0,01 м³
		Материалы								
		Щебень по ГОСТ 8267-82	4,0	4,0	4,0	4,0	4,0	4,0		м³
		Марка опоры	053.2.1.6	053.2.1.9	053.2.2.6	053.2.2.9	053.2.3.6	053.2.3.9		

* Марка и масса свай согласно табл. 1 технического описания.

Нач.отд.	Федоров		29.07.87
Гл.констр.	Лаптев		29.07.87
ГИП	Шкляр		29.07.87
Вед.инж.	Хреновская		29.07.87
Ст.инж.	Цыганкова		29.07.87
Н.контр.	Ткаченко		29.07.87

3.503.1-75.1 320

Опора береговая 053.2.1, 053.2.2, 053.2.3

Спецификация.

Стадия	Лист	Листов
Р		1

Белгипродор

Копировал [illegible]

Формат А3

Инв.№ подл. | Подпись и дата | Взам. инв.№

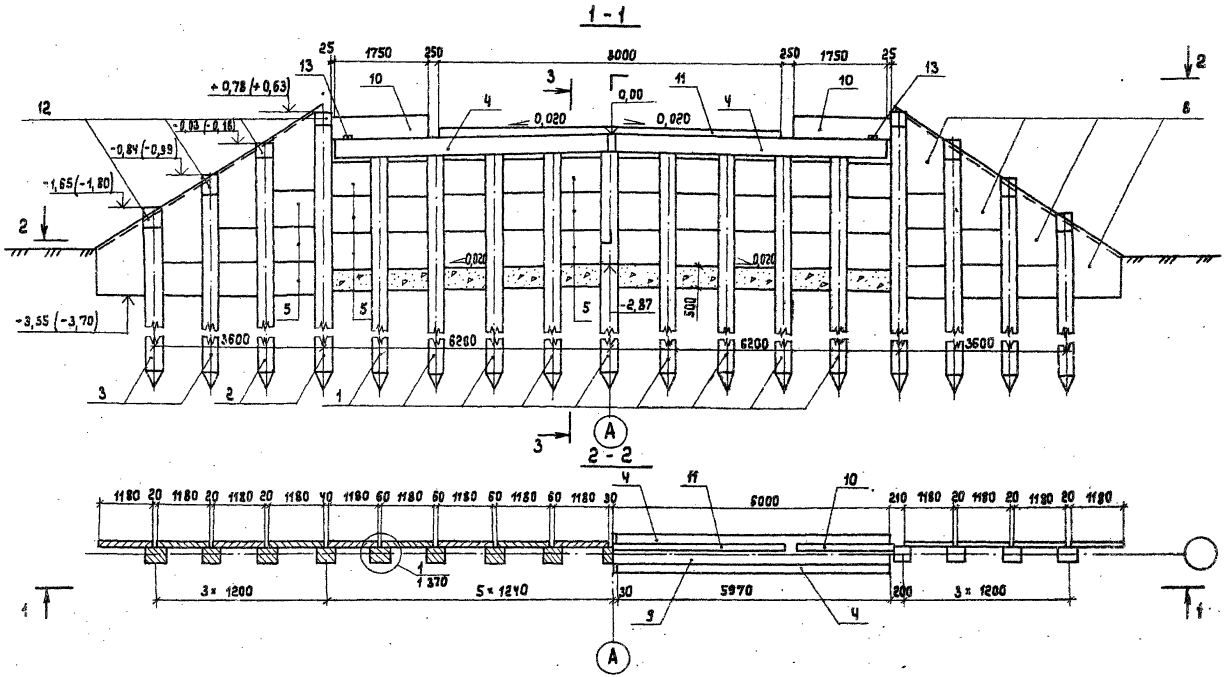

1. Общие технические требования см. в техническом описании
2. Пояснения к данным в скобках см. 1·370
3. Разрез 3-3 см. 1 370

Нач.отд.	Федоров		29.07.87
Гл.констр.	Лаптев		29.07.87
ГИП	Шкляр		29.07.87
Вед.инж.	Кречковская		29.07.87
Ст.инж.	Цыганкова		29.07.87
Н.контр.	Ткаченко		29.07.87

3.503.1-75.1 вып

Опоры береговые ОБ 3.2.1
Схема расположения элементов

Стадия	Лист	Листов
Р		1

БЕЛГИПРОДОР

Копировал

формат А3

Инв.№ подл. | Подпись и дата | Взам. инв.№

1 - 1

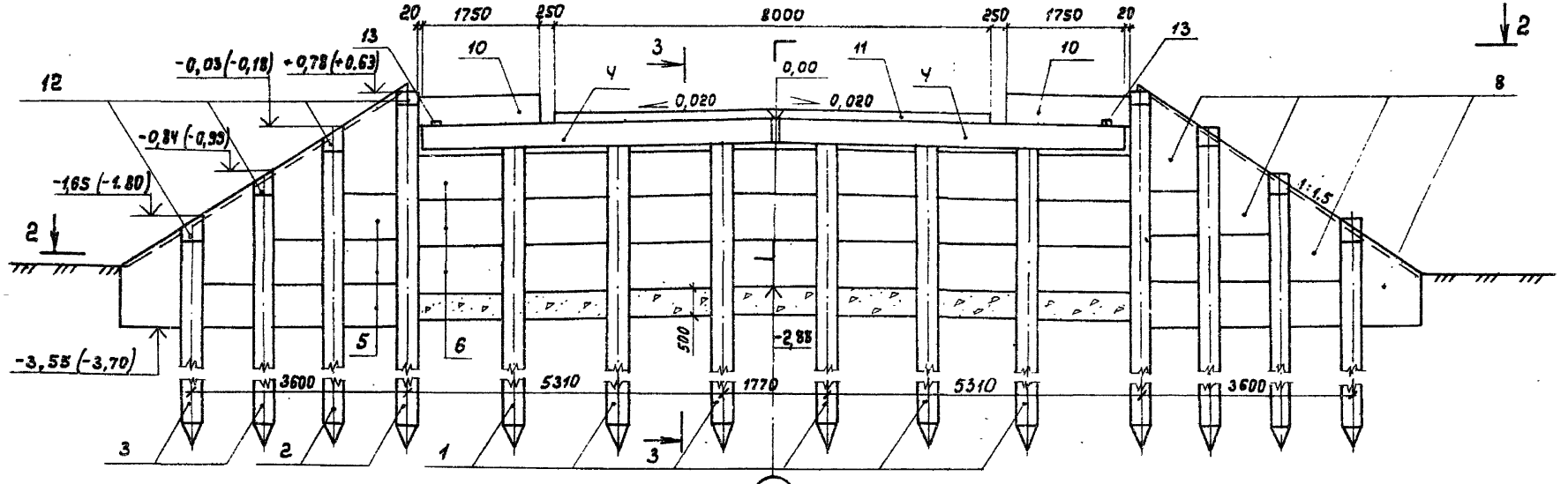

2 - 2

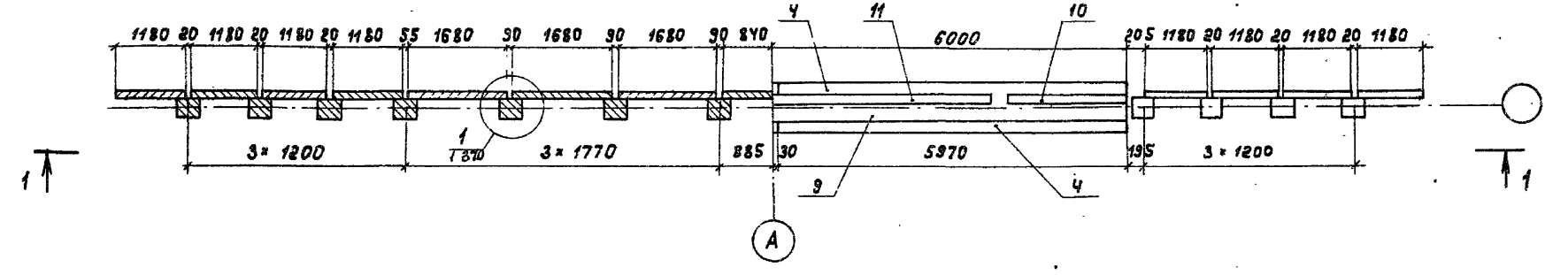

1. Общие технические требования см. в техническом описании
2. Пояснения к данным в скобках см. 1 370
3. Разрез 3-3 см. 1 370

Нач. отд.	Федоров		29.07.87
Гл. констр.	Лаптев		29.07.87
ГИП	Шкляр		29.07.87
Вед. инж.	Тренобская		29.07.87
Ст. инж.	Цыганкова		29.07.87
Н. контр.	Ткаченко		29.07.87

3.503.1 - 75 .1 322

Опора береговая ОБ3.2.2
Схема расположения элементов

Стадия	Лист	Листов
Р		1

Белгипродор

Копировал СВЧ-

Формат А3

Инв. № подл. | Подпись и дата | Взам. инв. №

1 - 1

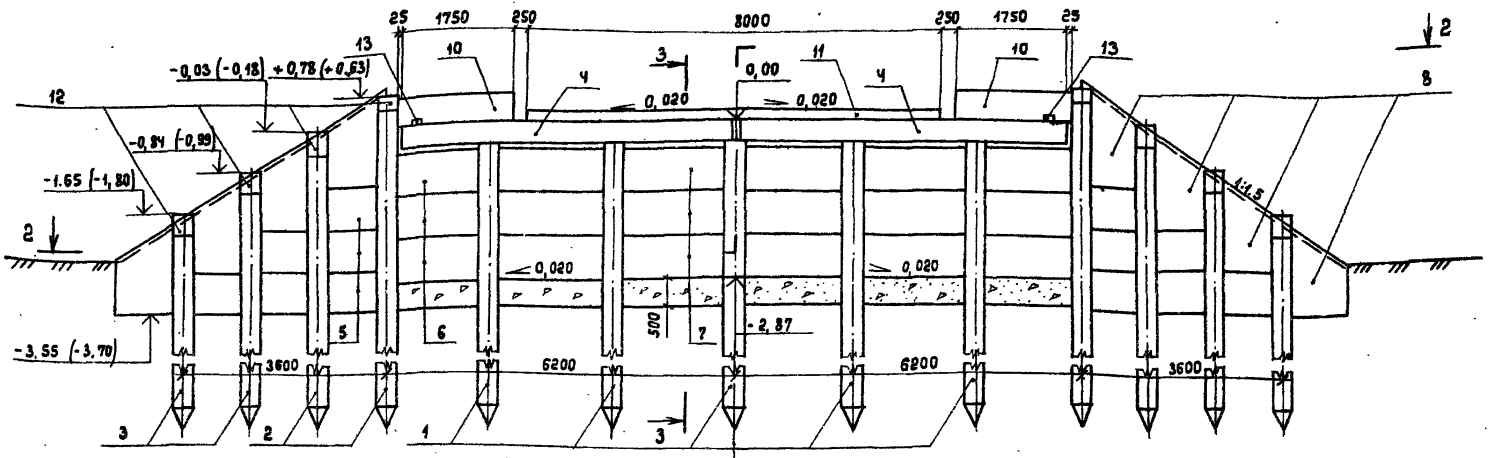

2 - 2

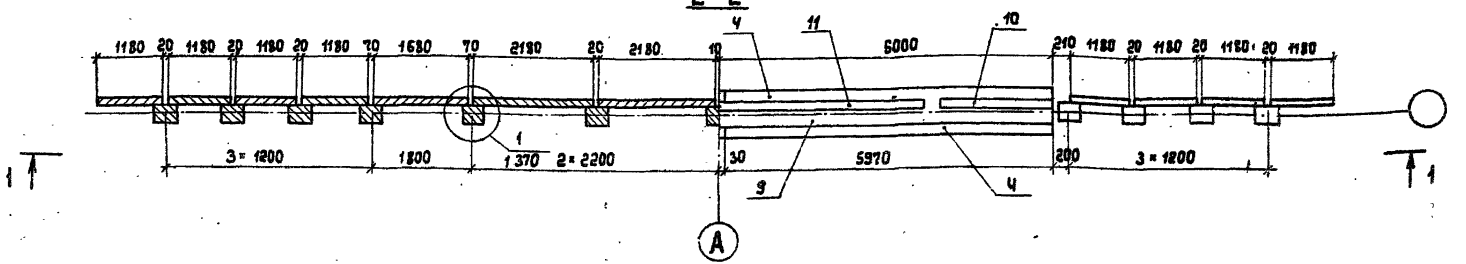

1. Общие технические требования см. в техническом описании
2. Пояснения к данным в скобках см. 1 370
3. Разрез 3-3 см. 1 370

Нач. отд.	Федоров		29.07.87
Гл. констр.	Лаптев		29.07.87
ГИП	Шкляр		29.07.87
Вед. инж.	Хреновская		29.07.87
Ст. инж.	Цыганкова		29.07.87
Н. контр.	Ткаченко		29.07.87

3.503.1-75.1 323

Опора береговая ОБ3.2.3
Схема расположения элементов

Стадия	Лист	Листов
Р		1

Белгипродор

Копировал

Формат А3

Инв. № подл. | Подпись и дата | Взам. инв. №

Поз.	Обозначение	Наименование	Кол. на испол. 3.503.1-75.1 330- 01	11	02	12	03	13	Масса ед. кг	Примечание
		Документация								
	3.503.1-75.1 331	Схема расположения элементов	X	X						
	3.503.1-75.1 332	Схема расположения элементов			X	X				
	3.503.1-75.1 333	Схема расположения элементов					X	X		
		Изделия железобетонные								
1		Свая сеч. 35×35 см	11	11	8	8	6	6		*
2		То же	Ч	Ч	Ч	Ч	Ч	Ч		*
3		"	Ч	Ч	Ч	Ч	Ч	Ч		*
Ч	3.503.1-75.Ч 1000-05	Блок насадки РН5	Ч	Ч	Ч	Ч	Ч	Ч	1550	
5	3.503.1-75.Ч 2000-01	Плита заборной стенки ПС1	Ч2	Ч2	6	6	6	6	250	
6	-02	То же ПС2			27	27			325	
7	-03	" ПС3					21	21	Ч25	
8	3.503.1-75.Ч 3000	" ПСЧ	8	8	8	8	8	8	Ч25	
		Участки монолитные								
9	3.503.1-75.2 2500-01	Ум 2.5-01	1	1	1	1				2,6 м³
	-02	Ум 2.5-02					1	1		2,6 м³
10	3.503.1-75.2 5000-02	Ум 5.2-6	2		2		2			0,16 м³
	-12	Ум 5.2-9		2		2		2		0,23 м³
11	3.503.1-75.2 6000-02	Ум 6.2-6	1		1		1			0,14 м³
	-12	Ум 6.2-9		1		1		1		0,44 м³
12	3.503.1-75.1 370	Ум 10	8	8	8	8	8	8		0,03 м³
13	3.503.1-75.2 2700	Ум 12	2	2	2	2	2	2		0,01 м³
		Материалы								
		Щебень по ГОСТ 8267-82	5,3	5,9	5,2	5,8	5,2	5,7		м³
		Марка опоры	ОБ3.3.1.6	ОБ3.3.1.9	ОБ3.3.2.6	ОБ3.3.2.9	ОБ3.3.3.6	ОБ3.3.3.9		

* Марка и масса свай согласно табл. 1 технического описания.

Нач.отд.	Федоров		29.07.87
Гл.констр.	Лаптев		29.07.87
ГИП	Шкляр		29.07.87
Вед.инж.	Хреновская		29.07.87
Ст.инж.	Цыганкова		29.07.87
Н.контр.	Ткаченко		29.07.87

3.503.1-75.1 330

Опора береговая ОБ3.3.1, ОБ3.3.2, ОБ3.3.3
Спецификация

Стадия	Лист	Листов
Р		1

Белгипродор

Копировал

Формат А3

Инв.№ подл. | Подпись и дата | Взам.инв.№

1-1

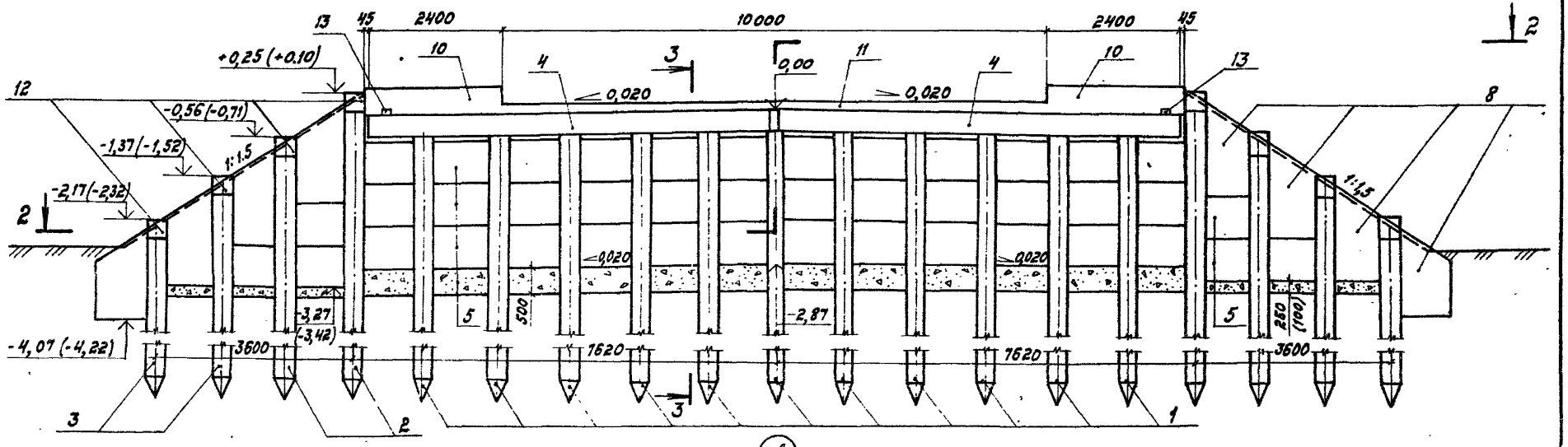

2-2

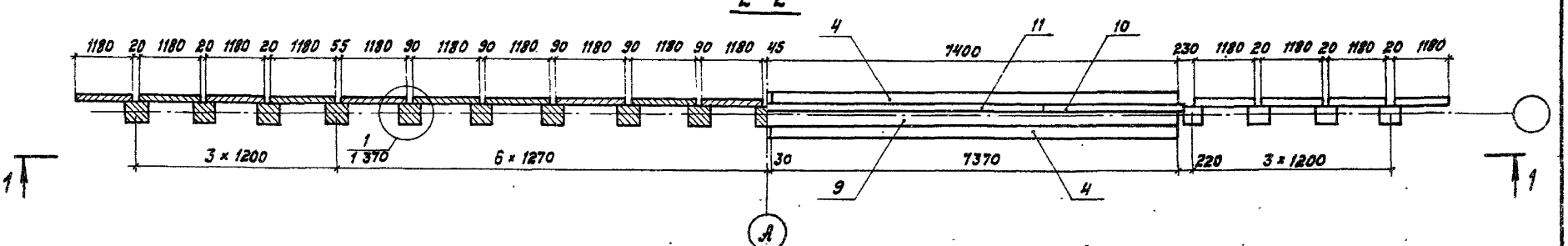

1. Общие технические требования см. в техническом описании.
2. Пояснения к данным в скобках см. 1 370 .
3. Разрез 3-3 см. 1 370.

Нач.отд.	Федоров		30.01.87
Гл.констр.	Лаптев		30.01.87
ГИП	Шкляр		30.01.87
Вед.инж.	Хренковская		30.01.87
Ст. инж.	Деганкова		30.01.87
Н.контр.	Денисенка		30.01.87

3.503.1 - 75.1 331

Опора береговая 053.3.1
Схема расположения элементов

Стадия	Лист	Листов
Р		1

Белгипродор

Копировал

Формат А3

Инв.№ подл. | Подпись и дата | Взам. инв.№

1-1

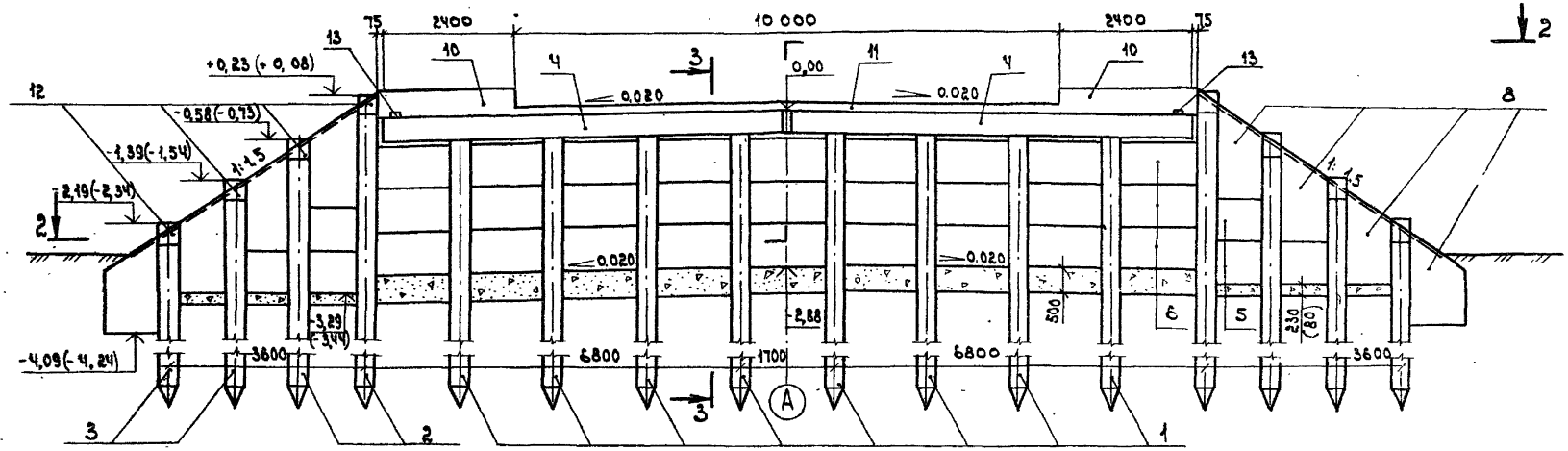

2-2

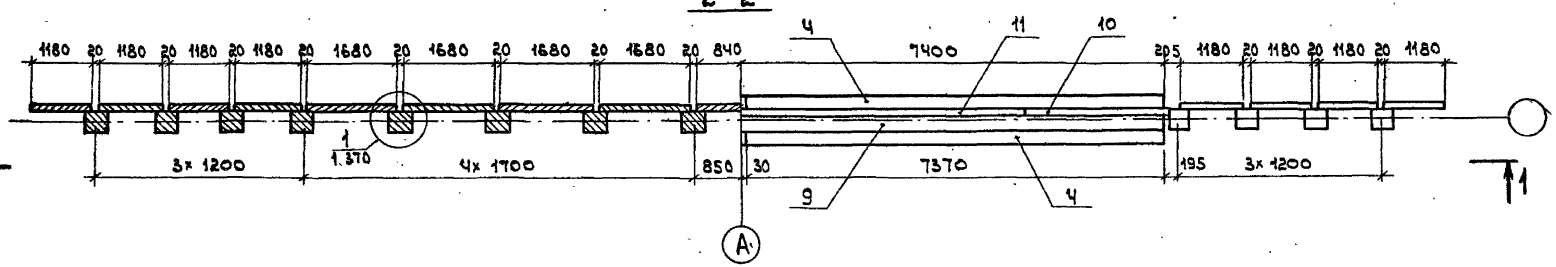

1. Общие технические требования см. в техническом описании.
2. Пояснения к данным в скобках см. 1 370.
3. Разрез 3-3 см. 1 370

Нач.отд	Федоров		30.07.87
Гл.констр	Лаптев		30.07.87
СИП	Шкляр		30.07.87
Вед.инж.	Хренковская		30.07.87
Ст. инж.	Цыганкова		30.07.87
Н. контр	Денисенко		30.07.87

3.503.1-75.1 332

Опора береговая ОБ3.3г
Схема расположения элементов

стадия	лист	листов
Р		1

Белгипродор

Инв.№ подл. | Подпись и дата | Взам. инв.№

копировал СГ

формат А3

1-1

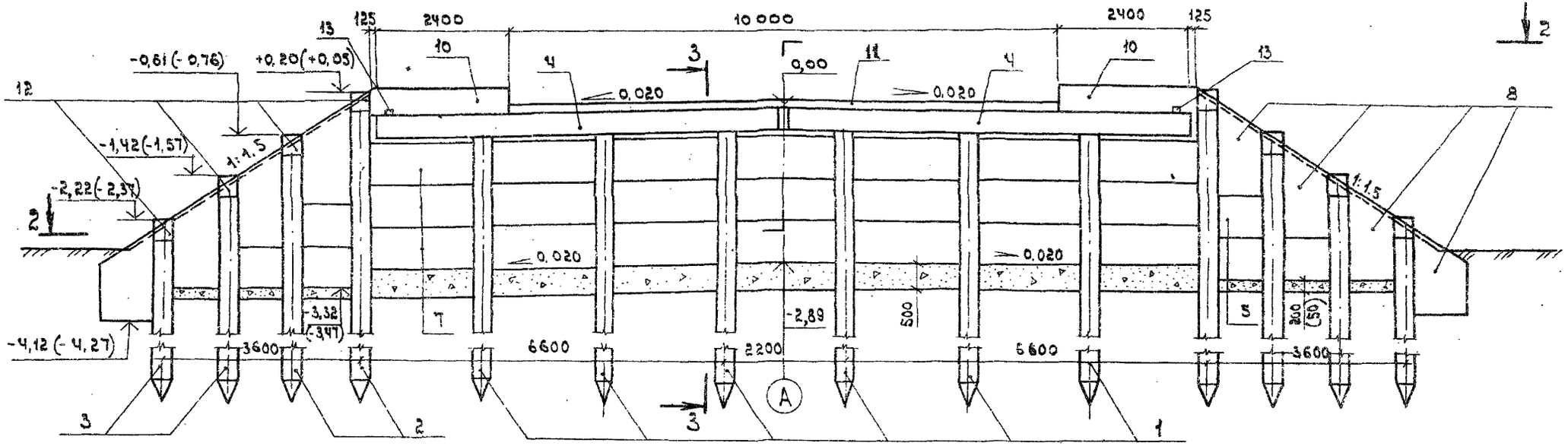

2-2

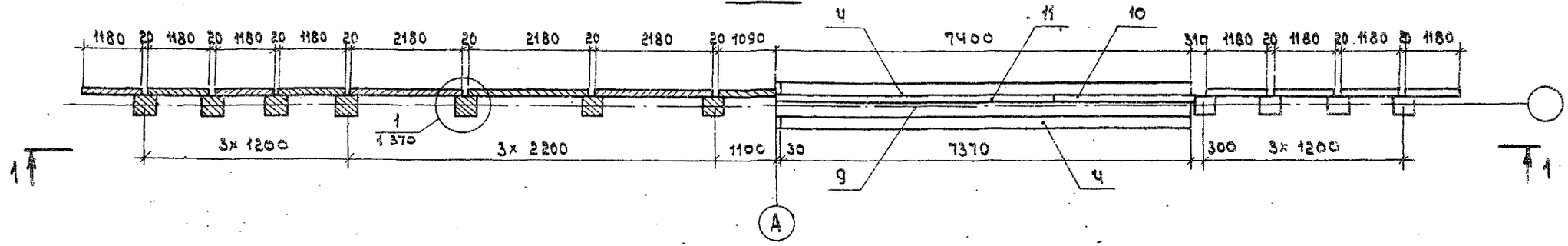

1. Общие технические требования см. в техническом описании.
2. Пояснения к данным в скобках см. 1 370.
3. Разрез 3-3 см. 1. 370

Нач. отд	Федоров		30.07.87
Гл. констр.	Платов		30.07.87
ГИП	Шкляр		30.07.87
Вед. инж.	Хренковская		30.07.87
Ст. инж.	Цыганкова		30.07.87
Н. контр.	Денисенко		30.07.87

3.503.1-75.1 333

Опора береговая ОБ3.3.3
Схема расположения элементов

стадия	лист	листов
Р		1

Белгипродор

Инв. № подл. | Подпись и дата | Взам. инв. №

копировал

формат А3

Поз.	Обозначение	Наименование	Кол. на испол. 3.503.1-75.1 340-						Масса ед., кг	Примечание
			01	11	02	12	03	13		
		Документация								
	3.503.1 — 75.1 341	Схема расположения элементов	✕	✕						
	3.503.1 — 75.1 342	Схема расположения элементов			✕	✕				
	3.503.1 — 75.1 343	Схема расположения элементов					✕	✕		
		Изделия железобетонные								
1		Свая сеч. 35×35 см	11	11	8	8	6	6		*
2		То же	4	4	4	4	4	4		*
3		"	4	4	4	4	4	4		*
4	3.503.1 — 75.4 1000-05	Блок насадки РН5	4	4	4	4	4	4	1550	
5	3.503.1 — 75.4 2000-01	Плита заборной стенки ПС1	12	12	6	6	6	6	250	
6	-02	То же ПС2			27	27			325	
7	-03	" ПС3					21	21	425	
8	3.503.1 — 75.4 3000	" ПС4	8	8	8	8	8	8	425	
		Участки монолитные								
9	3.503.1 — 75.2 2500-01	УМ2.5-01	1	1	1	1				2,6 м³
	-02	УМ2.5-02					1	1		2,6 м³
10	3.503.1 — 75.2 5000-02	УМ5.2-6	2		2		2			0,16 м³
	-12	УМ5.2-9		2		2		2		0,23 м³
11	3.503.1 — 75.2 6000-02	УМ6.2-6	1		1		1			0,14 м³
	-12	УМ6.2-9		1		1		1		0,44 м³
12	3.503.1 — 75.1 370	УМ10	8	8	8	8	8	8		0,03 м³
13	3.503.1 — 75.2 2700	УМ12	2	2	2	2	2	2		0,01 м³
		Материалы								
		Щебень по ГОСТ 8267-82	6,9	7,8	6,8	7,7	6,6	7,5		м³
		Марка опоры	053.4.1.6	053.4.1.9	053.4.2.6	053.4.2.9	053.4.3.6	053.4.3.9		

* Марка и масса свай согласно табл. 1 технического описания.

Нач. отд.	Федоров		30.07.87
Гл. констр.	Лаптев		30.07.87
ГИП	Шкляр		30.07.87
Вед. инж.	Хреновская		30.07.87
Ст. инж.	Цыганкова		30.07.87
Н. контр.	Ткаченко		30.07.87

3.503.1 — 75.1 340

Опора береговая 053.4.1, 053.4.2, 053.4.3
Спецификация

Стадия	Лист	Листов
Р		1

Белгипродор

Копировал

Формат А3

Инв. № подл. | Подпись и дата | Взам. инв. №

1-1

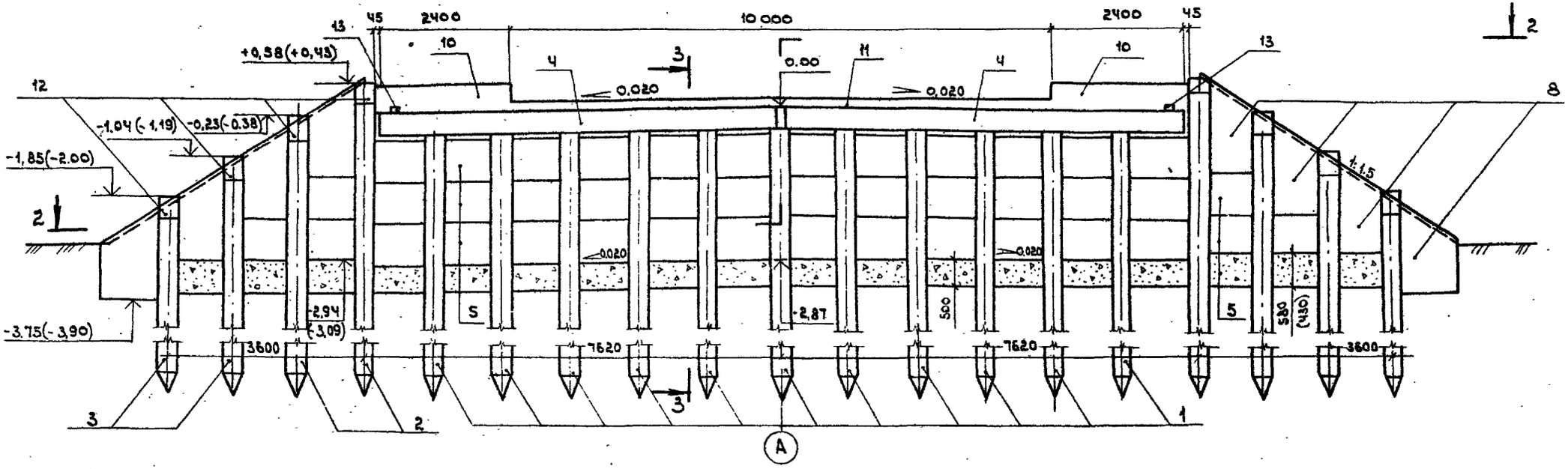

2-2

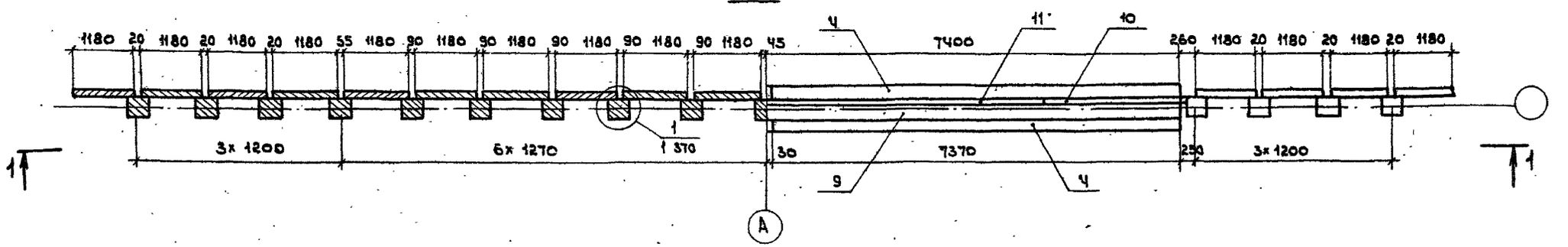

1. Общие технические требования см. в техническом описании
2. Пояснения к данным в скобках см. 1 370.
3. Разрез 3-3 см 1 370.

Нач.отд.	Федоров		30.07.87
Гл. констр.	Лаптев		30.07.87
ГИП	Шкляр		30.07.87
Вед. инж.	Хреновская		30.07.87
Ст. инж.	Цыганкова		30.07.87
Н. контр.	Денисенко		30.07.87

3.503.1-75.1 341

Опора береговая ОБ3.4.1
Схема расположения элементов

стадия	лист	листов
Р		1

Белгипродор

Копировал

Формат А3

Инв. № подл. | Подпись и дата | Взам. инв. №

1-1

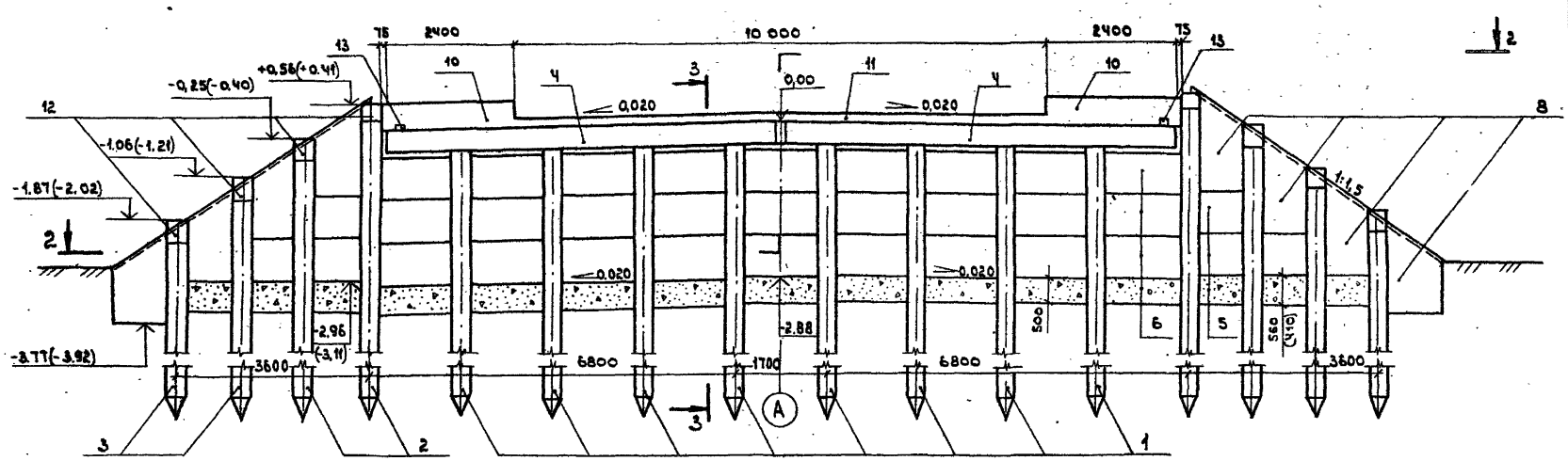

2-2

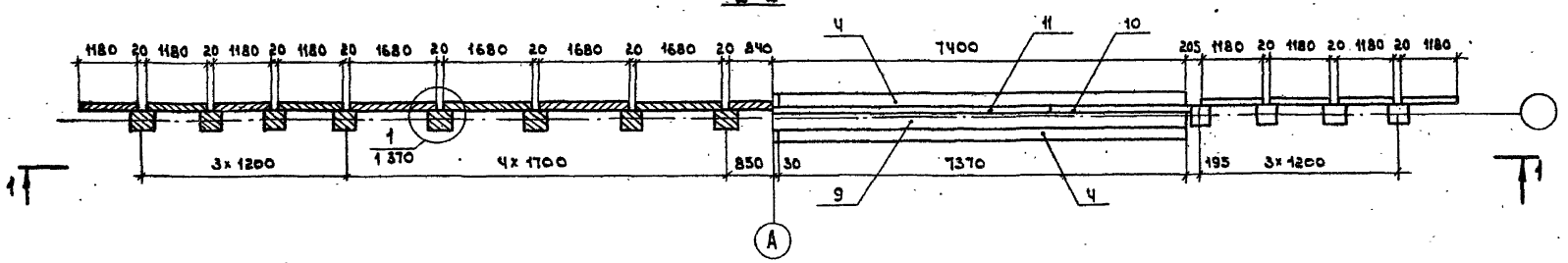

1. Общие технические требования см. в техническом описании.
2. Пояснения к данным в скобках см. 1 570.
3. Разрез 3-3 см. 1 370.

Нач.отд.	Федоров		30.07.87
Гл.констр.	Лантев		30.07.87
ГИП	Шкляр		30.07.87
Вед.инж.	Хреновская		30.07.87
Ст.инж.	Цыганкова		30.07.87
Н.контр.	Денисенко		30.07.87

3.503.1-75.1 342

Опора береговая ОБ 3.4.2
Схема расположения элементов

стадия	лист	листов
Р		1

Белгипродор

копировал

формат А3

Инв.№ подл. | Подпись и дата | Взам. инв.№

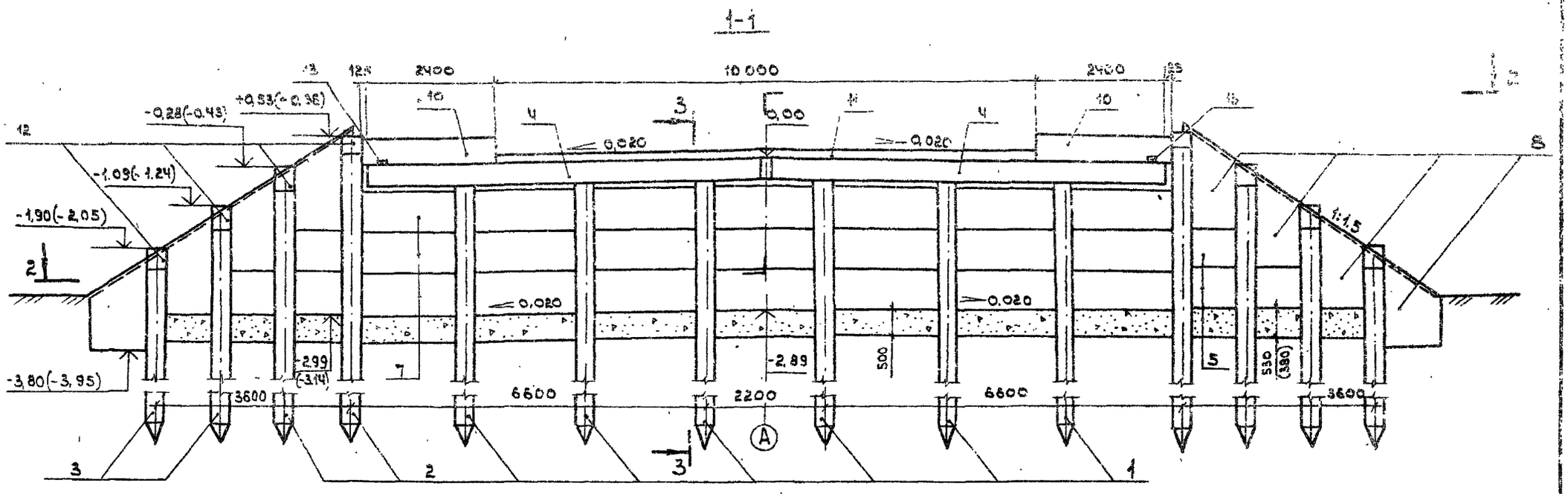

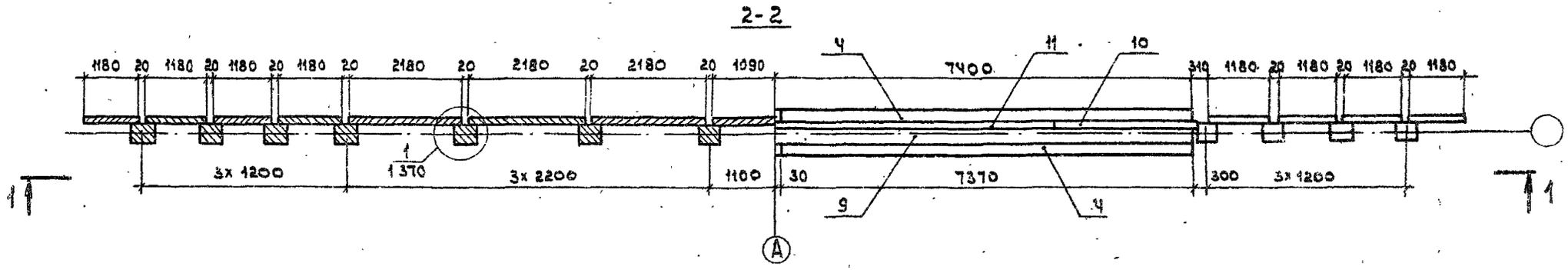

1. Общие технические требования см. в техническом описании.
2. Пояснения к данным в скобках см. 1 370.
3. Разрез 3-3 см. 1 370.

Нач.отд.	Федоров		30.07.87
Гл.констр.	Лаптев		30.07.87
ГИП	Шкляр		30.07.87
Вед.инж.	Хреновская		30.07.87
Ст.инж.	Цыганкова		30.07.87
Н.контр.	Денисенко		30.07.87

3.503.1-75.1 343

Опора береговая ОБ3.4.3
Схема расположения элементов

Стадия	Лист	Листов
Р		1

Белгипродор

Инв.№ подл. | Подпись и дата | Взам.инв.№

копировал

формат А3

Поз.	Обозначение	Наименование	Кол. на исполн. 3.503.1-75.1 350- 01	11	02	12	03	13	Масса ед., кг	Примечание
		Документация								
	3.503.1-75.1 351	Схема расположения элементов	X	X						
	3.503.1-75.1 352	Схема расположения элементов			X	X				
	3.503.1-75.1 353	Схема расположения элементов					X	X		
		Изделия железобетонные								
1		Свая сеч. 35×35 см	12	12	8	8	6	6		*
2		То же	Ч	Ч	Ч	Ч	Ч	Ч		*
3		"	Ч	Ч	Ч	Ч	Ч	Ч		*
4	3.503.1-75.Ч 1000-06	Блок насадки РНБ	Ч	Ч	Ч	Ч	Ч	Ч	1650	
5	3.503.1-75.Ч 2000-01	Плита заборной стенки ПС1	45	45	6	6	6	6	250	
6	-02	То же ПС2			27	27			325	
7	-03	" ПС3					21	21	425	
8	3.503.1-75.Ч 3000	" ПС4	8	8	8	8	8	8	425	
		Участки монолитные								
9	3.503.1-75.2 2600-01	УМ 2.6-01	1	1	1	1				2,8 м³
	-03	УМ 2.6-03					1	1		2,8 м³
10	3.503.1-75.2 5000-03	УМ 5.3-6	2		2		2			0,14 м³
	-13	УМ 5.3-9		2		2		2		0,21 м³
11	3.503.1-75.2 6000-03	УМ 6.3-6	1		1		1			0,16 м³
	-13	УМ 6.3-9		1		1		1		0,51 м³
12	3.503.1-75.1 370	УМ 10	8	8	8	8	8	8		0,83 м³
13	3.503.1-75.2 2700	УМ 12	2	2	2	2	2	2		0,01 м³
		Материалы								
		Щебень по ГОСТ 8267-82	6,3	7,1	6,3	7,2	6,3	7,1		м³
		Марка альбома	03.3.5.16	03.3.5.19	03.3.5.26	03.3.5.29	03.3.5.36	03.3.5.39		

* Марка и масса свай согласно табл. 1 технического описания.

Нач.отд.	Федоров		30.07.87
Гл.констр.	Лаптев		30.07.87
ГИП	Шкляр		30.07.87
Вед.инж.	Кременская		30.07.87
Ст.инж.	Цыганкова		30.07.87
Н.контр.	Ткаченко		30.07.87

3.503.1-75.1 350

Опора береговая 03.3.5.1, 03.3.5.2, 03.3.5.3 Спецификация.

Стадия	Лист	Листов
Р		1

БЕЛГИПРОДОР

Копировал [illegible]

Формат А3

Инв.№ подл. | Подпись и дата | Взам.инв.№

1-1

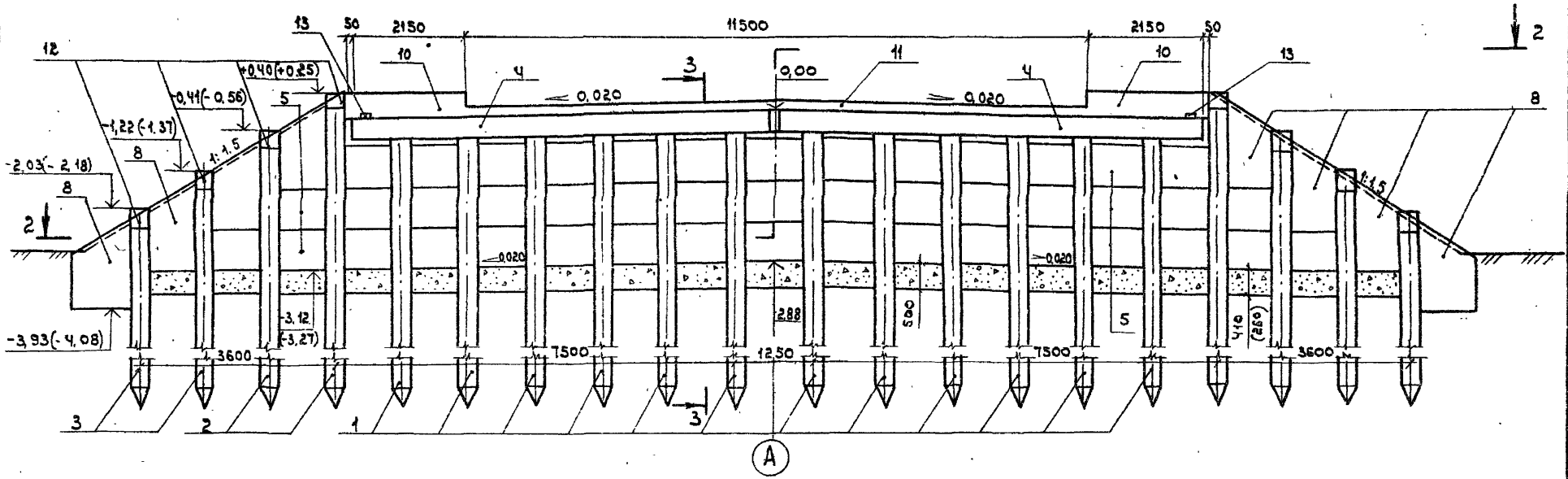

2-2

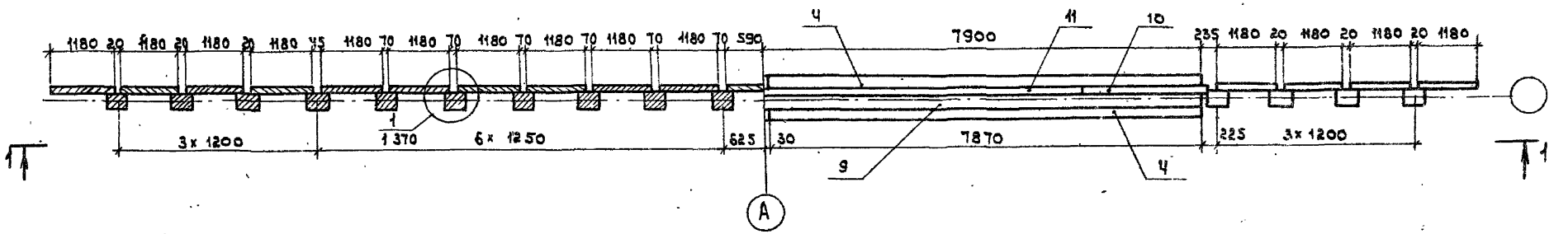

1. Общие технические требования см. в техническом описании.
2. Пояснения к данным в скобках см. 1 370.
3. Разрез 3-3 см. 1 370.

Нач.отд.	Федоров		30.07.87
Гл.констр.	Лаптев		30.07.87
ГИП	Шкляр		30.07.87
Вед.инж.	Гречаевская		30.07.87
Ст.инж.	Цыганкова		30.07.87
Н.контр.	Денисенко		30.07.87

3.503.1-75.1 351

Опора береговая ОБ 3.5.1
Схема расположения элементов

стадия	лист	листов
Р		1

Белгипроводхоз

Инв.№ подл. | Подпись и дата | Взам.инв.№

Копировал

Формат А1

1-1

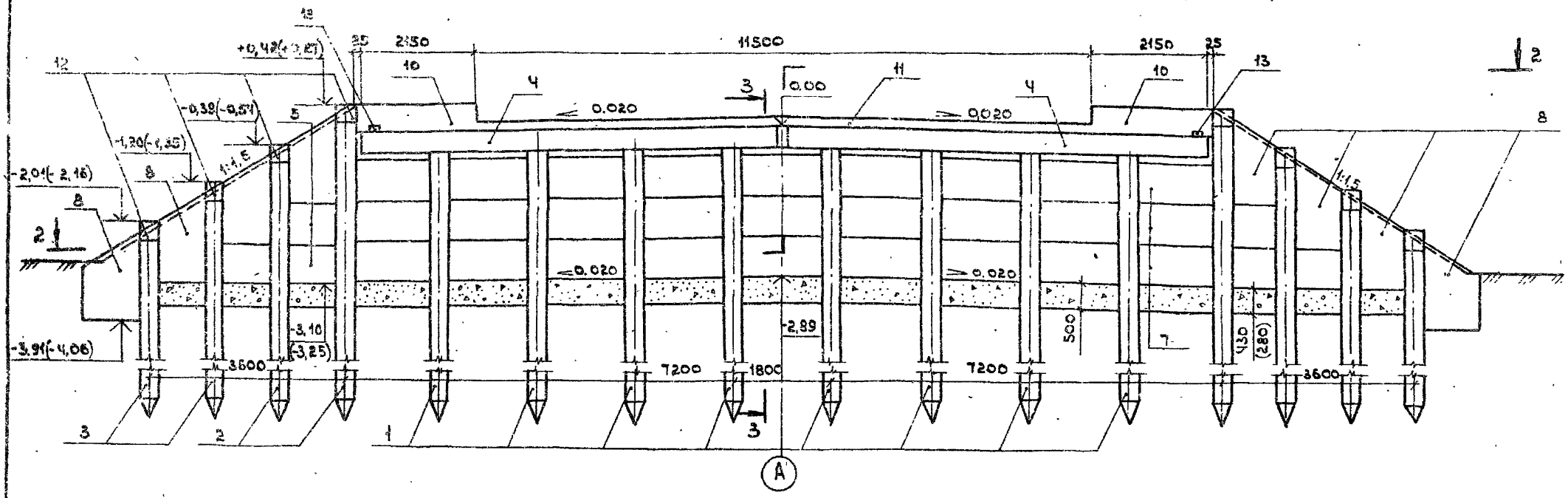

2-2

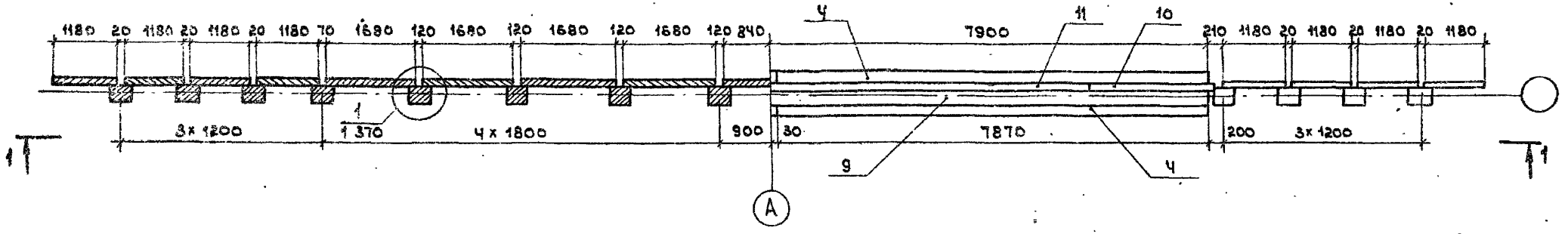

1. Общие технические требования см. в техническом описании.
2. Пояснения к данным в скобках см. 1 370.
3. Разрез 3-3 см. 1 370

Нач.отд.	Феборов		30.07.87
Гл.констр	Лаптев		30.07.87
ГИП	Шкляр		30.07.87
Вед.инж.	Хреновская		30.07.87
Ст.инж.	Цыганкова		30.07.87
Н.контр.	Денисенко		30.07.87

3.503.1-75.1 352

Опора береговая ОБ3.5.2
Схема расположения элементов

стадия	лист	листов
Р		1

Белгипродор

Инв.№ подл. | Подпись и дата | Взам.инв.№

копировал

формат А3

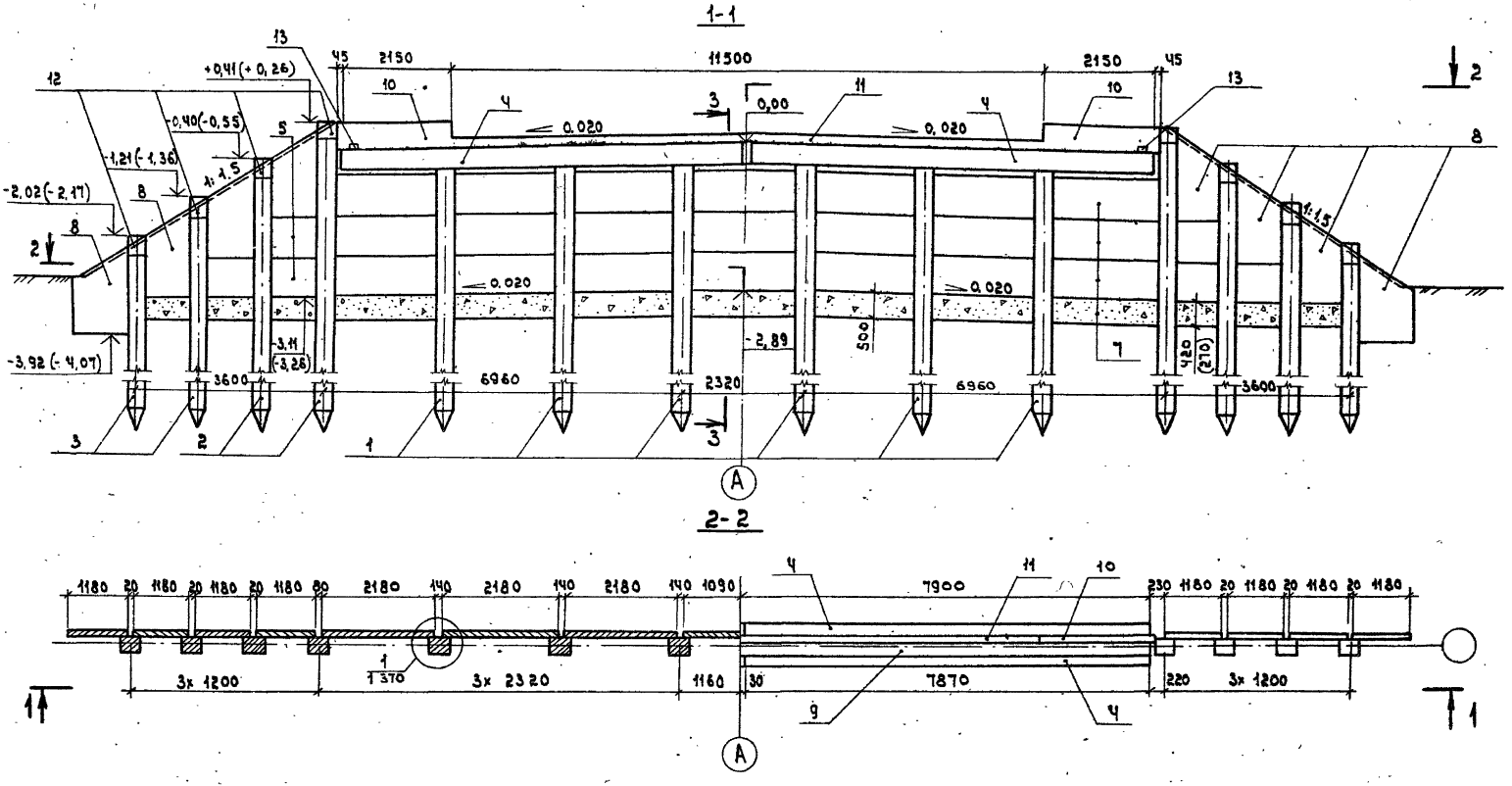

1. Общие технические требования см. в техническом описании.
2. Пояснения к данным в скобках см. 1 370.
3. Разрез 3-3 см. 1 370.

Нач. отд.	Федоров		30.07.87
Гл. констр.	Лаптев		30.07.87
ГИП	Шкляр		30.07.87
Вед. инж.	Хреновская		30.07.87
Ст. инж.	Цыганкова		30.07.87
Н. контр.	Даниленко		30.07.87

3.503.1-75.1 353

Опора береговая ОБ3.5.3
Схема расположения элементов

стадия	лист	листов
Р		1

Белгипродор

Инв. № подл. | Подпись и дата | Взам. инв. №

Копировал

Формат А3

Поз.	Обозначение	Наименование	Кол. на испол. 3.503.1-75.1 360-						Масса ед., кг	Примечание
			01	11	02	12	03	13		
		Документация								
	3.503.1 — 75.1 361	Схема расположения элементов	X	X						
	3.503.1 — 75.1 362	Схема расположения элементов			X	X				
	3.503.1 — 75.1 363	Схема расположения элементов					X	X		
		Изделия железобетонные								
1		Свая сеч. 35×35	12	12	8	8	6	6		*
2		То же	4	4	4	4	4	4		*
3		"	4	4	4	4	4	4		*
4	3.503.1 — 75.4 1000 — 06	Блок насадки РН6	4	4	4	4	4	4	1650	
5	3.503.1 — 75.4 2000 — 01	Плита заборной стенки ПС1	51	51	12	12	12	12	250	
6	— 02	То же ПС2			27	27			325	
7	— 03	" ПС3					21	21	425	
8	3.503.1 — 75.4 3000	" ПС4	8	8	8	8	8	8	425	
		Участки монолитные								
9	3.503.1 — 75.2 2600 - 01	УМ 2.6 — 01	1	1	1	1				2,8 м³
	- 02	УМ 2.6 — 03					1	1		2,8 м³
10	3.503.1 — 75.2 5000 - 03	УМ 5.3 — 6	2		2		2			0,14 м³
	- 13	УМ 5.3 — 9		2		2		2		0,21 м³
11	3.503.1 — 75.2 6000 - 03	УМ 6.3 — 6	1		1		1			0,16 м³
	- 13	УМ 6.3 — 9		1		1		1		0,51 м³
12	3.503.1 — 75.1 370	УМ 10	8	8	8	8	8	8		0,03 м³
13	3.503.1 — 75.2 2700	УМ 12	2	2	2	2	2	2		0,01 м³
		Материалы								
		Щебень по ГОСТ 8267-82	5,3	5,3	5,3	5,3	5,3	5,3		м³
		Марка опоры	053.6.1.6	053.6.1.9	053.6.2.6	053.6.2.9	053.6.3.6	053.6.3.9		

* Марка и масса свай согласно табл. 1 технического описания.

Инв. № подл. | Подпись и дата | Взам. инв. №

Нач. отд.	Федоров		23.07.87
Гл. констр.	Лаптев		23.07.87
ГИП	Шкляр		29.01.87
Вед. инж.	Храновская		23.07.87
Ст. инж.	Цыганкова		29.07.87
Инж.	Конько		29.07.87
Н. контр.	Ткаченко		29.07.87

3.503.1 - 75.1 360

Опора береговая 053.6.1, 053.6.2, 053.6.3 Спецификация

Стадия	Лист	Листов
Р		1

Белгипродор

Копировал

Формат А3

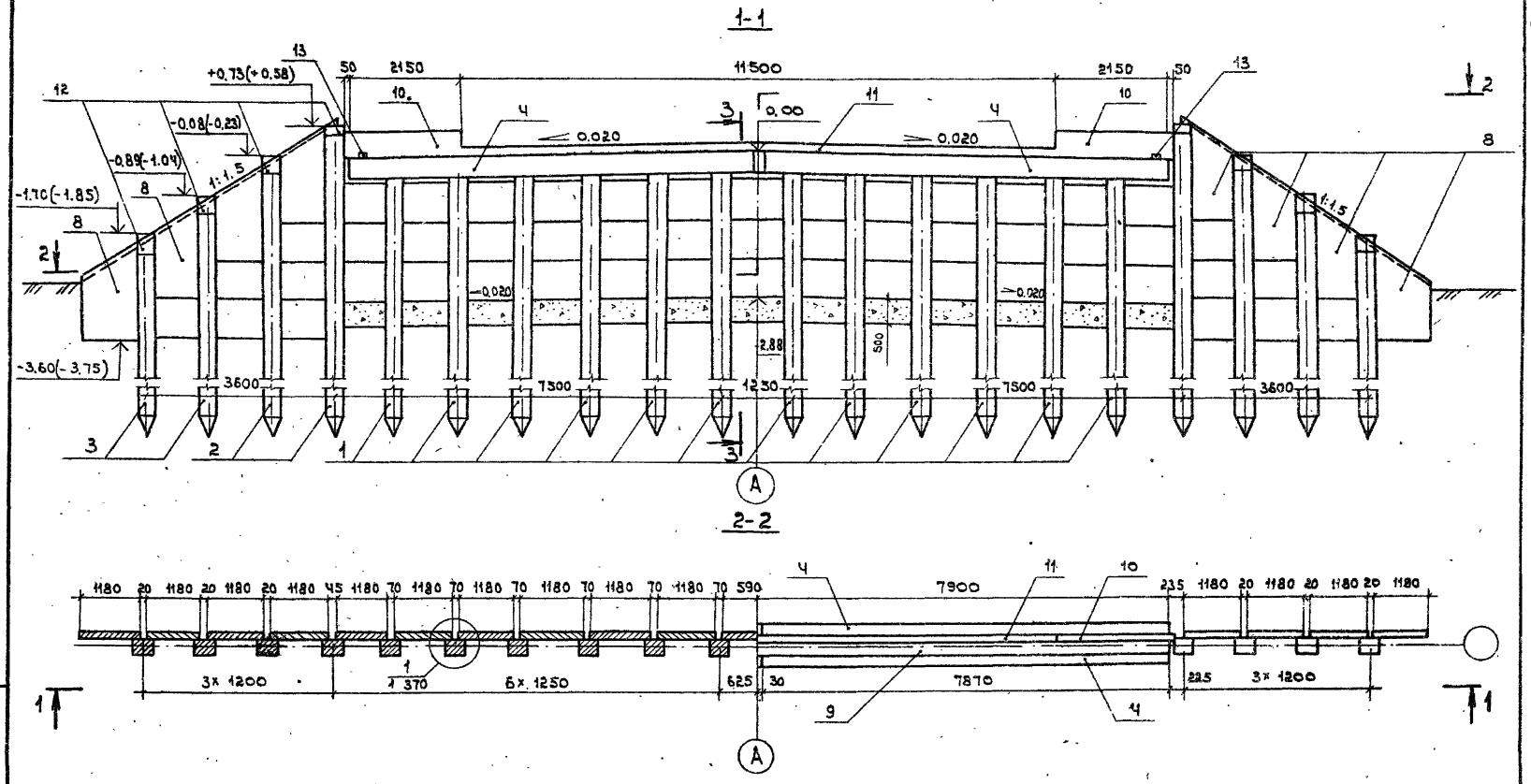

1. Общие технические требования см. в техническом описании.
2. Пояснения к данным в скобках см. 1 370.
3. Разрез 3-3 см. 1 370.

Нач.отд.	Федоров		29.07.87
Гл.констр.	Лаптев		29.07.87
ГИП	Шкляр		29.07.87
Вед.инж.	Хреновская		29.07.87
Ст.инж.	Цыганкова		29.07.87
Н.контр.	Денисенко		29.07.87

3.503.1-75.1 361

Опора береговая ОБ 3.6.1
Схема расположения элементов

стадия	лист	листов
Р		1

Белгипродор

копировал Ch

формат А3

Инв.№ подл. | Подпись и дата | Взам.инв.№

1-1

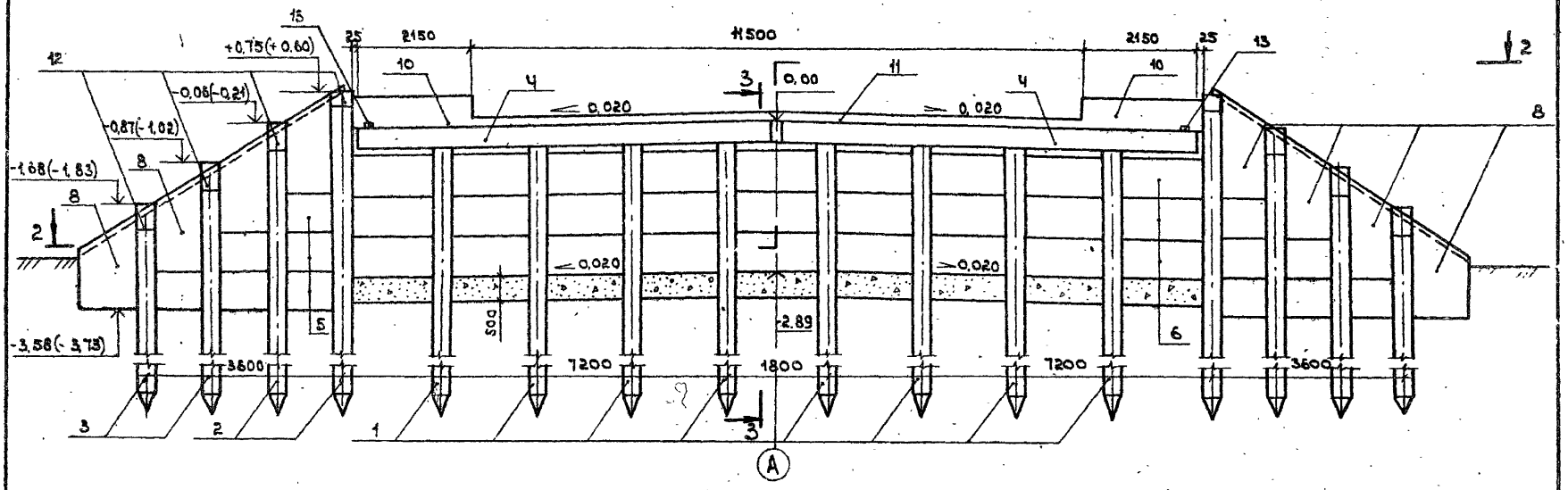

2-2

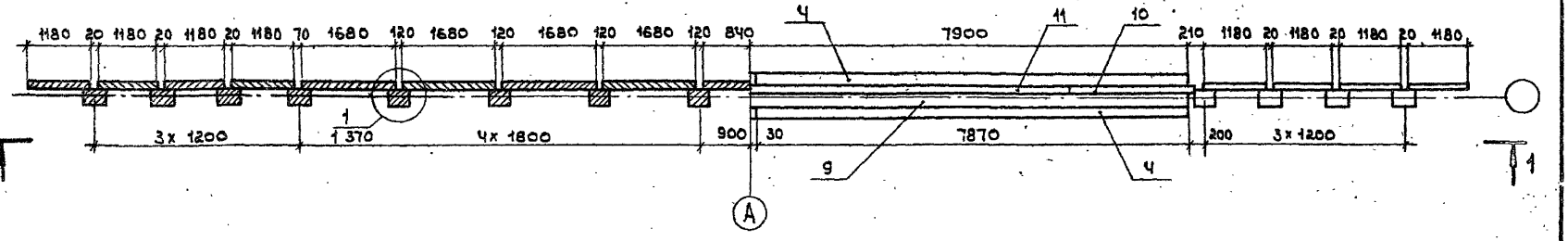

1. Общие технические требования см. в техническом описании.
2. Пояснения к данным в скобках см. 1 370.
3. Разрез 3-3 см. 1 370.

Нач.отд.	Федоров		29.07.87
Гл.констр.	Лаптев		29.07.87
ГИП	Шкляр		29.07.87
Вед.инж.	Хреновская		29.07.87
Ст.инж.	Цыганкова		29.07.87
Н.контр.	Денисенко		29.07.87

3.503.1-75.1 362

Опора береговая ОБ3.6.2
Схема расположения элементов

стадия	лист	листов
Р		1

Белгипродор

Инв.№ подл. | Подпись и дата | Взам.инв.№

копировал

формат А3

1-1

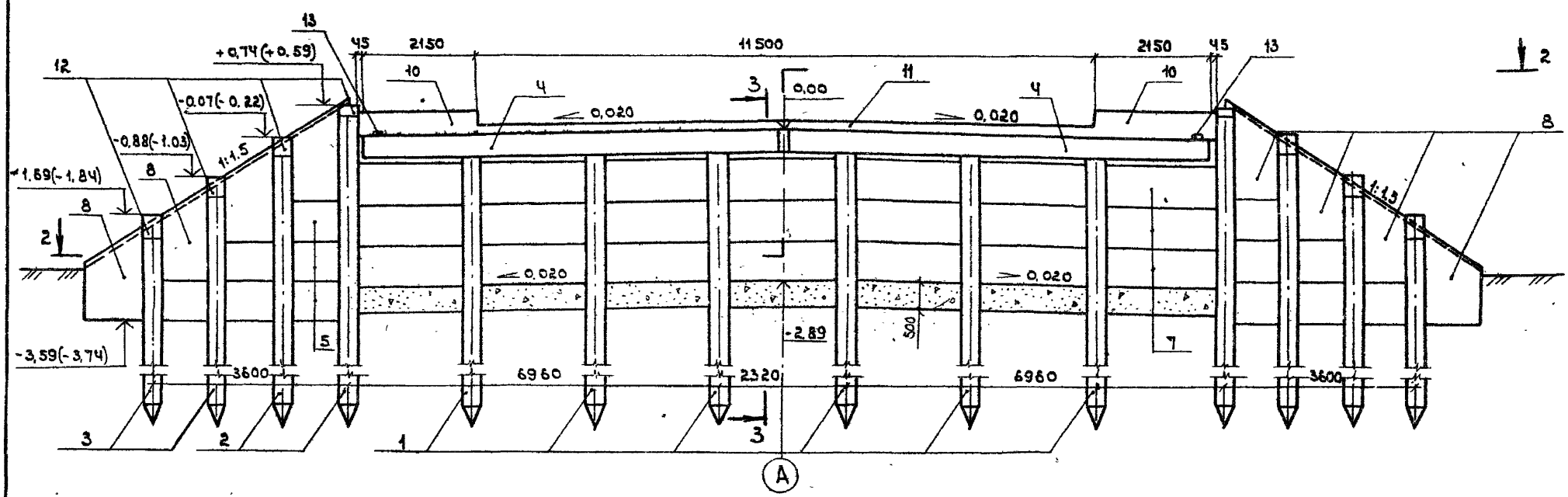

2-2

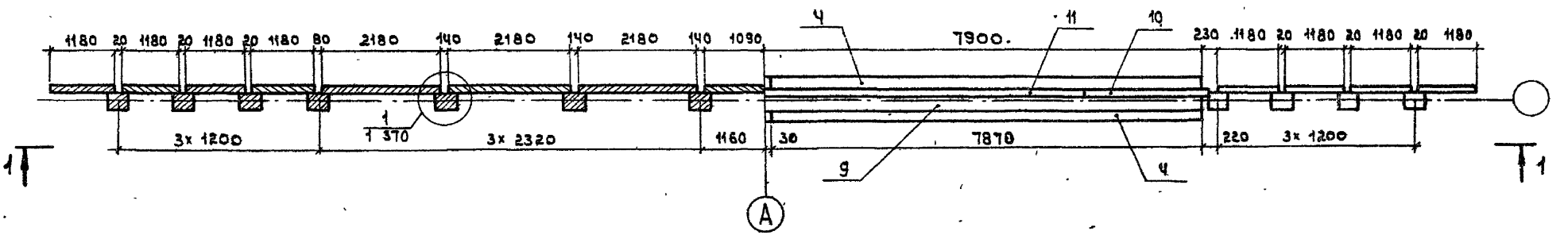

1. Общие технические требования см. в техническом описании.
2. Пояснения к данным в скобках см. 1 370.
3. Разрез 3-3 см. 1 370.

Начата	Федоров		29.07.87
Гл. констр.	Лапте в		29.07.87
ГИП	Шкляр		29.07.87
Вед. инж.	Хреновская		29.07.87
Ст. инж.	Цыганкова		29.07.87
Н. контр.	Денисенко		29.07.87

3.503.1-75.1 363

Опора береговая ОБ 3.6.3
Схема расположения элементов

стадия	лист	листов
Р		1

Белгипродор

Инв. № подл. | Подпись и дата | Взам. инв. №

копировал

формат А3

3-3

для 063

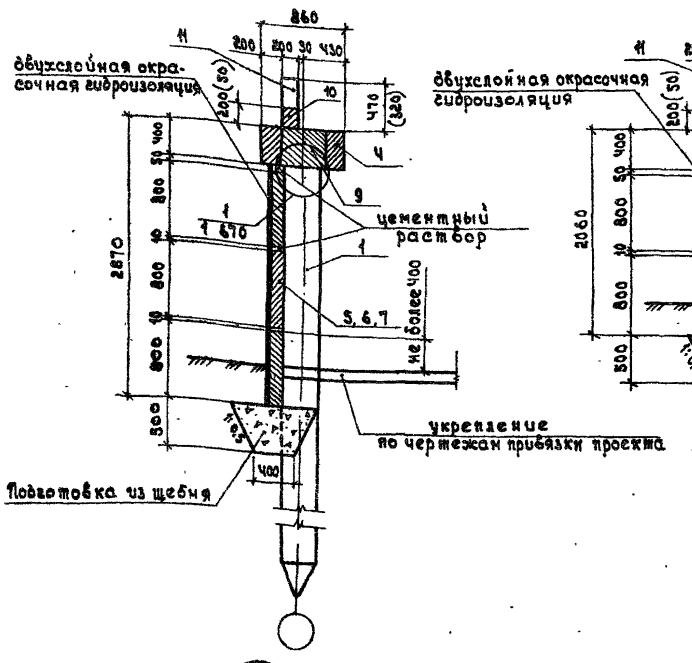

для 062

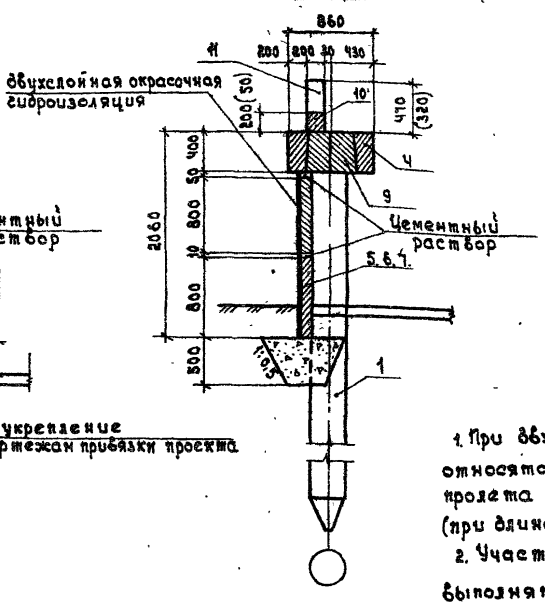

Ум 10

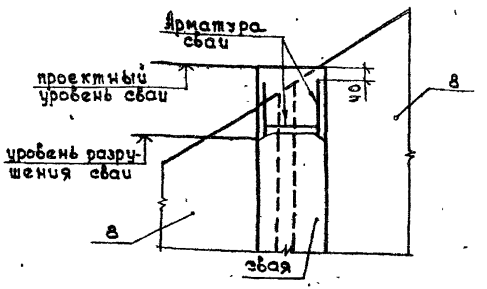

1. При двух значениях размера данные в скобках относятся к опоре с исполнением 01, 02, 03 (при длине пролета 6м), без скобок к опоре с исполнением 11, 12, 13 (при длине пролета 9м).

2. Участок монолитный Ум 10 допускается не выполнять при условии сохранения защитного слоя арматуры сваи после её забивки и погружения верха сваи до проектного уровня ±100.

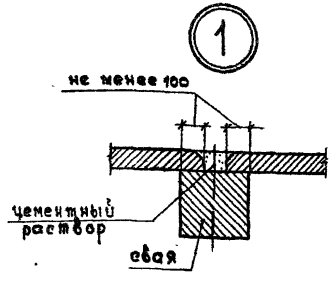

Нач. отд.	Федоров		29.07.87
Гл. констр.	Лаптев		29.07.87
ГИП	Шкляр		29.07.87
Рук. инж.	Хреновская		29.07.87
Ст. инж.	Цыганкова		29.07.87
Н. контр.	Денисенко		29.07.87

3.503.1-75.1 370

Опора береговая 062, 063
Узлы, разрезы.
Участок монолитный Ум10

стадия	лист	листов
Р		1

Белгипродор

Инв. № подл. | Подпись и дата | Взам. инв. №

Копировал

Формат А3

№ поз.	Обозначение	Наименование	Кол. на исполн. 01	02	11	12	Масса ед., кг	Примечание
		Документация						
	3.503.1-75.1 410 СБ	Схема расположения элементов	×	×	×	×		
		Изделия железобетонные						
1	3.503.1-75.4 1000-01	Блок насадки РН1	4		4		1150	
	-02	Блок насадки РН2		4		4	1250	
		Участки монолитные						
2	3.503.1-75.2 3000-01	Ум 3.1	1		1			1,9 м³
	-02	Ум 3.2		1		1		2,1 м³
3	3.503.1-75.2 4000-01	Ум 4.1-6	2					0,10 м³
	-11	Ум 4.1-9			2			0,14 м³
	-02	Ум 4.2-6		2				0,13 м³
	-12	Ум 4.2-9				2		0,19 м³
4	3.503.1-75.2 7000-01	Ум 7-6	1	1				0,51 м³
	-11	Ум 7-9			1	1		0,75 м³
		Материалы						
		Щебень по ГОСТ 8267-82	20,6	22,0	21,2	22,6		м³
		Марка	ОБЧ.1.6	ОБЧ.2.6	ОБЧ.1.9	ОБЧ.2.9		

Нач. отд.	Федоров		29.07.87
Гл. констр.	Лаптев		29.07.87
ГИП	Шкляр		29.07.87
Вед. инж.	Хреновская		29.07.87
Ст. инж.	Григорян		29.07.87
Н. контр.	Гунченко		29.07.87

3.503.1-75.1 410

Опора береговая ОБЧ.1, ОБЧ.2 Спецификация

Стадия	Лист	Листов
Р		1

Белгипродор

Инв. № подл. | Подпись и дата | Взам. инв. №

копировал С1 формат А3

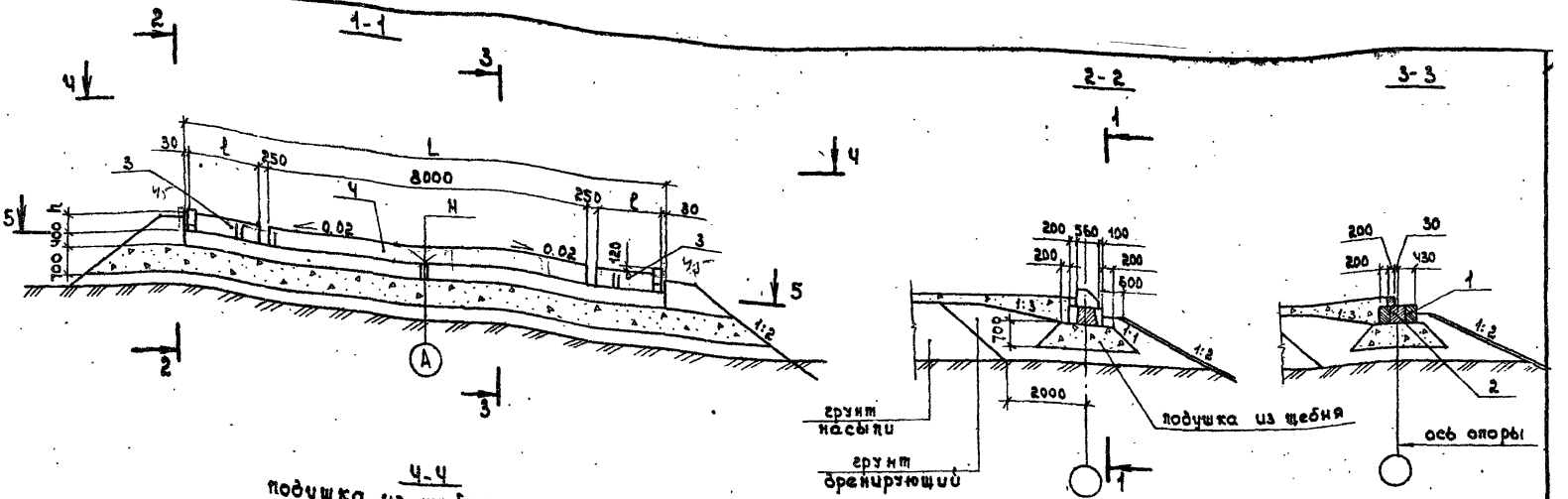

Обозначение	Марка опоры	Размеры, мм		
		L	P	H
3.503.1-75.1 410-01	ОБ Ч. 1. 6	11000	1220	320
-02	ОБ Ч. 2. 6	12000	1720	
-11	ОБ Ч. 1. 9	11000	1220	470
-12	ОБ Ч. 2. 9	12000	1720	

1. Недостающие сведения для строительства опоры (Н и др.) принять в соответствии с указаниями таблицы 1 технического описания.
2. Щебеночная подушка показана при расположении подходов в насыпи. При расположении в выемке форму и размер подушки см. л. 3 3200 (Узел Ч)
3. Технические требования см. в техническом описании.

Нач.отд.	Федоров		30.07.87
Гл.констр.	Лаптев		30.07.87
ГИП	Шкляр		30.07.87
Зав.маж.	Хренковская		30.07.87
Инж.	Григорян		30.07.87
Н.контр.	Денисенко		30.07.87

3.503.1-75.1 410 сб

Опора береговая ОБЧ.1, ОБЧ.2
Схема расположения элементов

Стадия	Лист	Листов
Р		1

Белгипродор

Инв.№ подл. | Подпись и дата | Взам. инв.№

Копировал

Формат А3

Поз.	Обозначение	Наименование	Кол. на испол. 3.503.1-75.1 430-								Масса ед., кг	Примечание
			01	02	03	04	11	12	13	14		
		Документация										
	3.503.1-75.1 430 СБ	Схема расположения элементов	X	X	X	X	X	X	X	X		
		Изделия железобетонные										
1	3.503.1-75.4 1000 -03	Блок насадки РН3	4				4				1400	
	-04	Блок насадки РН4		4				4			1500	
	-05	Блок насадки РН5			4				4		1550	
	-06	Блок насадки РН6				4				4	1650	
		Участки монолитные										
2	3.503.1-75.2 3000 -03	УМ 3.3	1				1					2,3 м³
	-04	УМ 3.4		1				1				2,5 м³
	-05	УМ 3.5			1				1			2,6 м³
	-06	УМ 3.6				1				1		2,8 м³
3	3.503.1-75.2 8000 -01	УМ 8.1-6	1									0,88 м³
	-11	УМ 8.1-9					1					1,3 м³
	-02	УМ 8.2-6		1								0,95 м³
	-12	УМ 8.2-9						1				1,4 м³
	-03	УМ 8.3-6			1							0,98 м³
	-13	УМ 8.3-9							1			1,4 м³
	-04	УМ 8.4-6				1						1,0 м³
	-14	УМ 8.4-9								1		1,5 м³
		Материалы										
		Щебень по ГОСТ 8267-82	23,8	25,2	25,9	27,2	24,4	25,8	26,5	27,8		м³

Нач. отд.	Федоров		30.07.87
Гл. констр.	Лаптев		30.07.87
ГИП	Шкляр		30.07.87
Рец. инж.	Узеловская		30.07.87
Инж.	Григорян		30.07.87
Н. контр.	Ефименко		30.07.87

3.503.1-75.1 430

Опора береговая ОБ4.3, ОБ4.4, ОБ4.5, ОБ4.6

Спецификация

Стадия	Лист	Листов
Р		1

Белгипродор

Копировал

Формат А3

Инв. № подл. | Подпись и дата | Взам. инв. №

1-1

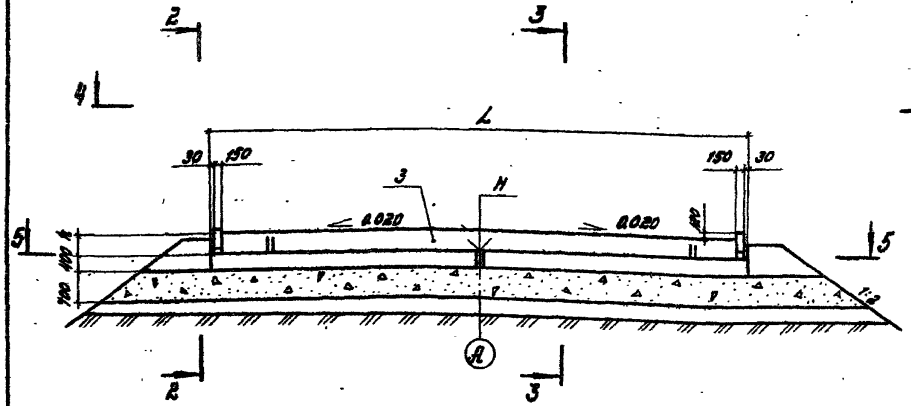

2-2

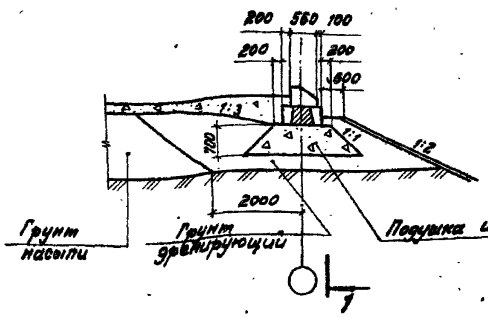

3-3

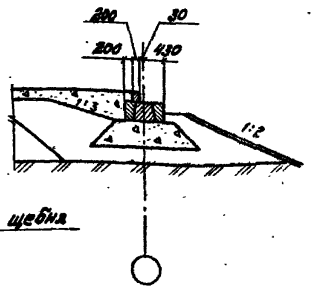

4-4

Подушка из щебня не показана

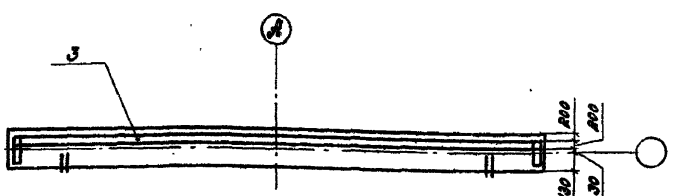

5-5

Подушка из щебня не показана

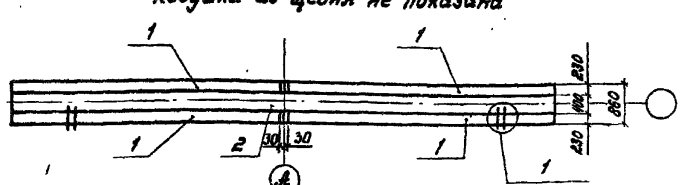

Обозначение	Марка	h, мм	L, мм
3.503.1 - 75.1 430-01	064.3.6	320	13300
-02	064.4.6		14300
-03	064.5.6		14800
-04	064.6.6		15800
-11	064.3.9	470	13300
-12	064.4.9		14300
-13	064.5.9		14800
-14	064.6.9		15800

1. Недостающие сведения для строительства опоры (Н и др.) принять в соответствии с указаниями таблицы 1 технического описания.
2. Щебеночная подушка показана при расположении подходов в насыпи. При расположении в выемке форму и размер подушки см. 3 3200 (Узел 4).
3. Технические требования см. в техническом описании.

Нач. отд.	Федоров		28.07.87
Гл. констр.	Лаптев		28.07.87
ГИП	Шкляр		28.07.87
Вед. инж.	Хреновская		28.07.87
Инж.	Григорян		28.07.87
Н. контр.	Ткаченко		28.07.87

3.503.1-75.1 430 сб

Опора береговая 064.3, 064.4, 064.5, 064.6

Схема расположения элементов

Стадия	Лист	Листов
Р		1

БЕЛГИПРОДОР

Копировал

Формат А3

Инв. № подл. | Подпись и дата | Взам. инв. №

Поз.	Обозначение	Наименование	Кол. на испол. 3.503.1-75.1 510-						Масса ед., кг	Примечание
			01	02	03	04	05	06		
		Документация								
	3.503.1-75.1 510 СБ	Схема расположения элементов	X	X	X	X	X	X		
		Изделия железобетонные								
1	3.503.1-75.4 1000-01	Блок насадки РН1	4	4	4	4	4	4	1150	
2		Свая сеч. 35×35 см	5	6	7	8	9	10		*
		Участки монолитные								
3	3.503.1-75.2 1100	Ум 1.1-х	1	1	1	1	1	1		1,9 м³
4	3.503.1-75.2 1100	Ум 11	2	2	2	2	2	2		0,01 м³
		Марка	ОП1.1.05-х	ОП1.1.06-х	ОП1.1.07-х	ОП1.1.08-х	ОП1.1.09-х	ОП1.1.10-х		

* Марка и масса свай согласно табл.1 технического описания.

Нач.отд.	Федоров		28.01.87
Гл.констр.	Лаптев		28.01.87
ГИП	Шкляр		28.01.87
Вед.инж.	Хроновская		28.01.87
Инж.	Григорян		28.01.87

3.503.1-75.1 510

Опора промежуточная ОП1.1 Спецификация

Стадия	Лист	Листов
Р.		1

Белгипродор

Копировал Калинович

Формат А3

Инв.№ подл. | Подпись и дата | Взам.инв.№

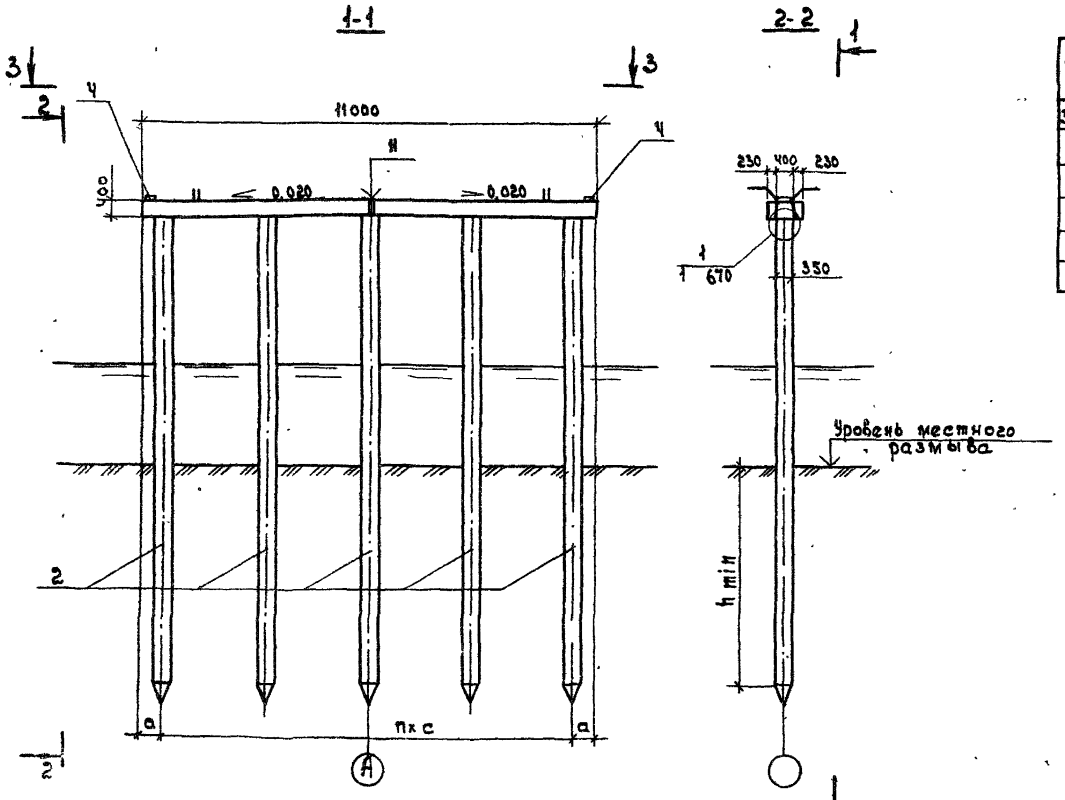

Обозначение	Марка опоры	n	Размеры, мм	
			a	c
3.503.1-75.1 510-01	ОП1.1.05-Х	4	700	2400
-02	ОП1.1.06-Х	5	750	1900
-03	ОП1.1.07-Х	6	550	1650
-04	ОП1.1.08-Х	7	600	1400
-05	ОП1.1.09-Х	8	500	1250
-06	ОП1.1.10-Х	9	550	1100

1. Недостающие сведения для строительства опор (H, h min, исполнение монолитного участка насадки X, марку свай, нагрузку на нее и др. принять в соответствии с табл. 1 технического описания.

2. Технические требования см. в техническом описании.

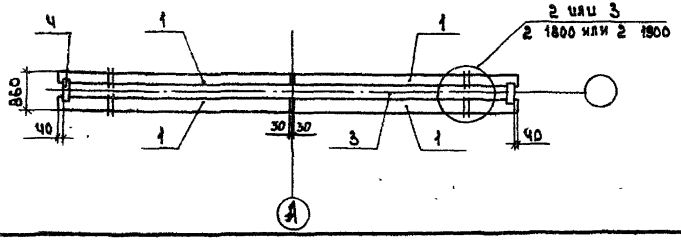

Нач.отд.	Федоров		27.07.87
Гл.констр.	Лаптев		27.07.87
ГИП	Шкляр		27.07.87
Вед.инж.	Хреновская		27.07.87
Ст.инж.	Цыганкова		27.07.87
Инж.	Григорян		27.07.87
Н.контр.	Денисенко		27.07.87

3.503.1-75.1 510 СБ

Опора промежуточная ОП1.1. Схема расположения элементов.

стадия	лист	листов
Р		1

Белгипродор

Инв. № подл. | Подпись и дата | Взам. инв. №

копировал СБ

формат А3

2425-02

Поз.	Обозначение	Наименование	Кол. на испол. 3.503.1-75.1 520-						Масса ед., кг	Примечание
			01	02	03	04	05	06		
		Документация								
	3.503.1-75.1 520 СБ	Схема расположения элементов	×	×	×	×	×	×		
		Изделия железобетонные								
1	3.503.1-75.4 1000-02	Блок насадки РН 2	4	4	4	4	4	4	1250	
2		Свая сеч. 35×35 см	6	7	8	9	10	11		*
		Участки монолитные								
3	3.503.1-75.2 1200	Ум 1.2-Л	1	1	1	1	1	1		2,1 м³
4	3.503.1-75.2 1700	Ум 11	2	2	2	2	2	2		8,81 м³
		Марка	ОП1.2.06-Х	ОП1.2.07-Х	ОП1.2.08-Х	ОП1.2.09-Х	ОП1.2.10-Х	ОП1.2.11-Х		

* Марка и масса свай согласно табл. 1 технического описания

Нач. отд.	Федоров		30.07.87
Гл. констр.	Лаптев		30.07.87
Г И П	Шкляр		30.07.87
Вед. инж.	Хреновская		30.07.87
Инж.	Григорян		30.07.87
Н. контр.	Качанко		30.07.87

3.503.1-75.1 520

Опора промежуточная ОП 1.2 Спецификация

Стадия	Лист	Листов
Р		1

Белгипродор

Копировал Нахимович

Формат А3

Инв. № подл. | Подпись и дата | Взам. инв. №

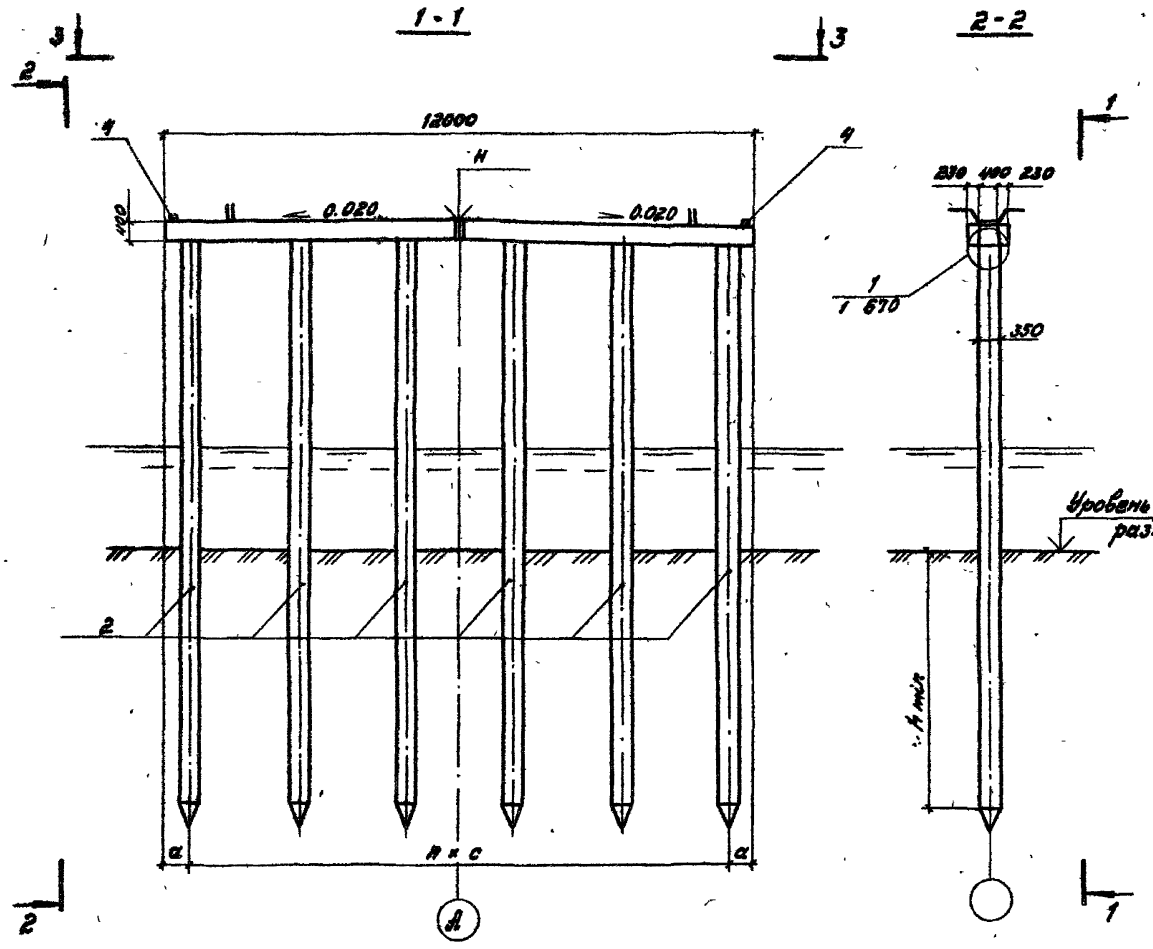

Обозначение	Марка опоры	n	Размеры, мм	
			a	c
3.503.1-75.1 520-01	ОП1.2.06-Х	5	750	2100
-02	ОП1.2.07-Х	6	600	1800
-03	ОП1.2.08-Х	7	750	1500
-04	ОП1.2.09-Х	8	600	1350
-05	ОП1.2.10-Х	9	600	1200
-06	ОП1.2.11-Х	10	500	1100

1. Недостающие сведения для строительства опор (H, h min, исполнение монолитного участка насадки Х., марку сваи, нагрузку на нее и др.) принять в соответствии с табл. 1 технического описания.
2. Технические требования см. в техническом описании.

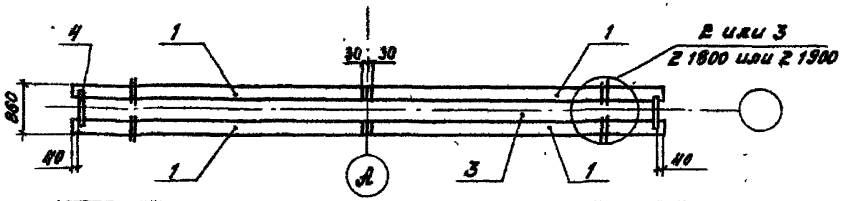

Нач. отд.	Федоров		30.01.87
Гл. констр.	Лапиев		30.01.87
ГИП	Шкляр		30.01.87
Вед. инж.	Хренобская		30.01.87
Инж.	Григорян		30.01.87
Н. контр.	Ткаченко		30.01.87

3.503.1 - 75.1 520 СБ

Опора промежуточная ОП1.2

Схема расположения элементов

Стадия	Лист	Листов
Р		1

Белгипродор

Копировал

Формат А3

Инв. № подл. | Подпись и дата | Взам. инв. №

Поз.	Обозначение	Наименование	Кол. на исполн. 3.503.1-75.1 530-							Масса ед. кг	Примечание
			01	02	03	04	05	06	07		
		Документация									
	3.503.1-75.1 530 СБ	Схема расположения элементов	X	X	X	X	X	X	X		
		Изделия железобетонные									
1	3.503.1-75.Ч 1000-03	Блок насадки РНЗ	Ч	Ч	Ч	Ч	Ч	Ч	Ч	1400	
2		Свая сеч. 35×35 см	6	7	8	9	10	11	12		*
		Участки монолитные									
3	3.503.1-75.2 1300	Ум 1.3-х	1	1	1	1	1	1	1		2,3 м³
4	3.503.1-75.2 1700	Ум 11	2	2	2	2	2	2	2		0,01 м³
		Марка	ОП1.3.06-х	ОП1.3.07-х	ОП1.3.08-х	ОП1.3.09-х	ОП1.3.10-х	ОП1.3.11-х	ОП1.3.12-х		

* Марка и масса свай согласно табл.1 технического описания.

Нач.отд.	Федоров		30.07.87
Гл.констр.	Лаптев		30.07.87
ГИП	Шкляр		30.07.87
Вед. инж.	Хоменовская		30.07.87
Инж.	Григорян		30.07.87
Н.контр.	Ткаченко		30.07.87

3.503.1-75 .1 530

Опора промежуточная ОП 1.3 Спецификация.

Стадия	Лист	Листов
Р		1

Белгипродор

Копировала [illegible]

Формат А3

Инв.№подл. | Подпись и дата | Взам.инв.№

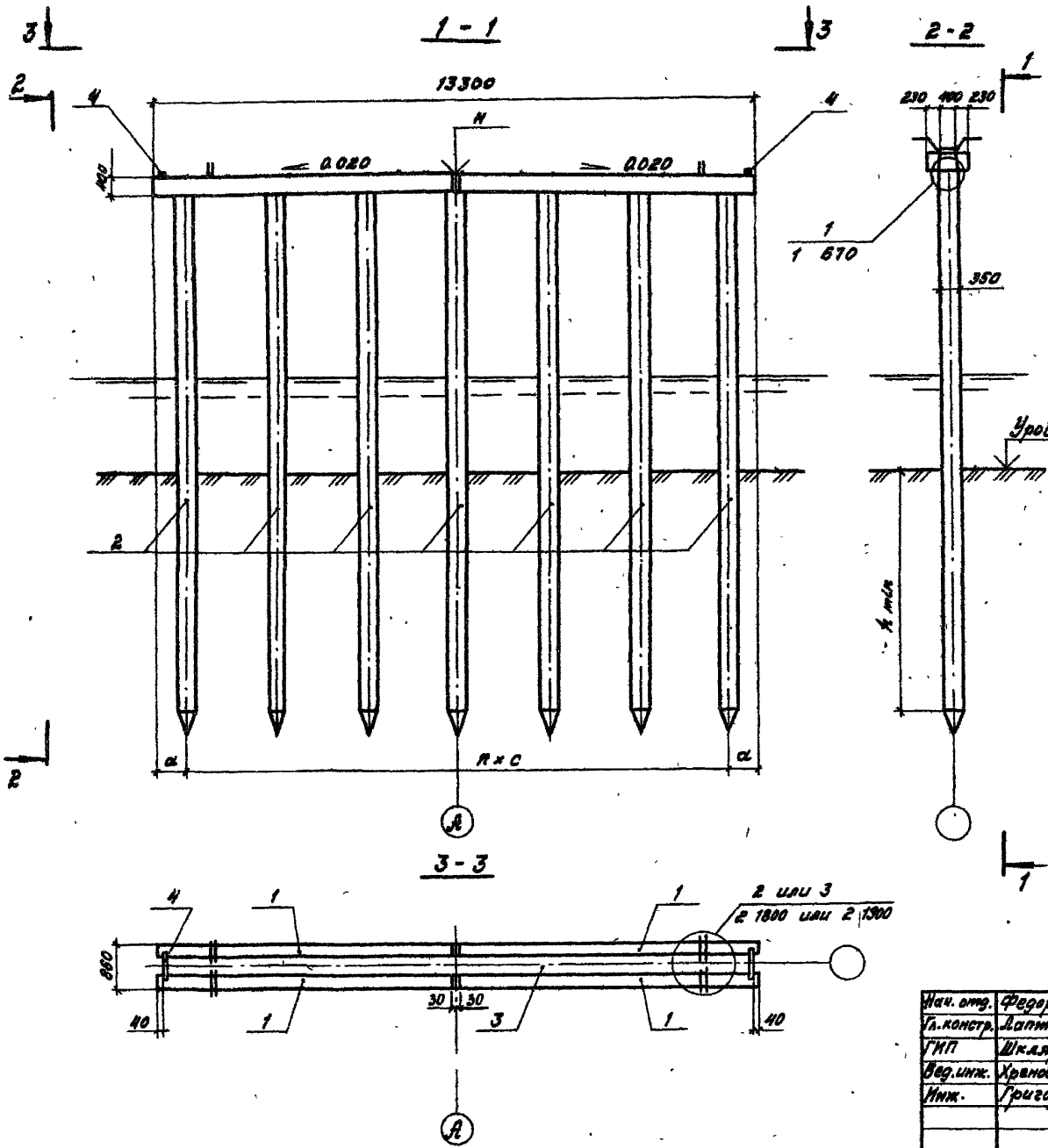

Обозначение	Марка опоры	n	Размеры, мм	
			a	c
3.503.1 - 75.1 530-01	ОП1.3.06 - X	5	650	2400
-02	ОП1.3.07 - X	6	650	2000
-03	ОП1.3.08 - X	7	700	1700
-04	ОП1.3.09 - X	8	650	1500
-05	ОП1.3.10 - X	9	530	1360
-06	ОП1.3.11 - X	10	550	1220
-07	ОП1.3.12 - X	11	490	1120

1. Недостающие сведения для строительства опор (H, h min, исполнение монолитного участка насадки X, марку сваи, нагрузку на нее и др.) принять в соответствии с табл. 1 технического описания.
2. Технические требования см. в техническом описании.

Нач. отд.	Федоров		30.07.87
Гл. констр.	Лаптев		30.07.87
ГИП	Шкаляр		30.07.87
Вед. инж.	Хряновская		30.07.87
Инж.	Григорян		30.07.87
Н. контр.	Ткаченко		30.07.87

3.503.1 - 75.1 530 СБ

Опора промежуточная ОП1.3

Схема расположения элементов

Стадия	Лист	Листов
Р		1

Белгипродор

Копировал

Формат А3

Инв. № подл. | Подпись и дата | Взам. инв. №

Поз.	Обозначение	Наименование	Кол. на исполн. 3.503.1-75.1 540- 01	02	03	04	05	06	07	08	Масса ед., кг	Примечание
		Документация										
	3.503.1-75.1 540 СБ	Схема расположения элементов	X	X	X	X	X	X	X	X		
		Изделия железобетонные										
1	3.503.1-75.4 1000-04	Блок насадки РН4	4	4	4	4	4	4	4	4	1500	
2		Свая сеч. 35×35 см	6	7	8	9	10	11	12	13		*
		Участки монолитные										
3	3.503.1-75.2 1400	УМ 1.4-Х	1	1	1	1	1	1	1	1		2,5 м³
4	3.503.1-75.2 1700	УМ 11	2	2	2	2	2	2	2	2		0,01 м³
		Марка	ОП1.4.06-Х	ОП1.4.07-Х	ОП1.4.08-Х	ОП1.4.09-Х	ОП1.4.10-Х	ОП1.4.11-Х	ОП1.4.12-Х	ОП1.4.13-Х		

* Марка и масса свай согласно табл. 1 технического описания.

Нач. отд.	Федоров		29.07.87
Гл. констр.	Лаптев		29.07.87
ГИП	Шкляр		29.07.87
Вед. инж.	Хреновская		29.07.87
Инж.	Григорян		29.07.87
Н. контр.	Ткаченко		29.07.87

3.503.1-75.1 540

Опора промежуточная ОП 1.4

Спецификация

Стадия	Лист	Листов
Р		1

Белгипродор

Копировал

Формат А3

Инв. № подл. | Подпись и дата | Взам. инв. №

1-1

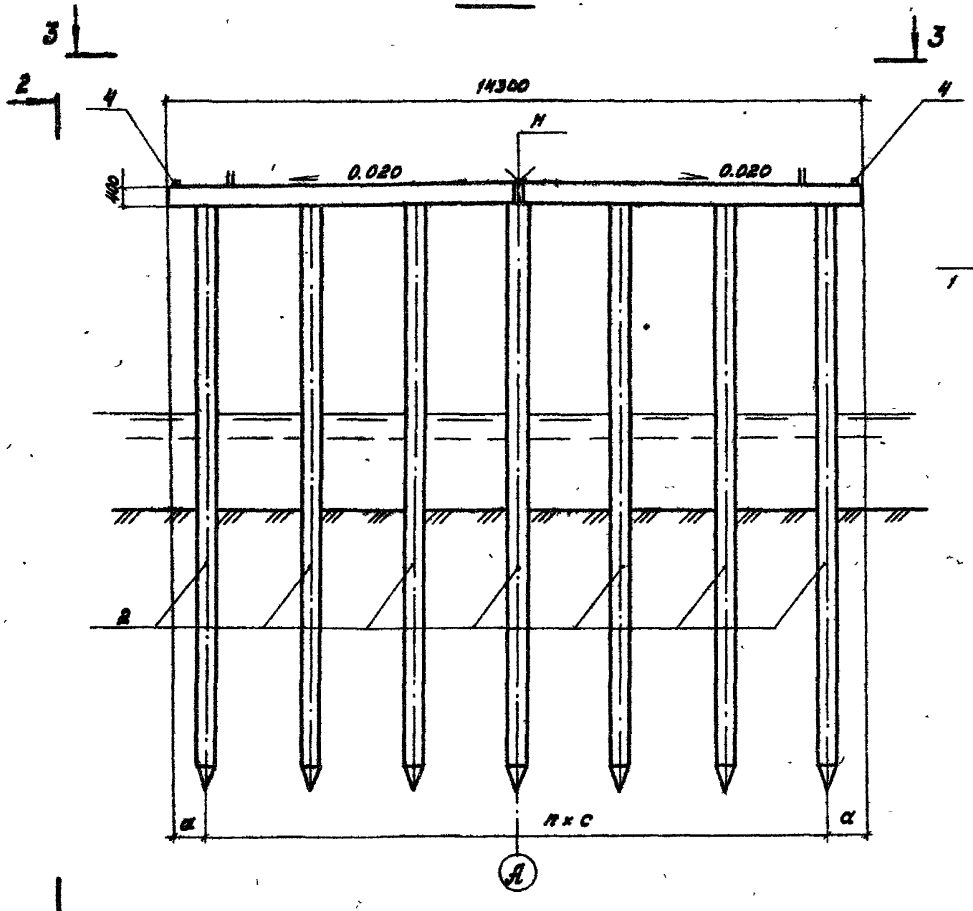

2-2

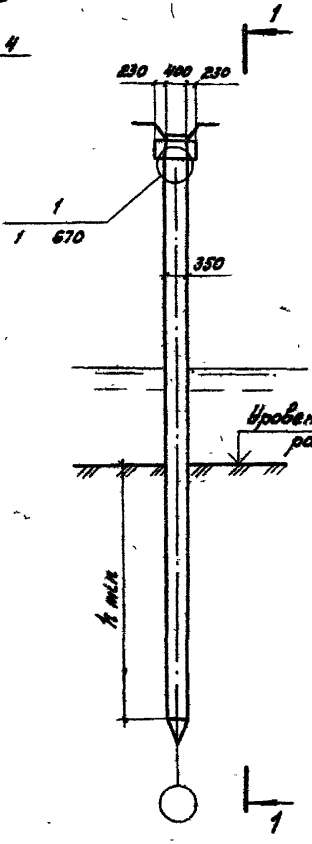

Обозначение	Марка опоры	n	Размеры, мм a	c
3.503.1-75.1 540-01	ОП1.4.06-Х	5	900	2500
-02	ОП1.4.07-Х	6	850	2100
-03	ОП1.4.08-Х	7	640	1860
-04	ОП1.4.09-Х	8	550	1650
-05	ОП1.4.10-Х	9	580	1460
-06	ОП1.4.11-Х	10	550	1320
-07	ОП1.4.12-Х	11	550	1200
-08	ОП1.4.13-Х	12	550	1100

1. Недостающие сведения для строительства опор (H, h min, исполнение монолитного участка насадки Х, марку сваи, нагрузку на нее и др.) принять в соответствии с табл. 1 технического описания.
2. Технические требования см. в техническом описании.

3-3

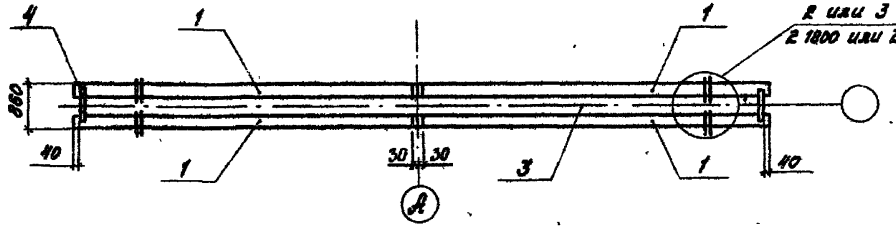

Нач. отд.	Федоров		30.07.87
Гл. констр.	Лаптев		30.07.87
ГИП	Шкляр		30.07.87
Вед. инж.	Хреновская		30.07.87
Инж.	Григорян		30.07.87
Н. контр.	Ткаченко		30.07.87

3.503.1 - 75.1\540 СБ

Опора промежуточная ОП1.4
Схема расположения элементов

Стадия	Лист	Листов
Р		1

Белгипродор

Копировал

Формат А3

Инв. № подл. | Подпись и дата | Взам. инв. №

Поз.	Обозначение	Наименование	Кол. на испол. 3.503.1-75.1 550-								Масса ед., кг	Примечание
			01	02	03	04	05	06	07	08		
		Документация										
	3.503.1-75.1 550 сб	Схема расположения элементов										
		Изделия железобетонные										
1	3.503.1-75.4 1000-05	Блок насадки РН5	4	4	4	4	4	4	4	4	1530	
2		Свая сеч. 35×35см	7	8	9	10	11	12	13	14		*
		Участки монолитные										
3	3.503.1-75.2 1500	Ум 1.5-х	1	1	1	1	1	1	1	1		2,6 м³
4	3.503.1-75.2 1700	Ум 11	2	2	2	2	2	2	2	2		0,01 м³
Марка			ОП1.5.07-х	ОП1.5.08-х	ОП1.5.09-х	ОП1.5.10-х	ОП1.5.11-х	ОП1.5.12-х	ОП1.5.13-х	ОП1.5.14-х		

* Марка и масса свай согласно табл 1 технического описания.

Нач отд	Федоров		30.07.87
Гл. констр	Лаптев		30.07.87
ГИП	Шкляр		30.07.87
Вед. инж.	Хоменовская		30.07.87
Ст. инж.	Григорян		30.07.87
Н. контр.	Семченко		30.07.87

3.503.1-75.1 550

Опора промежуточная ОП 1.5
Спецификация

Стадия	Лист	Листов
Р		1

Белгипродор

Копировал

Формат А3

Инв. № подл. | Подпись и дата | Взам. инв. №

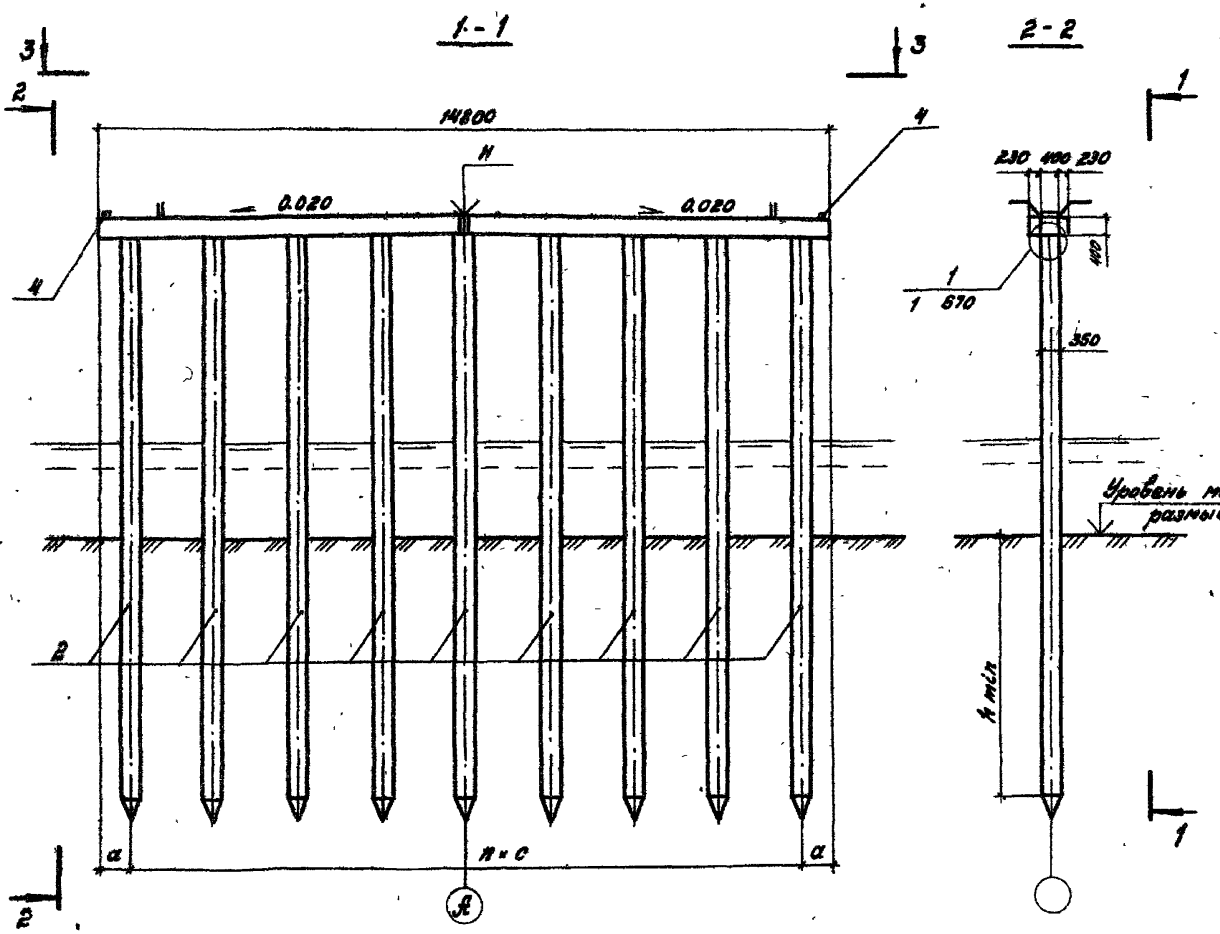

Обозначение	Марка опоры	n	Размеры, мм a	c
3.503.1 - 75.1 550 - 01	ОП 1.5.07 - X	6	800	2200
-02	ОП 1.5.08 - X	7	750	1900
-03	ОП 1.5.09 - X	8	600	1700
-04	ОП 1.5.10 - X	9	650	1570
-05	ОП 1.5.11 - X	10	650	1350
-06	ОП 1.5.12 - X	11	580	1240
-07	ОП 1.5.13 - X	12	500	1150
-08	ОП 1.5.14 - X	13	510	1060

1. Недостающие сведения для строительства опор (H, h min, исполнение монолитного участка насадки X, марку сваи, нагрузку на нее и др.) принять в соответствии с табл. 1 технического описания.
2. Технические требования см. в техническом описании.

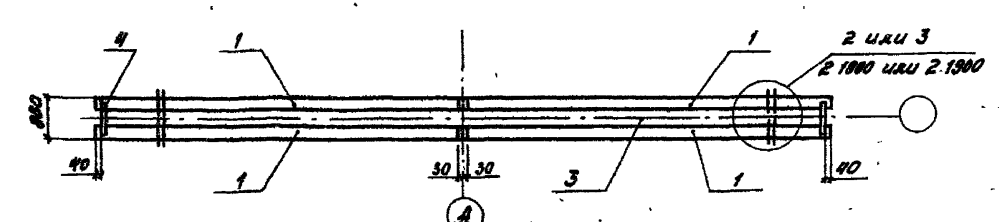

Нач. отр.	Федоров		30.07.87
Гл. констр.	Лаптев		30.07.87
ГИП	Шкляр		30.07.87
Вед. инж.	Хреновская		30.07.87
Инж.	Триворян		30.07.87
Н. контр.	Ткаченко		30.07.87

3.503.1 - 75.1 550 СБ

Опора промежуточная ОП 1.5

Схема расположения элементов

Стадия	Лист	Листов
Р		1

Белгипродор

Копировал

Формат А3

Инв. № подл. | Подпись и дата | Взам. инв. №

Поз.	Обозначение	Наименование	Кол. на испол. 3.503.1-75.1 560- 01	02	03	04	05	06	07	08	Масса ед., кг	Примечание
		Документация										
	3.503.1-75.1 560 СБ	Схема расположения элементов	X	X	X	X	X	X	X	X		
		Изделия железобетонные										
1	3.503.1-75.4 1000-06	Блок насадки РН 6	4	4	4	4	4	4	4	4	1650	
2		Свая сеч. 35×35 см	7	8	9	10	11	12	13	14		*
		Участки монолитные										
3	3.503.1-75.2 1600	Ум 1.6-Х	1	1	1	1	1	1	1	1		2,8 м³
4	3.503.1-75.2 1700	Ум 11	2	2	2	2	2	2	2	2		0,81 м³
		Марка	ОП1.6.07-Х	ОП1.6.08-Х	ОП1.6.09-Х	ОП1.6.10-Х	ОП1.6.11-Х	ОП1.6.12-Х	ОП1.6.13-Х	ОП1.6.14-Х		

* Марка и масса свай согласно табл. 1 технического описания.

Нач.отд.	Федоров		24.07.87
Гл.констр.	Лаптев		28.07.87
ГИП	Шкляр		28.07.87
Вед.инж.	Хреновская		30.07.87
Инж.	Григорян		30.07.87
Н.контр.	Ткаченко		30.07.87

3.503.1-75.1 560

Опора промежуточная ОП 1.6

Спецификация.

Стадия	Лист	Листов
Р		1

Белгипродор

Копировала

Формат А3

Инв.№ подл. | Подпись и дата | Взам.инв.№

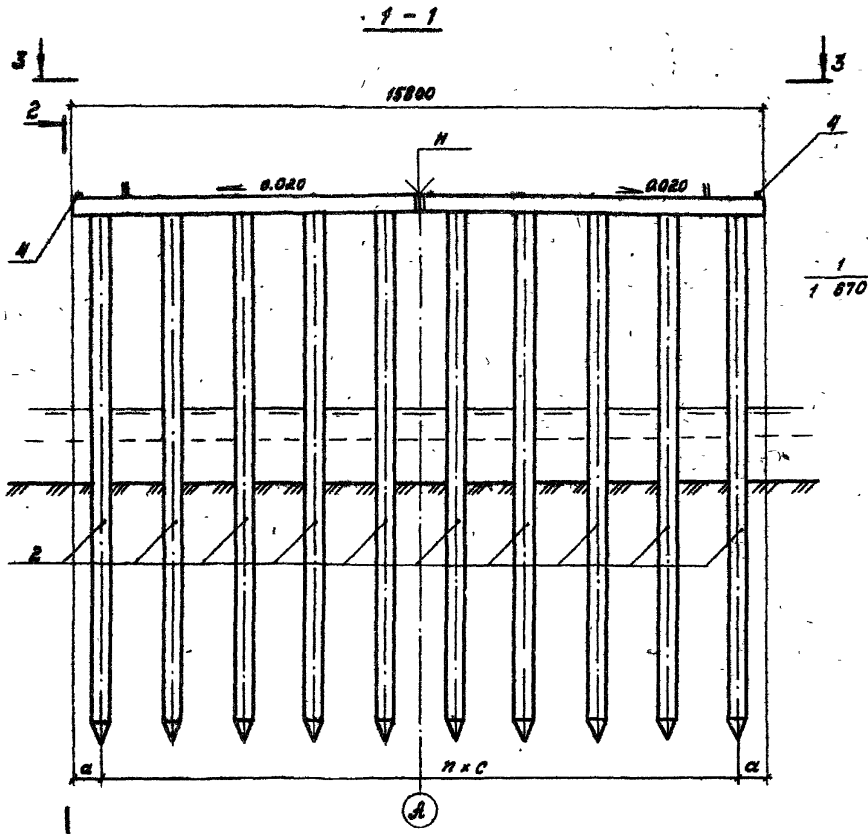

Обозначение	Марка опоры	n	Размеры, мм	
			a	c
3.503.1 - 75.1 560-01	ОП1.6.07 - X	6	850	2350
-02	ОП1.6.08 - X	7	690	2060
-03	ОП1.6.09 - X	8	700	1800
-04	ОП1.6.10 - X	9	700	1600
-05	ОП1.6.11 - X	10	650	1450
-06	ОП1.6.12 - X	11	530	1310
-07	ОП1.6.13 - X	12	580	1220
-08	ОП1.6.14 - X	13	490	1140

1. Недостающие сведения для строительства опор (H, h_{min}, исполнение монолитного участка насадки X, марку сваи, нагрузку на нее и др.) принять в соответствии с табл. 1 технического описания.
2. Технические требования см. в техническом описании.

Нач. отд.	Федоров		30.07.87
Гл. констр.	Лаптев		30.07.87
ГИП	Шкляр		30.07.87
Вед. инж.	Хреновская		30.07.87
Инж.	Гриорян		30.07.87
Н. контр.	Ткаченко		30.07.87

3.503.1 - 75.1 560 ОВ

Опора промежуточная ОП1.6

Схема расположения элементов

Стадия	Лист	Листов
Р		1

Белгипродор

Копировал

Формат А3

Инв. № подл. | Подпись и дата | Взам. инв. №

Поз.	Обозначение	Наименование	Кол. на исполн. 3.503.1-75.1 610 - 01	02	03	04	05	Масса ед., кг	Примечание
		Документация							
	3.503.1-75.1 610 ОБ	Схема расположения элементов	X	X	X	X	X		
		Изделия железобетонные							
1	3.503.1-75.4 1000-01	Блок насадки РН1	4	4	4	4	4	1150	
2		Свая сеч. 35×35 см	6	7	8	9	10		*
		Участки монолитные							
3	3.503.1-75.2 1100	УМ 1.1-Х	1	1	1	1	1		1,3 м³
4	3.503.1-75.2 9000	УМ 9.Х₁	2	2	2	2	2		**
5	3.503.1-75.2 1700	УМ 11	2	2	2	2	2		0,01 м³
		Марка	ОП2.1.06.Х-Х₁	ОП2.1.07.Х-Х₁	ОП2.1.08.Х-Х₁	ОП2.1.09.Х-Х₁	ОП2.1.10.Х-Х₁		

* Марка и масса свай согласно табл 1 технического описания.

** Объем бетона см. на 2 9000 в зависимости от исполнения УМ9.Х₁

Нач отд.	Федоров	[подпись]	30.07.67
Гл. констр.	Лаптев	[подпись]	30.07.67
ГИП	Шкляр	[подпись]	30.07.67
Вед инж.	Хреновская	[подпись]	30.07.67
Инж	Григорян	[подпись]	30.07.67
Н контр	Ткаченко	[подпись]	30.07.67

3.503.1-75.1 610

Опора промежуточная ОП2.1 Спецификация

Стадия	Лист	Листов
Р		1

Белгипродор

Копировал [подпись] Формат А3

Инв № подл | Подпись и дата | Взам. инв. №

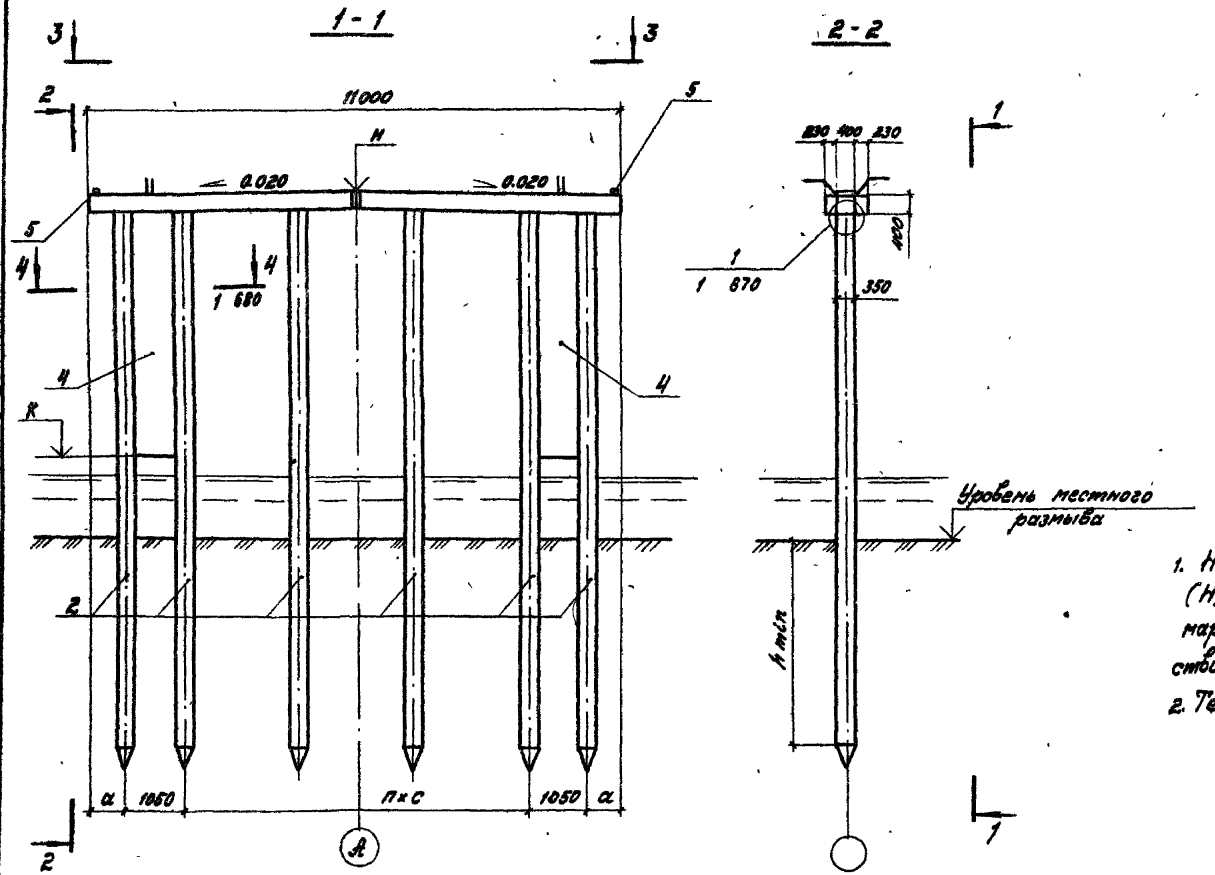

Обозначение	Марка опоры	n	Размеры, мм	
			a	c
3.503.1 - 75.1 610-01	ОП2.1.06.Х-Х₁	3	850	2400
-02	ОП2.1.07.Х-Х₁	4	850	1800
-03	ОП2.1.08.Х-Х₁	5	700	1500
-04	ОП2.1.09.Х-Х₁	6	550	1300
-05	ОП2.1.10.Х-Х₁	7	600	1100

1. Недостающие сведения по строительству опор (H, K, h min, исполнение монолитных участков X и X₁, марку сваи, нагрузку на нее и др.) принять в соответствии с указаниями табл. 1 технического описания.
2. Технические требования см. в техническом описании.

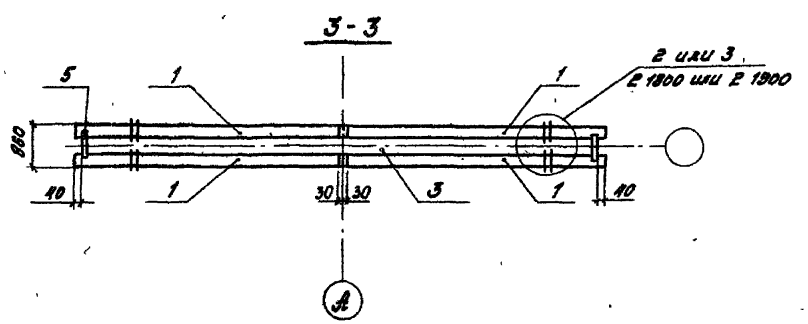

Нач. отд.	Федоров		30.07.87
Гл. констр.	Лаптев		30.07.87
ГИП	Шкляр		30.07.87
Вед. инж.	Хреновская		30.07.87
Инж.	Григорян		30.07.87
Н. контр.	Ткаченко		30.07.87

3.503.1 - 75.1 610 СБ

Опора промежуточная ОП 2.1
Схема расположения элементов

Стадия	Лист	Листов
р		1

Белгипродор

Копировал Т. Зайцев

Формат А3

2425-02

Инв. № подл. | Подпись и дата | Взам. инв. №

Поз.	Обозначение	Наименование	Кол. на испол 3.503.1-75.1620- 01	02	03	04	05	Масса ед.,кг	Примечание
		Документация							
	3.503.1-75.1 620 СБ	Схема расположения элементов	×	×	×	×	×		
		Изделия железобетонные							
1	3.503.1-75.4 1000-02	Блок насадки РН2	4	4	4	4	4	1250	
2		Свая сеч 35×35см	7	8	9	10	11		*
		Участки монолитные							
3	3.503.1-75.2 1200	Ум 1.2-х	1	1	1	1	1		2,1 м³
4	3.503.1-75.2 9000	Ум 9.x_1	2	2	2	2	2		**
5	3.503.1-75.2 1700	Ум 11	2	2	2	2	2		0,01 м³
		Марка	ОП2.2.07Х-Х1	ОП2.2.08Х-Х1	ОП2.2.09Х-Х1	ОП2.2.10Х-Х1	ОП2.2.11Х-Х1		

*Марка и масса свай согласно табл.1 технического описания

**Объем бетона см. на 2 9000 в зависимости от исполнения Ум 9.x_1

Нач.отд.	Федоров		30.07.87
Гл.констр	Лаптев		30.07.87
ГИП	Шкляр		30.07.87
Вед.инж.	Хренковская		30.07.87
Ст.инж.	Григорян		30.07.87
Н.контр.	Денисенко		30.07.87

3.503.1-75.1 620

Опора промежуточная ОП 2.2 Спецификация

стадия	лист	листов
Р		1

Белгипродор

Инв.№ подл. | Подпись и дата | Взам.инв.№

Копировал

Формат А3

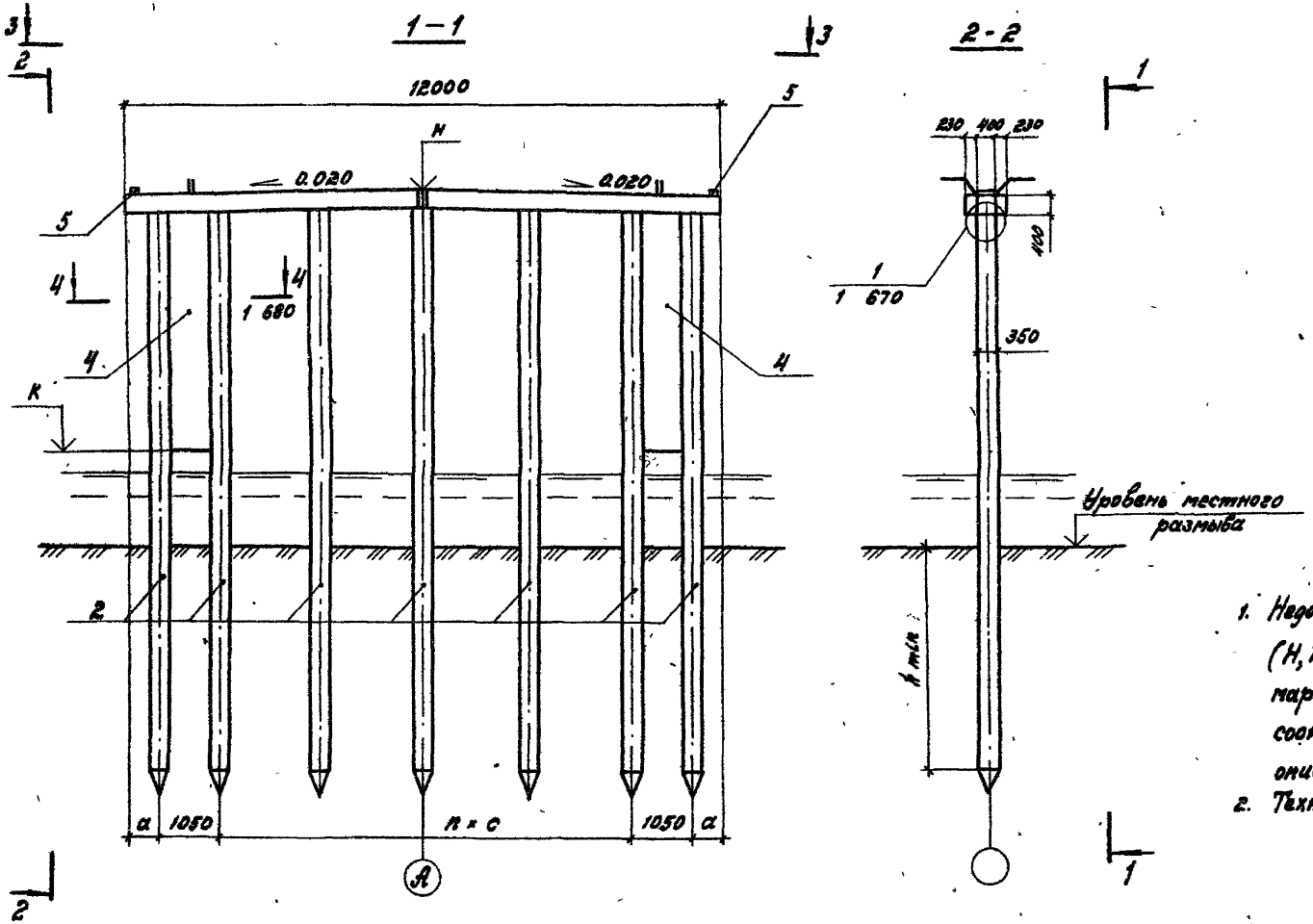

Обозначение	Марка опоры	n	Размеры, мм	
			a	c
3.503.1-75.1 620-01	ОП2.2.07.Х-Х1	4	550	2200
-02	ОП2.2.08.Х-Х1	5	700	1700
-03	ОП2.2.09.Х-Х1	6	750	1400
-04	ОП2.2.10.Х-Х1	7	750	1200
-05	ОП2.2.11.Х-Х1	8	550	1100

1. Недостающие сведения по строительству опор (H, K, hmin, исполнение монолитных участков Х и Х1, марку сваи, нагрузку на нее и др.) принять в соответствии с указаниями табл.1 технического описания.
2. Технические требования см. в техническом описании.

Нач.отд.	Федоров		30.07.87
Гл.констр.	Лаптев		30.07.87
ГИП	Шкляр		30.07.87
Вед.инж.	Хреновская		30.07.87
Инж.	Григорян		30.07.87
Н.контр.	Ткаченко		30.07.87

3.503.1-75.1 620 СБ

Опора промежуточная ОП2.2

Схема расположения элементов

Стадия	Лист	Листов
Р		1

Белгипродор

Копировал А.Зайц Формат А3

Инв. № подл. | Подпись и дата | Взам. инв. №

Поз.	Обозначение	Наименование	Кол. на исполн. 3.503.1-75.1630- 01	02	03	04	05	06	Масса ед., кг	Примечание
		Документация								
	3.503.1-75 .1 630 СБ	Схема расположения элементов	X	X	X	X	X	X	-	
		Изделия железобетонные								
1	3.503.1-75 .Ч 1000-03	Блок насадки РН3	Ч	Ч	Ч	Ч	Ч	Ч	1400	
2		Свая сеч. 35×35 см	7	8	9	10	11	12		*
		Участки монолитные								
3	3.503.1-75 .2 1300	Ум 1.3-х	1	1	1	1	1	1		2,3 м³
4	3.503.1-75 .2 9000	Ум 9.х,	2	2	2	2	2	2		**
5	3.503.1-75 .2 1700	Ум 11	2	2	2	2	2	2		0,01 м³
		Марка	ОП2.3.07.Х-Х,	ОП2.3.08.Х-Х,	ОП2.3.09.Х-Х,	ОП2.3.10.Х-Х,	ОП2.3.11.Х-Х,	ОП2.3.12.Х-Х,		

* Марка и масса свай согласно табл. 1 технического описания.

** Объем бетона см. на 2 9000 в зависимости от исполнения Ум 9.х,

Нач. отд.	Федоров		29.07.87
Гл. констр.	Лаптев		29.07.87
ГИП	Шкляр		29.07.87
Вед. инж.	Хреновская		29.07.87
Инж	Григорян		29.07.87
Н. контр.	Гаченко		29.07.87

3.503.1-75.1 630

Опора промежуточная ОП 2.3 Спецификация

Стадия	Лист	Листов
Р		1

Белгипродор

копировал

формат А3

Инв. № подл. | Подпись и дата | Взам. инв. №

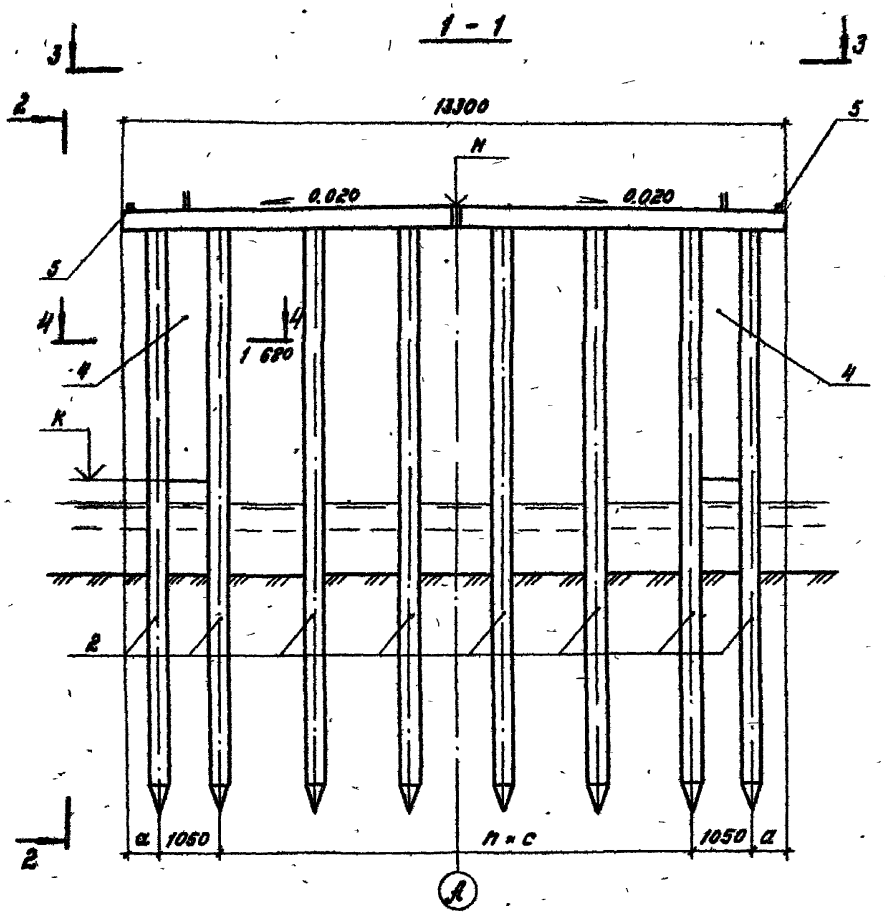

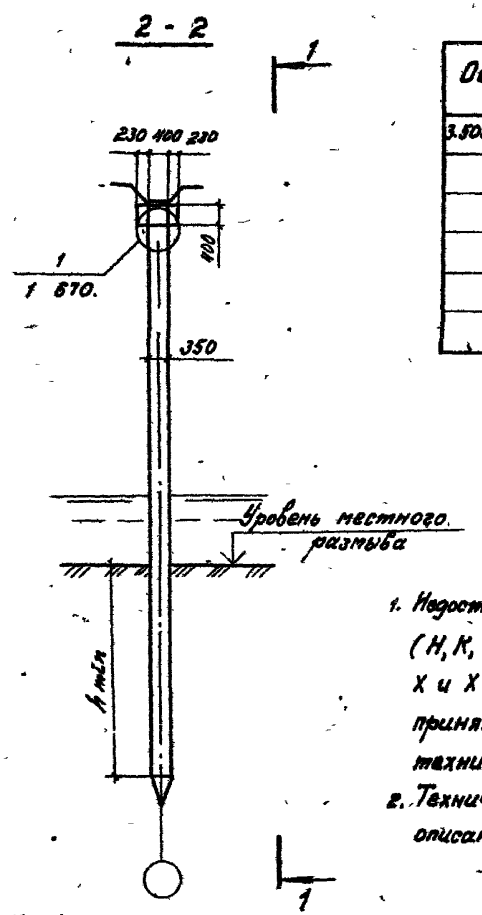

Обозначение	Марка опоры	n	Размеры, мм a	c
3.503.1-75.1 630-01	ОП2.3.07.Х-Х,	4	800	2400
-02	ОП2.3.08.Х-Х,	5	850	1900
-03	ОП2.3.09.Х-Х,	6	800	1600
-04	ОП2.3.10.Х-Х,	7	700	1400
-05	ОП2.3.11.Х-Х,	8	800	1200
-06	ОП2.3.12.Х-Х,	9	650	1100

1. Недостающие сведения по строительству опор (Н, К, h min, исполнение монолитных участков Х и Х1, марку сваи, нагрузку на нее и др.) принять в соответствии с указаниями табл.1 технического описания.
2. Технические требования см. в техническом описании.

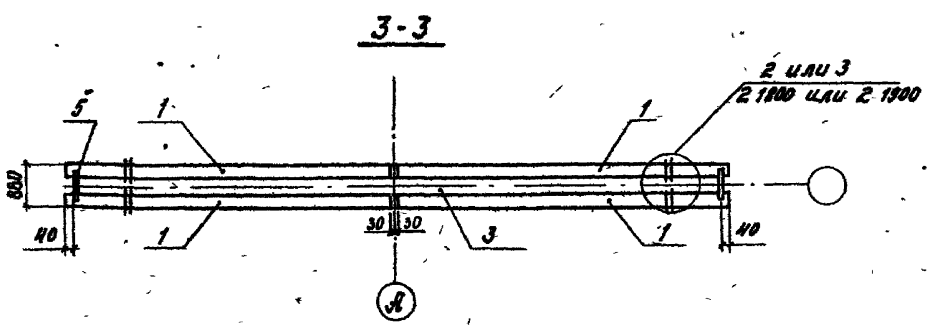

Нач. отд.	Федоров		29.07.87
Гл. констр.	Калтаев		29.07.87
ГИП	Шкляр		29.07.87
Вед. инж.	Храновская		29.07.87
Инж.	Григорян		29.07.87
Н. контр.	Ткаченко		29.07.87

3.503.1 - 75.1 630 СБ

Опора промежуточная ОП2.3
Схема расположения элементов

Стадия	Лист	Листов
Р		1

Белгипродор

Копировал Формат А3

2425-02

Поз.	Обозначение	Наименование	Кол. на испол. 3.503.1-75.1 640- 01	02	03	04	05	06	Масса ед., кг	Примечание
		Документация								
	3.503.1-75.1 640 СБ	Схема расположения элементов	X	X	X	X	X	X		
		Изделия железобетонные								
1	3.503.1-75.4 1000-04	Блок насадки РН4	4	4	4	4	4	4	1500	
2		Свая свч. 35×35 см	8	9	10	11	12	13		*
		Участки монолитные								
3	3.503.1-75.2 1400	УМ 1.4-Х	1	1	1	1	1	1		2,5 м³
4	3.503.1-75.2 9800	УМ 9.Х₁	2	2	2	2	2	2		**
5	3.503.1-75.2 1700	УМ 11	2	2	2	2	2	2		0,01 м³
		Марка	ОП2.4.08.Х-Х₁	ОП2.4.08.Х-Х₁	ОП2.4.08.Х-Х₁	ОП2.4.08.Х-Х₁	ОП2.4.12.Х-Х₁	ОП2.4.12.Х-Х₁		

* Марка и масса свай согласно табл. 1 технического описания.

** Объем бетона см. на 2 9000 в зависимости от исполнения УМ9.Х₁

Нач. отд.	Федоров		29.07.87
Гл. констр.	Даптаев		29.07.87
ГИП	Шкляр		29.07.87
Вед. инж.	Хрипковская		29.07.87
Инж.	Григорян		29.07.87
Н. контр.	Ткаченко		29.07.87

3.503.1-75.1 640

Опора промежуточная ОП2.4

Спецификация

Стадия	Лист	Листов
Р		1

Белгипродор

Копировал

Формат А3

Инв. № подл. | Подпись и дата | Взам. инв. №

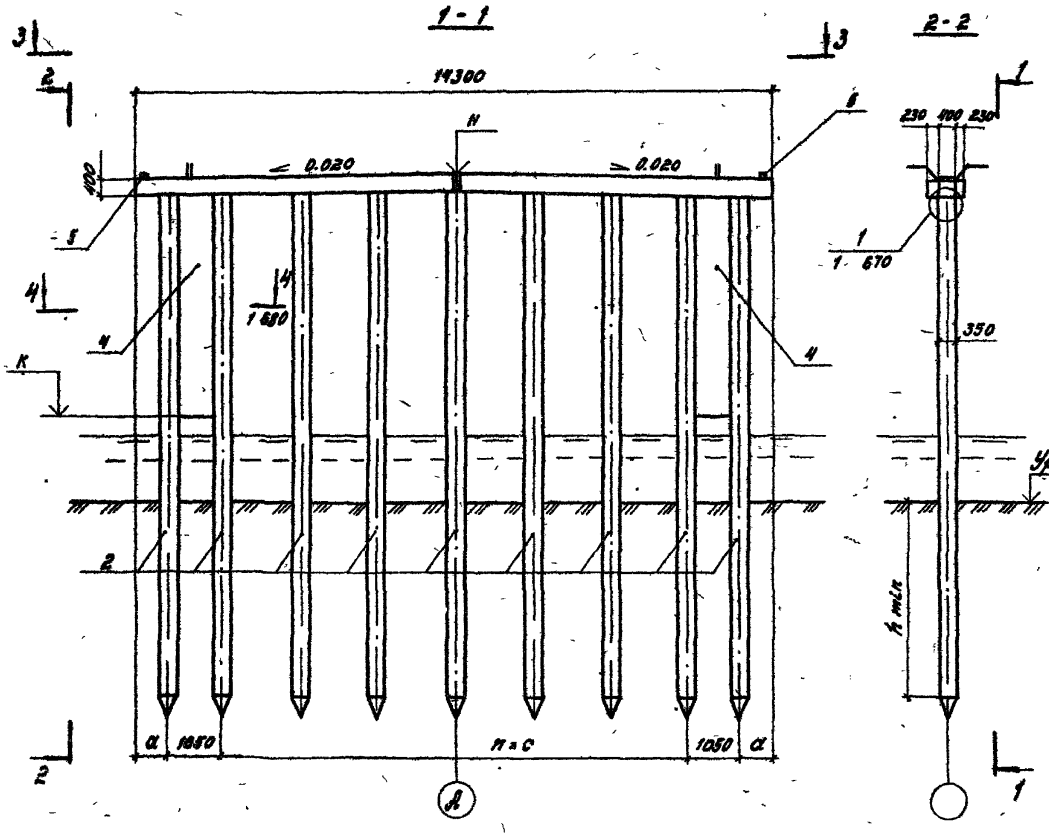

Обозначение	Марка опоры	n	Размеры, мм	
			a	c
3.503.1-75.1 640-01	ОП2.4.09.Х-Х₁	5	850	2100
-02	ОП2.4.09.Х-Х₁	6	700	1800
-03	ОП2.4.10.Х-Х₁	7	850	1500
-04	ОП2.4.11.Х-Х₁	8	500	1400
-05	ОП2.4.12.Х-Х₁	9	700	1200
-06	ОП2.4.13.Х-Х₁	10	600	1100

1. Недостающие сведения по строительству опор (Н, К, h min, исполнение монолитных участков Х и Х₁, марку сваи, нагрузку на нее и др.) принять в соответствии с указаниями табл. 1 технического описания.
2. Технические требования см. в техническом описании.

Нач. отд.	Федоров		22.02.87
Гл. констр.	Лаптев		23.02.87
ГИП	Шкляр		27.02.87
Зав. цех	Хреновская		23.02.87
Инж.	Григорян		27.02.87
Н. контр.	Ткаченко		22.02.87

3.503.1 - 75.1 640 СБ

Опора промежуточная ОП2.4

Схема расположения элементов

Стадия	Лист	Листов
Р		1

Белгипродор

Копировал

Формат А3

2425-02

Поз.	Обозначение	Наименование	Кол. на исполн. 3.503.1-75.1 650- 01	02	03	04	05	06	Масса ед., кг	Примечание
		Документация								
	3.503.1 - 75.1 650 СБ	Схема расположения элементов	X	X	X	X	X	X		
		Изделия железобетонные								
1	3.503.1 - 75.4 1000 - 05	Блок насадки РН5	4	4	4	4	4	4	1550	
2		Свая сеч. 35 × 35 см	8	9	10	11	12	13		*
		Участки монолитные								
3	3.503.1 — 75.2 1500	УМ 1.5 - Х	1	1	1	1	1	1		2,6 м³
4	3.503.1 — 75.2 9000	УМ 9.Х₁	2	2	2	2	2	2		**
5	3.503.1 — 75.2 1700	УМ 11	2	2	2	2	2	2		0,01 м³
		Марка	ОП25.08.Х-Х₁	ОП25.09.Х-Х₁	ОП25.10.Х-Х₁	ОП25.11.Х-Х₁	ОП25.12.Х-Х₁	ОП25.13.Х-Х₁		

* Марка и масса свай согласно таб.1 технического описания

** Объем бетона см. на 2 9000 в зависимости от исполнения УМ 9.Х₁.

Нач отд	Федоров		28.07.87
Гл констр.	Лаптев		28.07.87
ГИП	Шкляр		28.07.87
Вед инж.	Хреновская		28.07.87
Инж.	Григорян		28.07.87
Н контр	Ткаченко		28.07.87

3.503.1 - 75.1 650

Опора промежуточная ОП 2.5 Спецификация

Стадия	Лист	Листов
р		1

Белгипродор

Копировал

Формат А3

Инв № подл. | Подпись и дата | Взам инв. №

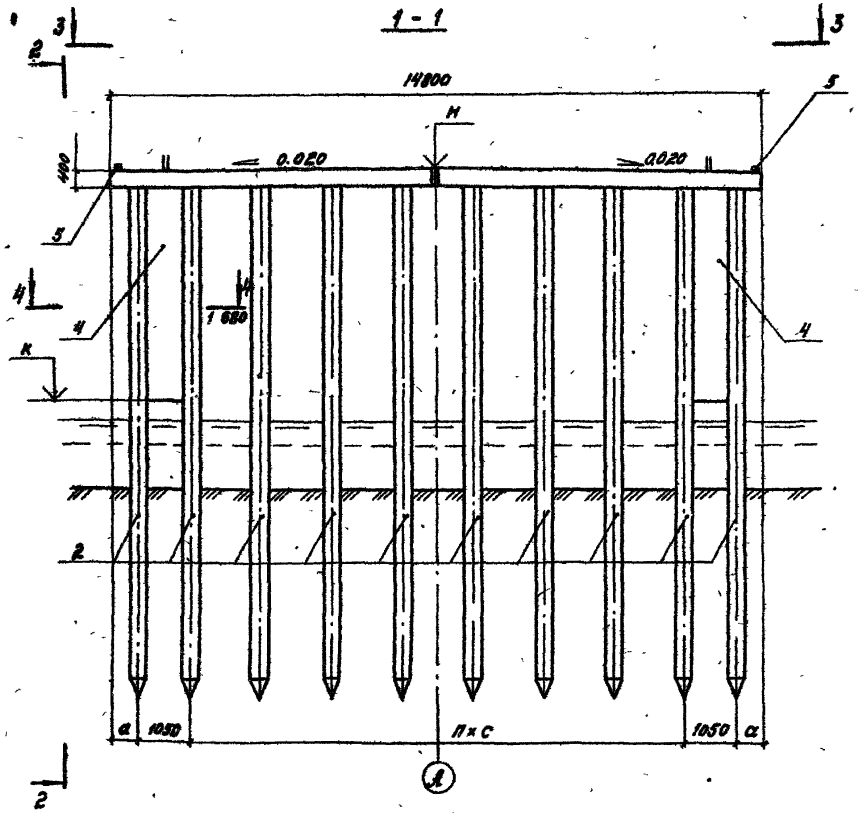

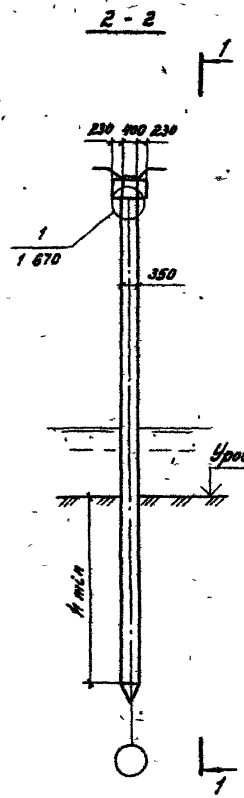

Обозначение	Марка опоры	n	Размеры, мм a	c
3.503.1 - 75.1 650-01	ОП2.5.08. Х - Х,	5	850	2200
-02	ОП2.5.09. Х - Х,	6	650	1900
-03	ОП2.5.10. Х - Х,	7	750	1600
-04	ОП2.5.11. Х - Х,	8	750	1400
-05	ОП2.5.12. Х - Х,	9	500	1300
-06	ОП2.5.13. Х - Х,	10	650	1100

1. Недостающие сведения по строительству опор (H, K, h min, исполнение монолитных участков Х и $Х_1$, марку сваи, нагрузку на нее и др.) принять в соответствии с указаниями табл. 1 технического описания.
2. Технические требования см. в техническом описании.

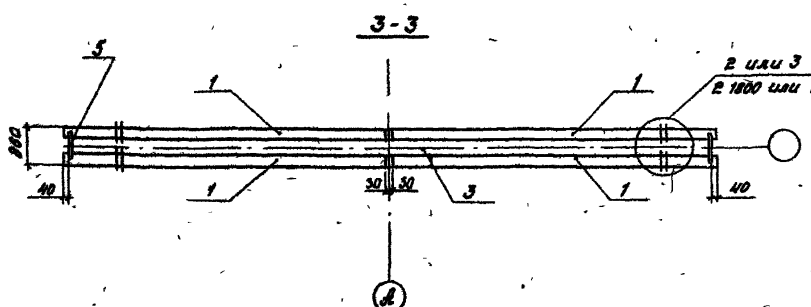

Нач. отд	Федоров		28.07.87
Гл. констр	Латтеб		28.07.87
ГИП	Шкляр		28.07.87
Вед. инж.	Хрыновская		28.07.87
Инж.	Григорян		28.07.87
Н. контр.	Ткаченко		28.07.87

3.503.1 - 75.1 650 СБ

Опора промежуточная ОП 2.5

Схема расположения элементов

Стадия	Лист	Листов
Р		1

Белгипродор

Копировал

Формат А3

Поз.	Обозначение	Наименование	Кол. на исполн. 3.503.1-75.1 660-							Масса ед., кг	Примечание
			01	02	03	04	05	06	07		
		Документация									
	3.503.1-75.1 660 сб	Схема расположения элементов	X	X	X	X	X	X	X		
		Изделия железобетонные									
1	3.503.1-75.4 1000-06	Блок насадки РН6	4	4	4	4	4	4		1650	
2		Свая сеч. 35×35 см	8	9	10	11	12	13			*
		Участки монолитные									
3	3.503.1-75.2 1600	УМ 1.6-Х	1	1	1	1	1	1			2,8 м³
4	3.503.1-75.2 9000	УМ 9.Х₁	2	2	2	2	2	2			**
5	3.503.1-75.2 1700	УМ 11	2	2	2	2	2	2			0,01 м³
		Марка	ОП26.08Х-Х₁	ОП26.09Х-Х₁	ОП26.10Х-Х₁	ОП26.11.Х-Х₁	ОП26.12.Х-Х₁	ОП26.13.Х-Х₁	ОП26.14.Х-Х₁		

* Марка и масса свай согласно табл. 1 технического описания.

** Объем бетона ст. на 2 9000 в зависимости от исполнения УМ 9.Х₁.

Нач. отд.	Федоров		28.07.87
Гл. констр.	Лаптев		28.07.87
ГИП	Шкляр		29.07.87
Вед. инж.	Хреновская		28.07.87
Инж.	Григорян		28.07.87
Н. контр.	Ткаченко		28.07.87

3.503.1-75.1 660

Опора промежуточная ОП 2.6 Спецификация

Стадия	Лист	Листов
Р		1

Белгипродор

Копировал

Формат А3

Инв. № подл. | Подпись и дата | Взам. инв. №

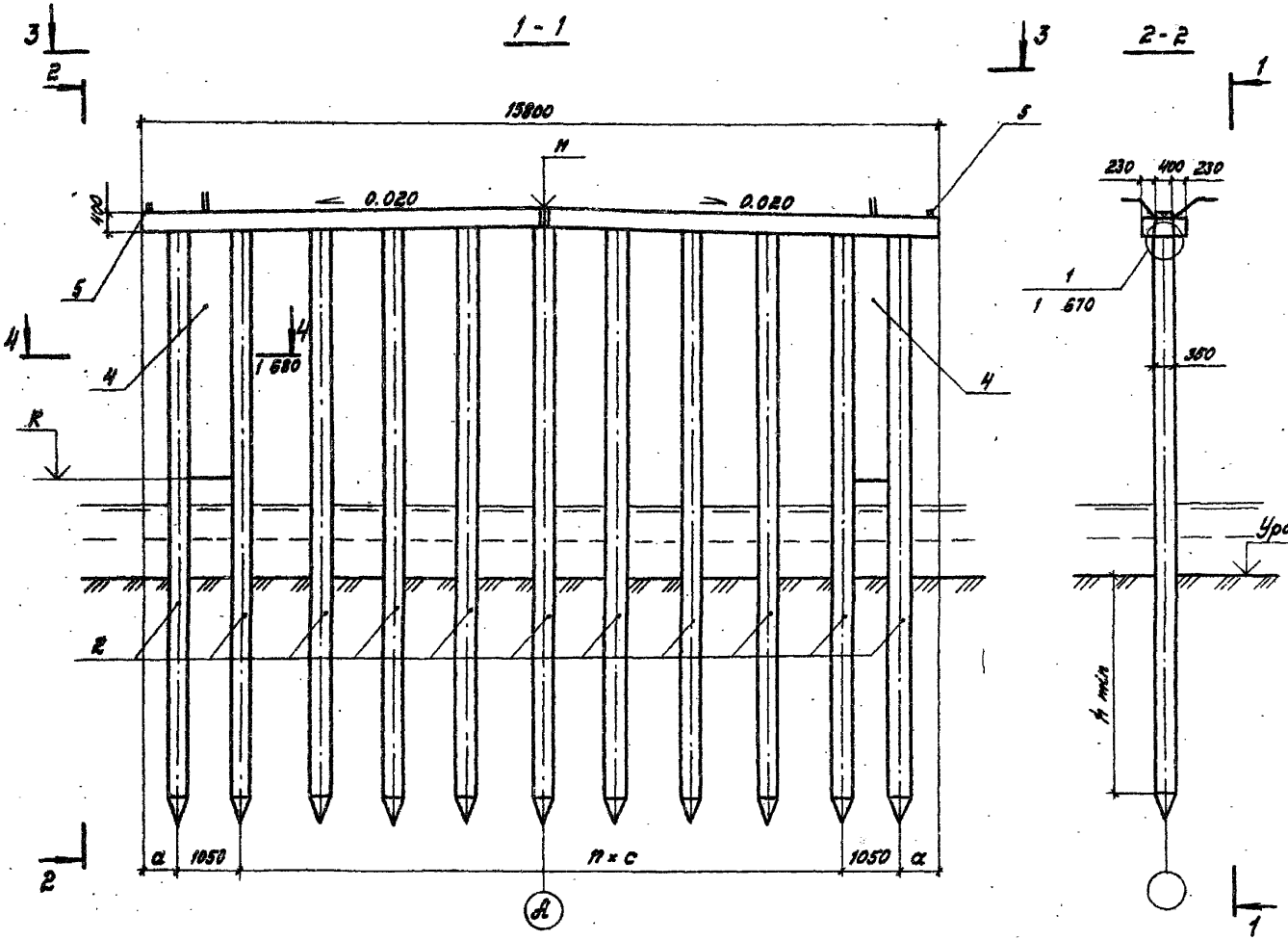

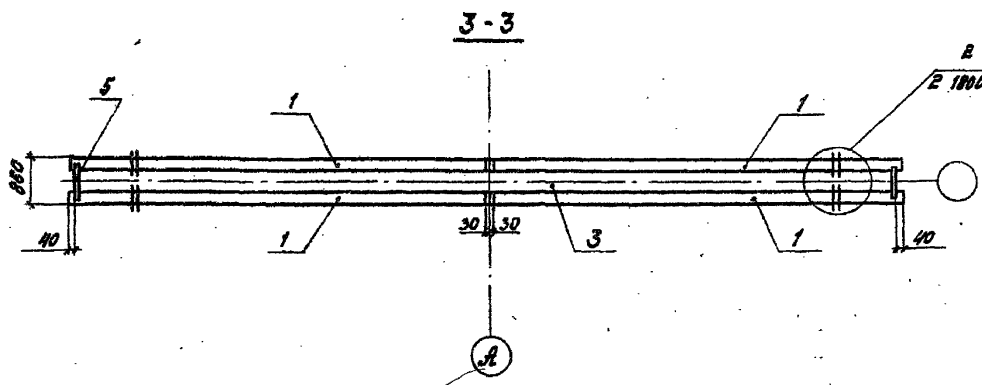

Обозначение	Марка опоры	n	Размеры, мм	
			a	c
3.503.1 - 75.1 660-01	ОП 2.6.08. X - X₁	5	850	2400
-02	ОП 2.6.09. X - X₁	6	850	2000
-03	ОП 2.6.10. X - X₁	7	550	1800
-04	ОП 2.6.11. X - X₁	8	850	1500
-05	ОП 2.6.12. X - X₁	9	550	1400
-06	ОП 2.6.13. X - X₁	10	850	1200
-07	ОП 2.6.14. X - X₁	11	800	1100

1. Недостающие сведения по строительству опор (H, K, h min, исполнение монолитных участков X и X₁, марку сваи, нагрузку на нее и др.) принять в соответствии с указаниями табл. 1 технического описания.
2. Технические требования см. в техническом описании.

Нач. отд.	Федоров		28.07.87
Гл. констр.	Лалтев		28.07.87
ГИП	Шкляр		28.07.87
Вед. инж.	Хреновская		28.07.87
Инж.	Григорян		28.07.87
Н. контр.	Ткаченко		28.07.87

3.503.1 - 75.1 660 СБ

Опора промежуточная ОП 2.6

Схема расположения элементов

Стадия	Лист	Листов
Р		1

Белгипродор

Копировал

Формат А3

Инв. № подл. | Подпись и дата | Взам. инв. №

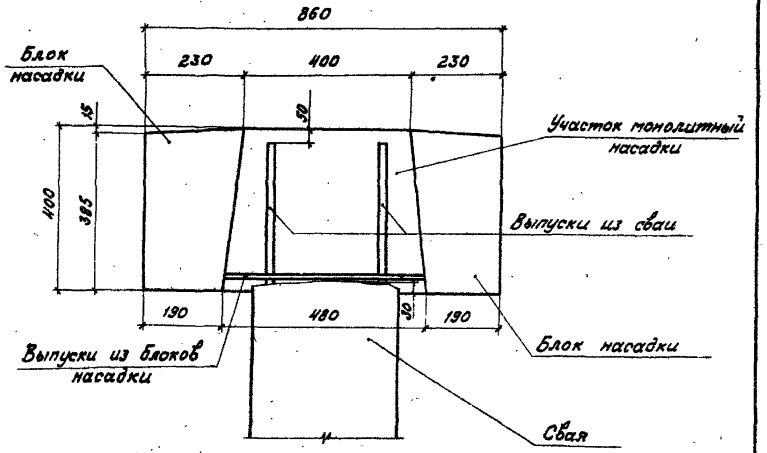

Нач.отд.	Федоров		28.07.87	3.503.1 - 75.1 670		
Гл.констр.	Лаптев		28.07.87			
ГИП	Шкляр		28.07.87			
Вед.инж.	Хреновская		28.07.87	Узел 1 Сопряжение сваи с насадкой	Стадия	Лист	Листов
Инж.	Григорян		28.07.87		р		1
					Белгипродор		
Н.контр.	Ткаченко		28.07.87				

Инв. № подл. | Подпись и дата | Взам. инв. №

Копировал Формат А4

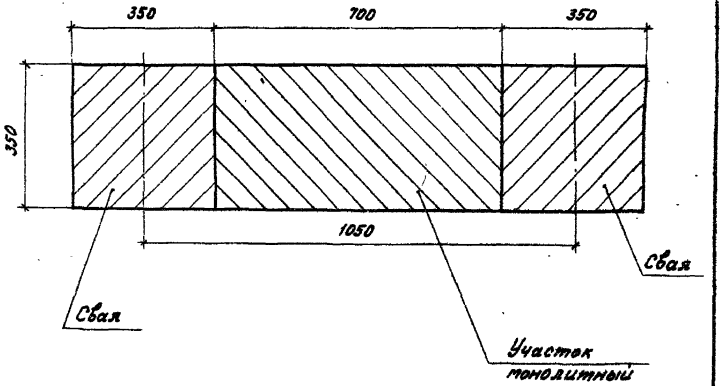

Нач.отд.	Федоров		28.07.87	3.503.1 - 75.1 680		
Гл.констр.	Лаптев		28.07.87			
ГИП	Шкляр		28.07.87			
Вед.инж.	Хреновская		28.07.87	Разрез 4-4 Опора промежуточная ОП2	Стадия	Лист	Листов
Инж.	Кенько		28.07.87		р		1
					Белгипродор		
Н.контр.	Ткаченко		28.07.87				

Инв. № подл. | Подпись и дата | Взам. инв. №

Копировал Формат А4

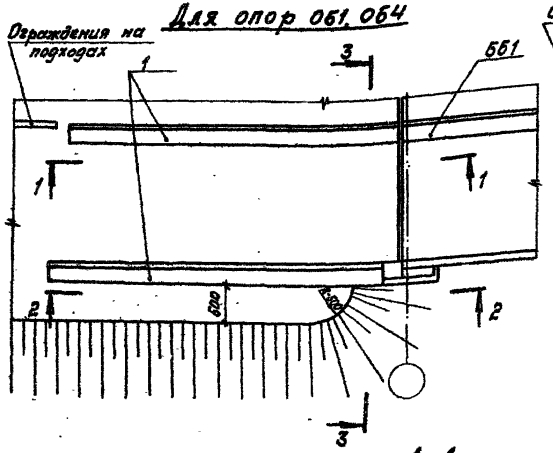

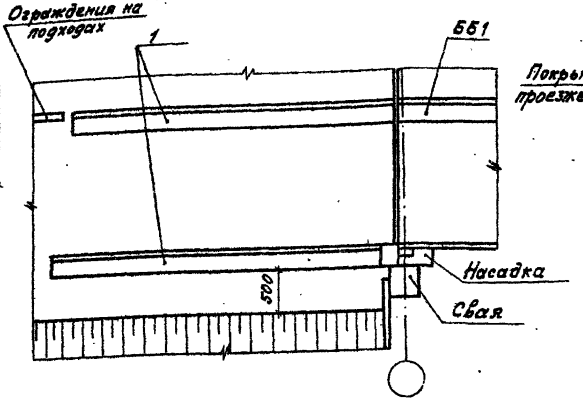

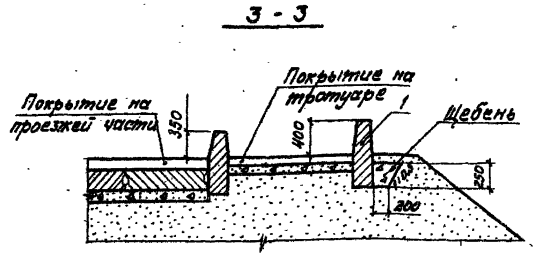

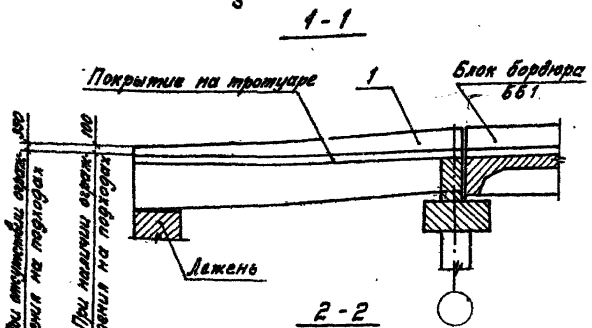

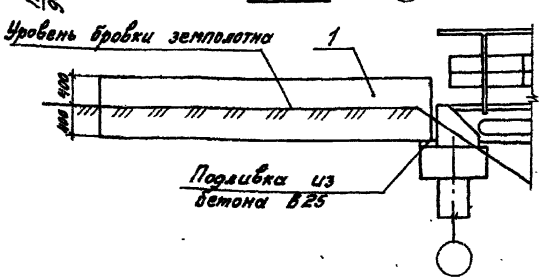

Поз.	Обозначение	Наименование	Кол.	Масса ед., кг	Примечание
		Документация			
	3.503.1 - 75.1 710	Схема расположения элементов			
		Изделия железобетонные			
1	3.503.1 - 75.4 5000	Блок бордюра Б62	4	1750	
		Материалы			
		Щебень по ГОСТ 8267-82	0,53		$м^3$

Нач. отд.	Федоров		29.07.87
Гл. констр.	Лаптев		29.07.87
ГИП	Шкляр		29.07.87
Вед. инж.	Хреновская		29.07.87
Ст. инж.	Цыганкова		29.07.87
Инж.	Григорян		29.07.87
Н. контр.	Ткаченко		29.07.87

3.503.1 - 75.1 710

Сопряжение СП1
Схема расположения элементов

Стадия	Лист	Листов
Р		1

Белгипродор

Копировал [illegible] Формат А3

Инв. № подл.	Подпись и дата	Взам. инв. №

Для опор О61, О64

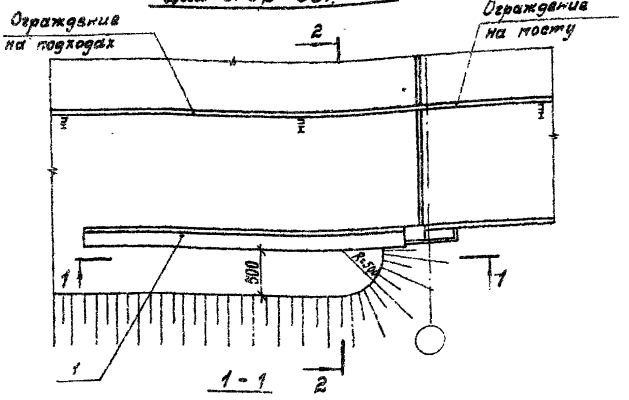

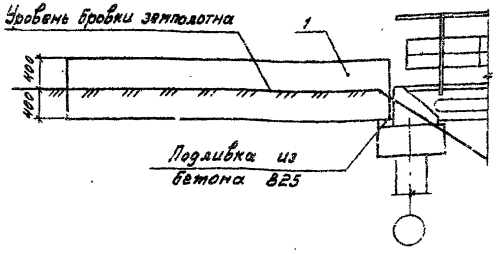

2 - 2

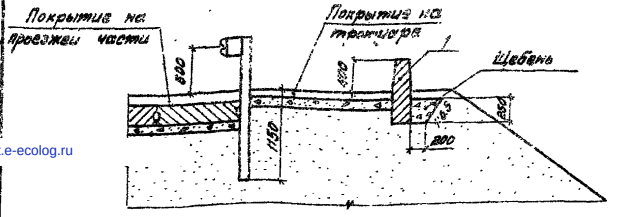

Для опор О62, О63

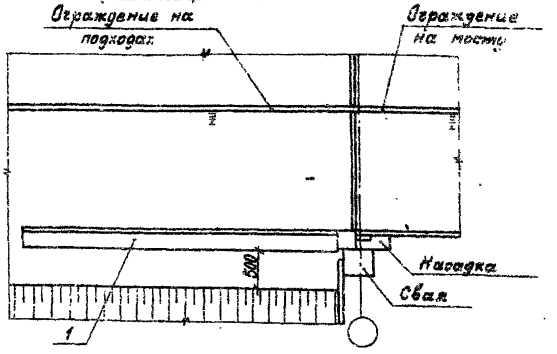

Поз.	Обозначение	Наименование	Кол.	Масса ед., кг	Примечание
		Документация			
	3.503.1 – 75.1 720	Схема расположения элементов			
		Изделия железобетонные			
1	3.503.1 – 75.4 5000	Блок бордюра Б62	2	175	
		Материалы			
		Щебень по ГОСТ 8267-82	0,63		м³

Нач. отд.	Федоров		27.07.87
Гл. констр.	Лаптев		27.07.87
Гип	Шкляр		27.07.87
Зав. инж.	Хренобская		27.07.87
Ст. инж.	Цыганкова		27.07.87
Инж.	Рыгорян		27.07.87
Н. контр.	Жаченко		27.07.87

3.503.1 – 75.1 720

Сопряжения СП2

Схема расположения элементов

Стадия	Лист	Листов
Р		1

Белгипродор

Копировал

Формат А3

Инв. № подл. | Подпись и дата | Взам. инв. №

gost.e-ecolog.ru