УДК 621.643.43 Группа Е 25

ОТРАСЛЕВОЙ СТАНДАРТ

КОМПЕНСАТОР ОСЕВОЙ ЧЕТЫРЕХЛИНЗОВЫЙ НА $P_y \leq 1{,}6$ МПа (16 кгс/см^2)
Конструкция и размеры
ОКП 31 1315

ОСТ
34-10-572-93

Дата введения 01.01.94

Несоблюдение стандарта преследуется по закону

Настоящий стандарт распространяется на четырехлинзовые осевые компенсаторы Ду от 100 до 2200 мм, предназначенные для компенсации температурных изменений длины трубопроводов только в осевом направлении, работающих в условиях неагрессивных и малоагрессивных сред, с условным давлением P_y до 1,6 МПа (16 кгс/см^2) и температурой до 300°С и для Ду $\leq$ 400 мм температурой до 425°С.

1. КОНСТРУКЦИЯ И РАЗМЕРЫ ЧЕТЫРЕХЛИНЗОВЫХ ОСЕВЫХ КОМПЕНСАТОРОВ

1.1. Конструкция и размеры четырехлинзовых осевых компенсаторов должны соответствовать указанным на черт.1 и в табл.1.

Издание официальное
Перепечатка воспрещена

gost.e-ecolog.ru

I.2. Сварка автоматическая или полуавтоматическая в углекислом газе.

Проволока СВ-08ГС или СВ-08Г2С по ГОСТ 2246

I.3. Неуказанные предельные отклонения размеров $\pm \frac{IT16}{2}$.

I.4. Остальные технические требования по ОСТ 34-10-581 и ТУ 34 10.10581 .

Для Ду ≤ 350 мм

Исполнение 1

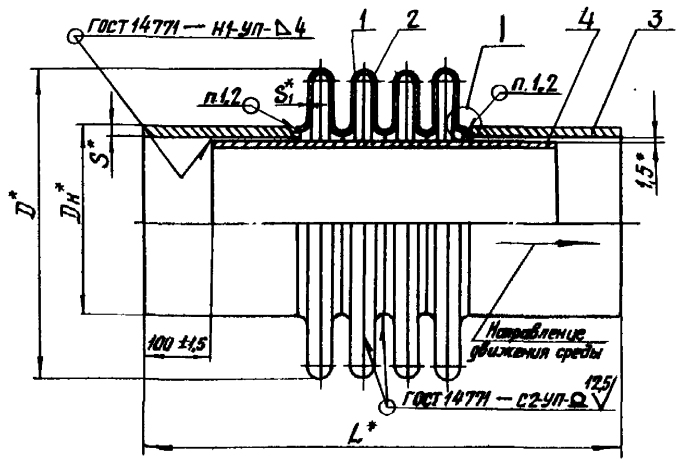

Исполнение 2

остальное см. исполнение 1

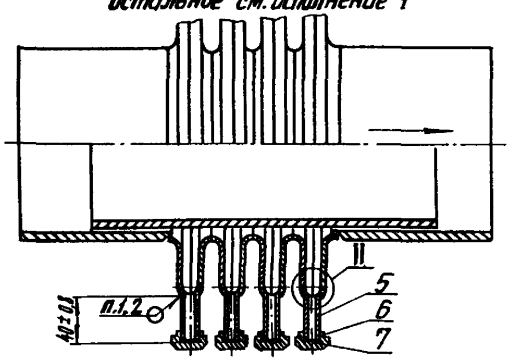

* Размеры для справок.

Черт. 1

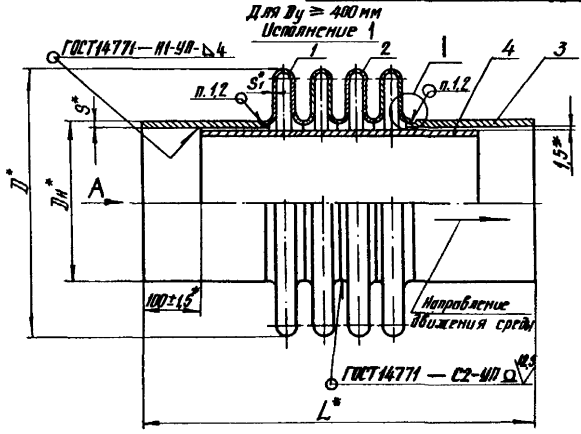

Исполнение 2
остальное см. исполнение 1

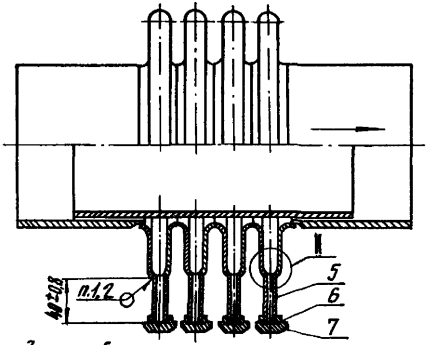

* Размеры для справок.

Черт. 1

Вид А

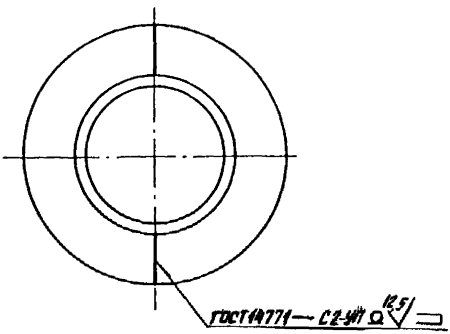

I

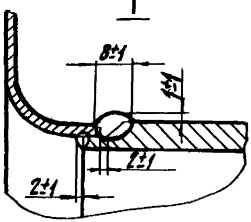

II

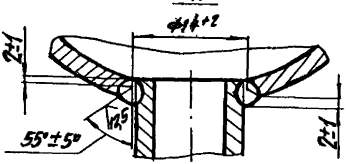

Черт. 1

Размеры в мм

Таблица 1

Обозначение компенсатора	Давление условное Ру, МПа (кгс/см²)	Проход условный Dу	Dн	D	L	S	S_1	Техническая характеристика: Компенсирующая способность Δ, мм	Техническая характеристика: Жесткость линзы на сжатие, кН/см	Техническая характеристика: Эффективная площадь, м²	Масса, кг: Исполнение 1	Масса, кг: Исполнение 2
01ОСТ34-10-572	0,6 (6)	100	108	259	556	4	2,5	20	12,85	0,025	12,7	13,0
02		125	133	284					14,60	0,033	15,7	16,0
03		150	159	309		5			16,45	0,041	18,6	18,9
04		200	219	369		7			20,70	0,065	26,3	26,6
05		250	273	422		8		22	24,60	0,091	35,2	35,5
06		300	325	473					28,40	0,121	41,6	41,9
07		350	377	525		9			32,15	0,155	52,4	52,7
08		400	426	575					35,70	0,193	59,8	60,1
09		450	478	627		7			39,50	0,235	59,7	60,0
10		500	530	679		8			43,30	0,282	70,1	70,4
11		600	630	779					50,60	0,385	82,1	82,4
12		700	720	869					57,10	0,490	94,5	94,8
13		800	820	967		9			64,40	0,623	113,7	114,0
14		900	920	1067		10			71,70	0,771	133,3	133,6
15ОСТ34-10-572		1000	1020	1167	656				79,00	0,934	177,9	178,2

ОСТ 34-10-572-93 Стр 6

Продолжение табл. 1

Размеры в мм

Обозначение компенсатора	Давление условное Ру, МПа (кгс/см²)	Проход условный Ду	Dн	D	L	S	S₁	Техническая характеристика: Компенсирующая способность Δ, мм	Техническая характеристика: Жесткость линзы на сжатие, кгс/см	Техническая характеристика: Эффективная площадь, м²	Масса, кг: Исполнение 1	Масса, кг: Исполнение 2
16 ОСТ 34-10-572	0,6 (6)	1200	1220	1368	656	11	3	22	165,00	1,308	235,8	236,1
17		1400	1420	1568		14			190,00	1,745	343,3	343,6
18		1600	1620	1768	756				216,00	2,240	427,8	428,1
19		1800	1820	1968		10			241,70	2,800	384,8	385,1
20		2000	2040	2188					269,90	3,490	429,5	429,8
21		2200	2240	2388		12			295,40	4,190	529,7	530,0
22	1,0 (10)	100	108	260	556	4		16	22,55	0,025	14,3	14,6
23		125	133	285					25,65	0,033	17,3	17,6
24		150	159	310		5			28,90	0,041	21,0	21,3
25		200	219	370		7			36,40	0,065	30,0	30,3
26		250	273	423		8			43,25	0,091	38,6	38,9
27		300	325	474					49,90	0,121	45,4	45,7
28		350	377	526		9			56,50	0,155	56,8	57,1
29		400	426	576					62,70	0,193	63,4	63,7
30 ОСТ 34-10-572		450	478	628		7			69,40	0,235	64,5	64,8

Продолжение табл. 1

Размеры в мм

Обозначение компенсатора	Давление условное Ру, МПа (кгс/см²)	Проход условный Ду	Dн	D	L	S	S₁	Техническая характеристика: Компенсирующая способность Δ, мм	Техническая характеристика: Жесткость линзы на сжатие, кн/см	Техническая характеристика: Эффективная площадь, м²	Масса, кг: Исполнение 1	Масса, кг: Исполнение 2
310СТ34-10-572	1,0 (10)	500	530	680	556	8	3	16	76,00	0,282	76,1	76,4
32		600	630	780					88,90	0,385	88,9	89,2
33	1,0 (10) 1,6 (16)	700	720	872			4	14	246,00	0,490	116,5	117,8
34		800	820	970		9			278,00	0,623	138,0	138,3
35		900	920	1070		10			309,00	0,771	161,3	161,6
36		1000	1020	1170	656				341,00	0,934	207,8	208,1
37		1200	1220	1370		11			404,00	1,308	263,9	264,2
38		1400	1420	1570		14			467,00	1,745	341,7	342,0
39	1,6 (16)	100	108	262	556	4		12	55,20	0,025	17,5	17,8
40		125	133	287					62,75	0,033	20,7	21,0
41		150	159	312		5			70,70	0,041	25,2	25,5
42		200	219	372		7			89,20	0,065	35,3	35,6
43		250	273	425		8			106,00	0,091	44,8	45,1
44		300	325	476					122,20	0,121	52,0	52,3
45ОСТ34-10-572		350	377	528		9			138,45	0,155	64,8	65,1

Продолжение табл. 1

Размеры в мм

Обозначение компенсатора	Давление условное Ру, МПа (кгс/см²)	Проход условный Ду	Dн	D	L	S	S_1	Техническая характеристика			Масса, кг	
								Компенсирующая способность Δ, мм	Жесткость сильфона на сжатие, кН/см	Эффективная площадь, м²	Исполнение 1	Исполнение 2
46 ОСТ34-10-572	1,6(16)	400	426	578	556	9	4	14	154,0	0,193	73,0	73,3
47		450	478	630		7			170,0	0,235	74,5	74,8
48		500	530	682		8			186,0	0,282	86,5	86,8
490СТ34-10-572		600	630	782					218,0	0,385	102,0	102,3

Пример условного обозначения компенсатора четырехлинзового осевого исполнения 1 Ру≤ 0,6 МПа (6 кгс/см²) и Ду 200 мм:

Компенсатор 0,6 (6)-200-1 04 ОСТ 34-10-572

Таблица 2

Обозначение компенсатора	Поз. 1 Полулинза		Поз. 2 Полулинза		Поз. 3 Патрубок Кол. 2
	Обозначение	Кол.	Обозначение	Кол.	Обозначение
01 ОСТ 34-10-572	1-01 ОСТ 34-10-569	2	1-01 ОСТ 34-10-570	6	2-01 ОСТ 34-10-569
02	1-02		1-02		2-02
03	1-03		1-03		2-03
04	1-04		1-04		2-04
05	1-05		1-05		2-05
06	1-06		1-06		2-06
07	1-07		1-07		2-07
08	1-08 ОСТ 34-10-570	4	1-01 ОСТ 34-10-571	4	2-08
09	1-09		1-02		2-09
10	1-10		1-03		2-10
11	1-11		1-04		2-11
12	1-12		1-05		2-12
13	1-13		1-06		2-13
14	1-14		1-07		2-14
15 ОСТ 34-10-572	1-15 ОСТ 34-10-570		1-08 ОСТ 34-10-571		2-15 ОСТ 34-10-569

Продолжение табл. 2

Обозначение компенсатора	Поз. 4 Стакан Кол. 1	Поз. 5 Трубка дренажная Кол. 4	Поз. 6 Гайка колпачковая Кол. 4	Поз. 7 Прокладка Паронит ПОН ГОСТ481 Кол. 4	
	Обозначение			Размеры, мм	Масса, кг
01 ОСТ34-10-572	3-04 ОСТ34-10-569	4-01 ОСТ34-10-569	5-01 ОСТ34-10-569	ф 11,5 × 1	0,001
02	3-08				
03	3-12				
04	3-16				
05	3-20				
06	3-24				
07	3-28				
08	3-32				
09	3-36				
10	3-40				
11	3-44				
12	3-48				
13	3-52				
14	3-56				
15 ОСТ34-10-572	3-60 ОСТ34-10-569				

Продолжение табл. 2

Обозначение компенсатора	Поз. 1 Полулинза		Поз. 2 Полулинза		Поз. 3 Патрубок Кол. 2
	Обозначение	Кол.	Обозначение	Кол.	Обозначение
16 ОСТ 34-10-572	1-16 ОСТ 34-10-570	4	1-09 ОСТ 34-10-571	4	2-16 ОСТ 34-10-569
17	1-17		1-10		2-17
18	1-18		1-11		2-18
19	1-19		1-12		2-19
20	1-20		1-13		2-20
21	1-21		1-14		2-21
22	1-22 ОСТ 34-10-569	2	1-22 ОСТ 34-10-570	6	2-01
23	1-23		1-23		2-02
24	1-24		1-24		2-03
25	1-25		1-25		2-04
26	1-26		1-26		2-05
27	1-27		1-27		2-06
28	1-28		1-28		2-07
29	1-29 ОСТ 34-10-570	4	1-15 ОСТ 34-10-571	4	2-08
30 ОСТ 34-10-572	1-30		1-16		2-09 ОСТ 34-10-569

Продолжение табл. 2

Обозначение компенсатора	Поз. 4 Стакан Кол 1	Поз. 5 Трубка дренажная Кол. 4	Поз. 6 Гайка колпачковая Кол 4	Поз. 7 Прокладка Паронит ПОН ГОСТ 481 Кол. 4	
	Обозначение			Размеры, мм	Масса, кг
16 ОСТ34-10-572	3-64 ОСТ34-10-569				
17	3-68				
18	3-72				
19	3-76				
20	3-80				
21	3-84				
22	3-04	4-01 ОСТ34-10-569	5-01 ОСТ34-10-569	ф 11,5 × 1	0,001
23	3-08				
24	3-12				
25	3-16				
26	3-20				
27	3-24				
28	3-28				
29	3-32				
30 ОСТ34-10-572	3-36 ОСТ34-10-569				

Продолжение табл. 2

Обозначение компенсатора	Поз. 1 Полулинза		Поз. 2 Полулинза		Поз. 3 Патрубок Кол. 2
	Обозначение	Кол.	Обозначение	Кол.	Обозначение
31 ОСТ 34-10-572	1-31 ОСТ 34-10-570	4	1-17 ОСТ 34-10-571	4	2-10 ОСТ 34-10-569
32	1-32		1-18		2-11
33	1-33		1-19		2-12
34	1-34		1-20		2-13
35	1-35		1-21		2-14
36	1-36		1-22		2-15
37	1-37		1-23		2-16
38	1-38		1-24		2-17
39	1-39 ОСТ 34-10-569	2	1-39 ОСТ 34-10-570	6	2-01
40	1-40		1-40		2-02
41	1-41		1-41		2-03
42	1-42		1-42		2-04
43	1-43		1-43		2-05
44	1-44		1-44		2-06
45 ОСТ 34-10-572	1-45 ОСТ 34-10-569		1-45 ОСТ 34-10-570		2-07 ОСТ 34-10-569

Продолжение табл. 2

Обозначение компенсатора	Поз. 4 Стакан Кол. 1	Поз. 5 Трубка дренажная Кол. 4	Поз. 6 Гайка колпачковая Кол. 4	Поз. 7 Прокладка Паронит ПМБ ГОСТ 481 Кол. 4	
	Обозначение			Размеры, мм	Масса, кг
31 ОСТ34-10-572	3-40 ОСТ34-10-569	4-01 ОСТ34-10-569	5-01 ОСТ34-10-569	ф 11,5 × 1	0,001
32	3-44				
33	3-48				
34	3-52				
35	3-56				
36	3-60				
37	3-64				
38	3-68				
39	3-04				
40	3-08				
41	3-12				
42	3-16				
43	3-20				
44	3-24				
45 ОСТ34-10-572	3-28 ОСТ34-10-569				

Продолжение табл. 2

Обозначение компенсатора	Поз. 1 Полуплинза Кол. 4	Поз. 2 Полуплинза Кол. 4	Поз. 3 Патрубок Кол. 2
	Обозначение		
46 ОСТ 34-10-572	1-46 ОСТ 34-10-570	1-25 ОСТ 34-10-571	2-08 ОСТ 34-10-569
47	1-47	1-26	2-09
48	1-48	1-27	2-10
49 ОСТ 34-10-572	1-49 ОСТ 34-10-570	1-28 ОСТ 34-10-571	2-11 ОСТ 34-10-569

Продолжение табл. 2

Обозначение компенсатора	Поз. 4 Стакан Кол. 1	Поз. 5 Трубка дренажная Кол. 4	Поз. 6 Гайка колпачковая Кол. 4	Поз. 7 Прокладка Паронит ПОН1 ГОСТ 481 Кол. 4	
	Обозначение			Размеры, мм	Масса, кг
46 ОСТ 34-10-572	3-32 ОСТ 34-10-569	4-01 ОСТ 34-10-569	5-01 ОСТ 34-10-569	ф 11,5 × 1	0,001
47	3-36				
48	3-40				
49 ОСТ 34-10-572	3-44 ОСТ 34-10-569				

ИНФОРМАЦИОННЫЕ ДАННЫЕ

УТВЕРЖДЕН ПРИКАЗОМ Министерства топлива и энергетики РСФСР № I58 от I2июля I993 г.

ИСПОЛНИТЕЛИ

В.И.Есарев, В.В.Горбачев, О.В.Стрельников (руководитель темы), Н.В.Лаутов, И.П.Горянинова.

ВЗАМЕН ОСТ 34-42-572-82

ССЫЛОЧНЫЕ НОРМАТИВНО-ТЕХНИЧЕСКИЕ ДОКУМЕНТЫ

Обозначение НТД, на которые дана ссылка	Номер пункта, подпункта, перечисления, приложения
ГОСТ 48I-80	I.Табл.2
ГОСТ 2246-70	I.2.
ГОСТ I477I-76	I.Черт.I
ОСТ 34-IO-569-93	I.Табл.2
ОСТ 34-IO-570-93	I.Табл.2
ОСТ 34-IO-57I-93	I.Табл.2
ОСТ 34-IO-58I-93	I.4.
ТУ 34 IO.I058I-93	I.4.

gost.e-ecolog.ru