ТИПОВЫЕ КОНСТРУКЦИИ И ДЕТАЛИ ЗДАНИЙ И СООРУЖЕНИЙ

Серия 4.904-16

УЗЛЫ ВОЗДУХОЗАБОРА

Выпуск III

УЗЛЫ ВОЗДУХОЗАБОРА С ПОДВЕСНЫМИ УТЕПЛЕННЫМИ КЛАПАН К СТАЛЬНЫМ ПЕРЕПЛЕТАМ ГОСТ 8126-56

РАБОЧИЕ ЧЕРТЕЖИ

ЦЕНТРАЛЬНЫЙ ИНСТИТУТ ТИПОВЫХ ПРОЕКТОВ

МОСКВА

0691-02

gost.e-ecolog.ru

ТИПОВЫЕ КОНСТРУКЦИИ И ДЕТАЛИ ЗДАНИЙ И СООРУЖЕНИЙ

Серия 4.904-16

УЗЛЫ ВОЗДУХОЗАБОРА

Выпуск III

УЗЛЫ ВОЗДУХОЗАБОРА С ПОДВЕСНЫМИ УТЕПЛЕННЫМИ КЛАПАНАМИ К СТАЛЬНЫМ ПЕРЕПЛЕТАМ ГОСТ 8126-56

РАБОЧИЕ ЧЕРТЕЖИ

Разработаны
Государственным проектным
институтом Госхимпроект и
ЦНИИПромзданий

Введены в действие ГПИ Госхимпроект
Главного управления по строительному
проектированию предприятий, зданий и
сооружений Госстроя СССР
Приказ №313 от 14.XII-67г.

ЦЕНТРАЛЬНЫЙ ИНСТИТУТ ТИПОВЫХ ПРОЕКТОВ

МОСКВА

9621-032-4

Содержание альбома

№№ п/п	Наименование	Лист	Стр.
1	Общие указания	-	3
2	Таблица для подбора воздухозабора	1	4
3	Сборка СБ.1 Вариант 1	2	5
4	Сборка СБ.1 Вариант 2	3	6
5	Сборка СБ.2	4	7
6	Сборка СБ.3	5	8
7	Сборка СБ. 4	6	9
8	Сборка СБ. 5	7	10
9	Сборка СБ. 6	8	11
10	Сборка СБ. 7	9	12
11	Сборка СБ. 8	10	13
12	Сборка СБ. 9	11	14
13	Сборка СБ. 10	12	15
14	Сборка СБ. 11	13	16

№№ п/п	Наименование	Лист	С.
15	Сборка СБ. 12	14	17
16	Узлы I - V	15	18
17	Узлы VI - X	16	19
18	Клапан утепленный. Общий вид	17	20
19	Клапан утепленный. Детали	18	21
20	Каркас клапана. Общий вид	19	22
21	Каркас клапана. Детали	20	23
22	Жалюзийная решетка и деталь каркаса клапана	21	24
23	Рычажное устройство для клапанов. Общий вид.	22	25
24	Рычажное устройство для клапанов. Узлы и таблица (Количество и весов)	23	26
25	Рычажное устройство для клапанов. Детали	24	27
26	Кронштейны. Общие виды и детали	25	28
27	Кронштейны. Деталь. Детали общих видов	26	29

Узлы воздухозабора с подвесными утепленными клапанами с стальным переплетом ГОСТ 8126-56

Серия 4.904-16

Содержание альбома

Выпуск III

Лист —

Главный инженер проекта Дёшин (Глинка)

Шифр 1787
Марка лист —
Инв. №

Общие указания.

Узлы воздухозабора с подвесными утепленными клапанами предназначены для притонных вентиляционных камер при заборе наружного воздуха через проемы в наружных стенах.

Настоящий выпуск разработан для стальных переплетов окон промышленных зданий ГОСТ 8126-56.

В комплект узла воздухозабора входят:

а/ оконный переплет /с полным или частичным заполнением жалюзи/

б/ штампованные жалюзийные неподвижные решетки.

в/ подвесной утепленный клапан.

г/ рычажное устройство для подъема клапана.

Узлы воздухозабора представлены сборками Сб 1÷Сб 12, указан способ установки и крепления утепленного клапана и способ заполнения и крепления жалюзи.

Необходимое количество жалюзи в узлах воздухозабора определялось из условия прохождения воздуха в живом сечении жалюзи со скоростью 6м/сек.

Подбор типа узла воздухозабора производится по таблицам.

Все деревянные и металлические детали клапана окрашиваются за 2 раза масляной краской.

Сварку производить сплошным нормальным швом по контуру прилегания деталей, катетом, равным наименьшей толщине свариваемых деталей.

Стальные штампованные решетки приняты по нормали треста „Сантехдеталь" и имеют следующую техническую характеристику.

Нормаль	Размеры		Живое сечение	Вес в кг
	Ширина	Высота		
СТД 5291	225	580	0.092	1.62

При применении в проектах узлов воздухозабора следует ограничиваться схематическим их изображением и ссылкой на тип узла воздухозабора и шифр серии например: $\frac{Т-1}{4.904-16}$, где Т-1 - тип узла, а

4.904-16 - шифр серии.

Серия 4.904-16 „Узлы воздухозабора" состоит из следующих альбомов:

Выпуск I: Узлы воздухозабора с подвесными утепленными клапанами к деревянным панелям ГОСТ 12506-67 серия Н.

Выпуск II: Узлы воздухозабора с подвесными утепленными клапанами к деревянным панелям ГОСТ 12506-67 - Серия В

Выпуск III. Узлы воздухозабора с подвесными утепленными клапанами к стальным переплетам ГОСТ 8126-56

С выпуском настоящей серии ранее действующая серия ОВ-02-139 вып. 2 и 4 аннулируется.

Согласовано: ЦНИИ Промзданий, Гл. инж. пр-та по ОВ, Смирнов

Должность	Фамилия	Подпись	Должность	Фамилия	Подпись
Гл. инж. пр-та	Устрашкин		Рук. группы		
Гл. инж. пр-та	Гриц		Ст. техн.		
Нач. СТП	Тукин		Проверил		
Гл. инж. СТП	Клеер				
Дата выпуска:	1967 г.				

ТД	Узлы воздухозабора с подвесными утепленными клапанами к стальным переплетам ГОСТ 8126-56	Серия 4.904-16	
1967 г.	Общие указания.	Выпуск III	Лист —

Тип узла воздухозабора	Пропускная способность при скорости воздуха 6 м/сек 6 м³/час	Переплет: Тип	Переплет: Кол.	Заполнение оконного переплета: Сборка: Обозначение	Сборка: Кол.	Клапаны: Размеры в свету, мм: Ширина	Клапаны: Высота	Клапаны: Кол.	Жалюзи: Размеры в свету, мм: Ширина	Жалюзи: Высота	Кол.	Площадь живого сечения, м²	№ листа	Эскиз заполнения коробки
Т-1	4000	ПГ32; ПГ34; ПГ42; ПГ44.	1	СБ.1	1	360	540	1	225	580	2	0.18	2 3	СБ.1а СБ.1
Т-2	8000	ПГ32; ПГ34; ПГ42; ПГ44	1	СБ.2	1	360	540	1	225	580	4	0.36	4	
Т-3	12000	ПГ32; ПГ34; ПГ42; ПГ44.	1	СБ.3	1	1290	540	1	225	580	6	0.54	5	
Т-4	16000	ПГ32; ПГ34 ПГ42; ПГ44.	1	СБ.4	1	825	540	2	225	580	8	0.72	6	
Т-5	24000	ПГ32; ПГ42; ПГ34; ПГ44	1	СБ.5	1	1290	540	2	225	580	12	1.08	7	
Т-6	32000	ПГ42; ПГ44.	1	СБ.6	1	1755	540	2	225	580	16	1.44	8	
Т-7	36000	ПГ34; ПГ44	1	СБ.7	1	1290	540	3	225	580	18	1.62	9	
Т-8	48000	ПГ44	1	СБ.8	1	1755	540	3	225	580	24	2.16	10	
Т-9	48000	ПГ34; ПГ44	1	СБ.9	1	1290	540	4	225	580	24	2.16	11	
Т-10	64000	ПГ44	1	СБ.10	1	1755	540	4	225	580	32	2.88	12	
Т-11	24000	ПГ3; ПГ4	1	СБ.11	1	1290	540	2	225	580	12	1.08	13	
Т-12	32000	ПГ4	1	СБ.12	1	1755	540	2	225	580	16	1.44	14	

Индекс «а» в обозначении сборки относится к варианту 2 установки узла воздухозабора в верхней части оконного переплета.

ТД	Узлы воздухозаборов с подвесными утепленными клапанами к стальным переплетам ГОСТ 8126-75	Серия 4.904-16	
1967 г.	Таблица для подбора типа воздухозабора	Выпуск 1	Лист 1

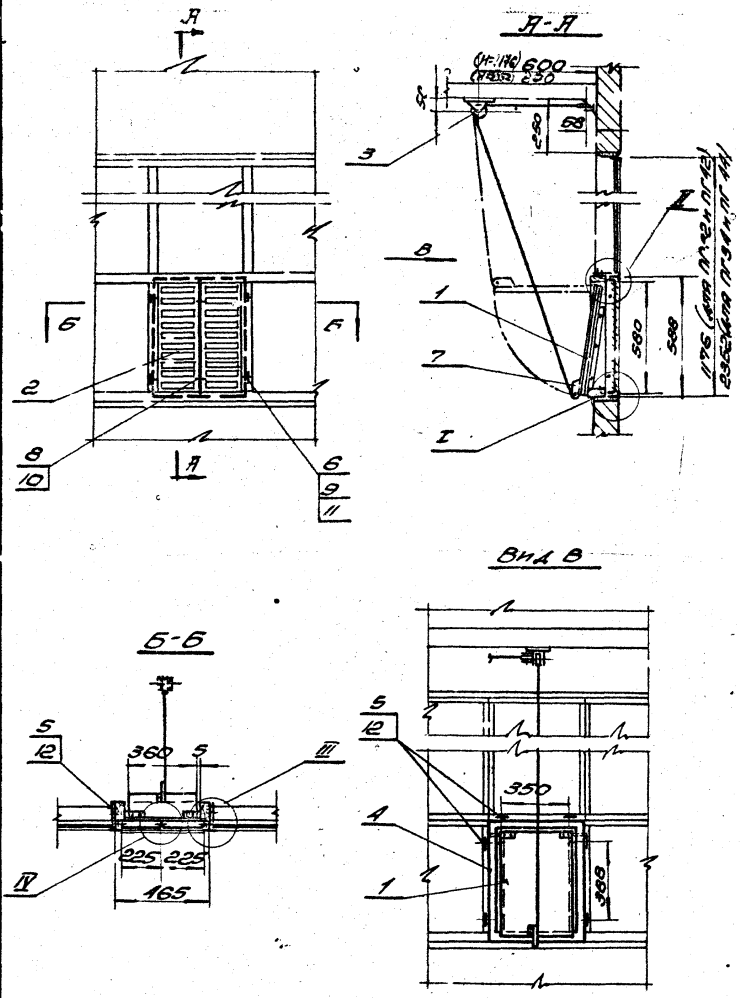

№ Сборки	Клапан		Решетка		Пропускная способность узла воздухозабора L м³/час при V = 6 м/сек	Общий вес сборки в кг
	Размеры в мм	Кол.	Размеры в мм	Кол.		
СБ1	360×540	1	225×580	2	4000	11.5

Примечание.

Узлы I+IV выполнены на листе №15

№ поз	Обозначение	Наименование	Кол.	Вес	Материал	Лист	Примечание
12	ГОСТ 1144-60	Шуруп 3×22	12	0,014	Ст. 3		
11	ГОСТ 5915-62	Гайка М6	4	0,01	Ст. 3	—	
10	ГОСТ 5915-62	Гайка М3	2	0,001	Ст. 3	—	
9	ГОСТ 1489-62	Винт М6×16	4	0,018	Ст. 3	—	
8	ГОСТ 1489-62	Винт М3×14	2	0,002	Ст. 3	—	
7	—	Поводок	1	0,15	Ст. 3	—	См. поз 4 лист №24
6	СБ1-00-02	Прокладка	4	0,052	Ст. 3	26	
5	СБ1-00-01	Планка	6	0,306	Ст. 3 ГОСТ 380-60	26	
4	СБ1-04	Каркас клапана	1	1,34	Сборн.	19	
3	СБ1-03	Блок Б60-II	2	3,64	Сборн.	8/4	Серия 4.904-11
2	СБ1-02	Решетка СТД 5291	2	3,24	Сборн.	21	
1	СБ1-01	Клапан утепленный	1	2,71	Сборн.	17	

ТД	Узлы воздухозабора с подвесными утепленными клапанами к стальным переплетам ГОСТ 8126-56	Серия 4.904-16	
1967г	Сборка СБ 1. Вариант 1	Выпуск III	Лист 2

Шифр 1787
Марка пис. 2
Инв. №

Согласовано: ЦНИИ промзданий, Смирнов

Подпись, Дата выпуска: 1967г

9621-03 8

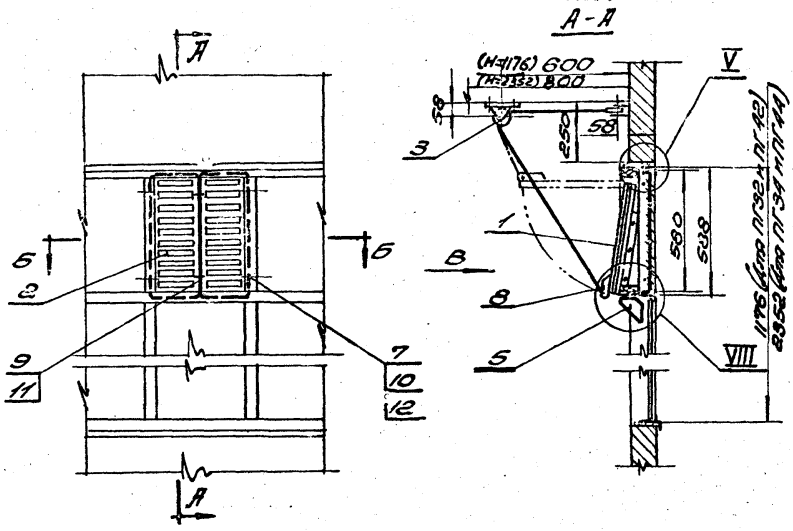

№ сборки	Клапан		Решетка		Пропускная способность узла воздухозабора L м³/час при V=6 м/сек	Общий вес сборки в кГ
	Размеры в мм	Кол.	Размеры в мм	Кол.		
Сб.1	360×540	1	225×580	2	4000	11.5

Примечание:

Узлы III - V, VIII, IX выполнены на листах №15, 16

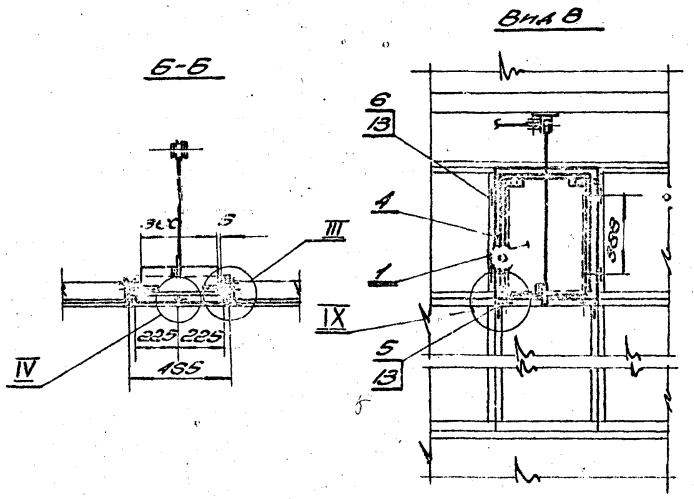

13	ГОСТ 1144-60	Шуруп 3×22	16	0.019	Ст. 3	–	
12	ГОСТ 5915-62	Гайка М6	4	0.01	Ст. 3	–	
11	ГОСТ 5915-62	Гайка М3	2	0.001	Ст. 3	–	
10	ГОСТ 1489-62	Винт М6×16	4	0.018	Ст. 3	–	
9	ГОСТ 1489-62	Винт М3×14	2	0.002	Ст. 3	–	
8	–	Поводок	1	0.15	Ст. 3	–	см. поз. 4 лист №24
7	Сб.1-00-02	Прокладка	1	0.052	Ст. 3	26	
6	Сб.1-00-01	Планка	6	0.306	Ст. 3 ГОСТ 380-60	26	
5	Сб.1-05	Кронштейн	2	0.21	Сборн.	25	
4	Сб.1-04	Каркас клапана	1	1.34	Сборн.	19	
3	Сб.1-03	Блок Б60-II	2	3.64	Сборн.	5/4	Серия 4.904-11
2	Сб.1-02	Решетка [illegible]	2	3.24	Сборн.	21	
1	Сб.1-01	Клапан [illegible]	[illegible]	[illegible]	Сборн.	17	
№№ поз.	Обозначение	Наименование	Кол.	Вес	Материал	Лист	Прим.

ТД	Узлы воздухозабора с подвесными утепленными клапанами к стальным переплетам ГОСТ 8120-56	Серия 4.904-16	
196[illegible]	Сборка Сб.1 вариант 2	Выпуск III	Лист 3

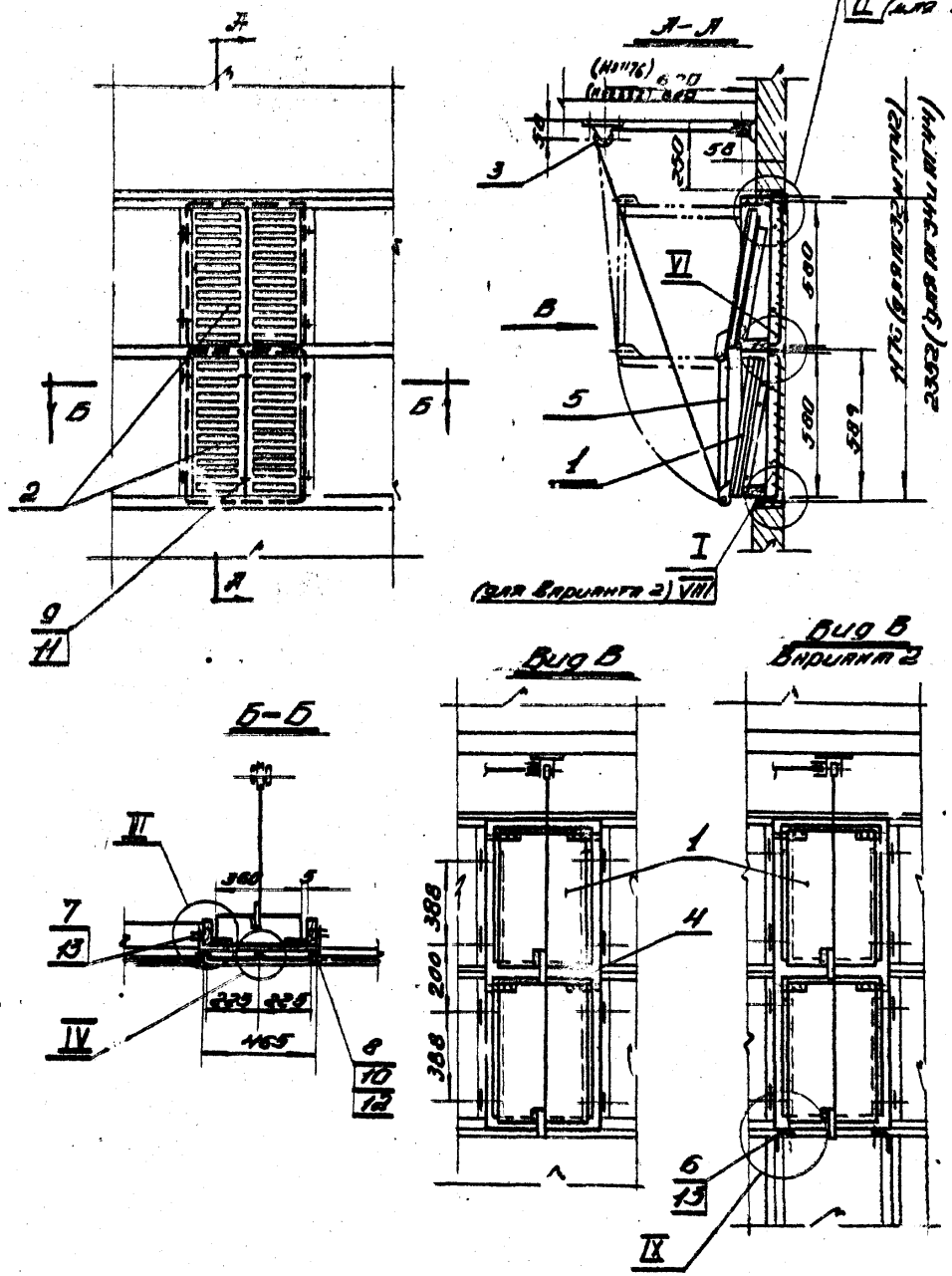

№ сборки	Клапан		Решетка		Пропускная способность в узле воздухозабора L м³/час при V=6 м/сек.	Общий вес сборки в кг.
	Размеры в мм	Кол.	Размеры в мм	Кол.		
Б2	360×540	2	225×560	4	8000	19.7

Примечание

Узлы I-VI, VII-IX выполнены на листах № 15, 16

13	ГОСТ 1144-60	Шуруп 3×22	20	0.024	Ст.3	—	для ПГ2 и ПГ4 16 шт	
12	ГОСТ 5915-62	Гайка М6	8	0.02	Ст.3	—		
11	ГОСТ 5915-62	Гайка М3	4	0.002	Ст.3			
10	ГОСТ 1489-62	Винт М6×16	8	0.036	Ст.3	—		
9	ГОСТ 1489-62	Винт М3×14	4	0.004	Ст.3	—		
8	СБ1-00-02	Прокладка	8	0.104	Ст.3	26		
7	СБ1-00-01	Планка	8	1.408	Ст.3 ГОСТ 380-60	26	для ПГ3 и ПГ4 Вариант 1 16 шт. для ПГ3 вариант 2	
6	СБ1-05	Кронштейн	2	0.21	Сборн.	25		
5	СБ2-02	Рычажное уст-во	1	0.88	Сборн.	22		
4	СБ2-01	Каркас клапана	1	2.49	Сборн.	19		
3	СБ1-03	Блок Б60-II	2	3.64	Сборн.	5 и 14	серия 4.904-11	
2	СБ1-02	Решетка СТД 5291	4	6.48	Сборн.	21		
1	СБ1-01	Клапан утепленный	2	5.42	Сборн.	17		
N.N поз.	Обозначен.	Наименование	Кол.	Вес	Материал	Лист	Прим.	

ТД — Узлы воздухозаборов с подвесными утепленными клапанами к стальным переплетам ГС. 1-8.126-56 — Серия 4.904-16

196 Тп — Сборка СБ.2 — Выпуск II

Согласовано. Инв. № подл. | Подпись и дата | Взам. инв. №

Изм. Кол.уч. Лист № док. Подпись Дата

Гип Шишкин

Нач. отд. Сычева

Рук. гр. Тайц

Конс. Исаенко

Инж. Кулик

Инж. Зайцев

Инж. Зайцев

Инж. Зайцев

Шифр 1797 Альбом лист 4 Инв. № 3

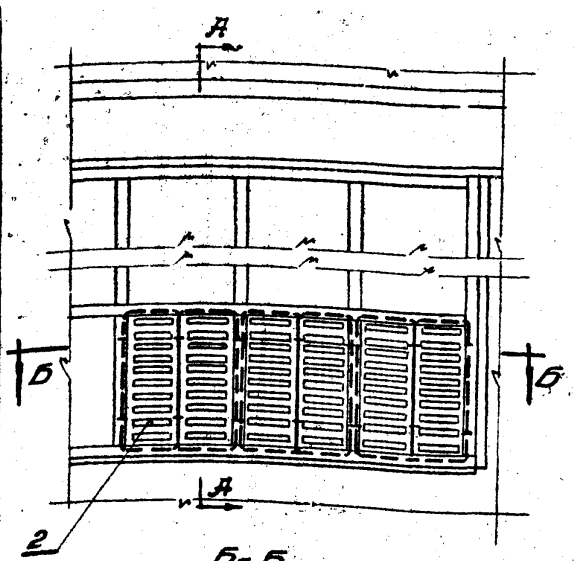

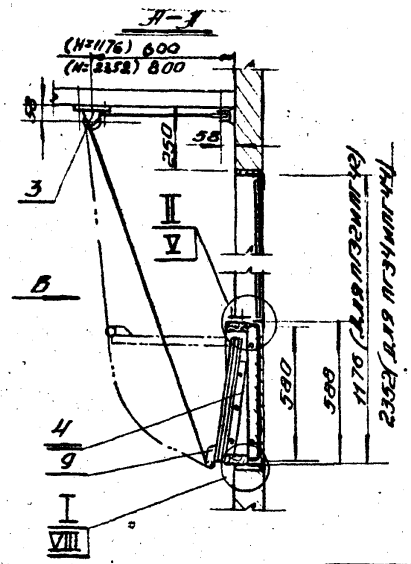

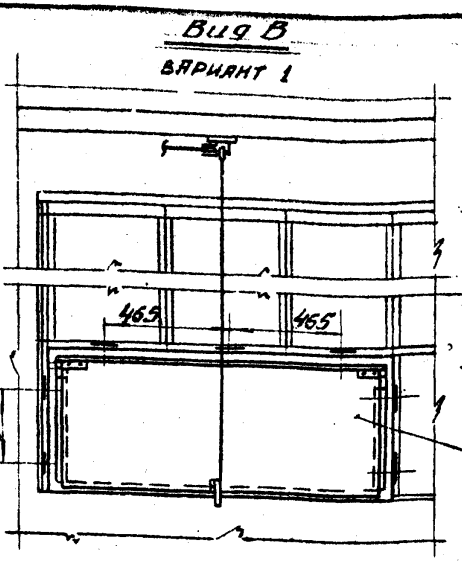

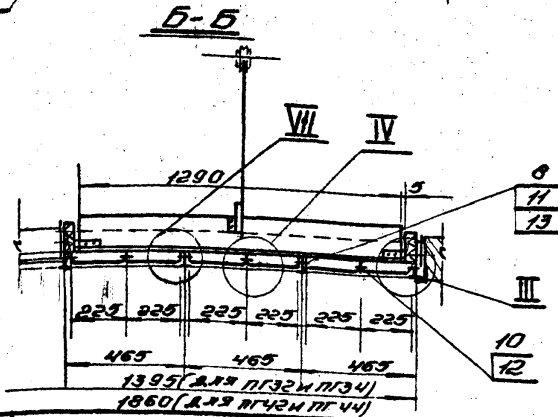

Примечания:

1. Узлы I и II для варианта 1
2. Узлы V и VII–X для варианта 2
3. Узлы I–V и VII–X выполнены на листах № 15, 16

№ сборки	Клапан		Решетка		Пропускная способность узла воздухозабора L м³/час при V= 6 м/сек.	Общий вес сборки в кг.
	Размеры в мм.	кол.	Размеры в мм	кол.		
Сб 3	1290×540	1	225×580	6	12000	23.0

Поз.	Обозначен.	Наименование	Кол.	Вес	Материал	Лист	Прим.
12	ГОСТ 5915-62	Гайка М3	6	0.003	Ст.3	—	
11	ГОСТ 1489-62	Винт М6×20	8	0.042	Ст.3	—	
10	ГОСТ 1489-62	Винт М3×14	6	0.006	Ст.3	—	
9	—	Поводок	1	0.15	Ст.3	—	См. поз. 4 лист № 24
8	СБ1-00-02	Прокладка	12	0.156	Ст.3	26	
7	СБ1-00-01	Планка	7	0.351	Ст.3 ГОСТ 380-60	26	Для варианта 2
6	СБ3-03	Кронштейн	2	0.304	Сборн.	25	Только для варианта 2
5	СБ1-05	Кронштейн	2	0.21	Сборн.	25	
4	СБ3-02	Каркас клапана	1	2.22	Сборн.	19	
3	СБ1-03	Блок Б60-II	2	3.64	Сборн.	6/4	Серия 4.904-11
2	СБ1-02	Решетка СТД-5291	6	9.72	Сборн.	21	
1	СБ3-01	Клапан утепленный	1	5.97	Сборн.	17	
14	ГОСТ 1144-60	Шуруп 3×22	14	0.01	Ст.3	—	Для варианта 2 дополн.
13	ГОСТ 5915-62	Гайка М6	8	0.02	Ст.3	—	

ТП 1967 — Узлы воздухозабора с утепленными клапанами к стальным переплетам ГОСТ 8126-56. Сборка сб. 3

Серия 4.904-16. Выпуск III. Лист 5

Альбом выпущен: 1967 г.

Шифр 1787
Марка-лист С
Инв. №

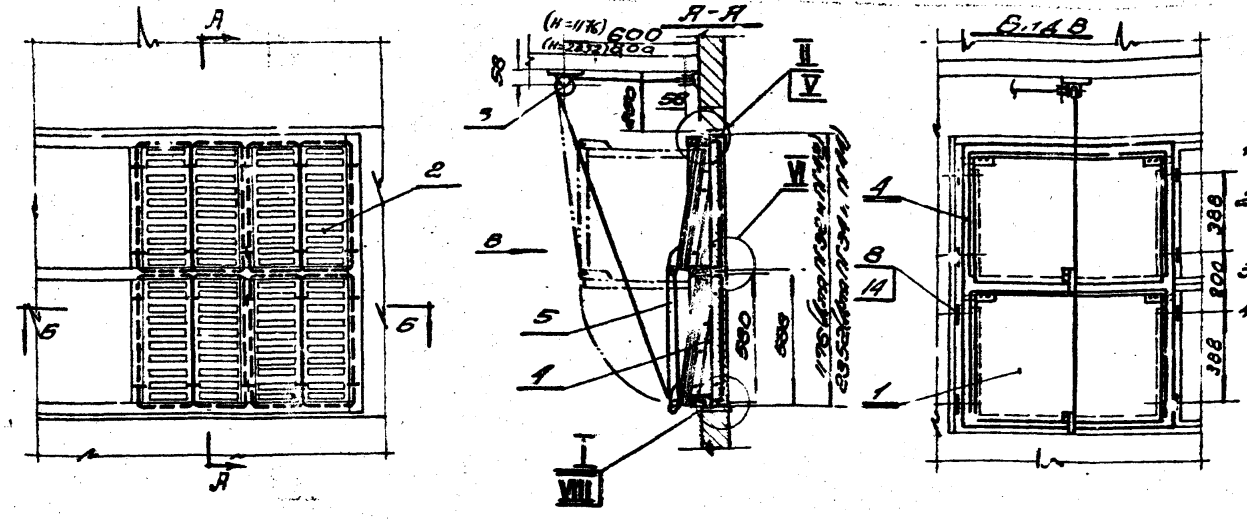

Примечания

1 Узел V для ПГ34 и ПГ44 вариант 2
2 Узел IV для ПГ32 и ПГ42 и для ПГ34, ПГ44 вариант 1
3 Узел VIII для варианта 2
4 Узлы I-X выполнены на листах № 15, 16

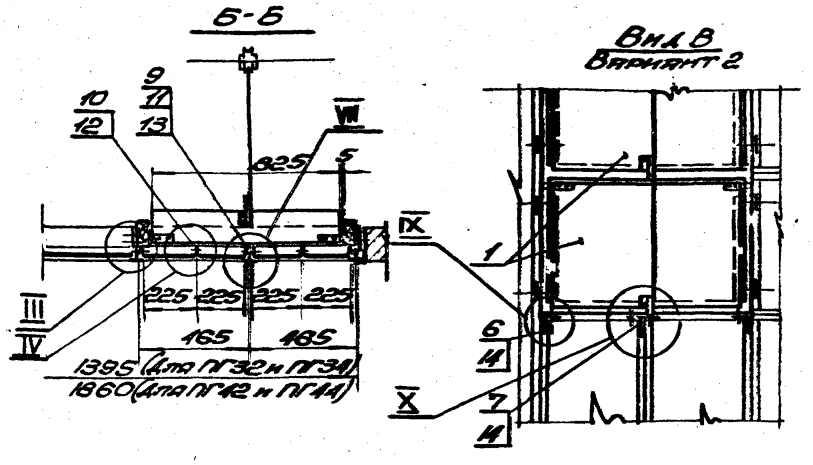

№ поз	Обозначен.	Наименование	Кол	Вес	Материал	Лист	Примечан.
14	ГОСТ 1144-60	Шуруп 3×22	16	0.019	Ст. 3	—	[illegible]
13	ГОСТ 5915-62	Гайка М6	12	0.03	Ст. 3	—	
12	ГОСТ 5915-62	Гайка М3	8	0.004	Ст. 3	—	
11	ГОСТ 1489-62	Винт М6×20	12	0.062	Ст. 3	—	
10	ГОСТ 1489-62	Винт М3×14	8	0.008	Ст. 3	—	
9	СБ1-00-02	Прокладка	16	0.21	Ст. 3	26	
8	СБ1-00-01	Планка	8	0.41	Ст. 3 ГОСТ 380-60	26	[illegible]
7	СБ3-03	Кронштейн	1	0.152	Сборн.	25	Только для варианта 2
6	СБ1-05	Кронштейн	2	0.21	Сборн.	25	
5	СБ2-02	Рычажное устройство	1	0.88	Сборн.	22	
4	СБ4-02	Каркас клапана	1	3.13	Сборн.	19	
3	СБ1-03	Блок БЗО-II	2	3.64	Сборн.	5/4	Серия 4.904-11
2	СБ1-02	Решетка СТД 5291	8	12.96	Сборн.	21	
1	СБ4-01	Клапан утепленный	2	8.66	Сборн.	17	

№ сборки	Клапан: Размеры в мм	Клапан: Кол.	Решетка: Размеры в мм	Решетка: Кол.	Пропускная способность узла воздухозабора Q м³/час при $V=6$ м/сек	Общий вес сборки в кг
СБ4	825×540	2	225×580	8	16000	30.4

ТД — Узлы воздухозабора с подвесными утепленными клапанами к стальным переплетам ГОСТ-Р126-56

Серия 4.904-16

1967г. — Сборка СБ.4.

Выпуск III — Лист 6

Согласовано: ЦНИИ Промзданий; Подпись; Отчество; Подпись; Дата выпуска: 1967г.

9621-03 12

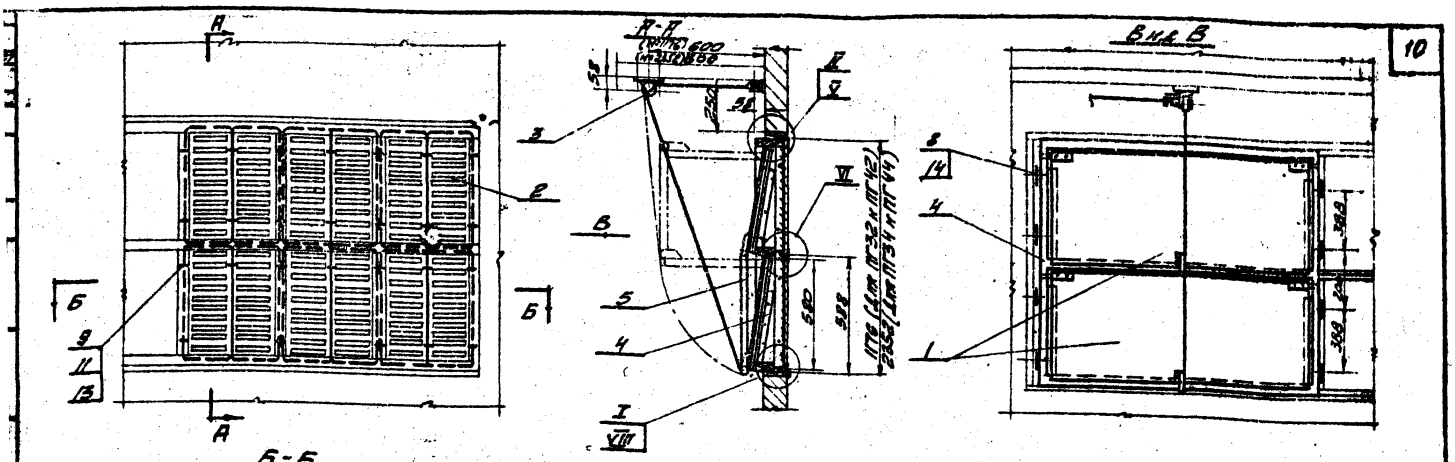

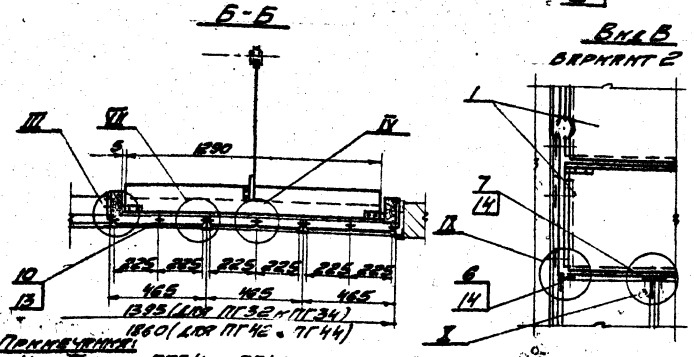

Примечания:
1. Узел V для ПГ34 и ПГ44 вариант 2
2. Узел II для ПГ32 и ПГ42 и для ПГ34, ПГ44 вариант 1.
3. Узел VIII для варианта 2.
4. Узлы I-X выполнены на листах № 15, 16

№ сборки	Клапан		Решетка		Пропускная способность узла воздухозабора L м³/час. при V=6 м/сек.	Общий вес сборки в кг.
	Размеры в мм	Кол.	Размеры в мм	Кол.		
СБ5	1290×540	2	225×580	12	24000	41.1

№ пов.	Обозначен.	Наименование	Кол.	Вес	Материал	Лист	Примечан.
14	ГОСТ 1144-60	Шуруп 3×22	16	0.019	Ст. 3	—	[illegible]
13	ГОСТ 5915-62	Гайка М6	16	0.04	Ст. 3	—	
12	ГОСТ 5915-62	Гайка М3	12	0.006	Ст. 3	—	
11	ГОСТ 1489-62	Винт М6×20	16	0.084	Ст. 3	—	
10	ГОСТ 1489-62	Винт М3×14	12	0.012	Ст. 3	—	
9	Сб.1-00-02	Прокладка	24	0.312	Ст. 3	26	
8	Сб.1-00-01	Планка	8	0.408	Ст. 3 ГОСТ 380-60	26	для ПГ34, 44 вариант 1 11 шт.
7	Сб.3-03	Кронштейн	2	0.304	Сборн.	25	только для варианта 2
6	Сб.1-05	Кронштейн	2	0.21	Сборн.	25	
5	Сб.2-02	Рычажное устройство	1	0.88	Сборн.	22	
4	Сб.5-01	Каркас клапана	1	3.77	Сборн.	19	
3	Сб.1-03	Блок Б60-II	2	3.64	Сборн.	6/4	серия 4.904-11
2	Сб.1-02	Решетка СТД 5291	12	12.44	Сборн.	21	
1	Сб.3-01	Клапан утепленный	2	1.194	Сборн.	17	

ТД	Узлы воздухозабора с подвесными утепленными клапанами к стальным переплетам ГОСТ 8126-56	Серия 4.904-16
1967 г.	Сборка СБ.5	Выпуск III, Лист 7

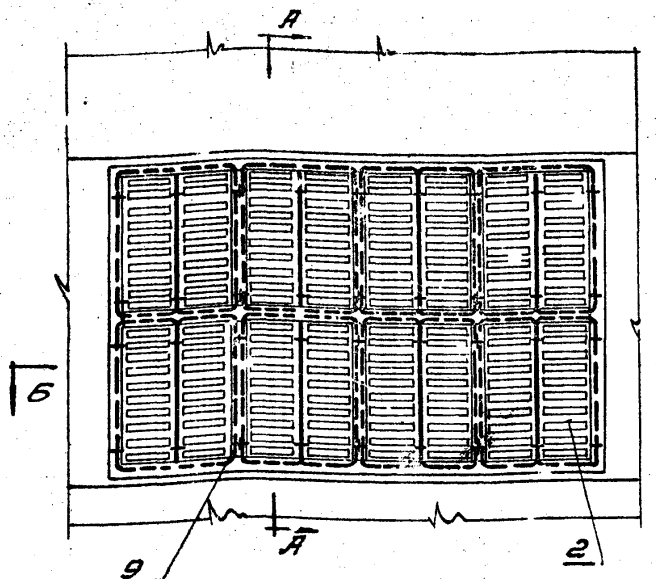

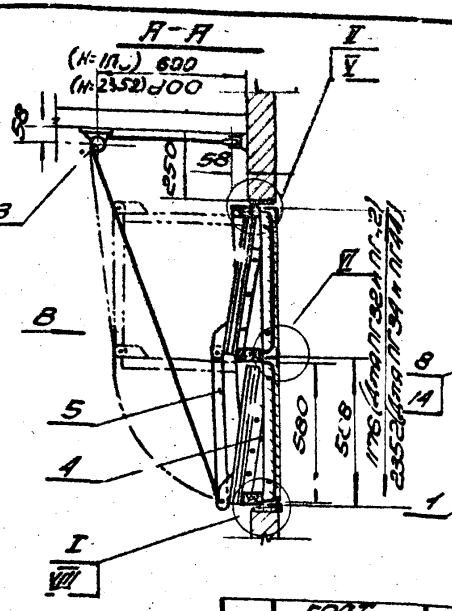

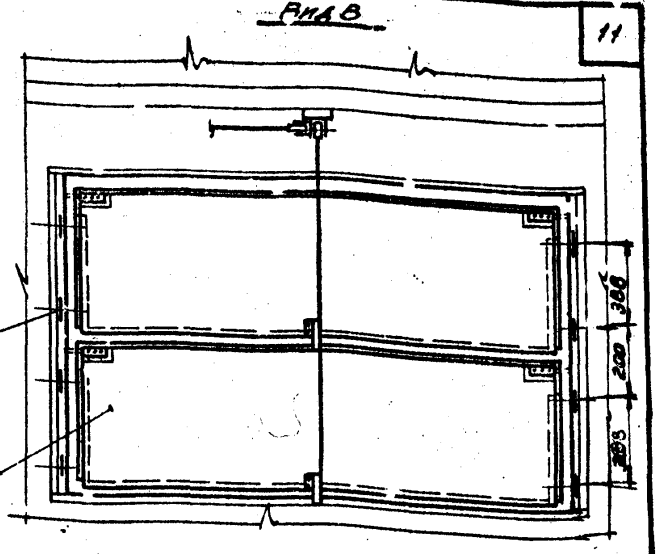

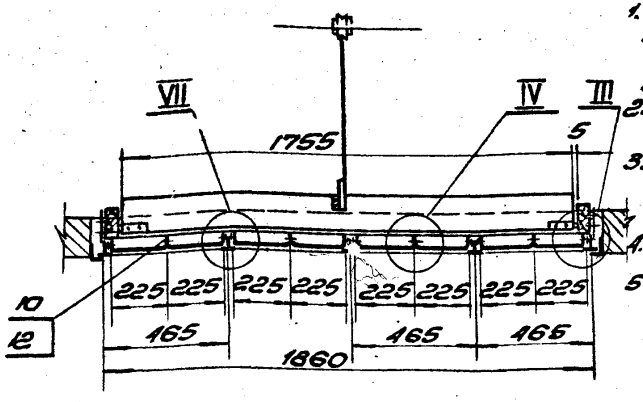

Примечания

1. Вид В вариант 2, узлы IX, I и поз. 6.7 см. сборку сб.5 на листе №7
2. Узел V для ПГ34 и ПГ44 вариант 2
3. Узел II для ПГ32 и ПГ42 и для ПГ31, ПГ41 вариант 1
4. Узел VIII для варианта 2
5. Узлы I-X выполнены на листах №15, 16

N Сборки	Клапан		Решетка		Пропускная способность узла воздухозабора $м^3/час$ при V=6м/сек.	Общий вес сборки в кг
	Размеры в мм	Кол.	Размеры в мм	Кол.		
Сб6	1755×540	2	225×580	16	32000	50.2

N поз.	Обозначение	Наименование	Кол.	Вес	Материал	Лист	Примечание
14	ГОСТ 1144-60	Шуруп 3×12	16	0.019	Ст.3	—	Для Пр-3 вар. 1 для Пр-2 вар. 2
13	ГОСТ 5915-62	Гайка М6	20	0.05	Ст.3	—	
12	ГОСТ 5915-62	Гайка М3	16	0.008	Ст.3	—	
11	ГОСТ 1489-62	Винт М6×20	20	0.104	Ст.3	—	
10	ГОСТ 1489-62	Винт М3×14	16	0.016	Ст.3	—	
9	СБ1-00-02	Прокладка	32	0.415	Ст.3	26	
8	СБ1-00-01	Планка	8	0.41	Ст.3 ГОСТ 380-60	26	Для Пр-3 вар. 1 и 2
7	СБ3-03	Кронштейн	3	0.456	Сборн.	25	Толь-6 для вариант 2
6	СБ1-05	Кронштейн	2	0.21	Сборн.	25	
5	СБ2-02	Рычажное устройство	1	0.88	Сборн.	22	
4	СБ6-02	Каркас клапана	1	4.45	Сборн.	19	
3	СБ1-03	Блок 660-II	2	3.64	Сборн.	5/4	Серия 4.904-11
2	СБ1-02	Решетка СТД 5291	16	2.52	Сборн.	21	
1	СБ6-01	Клапан утепленный	2	13.6	Сборн.	17	

ТД 1967г

Узлы воздухозабора с подвесными утепленными клапанами к стальным переплетам ГОСТ 8126-56

Серия 4.904-16 Выпуск III Лист 8

Сборка СБ.6

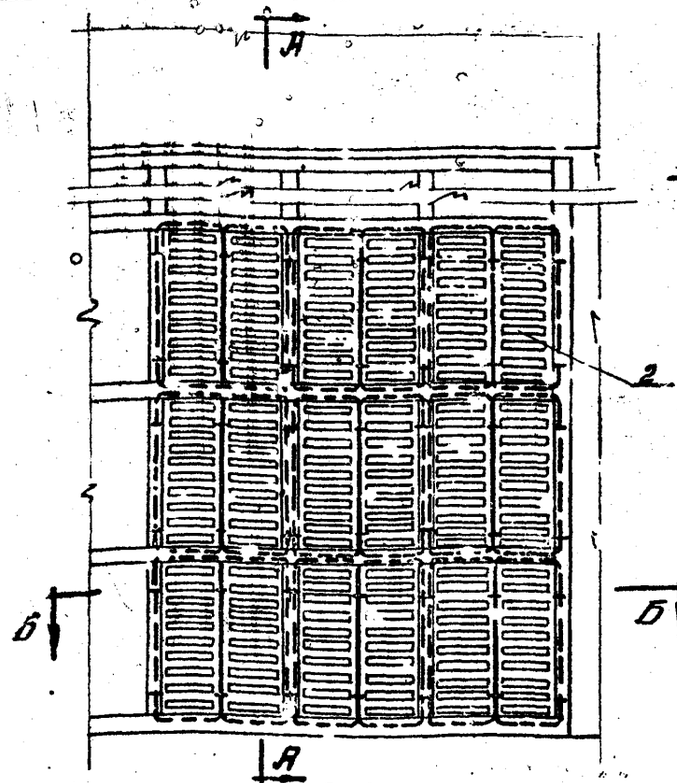

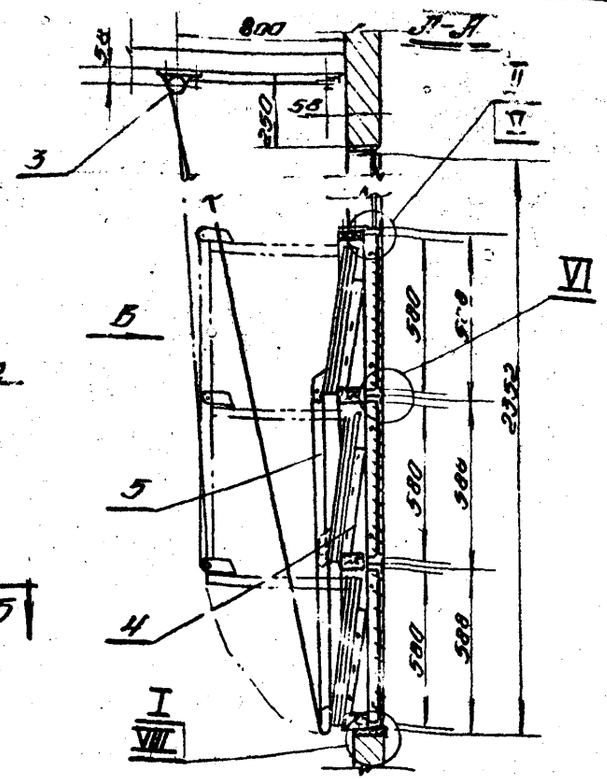

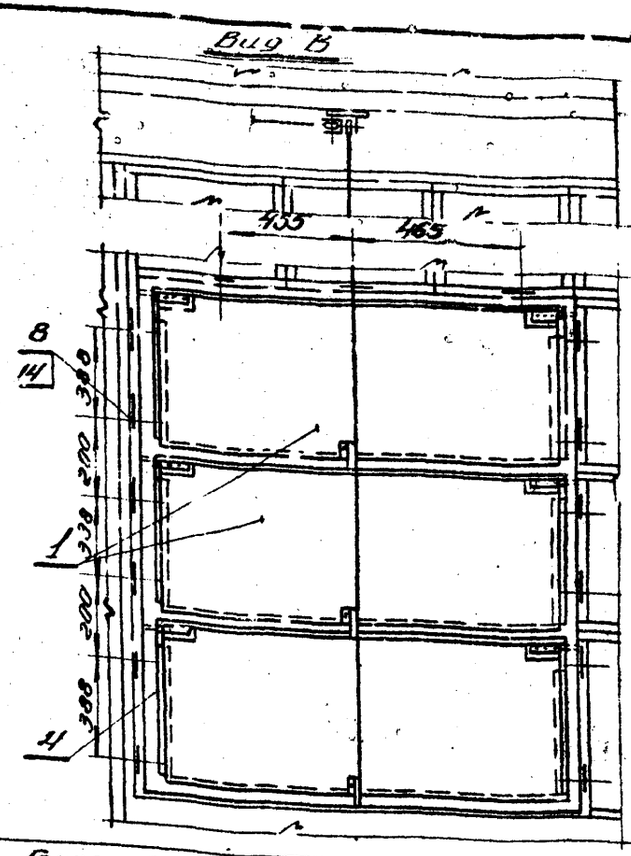

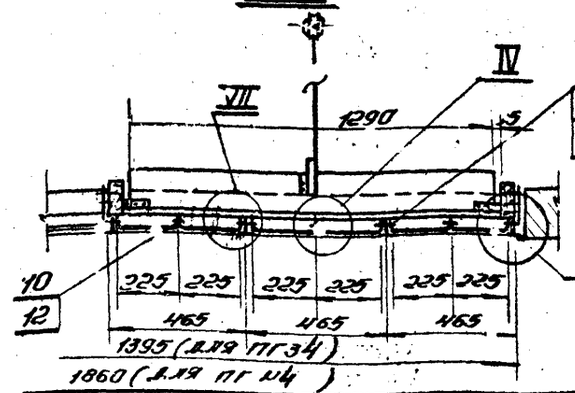

Примечания:

1. Вид В вариант 2, узлы I, X и поз 6,7 см. сборку СБ 5 на листе № 7
2. Узел II для ПГ34 и ПГ44 вариант 1
3. Узлы VIII и VIII для ПГ34 и ПГ44 вариант 2
4. Узлы I–X выполнены на листах № 15 и 16

N сборки	Клапан		Решетка		Пропускная способность узла воздухозабора кг/час при V = 6 м/сек.	Общий вес сборки в кг.
	Размеры в мм.	Кол.	Размеры в мм.	Кол.		
СБ 7	1290×540	3	225×580	18	36000	59.7

NN поз	Обозначение	Наименование	Кол	Вес	Материал	Лист	Примечан
12	ГОСТ 5915-62	Гайка М3	10	0.005	Ст.3	—	
11	ГОСТ 1489-62	Винт М6×20	24	0.124	Ст.3	—	
10	ГОСТ 1489-62	Винт М3×14	18	0.018	Ст.3	—	
9	СБ1-00-С2	Прокладка	36	0.47	Ст.3	26	
8	СБ1-00-01	Планка	15	0.77	Ст.3 ГОСТ 380-60	26	Для вариантов ТП 2-12 и 13
7	СБ3-03	Кронштейн	2	0.304	Сборн.	25	Только для вариантов
6	СБ1-05	Кронштейн	2	0.21	Сборн.	25	
5	СБ7-02	Рычажное устройство	1	1.65	Сборн.	22	
4	СБ7-01	Каркас клапана	1	5.3	Сборн.	19	
3	СБ1-03	Блок Б60-II	2	3.64	Сборн	6/4	Серия 4.904-11
2	СБ1-02	Решетка стр 5291	18	29.16	Сборн.	21	
1	СБ3-01	Клапан утепленный	3	17.91	Сборн.	17	

NN поз	Обозначение	Наименование	Кол	Вес	Материал	Лист	Примечан
14	ГОСТ 1144-60	Шуруп 3×22	30	0.036	Ст.3	—	Для вар 2 36 шт.
13	ГОСТ 5915-62	Гайка М6	24	0.06	Ст.3	—	

ТД — Узлы воздухозабора с подъемными утепленными клапанами к стальным переплетам ГОСТ 8126-56 — Серия 4.904-16

Тг. — Сборка СБ 7 — Выпуск III — Лист 9

Инв. № подл. | Подпись и дата | Взам. инв. №

Гл. инж. Шапиро | Гл. инж. проекта Синяков | Согласовано

Нач. отд. Гольцин | Гл. инж. отд. Кудрявцев | Дата выпуска 1967 г.

Рук. гр. Гольцин | Ст. тех. Бондарь | Подпись Зеленина

Исп. Бутенко

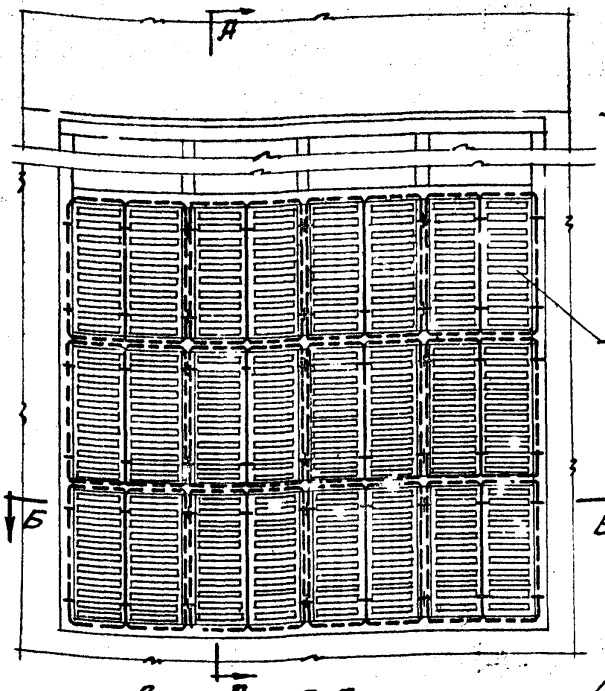

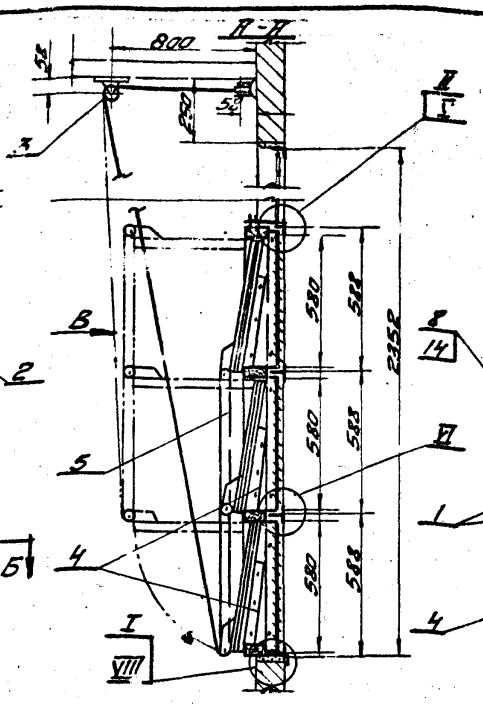

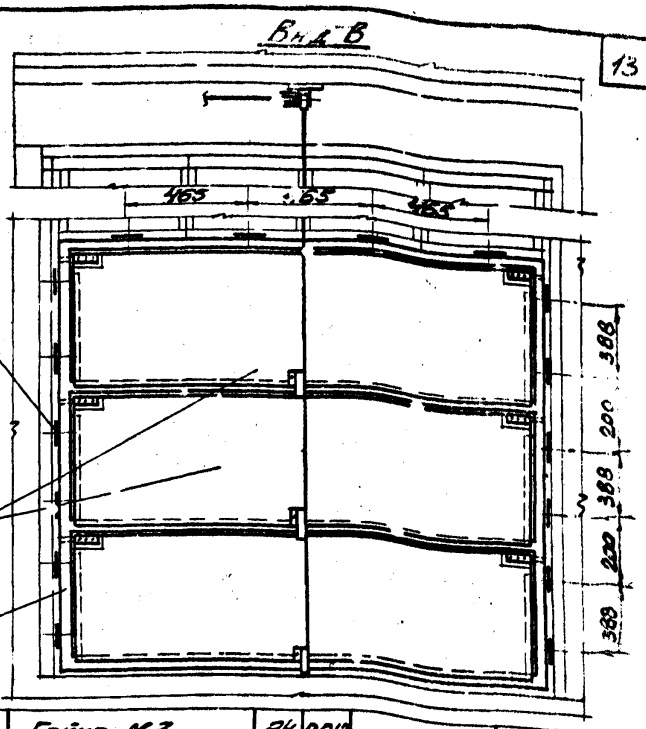

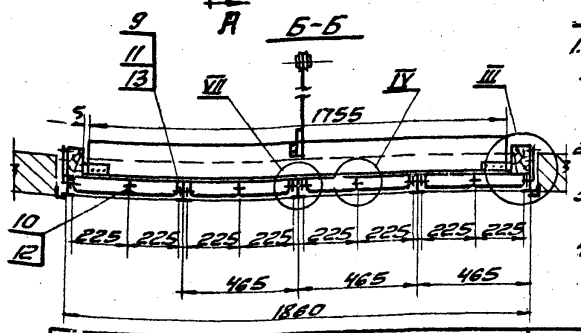

Примечания:

1. Вид В варианта 2, узлы II, V к поз. 6; 7 см. сборку СБ.5 на листе № 7
2. Узел II для ПГ44 вариант 1.
3. Узлы V и VIII для ПГ44 вариант 2.
4. Узлы I - V - выполнены на листах № 15, 16

№ сбор.	Клапан		Решетка		Пропускная способность узла воздухозабора Q, м³/час при V=6 м/сек.	Общий вес сборки в кг.
кн	Размеры в мм	Кол.	Размеры в мм	Кол.		
Сб 8	1755×540	3	225×580	24	48000	71.5

№ поз.	Обозначен.	Наименование	Кол.	Вес	Материал	Лист	Примеч.
12	ГОСТ 5915-62	Гайка М3	24	0.012	Ст. 3	—	
11	ГОСТ 1489-62	Винт М6×20	30	0.157	Ст. 3	—	
10	ГОСТ 1489-62	Винт М3×14	24	0.024	Ст. 3	—	
9	Сб 1-00-02	Прокладка	56	0.73	Ст. 3	26	
8	Сб 1-00-01	Планка	16	0.816	Ст. 3 ГОСТ 380-60	26	для ПГ44 вариант 2 см. лист 26 поз. 8 для вариант 2
7	Сб. 3-03	Кронштейн	3	0.456	Сборн.	25	
6	Сб 1-05	Кронштейн	2	0.21	Сборн.	25	
5	Сб 7-02	Рычажное устройство	1	1.65	Сборн.	22	
4	Сб 8-01	Каркас клапана	1	4.45	Сборн.	19	
3	Сб 1-03	Блок Б60-II	2	3.64	Сборн.	6/4	серия 4.904-1
2	Сб. 1-02	Решетка СТД 5.291	24	3.88	Сборн.	21	
1	Сб. 6-01	Клапан утепленный	3	20.4	Сборн.	17	

14	ГОСТ 11474-60	Шуруп 3×22	32	0.038	Ст. 3	—	для 2-х т.
13	ГОСТ 5915-62	Гайка М6	30	0.075	Ст. 3	—	

ТД

Узлы воздухозабора с подвесными утепленными клапанами к стальным переплетам ГОСТ 11126-56

Серия 4.904-16

Выпуск. Лист 10

1967 г.

Сборка Сб. 8

9621-03 16

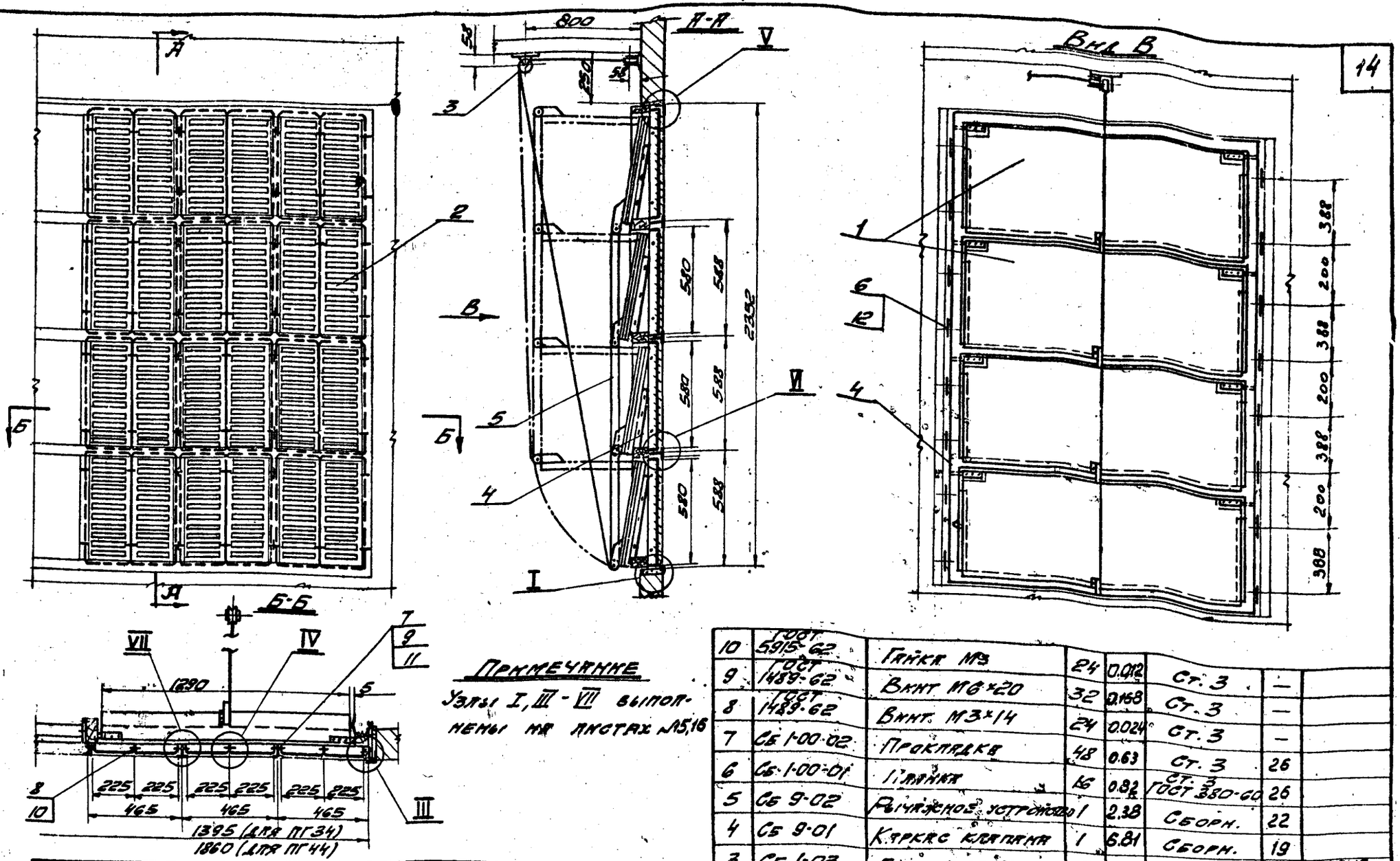

Примечание

Узлы I, III - VII выполнены на листах №5,16

N сборки	Клапан: Размеры в мм	Кол.	Решетка: Размеры в мм	Кол.	Пропускная способность узла воздухозабора L м³/час при V=6 м/сек.	Общий вес сборки в кг.
Сб.9	1290×540	4	225×580	24	48000	77.4

N поз.	Обозначение	Наименование	Кол.	Вес	Материал	Лист	Прим.
12	ГОСТ 1144-60	Шуруп 3×22	32	0.038	Ст. 3	—	
11	ГОСТ 5915-62	Гайка М6	32	0.08	Ст. 3	—	
10	ГОСТ 5915-62	Гайка М3	24	0.012	Ст. 3	—	
9	ГОСТ 1489-62	Винт М6×20	32	0.158	Ст. 3	—	
8	ГОСТ 1489-62	Винт М3×14	24	0.024	Ст. 3	—	
7	Сб 1-00-02	Прокладка	48	0.63	Ст. 3	26	
6	Сб 1-00-01	Планка	16	0.82 кг	Ст. 3 ГОСТ 380-60	26	
5	Сб 9-02	Рычажное устройство	1	2.38	Сборн.	22	
4	Сб 9-01	Каркас клапана	1	6.81	Сборн.	19	
3	Сб 1-03	Блок Б60-II	2	3.64	Сборн.	5/4	серия 4.904-11
2	Сб 1-02	Решетка СТ Б291	24	38.88	Сборн.	21	
1	Сб 3-01	Клапан утепленный	4	9.38	Сборн.	17	

ТД	Узлы воздухозабора с подвесными утепленными клапанами к стальным переплетам ГОСТ 8126-56	Серия 4.904-16	
1967г.	Сборка Сб 9.	Выпуск III	Лист 11

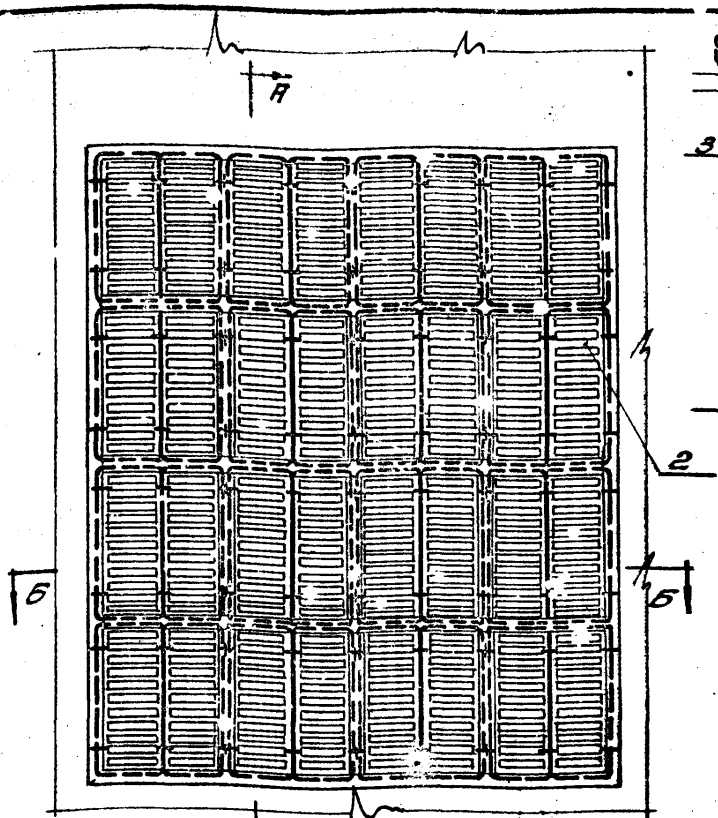

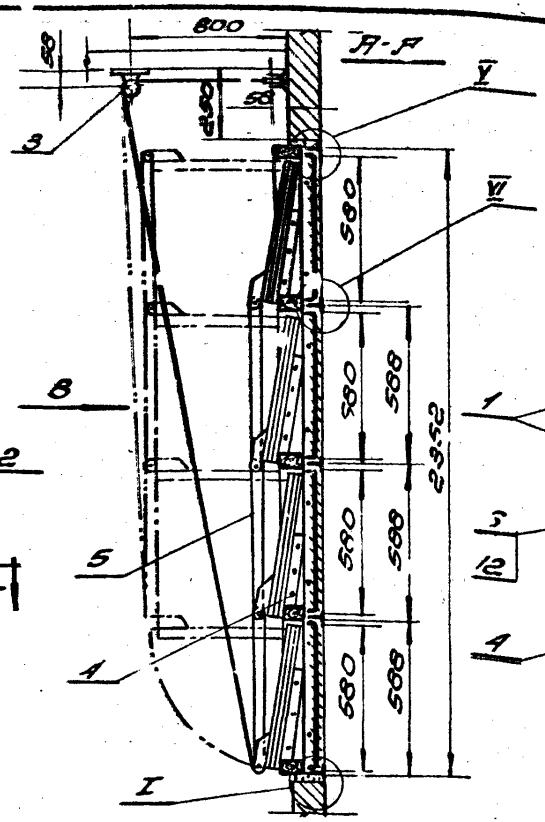

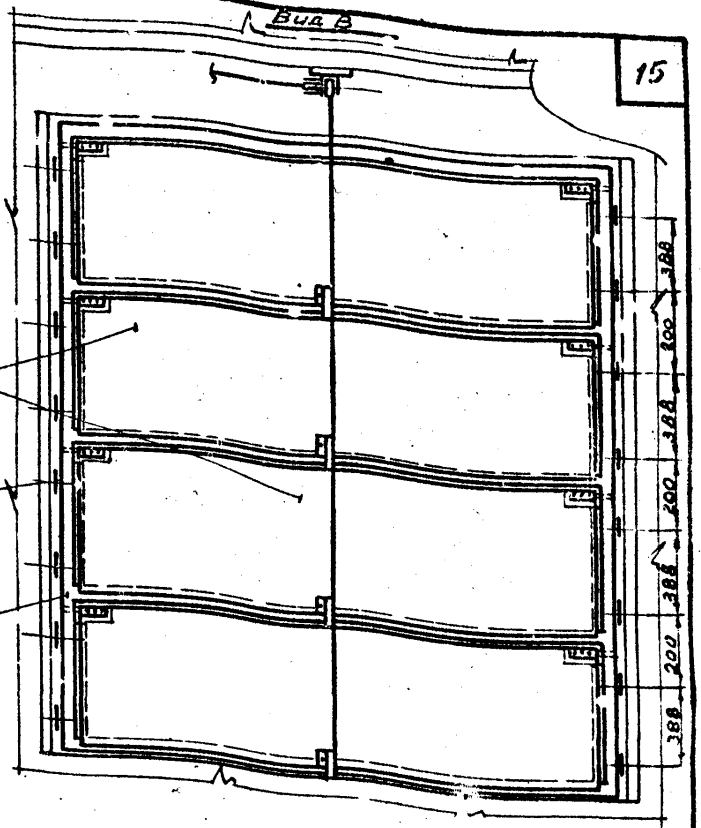

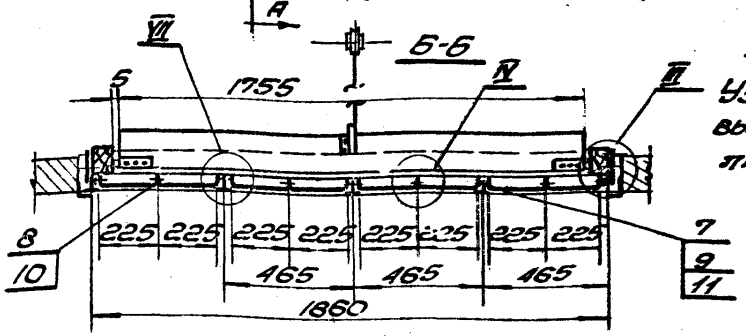

Примечание

Узлы I, III–VII выполнены на листах N 15, 16

N Сбор.	Клапан		Решетка		Пропускная способность узла воздухозабора $2\ м^3/час$ при $v=6\ м/сек$	Общий вес сборки в кг
	Размеры в мм	Кол.	Размеры в мм	Кол.		
СБ.10	1755×540	4	225×580	32	64000	95.1

NN поз.	Обозначение	Наименование	Кол.	Вес	Материал	Лист	Примечание
10	ГОСТ 5915-62	Гайка М3	32	0.016	Ст. 3	—	
9	ГОСТ 1489-62	Винт М6×20	10	0.208	Ст. 3	—	
8	ГОСТ 1489-62	Винт М3×14	32	0.032	Ст. 3	—	
7	СБ1-00-02	Прокладка	64	0.83	Ст. 3	26	
6	СБ1-00-01	Планка	16	0.82	Ст. 3	26	
5	СБ9-32	Рычажное устройство	1	2.98	ГОСТ 380-60	22	
4	СБ10-01	Каркас клапана	1	7.97	Сборн.	19	
3	СБ1-03	Блок Б60-II	2	36.4	Сборн.	5/4	серия 4.904-11
2	СБ1-02	Решетка СТД 5291	32	51.84	Сборн.	21	
1	СБ6-01	Клапан утепленный	4	27.2	Сборн.	17	

NN поз.	Обозначение	Наименование	Кол.	Вес	Материал	Лист	Примечание
12	ГОСТ 1144-60	Шуруп 3×22	32	0.032	Ст. 3	—	
11	ГОСТ 5915-60	Гайка М6	40	0.10	Ст. 3	—	

ТД

Узлы воздухозабора с подвесными утепленными клапанами к стальным переплетам ГОСТ 8126-56

Серия 4.904-16

Выпуск III

Лист 12

57г

Сборка СБ.10

Шифр 1787

Марки-лист 12

Инв. №

Согласовано

Инв. № подл. | Подпись и дата | Взам. инв. №

9621-03 18

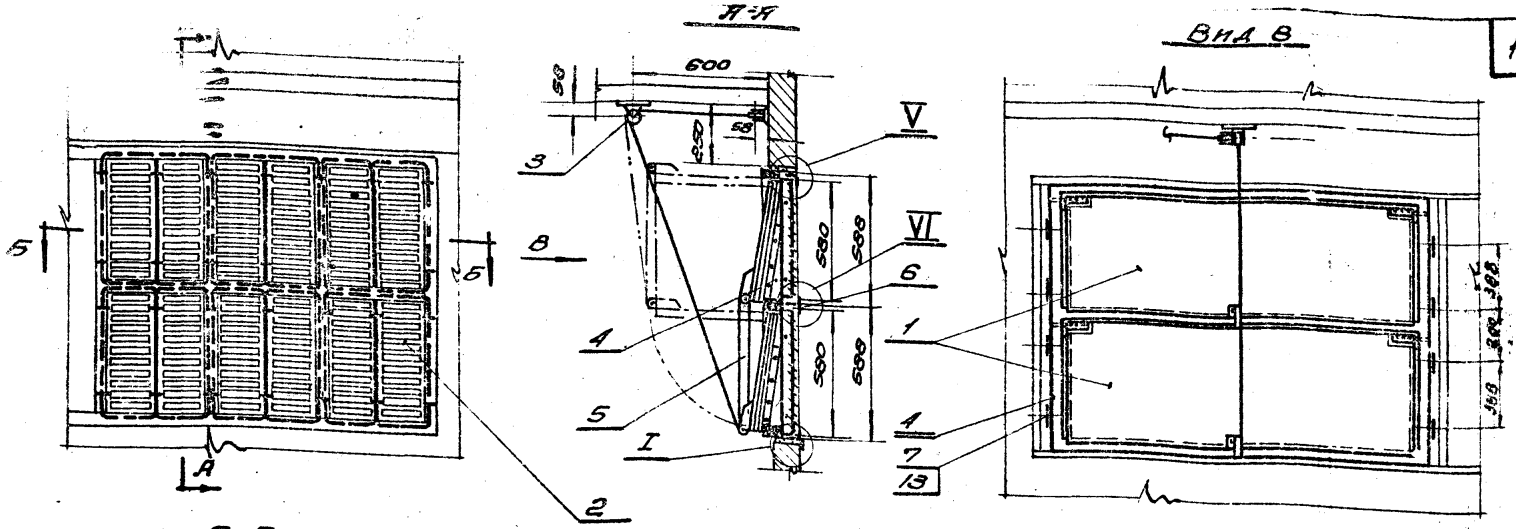

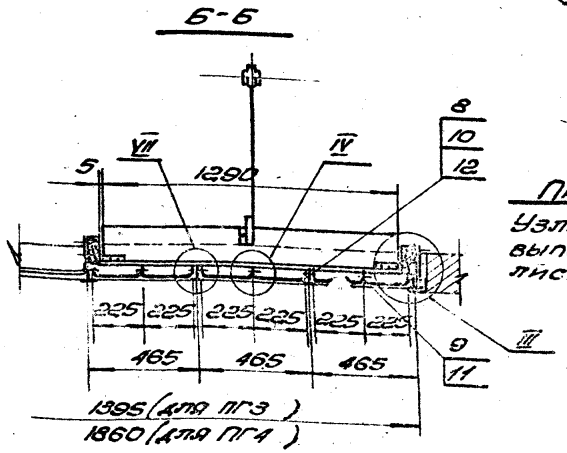

Примечание

Узлы I; III ÷ VII выполнены на листах N 15, 16

№ поз.	Обозначен.	Наименование	Кол.	Вес	Материал	Лист	Примечан.
13	ГОСТ 1144-60	Шуруп 3×22	16	0.019	Ст.3	—	
12	ГОСТ 5915-62	Гайка М6	16	0.04	Ст.3	—	
11	ГОСТ 5915-62	Гайка М3	12	0.006	Ст.3	—	
10	ГОСТ 1489-62	Винт М6×20	16	0.084	Ст.3	—	
9	ГОСТ 1489-62	Винт М3×14	12	0012	Ст.3	—	
8	Сб1-00-02	Прокладка	24	0.31	Ст.3	26	
7	Сб1-00-01	Планка	8	0.408	Ст.3 ГОСТ 380-60	26	
6	Сб11-00-01	Профиль Т-образный	3	2.25	Ст.0 ГОСТ 380-60	26	
5	Сб [illegible]	Рычажное устройство	1	0.88	Сборн.	2[illegible]	
4	Сб 5-01	Каркас клапана	1	3.77	Сборн.	19	
3	Сб.1-03	Блок Б 60-II	2	3.64	Сборн.	5/4	серия 4.904-11
2	Сб1-02	Решетка СТД 5291	12	19.14	Сборн.	21	
1	Сб.3-01	Клапан утепленный	2	11.94	Сборн.	17	

№ сборки	Клапан		Решетка		Пропускная способность узла воздухозабора Z м³/час при V=6 м/сек	Общий вес сборки в кг
	Размеры в мм	Кол.	Размеры в мм	Кол.		
5.11	1290×540	2	225×580	12	24000	42.8

ТД	Узлы воздухозаб[illegible]ными утепленными клапанами [illegible]ым переплетам ГОСТ [illegible]	Серия 4.904-16
1967г.	Сборка Сб.1[illegible]	Выпуск III · Лист 13

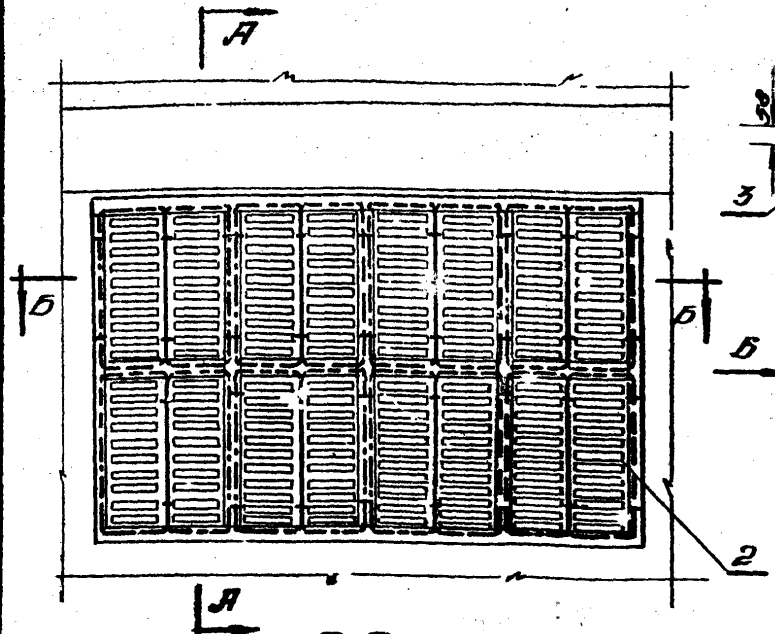

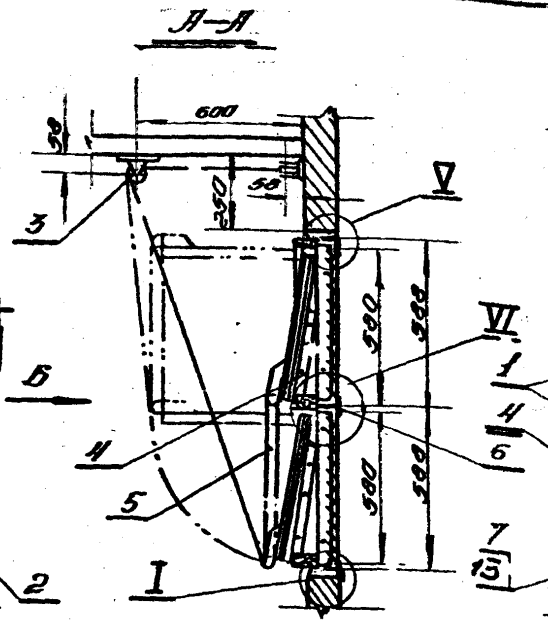

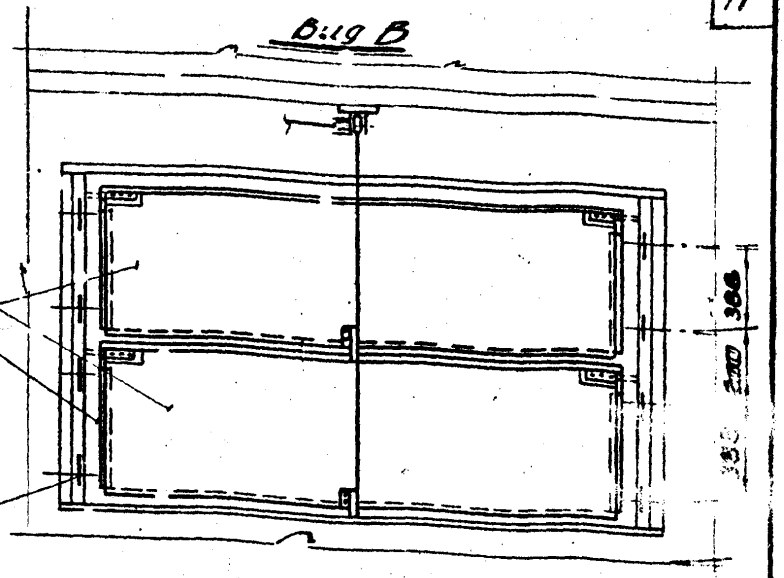

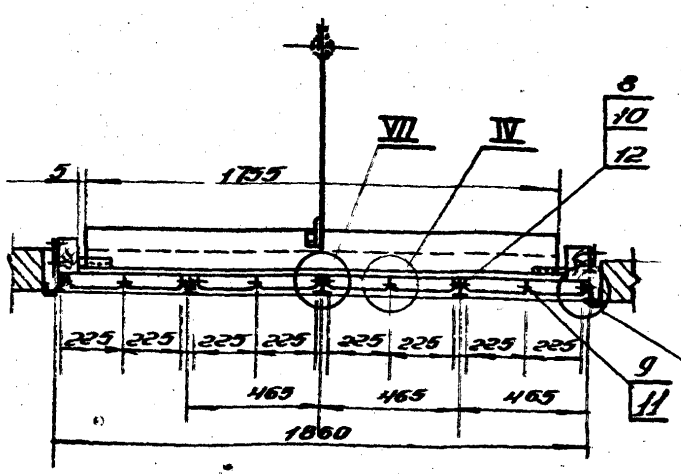

Примечание

Узлы I, II–VII выполнены на листах №15, 16

N поз	Обозначение	Наименование	Кол	Вес	Материал	Лист	Примечание
13	ГОСТ 11474-60	Шуруп 3×22	16	0.019	Ст.3	—	
12	ГОСТ 5915-62	Гайка М6	20	0.05	Ст.3	—	
11	ГОСТ 5915-62	Гайка М3	16	0.006	Ст.3	—	
10	ГОСТ 1489-62	Винт М6×20	20	0.104	Ст.3	—	
9	ГОСТ 1489-62	Винт М3×14	16	0.016	Ст.3	—	
8	СБ 1-00-02	Прокладка	32	0,41	Ст.3	26	
7	СБ 1-00-01	Планка	8	0.406	Ст.3 ГОСТ 380-60	26	
6	СБ 11-0001	Профиль Т-образн.	4	3.0	Ст0 ГОСТ 380-60	26	
5	СБ 2-02	Рычажное устройство	1	0.88	Сборн.	22	
4	СБ 6-02	Каркас клапана	1	4.45	Сборн.	19	
3	СБ 1-03	Блок 560-II	2	3.64	Сборн.	5/4	Серия 4.904-14
2	СБ 1-02	Решетка СТД 5291	16	25.92	Сборн.	21	
1	СБ 6-01	Клапан утепленный	2	13.6	Сборн.	17	

N сборки	Клапан: Размеры в мм	Кол	Решетка: Размеры в мм	Кол	Пропускная способность узла воздухозабора L_{max} м³/час при V=6 м/сек.	Общий вес сборки в кг.
СБ12	1155×540	2	225×580	16	32000	52.5

ТД	Узлы воздухозабора с подвесными утепленными клапанами к стальным переплетам ГОСТ 8126-56	Серия 4.904-14	
1967	Сборка СБ 12	Выпуск III	Лист 14

Согласовано
Инв. № подл. | Подпись и дата | Взам. инв. №
Инв. № дубл. | Подпись и дата

Гип	Гинчин		
Нач. отд.	Гинчин		
Нач. сект.	Гинчин		
Конструктор	Кулешов		
Проверил	Ананьина		
Нач. группы	Ананьина		
Гл. специалист	Ананьина		
Гл. инженер проекта	Ананьина		
Гл. архитектор	Ананьина		

Шифр 1787
Марка-пост 15
Инв. №

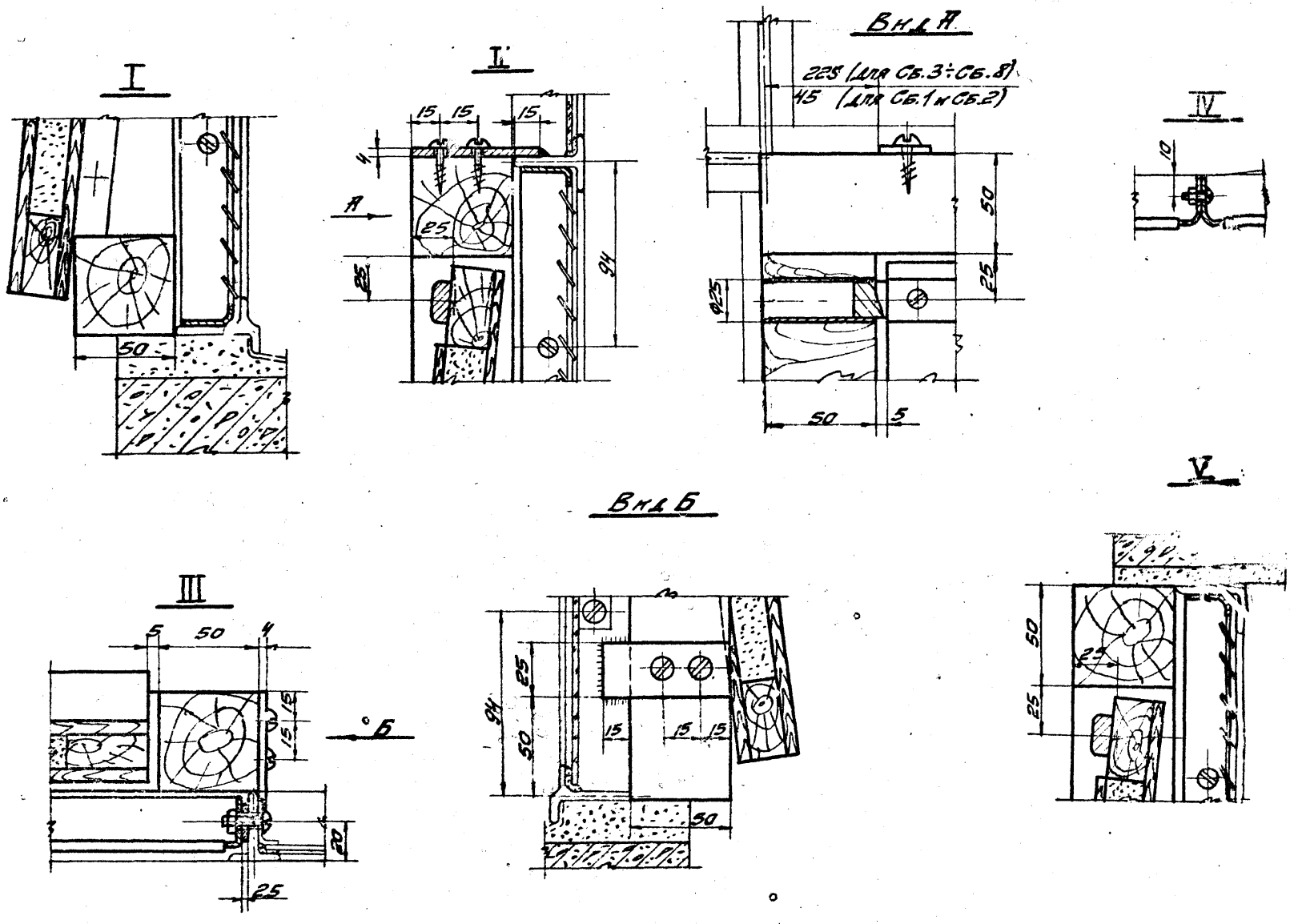

ТД	Узлы воздухозабора с подвесными утепленными клапанами к стальным перепаетам ГОСТ 8126-56.	1.904-16
1967г.	Узлы I–V.	Вып. III

Согласовано:
Инвентаризаций
Гл. инж. пр.
Стирнов
по ОВ

Подпись
Фамилия
Гл. инж. пр.
Стрешкин
Гл. инж. пр.
Тайц
Нач. отд.
Гуткин
Гл. инж. отд.
Клеер
Дата выпуска: 1967г.

9621-03

VI

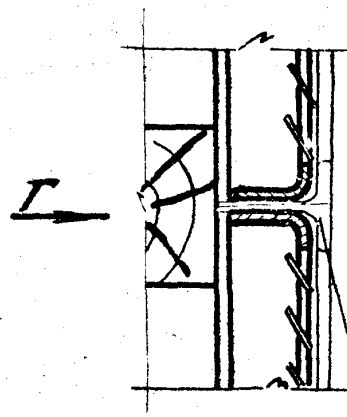

VIII

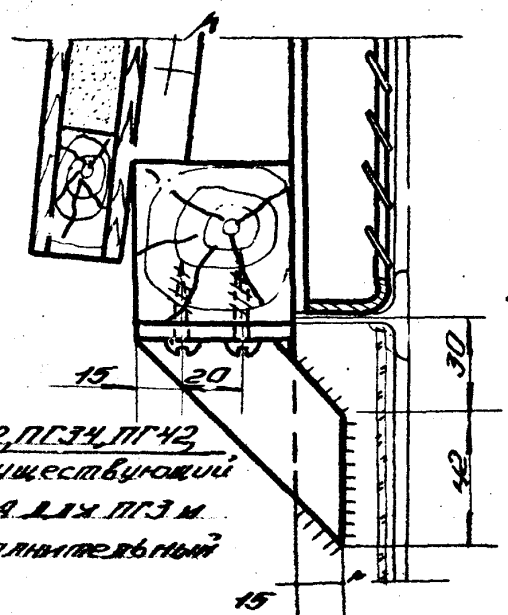

Для ПГ32, ПГ34, ПГ42, ПГ44 существующий профиль, а для ПГ3 и ПГ4 – дополнительный

IX

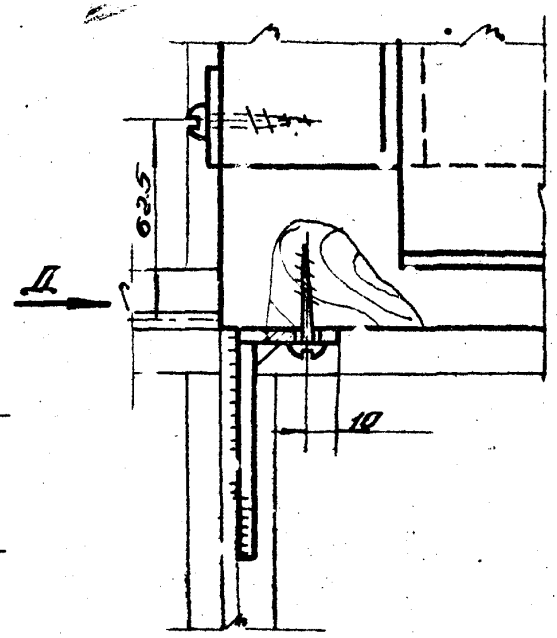

X

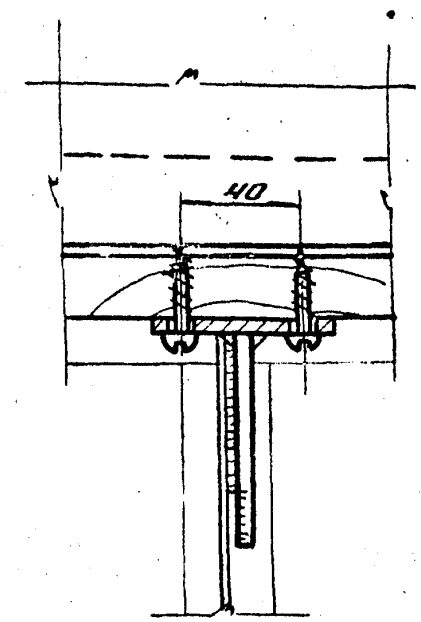

Вид Г (без каркаса и жалюзийных решеток)

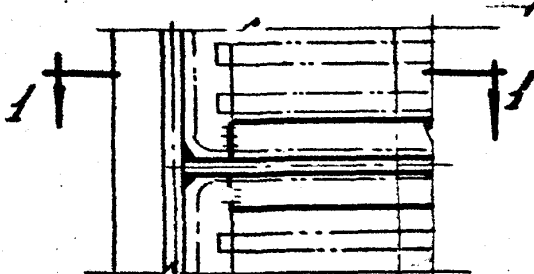

1-1

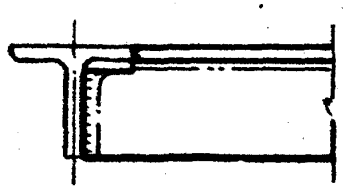

Вид Д

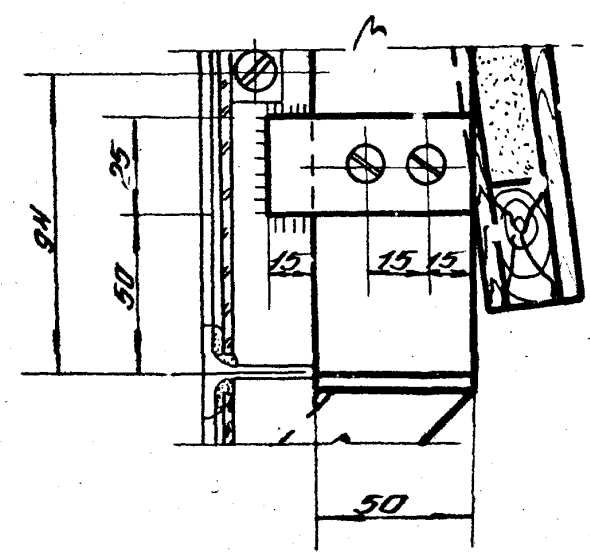

VII

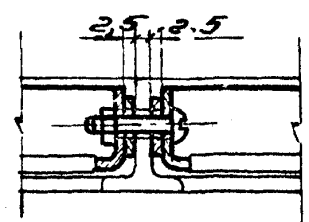

М1:2

Шифр	1787
Кладка-лист	1c
Инв. №	

Согласовано: ЦНИИ промзданий, Гл. инж. пр. Смирнов, по ОВ

Должность	Фамилия	Подпись
Гл. инж. ин-та	Устинский	
Гл. инж. пр-та	Таиц	
Нач. СТП	Гиткин	
Гл. инж. ст. п.	Кацер	
Дата выпуска		1967 г.
Рук. гр.	Булгакова	
Ст. тех.	Бочарова	
Проверил	Зеллянд	

ТД	Узлы воздухозабора с подвесными утепленными клапанами к стальным переплетам ГОСТ 8126-56	Серия 4.904-16	
1967 г.	Узлы VI-X	Выпуск III	Лист 16

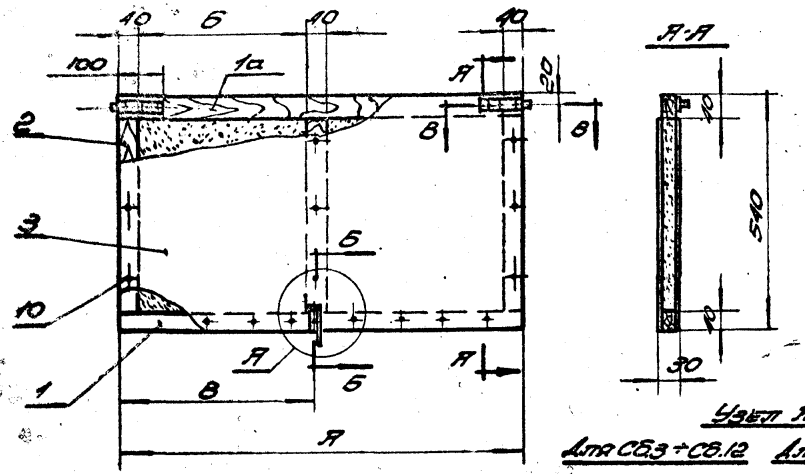

№ № сборки	Обозначение клапана	А	Б	В	Вес клапана в кг
		мм			
СБ.1 СБ.2	СБ.1-01	360	—	180	2.71
СБ.3 СБ.5 СБ.7 СБ.9 СБ.11	СБ.3-01	1290	585	645	6.87
СБ.4	СБ.4-01	825	352	412	4.23
СБ.6 СБ.8 СБ.10 СБ.12	СБ.6-01	1755	817	877	9.0

Поз.	Обозначение	Наименование	Кол.	Вес	Материал	Лист	Примеч.
10	ГОСТ 283-63	Гвоздь 2х10	—	—	—	—	
9	ГОСТ 11371-65	Шайба 8	8	0,016	—	—	
8	ГОСТ 5915-62	Гайка М8	8	0,018	—	—	
7	ГОСТ 7798-62	Болт М8х40	8	0,168	Ст.3 ГОСТ 380-60	—	
6	СБ-01-06	Планка	1	0,07	Сосна ГОСТ 9685-61	18	Поз. 6 для СБ.1 и СБ.2
5	СБ-01-05	Полуось Р13	2	0,28	Ст.3 ГОСТ 380-60	Б/Ч	Серия 08-02-111
1	СБ-01-01	Утеплитель	—	—	Мин. вата ГОСТ 16540-68	Б/Ч	
3	СБ-01-03	Обшивка	2	—	Фанера ФСФ ГОСТ 3916-65	18	
2	СБ-01-02	Брусок	3	—	—	18	Для СБ.1 и СБ.2 - 2 шт.
1а	СБ-01-01а	Брусок	2	См. табл.	Сосна ГОСТ 9685-61	18	Поз. 1а для СБ.1, СБ.2

ТД	Узлы воздухозабора с подвесными утеплительными клапанами к стальным переплетам ГОСТ 8126-56		Серия 1.904-16	
1967г.	Клапан утеплительный. Общий вид		Выпуск II	Лист 17

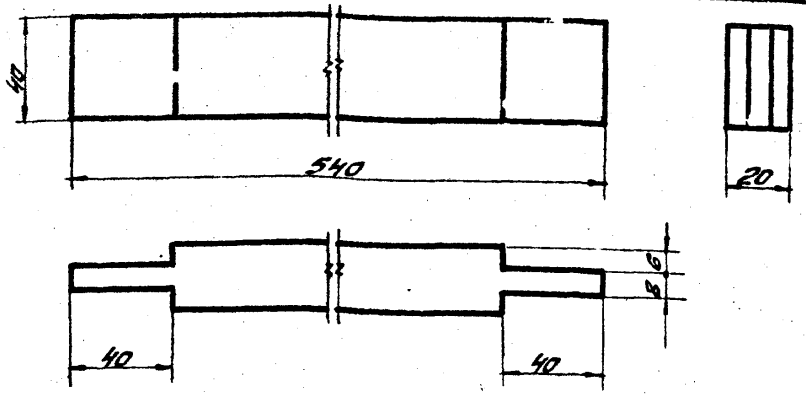

Чертил	Бугр	Брусок	Сб.-01-02		
Провер	Зелан				
4.904-16		Пиломатериалы хвойных пород ГОСТ 9685-61.	Вес 0,27	М-Б 1:2	Лист 18

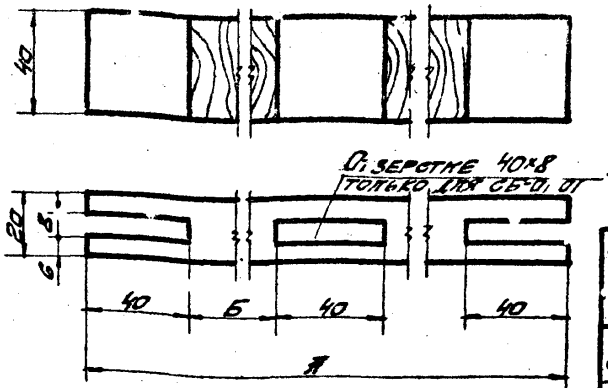

Обозначение клапана	А	Б	Вес 1 шт. в кг
	мм		
Сб.1-01	360	—	0,15
Сб.3-01	1290	585	0,56
Сб.4-01	825	352	0,36
Сб.6-01	1755	817	0,76

Чертил	Бугр	Брусок	Сб.-01-01 Сб.-01-01 а		
Провер	Зелан				
4.904-16		Пиломатериалы хвойных пород ГОСТ 9685-61.	Вес см. табл.	М-Б 1:2	Лист 18

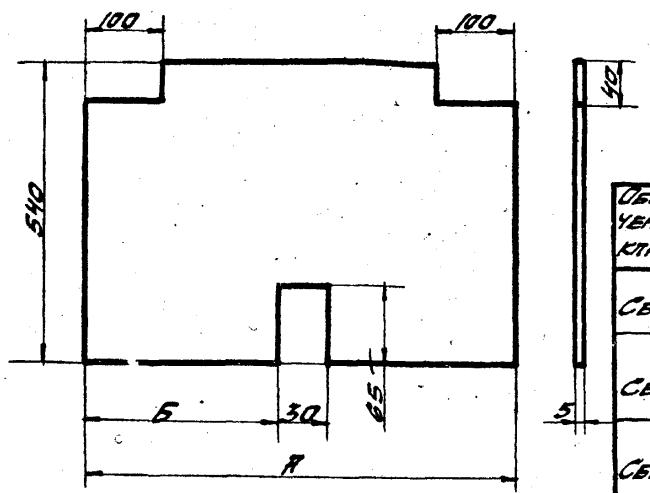

Примечание

Паз 30×65 только для 1 детали

Обозначение клапана	А	Б	Вес 1 шт. в кг
	мм		
Сб.1-01	360	165	0,49
Сб.3-01	1290	630	1,78
Сб.4-01	825	397	1,16
Сб.6-01	1755	862	2,4

Чертил	Бугр	Обшивка	Сб.-01-03		
Провер	Зелан				
4.904-16		Фанера ФСФ ГОСТ 3916-65	Вес см. табл.	М-Б —	Лист 18

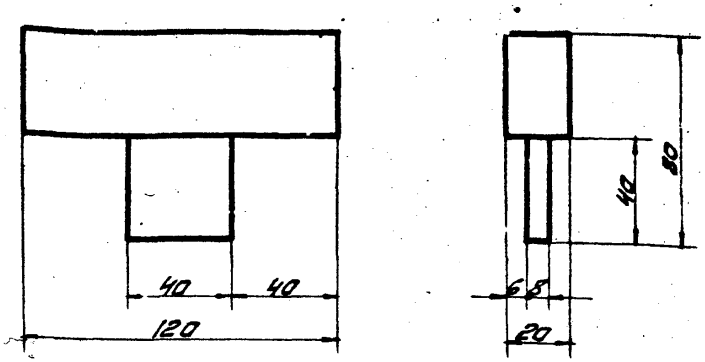

Чертил	Бугр	Планка	Сб.-01-06		
Провер	Зелан				
4.904-16		Пиломатериалы хвойных пород ГОСТ 9685-61	Вес 0,07	М-Б 1:2	Лист 18
ТД		Узлы воздухозабора с подвесными утепленными клапанами к стальным переплетам ГОСТ 8126-56	Серия 4.904-16		
1[illegible]		Клапан утепленный. Детали.	Вып. III	Лист 18	

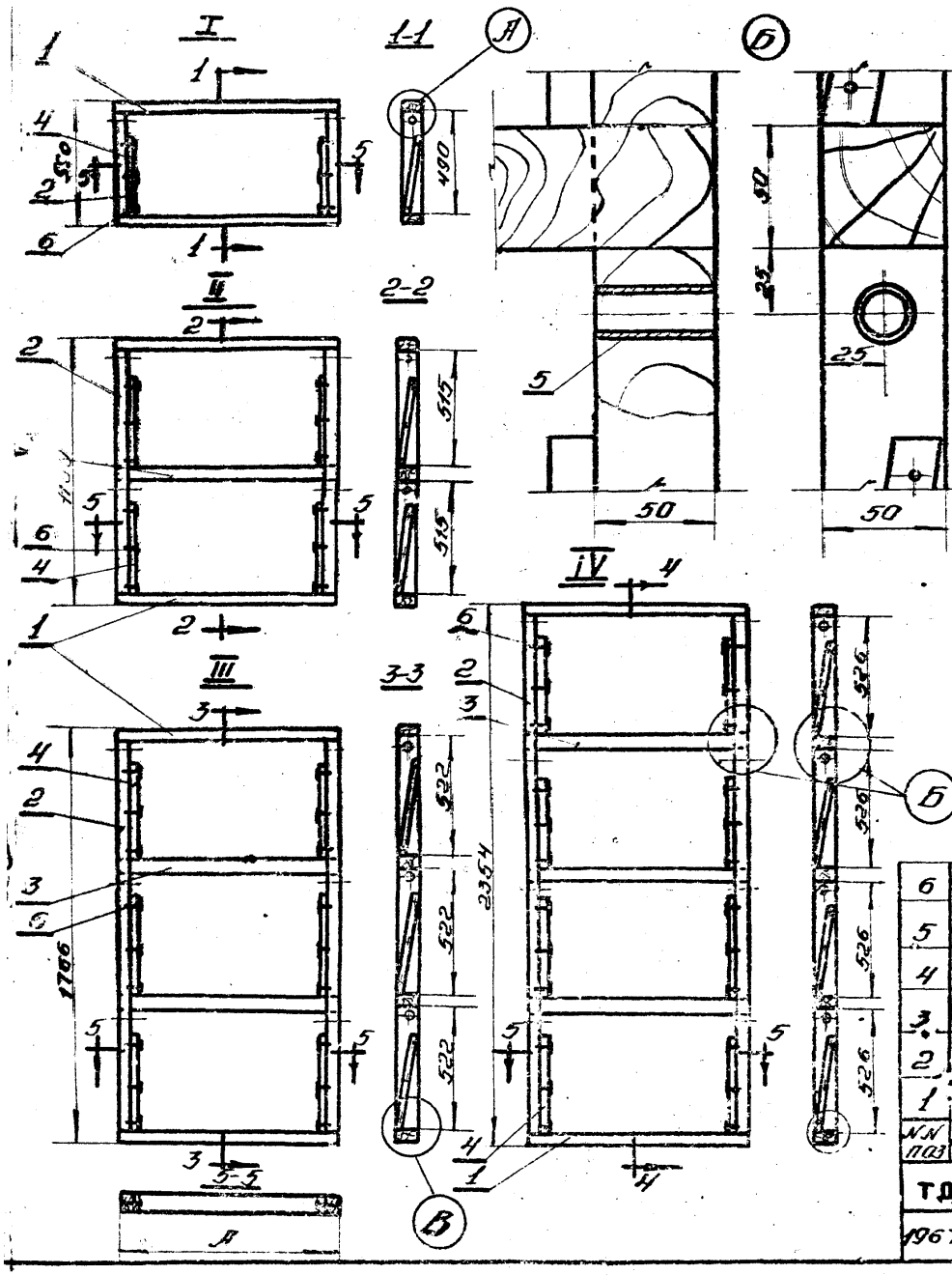

Тип сборки	№ сборки	Обозначение каркаса	Размеры каркаса А	Размеры каркаса Б	Брусок поз.3	Опорная рейка ГОСТ 3.1	Втулка поз.5	Вес каркаса в кг.
			мм.		Количество			
I	СБ.1	СБ1-01	470	590	—	2	2	1.34
	СБ3	СБ3-02	1400					2.22
II	СБ.2	СБ2-01	470	1180	1	4	4	2.49
	СБ.4	СБ4-02	935					3.13
	СБ5 СБ.11	СБ5-01	1400					3.77
	СБ.6 СБ.12	СБ6-02	1865					4.45
III	СБ.7	СБ7-01	1400	1766	2	6	6	5.3
	СБ.8	СБ8-01	1865					6.22
IV	СБ.9	СБ9-01	1400	2354	3	8	8	6.81
	СБ10	СБ10-01	1865					7.97

NN поз.	Обозначен.	Наименование	Кол.	Вес	Материал	Лист	Примеч.
6	ГОСТ 283-63	Гвоздь 6 3×50	—	—	— " —	—	
5	—	Втулка	"	0,07	Ст.3 ГОСТ 380-60	20	
4	—	Опорная рейка	"	-"-	— " —	20	
3	—	Брусок	см. табл.	-"-	— " —	20	
2	—	Брусок	2	-"-	— " —	21	
1	—	Брусок	2	см. табл.	Сосна ГОСТ 9685-61	20	

ТД	Узлы воздухозаборов с подвесными утепленными клапанами к стальным переплетам ГОСТ 8126-56		Серия 4.904-16
1967г	Каркас клапана. Общий вид	Выпуск III	Лист 19

Согласовано: ЦНИИпромзданий, Госплан СССР, Госстрой СССР, Госкомитет по делам строительства

Инженер-конструктор Дубров, Руководитель группы Кулешов, Гл. специалист Бакиев, Зав. отделом Зайцев, Гл. инженер проекта Гурин, Нач. отд. Кавун, Гл. инженер проекта Ильин

с остальное

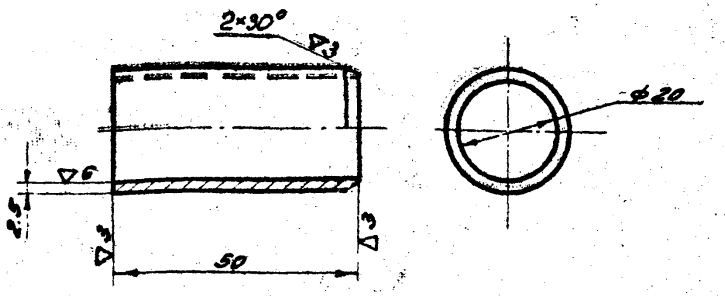

Чертил Бочк	Втулка	поз. 5		
Провер Зел		Вес	М 1:1	Лист
4.904-16	Труба 25×2,5-ст.3 гост 8732-58	0.07		20

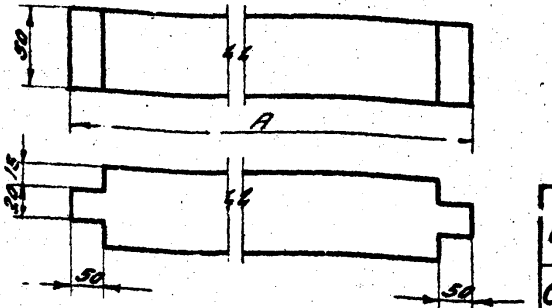

N сборки	A в мм	Вес 1 шт. в кг.
СБ2	470	0.20
СБ4	935	0.40
СБ5, СБ7, СБ9, СБ11	1400	0.60
СБ6, СБ8, СБ10, СБ12	1865	0.84

Чертил Бочк	Брусок	поз. 3		
Провер Зел		Вес см. табл.	М 1:5	Лист
4.904-16	Пиломатериалы хвойных пород ГОСТ 9685-61			20

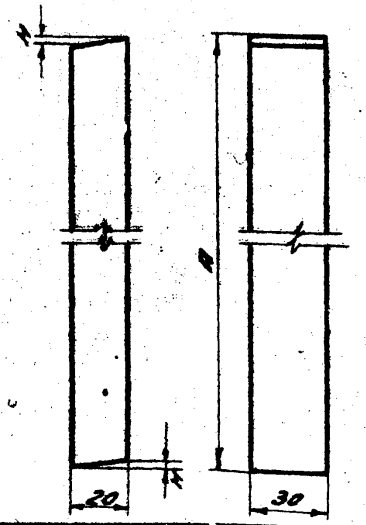

Тип кор. кола	A	H	Вес 1 шт. в кг.
I	240	4	0.078
II	260	3	0.083
III	270	3	0.086
IV	270	3	0.086

Чертил Бочк	Опорная рейка	поз. 4		
Провер Зел		Вес	М 1:2	Лист
4.904-16	Пиломатериалы хвойных пород ГОСТ 9685-61	см. табл.		20

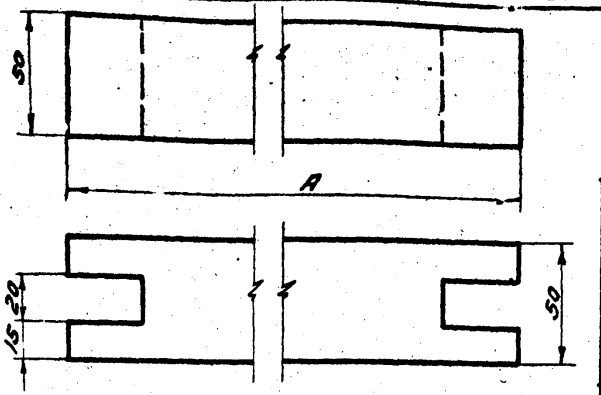

N сборки	A в мм.	Вес 1 шт. в кг.
СБ1, СБ2	470	0.22
СБ4	935	0.44
СБ3, СБ5, СБ7, СБ9, СБ11	1400	0.66
СБ6, СБ8, СБ10, СБ12	1865	0.88

Чертил Бочк	Брусок	поз. 1		
Провер Зел		Вес см. табл.	М 1:2	Лист
4.904-16	Пиломатериалы хвойных пород ГОСТ 9685-61			20

ТД	Узлы воздухозабора с подвесными утепленными клапанами к стальным переплетам ГОСТ 8126-56	Серия 4.904-16
19	Каркас клапана. Детали.	Выпуск III, Лист 20

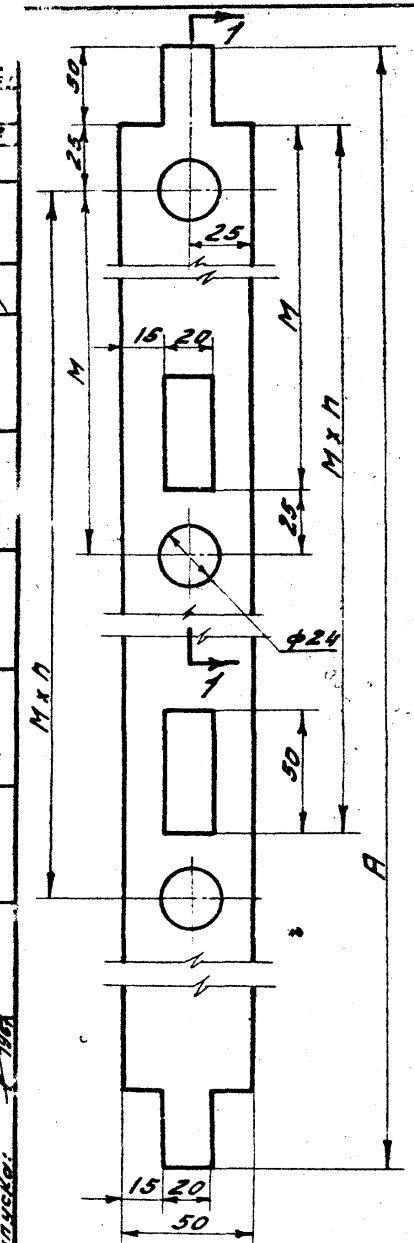

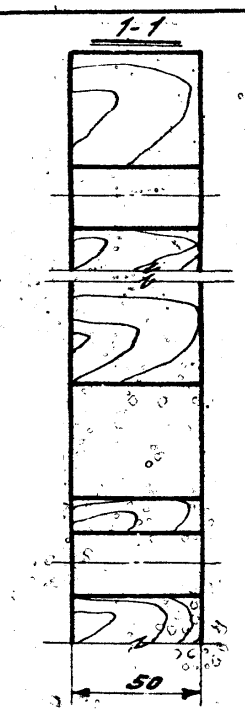

Тип каркаса	A	M	n	Вес 1шт. в кг.
	мм			
I	590	–	–	0.31
II	1180	565	1	62
III	1766	572	2	0.92
IV	2354	576	3	1.22

Жалюзи типа СТД 5291

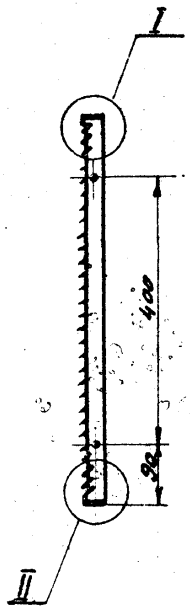

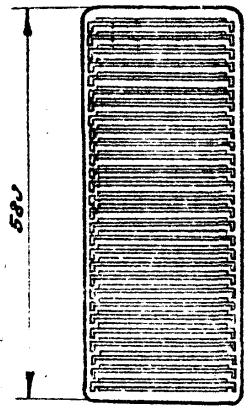

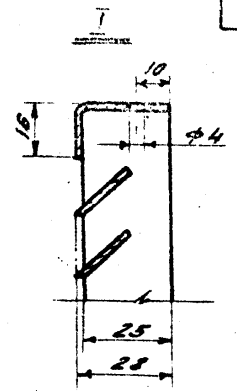

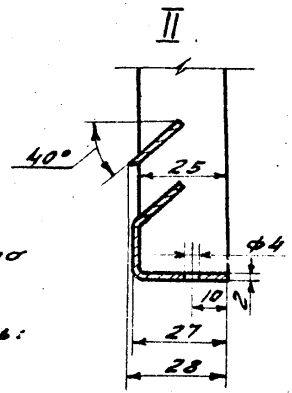

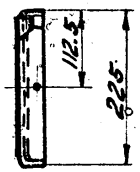

Примечание

Жалюзи приняты по чертежам треста „Сантехдеталь."
Завод изготовитель: г. Горький Механический завод № 1

Живое сечение в м²	0.092
Пропускная способность в м³/час при V=6м/сек	2000
Количество перьев	28
Материал	Ст.3
Вес в кг	1.62

Чертил		Брусок	ПОЗ.2	
Провер.				
4.904-16		Сосна ГОСТ 9685-61	Вес см.табл.	М.б 1:2	Лист 21

ТД	Узлы воздухозабора с подвесными утепленными клапанами к стальным переплетам ГОСТ 8126-56.	Серия 4.904-16	
1967 г.	Жалюзийная решетка и деталь каркаса клапана.	Выпуск III	Лист 21

Дата выпуска: 1967

9621-03

Шифр 1787
Инв. №

Тип I

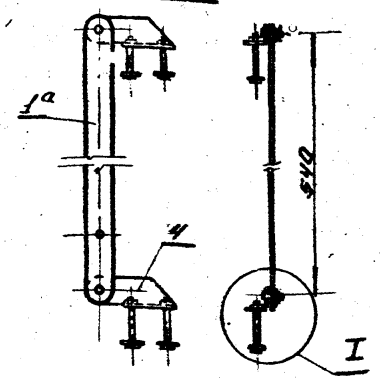

Тип II

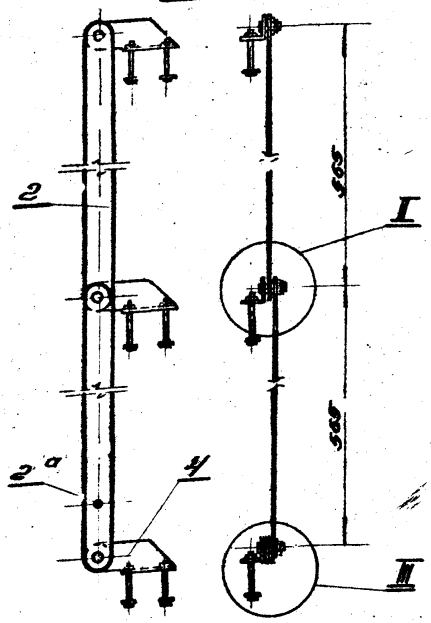

Тип III

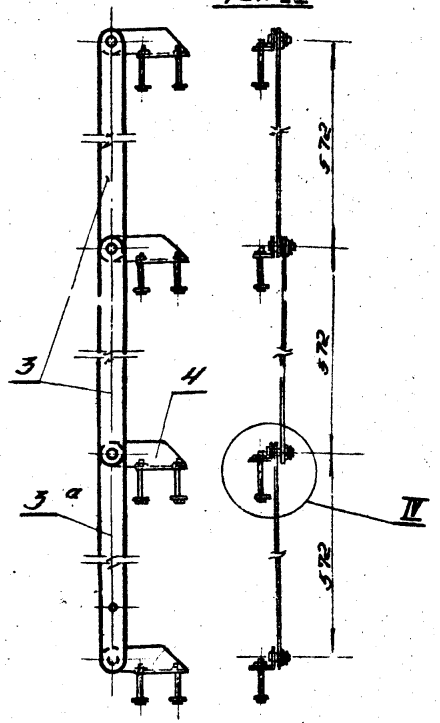

NN поз	Обозначение	Наименование	Кол.	Вес	Материал	Лист	Примечание
9	ГОСТ 397-66	Шплинт 4х22				—	
8	ГОСТ 11371-65	Шайба 10				—	
7	—	Прокладка				24	
6	—	Ось е=29				24	
5	—	Ось е=25				24	
4	—	Поводок				24	
3,3а	—	Тяга е=572мм				24	
2,2а	—	Тяга е=565мм				24	
1а	—	Тяга е=540мм				24	
			См. табл. 3	См. табл. 3	Ст3 ГОСТ 380-60		

Примечание:
Поз. 5-9, узлы I-IV и таблицу количеств и весов см. лист №23

ТД 1967г	Узлы воздухозаборов с подвесными утепленными клапанами к стальным переплетам ГОСТ 8426-56. Рычажное устройство для клапанов. Общий вид.	Серия	4.904-16
		Выпуск III	Лист 22

Тип рычажного устройства	N N сборок	Условное обозначение рычажного устройства	Тяга						Поводок		Ось				Прокладка		Шайба		Шплинт		[illegible]
			Поз. 1а		Поз. 2, 2а		Поз. 3, 3а		Поз. 4		Поз. 5		Поз. 6		Поз. 7		Поз. 8		Поз. 9		
			Коп.	Вес в кг	Коп.	Вес в кг	Коп.	Вес в кг	Коп.	Вес в кг	Коп.	Вес в кг	Коп.	Вес в кг	Коп.	Вес в кг	Коп.	Вес в кг	Коп.	Вес в кг	[illegible] в кг
I	Сб. 2 Сб. 4 Сб. 5 Сб. 6 Сб. 11	Сб.2-02	1	0,53	—	—	—	—	2	0,3	2	0,038	—	—	—	—	2	0,008	2	0,004	0,88
II	Сб. 7 Сб. 8	Сб.7-02	—	—	2	1,1	—	—	3	0,45	1	0,019	2	0,042	1	0,022	3	0,012	3	0,006	1,65
III	Сб. 9 Сб. 10	Сб.9-02	—	—	—	—	3	1,68	4	0,6	2	0,038	2	0,042	—	—	4	0,016	4	0,003	2,38

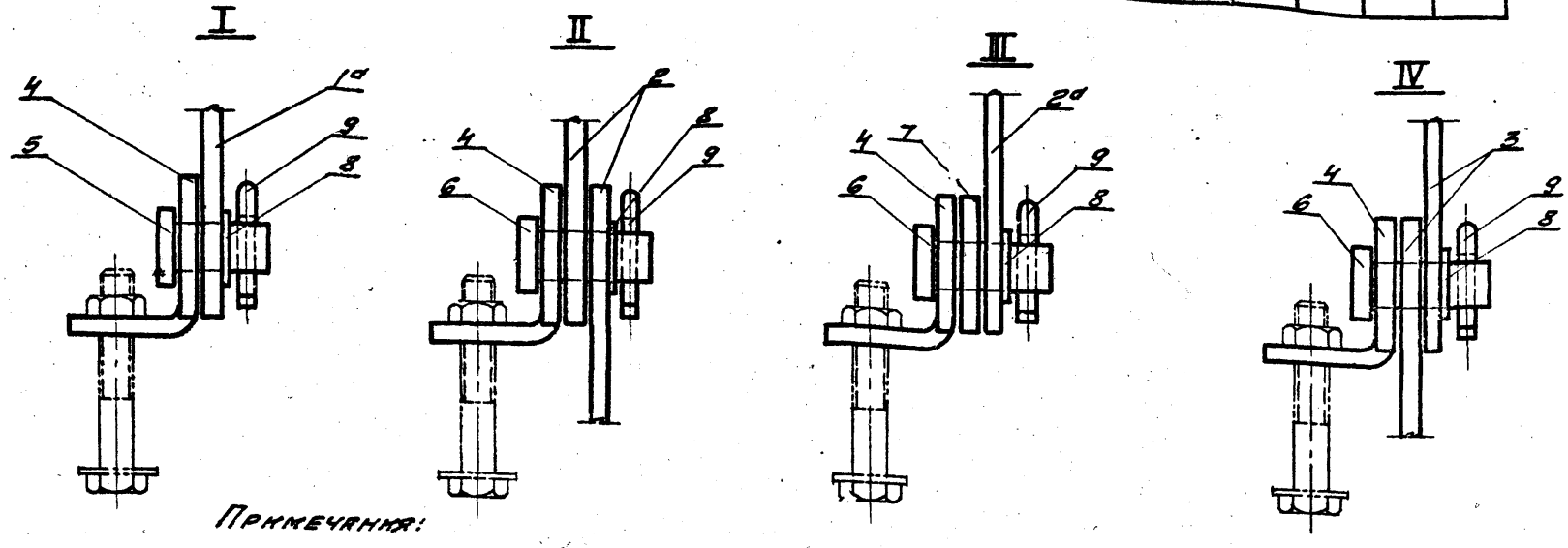

Примечания:

1. Болтовое соединение см. лист № 17
2. Общие виды см. лист № 22

ТД	Узлы воздухозабора с [illegible] утепленными клапанами к стальным переплетам ГОСТ [illegible]	Серия 4.904-16	
196 Тг.	Рычажное устройство для клапанов. Узлы и таблица (количеств и весов).	Выпуск III	Лист 23

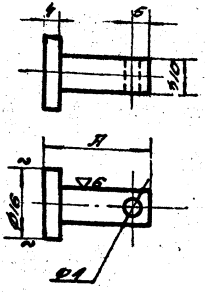

№ поз.	l мм	Вес кг
5	85	0,019
6	89	0,021

Чертил. Проверил. Зель		Ось	поз. 5, 6
1.901-16	Круг	16 ГОСТ 2590-57 Ст.3 ГОСТ 380-60	Вес 0,4 Масш. 2:1 Инв. № подл. 24

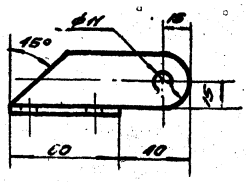

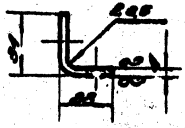

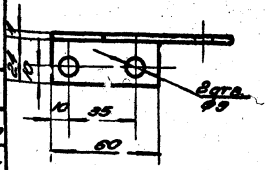

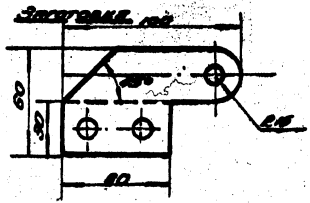

Чертил. Проверил. Зель		Поводок	поз. 1
1.901-16	Полоса	4х60 ГОСТ 103-57 Ст.3 ГОСТ 380-60	Вес 0,3 Масш. 1:2 Инв. № подл. 24

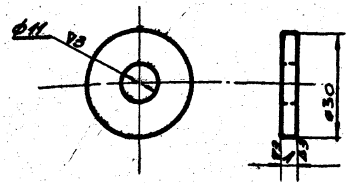

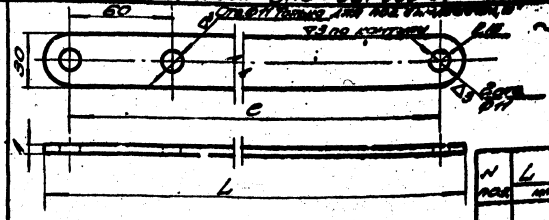

№ поз.	L мм	e мм	Вес 1 шт. кг
1	870	840	0,58
2	895	868	0,59
3	906	876	0,60

Чертил. Проверил. Зель		Тяга	поз. 1а; 2; 2а; 3; 3а
1.901-16	Полоса	4х30 ГОСТ 103-57 Ст.3 ГОСТ 380-60	Вес 1,3 Масш. 1:2 Инв. № подл. 24

Чертил. Проверил. Зель		Прокладка	поз. 7
1.901-16	Круг	30 ГОСТ 2590-57 Ст.3 ГОСТ 380-60	Вес 0,022 Масш. 1:1 Инв. № подл. 24

Д	Узлы воздухозаборов с подвесными вентиляторами ЦАГИ, клапанами с стальными лепестками. ТУ ЦАГИ А1Е6-56	1.904-16
1967	Рычажное устройство для клапанов. Детали.	Альбом 8 Инв. № 24

Шифр 1987
Марка-лист 25
Инв. №

Согласовано:
Подпись: Инициатив
Должность: Гл. инж. пр-та
Фамилия: Бурлаков
Подпись: Гл. инж. пр-та
Должность: Гл. инж. пр-та
Фамилия: Бочарова
Подпись: Гл. инж. пр-та
Должность: Гл. инж. пр-та
Фамилия: Зеленый
Подпись: Гл. инж. пр-та
Должность: Гл. инж. пр-та
Фамилия: Гутман
Должность: Гл. инж. пр-та
Фамилия: Клевер
Дата выпуска: 1967

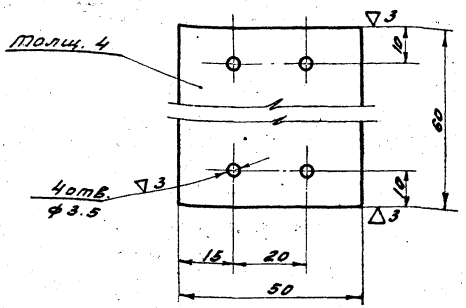

Чертил		Планка	Сб3-03-01		
Провер.					
4.904-16		Полоса 4х50 ГОСТ 103-57 / Ст.3 ГОСТ 380-60	Вес 0.094	М-б 1:1	Лист 25

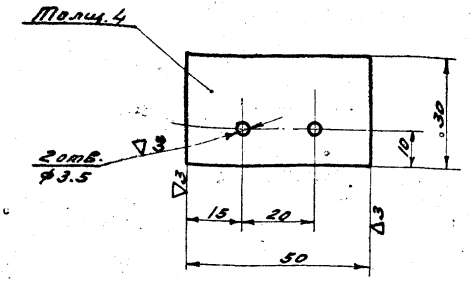

Чертил		Планка	Сб1-05-01		
Провер.					
4.904-16		Полоса 4х30 ГОСТ 103-57 / Ст.3 ГОСТ 380-60	Вес 0.047	М-б 1:1	Лист 25

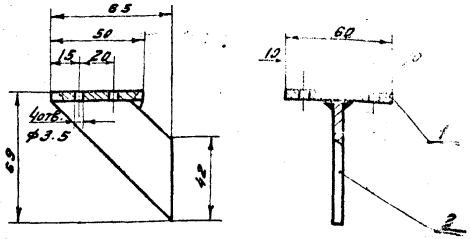

Общий вес кронштейна Сб3-03 — 0.152 кг

N.N поз.	Обознач.	Наименование	Кол.	Вес	Материал	Лист	Примеч.
2	Сб1-05-02	Косынка	1	0.058	Ст.3 ГОСТ 380-60	26	
1	Сб3-03-01	Планка	1	0.094	Ст.3 ГОСТ 380-60	[illegible]	

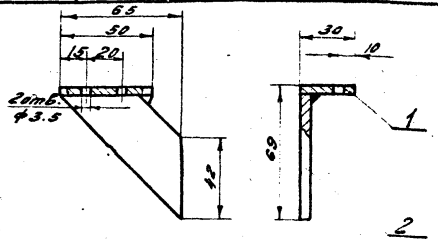

Общий вес кронштейна Сб1-05 — 0.105 кг

N.N поз.	Обознач.	Наименование	Кол.	Вес	Материал	Лист	Примеч.
2	Сб1-05-02	Косынка	1	0.058	Ст.3 ГОСТ 380-60	26	
1	Сб1-05-01	Планка	1	0.047	Ст.3 ГОСТ 380-60	25	

ТД	Узлы воздухозабора с подвесными утепленными клапанами к стальным переплетам. ГОСТ 8126-56.	Серия 4.904-16	
7г.	Кронштейны Общие виды и детали.	Выпуск III	Лист 25

Шифр 1787
Марка-лист 26
Инв. №

Согласовано:

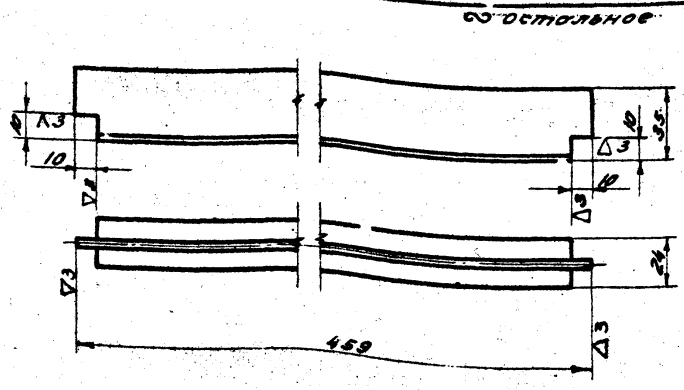

Чертил		Профиль Т-образный	Сб11-00-01		
Провер.					
4.904-16		⊥35×24×3.3 ГОСТ 7511-58	Вес 0.75	М-б 1:2	Лист 26

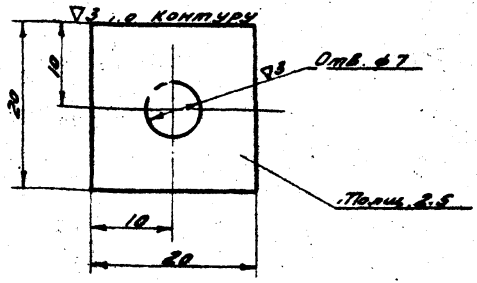

Чертил		Прокладка	Сб1-00-02		
Провер.					
4.904-16		Лист 2.5 ГОСТ 3680-57 / Ст.3 ГОСТ 380-60	Вес 0.013	М-б 2:1	Лист 26

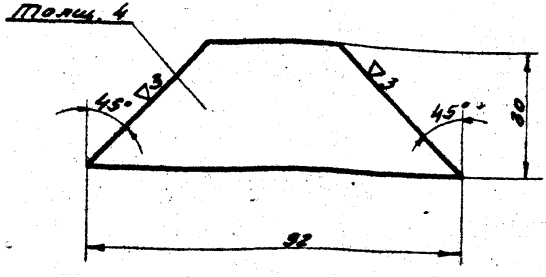

Чертил		Косынка	Сб1-05-02		
Провер.					
4.904-16		Полоса 4×30 ГОСТ 103-57 / Ст.3 ГОСТ 380-60	Вес 0.058	М-б 1:1	Лист 26

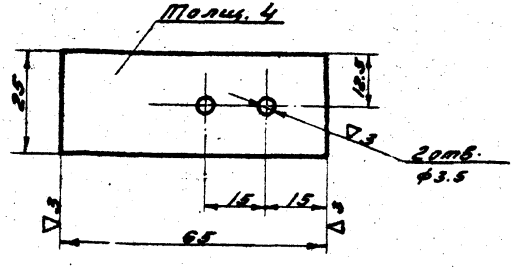

Чертил		Планка	Сб1.00-01		
Провер.					
4.904-16		Полоса 4×25 ГОСТ 103-57 / Ст.3 ГОСТ 380-60	Вес 0.051	М-б 1:1	Лист 26
ТД		Узлы воздухозабора с подвесными утепленными клапанами к стальным переплетам ГОСТ 8126-56.	Серия 4.904-16		
1967 г.		Кронштейны. Деталь. Детали общих видов	Выпуск III	Лист 26	

ТБИЛИССКИЙ
ГОССТРОЙ
Тбилиси-380019 пр. Церет
Сдано в пр
Заказ № 450 Тираж 500
Цена — руб. 23 коп.

gost.e-ecolog.ru