ТИПОВЫЕ ДЕТАЛИ И КОНСТРУКЦИИ ЗДАНИЙ И СООРУЖЕНИЙ
Серия 4.904-16

УЗЛЫ ВОЗДУХОЗАБОРА

Выпуск 4

УЗЛЫ ВОЗДУХОЗАБОРА С ПОДВЕСНЫМИ УТЕПЛЕННЫМИ КЛАПАНАМИ К ОКОННЫМ ПЕРЕПЛЕТАМ ВСПОМОГАТЕЛЬНЫХ ЗДАНИЙ ПРОМЫШЛЕННЫХ ПРЕДПРИЯТИЙ

РАБОЧИЕ ЧЕРТЕЖИ

ЦЕНТРАЛЬНЫЙ ИНСТИТУТ ТИПОВЫХ ПРОЕКТОВ

МОСКВА

gost.e-ecolog.ru

ТИПОВЫЕ ДЕТАЛИ И КОНСТРУКЦИИ ЗДАНИЙ И СООРУЖЕНИЙ
Серия 4.904-16

УЗЛЫ ВОЗДУХОЗАБОРА

Выпуск 4

УЗЛЫ ВОЗДУХОЗАБОРА С ПОДВЕСНЫМИ УТЕПЛЕННЫМИ КЛАПАНАМИ К ОКОННЫМ ПЕРЕПЛЕТАМ ВСПОМОГАТЕЛЬНЫХ ЗДАНИЙ ПРОМЫШЛЕННЫХ ПРЕДПРИЯТИЙ

РАБОЧИЕ ЧЕРТЕЖИ

Разработаны
Государственным проектным
институтом Госхимпроект

Введены в действие ГПИ Госхимпроект
Главного управления по строительному
проектированию предприятий, зданий и
сооружений Госстроя СССР
Приказ №211 от 3 июля 1969г.

ЦЕНТРАЛЬНЫЙ ИНСТИТУТ ТИПОВЫХ ПРОЕКТОВ

МОСКВА

Инв. № 1787-5

Инв. № подл. | — | Взам. инв. № | Подп. и дата

Содержание альбома

№ п/п	Наименование	Лист	Стр.
1	Общие указания	1	3
2	Таблицы для подбора узла воздухозабора	2	4
3	——— " ——— " ———	3	5
4	Сборка СБ 1 Общим вид	4	6
5	Сворка СБ2 Общий вид	5	7
6	Сборка СБ 3 Общий вид	6	8
7	Сборка СБ 4 Общий вид	7	9
8	Сборка СБ 5 Общий вид	8	10
9	Сборка СБ6 Общий вид	9	11
10	Сборка СБ 7 Общий вид	10	12
11	Сборка СБ 8 Общий вид	11	13
12	Сборка СБ 9 Общий вид	12	14
13	Сборка СБ 10 Общий вид	13	15
14	Сборка СБ 11 Общий вид	14	16
15	Сборка СБ 12 Общий вид	15	17
16	Сборки СБ 13, СБ 14 Общие виды	16	18
17	Сборки СБ 15, СБ 16 Общие виды	17	19
18	Сборка СБ 17 Общий вид	18	20
19	Сборка СБ 18 Общий вид	19	21
20	Сборка СБ 19 Общий вид	20	22
21	Сборки СБ 20, СБ 21 Общие виды	21	23
22	Сборка СБ 22 Общий вид	22	24
23	Сборка СБ 23 Общий вид	23	25
24	Узлы I ÷ VII	24	26
25	Узлы VIII ÷ XII	25	27
26	Каркас СБ - 01 Общий вид	26	28
27	Детали	27	29
28	Детали	28	30
29	Детали	29	31
30	Клапаны утепленный СБ-02 Общий вид	30	32
31	Детали	31	33
32	Блок (Б-60-II) Общий вид	32	34
33	Кронштейн СБ 1-04-1. Общий вид и детали	33	35
34	Детали	34	36
35	Рычажное устройство для клапанов Общий вид	35	37
36	Рычажное устройство для клапанов Узлы Таблица весов.	36	38
37	Детали	37	39
38	Детали	38	40
39	Решетки жалюзийные неподвижные	39	41

Гип Клюев
Рук. группы Зелина
Исполнитель Шилова
Дата выпуска 1969г.

Госстрой СССР Союзтранспроект Госкомитет ГОСХИМПРОЕКТ г. Москва

ТД	Узлы воздухозабора с подвесными утепленными клапанами к оконным переплетам вспомогательных зданий промышленных предприятий	Серия 4.904-16	
1969г.	Содержание выпуска	Выпуск 4	Лист —

Общие указания

Узлы воздухозабора с подвесными утепленными клапанами предназначены для установки в приточные вентиляционные камерах при заборе наружного воздуха через проемы в ограждающих конструкциях.

Настоящий выпуск разработан для венткамер, размещенных во вспомогательных зданиях промышленных предприятий. Узлы воздухозабора настоящей серии устанавливаются в окнах с деревянными переплетами по ГОСТ - 12214 - 66.

В комплект узла воздухозабора входят:

а) оконный переплет (с полным или частичным заполнением жалюзийными решетками).

б) штампованные жалюзийные неподвижные решетки (по материалам треста „Сантехдеталь" (см. табл. на этом листе)

в) подвесной утепленный клапан в самостоятельной раме.

г) рычажное устройство для подъема клапана.

Узлы воздухозабора представлены комплектными сборками СБ1 ÷ СБ 23, указан способ крепления утепленного клапана и жалюзийных решеток.

При конструировании приточных камер из секций конденцмоеров или по серии СТП 4.904-11 в узле воздухозабора утепленный клапан не ставится.

Пропускная способность сборок определена из условия прохождения воздуха в живом сечении решеток со скоростью 6 м/сек.

Подбор узла воздухозабора производится по таблицам на стр. 4, 5.

Все деревянные и металлические детали клапана окрашиваются масляной краской за 2 раза.

Узлы воздухозабора для окон промышленных зданий с деревянными и стальными переплетами приведены в выпусках I II III настоящей серии.

Техническая характеристика штампованных решеток

Нормаль	Размеры в мм		Живое сечение	Вес в кг.
	Ширина	Высота		
СТД 5290, 5291	450	490; 580	0,157; 0,183	2,7; 3,24
СТД 5288, 5289	150	490; 580	0,05; 0,06	0,97; 1,13

При применении в проектах узлов воздухозабора следует ссылаться на тип узла и № серии СБ1 / 4.904-16 в. IV

ТД	Узлы воздухозабора с подвесными утепленными клапанами и окнами с переплетами вспомогательных зданий промышленных предприятий	Серия	4.904-16
1969г.	Общие указания.	Выпуск 4	Лист 1

Госстрой СССР Специализированный институт ГОСХИМПРОЕКТ г. Москва 1969г.

Инв. № 787-5 Альбом 1 Лист

Изм. Кол. Лист № док. Подпись Дата

Руководитель Шишкова

Гл. инженер

Нач. с.т.п.

Составлены

Дата выпуска 1969г.

Инв. № подл. | 11875 | Взам. инв. № | 2 | Инв. № | 4

Обозначение	Грузоподъемность кг для скорости м/сек	Оконная коробка: Обозначение	Оконная коробка: Размеры проема мм: Ширина	Оконная коробка: Размеры проема мм: Высота	Заполнение оконной коробки: Размеры каталожные: Ширина мм	Заполнение оконной коробки: Размеры каталожные: Высота мм	Заполнение оконной коробки: Размеры каталожные: К-во	Заполнение оконной коробки: Размеры натурные: Ширина мм	Заполнение оконной коробки: Размеры натурные: Высота мм	Заполнение оконной коробки: Размеры натурные: Код	Заполнение оконной коробки: Размеры натурные: Площадь проема м²	№ листа	Эскиз заполнения коробки
С61	6600	ОС18-09	875	1759	670	500	1	450	580	1	0,24	4	Вариант I / Вариант II
		ОС21-09		2059				150	580	2			
С65	8300	ОС18-12	1175	1759	970	500	1	450	580	2	0,426	8	
		ОС21-12		2059									
		ОС18-18	1760	1759				150	580	1			
		ОС21-18		2059									
С69	10600	ОС18-21	2060	1759	1145	500	1	450	580	2	0,486	12	
		ОС21-21		2059				150	580	2			
С622	11400	ОС18-27П	2670	1759	496	500	3	450	580	2	0,523	22	
								450	490	1			
С62	12180	ОС18-09	875	1759	670	500	2	450	580	1	0,61	5	
		ОС21-09		2059				150	580	2			
								450	490	1			
								150	490	2			
С623	13600	ОС21-27П	2670	2059	496	450	4	450	430	4	0,626	23	
С66	17180	ОС18-12	1175	1759	970	500	2	450	580	2	0,79	9	
		ОС21-12		2059				150	580	1			
		ОС18-18	1760	1759				450	490	2			
		ОС21-18		2059				150	490	1			
С613	18600	ОС18-24	2310	1759	970	500	2	450	580	4	0,852	15	С65 / С65
		ОС21-24		2059				150	580	2			
С63	18760	ОС18-09	875	1759	670	500	3	450	580	2	0,86	6	
								150	580	4			
								450	490	1			
								150	490	2			
С610	19580	ОС18-21	2060	1759	1145	500	2	450	580	2	0,90	13	
		ОС21-21		2059				150	580	2			
								450	490	3			
								150	490	2			
С614	21200	ОС18-27	2960	1759	1145	500	2	450	580	4	0,972	15	С69 / С69
		ОС21-27		2059				150	580	4			

Инв. № подл. | Подпись и дата | Взам. инв. №

Госхимпроект г. Москва

ТД — Узлы воздухозаборов с подвижными элементами или клапанами к оборудованию, размещаемому в неотапливаемых зданиях промышленных предприятий.

Серия 4.904-1/16

Выпуск 4 | Лист 2

Таблица для подбора воздухозаборов

4

Условное обозначение сборок	Пропускная способность узла при скорости воздуха 6 м/сек	Оконная коробка: Обозначение	Оконная коробка: Ширина мм	Оконная коробка: Высота мм	Заполнение клапан: Ширина мм	Заполнение клапан: Высота мм	Заполнение клапан: Кол.	Заполнение жалюзи: Ширина мм	Заполнение жалюзи: Высота мм	Заполнение жалюзи: Кол.	Заполнение жалюзи: Живое сечение м²	№ № листов
С54	22240	ОС21-09	875	2059	670	450	4	450 150	490 490	4 8	1.03	7
С57	26480	ОС18-12 ОС21-12 ОС18-18 ОС21-18	1175 1760	1759 2059 1759 2059	970	500	3	450 150 450 150	580 580 490 490	4 2 2 1	1.11	10
С511	30160	ОС18-21 ОС21-21	2060	1759 2059	1145	500	3	450 150 460 150	580 580 490 490	4 4 2 2	1.28	14
С58	31520	ОС21-12 ОС21-18	1175 1760	2059	970	450	4	450 150	490 490	8 4	1.456	11
С515	34360	ОС18-24 ОС21-24	2310	1759 2059	970	500	4	450 150 450 150	580 580 490 490	4 2 4 2	1.58	17
С512	35840	ОС21-21	2060	2059	1145	450	4	450 150	490 490	8 8	1.656	15
С516	39120	ОС18-27 ОС21-27	2660	1759 2059	1145	500	4	450 150 450 150	580 580 490 490	4 4 4 4	1.80	17
С517	39120	ОС12-27	2660	1184	1145	500	4	450 150 450 150	580 580 490 490	4 4 4 4	1.8	18
С518	52980	ОС18-24 ОС21-24	2310	1759 2059	970	500	6	450 150 450 150	580 580 490 490	8 4 4 2	2.43	19
С519	60320	ОС18-27 ОС21-27	2660	1759 2059	1145	500	6	450 150 450 150	580 580 490 490	8 8 4 4	2.79	20
С520	63040	ОС21-24	2310	2059	970	450	8	450 150	490 490	16 8	2.9	21
С521	71680	ОС21-27	2670	2059	1145	490	8	450 150	490 490	16 16	3.3	21

Эскиз заполнения коробки

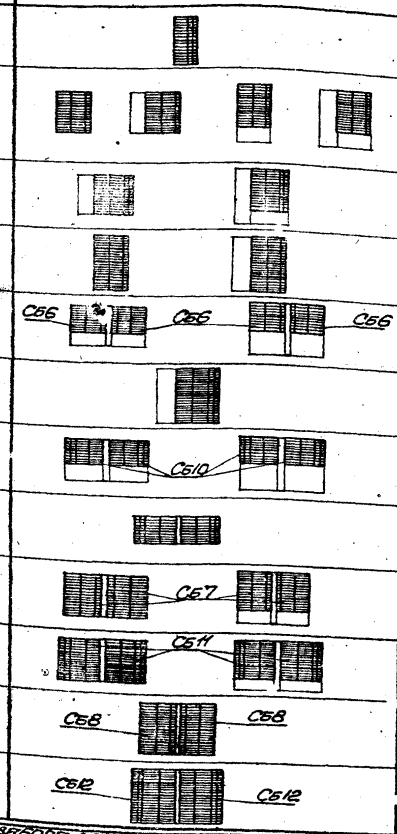

6

Госстрой СССР Главмонтажспецстрой ГОСХИМПРОЕКТ г. Москва 1987 г.

Разработан Шмидт Гильгорт Ткачук Кляцкий Ткачук Шмидт Шмидт

ТД 369г

Узлы воздухозабора с подвесными элементами клапанами с охотным перепетием выпомогательных зданий промышленных предприятий.

Таблицы подбора узла воздухозабора.

Серия 4.904-5
Вып. УСК 4
Лист 3

Вариант I

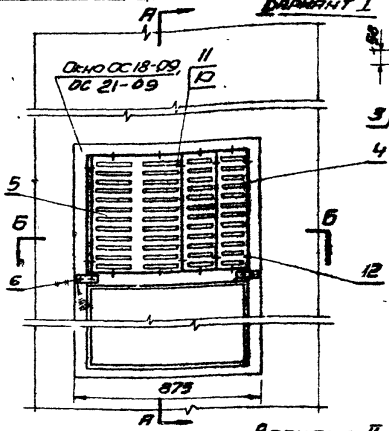

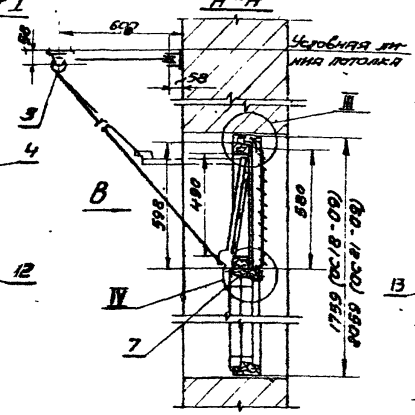

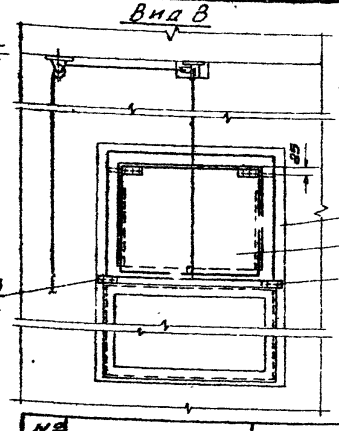

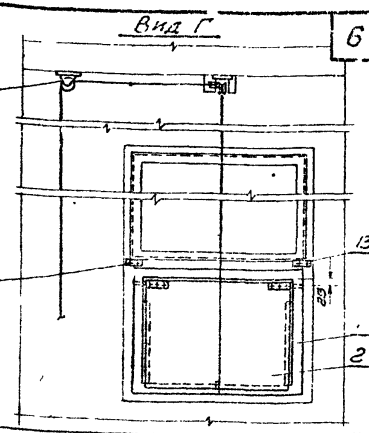

Вариант II

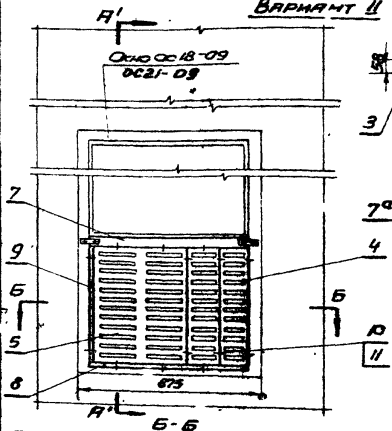

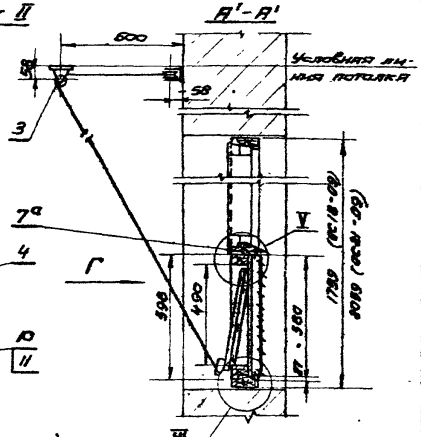

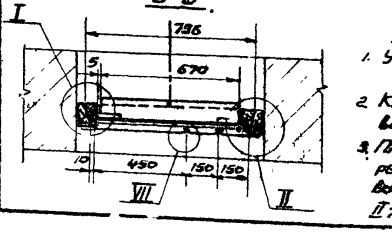

№ сбор. ед.	Клапан		Решетка		Пропускная способность узла воздухозабора м³/час при V=6 м/сек.	Общий вес сборки кг
	Размеры в мм	К-во	Размеры в мм	К-во		
СБ1	670 × 500	1	450 × 580	1	6600	23.0
			150 × 580	2		

М 1:20

Поз.	Обозначение	Наименование	К-во	Вес	Материал	Лист	Примеч.
13	ГОСТ 1144-60	Шуруп 4×30	8	0.023	—	Б/Ч	
12	ГОСТ 1144-60	Шуруп 3×25	12	0.016	—	Б/Ч	
11	ГОСТ 5915-62	Гайка II м3 кл2	4	0.001	Ст3	Б/Ч	
10	ГОСТ 1489-62	Винт II 3×14 кл2	4	0.003	Ст3	Б/Ч	
9	СБ1-00-06	Брусок 10×25×580	1	0.08	— " —	Б/Ч	
8	СБ1-00-05	Брусок	1	0.12	— " —	38	только для варианта II
7,7а	СБ1-00-04а СБ1-00-04	Брус	1	2.0	Сосна ГОСТ 9685-61	38	
6	СБ1-00-03	Планка	4	0.68	— " —	38	
5	СБ1-00-02	Решетка СТД 5291	1	3.24	— " —	39	
4	СБ1-00-01	Решетка СТД 5289	2	2.26	Ст3 ГОСТ 535-58	39	
3	СБ1-03	Блок (Б60-II)	3	5.7	Сборн	32	
2	СБ1-02	Клапан утепленный	1	8.56	Сборн	30	
1	СБ1-01	Каркас	1	5.4	Сос. Ст3 ГОСТ 9685-61	26	
№ поз.	Обозначение	Наименование	К-во	Вес	Материал	Лист	Примеч.

Примечания

1. Узлы I ÷ VII выполнены на листе № 24.
2. Крепление деталей поз. 1, 7, 8, 9 произвести гвоздями с ш. 1гон 150 мм.
3. При установке приточной камеры на первом этаже сборку узла воздухозабора произвести по варианту II; выше первого — по варианту I.

ТД

Узлы воздухозабора с подвесными утепленными клапанами к оконным переплетам вспомогательных зданий промышленных зданий.

Серия 4.904-1к.

Сборка СБ1 Общий вид.

Вып. 4 Лист 4

1969 г.

Строительство ГОССТРОЙ СССР
Союзгипростроммонтаж
ГОСХИМПРОЕКТ
г. Москва 1969 г.

Гип. Шинкова Зеленин
Нач. отд. Шинкова Зеленин
Рук. группы Зеленин
Дата выпуска: 1969 г.
Гл. инженер Трич Клеро
Гл. конструктор Трич Клеро
Нач. сект. Клеро Зеленин
Рук. группы Зеленин

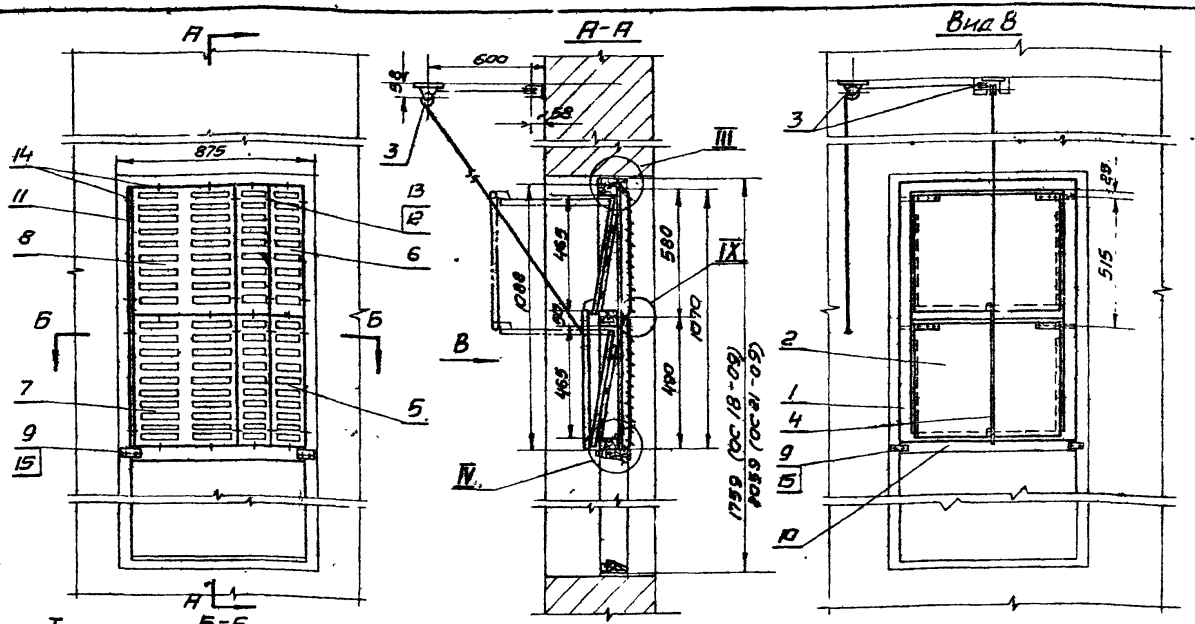

Примечания:

1. Узлы I÷IV; IX выполнены на листах №24,25.
2. Крепление деталей поз. 1, 10, 11 произвести гвоздями с шагом 150мм.
3. При установке приточной камеры выше первого сборку узла воздухозабора произвести по аналогии со сборкой сб1 вариант II.

М 1:20

№ поз.	Обозначение	Наименование	К-во	Вес	Материал	Лист	Примеч.
13	ГОСТ 5915-62	Гайка II М3 кл2	12	0.005	ОП	14	
12	ГОСТ 1489-62	Винт II 3×14 кл2	12	0.009	ОП	Б/4	
11	сб2-00-03	Брусок 10×25×1070	1	а.м	—"—	Б/4	
10	сб1-00-04	Брус	1	2.0	Сосна ГОСТ 9685-61	38	
9	сб1-00-03	Планка	4	0.68	—"—	38	
8	сб1-00-02	Решетка СТД 5291	1	3.24	—"—	39	
7	сб2-00-02	Решетка СТД 5290	1	2.7	—"—	39	
6	сб1-00-01	Решетка СТД 5289	2	2.26	—"—	39	
5	сб2-00-01	Решетка СТД 5288	2	1.94	Ст3 ГОСТ 535-58	39	
4	сб2-02	Рычажное устройство	1	0.86	Сборн	35	
3	сб1-03	Блок (660-II)	3	2.7	Сборн	32	
2	сб1-02	Клапан утепленный	2	7.12	Сборн	30	
1	сб2-01	Каркас	1	9.3	Сосна ГОСТ 9685-61	26	

№ сборки	Клапан		Решетка		Пропускная способность узла воздухозабора м³/час при V=6 м/сек.	Общий вес сборки кг.
	Размеры в мм	К-во	Размеры в мм	К-во		
сб2	670×500	2	450×490	1	12160	36.0
			150×490	2		
			450×580	1		
			150×580	2		

15	ГОСТ 1144-60	Шуруп 4×30	8	0.023	—	Б/4	
14	ГОСТ 1144-60	Шуруп 3×25	16	0.022	—	Б/4	

ТД

Узлы воздухозаборов с подвесными утепленными клапанами к оконным переплетам одноэтажных зданий пролетом 6м. с мостовыми кранами грузоподъемностью 5 тонн

Серия 4.904-1.3

1969г.

Сборка сб2. Общий вид.

Вып. 4 ОСК Лист 5

Госстрой СССР Союзнефтеспецпроект ГОСХИМПРОЕКТ г. Москва 1969г.

Изм. Кол. Лист № докум. Подп. Дата

Испольнит. Шилова Шилова
Провер. Зеляна Зеляна
Н. контр. Тонн Клеев
Гл. инж. Зеляна Зеляна
Утв. 1969г.

Дата выпуска: 1969г.

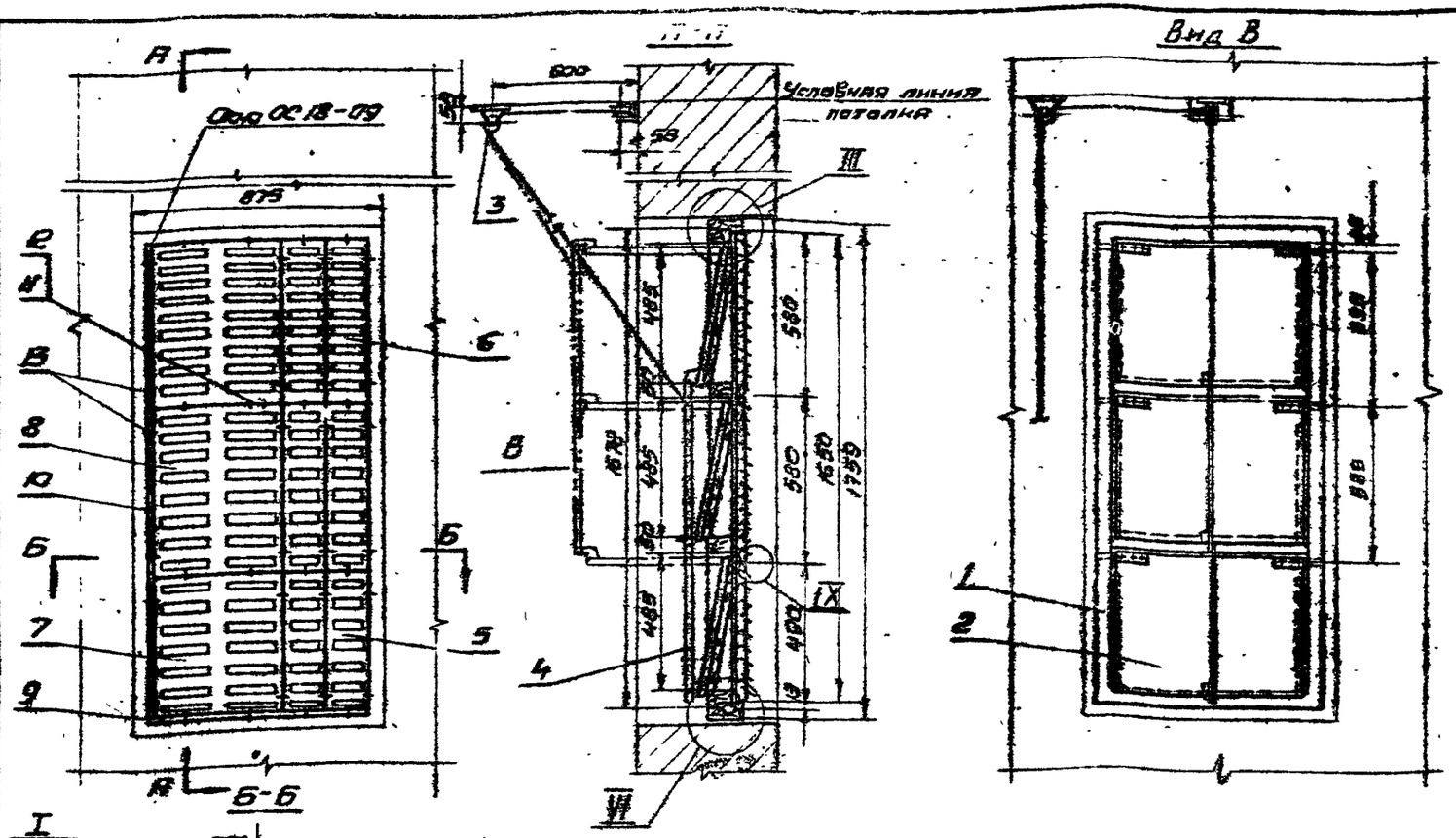

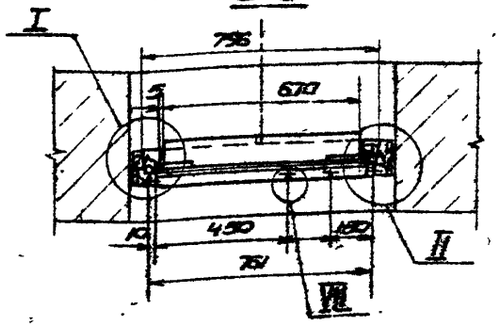

Примечания:

1. Узлы I÷III VI, VII выполнены на листе № 14.
2. Крепление деталей поз. 1, 2, 10 произвести гвоздями с шагом 150 мм.

№ сборки	Клапан		Решетка		Пропускная способность узла воздухозабора при $V = 6$ м/сек.	Общий вес сборки кг
	Размеры в мм	К-во	Размеры в мм	К-во		
СБ3	670 × 500	3	450 × 490	1	18760	47.5
			150 × 490	2		
			450 × 580	2		
			150 × 580	4		

М 1:20

№ поз.	Обозначение	Наименование	К-во	Вес	Материал	Лист	Примечан.
13	ГОСТ 1759-62	Шайба 3-025	20	0.027	—	Б/ч	
12	ГОСТ 5915-62	Гайка Г М8 кл.2	26	0.01	СШ	Б/ч	
11	ГОСТ 1483-62	Винт 2.3×14 ×.02	26	0.02	СШ	Б/ч	
10	СБ3-00-02	Брусок 40×25×650	1	0.22	—"—	Б/ч	
9	СБ3-00-01	Брусок	1	0.08	сосна ГОСТ 9685-61	38	
8	СБ1-00-02	Решетка СТД 5291	2	6.48	—"—	39	
7	СБ2-00-02	Решетка СТД 5290	1	2.70	—"—	39	
6	СБ1-00-01	Решетка СТД 5289	4	4.52	—"—	39	
5	СБ2-00-01	Решетка СТД 5288	2	1.9	Ст.3 ГОСТ 535-58	39	
4	СБ3-02	Рычажное устройство	1	1.61	Сборн	35	
3	СБ1-03	Блок (Б.60-Д)	3	5.7	Сборн	32	
2	СБ1-02	Клапан утепленный	3	10.88	Сборн	30	
1	СБ3-01	Каркас	1	12.5	сосна ГОСТ 9685-61	26	

Т.Д.	Узлы воздухозабора с подвесными утепленными клапанами к оконным переплетам вспомогательных зданий промышленных предприятий		Серия 4.904-16
1969г.	Сборка СБ3 Общий вид	Вып. ск 4	Лист 6

Госстрой СССР Госкомитет по гражданскому строительству и архитектуре
ГОСХИМПРОЕКТ г. Москва 1969г.

Инв. № подл. | Подпись и дата | Взам. инв. № | Инв. № дубл. | Подпись и дата
Изм. | Кол. уч. | Лист | № док. | Подпись | Дата
Разраб. Зелина
Пров. Шнитман
Н. контр. Шнитман
Гл. инж. пр. Шнитман
Утвержден 1969г.
Альбом 1787-5
Выпуск 1

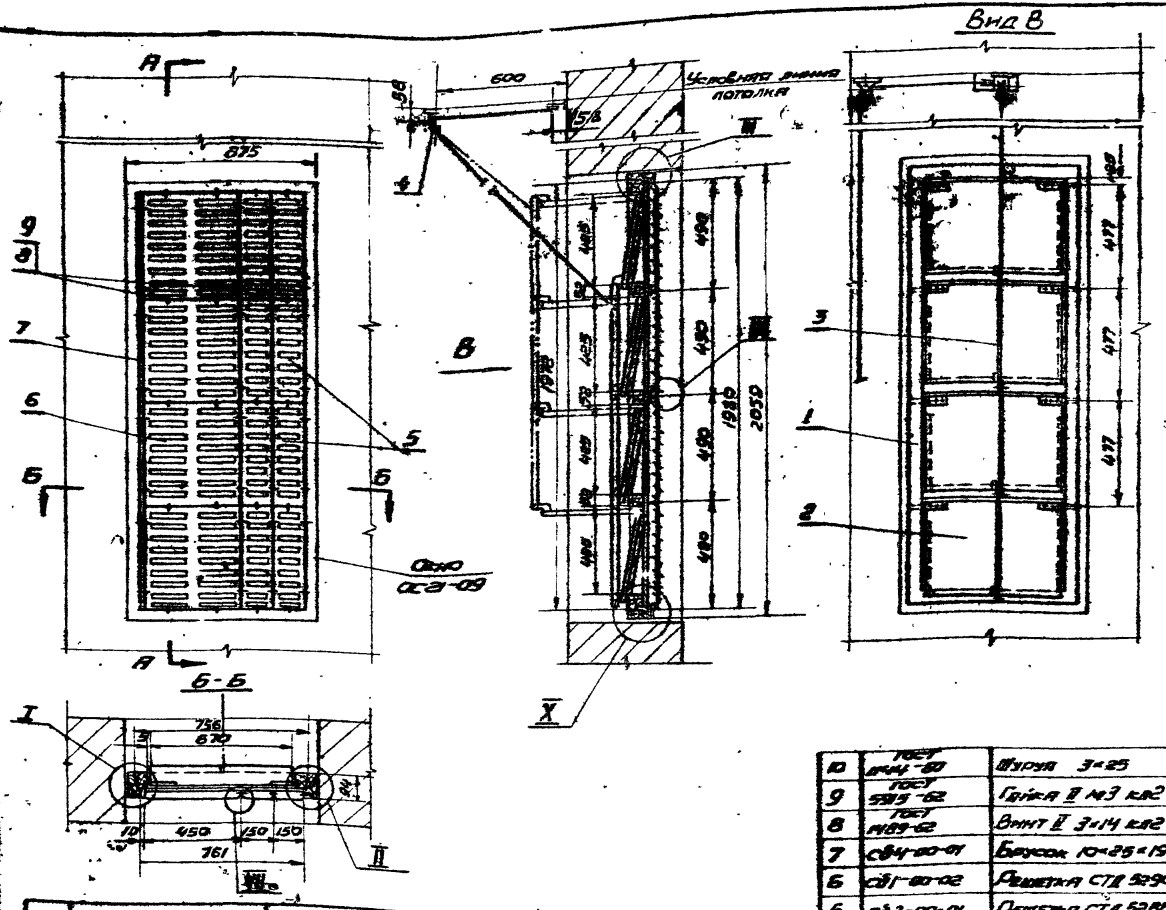

М1:20

Примечания:

1. Узлы I÷III, VII, IX, X выполнены на листах №№ 24, 25.
2. Крепление деталей поз. 1, 7 произвести гвоздями с шагом 150 мм.

№ поз.	Обозначение	Наименование	К-во	Вес	Материал	Лист	Примеч.
10	ГОСТ 5264-69	Шпунт 3×25	24	0.052	—	Б/Ч	
9	ГОСТ 5935-62	Гайка II №3 кл2	28	0.011	011	Б/Ч	
8	ГОСТ 1489-62	Винт II 3×14 кл2	28	0.023	011	Б/Ч	
7	СВ4-00-01	Брусок 10×25×1960	1	0.35	Сосна ГОСТ 9685-61	Б/Ч	
6	СВ1-00-02	Решетка СТД 5290	4	10.8	—"—	33	
5	СВ2-00-01	Решетка СТД 5288	8	7.6	Ст.3 ГОСТ 535-58	33	
4	СВ1-03	Блок (660-II)	3	5.7	Сварн	32	
3	СВ4-03	Рамочное устройство	1	21.4	Сварн	35	
2	СВ4-02	Клапан утепленный	4	13.3	Сварн	30	
1	СВ4-01	Каркас	1	15.8	Сосна ГОСТ 9685-61	26	

№	Клапан		Решетка		Пропускная способность узла воздухозабора при ΔP м³/час при V=6 м/сек.	Общий вес сборки кг
Марка	Размеры в мм	К-во	Размеры в мм	К-во		
СВ4	670 × 490	4	450 × 490	4	22240	56.8
			150 × 490	8		

ТД	Узлы воздухозаборов с продувочными утепленными клапанами к окнам первого этажа общ. отапливаемых зданий Урала. Проводится впервые		Серия 4.904-16	
1969 г.	Сборка СВ-4	Общий вид	Выпуск 4	Лист 7

Госстрой СССР Сантехмонтажпроект ГОСКОМПРОЕКТ г. Москва 1969 г.

Шифр 1787-5 Альбом 7

Гл. инженер Устинович
Гл. инж. пр. Тенц
Нач. отд. Кулево
Гл. конструктор Зелина
Конструктор Долгова

Условия: Шпиндель, Зеленина, Рябоконь, Ж.А. 1969 г.

Шифр 1787-5
Марка-лист 8
Инв. №

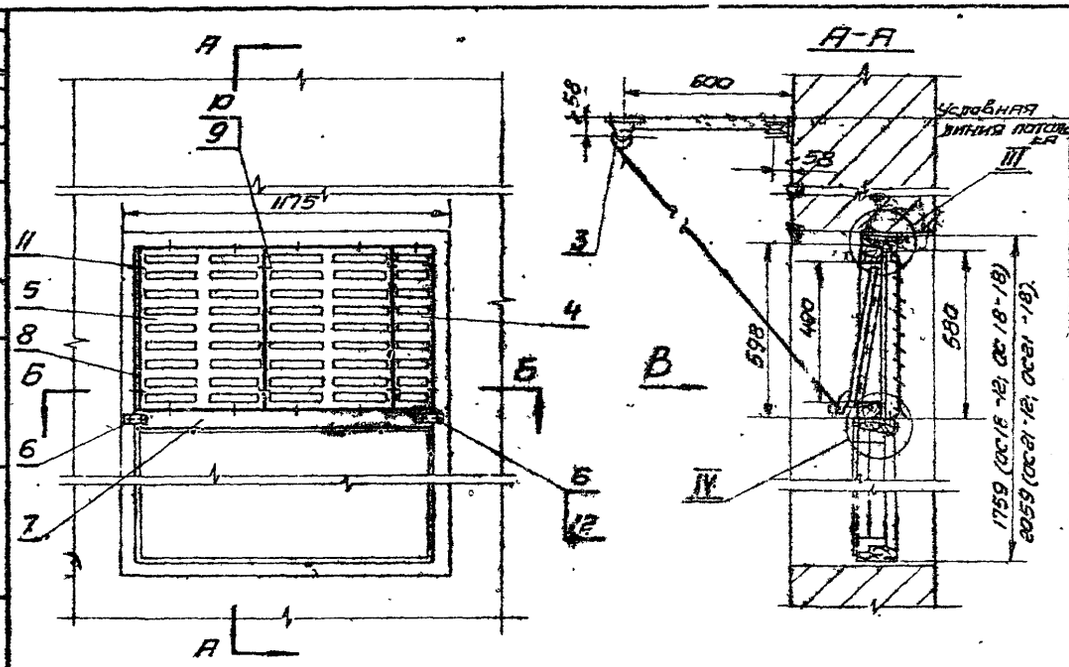

№ Сборки	Клапан		Решетка		Пропускная способность узла воздухозабора м³/час при v=6 м/сек.	Общий вес сборки кг
	Размеры в мм.	к-во	Размеры в мм.	к-во		
СБ5	970 × 500	1	450 × 580	2	9300	28.3
			150 × 580	1		

Примечания:

1. Узлы I÷IV, VIII выполнены на листах № 24, 25
2. Вид В см. сборку СБ1 (аналогично) лист №4
3. Крепление деталей поз. 1, 7, 8 произвести гвоздями с шагом 150 мм.
4. При установке приточной камеры выше первого этажа сборку узла воздухозабора произвести по аналогии со сборкой СБ1 вариант II.

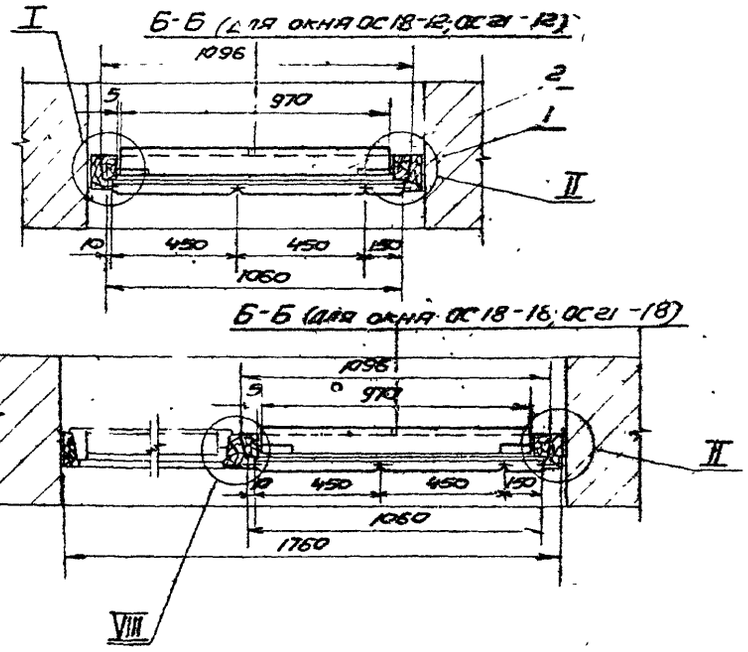

М 1:20

№ поз.	Обозначение	Наименование	К-во	Вес	Материал	Лист	Примеч.
12	ГОСТ 1144-60	Шуруп 4×30	8	0.023	—	Б/ч	
11	ГОСТ 1144-60	Шуруп 3×25	14	0.019	—	Б/ч	
10	ГОСТ 5915-62	Гайка II М3 кл2	4	0.001	011	Б/ч	
9	ГОСТ 1489-62	Винт II 3×14 кл2	4	0.003	011	Б/ч	
8	СБ1-00-06	Брусок 10×25×580	1	0.08	— " —	Б/ч	
7	СБ5-00-01	Брус	1	2.8	сосна ГОСТ 9685-61	38	
6	СБ1-00-03	Планка	4	0.68	— " —	38	
5	СБ1-00-02	Решетка СТД 5291	2	6.48	— " —	39	
4	СБ1-00-01	Решетка СТД 5289	1	1.13	Ст3 ГОСТ 535-58	39	
3	СБ1-03	Блок (Б-60 II)	3	5.7	Сборн	32	
2	СБ5-02	Клапан утепленный	1	4.62	Сборн	30	
1	СБ5-01	Каркас	1	6.8	сосна ГОСТ 9685-61	26	

ТД	Узлы воздухозабора с подвесными утепленными клапанами к оконным переплетам вспомогательных зданий промышленных предприятий	Серия 4.904-16	
1969 г.	Сборка СБ5. Общий вид	Выпуск 4	Лист 8

Шифр 1787-5 Марка-лист 8 Инв. №

Исполнил Шишкова Проверил Зеляна

Устройство Тайц Клевер Зеляна

Дата выпуска: 1969 г.

Госстрой СССР Союзгипростройпроект ГОСХИМПРОЕКТ г. Москва 1969 г.

Шифр 1787-5 Типовой лист 9 Инв. №

Госстрой СССР Союзгипронефтеспецстрой ГОСХИМПРОЕКТ г. Москва 1969 г.

Исполнил Шинкова Проверил Зелина Н.контр. Шинкова Гип Клевер Рук. сект. Зелина Гл. инженер Шинкова

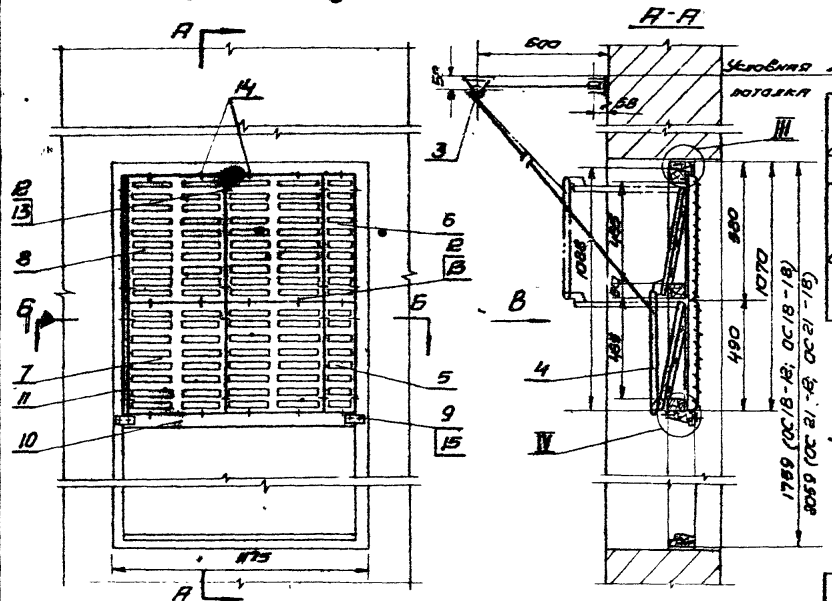

№ сборки	Клапан: Размеры в мм.	К-во	Решетка: Размеры в мм.	К-во	Пропускная способность узла воздухозабора 2 м при $\Delta P_{пит}$ $V = 6$ м/с	Общий вес сборки кг
СБ6	970 × 500	2	450 × 490	2	17180	44.7
			150 × 490	1		
			450 × 580	2		
			150 × 580	1		

Примечания:

1. Узлы I÷IV; VIII выполнены на листах № 24, 25
2. Вид В см. сборку СБ2. (по аналогии) лист № 5
3. Крепление деталей поз. 1, 10, 11 произвести гвоздями с шагом 150 мм.
4. При установке приточной камеры выше первого этажа сборку узла воздухозабора произвести по аналогии со сборкой СБ1 вариант II.

М1:20

Поз.	Обозначение	Наименование	К-во	Вес	Материал	Лист	Примечан.
15	ГОСТ 1144-80	Шуруп 4×30	8	0.023	—	Б/ч	
14	ГОСТ 1144-80	Шуруп 3×25	18	0.014	—	Б/ч	
13	ГОСТ 5915-62	Гайка II М3. кл2	13	0.005	011	Б/ч	
12	ГОСТ 1489-62	Винт II 3×14 кл2	13	0.01	011	Б/ч	
11	СБ2-00-03	Брусок 10×25×1070	1	0.14	—"—	Б/ч	
10	СБ5-00-01	Брус	1	2.8	сосна ГОСТ 9685-61	38	
9	СБ1-00-03	Планка	4	0.68	—"—	38	
8	СБ1-00-02	Решетка СТД 5291	2	5.48	—"—	39	
7	СБ2-00-02	Решетка СТД 5290	2	5.4	—"—	39	
6	СБ1-00-01	Решетка СТД 5289	1	1.13	—"—	39	
5	СБ2-00-01	Решетка СТД 5288	1	0.97	ст. 3 ГОСТ 535-58	39	
4	СБ2-02	Нижнее устройство	1	0.85	Сборн	35	
3	СБ1-03	Блок (Б60-II)	3	5.7	Сборн	32	
2	СБ5-02	Клапан утепленный	2	2.24	Сборн	30	
1	СБ6-01	Каркас	1	[illegible]	сос. 4т ГОСТ 9685-61	26	

ТД. Узлы воздухозабора с подвесными утепленными клапанами к окнам с переплетами 60, эмоглазированных зданий промышленных предприятий. Серия 4.904-13

1969 г. Сборка СБ6 Общий вид. Вып. уск. 4 Лист 9

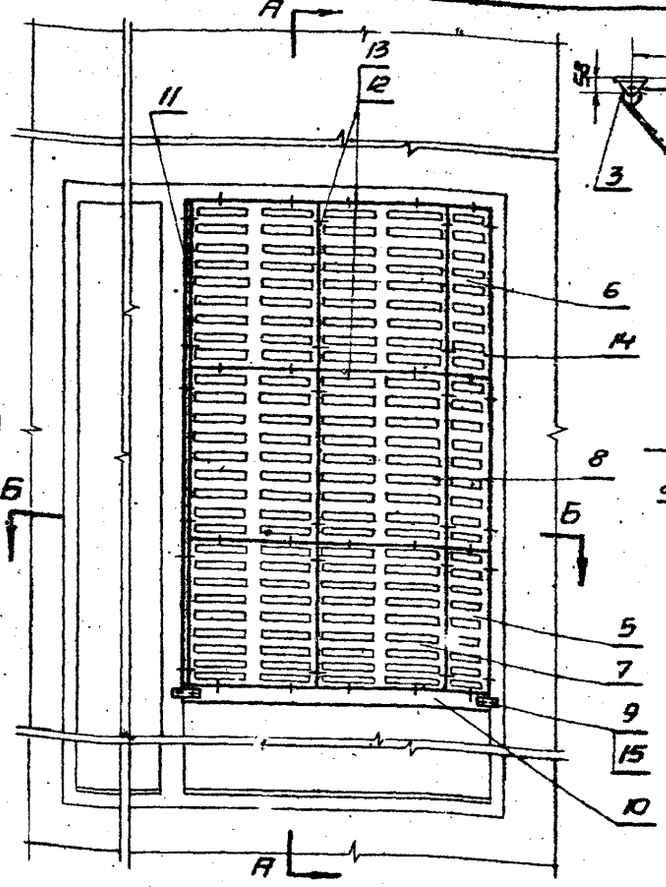

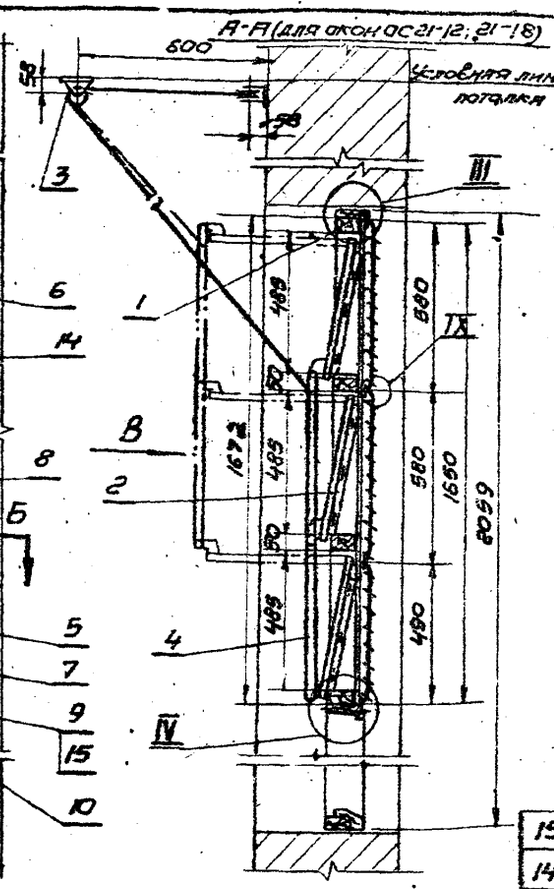

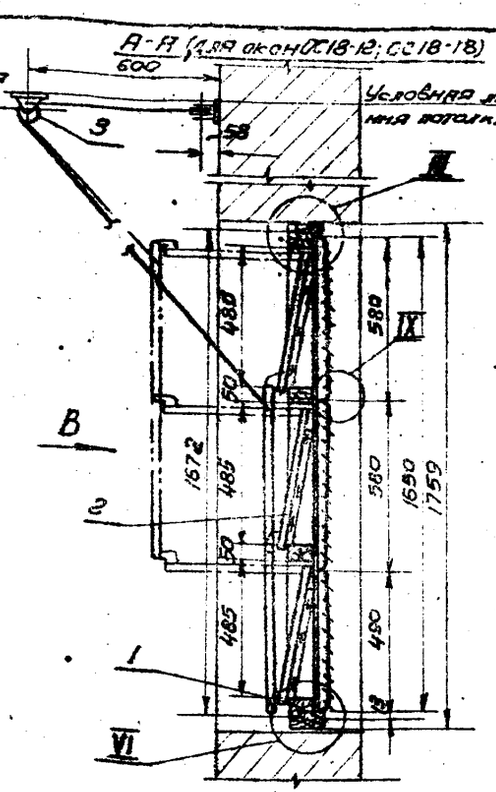

Примечания:

1. Узлы I÷IV; VI-IX выполнены на листах № 24, 25
2. Крепление деталей поз. 1, 2, 11 произвести гвоздями с шагом 150 мм.
3. Вид В см. сборку СБ3 лист №6 (по аналогии)
4. При установке приточной камеры выше первого этажа сборку узла воздухозабора произвести по аналогии со сборкой СБ1 вариант II (при высоте окна 2059).

М 1:20

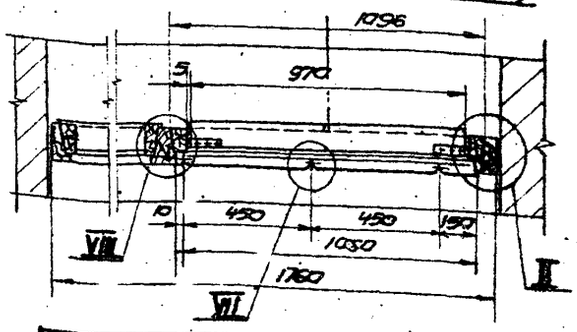

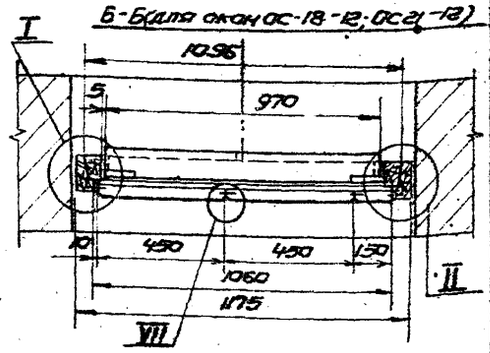

№ Сборки	Клапан		Решетки		Пропускная способность узла воздухозабора при $V_{ср}$ = 6 м/сек.	Общий вес сборки
	Размеры в мм.	К-во	Размеры в мм	К-во	м³/час	кг.
СБ7	970×500	3	450×490	2	26480	62.6
			150×490	1		
			450×580	4		
			150×580	2		

№ поз.	Обозначение	Наименование	К-во	Вес	Материал	Лист	Примеч.
15	ГОСТ 1144-60	Шуруп 4×30	8	0.023	—	Б/ч	
14	ГОСТ 1144-60	Шуруп 3×25	22	0.03	—	Б, ч	
13	ГОСТ 5915-62	Гайка II М3 кл2	22	0.008	оц	Б/ч	
12	ГОСТ 1489-62	Винт II 3×14 кл2	22	0.018	оц	Б/ч	
11	СБ3-00-02	Брусок 10×25×1650	1	0.22	—"—	Б/ч	
10	СБ3-00-01	Брус	1	2.8	Сосна ГОСТ 9585-61	38	
9	СБ1-00-03	Планка	4	0.68	—"—	38	
8	СБ1-00-02	Решетка СТД 5291	4	13.0	—"—	39	
7	СБ2-00-02	Решетка СТД 5290	2	5.4	—"—	39	
6	СБ1-00-01	Решетка СТД 5289	2	2.26	—"—	39	
5	СБ2-00-01	Решетка СТД 5288	1	0.9	Ст-3 ГОСТ 535-58	39	
4	СБ3-02	Рычажное устройство	1	1.61	Сборч.	35	
3	СБ1-03	Блок (Б 60-II)	3	5.7	Сборч.	32	
2	СБ5-02	Клапан утепленный	3	13.9	Сборн.	30	
1	СБ7-01	Каркас	1	15.0	Сосн. 4 ГОСТ 9685-61	26	

ТД	Узлы воздухозаборов с глубинными утепленными клапанами к оконным переплетам бс эмоятельных зданий промышленных предприятий		Серия 4.904-.6
1969г.	Сборка СБ7. Общий вид.	Вып.	Лист 10

Госстрой СССР
Союзмонтажспецпроект
ГОСХИМПРОЕКТ
г. Москва 1969 г.

Инв. № подл. | Подпись и дата | Взам. инв. №
Изм. | Кол. уч. | Лист | № док. | Подпись | Дата
Инв. № 1787-5
Марка. Лист 10
Инв. № 2
Исполнил: Шишкова, Яковлева, Зелина
Проверил: Зелина
Н. контр.
Гл. инж. пр-я: Яковлев
Нач. сект.: Кувер
Рук. группы: Зелина
Дата выпуска: 1969 г.

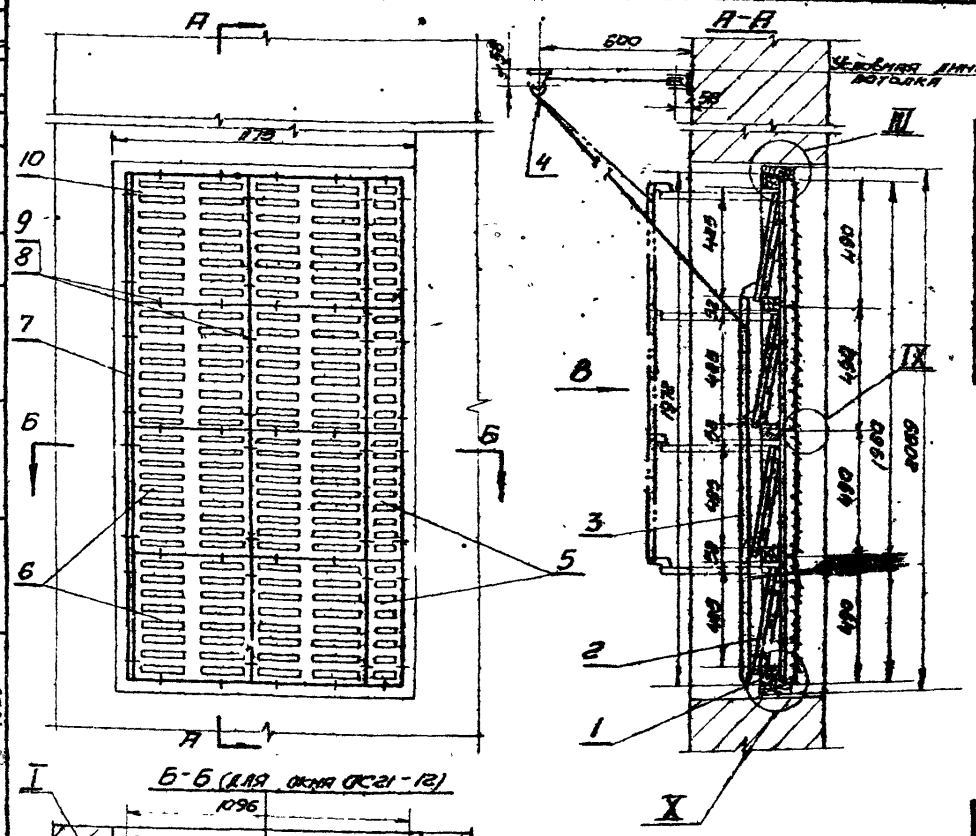

№ сборки	Клапан: Размеры в мм.	К-во	Решетка: Размеры в мм.	К-во	Пропускная способность узла воздухозабора при $V=6$ м/сек, $м^3$/час	Общий вес сборки, кг.
СБ8	970 × 450	4	450 × 490	8	31520	69.0
			150 × 490	4		

Примечание:

1. Узлы I÷III; V÷VIII выполнены на листе № 24,25
2. Крепление детали поз. 7 произвести гвоздями с шагом 150 мм.
3. Вид В см. сборку СБ4 лист № 7 (аналогично)

М 1:20

Поз.	Обозначение	Наименование	К-во	Вес	Материал	Лист	Примеч.
10	ГОСТ 1144-80	Шуруп 3×25	26	0.035	—	Б/ч	
9	ГОСТ 5915-62	Гайка II М3 кл.2	31	0.02	ОК.	Б/ч	
8	ГОСТ 1489-62	Винт II М3×14 кл.2	31	0.028	ОЦ	Б/ч	
7	СБ4-00-III	Брусок 10×25×1960	1	0.26	Сосна ГОСТ 9685-61	Б/ч	
6	СБ2-00-02	Решетка СТД 5290	8	3.6	— " —	39	
5	СБ2-00-01	Решетка СТД 5288	4	3.9	Ст.3 ГОСТ 536-58	39	
4	СБ1-03	Блок (Б 60-I)	2	3.8	Сборн	32	
3	СБ4-03	Ременное устройство	1	2.14	Сборн.	35	
2	СБ8-02	Клапан утепленный	4	17.2	Сборн	30	
1	СБ8-01	Каркас	1	20.0	Сосна ГОСТ 9685-61	26	
№ п.п.	Обозначение	Наименование	К-во	Вес	Материал	Лист	Примеч.

ТД	Узлы воздухозабора с подвесными утепленными клапанами к оконным переплетам автоматательных зданий промышленных предприятий	Серия	4.904-15
1969 г.	Сборка СБ8 Общий вид	Выпуск 4	Лист 11

Госстрой СССР
Главнефтеспецстрой
ЮЖНИИМПРОЕКТ
г. Москва 1969г.

Гл. инженер проекта Шишкина
Нач. отд. Гринь
Гл. спец. Зеленина
Исполнил Зеленина
Проверил Зеленина
Н. контр. Шишкина
Руководитель Зеленина
1969г.

В выпуске:
1. Общие данные
2. Монтажный чертеж
3. Спецификация

Шифр 1787-5
Марка-лист 12
Инв. №

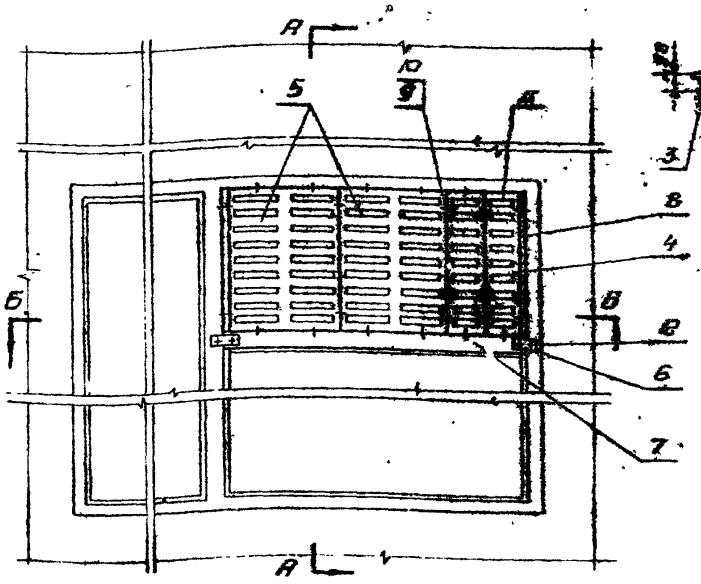

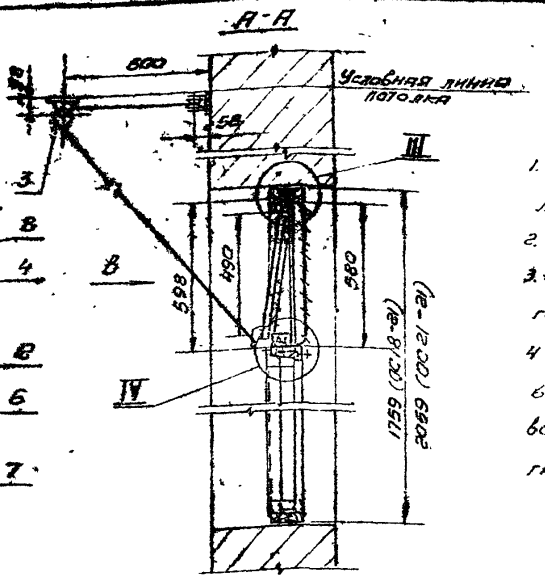

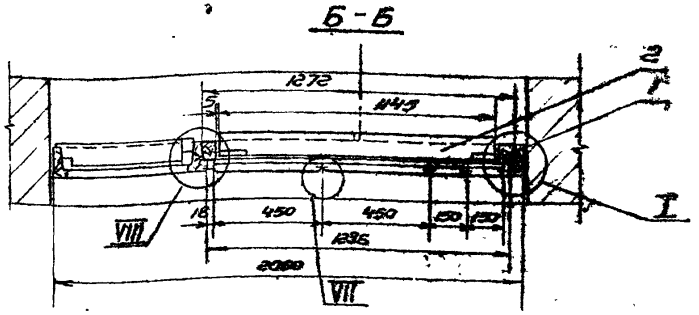

Примечания:

1. Узлы II, VII, IV, VIII, IX выполнены на листах № 24, 25.
2. Вид В см сборку СБ1 (аналогично) лист № 4
3. Крепление деталей поз 1, 7, 8 произвести гвоздями с шагом 150 мм.
4. При установке приточной камеры выше первого этажа сборку узла воздухозабора произвести по аналогии со сборкой СО1 вариант II.

М 1:20

№ п.з.	Обозначение	Наименование	К-во	Вес	Материал	Лист	Примеч.
12	ГОСТ 1144-60	Шуруп 4×30	8	0.023	—	Б/ч	
11	ГОСТ 1144-60	Шуруп 3×25	16	0.022	—	Б/ч	
10	ГОСТ 5915-62	Гайка II М5 кл2	6	0.002	0.11	Б/ч	
9	ГОСТ 1489-62	Винт II 3×14 кл2	6	0.005	0.11	Б/ч	
8	СБ9-00-02	Брусок 18×25×580	2	0.28	— " —	Б/ч	
7	СБ9-00-01	Брус	1	3.29	сосна ГОСТ 9685-61	38	
6	СБ1-00-03	Планка	4	0.68	— " —	38	
5	СБ1-00-02	Решетка СТД 5291	2	6.48	— " —	39	
4	СБ1-00-01	Решетка СТД 5289	2	2.26	ст.3 ГОСТ 535-58	39	
3	СБ1-03	Блок (660-II)	3	5.7	Сборн	32	
2	СБ9-02	Клапан утепленный	1	5.85	Сборн	30	
1	СБ9-01	Каркас	1	7.7	сосна ГОСТ 9685-61	26	

№ сборки	Клапан: Размеры в мм	Клапан: К-во	Решетка: Размеры в мм	Решетка: К-во	Пропускная способность узла воздухозабора в м³/час при V-6 м/сек.	Общий вес сборки кг.
СБ9	1145 × 500		450 × 580	2	10600	31.8
			150 × 580	2		

Инженер	Устрашкин		
Гл. инж. пр-та	Танц		
Нач. с.т.п.	Клеер		
Рук. группы	Зеланд		
Дата выпуска		1969 г.	

Исполнит. Шанкова
Проверил Зеланд

Гос. Комитет Арх. Госстроя СССР
ГОСХИМПРОЕКТ
г. Москва 1969 г.

ТД | Узлы воздухозабора с подвесными утепленными клапанами к оконным переплетам вспомогательных зданий промышленных предприятий | Серия 4.904-16

1969 г. | Сборка СБ9 Общий вид. | Выпуск 4 | Лист 12

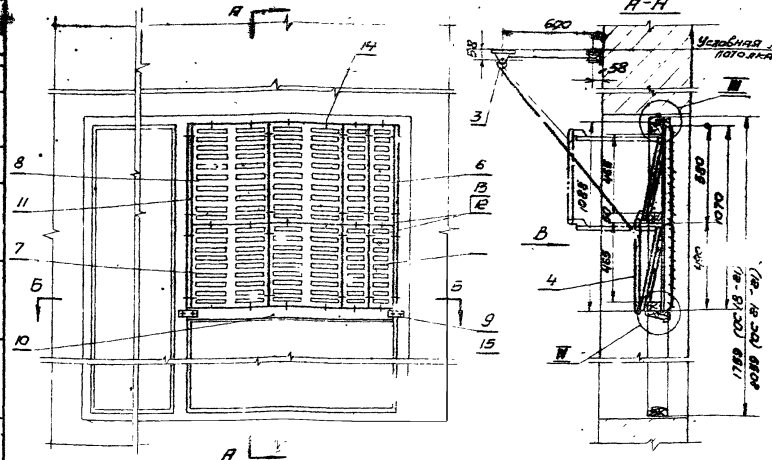

М 1:20

Примечания.

1. Узлы I; II; III; IV; VII; VIII выполнены на листах №№ 24,25.
2. Крепление деталей поз. 1, 10, 11 произвести гвоздями с шагом 150 мм.
3. Вид В см. сборку СБ2 (аналогично) лис. 5
4. При установке приточной камеры выше первого этажа сборку узла воздухозавора произвести по аналогии со сборкой СБ1 вариант I.

№ поз.	Обозначение	Наименование	К-во	Вес	Материал	Лист	Примечан.
15	ГОСТ 11471-60	Шуруп 4×30	8	0.029	—	6/4	
14	ГОСТ 11471-60	Шуруп 3×25	20	0.027	—	6/4	
13	ГОСТ 5915-62	Гайка I М3 кл2	18	0.007	Ст1	6/4	
12	ГОСТ 11738-62	Винт I 3×14 кл2	18	0.015	Ст1	6/4	
11	СБ9-00-02	Брусок 18×35×1070	2	1.52	—	6/4	
10	СБ9-00-01	Брус	1	3.25	Сосна ГОСТ 9685-61	38	
3	СБ1-00-03	Планка	4	0.68	—	38	
8	СБ1-00-02	Решетка СТД 5291	2	6.48	—	39	
7	СБ2-00-02	Решетка СТД 5290	2	9.4	—	39	
6	СБ1-00-01	Решетка СТД 5289	2	2.26	—	39	
5	СБ2-00-01	Решетка СТД 5288	2	1.94	Ст3 ГОСТ 535-58	39	
4	СБ2-32	Регулирующее устройство	1	0.86	Сборн.	35	
3	СБ1-03	Блок (Б-60-I)	3	5.7	Сборн.	32	
2	СБ9-02	Клапан утепленный	1	10.5	Сборн.	30	
1	СБ10-01	Каркас	1	12.4	Сосна ГОСТ 9685-61	26	

№ поз.	Клапан		Решетка		Пропускная способность узла воздухозавора V_{max}, м³/час при V_{max}, м/сек.	Общий вес сборки кг
	Размеры в мм	К-во	Размеры в мм	К-во		
СБК	1145 × 500	2	450 × 490	2	19560	500
			150 × 490	2		
			450 × 580	2		
			150 × 580	2		

Типовой проект 1787-5 Альбом 13 Инв. № — Шифр 4.904-16 Выпуск 4 Лист 13 — Шифр 4.904-16 Выпуск 4 Лист 15 — Исполнит. Подвейнов — Шифр 4.904-16 Выпуск 4 Лист 13 — Инженер Шишкова — Нач. отд. Гл. инж. проекта Гаврилов — Нач. сект. Кузеев — Конс. Зеленко — Гл. инженер Зеленко — Утв. 1969 г. — Составлен 1969 г. — Госстрой СССР Союзгипронефтеспецстрой ГОСХИМПРОЕКТ г. Москва 1969 г.

ТД. Узлы воздухозаборов с 1 створными утепленными клапанами к основным передаточным вспомогательным зданиям промышленных предприятий

1969 г. Сборка СБ10 Общий вид.

Серия 4.904-16 Выпуск 4 Лист 13

Шифр 1787-5
Марка · лист 14
Инв. №

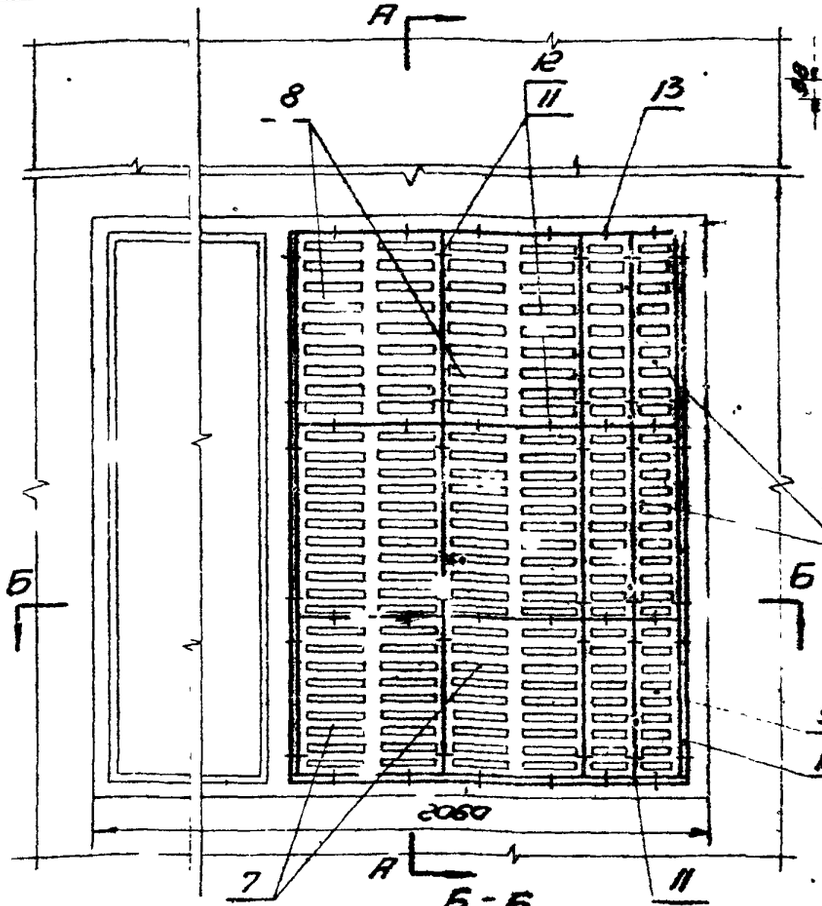

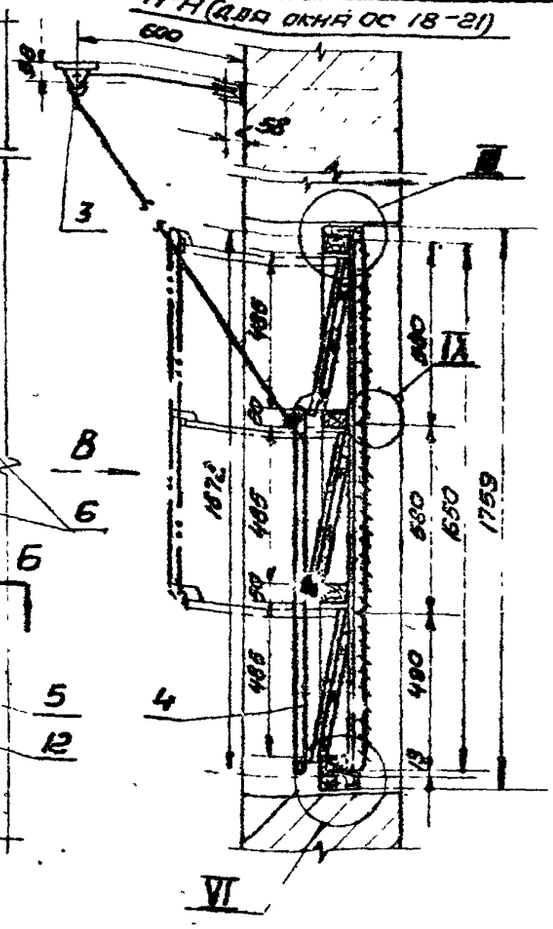

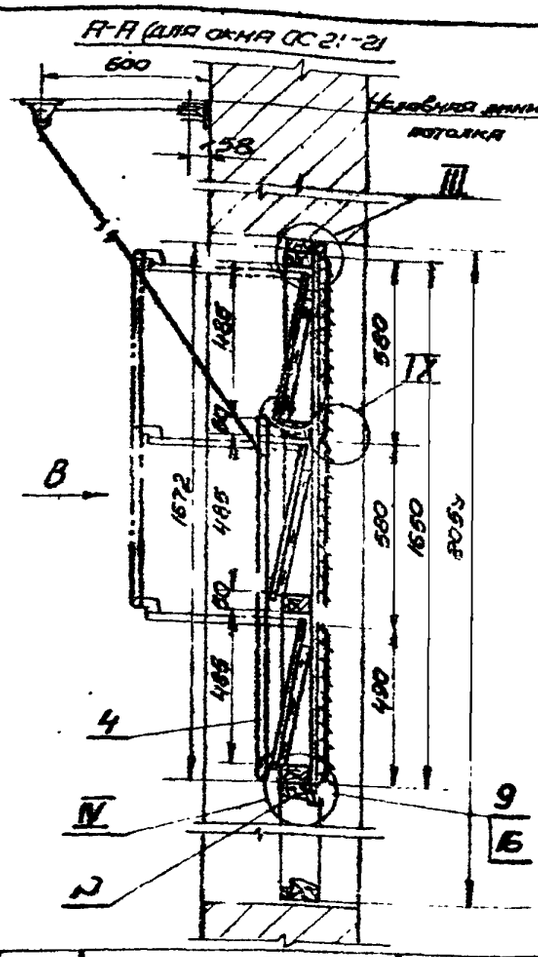

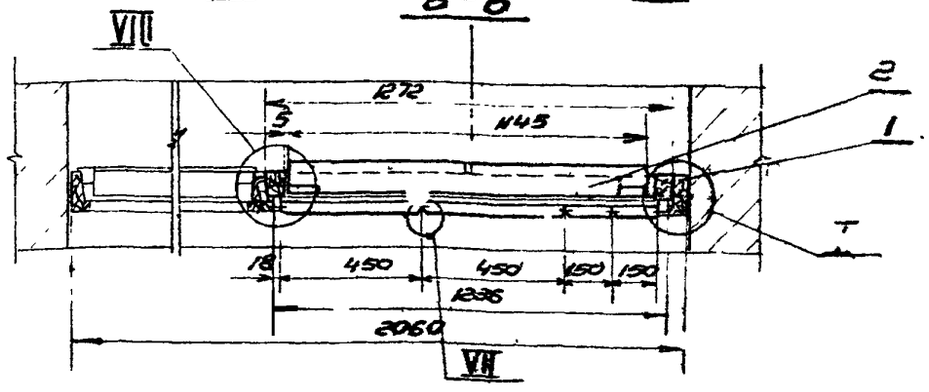

Примечания:

1. Узлы I, III, VII выполнены на листе №24.
2. Крепление деталей поз. 1, 10, 11, 12 произвести гвоздями с шагом 150 мм.
3. Вид В см. сборку Сб3 лист №6.
4. При установке приточной камеры выше первого этажа сборку узла воздухозабора производить по аналогии со сборкой Сб1 вариант II.

М 1:20

№ п. з.	Обозначение	Наименование	К-во	Вес	Материал	Лист	Примеч.
14	ГОСТ 5915-62	Гайка II М3 кл2	30	0.012	011	Б/Ч	
13	ГОСТ 1489-62	Винт II 3×14 кл2	30	0.024	011	Б/Ч	
12	Сб11-00-02	Брусок 18×25×1650	2	0.[illegible]	— " —	Б/Ч	
11	Сб11-00-01	Брусок	1	0.13	— " —	38	
10	Сб9-00-01	Брус	1	3.25	сосна ГОСТ 9685-61	38	
[illegible]	Сб1-00-03	Планка	4	0.68	— " —	38	
8	Сб1-00-02	Решетка СТД 5291	4	13.0	— " —	39	
7	Сб2-00-2	Решетка СТД 5290	2	5.4	— " —	39	
6	Сб1-00-01	Решетка СТД 5289	4	4.52	— " —	39	
5	Сб2-00-01	Решетка СТД 5288	2	1.94	ст. 3 ГОСТ 535-58	39	
4	Сб3-2	Рычажное устройство	1	1.61	Сборн	35	
3	Сб1-03	Блок (Б 60-II)	3	5.[illegible]	Сборн	32	
2	Сб9-02	Клапан утепленный	3	15.8	Сборн	30	
1	Сб11-01	Каркас	1	17.5	сосна ГОСТ 9685-61	26	

№	Клапан		Решетка		Пропускная способность узла воздухозабора L м³/час при V=6 м/сек.	Общий вес сборки кг
Сборки	Размеры в мм	К-во	Размеры в мм	К-во		
Сб11	1145×500	3	450×490	2	30160	70.5
			150×490	2		
			450×580	1		
			150×580	4		

16	ГОСТ 1144-60	Шуруп 4×30	8	0.023	—	Б/Ч	
15	ГОСТ 1144-60	Шуруп 3×25	24	0.032	—	Б/Ч	

ТД — Узлы воздухозабора с подвесными утепленными клапанами к оконным переплетам вспомогательных зданий промышленных предприятий

Сборка Сб11 Общий вид

Серия 4904-16 | Выпуск 4 | Лист 14

Гос. инженерный инфраструктурный проект ГОСХИМПРОЕКТ г. Москва 1969 г.

Инженер-ст. Устрашкин; Гл. инж. о-та Тайц; Нач. ТП Клеер; Рук. группы Зеланд; Дата выпуска 1969 г.

Исполнит. Шинкова; Проверил Зеланд

Шифр 1787-5
Марка-лист 15
Инв. №

Госстрой СССР Союзинжстройпроект ГОСХИМПРОЕКТ г. Москва 1969г.

Исполнил Лобзанов
Шинкова Зелина
Шинкова
Утвердили Тайц Клявер Зелина
Н. контр. Дир. группы
Дата выпуска 1969г.

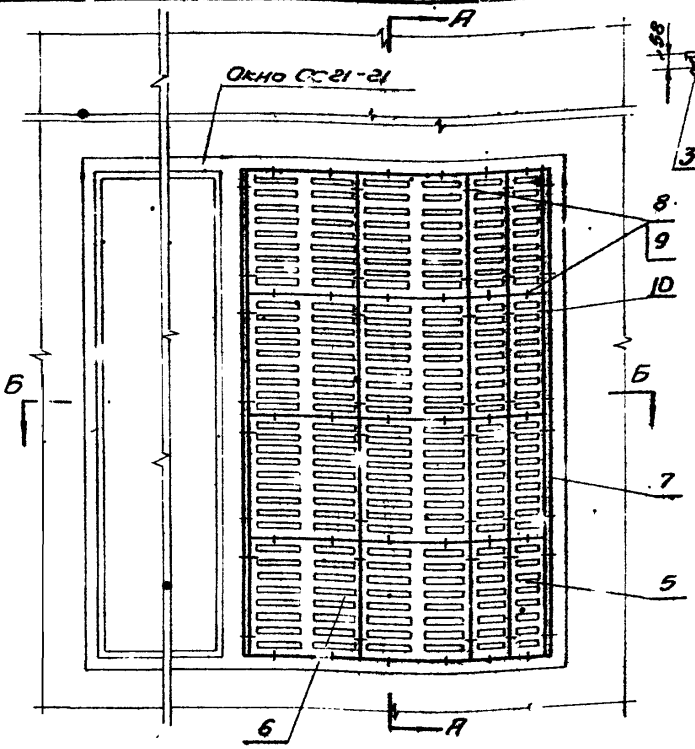

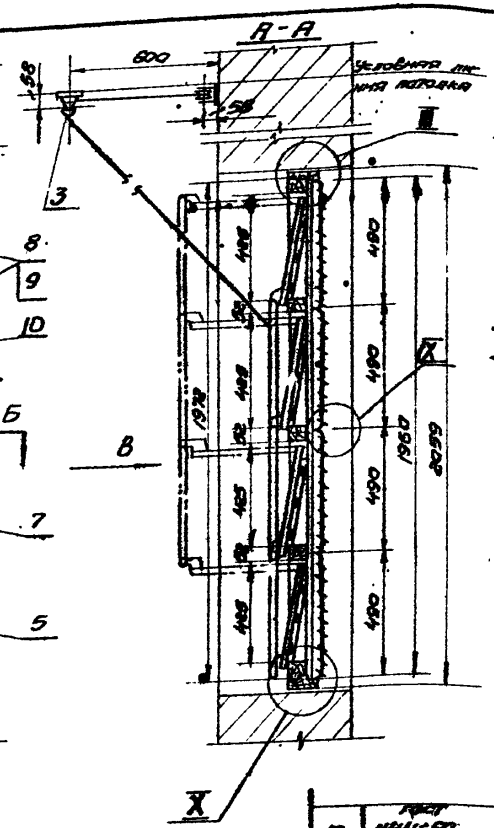

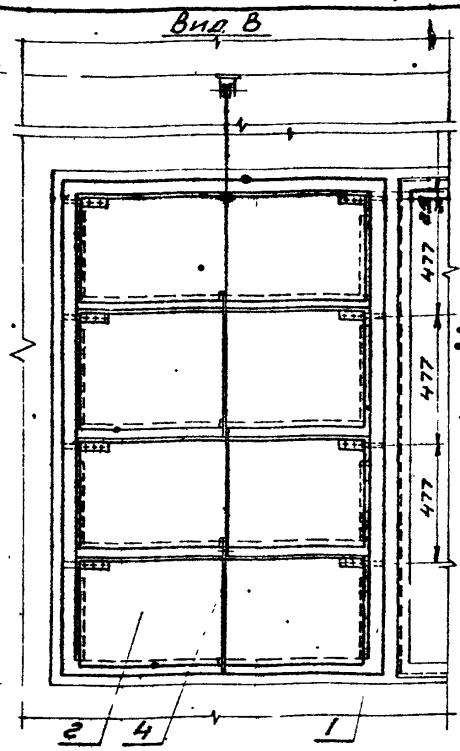

Примечания:
1. Уз. I, II, V, VIII выполнены на листе № 24.25
2. Крепление деталей поз 1,7 производить по разным с шагом 150 мм.

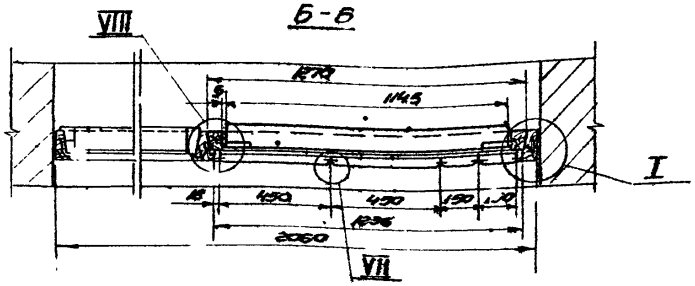

М 1:20

№ поз.	Обозначение	Наименование	К-во	Вес	Материал	Лист	Примеч.
10	ГОСТ 1144-62	Шуруп 3×25	38	0.38	—	24	
9	ГОСТ 5915-62	Гайка II М3 кл.2	42	0.015	Ст.	24	
8	ГОСТ 1469-62	Винт II 3×14 кл.2	42	0.034	Ст	24	
7	СВ12-00-01	Брусок 18×28×1960	2	2.95	сосна ГОСТ 9685-61	24	
6	СВ2-00-02	Решетка С I Д 2890	1	4.6	—	39	
5	СВ2-00-01	Решетка СТД 5288	8	7.8	Ст. 3 ГОСТ 535-58	39	
4	С 4-03	Рычажное устройство	1	2.14	Сварн	35	
3	СВ1-03	Блок (1660-II)	3	5.7	Сварн	32	
2	СВ13-02	Клапан утепленный	4	19.6	Сварн	30	
1	СВ12-01	Каркас	1	21.5	сосна ГОСТ 9685-61	26	

№ поз.	Клапан	К-во	Решетка	К-во	Пропускная способность узла воздухозабора м³/час при v=6 м/сек	Общий вес сборки кг
	Размеры в мм		Размеры в мм			
СВ12	1145 × 450	4	450 × 490	8	35840	71.4
			150 × 490	8		

ТД 1969г. Узлы воздухозаборов с подвесными утепленными клапанами к оконным переплетам вспомогательных зданий промышленных предприятий.

Сборка СВ 12. Общий вид.

Серия 4.904-16
Выпуск 4
Лист 15

Сборка СВ13

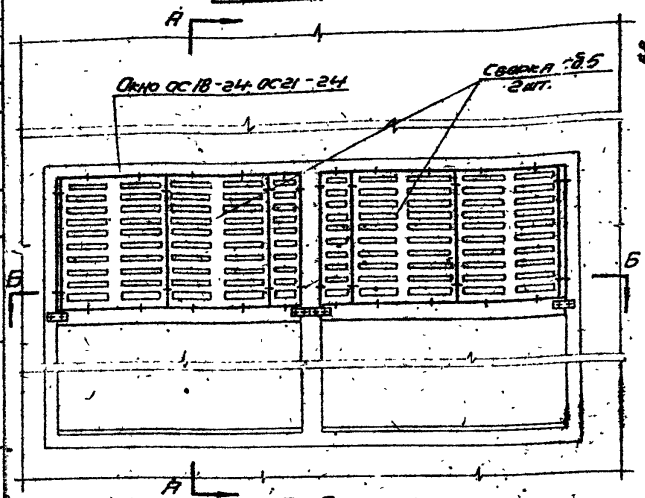

А-А

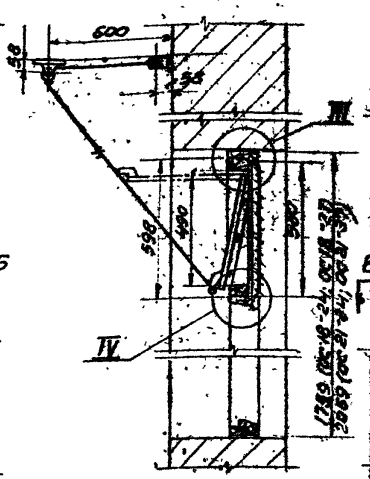

Сборка СВ14

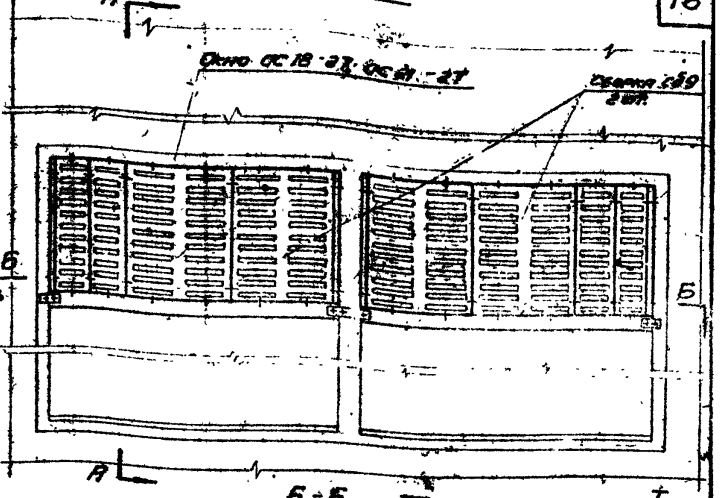

Б-Б

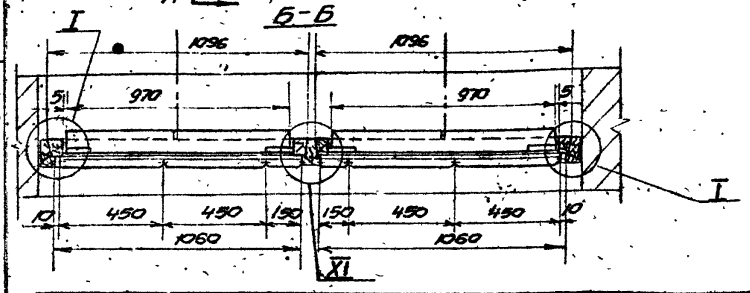

Б-Б

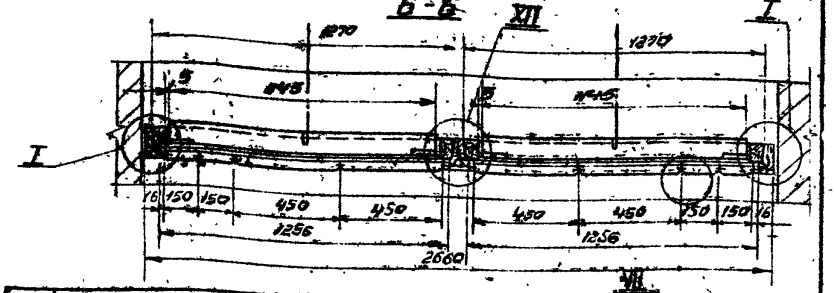

№ сборки	Клапан. Размеры в мм	К-во	Решетка. Размеры в мм	К-во	Расчетная способность узла воздухозабора м³/час при V=6 м/сек.	Общий вес сборки кг
СВ13	970 × 500	2	450 × 580	4	18600	56.6
			150 × 580	2		

№ сборки	Клапан. Размеры в мм	К-во	Решетка. Размеры в мм	К-во	Расчетная способность узла воздухозабора м³/час при V=6 м/сек.	Общий вес сборки кг
СВ14	1145 × 500	2	450 × 580	4	21200	63.6
			150 × 580	4		

Примечания:

1. Узлы I; III; IV; VII; XI; XII выполнены на листах № 24, 25
2. При установке приточной камеры выше первого этажа сборку узла воздухозабора произвести по аналогии со сборкой СВ1 вариант II.

Союзгипростроммонтаж ГОСМИНТПРОЕКТ г. Москва 1969 г.

ГИП	Шумилов		
Нач. с.т.п.	Клевер	Рук. группы	Зеленая
Исполнит.	Шилова		Зеленая
Проверил	Шумилов		Зеленая
Дата выпуска	1969 г.		

ТД	Узлы воздухозабора с подвесными хлопчатобумажными клапанами к оконным переплетам бесфонарных зданий промышленных предприятий	Серия	4.904-16
1969 г.	Сборки СВ13 и СВ14. Общий вид.	Выпуск 4	Лист 16

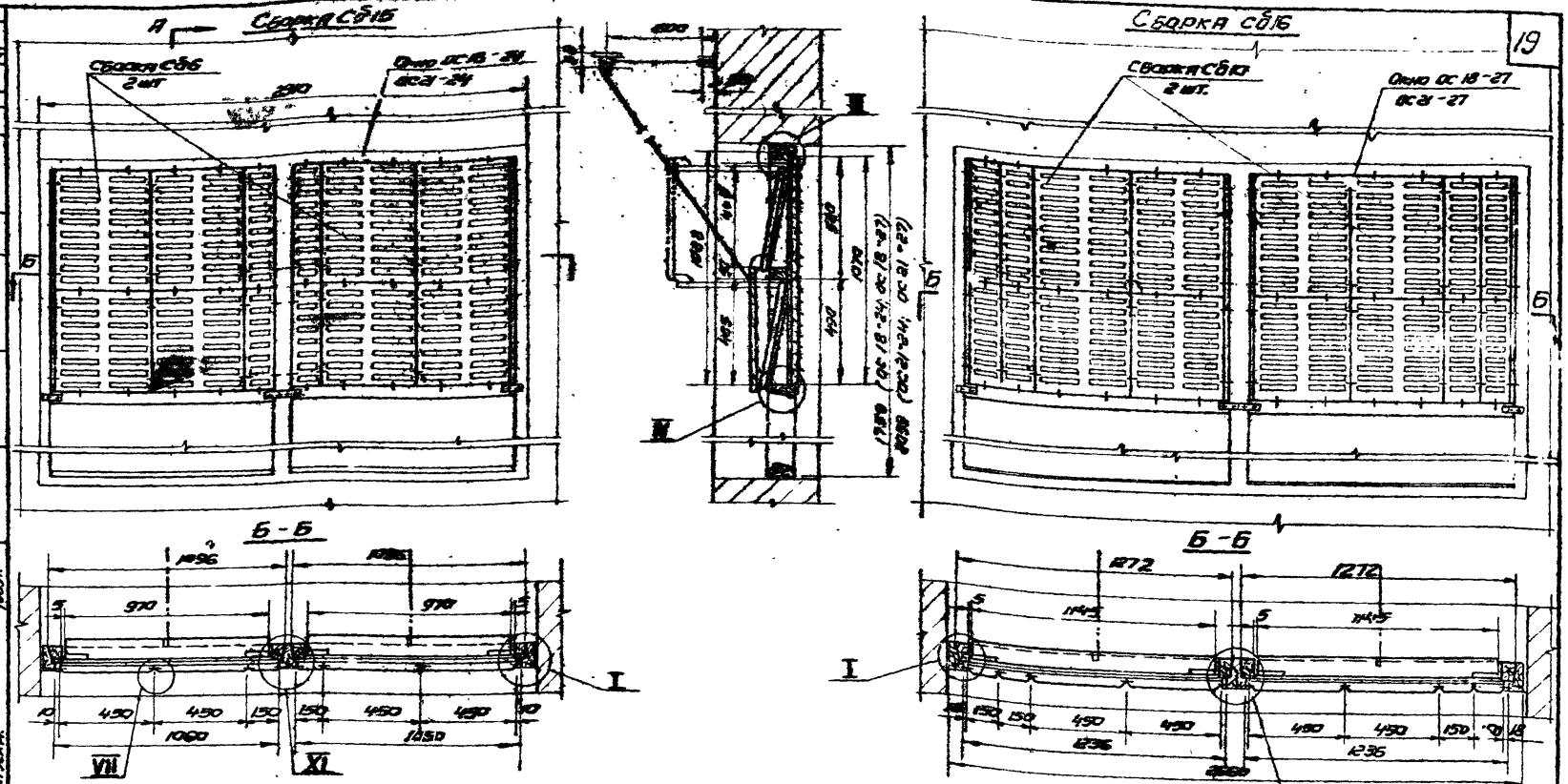

№ сборки	Клапан		Решетка		Пропускная способность узла воздухозабора L м³/час при v=6 м/сек.	Общий вес сборки кг.
	Размеры в мм	К-во	Размеры в мм	К-во		
Сб15	970 × 500	4	450 × 490	4	34360	89.4
			150 × 490	2		
			450 × 580	4		
			150 × 580	2		

№ сбор.	Клапан		Решетка		Пропускная способность узла воздухозабора L м³/час при v=6 м/сек.	Общий вес сборки кг.
	Размеры в мм.	К-во	Размеры в мм	К-во		
Сб16	1145 × 500	4	450 × 490	4	39120	100.0
			150 × 490	4		
			450 × 580	4		
			150 × 580	4		

Примечания: 1. Узлы I; III; IV; VII; XI; XII выполнены на листах № 24, 25

2. При установке приточной камеры выше первого этажа сборку узла воздухозабора произвести по аналогии со сборкой Сб1 вариант II.

ТД	Узлы воздухозабора с подвесными утепленными клапанами к оконным переплетам вспомогательных зданий промышленных предприятий	Серия 4.904-16	
1969 г.	Сборки Сб15, Сб16. Общие виды.	Выпуск 4	Лист 17

Госстрой СССР
Союзхимнефтестройпроект
ГОСХИМПРОЕКТ
г. Москва 1969 г.

Гл. инж. пр-та	Устрашкин		
Гл. инж. пр-та	Танц		
Нач. с.т.п.	Клевер		
Рук. группы	Зеланд		
Дата выпуска:	1969 г.		

Исполнит. Шинкова
Проверил Зеланд

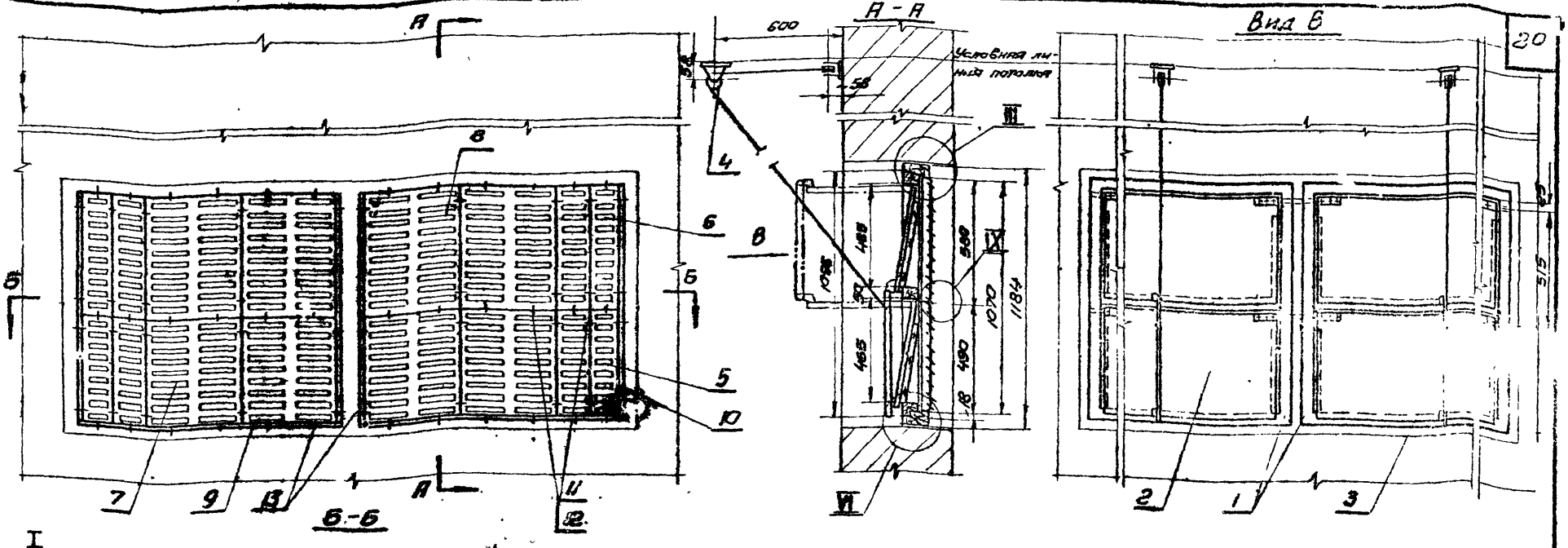

№ сборки	Кл. пан Размеры в мм	к-во	Решетка Размеры в мм	к-во	Пропускная способность узла воздухозабора м³/час при V=6 м/сек.	Общий вес сборки кг
СВ17	1145 × 500	4	450 × 450	4	39120	805
			150 × 490	4		
			450 × 580	4		
			150 × 580	4		

Примечания:

1. Узлы I; III; - VI; X выполнены на листе № 24.25
2. Крепление деталей поз. 1, 9 10 прокалести гвоздями с шагом 150 мм.

М 1:20

№ поз.	Обозначение	Наименование	К-во	Вес	Материал	Лист	Примеч.
13	ГОСТ 1144-62	Шуруп 3×25	32	0.043	—	Б/4	
12	ГОСТ 5915-62	Гайка II М3 кл.2	52	0.02	Ст1	Б/4	
11	ГОСТ 1489-62	Винт II 3×14 кл.2	52	0.042	Ст1	Б/4	
10	СВ17-00-02	Брусок 18×25×1070	4	0.92	— " —	Б/4	
9	СВ17-00-01	Брусок	2	0.4	Сосна ГОСТ 9685-61	38	
8	СВ1-00-02	Решетка СТД 5291	4	13.0	— " —	39	
7	СВ2-00-02	Решетка СТД 5290	4	10.8	— " —	39	
6	СВ1-00-01	Решетка СТД 5289	4	4.52	— " —	39	
5	СВ2-00-01	Решетка СТД 5288	4	3.9	Ст.3 ГОСТ 535-58	39	
4	СВ1-03	Блок (Б60-I)	4	7.6	Сборн	32	
3	СВ2-02	Ограждение устройства	2	0.86	Сборн	35	
2	СВ9-02	Утепленный клапан	4	21.0	Сборн	30	
1	СВ17-01	Каркас	2	24.2	Сосна ГОСТ 9685-61	26	

ТД 1969 г. Узлы воздухозабора с индивидуальными утепленными клапанами к оконным переплетам всех климатических районов страны промышленных предприятий

Серия 4.904-13

Сборка СВ17 Общий вид.

Выпуск 4 Лист 18

Госстрой СССР, Союзгипростроммонтаж, ГОСХИМПРОЕКТ, г. Москва 1969 г.

Дата выпуска: 1969 г.
Гл. инженер проекта: Клебер
Нач. отд.: Танц
Гл. инженер: Шишкова
Исполнитель: Зеленая

Шифр 1787-5
Альбом лист 19
Инв. №
Госстрой СССР Союзгипростроммонтаж ГОСХИМПРОЕКТ г. Москва 1969г.
Исполнит. Шинкова Проверил Зелина Ассист.
Гл. инж. пр-ра Устрашкин Нач. с. т. п. Танц Нач. гр. Клеер Сан. группы Зелина
Дата выпуска: 1969г.

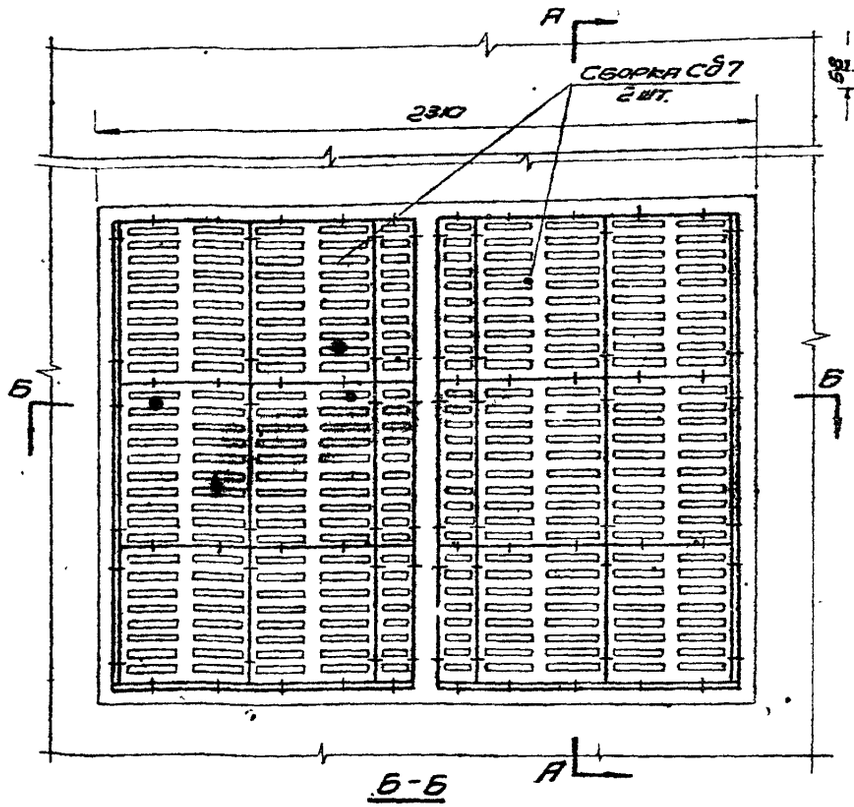

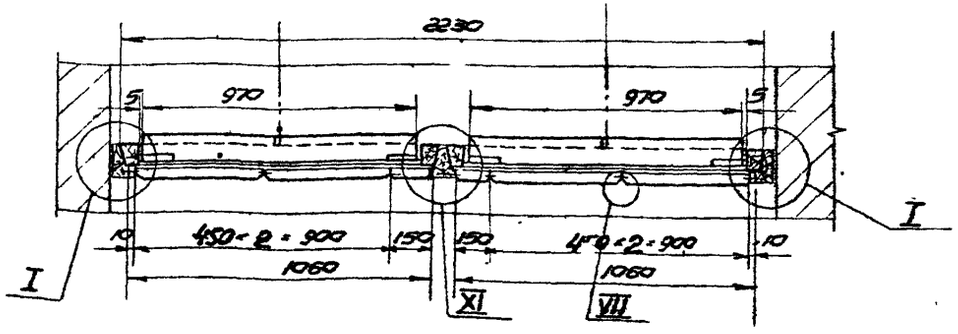

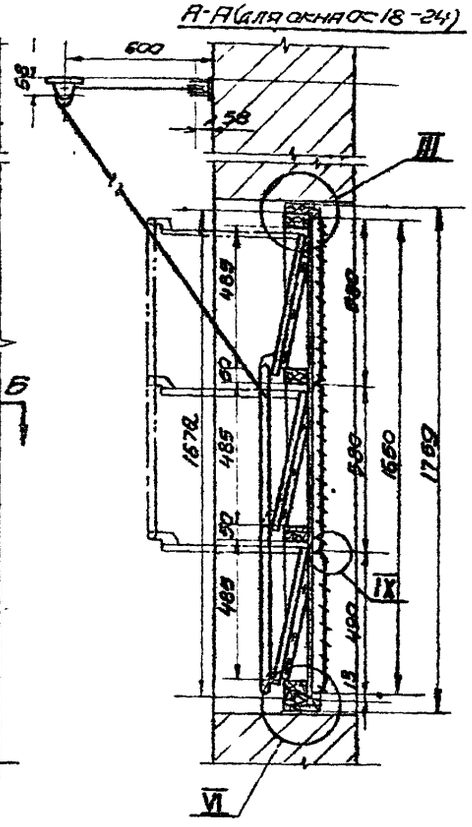

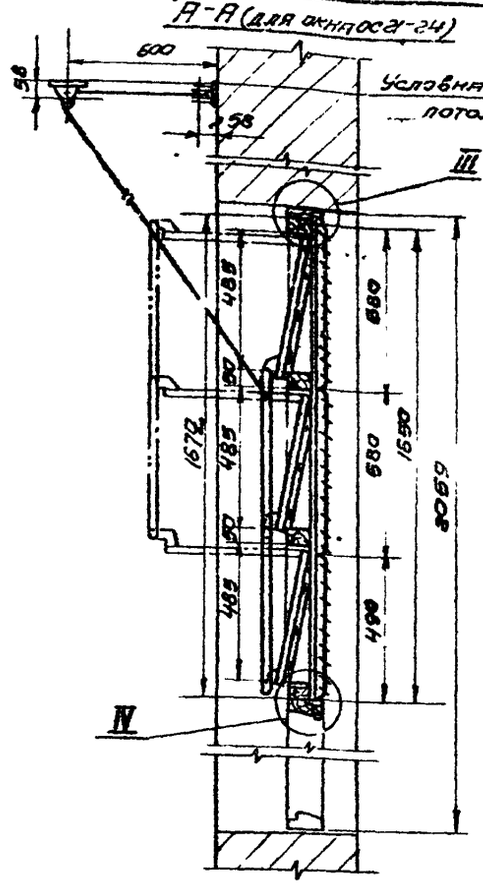

Примечания:

Узлы I; III; IV; VI; VII; IX; XI выполнены на листах №№ 24, 25

№ сборки	Клапан: Размеры в мм	Клапан: к-во	Решётка: Размеры в мм.	Решётка: к-во	Пропускная способность узла воздухозабора Q м³/час при V = 6 м/сек.	Общий вес сборки кг.
СВ18	970 × 500	6	450 × 490	4	52960	1250
			150 × 490	2		
			450 × 580	8		
			150 × 580	4		

ТД	Узлы воздухозабора с подвесными утепленными клапанами к оконным переплетам бесчердачных зданий промышленных предприятий.	Серия	4.904-13
1969г.	Сборка СВ18. Общий вид.	Вып. ск. 4	Лист 19

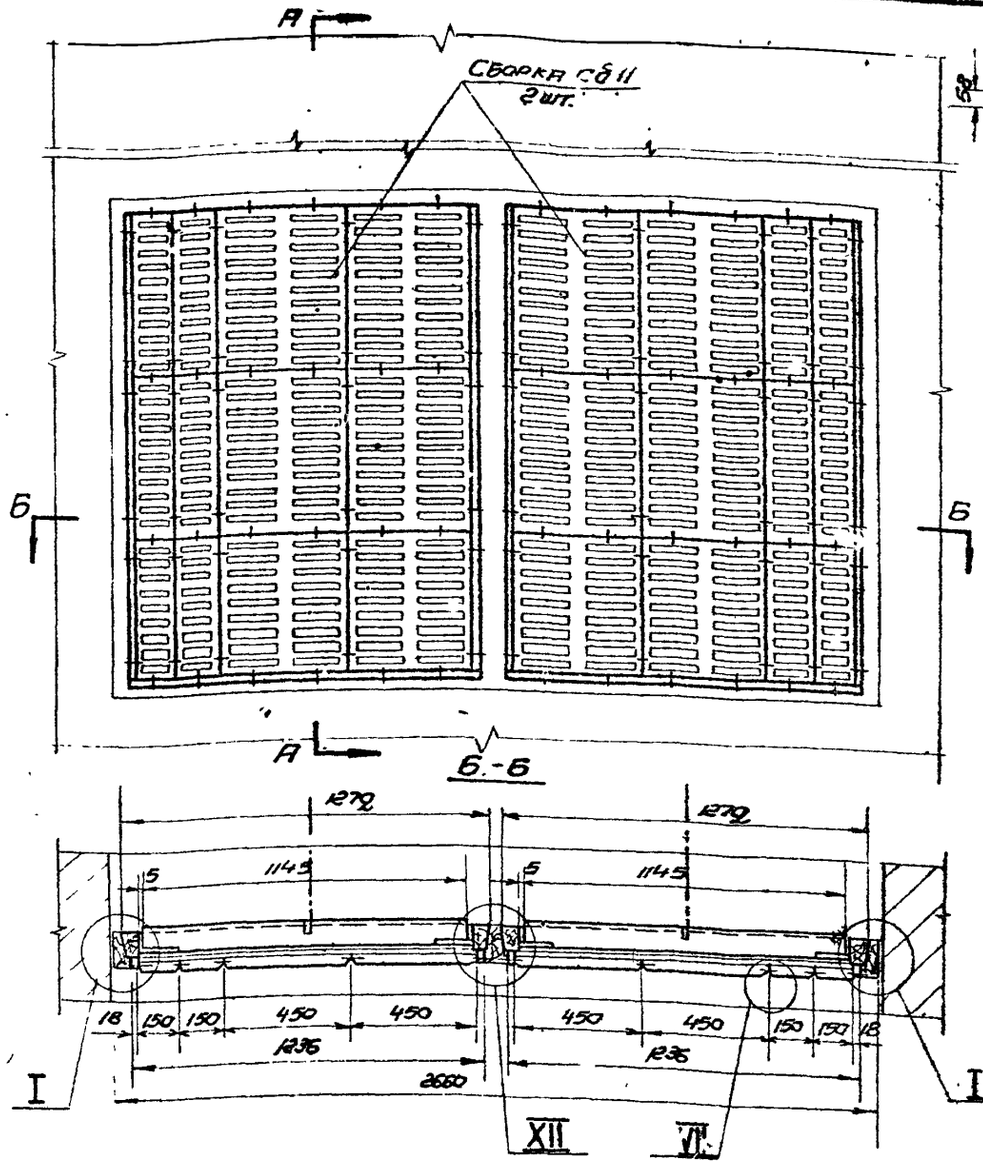

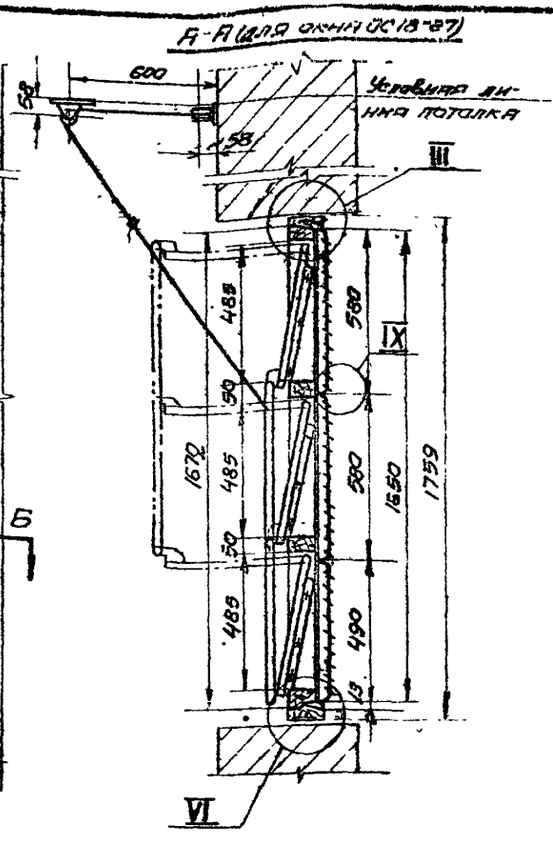

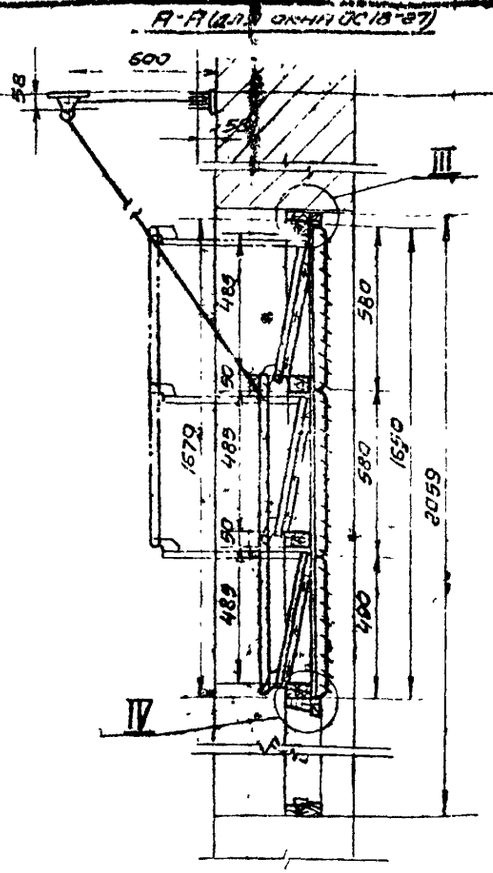

Примечания:

1. Узлы I; III; IV; VI; VII; IX; XII выполнены на листах №24, 25
2. При установке приточной камеры выше первого этажа сборку узла воздухозабора (для окна ОС 21-27) произвести по аналогии со сборкой Сб1 вариант II.

№ сборки	Клапан		Решетка		Пропускная способность узла воздухозабора L м³/час при V=6 м/сек.	Общий вес сборки кг
	Размеры в мм.	к-во	Размеры в мм.	к-во		
Сб.19	1145 × 500	6	450 × 490	4	60320	141.0
			150 × 490	4		
			450 × 580	8		
			150 × 580	8		

ТД	Узлы воздухозабора с подвесными утепленными клапанами к оконным переплетам вспомогательных зданий промышленных предприятий.	Серия 4-504-16	
1969 г.	Сборка Сб 19. Общий вид	Выпуск 4	Лист 20

Шифр 1787-5
Марка-лист 20
Инв. №

Исполнит. Шинкова
Проверил Зеланд

Устрашкин
Тайц
Клеер
Зеланд

Дата выпуска: 1969 г.

Гос. Комитет СССР
Союзинфорсантехстрой
ГОСХИМПРОЕКТ
г. Москва 1969 г.

Шифр 1787-5
Инв.№ подл. 21
Взам. инв.№

Сборка СВ20

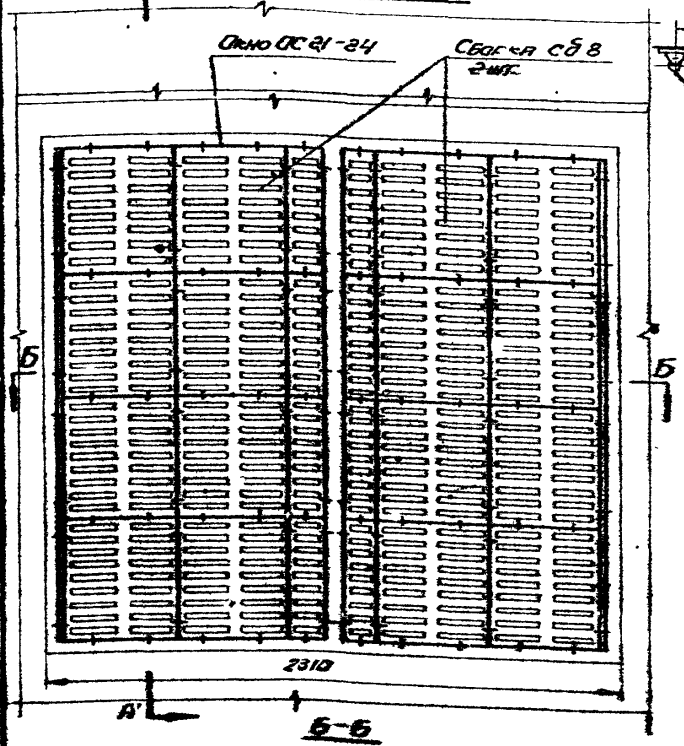

А-А

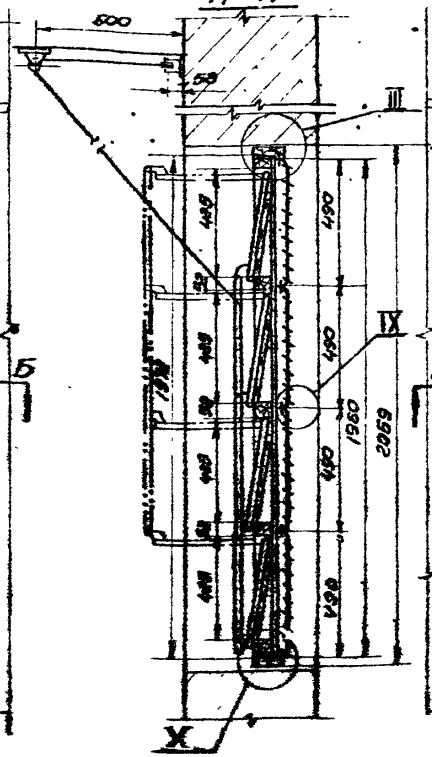

Сборка СВ21

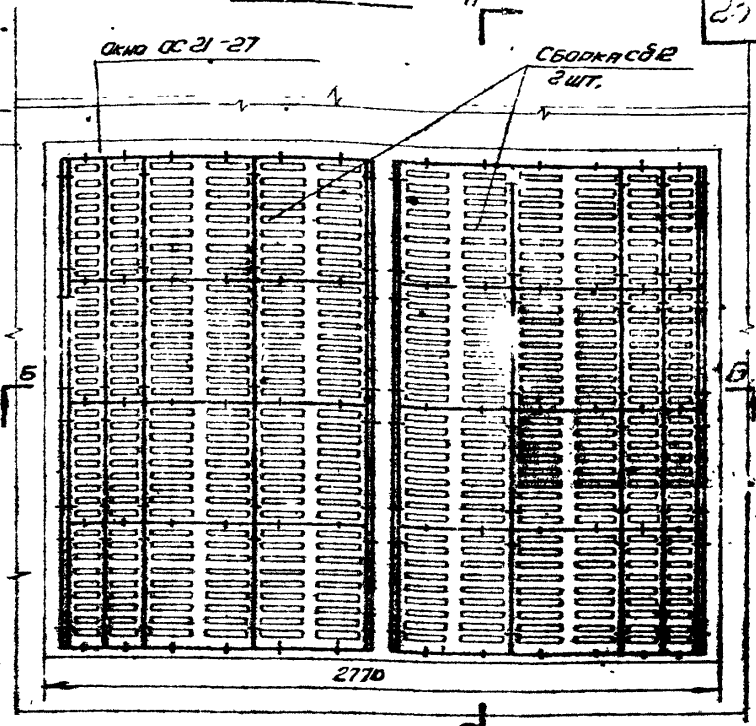

Б-Б

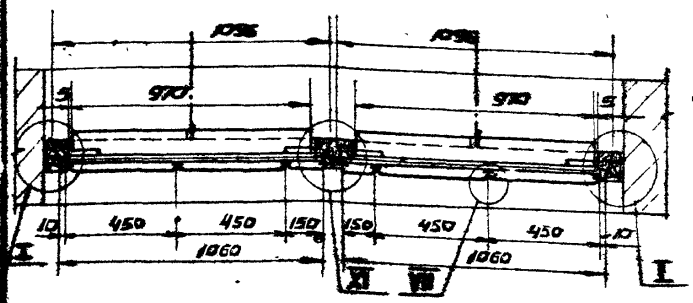

Примечания:

Узлы Б, III, V, VII, IX-XI, вы-полнены на листах №№ 24, 25

Сборку СВ8 см. лист № 11

Сборку СВ12 см. лист № 15

Б-Б

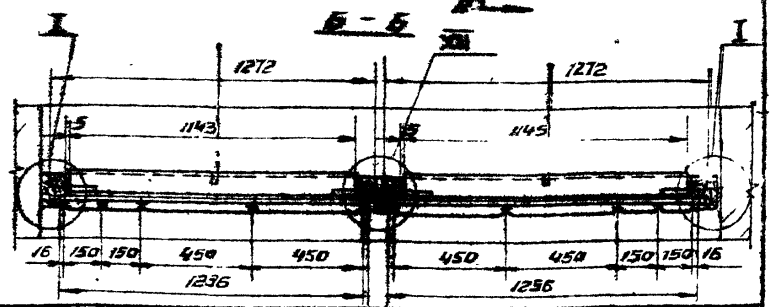

Марка	Клапан		Решетка		Протекание способность узла воздухо-забора при V 6 м/сек	Общий вес сборки
	Размеры в мм	К-во	Размеры в мм	К-во		кг
СВ20	970 × 490	8	450 × 490	16	63040	138.0
			150 × 490	8		

Марка	Клапан		Решетка		Протекание способность узла воздухо-забора при V 6 м/сек	Общий вес сборки
	Размеры в мм	К-во	Размеры в мм	К-во		кг
СВ21	1145 × 450	8	450 × 450	16	71680	143.0
			150 × 450	16		

ТП 1969-1787-с	Узлы воздухозаборных с подвесными утепленными клапанами и вентиляционными блоками для неотапливаемых зданий сборочных предприятий	Серия 4.904-16	
	Сборки СВ20 и СВ21. Общие виды.	Выпуск 4	Лист 21

Госстрой СССР Главпромстройпроект ГОСПРОМПРОЕКТ г. Москва 1987г.

Шифр 1787-5
Марка-лист 22
Инв. №

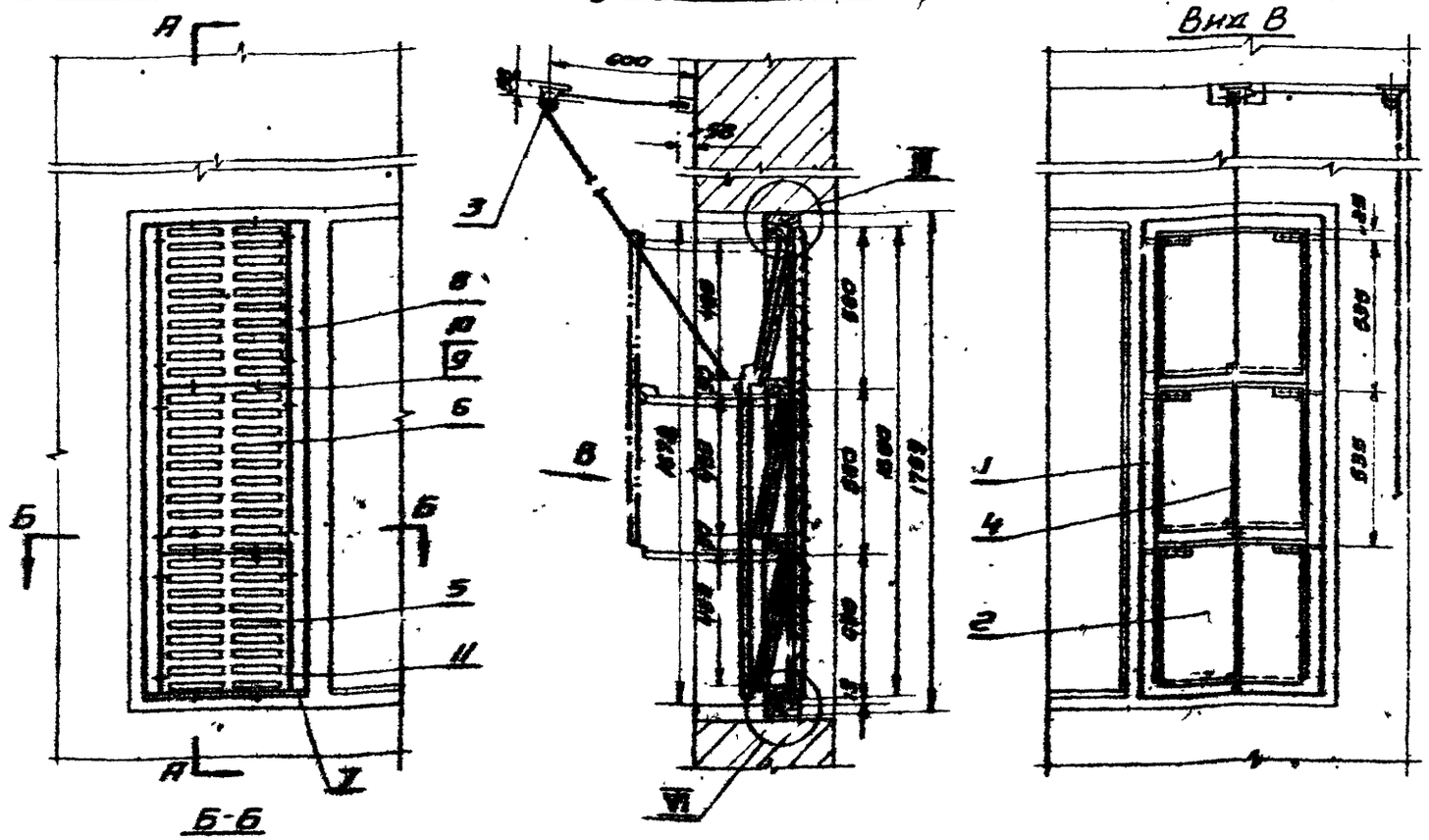

Б-Б

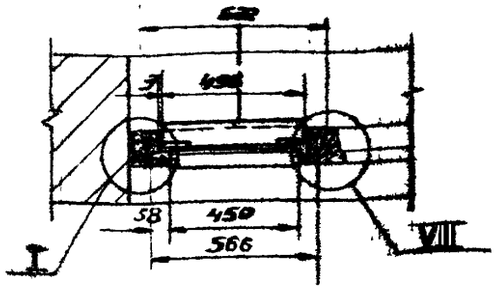

Примечания:

1. Узлы I, II, VI, VIII выполнены на листе № 24, 25
2. Крепление деталей поз. 1, 2, 8 произвести гвоздями с шагом 150 мм.

№ Г20

№	ГОСТ	Наименование	К-во	Вес	Материал	Лист	Примечан.
11	ГОСТ 1144-60	Шуруп 3×25	16	0.021	—	6/4	
10	ГОСТ 5915-62	Гайка II М3	4	0.007	0.11	6/4	
9	ГОСТ 1489-62	Винт II 3×14	4	0.009	0.11	6/4	
8	сб22-00-02	Брусок 68×25×1550	2	3.0	— " —	6/4	
7	сб22-00-01	Брусок	1	2.05	сосна 2-й ГОСТ 9685-61	38	
6	сб1-00-02	Решетка СТД 5291	2	2.48	— " —	39	
5	сб2-00-02	Решетки СТД 5250	1	2.70	ст-3 ГОСТ 535-68	39	
4	сб3-02	Рычажные устройство	1	1.61	сборн	35	
3	сб1-03	Блок (Б 60-II)	3	3.7	сборн	32	
2	сб22-02	Клапан утепленный	3	9.0	сборн	30	
1	сб22-01	Каркас	1	12.1	сосна 2-й ГОСТ 9685-61	26	

Марка	Клапан		Решетка		Пропускная способность узла воздухозабора при v=6 м/сек.	Общий вес сборки кг.
	Размеры в мм	К-во	Размеры, в мм	К-во		
сб.22	496×500	3	450×580	2	11400	40.7
			450×490	1		

ТД	Узлы воздухозабора с вертикальными утепленными клапанами и сборными вентиляторами, здравоохранительных зданий		Серия 4.904-16
1969 г.	Сборка С 22. Общий вид.	Выпуск 4	Лист 22

Союзгипроспецмонтажпроект г. Москва 1969

Инв. № подл. | Подпись и дата | Взам. инв. №

Гипрокоммунэнергомонтаж 1969 г.
Гл. инженер проекта Шишкина
Нач. отд. Зеляна
Руководитель группы Зеляна
Конструктор Тайц
Исполнил Шишкова Зеляна Пособина

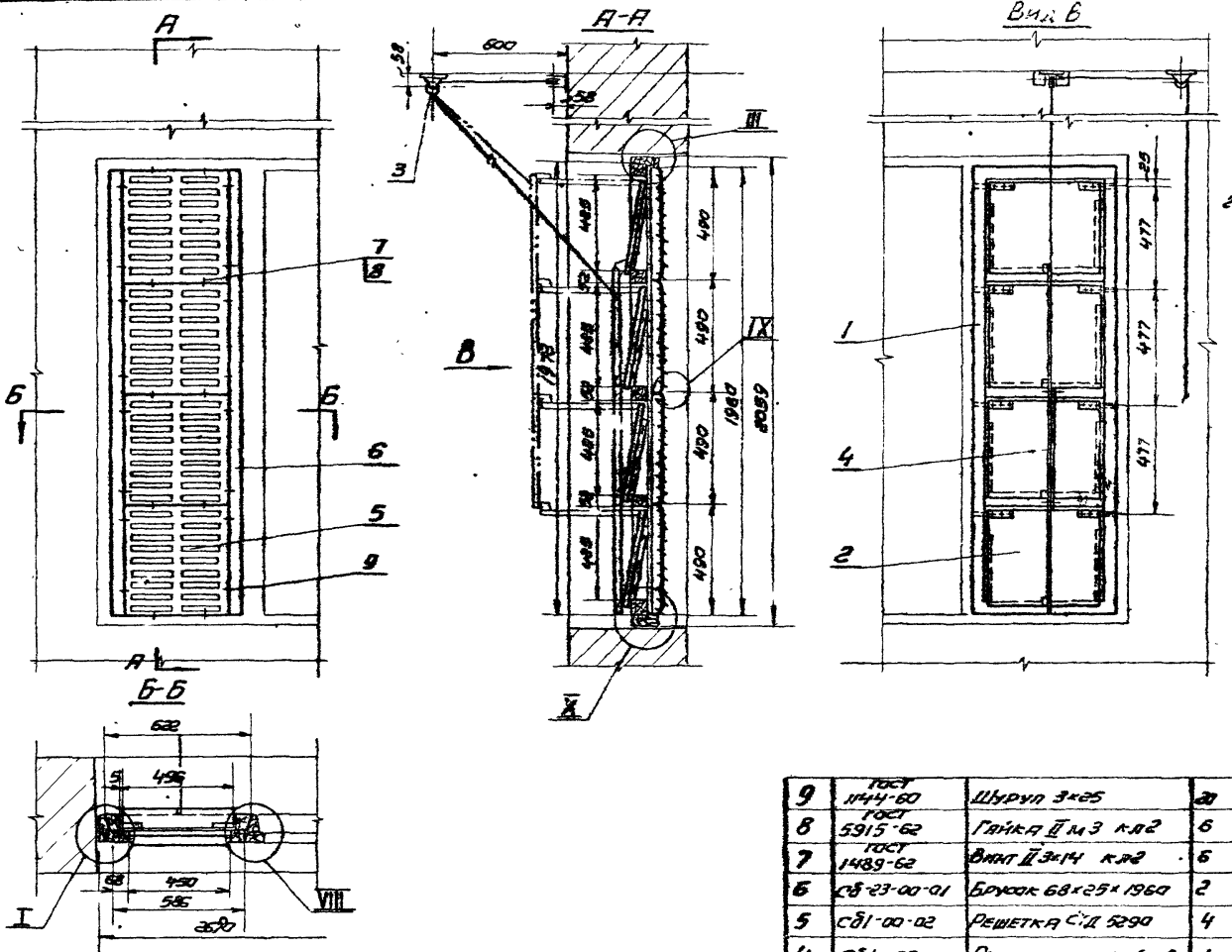

Примечания:

1. Узлы I; III; VIII; IX; X выполнены на листах № 24, 25
2. Крепление деталей поз. 1, 6 произвести гвоздями с шагом 150 мм.

№ сборки	Клапан: Размеры в мм	Клапан: к-во	Решетка: Размеры в мм	Решетка: к-во	Пропускная способность узла воздухозабора ∝ м³/час	Общий вес сборки кг
Сб23	496 × 450	4	450 × 490	4	13600	48.0

№ поз.	Обозначение	Наименование	к-во	Вес	Материал	Лист	Примеч.
9	ГОСТ 1144-60	Шуруп 3×25	20	0.025	—	Б/4	
8	ГОСТ 5915-62	Гайка II м3 кл2	6	0.002	011	Б/4	
7	ГОСТ 1489-62	Винт II 3×14 кл2	6	0.005	011	Б/4	
6	Сб-23-00-01	Брусок 68×25×1960	2	3.5	сосна ГОСТ 9685-61	Б/4	
5	Сб1-00-02	Решетка СТД 5290	4	10.8	ст. 3 ГОСТ 535-58	39	
4	Сб4-03	Рычажное устройство	1	2.14	Сборн	35	
3	Сб1-03	Блок (Б-60-II)	3	5.7	Сборн	32	
2	Сб23-02	Клапан утепленный	4	11.0	Сборн	30	
1	Сб23-01	Каркас	1	15.1	сосна ГОСТ 9685-	26	

ТД	Узлы воздухозабора с подвесными утепленными клапанами к оконным переплетам вспомогательных зданий промышленных предприятий.	Серия 4.904-13	
1969 г.	Сборка Сб23 Общий вид.	Выпуск 4	Лист 23

Шифр 1787-5
Марка-лист 23
Инв. №

Исполнит. Шинкова
Проверил Зеланд
Утвержд. Устрашкин
Зам. ген. Тайц
Нач. с.т.п. Клеер
Рук. группы Зеланд
Дата выпуска: 1969 г.

Госстрой СССР
Союзинефтестроймонтаж
ГОСХИМПРОЕКТ
г. Москва 1969 г.

Шифр 1787-5
Марка-лист 24
Инв. №

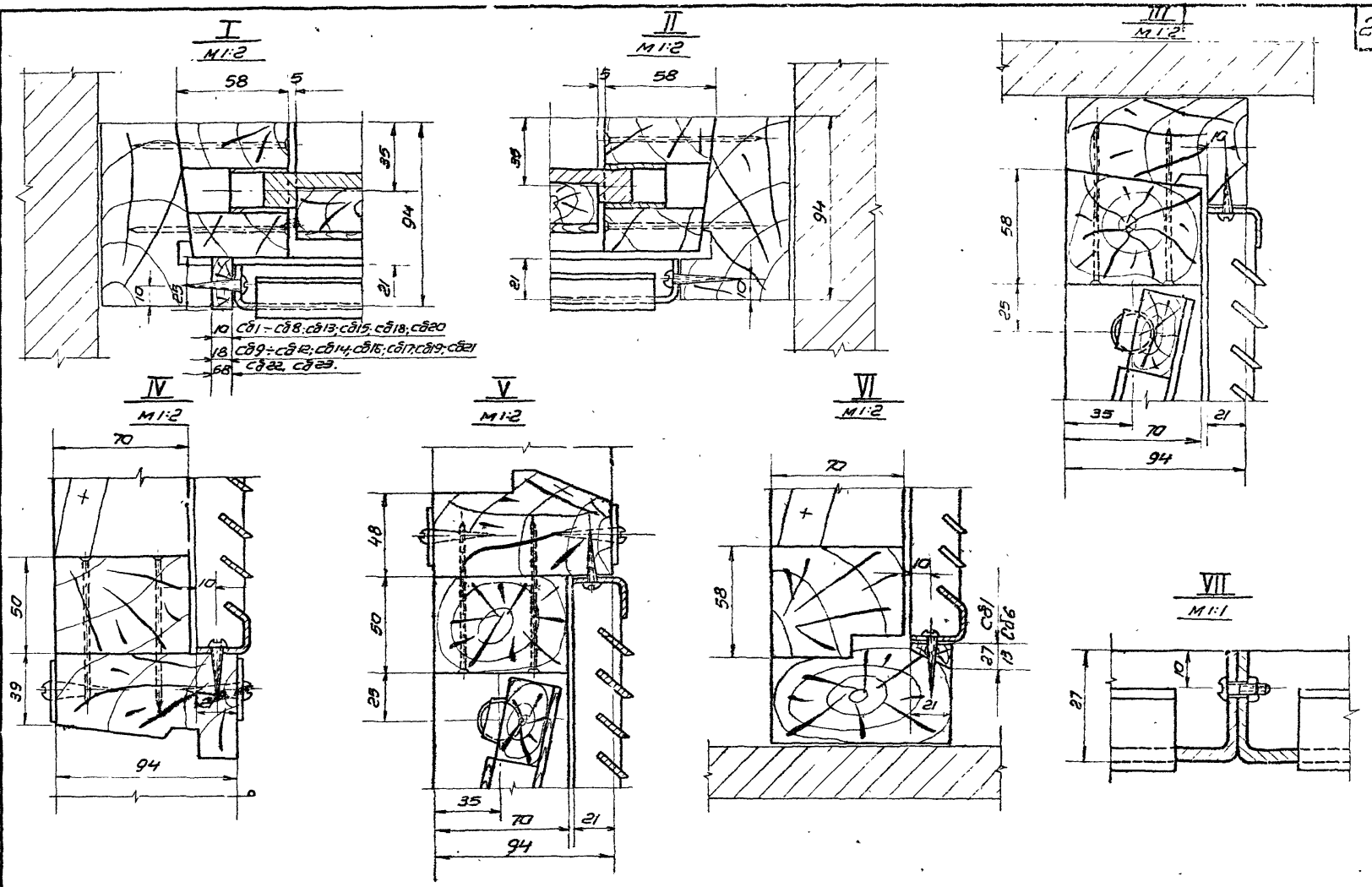

ТД	Узлы воздухозабора с подвесными утепленными клапанами к оконным переплетам вспомогательных зданий промышленных предприятий	Серия 4 904-16	
1969 г.	Узлы I÷VII	Вып. ск 4	Лист 24

Проверил Зелана

Нач. С.Т.П. Клеер
Рук. группы Зелана
Исполнит. Шинкова

Госстрой СССР
Союзхимпефтестройпроект
ГОСХИМПРОЕКТ
г. Москва 1969 г.

Шифр 1787-5
Марка-лист 25
Инв. №

VIII
М1:2

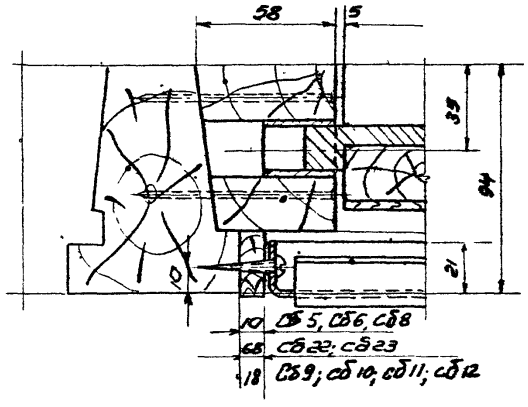

IX
М1:1

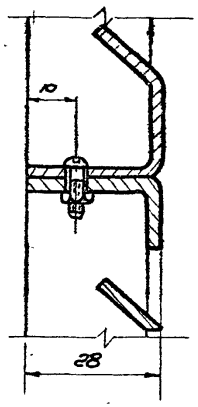

X
М1:2

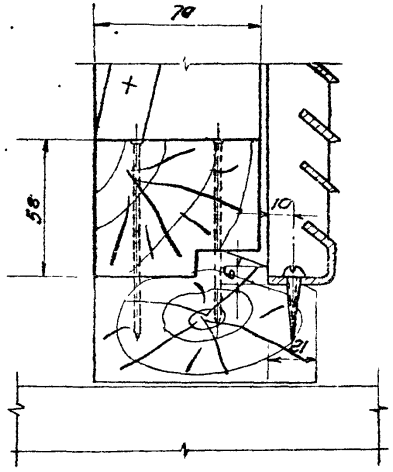

XI
М1:2

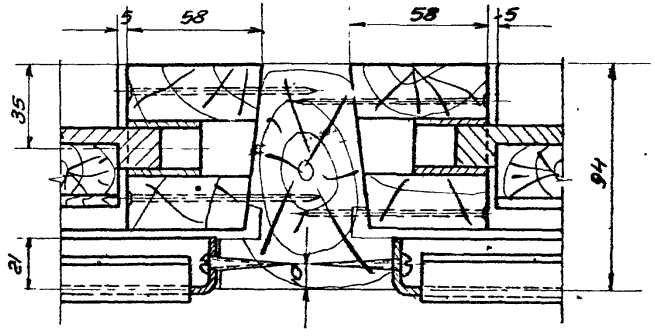

XII
М1:2

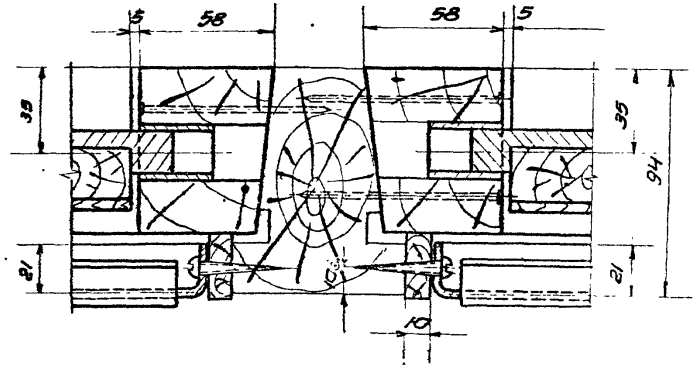

ТД	Узлы воздухозабора с подвесными утепленными клапанами к оконным переплетам вспомогательных зданий промышленных предприятий	Серия 4.904-1Е	
1969 г.	Узлы VIII ÷ XII	Выпуск 4	Лист 25

Проверил Зелана
Нач. с.т.п. Клеер
Рук. группы Зелана
Исполнит. Шинкова

Госстрой СССР
Союзинфострой
ГОСХИМПРОЕКТ
г. Москва 1969 г.

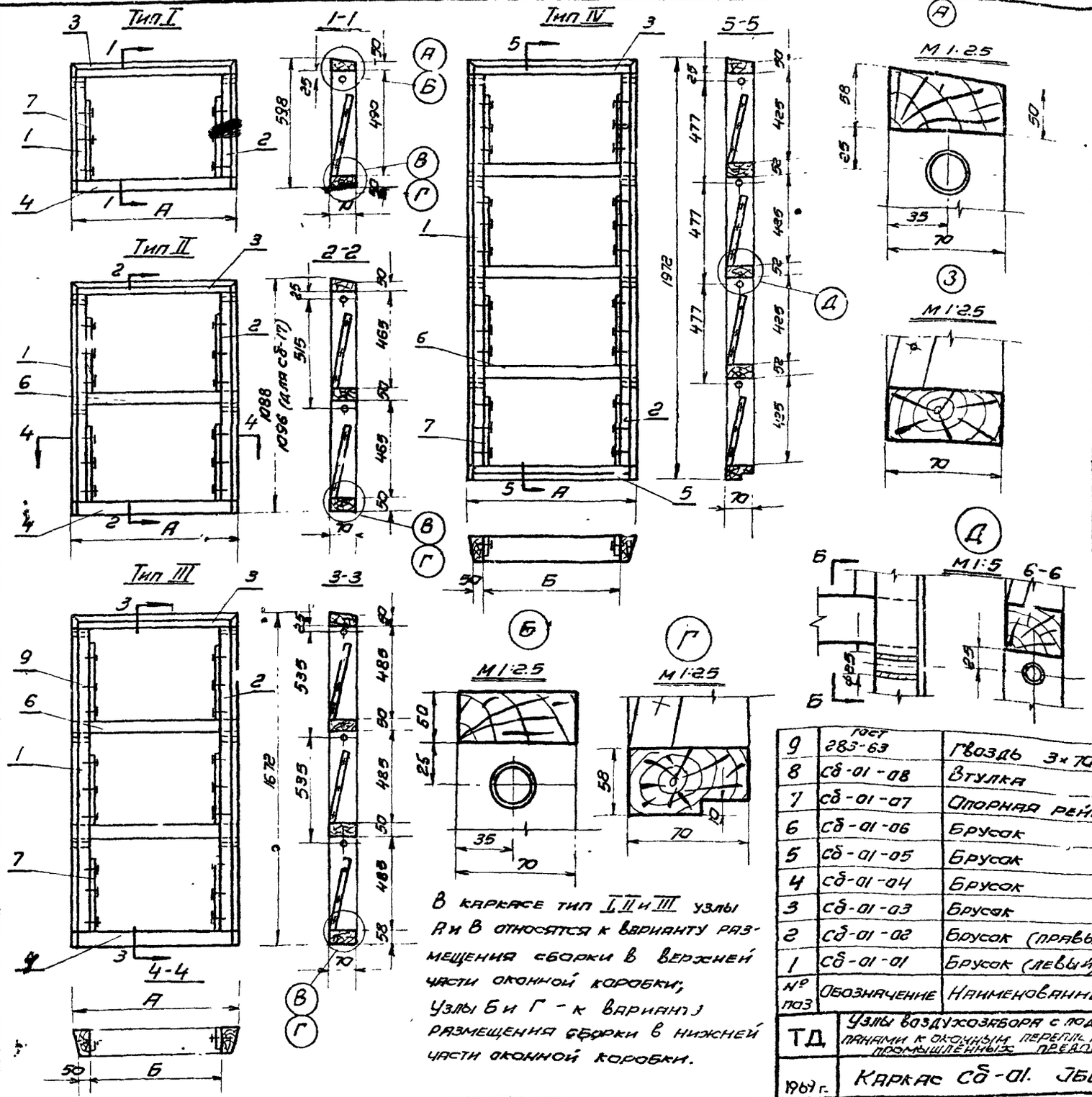

Тип каркаса	№ сборки	Обозначение каркаса	А (мм)	Б (мм)	Вес каркаса кг
I	1	сб1-01	796	680	5.4
	5	сб5-01	1096	980	6.8
	9	сб9-01	1272	1156	7.7
II	2	сб2-01	796	680	9.3
	6	сб6-01	1096	980	11.2
	10	сб10-01	1272	1156	12.4
	17	сб17-01	1272	1156	12.1
III	22	сб22-01	622	506	12.1
	3	сб3-01	790	680	13.5
	7	сб7-01	1096	980	16.0
	11	сб11-01	1272	1156	17.5
IV	23	сб23-01	622	506	15.1
	4	сб4-01	796	680	16.8
	8	сб8-01	1096	980	20.0
	12	сб12-01	1272	1156	21.5

Тип каркаса	Количество	Брусок сб-01-06	Опорная рейка сб-01-07	Втулка сб-01-08
I		—	2	2
II		1	4	4
III		2	6	6
IV		3	8	8

В каркасе тип I, II и III узлы А и В относятся к варианту размещения сборки в верхней части оконной коробки;
Узлы Б и Г – к варианту размещения сборки в нижней части оконной коробки.

№ поз	Обозначение	Наименование	К-во	Вес	Материал	Лист	Примеч.
9	ГОСТ 283-63	Гвоздь 3×70	—	—	—	—	
8	сб-01-08	Втулка	—	—	— " —	29	
7	сб-01-07	Опорная рейка	—	—	— " —	29	
6	сб-01-06	Брусок	см. табл.	—	— " —	29	
5	сб-01-05	Брусок	1	—	— " —	29	
4	сб-01-04	Брусок	1	—	— " —	28	
3	сб-01-03	Брусок	1	—	— " —	28	
2	сб-01-02	Брусок (правый)	1	—	— " —	27	
1	сб-01-01	Брусок (левый)	1	см. табл.	сосн. 1 ГОСТ 9685-61	27	

ТД	Узлы воздухозабора с подвесными утепленными клапанами к оконным переплетам вспомогательных зданий промышленных предприятий	Серия 4.904-1Е	
1969 г.	Каркас сб-01. Общий вид.	Выпуск 4	Лист 26

Шифр 787-5
Марка-лист 26
Инв. №

Нач. ст. п. Клеер
Рук. группы Зеланд
Исполнит. Шинкова
Дата выпуска 1969 г.

Госстрой СССР
Союзинефтестройпроект
ГОСХИМПРОЕКТ
г. Москва 1969 г.

Шифр 1787-5
Марка лист 27
Инв. №

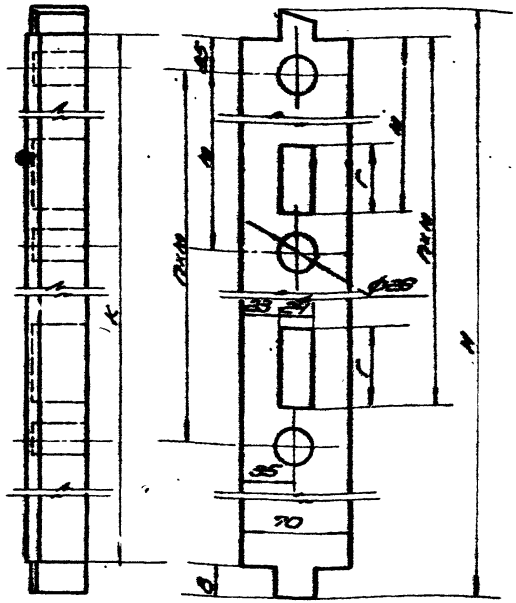



Тип каркаса	№ сборки	Обозначение каркаса	И	К	М	В	Г	П	Вес 1 каркаса кг
			мм						
I	1	СБ1-01	595	490	—	50	—	—	1.0
	5	СБ5-01							
	9	СБ9-01							
II	2	СБ2-01	1085	980	515	50	51	1	2.0
	6	СБ6-01							
	10	СБ10-01							
	17	СБ17-01	1093			58			2.1
III	22	СБ22-01	1668	1555	535	58	51	2	3.2
	3	СБ3-01							
	7	СБ7-01							
	11	СБ11-01							
IV	23	СБ23-01	1969	1856	477	58	53	3	3.8
	4	СБ4-01							
	8	СБ8-01							
	12	СБ12-01							

Чертил	Шишков	Брусок /левый/	СБ-01-01		
Проверил	Зелку				
4.904-16 Вып 4		Заготовка из древесины хвойных пород ГОСТ 9685-61	Вес	М-6	Лист
			См. табл.	1:2,5	27

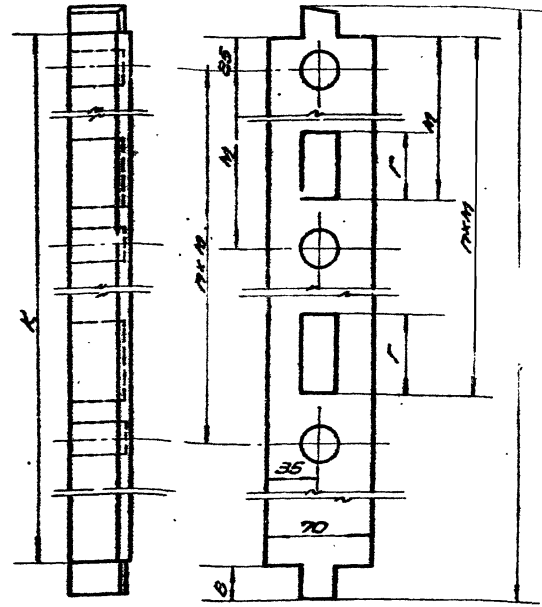

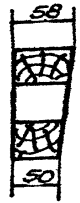

Примечание:

Таблицу размеров и вес см. на данном листе деталь СБ-01-01.

Чертил	Шишков	Брусок /правый/	СБ-01-02		
Проверил	Зелку				
4.904-16 Вып. 4		Заготовка из древесины хвойных пород ГОСТ 9685-61	Вес	М-6	Лист
			См. табл.	1:2,5	27
ТД		Узлы воздухозабора с подвесными утепленными клапанами к оконным переплетам вспомогательных зданий промышленных предприятий.	Серия 4.904-16		
1969г		Детали	Выпуск 4	Лист 27	

Госстрой СССР
ГОСХИМПРОЕКТ
г. Москва 1969г.

Нач. отд. Клеер
Рук. гр. Зеленина
Гл. инж. Шишкова
Дата выпуска
Проверил Зеленина
Зелку

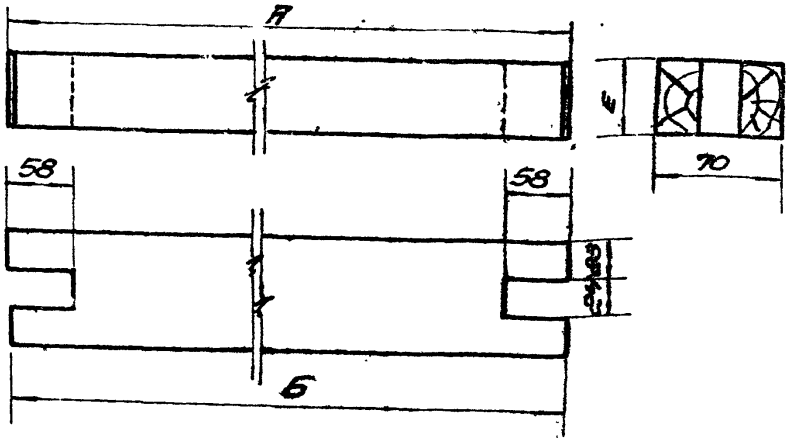

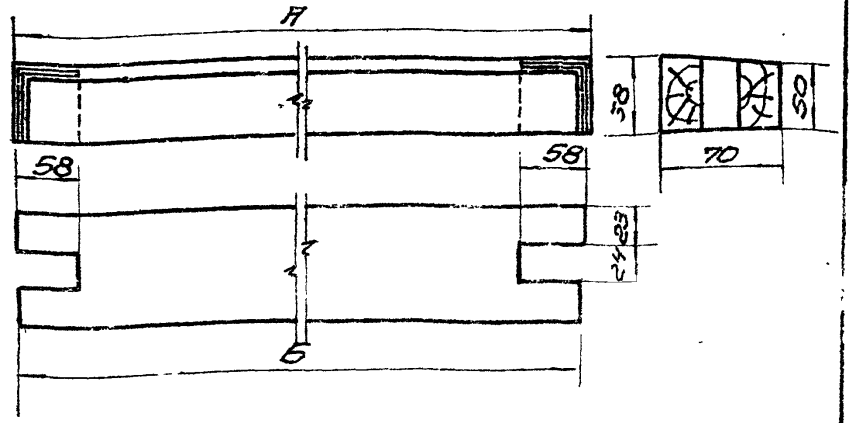

Тип каркаса	Обозначение каркаса	А	Б	Е	Вес 1 детали кг
		мм			
I	Сб1-01	796	780	50	1.5
II	Сб2-01				
III	Сб3-01				
I	Сб5-01	1096	1080		2.1
II	Сб6-01				
III	Сб7-01				
I	Сб9-01	1272	1256	58	2.8
II	Сб10-01				
III	Сб11-01				

Чертил Шлыкова	Брусок	Сб-01-04		
Провер. Зелл		Вес 1 эл.	М-б 1:2.5	Лист 28
4.904-16 Вып 4	Заготовка из древесины хвойных пород ГОСТ 9685-61			

Тип каркаса	Обозначение каркаса	А	Б	Вес 1 детали кг
		мм		
III	Сб22-01	622	606	1.25
IV	Сб23-01			
I	Сб1-01	796	780	1.61
II	Сб2-01			
III	Сб3-01			
IV	Сб4-01			
I	Сб5-01	1096	1080	2.34
II	Сб6-01			
III	Сб7-01			
IV	Сб8-01			
I	Сб9-01	1272	1256	2.58
II	Сб10-01			
	Сб17-01			
III	Сб11-01			
IV	Сб12-01			

Чертил Шлыкова	Брусок	Сб-01-03		
Провер. Зелл		Вес 1 эл.	М-б 1:2.5	Лист 28
4.904-16 Вып 4	Заготовка из древесины хвойных пород ГОСТ 9685-61			

ТД	Узлы воздухозабора с подвесными утепленными клапанами к оконным переплетам вспомогательных зданий промышленных предприятий.	Серия 4.904-16
1968г	Детали	Вып. 4 Лист 28

Госстрой СССР
Центральное проектно-конструкторское бюро
ГОСХИМПРОЕКТ
г. Москва 1968г

Инж. СТП Клеро
Рук. груп. Затирка
Исполнил Шлыкова
Дата выпуска:
Проверил Зелл
Чертил Шлыкова

Шифр	1787-5
Марка-лист	29
Инв. №	

~Остальное

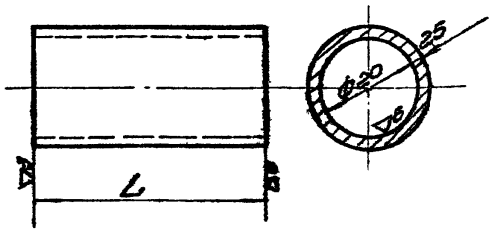

Чертил	Шинкова	Втулка	Сб-01-08		
Проверил			Вес	М-б	Лист
4.904-16 Вып. 4		Труба 25×2.5 ГОСТ 8732-58	0.07	1:1	29

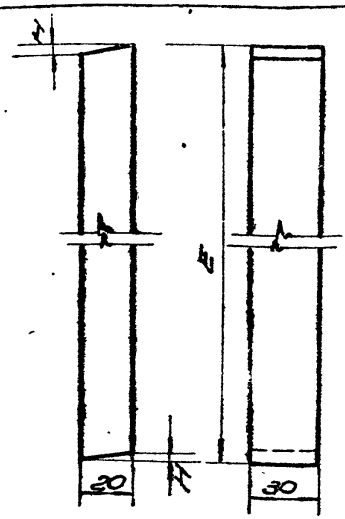

Тип каркаса	Обозначение каркаса	E (мм)	H (мм)	Вес детали кг
I	Сб1-01, Сб5-01, Сб9-01	330	2.5	0.11
II	Сб2-01, Сб6-01, Сб10-01, Сб17-01	370	3.0	0.12
III	Сб22-01, Сб3-01, Сб7-01, Сб11-01	370	3.0	0.12
IV	Сб23-01, Сб4-01, Сб8-01, Сб12-01	400	3.5	0.15

31

Чертил	Шинкова	Опорная рейка	Сб-01-07		
Провер.			Вес	М-б	Лист
4.904-16 Вып 4		Заготовка из древесины хвойных пород ГОСТ 9685-61	См. табл.	1:2.5	29

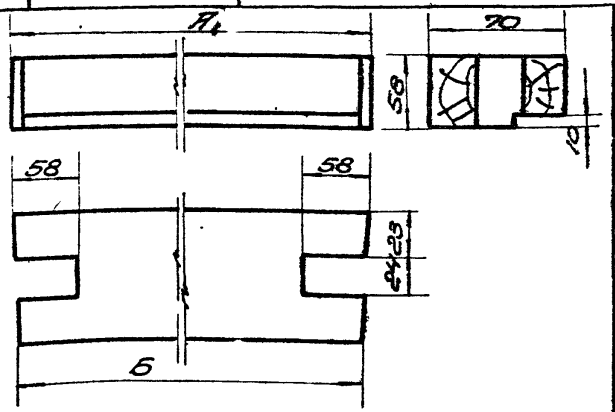

Размеры А и Б см. деталь Сб-01-03 лист № 28

Тип каркаса	Обозначение каркаса	Вес детали кг
I	Сб1-01	1.56
	Сб5-01	2.15
	Сб9-01	2.5
II	Сб2-01	1.56
	Сб6-01	2.15
	Сб10-01	2.5
	Сб17-01	2.5
III	Сб22-01	1.21
	Сб3-01	1.56
	Сб7-01	2.15
	Сб11-01	2.5
IV	Сб23-01	1.21
	Сб4-01	1.56
	Сб8-01	2.15
	Сб12-01	2.5

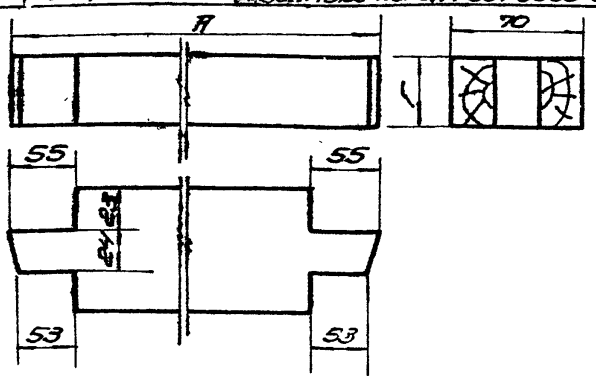

Обозначение каркаса	А (мм)	Г (мм)	Вес детали кг
Сб22-01	616	50	1.06
Сб23-01		52	1.1
Сб2-01	790	50	1.41
Сб3-01		52	1.43
Сб4-01			
Сб6-01	1090	50	2.0
Сб7-01			
Сб8-01		52	2.05
Сб10-01	1266	50	2.3
Сб17-01			
Сб11-01			
Сб12-01		52	2.35

Чертил	Шинкова	Брусок	Сб-01-05		
Провер.			Вес	М-б	Лист
4.904-16 Вып. 4		Заготовка из древесины хвойных пород ГОСТ 9685-61	См. табл.	1:2.5	29

Чертил	Шинкова	Брусок	Сб-01-06		
Провер.			Вес	М-б	Лист
4.904-16 Вып 4		Заготовка из древесины хвойных пород ГОСТ 9685-61	См. табл.	1:2.5	29

ТД	Узлы воздухозабора с подвесными утепленными клапанами к оконным переплетам вспомогательных зданий промышленных предприятий	Серия 4.904-16
1969г	Детали	Выпуск 4 / Лист 29

Восточный СССР
ГОСХИМПРОЕКТ
г. Москва 1969г.

Нач. О.Т.П.	Клеер	
Рук. груп.	Зелина	
Исполнит.	Шинкова	
Дата выпуска		1969

Проверил Зелина

Шифр 1787-5
Арх. лист 30
Инв. №

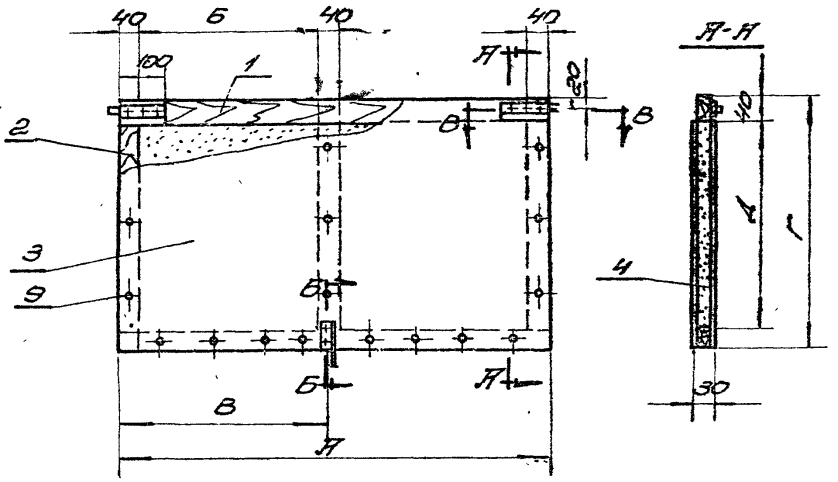

№ сборок	Обозначение клапанов	А	Б	В	Г	Д	Вес клапана
		мм					
22	С622-02	496	188	248	500	420	3.0
23	С623-02				450	370	2.74
1,2,3	С61-02	670	275	335	500	420	3.56
4	С64-02				450	370	3.32
5,6,7	С65-02	870	425	485	500	420	4.62
8	С68-02				450	370	4.3
9,10,11,12	С69-02	1145	512	572	500	420	5.26
12	С612-02				450	370	4.9

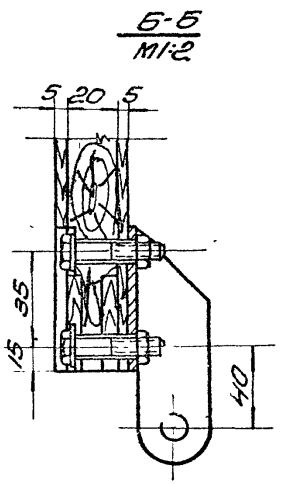

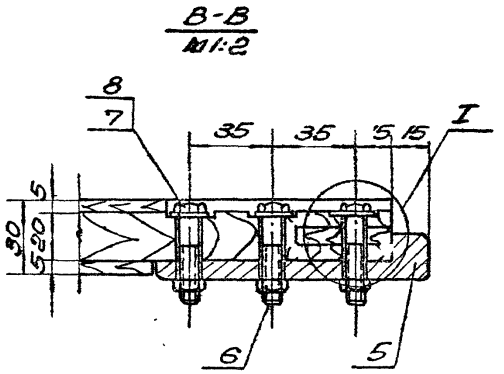

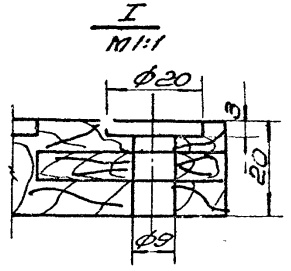

№ поз.	Обозначение	Наименование	К-во	Вес	Материал	Лист	Примеч.
9	ГОСТ 283-63	Гвоздь 2×20	—	—	—	—	
8	ГОСТ 11371-65	Шайба 8	8	0.016	—	Б/ч	
7	ГОСТ 5915-62	Гайка М8	8	0.048	011	Б/ч	
6	ГОСТ 7798-62	Болт М8×40	8	0.168	011	Б/ч	
5	С6-02-05	Полуось Р13	2	0.28	Ст3 ГОСТ 535-58	Б/ч	Серия 08-02-111
4	С6-02-04	Утеплитель	-	-	Мин. вата ГОСТ 4640-65	Б/ч	
3	С6-02-03	Обшивка	2	См. табл.	Фанера ФСФ ГОСТ 3916-65	31	
2	С6-02-02	Брусок	3	"	"	31	
1	С6-02-01	Брусок	2	См. табл.	Сосна ГОСТ 9685-61	31	

ТД — Узлы воздухозабора с подвесными утепленными клапанами к оконным переплетам вспомогательных зданий промышленных предприятий. Серия 4.904-16

1939г. — К-ган. н утепленный С6-02. Общий вид. Выпуск 4, Лист 30

Госстрой СССР Гос. завод типового проектирования ГОСХИМПРОЕКТ г. Москва 1969г.

Инв. № подл. | Подпись и дата | Взам. инв. №

Гл. спец. Клеер
Рук. группы Зеленин 2 дек 69
Исполнил Шимкович
Дата выпуска 1969г.

Проверил Зеленин

Шифр 1787-5
Альбом/лист 31
Инв. №

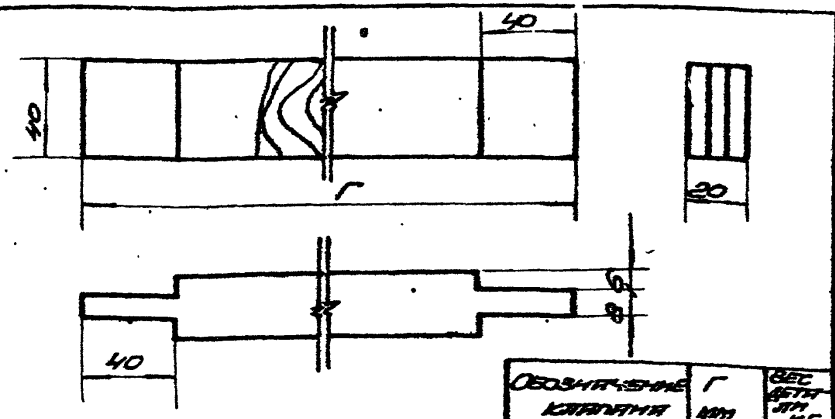

Обозначение клапана	Г мм	Вес детали кг
С523-02; С64-02	450	0.18
С58-02; С612-02		
С522-02; С61-02	500	0.2
С65-02; С69-02		

Чертил	Шилова	Брусок	С6-02-02		
Проверил	Зелик				
4.904-16 Вып.4		Заготовки из древесины хвойных пород ГОСТ 9685-61	Вес см. табл.	М-6 1:2	Лист 31

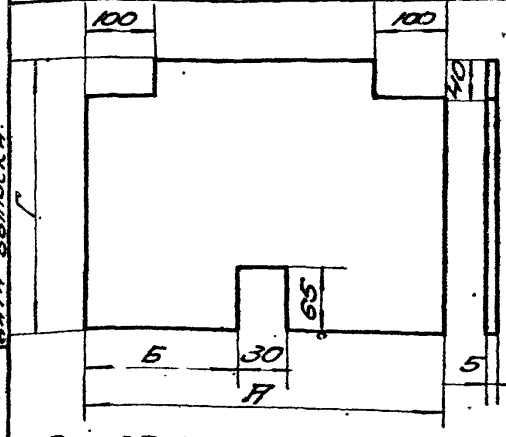

Паз 65×30мм сделать в одной детали.

Обозначение клапана	А мм	Б мм	Г мм	Вес детали кг
С522-02	496	293	500	0.64
С523-02			450	0.58
С61-02	670	320	500	0.88
С64-02			450	0.79
С65-02	970	470	500	1.28
С68-02			450	1.15
С69-02	1145	557	500	1.52
С612-02			450	1.36

Чертил	Шилова	Обшивка	С6-02-03		
Проверил	Зелик				
4.904-16 Вып.4		Фанера ФСФ ГОСТ 3916-65	Вес см. табл.	М-6 —	Лист 31

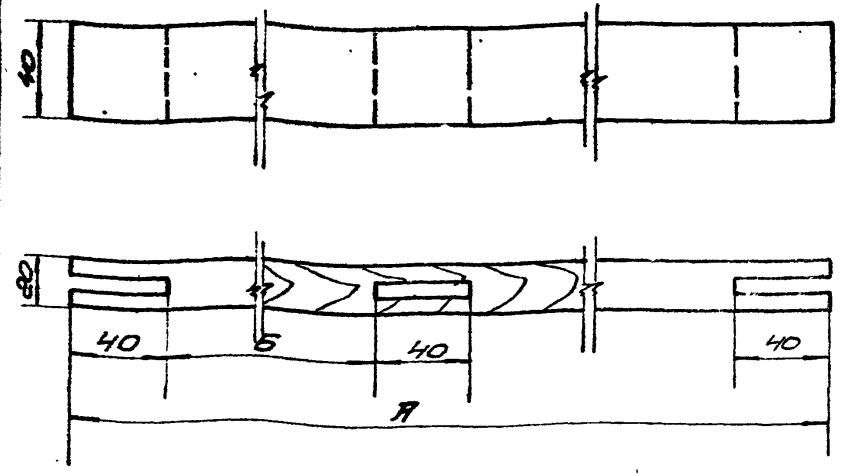

Обозначение клапана	А мм	Б мм	Вес детали кг
С522-02	496	188	0.19
С523-02			
С61-02	670	275	0.27
С64-02			
С65-02	970	425	0.40
С68-02			
С69-02	1145	512	0.48
С612-02			

Чертил	Шилова	Брусок	С6-02-01		
Проверил	Зелик				
4.904-16 Вып.4		Заготовки из древесины хвойных пород ГОСТ 9685-61	Вес см. табл.	М-6 1:2	Лист 31

ТП 1969г. Узлы воздухозаборов с подвесными утепленными клапанами к окнам перелетам вспомогательные здания промышленных предприятий. Серия 4.904-1 Выпуск 4 Лист 31

Детали

Госстрой СССР Калужский филиал Госпромстройпроект ГОСХИМПРОЕКТ г. Москва 1969г.

Гип. Сперанский
Рук. гр. Зелик
Конс. Зелик
Нач. сект. Шилова
Дата 24.03.69г.

Шифр 1787-5
Марка-лист 32
Инв. №

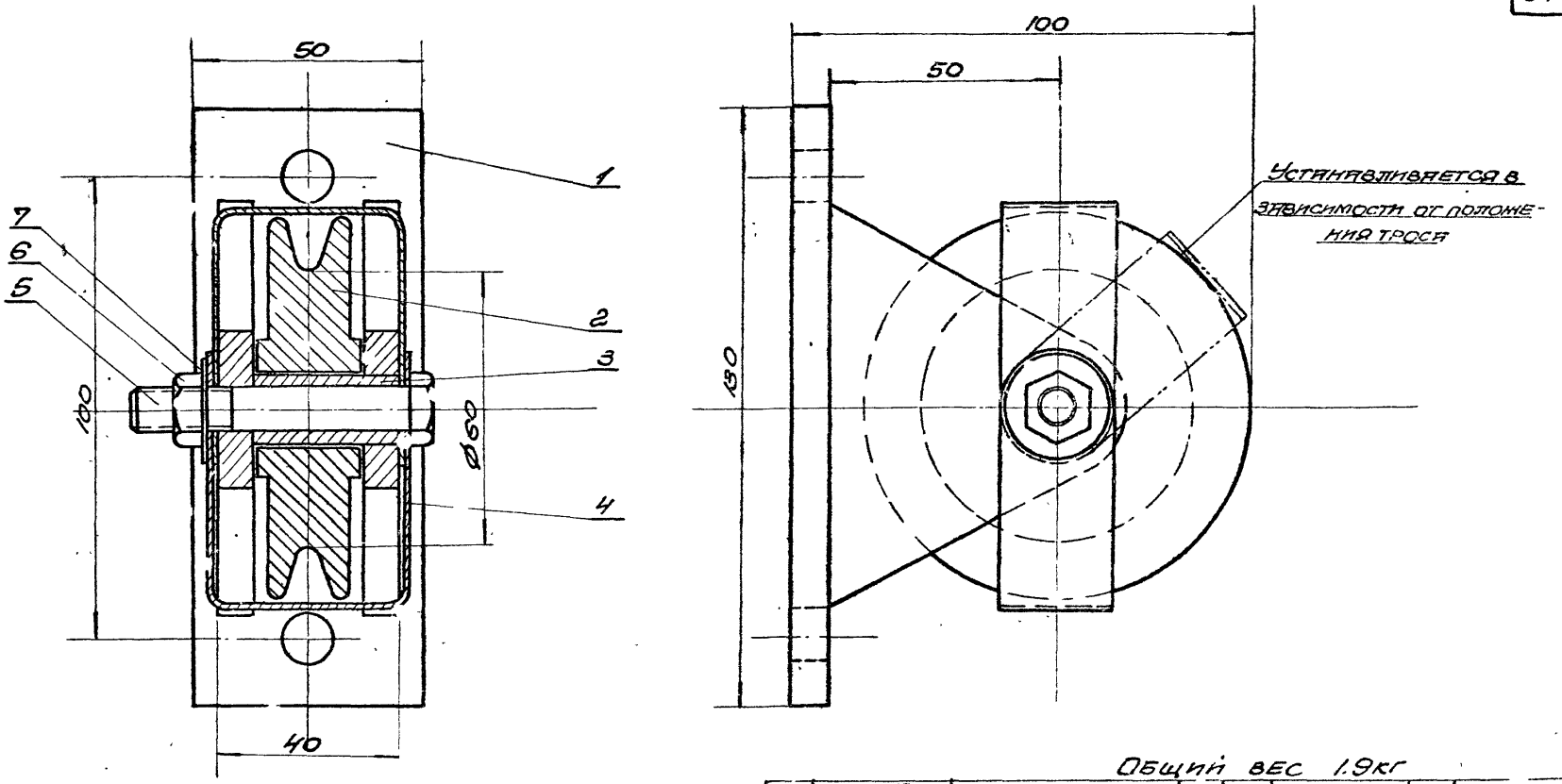

Общий вес 1.9кг

№ п/з	Обозначение	Наименование	К-ы	Вес	Материал	Лист	Примеч.
7	ГОСТ 11371-65	Шайба 10	1	0.012		б/ч	
6	ГОСТ 5915-62	Гайка II М10 кл 2	1	0.012	011	б/ч	
5	ГОСТ 7798-62	Болт М10×60	1	0.05	011	б/ч	
4	СБ1-04-03	Обойма	2	0.06	Лист 13 ГОСТ 3580-57 Ст.3 ГОСТ 501-58	34	
3	СБ1-04-02	Втулка распорная	1	0.02	Труба 16×25-20 ГОСТ 3734-58	34	
2	СБ1-04-01	Ролик	1	0.9	Круг 85 ГОСТ 2590-57 45 ГОСТ 1050-60	34	
1	СБ1-04-1	Кронштейн	1	0.85	Сборн.	33	

ТД	Узлы воздухозабора с подвесными утепленными клапанами к оконным переплетам вспомогательных зданий промышленных предприятий.	Серия 4.904.16	
1969г	Блок /Б60-II/ Общий вид.	Выпуск 4	Лист 32

Госстрой СССР
Гос. комитет по гражданскому строительству
ГОСХИМПРОЕКТ
г. Москва 1969г

Гл. инж. пр. Тайц
Нач. С.Т.П. Клеер
Рук. груп. Зеланд
Дата выпуска

Исполнит. Шинкова
Проверил Зеланд

▽3 Остальное

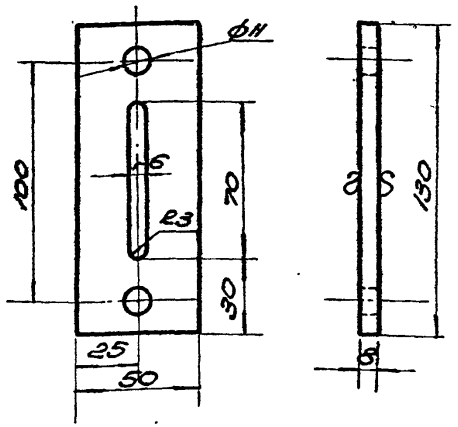

Чертил	Шмид	Опора	СБ 1-04-1-01		
Провер.	Жил.		Вес	М-6	Лист
4.904-16 Вып.4		Лист 8.0 ГОСТ 5681-57 Ст.3 ГОСТ 500-58	0.41	1:2	33

▽3 Остальное

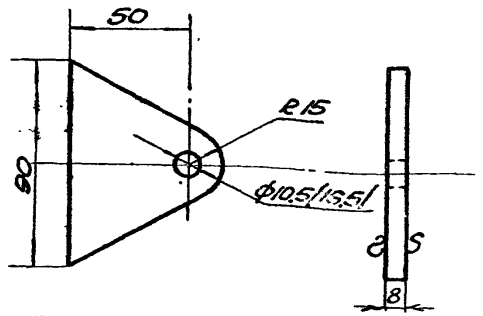

Примечание:

В одной детали сделать отверстие ф 10.5
в другой – ф 16.5

Чертил	Шишкова	Кронштейн	СБ 1-04-1-01		
Провер.	Зил.		Вес	М-6	Лист
4.904-16 Вып.4		Лист 8.0 ГОСТ 5681-57 Ст.3 ГОСТ 500-57	0.22	1:2	33

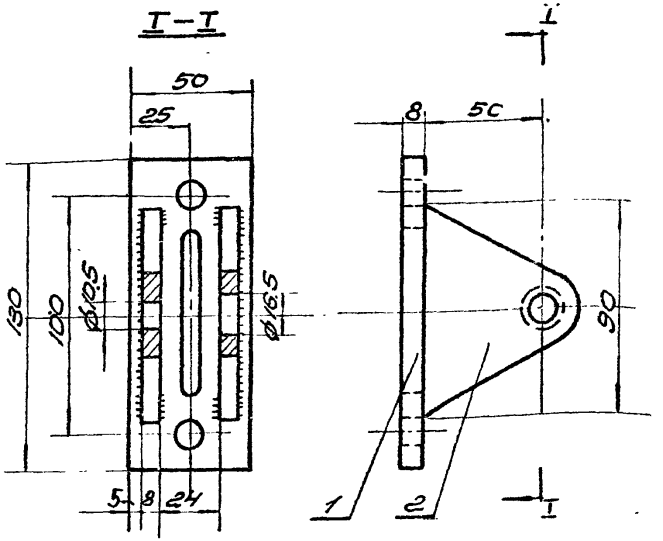

Общий вес 0,85 кг.

№ поз.	Обозначение	Наименование	К-во	Вес	Материал	Лист	Примеч.
2	СБ1-04-1-02	Кронштейн	2	0.44	Лист 8.0 ГОСТ 5681-57 Ст.3 ГОСТ 500-58	33	
1	СБ1-04-1-01	Опора	1	0.41	Лист 8.0 ГОСТ 5681-57 Ст.3 ГОСТ 500-58	33	

Т.Д.	Узлы воздухозабора с подвесными утепленными клапанами, кожухами и переплетам вспомогательных зданий производственных предприятий.	Серия 4.90-1-16	
1968г	Кронштейн СБ1-04-1 Общий вид	Выпуск 4	Лист 33

Госстрой СССР Академия коммунального хозяйства ГОСХИМПРОЕКТ г. Москва 1968г

Гипрокомунстрой | Гипрокомунстрой | Гипрокомунстрой | Гипрокомунстрой
Гипрокомунстрой | Гипрокомунстрой | Гипрокомунстрой | Гипрокомунстрой
Гипрокомунстрой | Гипрокомунстрой | Гипрокомунстрой | Гипрокомунстрой
Гипрокомунстрой | Гипрокомунстрой | Гипрокомунстрой | Гипрокомунстрой

Шифр 1787-5
Марка лист 34
Инв. №

▽3 остальное

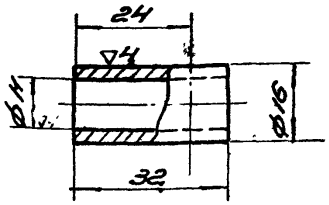

Чертил	Шинков	Втулка распорная	Сб1-04-02		
Провер.	Зайц				
4.904-16 Вып.4		Труба 16×2.5-20 ГОСТ 8734-58	Вес	М-б	Лист
			0.027	1:1	34

▽3 остальное

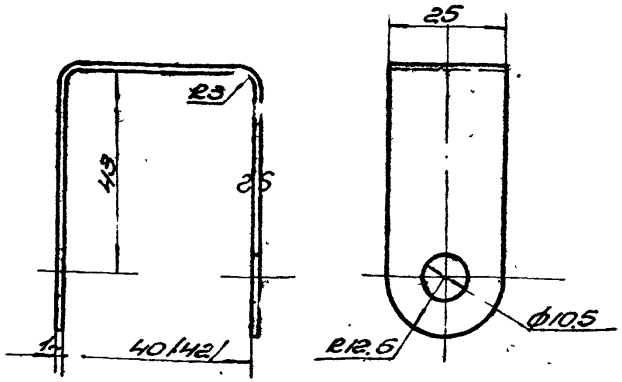

Длина развертки 15.5мм

Чертил	Шинков	Обойма	Сб1-04-03		
Провер.	Зайц				
4.904-16 Вып.4		Лист 1.0 ГОСТ 3680-57 / Ст3 ГОСТ 501-58	Вес	М-б	Лист
			0.03	1:1	34

▽3 остальное

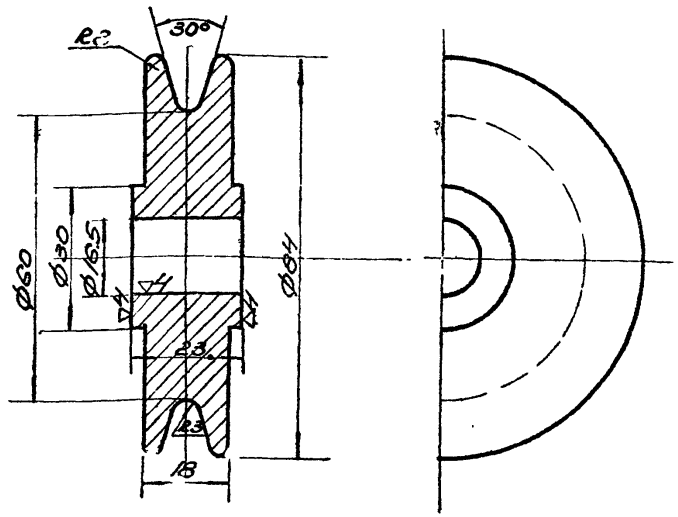

Чертил	Шинков	Ролик	Сб1-04-01		
Провер.	Зайц				
4.904-16 Вып.4		Круг 85 ГОСТ 2590-57 / 45 ГОСТ 1050-60	Вес	М-б	Лист
			0.9	1:1	34
ТД		Узлы воздухозабора с подвесными утепленными клапанами к оконным переплетам вспомогательных зданий промышленных предприятий.	Серия 4.904-16		
1969г		Детали	Выпуск 4		Лист 34

Госстрой СССР
Союзсантехстройпроект
ГОСХИМПРОЕКТ
г. Москва 1969г

Нач. С.Т.П.	Клеер	
Рук. 1 пол.	Зеланд	
И. полит.	Шинков	
Дата выпуска:		1969г

Тип I

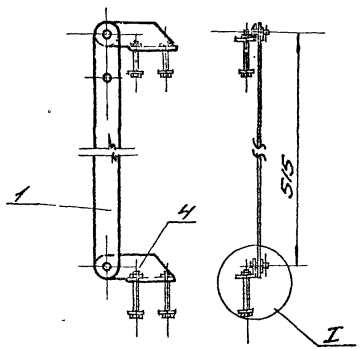

Тип II

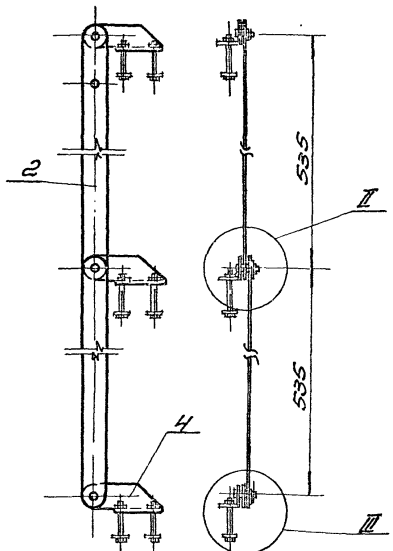

Тип III

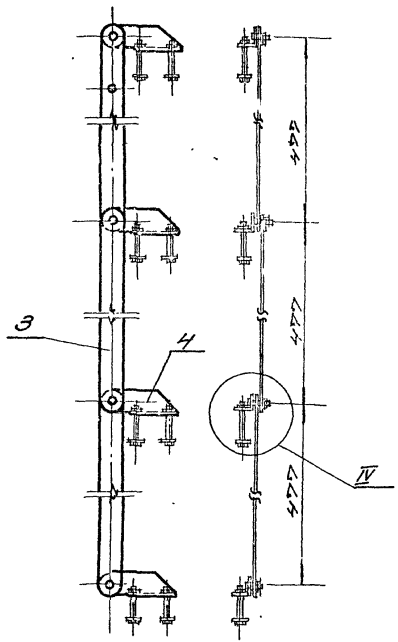

NN поз.	Обозначение	Наименование	Кол.	Вес	Материал	Лист	Примеч.
9	ГОСТ 397-66	Шплинт 4×22	— " —	— " —	—	—	
8	ГОСТ 11371-65	Шайба 10	— " —	— " —		—	
7	—	Прокладка	— " —	— " —	Полоса 4×30 ГОСТ 103-57 Ст3 ГОСТ 535-58	37	
6	—	Ось e=29	— " —	— " —	— " —	37	
5	—	Ось e=25	— " —	— " —	Круг 16 ГОСТ 2590-57 45 ГОСТ 1050-60	37	
4	—	Поводок	См. табл.	— " —	Полоса 4×60 ГОСТ 103-57 Ст3. ГОСТ 535-58	37	
3	—	Тяга e=477	3	— " —	— " —	37	
2	—	Тяга e=535	2	— " —	— " —	37	
1	—	Тяга e=515	1	См. табл.	Полоса 4×30 ГОСТ 103-57 Ст3 ГОСТ 535-58	37	

ТД	Узлы воздухозабора с подвесными утепленными клапанами к оконным переплетам вспомогательных зданий промышленных предприятий	Серия	4.904-16
1969г.	Рычажное устройство для клапанов. Общий вид.	Вып. 4	Лист 35

Гостехмонтажпроект ГОСХИМПРОЕКТ г. Москва 1969г.

Нач. ст. п. Клеер
Рук. груп. Зеланд
Исполнит. Шинков

Тип рычажного устройства	№№ Сборок	Обозначение чертежа рычажного устройства	Тяга Поз.1 К-во шт	Тяга Поз.1 Вес кг	Тяга Поз.2 К-во	Тяга Поз.2 Вес кг	Тяга Поз.3 К-во	Тяга Поз.3 Вес кг	Поводок Поз 4 К-во	Поводок Поз 4 Вес кг	Ось Поз.5 К-во	Ось Поз.5 Вес кг	Ось Поз.6 К-во	Ось Поз.6 Вес кг	Прокладка Поз.7 К-во	Прокладка Поз.7 Вес кг	Шайба Поз.8 К-во	Шайба Поз.8 Вес кг	Шплинт Поз.9 Кол.	Шплинт Поз.9 Вес кг	Общий Вес кг
I	2,6,10,17	СБ2-02	1	0.51	—	—	—	—	2	0.3	2	0.038	—	—	—	—	2	0.008	2	0.004	0.86
II	3,7,11,22	СБ3-02	—	—	2	1.06	—	—	3	0.45	1	0.019	2	0.042	1	0.032	3	0.012	3	0.006	1.61
III	4,8,12,23	СБ4-03	—	—	—	—	3	1.44	4	0.6	2	0.038	2	0.042	—	—	4	0.016	4	0.008	2.14

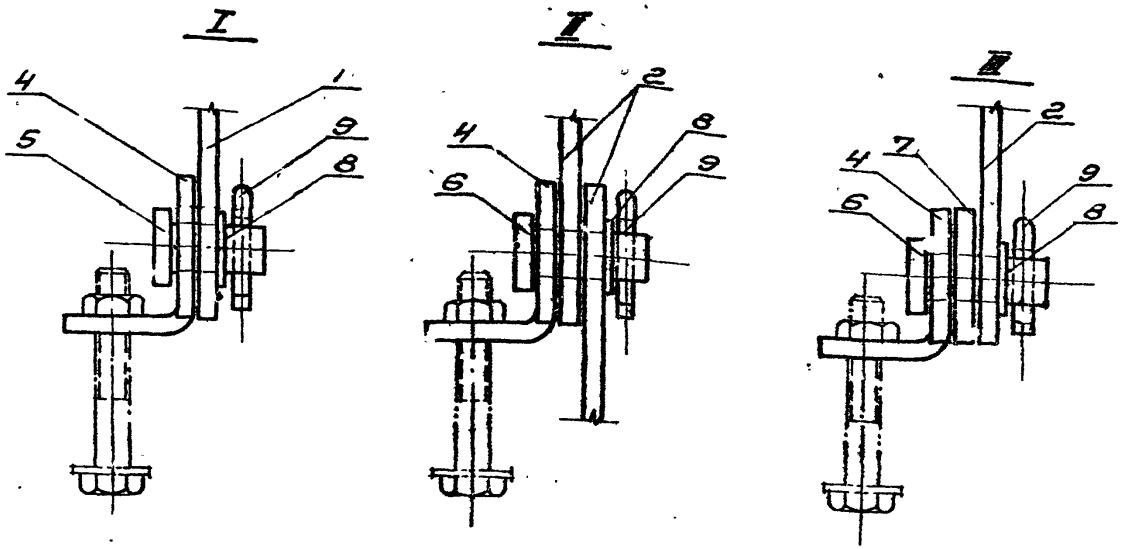

Болтовое соединение ст. лист №30

ТД	Клапаны воздухозаборные с подвесными утепленными клапанами к отопительным, переплетным и вентиляционным агрегатам общественных зданий и промышленных предприятий	Серия 4.904-13	
1969г	Рычажное устройство для клапанов. Узлы. Таблицы весов.	Выпуск 4	Лист 36

ГОСХИМПРОЕКТ г. Москва 1969г.

Инв. № подл. | Подп. и дата | Взам. инв. №

Шифр 787-5. Альбом 36 ТМ №

Гип Хлебов. Нач. отд. Зеленый. Гл. констр. Шишкова. Нач. сект. Шишкова. Дата выпуска: 1969г.

Инв. 7875
Рег. лист 37
Инв. №

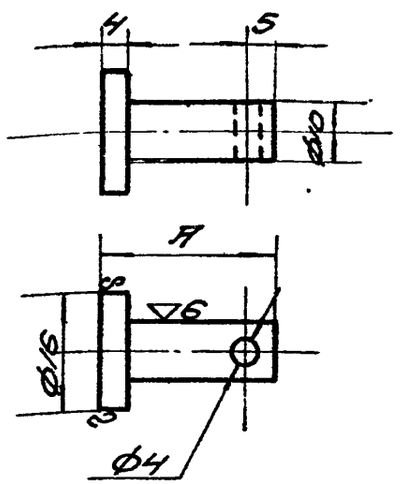

▽3 Остальное

№ поз.	Я мм	Вес кг
5	25	0.019
6	29	0.021

Чертил	Шилов		Ось	Поз. 5.6
Провер.	Зилу			
4.904-16 Вып.4.			Круг 16 ГОСТ 2590-57 / 45 ГОСТ 1050-60	Вес: см. табл. · М-6: 2:1 · Лист: 37

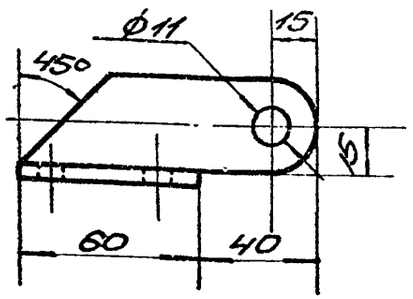

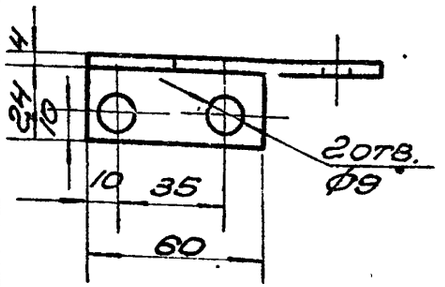

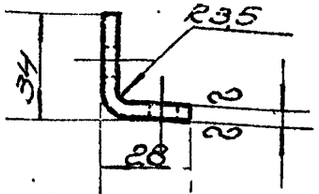

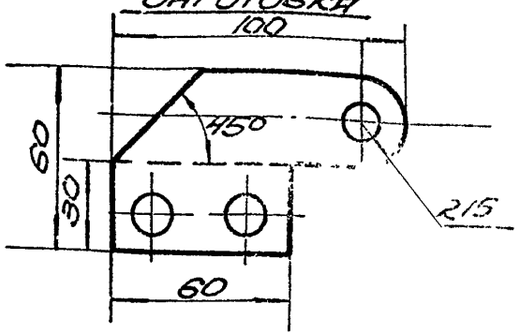

Чертил	Шилов		Поводок	Поз. 4
Провер.	Зилу			
4.904-16 Вып.4			Полоса 4×60 ГОСТ 103-57 / Ст3 ГОСТ 535-58	Вес: 0.15 · М-6: 1:2 · Лист: 37

▽3 Остальное

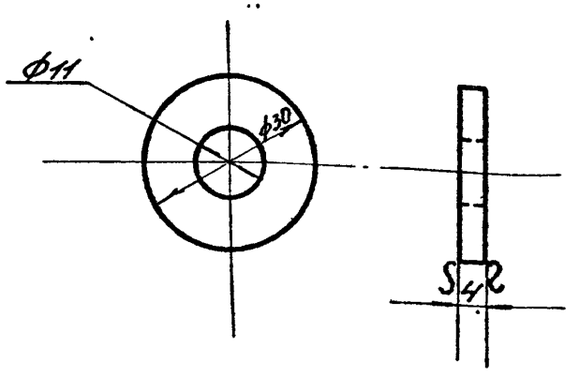

Чертил	Шилов		Прокладка	Поз. 7
Провер.	Зилу			
4.904-16 Вып.4			Полоса 4×30 ГОСТ 103-57 / Ст3 ГОСТ 535-58	Вес: 0.028 · М-6: 1:1 · Лист: 37

~ Остальное

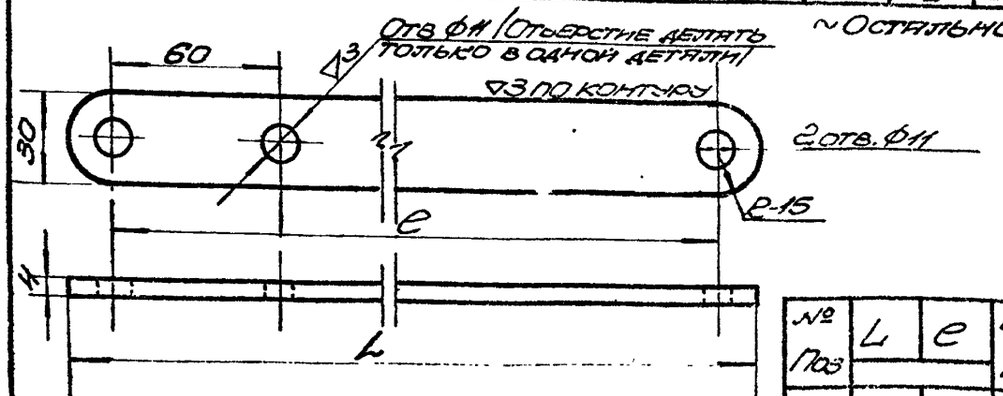

№ поз	L	e	Вес кг
1	545	515	0.5
2	565	535	0.53
3	507	477	0.48

Чертил	Шилов		Тяга	Поз. 1, 2, 3
Провер.	Зилу			
4.904-16 Вып.4			Полоса 4×30 ГОСТ 103-57 / Ст3 ГОСТ 535-58	Вес: см. лист · М-6: 1:2 · Лист: 37
ТД	Узлы воздухозаборов с подвесными створными клапанами и оконным переплетом для производственных зданий промышленных предприятий			Серия 4.904-16
1990г.	Детали рычажного устройства.			Вып. 4 · Лист 37

Госстрой СССР Союзгипростроммонтаж Москва 1969г.

Инструл. Клеер · Гл. констр. проекта Зеленая · Испол. Шишкова · Дата выпуска: 1969

Остальное

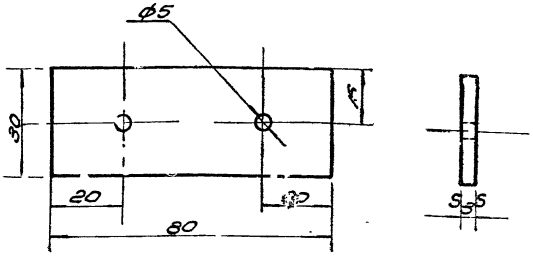

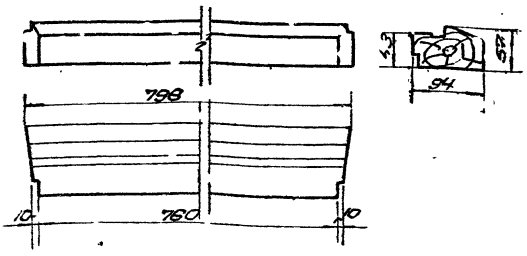

Чертил Шишкова	Планка	С61-00-03		
Проверил		Вес	М 1:6	Лист
4.904-16 вып.1	Полоса Ст.3 ГОСТ 535-58 3х30 ГОСТ 103-57	0,17	1:1	38

Чертил Шишкова	Брусок	С61-00-04А		
Проверил		Вес	М 1:5	Лист
4.904-16 Вып.1	Заготовка из древесины хвойных пород ГОСТ 9685-61	2,0	1:5	38

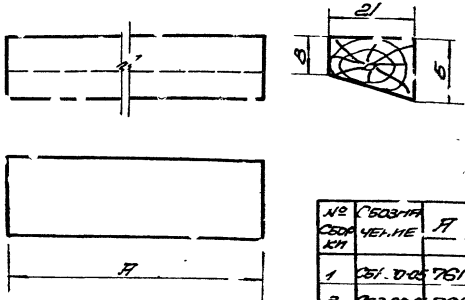

№ сборочной единицы	Обозначение	А	Б	В	Вес бруска кг
		мм			
1	С61-00-05	761	17	9	0,12
3	С63-00-01	761	13	5	0,08
11	С61-00-01	1225	13	5	0,13
17	С61-00-02	1236	18	10	0,2
22	3622-3004	586	13	5	0,06

Чертил Шишкова	Брусок	См. табл.		
Проверил Зелла		Вес	М 1:6	Лист
4.904-16 Вып.4	Заготовка из древесины хвойных пород ГОСТ 55-61	См. табл.	—	38

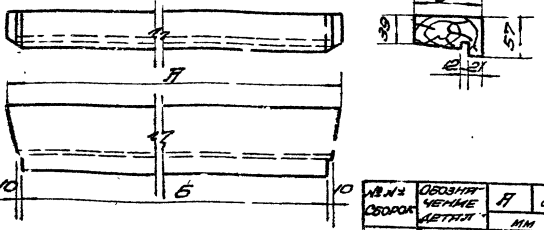

№ № сборочных единиц	Обозначение детали	А	Б	Вес детали кг
		мм		
С61; С62	С61-00-05	796	760	2,0
С65; С66	С65-00-01	1096	10,00	2,8
С67				
С68; С610	С67-00-01	1272	12,06	3,25

Чертил Шишкова	Брусок	С61-00-04 С61-00-01 С55-00-01		
Проверил Зелла		Вес	М 1:6	Лист
4.904-16 Вып.4	Заготовка из древесины хвойных пород ГОСТ 9685-61	См. табл.	1:5	38
ТД	Узлы весовых ворот с подвесами и уплотнениями к "Типовым проектам оконным деревянным для промышленных зданий"		Серия 3.904-16	
1969г	Детали		Выпуск 4	Лист 38

Госстрой СССР
Госкомитет по делам строительства при Госстрое СССР
ГОСХИЛПРОЕКТ
г. Москва

Шифр 1787-5
Марка-лист 39
Инв. №

Жалюзи типа СТД 5290 и СТД 5291

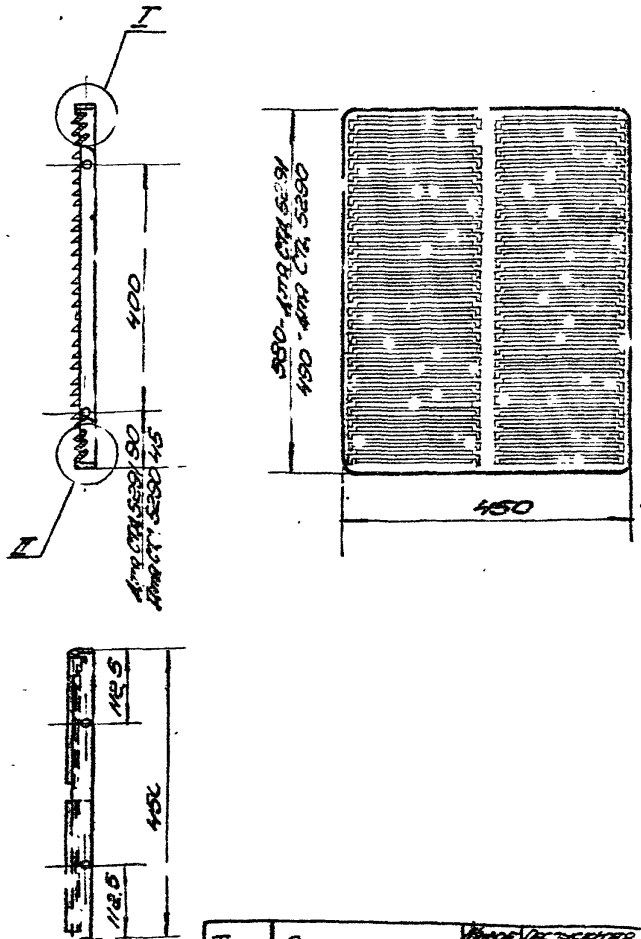

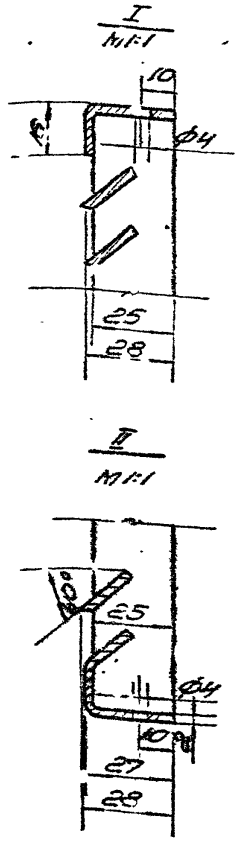

Жалюзи типа СТД 5288 и СТД 5289

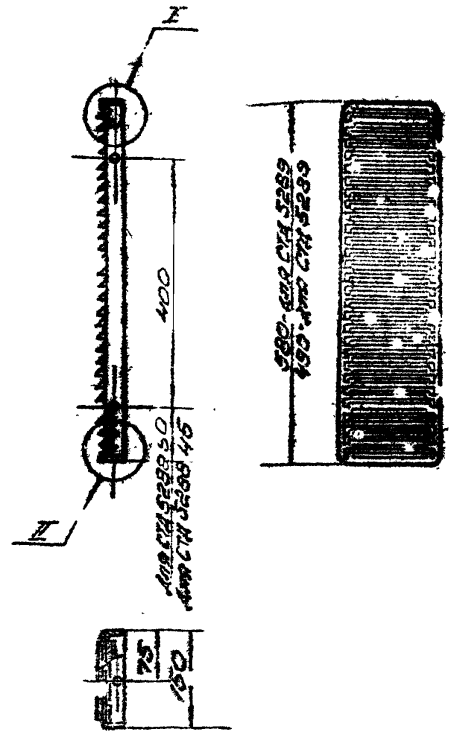

Примечания

Жалюзи приняты по чертежам ПК 5 тр. „Сантехдеталь." Завод изготовитель: г. Горький Механический завод №1

Тип жалюзи	Размеры в мм: Ширина	Высота	Глубина	Живое сечение	Пропускная способность м³/час при U=6м/сек	Колич. [illegible]	Мат. [illegible]	Вес в кг
СТД 5288	150	490	28	0,0[illegible]	1080	22	Ст.3	0,97
СТД 5289	150	580	28	0,06	1300	28	Ст.3	1,13
СТД 5290	450	490	28	0,157	3400	44	Ст.3	2,70
СТД 5291	450	580	28	0,183	4000	56	Ст.3	3,24

ТД	Клапаны воздухозаборов с подвесными утепленными клапанами и оконным переплетом вспомогательных зданий промышленных предприятий	Серия 4.904-16	
1965	Решетки жалюзийные неподвижные	Лист 4	Лист 39

Проверил Зеленина
Нач. СТП Кальер
Рук. груп. Зеленина
Исполн. Шинкова
Дата выпуска

Гос. Проектный институт ГОСХИМПРОЕКТ г. Москва

gost.e-ecolog.ru