ТИПОВЫЕ КОНСТРУКЦИИ И ДЕТАЛИ ЗДАНИЙ И СООРУЖЕНИЙ

Серия 4.904-16

УЗЛЫ ВОЗДУХОЗАБОРА

Выпуск I

УЗЛЫ ВОЗДУХОЗАБОРА С ПОДВЕСНЫМИ УТЕПЛЕННЫМИ КЛАПАНАМИ К ДЕРЕВЯННЫМ ПАНЕЛЯМ ГОСТ 12506-67 серия Н

РАБОЧИЕ ЧЕРТЕЖИ

Разработаны
Государственным проектным институтом Госхимпроект и ЦНИИПромзданий

Введены в действие ГПИ Госхимпроект Главного управления по строительному проектированию предприятий, зданий и сооружений Госстроя СССР
Приказ №373 от 14. XII-67г.

ЦЕНТРАЛЬНЫЙ ИНСТИТУТ ТИПОВЫХ ПРОЕКТОВ

МОСКВА

gost.e-ecolog.ru

Содержание альбома.

N п/п	Наименование	Лист	Стр.
1	Общие указания	1	3
2	Таблицы для подбора узлов воздухозабора в деревянных панелях тип 1÷9	2	4
3	—— " —— —— " —— тип 10-18	3	5
4	Таблицы для подбора узлов воздухозабора в проемах наружных стен тип 19 24	4	6
5	Сборка Сб1 Общий вид	5	7
6	Сборка Сб1а Общий вид	6	8
7	Сборка Сб2 (2а) Общий вид	7	9
8	Сборка Сб3 (3а) Общий вид	8	10
9	Сборка Сб4 (4а) Общий вид	9	11
10	Сборка Сб5 (5а) Общий вид	10	12
11	Сборка Сб6 (6а) Общий вид	11	13
12	Сборка Сб7 (7а) Общий вид	12	14
13	Сборка Сб8 (8а) Общий вид	13	15
14	Сборка Сб9 Общий вид	14	16
15	Сборка Сб10. Общий вид	15	17
16	Сборка Сб11. Общий вид	16	18
17	Сборка Сб12. Общий вид	17	19
18	Сборка Сб13. Общий вид	18	20
19	Сборка Сб14. Общий вид	19	21
20	Сборка Сб15. Общий вид	20	22
21	Сборка Сб16. Общий вид	21	23
22	Сборка Сб17. Общий вид	22	24
23	Сборка Сб18. Общий вид.	23	25
24	Вид „В" для сборок Сб17. Сб18	24	26
25	Узлы I÷VII	25	27
26	Узлы VIII÷XIV	26	28
27	Каркас клапана. Общий вид Сб-01	27	29
28	Каркас клапана. Детали.	28	30
29	Каркас клапана. Детали.	29	31
30	Клапан утепленный. Общий вид. Сб-02	30	32
31	Клапан утепленный Каркас клапана. Детали.	31	33
32	Жалюзийные решетки.	32	34
33	Рычажное устройство для клапанов Общий вид.	33	35
34	Рычажное устройство для кла[illegible] в Узлы. Таблица весов.	34	36
35	Рычажное устройство для клапанов Детали	35	37
36	Детали общих видов	36	38
37	Сборка Сб19 Общий вид.	37	39
38	Сборка Сб20 Общий вид	38	40
39	Сборка Сб21 Общий вид	39	
40	Сборка Сб22 Общий вид	40	42
41	Вид В для сборок Сб21 и Сб22.	41	43
42	Сборка Сб23 Общий вид	42	44
43	Сборка Сб24 Общий вид	43	45
44	Вид В для сборок Сб23 и Сб24	44	46
45	Узлы I-VI	45	47
46	Каркас. Общий вид	46	48
47	Каркас. Детали	47	49
48	Каркас. Детали	48	50
49	Каркас Детали	49	51

Инв. № 1787

Инв. № 183454-3

Согласовано

Должность | Фамилия | Подпись | Дата выпуска

Должность | Фамилия | Подпись | Дата выпуска

Заказ 1787
Марка пр. 1
Инв. № 18345-4

Общие указания

Узлы воздухозабора с подвесными утепленными клапанами предназначены для приточных вентиляционных камер при заборе наружного воздуха через проемы в наружных стенах.

Настоящий выпуск разработан для обычных деревянных панелей ГОСТ 12506-67 серия И, и для специально устраиваемых проемов в наружных стенах.

В комплект узла воздухозабора входят:

а) оконная коробка с полным или частичным заполнением жалюзи.

б) штампованные, жалюзийные неподвижные решетки.

в) подвесной утеплённый клапан.

г) рычажное устройство для подъема клапана.

Узлы воздухозабора представлены сборочными чертежами, где указан способ установки и крепления утепленного клапана и способ заполнения и крепления жалюзи.

Необходимое количество жалюзи в узлах воздухозабора определялось из условия прохождения воздуха в живом сечении жалюзи со скоростью 6 м/сек.

Подбор типа узла воздухозабора производится по таблицам.

Все деревянные и металлические детали клапана окрашиваются за 2 раза масляной краской.

Стальные штампованные решетки приняты по нормалям треста „Сантехдеталь" и имеют следующую техническую характеристику.

Нормаль	Размеры		Живое сечение	Вес в кг
	Ширина мм	Высота мм		
СТД 5288	150	490	0,05	0,97
СТД 5289	150	580	0,06	1,13
СТД 5290	225	490	0,079	1,35
СТД 5291	225	580	0,092	1,62

Индекс „а" в обозначении сборок определяет установку воздухозабора в нижней части оконной панели.

При применении в проектах узлов воздухозабора следует ограничиваться схематическим изображением и ссылкой на тип узла воздухозабора и шифр серии например:

$\frac{\text{Т-1}}{\text{1.904-16}}$ где Т-1 - тип узла

1.904-16 шифр серии

Серия 1.904-16 „Узлы воздухозабора" состоит из следующих альбомов:

Выпуск I: Узлы воздухозабора с подвесными утепленными клапанами к деревянным панелям ГОСТ 2506-61 серия И.

Выпуск II: Узлы воздухозабора с подвесными утепленными клапанами к деревянным панелям ГОСТ 12508-61 Серия В

Выпуск III: Узлы воздухозабора с подвесными утепленными клапанами к стальным переплетам ГОСТ 8126-56.

С выпуском настоящей серии ранее действующая серия 08-02-138 вып. 2 и 4 аннулируется.

ТД	Узлы воздухозабора с подвесными утепленными клапанами к деревянным панелям ГОСТ 12506-67. Серия И	Серия 1.904-16
1967г.	Общие указания.	Выпуск I, Лист 1

Шифр 1737 Марка (лист) 2 Инв. № 183454-5

Тип узла воздухозабора	Пропускная способность м³/ч при скорости возд. 6 м/с	Оконная коробка Тип	Кол.	Заполнение оконного проема: Марка	Кол.	Размеры утепл. клапана: Ширина мм	Высота мм	Кол.	Размеры жалюзи: Ширина мм	Высота мм	Кол.	Живое сечение м²	№ листа	Эскиз заполнения коробки
Т1	5500	Н3-94 Н4-94 Н7-124 Н8-124	1	СВ-1,19	1	675	430	1	225 150	490 490	2 2	0.13	5,6	Н3 94 Н7 124; Н5-124 Н9-174; Н3-94 Н7-124; Н5-124 Н9-174
Т2	6200	Н5-124 Н6-124 Н9 174 Н10-174	1	СВ-2	1	776	430	1	225 150	490 490	3 1	0.29	7	Н5-124 Н9-174; Н6-124 Н10-174
Т3	9600	Н3-94, Н4-94 Н5-124, Н6-124 Н7-124, Н8-124 Н9-174, Н10-174	1	СВ-3	1	1284	490	1	225 150	490 490	5 1	0.45	8	Н3-94 Н7-124; Н4-94 Н8-124; Н5-124 Н9-174; Н6-124 Н10-174
Т4	10200	Н1-94 Н2-94	1	СВ-4	1	1300	430	1	225	490	6	0.47	9	Н1-94; Н2-94
Т5	12100	Н3-94 Н4-94 Н7-124 Н8-124	1	СВ-5	1	635	500	2	225 150 225 150	490 490 580 580	2 2 3 2	0.56	10	Н3-94 Н7-124; Н4-94 Н8-124; стекло
Т6	13500	Н5-124 Н6-124 Н9-174 Н10-174	1	СВ-6	1	736	500	2	225 150 225 150	490 490 580 580	5 1 3 1	0.62	11	Н5-124 Н9-174; Н6-124 Н10-174
Т7	18700	Н4-94 Н8-124	1	СВ-9	1	675	500	3	225 150 225 150	490 490 580 580	2 2 4 4	0.87	14	Н4-94 Н8-124
Т8	20900	Н6-124 Н10-174	1	СВ-10	1	736	500	3	225 150 225 150	490 490 580 580	3 1 6 2	0.96	15	Н5-124 Н10-174
Т9	20900	Н3-94, Н4-94 Н5-124, Н6-124 Н7-124, Н8-124 Н9-174, Н10-174	1	СВ-7	1	1162	500	2	225 150 225 150	490 490 580 580	5 1 5 1	1.0	12	Н3 94 Н7 124; Н5-124 Н9-174; Н4-94 Н8-124; Н6-124 Н10-174

Принятые обозначения для оконных коробок:
Н - наружное открывание.
Цифра, указанная после буквенных индексов, обозначает номер блока; цифры, указанные через дефис - ширину брусков коробки в мм.

ТД	Узлы воздухозабора с подвесными утепленными клапанами к деревянным панелям ГОСТ 12506-67. Сер. 0.Н.	Серия	4.904-16
1967г.	Таблицы для подбора воздухозабора.	Выпуск I	Лист 2

Инв. 1787
Марка-лист 3
Инв № [illegible]

Тип узла воздухозабора	Пропускн. способн. L м³/ч при скорости возд. 6 м/с	Оконная коробка: Тип	Оконная коробка: Кол.	Заполнение оконного проема: Марка	Кол.	Размеры утепл. клапана: Ширина б мм	Высота h мм	Кол.	Размеры жалюзи: Ширина мм	Высота мм	Кол.	Живое сечение м²	№ листа	Эскиз заполнения коробки
Т10	20900	Н1-94 Н2-94	1	Сб-8	1	1260	500	2	225 225	490 580	6 6	1.0	13	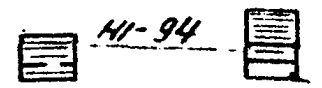
Т11	24300	Н3-94 Н7-124	2	Сб-13	1	[illegible]	500	4	225 150 225 150	490 490 580 580	4 4 4 4	1.12	18	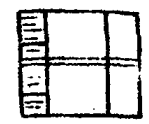
Т12	26900	Н5-124 Н3-174	2	Сб-14	1	736	500	4	225 150 225 150	490 490 580 580	6 2 6 2	1.25	19	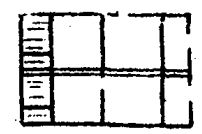
Т13	32200	Н4-94 Н6-124 Н8-124 Н10-174	1	Сб-11	1	1162	500	3	225 150 225 150	490 457 580 580	5 1 10 2	1.5	16	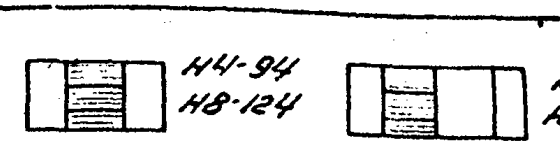
Т14	34200	Н2-94	1	Сб-12	1	1262	500	3	225 225	490 580	6 12	1.58	17	
Т-15	41700	43-94 Н5-124 Н7-124 Н9-174	2	Сб-15	1	1162	500	4	225 150 225 150	490 490 580 580	10 2 10 2	1.9	20	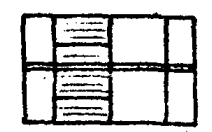
Т16	44400	Н1-94	2	Сб-16	1	1260	500	4	225 225	490 580	12 12	2.0	21	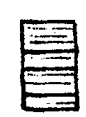
Т17	53100	Н3-94 Н7-124 Н5-124 Н9-174 Н4-94 Н8-124 Н6-124 Н10-174	1 1	Сб-17	1	1162	500	5	225 150 225 150	490 490 580 580	10 2 15 3	2.45	22	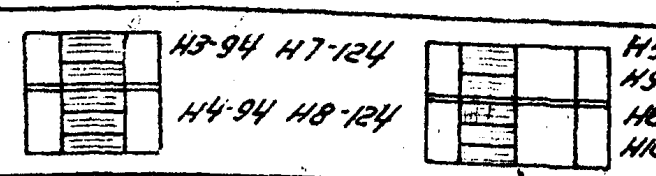
Т18	56400	Н1-94 Н2-94	1 1	Сб-18	1	1260	500	5	225 225	490 580	12 18	2.6	23	

Принятые обозначения для оконных коробок:
Н - наружное открывание.
Цифра, указанная после буквенных индексов, обозначает номер блока; цифры, указанные через дефис - ширину брусков коробки в мм.

Согласовано: Изданим Синяков
Должность | Фамилия | Подпись: Рук. группы Зелина; Инженер Шинкова; Проверила Зелина
Должность | Фамилия | Подпись: Гл. инж. ин-та Устрашкин; Гл. инж. п-та Таиц; Н. отд. Гуткин; Гл. инж. отд. Клеев
Дата выпуска: 1967 г.

ТД.	Узлы воздухозабора с подвесными утепленными клапанами к деревянным панелям ГОСТ 12506-67. Серия И.	Серия 4.904-16
1967 г.	Таблицы для подбора воздухозабора.	Выпуск I, Лист 3

9621-01 6

Альбом 1787
Инв.№ подл. 4
Взам.инв.№
Инв.№ 183454-1

Тип объекта воздухозаборного устройства	Пропускная способность при скорости воздуха 6 м/сек, м³/час	Размеры проема		Заполнение проема.										№ листа	Эскиз заполнения проема
		Ширина В мм	Высота Н мм	Марка		Размеры жалюзи			Размеры жалюзи						
				—	Кол.	Ширина мм	Высота мм	Кол.	Ширина мм	Высота мм	Кол.	Живое сечение м²			
Т19	22200	1500	1200	СБ19	1	1260	500	2	225	490	6	1.02		37	
									225	580	6				
Т20	34200	1500	1800	СБ20	1	1260	500	3	225	490	6	1.56		38	
									225	580	12				
Т21	44400	3000	1200	СБ21	1	1260	500	4	225	490	12	2.04		39	
									225	580	12				
Т22	68400	3000	1800	СБ22	1	1260	500	6	225	490	12	3.12		40	
									225	580	24				
Т23	66600	1500	1200	СБ23	1	1260	500	6	225	490	18	3.06		41	
									225	580	18				
Т24	103600	1500	1800	СБ24	1	1260	500	9	225	490	18	1.68		42	
									225	580	36				

ТД	Узлы воздухозабора к проемам в наружных стенах		Серия 4.904-16
3671	Таблица для подбора воздухозаборных устройств	ГПИ Сантехпроект	Выпуск I / Лист 4

Штифт 1787
Альбом №7 3
Инв. № 18454-8

№ сбор. ки	Клапан: Размеры в мм	кол.	Решетка: Размеры в мм.	кол.	Пропускная способность узла воздухозабора м³/час при V=5 м/сек.	Общий вес сборки в кг: Ширина монтажной коробки 94	124
Сд1	675 × 500	1	225 × 490	2	5500	18	19.5
			150 × 490	2			

Примечание:

1. Узлы I; II; III; IV; V выполнены на листе №25
2. Крепление деталей поз 1, 8, 9 произвести гвоздями с шагом 150 мм.

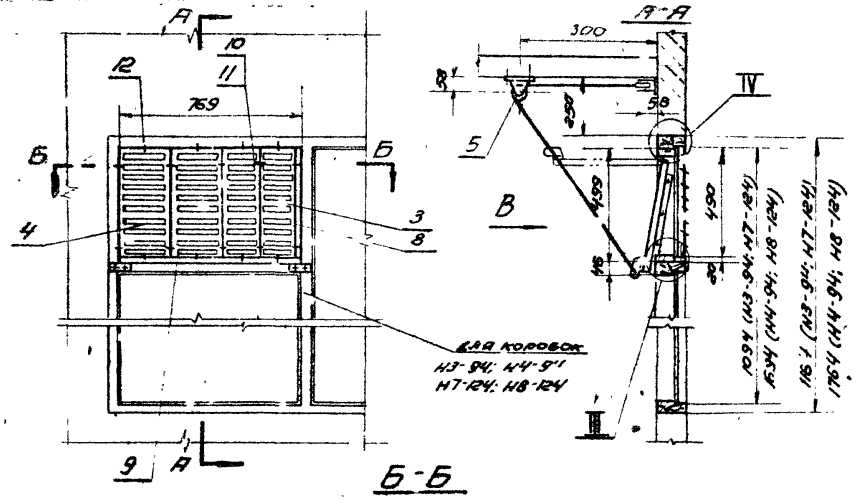

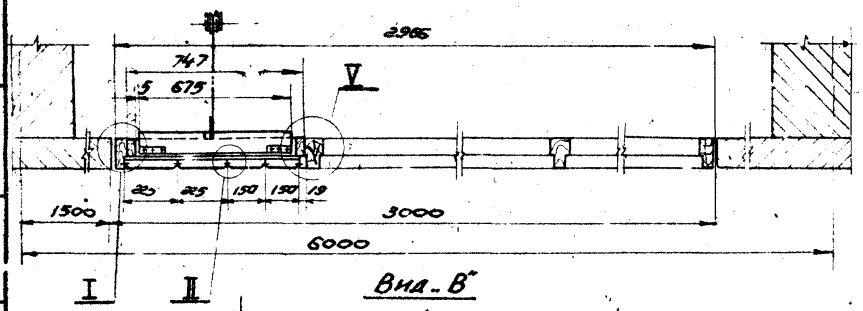

Вид В

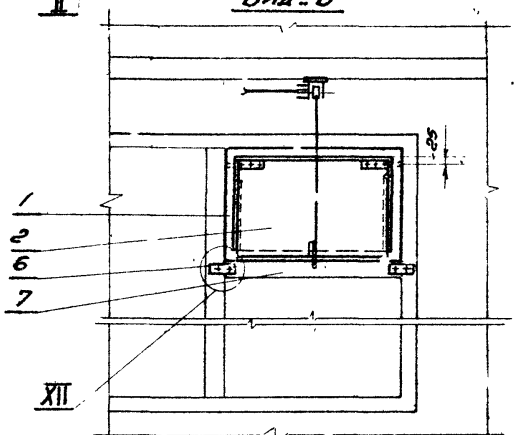

М 1:20

№ поз.	Обозначение	Наименование	Кол.	Вес	Материал	Лист	Примеч.
12	ГОСТ 1144-62	Шуруп 3×22	12	0.014		–	
11	ГОСТ 5915-62	Гайка М3	6	0.002		–	
10	ГОСТ 1489-62	Винт М3×16	6	0.005	Ст3 ГОСТ 380-60	–	
9	Сд1-00-04	Брусок 20×44×769	1	0.46		8/4	
8	Сд1-00-03	Брусок 19×44×490	1	0.32		8/4	
7	Сд1-00-02	Брусок	1	2.0	Сосна ГОСТ 9685-61	36	
6	Сд1-00-01	Планка	4	0.34	Ст3 ГОСТ 380-60	36	
5	Сд1-05	Блок Б.60-II	2	3.64	Сборн	8/4	Серия 4.904-11
4	Сд1-04	Решетка СТД-5290	2	2.70		32	
3	Сд1-03	Решетка СТД-5280	2	1.94	Ст3 ГОСТ 380-60	32	
2	Сд1-02	Клапан утепленный	1	3.8		30	
1	Сд1-01	Каркас клапана	1	–	Сборн	27	Вес см. лист 27

ТД	Узлы воздухозабора с подвесными утепленными клапанами к деревянным панелям ГОСТ 12506-67. Серия Н.	Серия 4.904-16	
1967 г	Сборка Сд1. Общий вид.	Выпуск I	Лист 5

Альбом выполнил: Гинзбург 1967 г.
Гл. инженер: Ильин
Нач. сто: Кулаков
Н. контр.: Ильин
Гл. архитектор: Кулаков
Рук. гр.: Ильин
Проверил: Кулаков
Составил: Гинзбург

Строительство: Универсальный магазин в г. Ленинграде
Заказчик: Ленинградский универмаг
Подпись: Шифр 1787
Объект: Здание
Шифр: 1787
Лит.: Р
Масса: 1:20
Лист: 1
Листов: 1

9621-01 8

Шифр 1787
Марка-лист 6
Инв. № 133454-9

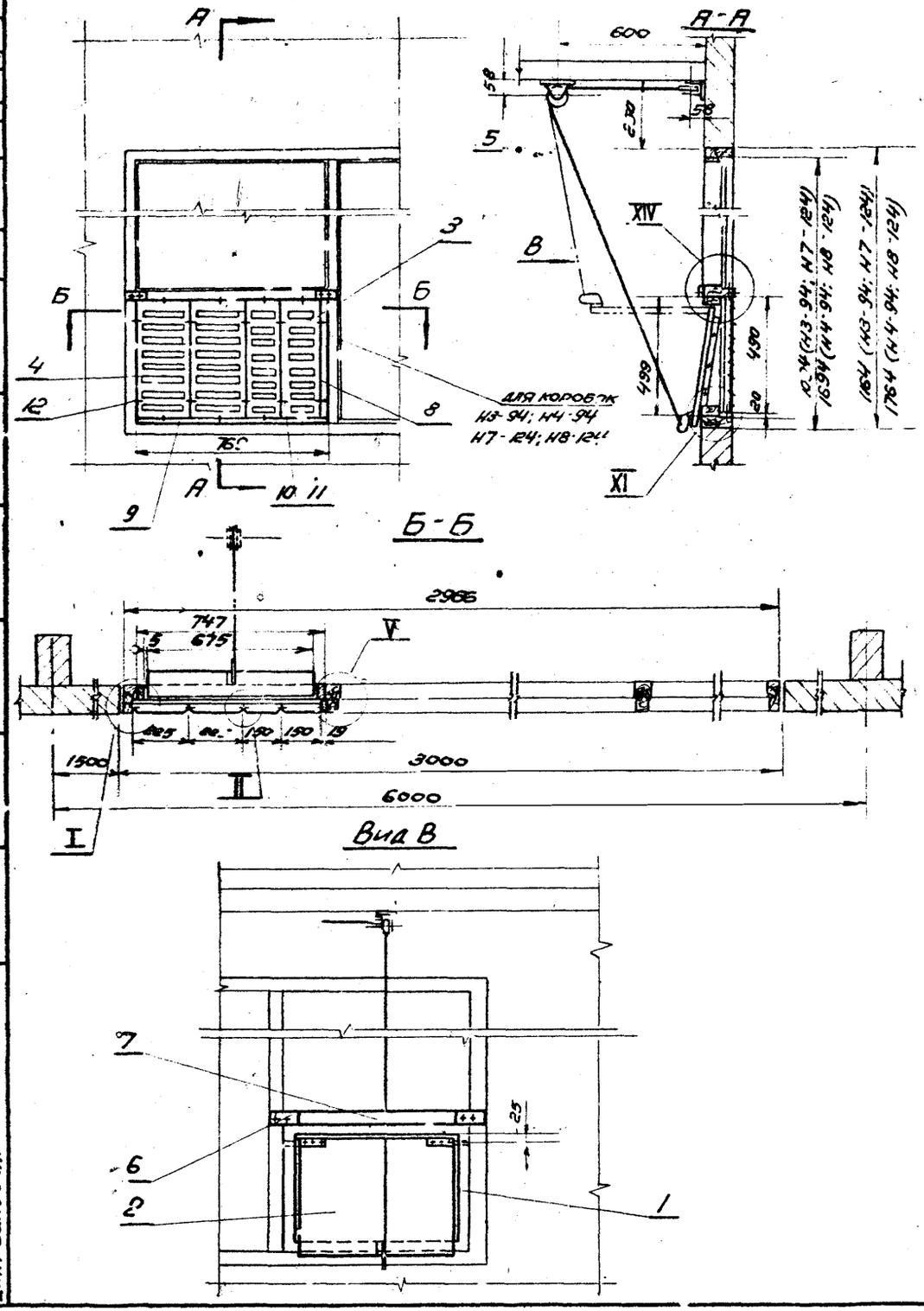

NN сборки	Клапан		Решетка		Пропускная способность узла воздухозабора L м³/час при V = 6 м/сек.	Общий вес сборки в кг. Ширина оконной коробки мм	
	Размеры в мм	Кол.	Размеры в мм	Кол.		94	124
Сб1	675 × 500	1	225 × 490	2	5500	18	19.5
			150 × 490	2			

Примечание:

1. Узлы I; II; V; XI; XIV выполнены на листах N25; 26
2. Крепление деталей 1, 8, 9 произвести гвоздями с шагом 150 мм.

М 1:20

NN поз.	Обозначение	Наименование	Кол.	Вес	Материал	Лист	Примеч.
12	ГОСТ 1144-60	Шуруп 3×22	12	0.014	—"—	—	
11	ГОСТ 5915-62	Гайка М3	6	0.002	—"—	—	
10	ГОСТ 1489-62	Винт М3×14	6	0.005	СТ3 ГОСТ 380-60	—	
9	Сб1-00-04	Брусок	1	0.51	—"—	36	
8	Сб1-00-03	Брусок 19×44×490	1	0.32	—"—	б/ч	
7	Сб1-00-02	Брусок	1	2.2	СОСНА ГОСТ 9685-61	36	
6	Сб1-00-01	Планка	4	0.34	СТ3 ГОСТ 380-60	36	
5	Сб1-05	Блок Б60-II	2	3.64	Сборн	б/ч	Серия 4.904-11
4	Сб1-04	Решетка СТД-5290	2	2.70	—"—	32	
3	Сб1-03	Решетка СТД-5283	2	1.94	СТ3 ГОСТ 380-60	32	
2	Сб1-02	Клапан утепленный	1	3.8	—"—	38	
1	Сб1-01	Каркас клапана	1	—	Сборн	27	Вес см. лист 25

ТД	Узлы воздухозабора с подвесными утепленными клапанами к деревянным панелям ГОСТ 12506-67. Серия Н.	Серия 4.904-16
1967 г	Сборка Сб1а. Общий вид.	Выпуск I; Лист 6

Согласовано: Цинкомзданий

Дата выпуска: 1967 г.

Шифр 1787
Марка-лист 7
Инв. № 183454-10

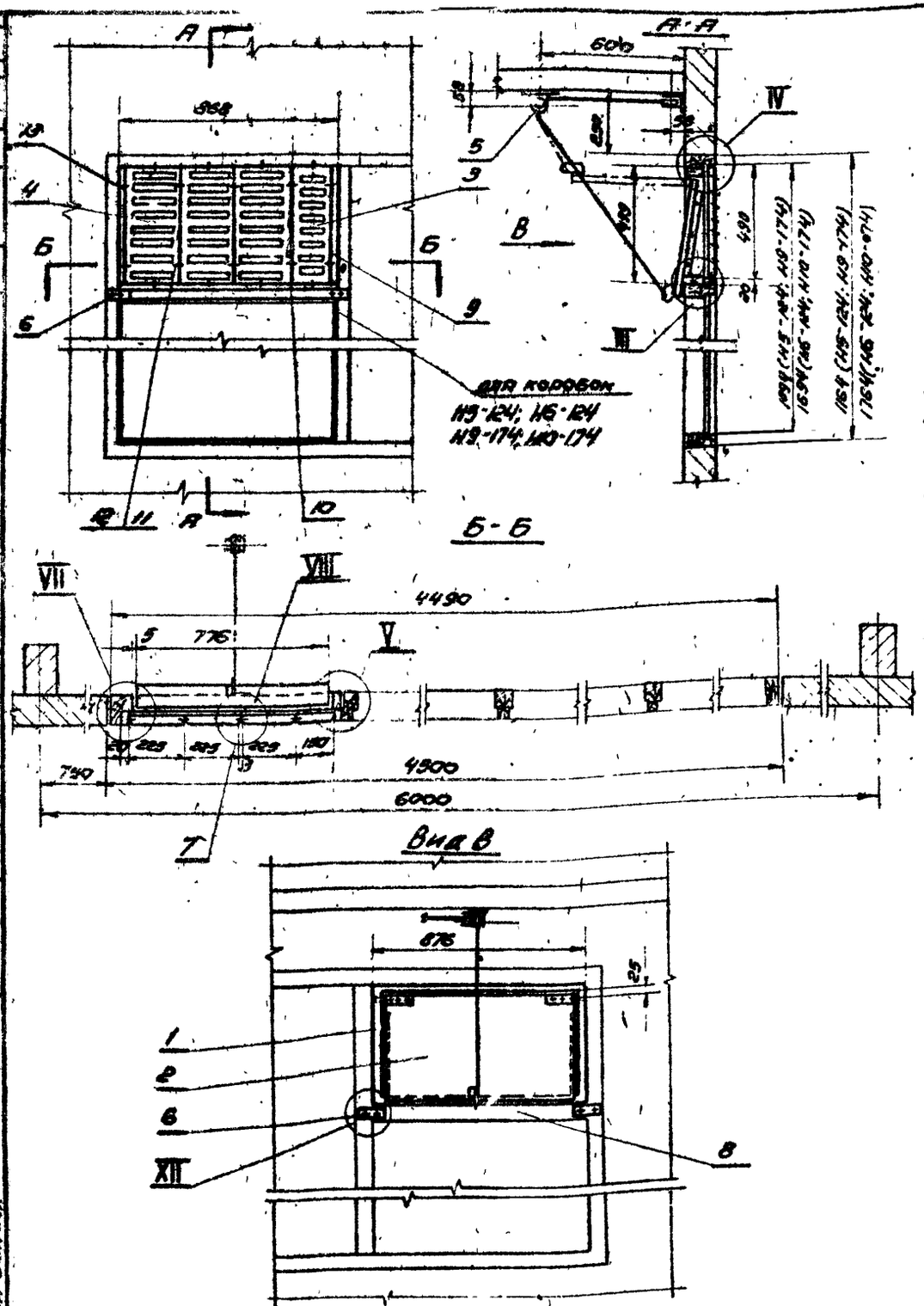

NN сборки	Клапан		Решетка		Пропускная способность узла воздухозабора L м³/час при V=6 м/сек.	Общий вес сборки в кг. Ширина оконной коробки 124: 174
	Размеры в мм.	кол.	Размеры в мм	кол.		
Сб2	776 × 430	1	225 × 490	3	6200	19
			150 × 490	1		

Примечания:

1. Узлы III; IV; V; VII; VIII выполнены на листе №25
2. Крепление деталей поз. 1, 9, 10 произвести гвоздями с шагом 150 мм.
3. При установке узла воздухозабора выше первого этажа предусмотреть нижнее расположение жалюзийных решеток и клапана. См. сборку Сб1а. Спецификацию см. сборка Сб2.

М 1:20

NN поз.	Обозначение	Наименование	Кол.	Вес	Материал	Лист	Примеч.
13	ГОСТ 1144-60	Шуруп 3×22	12	0.014	—"—	—	
12	ГОСТ 5915-62	Гайка М3	6	0.002	—"—	—	
11	ГОСТ 1489-62	Винт М3×14	6	0.005	ст3 ГОСТ 380-60	—	
10	Сб2-00-04	Брусок 20×44×868	1	0.52	—"—	б/4	
9	Сб2-00-03	Брусок 20×44×490	2	0.35	—"—	б/4	
8	Сб2-00-02	Брусок	1	0.22	—"—	36	
7	Сб2-00-01	Прокладка	2	0.02	—"—	36	
6	Сб1-00-01	Планка	4	0.34	ст.3 ГОСТ 380-60	36	
5	Сб1-05	Блок Б60-II	2	3.64	Сборн	б/4	серия 4.904-11
4	Сб1-04	Решетка СТД-5290	3	4.05	—"—	32	
3	Сб1-03	Решетка СТД-5288	1	0.97	ст.3 ГОСТ 380-60	32	
2	Сб2-02	Клапан утепленный	1	4.2	Сборн.	30	
1	Сб2-01	Каркас клапана	1	4.4	Сборн.	27	

ТД	Узлы воздухозабора с подвесными утепленными клапанами к деревянным панелям ГОСТ 12506-67. Серия Н.	Серия 4.904-16
1967 г.	Сборка Сб2 (2") Общий вид.	Выпуск I; Лист 7

9621-01 10

NN сбор.	Клапан		Решетка		Пропускная способность узла воздухозабора V м³/час при V=6 м/сек.	Общий вес сборки в кг.	
	Размеры в мм	Кол.	Размеры в мм	Кол.		Клапана по поз. 94	Клапана по поз. 174
СБ3	1200×500	1	225×490	5	9600	26.0	27.6
			150×490	1			

Примечания:

1. Узлы I; II; III; IV; V выполнены на листе № 25
2. Крепление деталей поз. 1; 8, 9 производить гвоздями с шагом 150 мм.
3. При установке узла воздухозабора в оконной коробке выше первого этажа предусмотреть нижнее расположение жалюзийных решеток и клапанов См. сборку СБ1.0 Спецификацию см. СБ3.

12	ГОСТ 1144-60	Шуруп 3×23	16	0.019	—"—	—	
11	ГОСТ 5915-62	Гайка М3	10	0.004	—"—	—	
10	ГОСТ 1489-62	Винт М3×14	10	0.009	Ст3 ГОСТ 380-60	—	
9	СБ3-00-03	Брусок 19×44×1294	1	0.74	—"—	3/4	
8	СБ3-00-02	Брусок 19×44×490	1	0.32	—"—	3/4	
7	СБ3-00-01	Брусок	1	3.3	Сосна ГОСТ 9685-61	36	
6	СБ1-00-01	Планка	4	0.34	Ст3 ГОСТ 380-60	36	
5	СБ1-06	Блок 560-II	2	3.64	Сборн	9/4	серия 4.904-11
4	СБ1-04	Решетка СТД-5890	5	6.75	—"—	32	
3	СБ1-03	Решетка СТД-5888	1	0.97	Ст3 ГОСТ 380-60	32	
2	СБ3-02	Клапан утепленный	1	5.8	—"—	30	
1	СБ3-01	Каркас клапана	1	—	Сборн	27	Вес см. лист 27
NN поз.	Обозначен.	Наименование	Кол.	Вес	Материал	Лист	Примечан.

ТД Узлы воздухозабора с подвесными утепленными клапанами к деревянным панелям ГОСТ 12506-67. Серия Н. Серия 4.904-16

1967г. Сборка СБ3(3°) Общий вид. Выпуск I Лист 6

9621-01 11

Согласовано: Инв. № подл. | Подпись и дата | Взам. инв. №

Шифр 1:87 | Марка, лист 6 | Инв. № 183454-11

Изм. | Кол. уч. | Лист | № докум. | Подпись | Дата

Разработал Гончаров 1967г.
Проверил Шинкова
Н. контр. Зелина
Гл. инж. проекта Трофимов
Гл. инженер Шишкин
Гл. конструктор Клеев
Н. лаборатория Сухин
Н. отдела арх. стр. Гольц
Н. мастерской Устюжанин
Руководитель Фомичев

Вид В

М 1:20

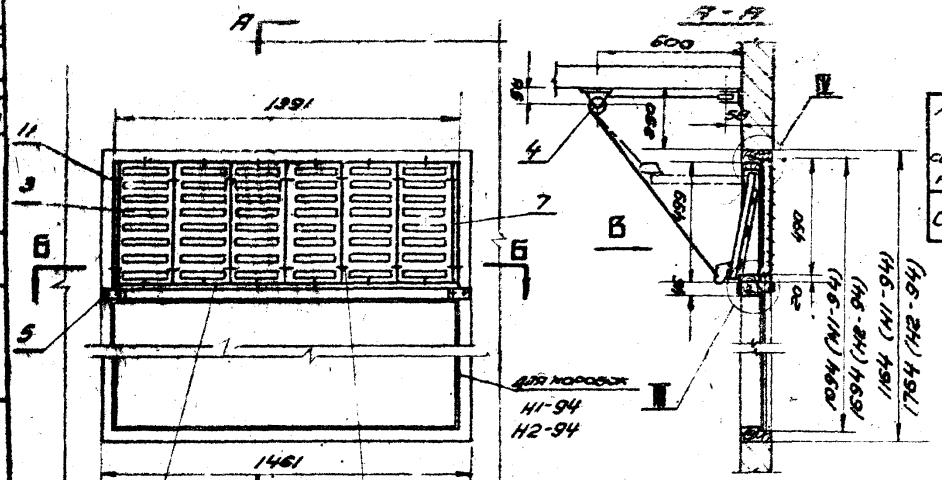

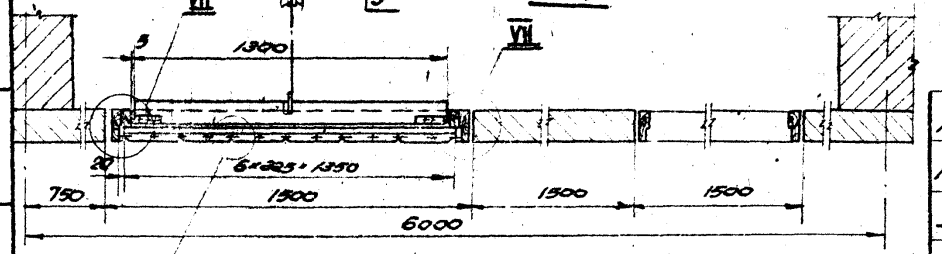

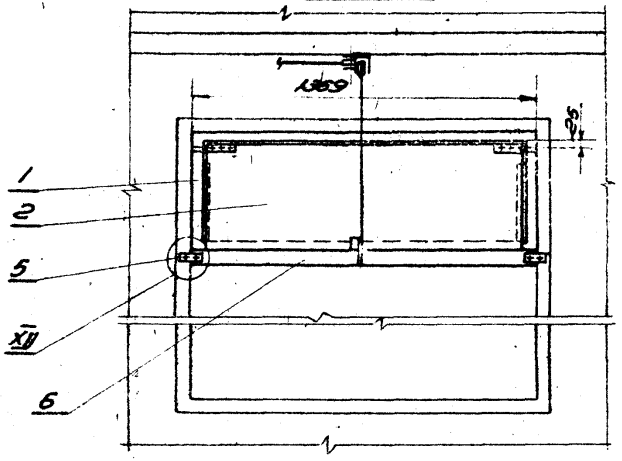

NN сбор ки	Клапан		Решетки		Площадь поперечного сечения канала брутто в свету при V= 6 м/сек	Вводная без сосредоточенных шумов тепловых	
	Размеры в мм	Кол.	Размеры в мм	Кол.			94
СБ4	1300 × 500	1	225 × 490	6	10200		87.8

Примечания:

1. Узлы II; III; IV; VII выполнены на листе №25
2. Крепление деталей поз. 1, 7, 8 произвести гвоздями с шагом 150 мм.
3. При установке узла воздухозабора в оконной коробке выше первого этажа предусмотреть нижнее расположение жалюзийных решеток и клапана см. лист № 6

Сборку СБ1 Спецификацию см. СБ4.

М 1:20

NN поз.	Обозначение	Наименование	Кол.	Вес	Материал	Лист	Примечание
11	ГОСТ 1144-60	Шуруп 3×22	24	0.029	—"—	—	
10	ГОСТ 5915-62	Гайка М3	10	0.004	—"—	—	
9	ГОСТ 1489-62	Винт М3×14	10	0.009	Ст. 3 ГОСТ 380-60	—	
8	СБ4-00-03	Брусок 80×44×1390	1	0.83	—"—	Э/4	
7	СБ4-00-02	Брусок 80×44×490	2	0.7	—"—	Э/4	
6	СБ4-00-01	Брусок	1	3.9	Сосна ГОСТ 9685-61	36	
5	СБ1-00-01	Планка	4	0.34	Ст. 3 ГОСТ 380-60	36	
4	СБ1-05	Блок 660-II	2	3.64	Сварн.	Э/4	Серия 4.904-11
3	СБ1-04	Решетка СТД-5290	6	8.1	Ст. 3 ГОСТ 380-60	32	
2	СБ4-02	Клапан утепленный	1	6.2	—"—	30	
1	СБ4-01	Каркас клапана	1	Ч	Сварн.	27	

ТД	Узлы воздухозабора с подвесными утепленными клапанами к деревянным панелям ГОСТ 12506-67. Серия Н.	Серия 4.904-16
1967 г.	Сборка СБ4 (1) Общий вид.	Выпуск I, Лист 9

Серия 1787
Инвент. лист 10
Инв. № 183454-13

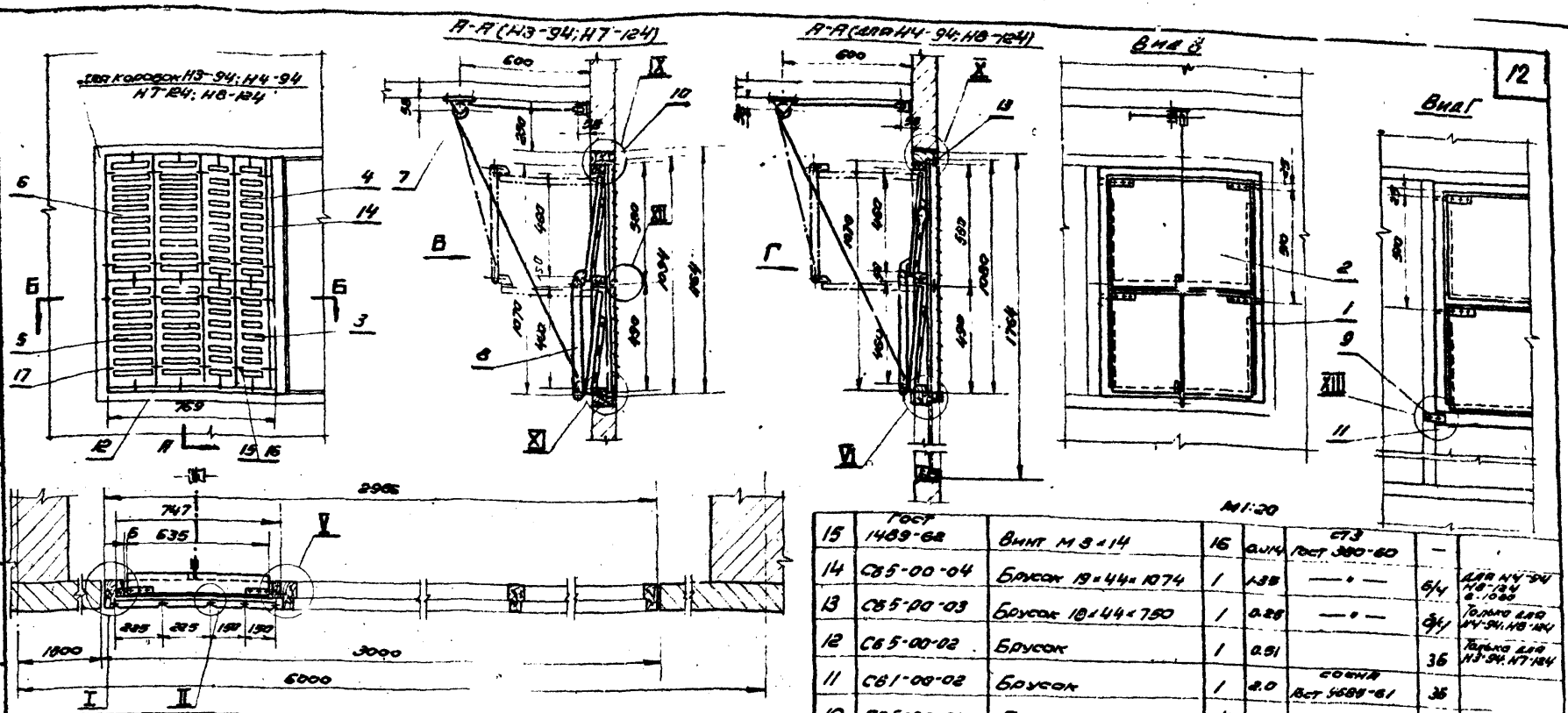

NN сборки	Клапан		Решетка		Пропускная способность узла воздухозабора L м³/час при V=6м/сек	Общий вес сборки в кг при ширине оконной коробки мм	
	Размеры в мм	Кол.	Размеры в мм	Кол.		94	124
Сб5	635×500	2	225×490	2	12100	34,1	38,6
			150×490	2			
			225×580	2			
			150×580	2			

Примечания:

1. Узлы I; II; V; VI; IX; X; XI; XII; XIII выполнены на листах N 25, 26
2. Крепление деталей поз. 1, 12, 14 произвести гвоздями с шагом 150 мм.
3. При установке узла воздухозабора в оконных коробках Н4-94, Н8-124 выше первого этажа предусмотреть нижнее расположение жалюзийных решеток и клапана см. листы. Сборка Сб 1а

Спецификация аналогична спецификации сборки Сб 5.

17	ГОСТ 1144-60	Шуруп 3×22	24	0.025	—"—		
16	ГОСТ 5915-62	Гайка М3	16	0.005	Ст3 ГОСТ 380-60	—	
15	ГОСТ 1489-62	Винт М3×14	16	0.014	Ст3 ГОСТ 380-60	—	
14	Сб5-00-04	Брусок 19×44×1074	1	1.35	—"—	6/4	Для Н4-94 Н8-124 2-1080
13	Сб5-00-03	Брусок 18×44×750	1	0.28	—"—	6/4	Только для Н4-94, Н8-124
12	Сб5-00-02	Брусок	1	0.51		36	Только для Н3-94, Н7-124
11	Сб1-00-02	Брусок	1	2.0	Сосна ГОСТ 9685-61	36	
10	Сб5-00-01	Прокладка	4	0.112	—"—	36	
9	Сб1-00-01	Планка	4	0.34	Ст3 ГОСТ 380-60	36	
8	Сб5-05	Рычажное устройство	1	0,85	—"—	33	
7	Сб1-05	Блок Б 60-II	2	3.64	Сборн	6/4	Серия 4.904-11
6	Сб5-04	Решетка СТД-5291	2	3.24	—"—	32	
5	Сб1-04	Решетка СТД-5290	2	2.70	—"—	32	
4	Сб5-03	Решетка СТД-5289	2	2.26	—"—	32	
3	Сб1-03	Решетка СТД-5288	2	1.94	Ст3 ГОСТ 380-60	32	
2	Сб5-02	Клапан утепленный	2	7.2	—"—	30	
1	Сб5-01	Каркас клапана	1	—	Сборн	27	Вес см. лист N 27
NN поз.	Обозначение	Наименование	Кол.	Вес	Материал	Лист	Примеч.

ТД	Узлы воздухозабора с подвесными утепленными клапанами к деревянным панелям ГОСТ 12506-67. Серия Н	Серия 4.904-16	
1967 г.	Сборка Сб5 (5а) Общий вид	Выпуск I	Лист 10

Согласовано: Инж. отдел Госгражданпроекта; Гл. инж. проекта Кирилов; Рук. отдела Бунтовская; Инженер Шинкова; Проверил Зеленин; Гл. инж. СТП Клеев; Дата выпуска 1967 г.

8621-01 13

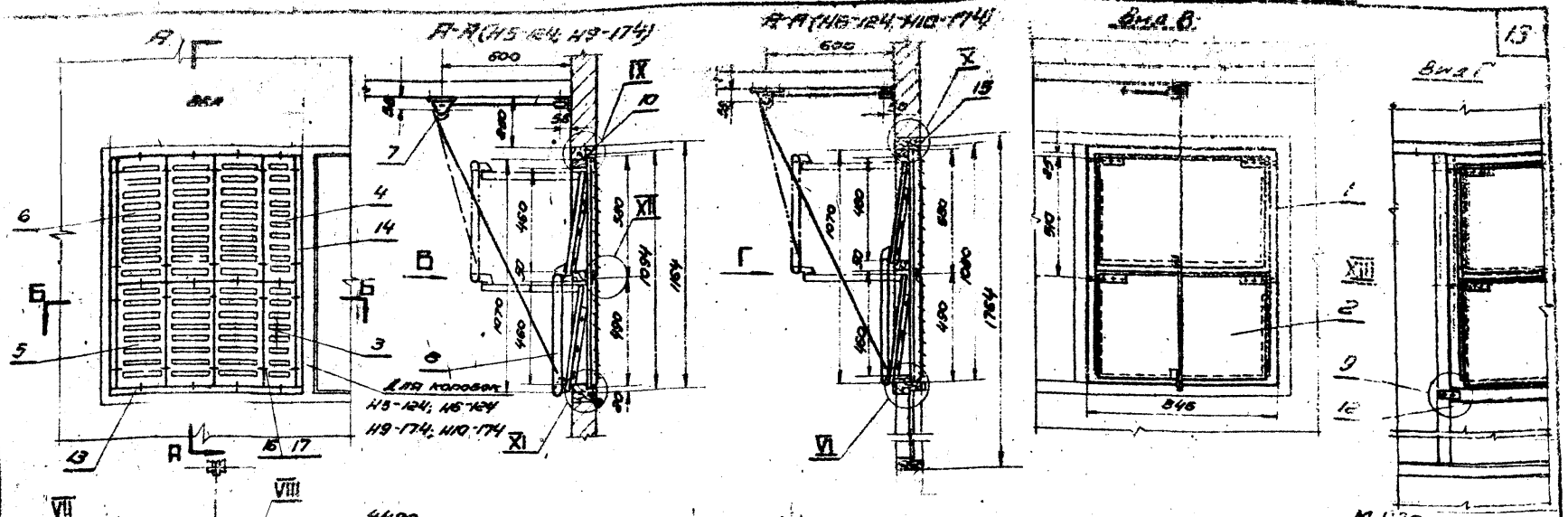

Марка	Клапан		Решетка		Пропускная способность узла воздухозабора $d^3м^3/час$ при V=6 м/сек.	Общий вес сборки, кг: Шкафной оконной панели с коробом Н=м: 124, 174
	Размеры в мм	кол.	Размеры в мм	кол.		
СБ6	735×500	3	225×490	1	13500	41,6
			150×490	1		
			225×580	3		
			150×580	1		

Примечания:

1. Узлы III; IV; V; VII; VIII; IX; X; XI Выполнены на листах №№ 25-36
2. Крепление деталей поз. 1, 13, 14, 15 произвести гвоздями с шагом 150 мм.
3. Установку сборки в нижней части оконной панели (СБ6[2]) выполнять аналогично СБ1[2] см. лист №6

№ поз.	Обозначение	Наименование	Кол.	Вес	Материал	Лист	Примечание
15	СБ6-00-03	Брусок 18×44×838	1	0.29	—	34	
14	СБ6-00-02	Брусок 20×44×1074	2	1.34	—	34	
13	СБ6-00-01	Брусок	1	0.55	—	35	
12	СБ2-00-01	Брусок	1	2.20	Сосна ГОСТ 380-60	35	
11	СБ2-00-03	Прокладка Б.3	4	0.04	—	35	
10	СБ5-00-01	Прокладка Б.4	4	0.112	—	36	
9	СБ1-00-01	Планка	4	0.34	Ст3 ГОСТ 380-60	36	
8	СБ5-05	Рычажное устройство	1	0.85	—	33	
7	СБ1-05	Блок Б 60-II	2	3.64	Сборн.	24	Серия 4.904-1
6	СБ5-04	Решетка СТД-5291	3	4.86	—	32	
5	СБ1-04	Решетка СТД-5290	3	4.05	—	32	
4	СБ5-03	Решетка СТД-5289	1	1.13	—	32	
3	СБ1-03	Решетка СТД-5288	1	0.97	Ст3 ГОСТ 380-60	32	
2	СБ5-02	Клапан створчатый	2	8.2	—	34	
1	СБ6-01	Каркас клапана	1	13.1	Сборн	27	

№ поз.	Обозначение	Наименование	Кол.	Вес	Материал	Лист	Примечание
18	ГОСТ 11644-60	Шуруп 3×22	16	0.019	—	—	
17	ГОСТ 5915-62	Гайка М3	16	0.005	—	—	
16	ГОСТ 1489-62	Винт М3×14	16	0.014	Ст.3 ГОСТ 380-60	—	

ТД — Узлы воздухозабора с подвесными утепленными клапанами к деревянным панелям ГОСТ 12506-67. Серия: Н. Серия 4.904-16

1967 г. — Сборка СБ6 Общий вид. Выпуск I, Лист 11

Альбом 1787, 11, ТМС № 183454-14

Главный инженер проекта Ю.Н. Шмаков; Гл. инженер проекта Ю.Н. Шмаков; Нач. отд. Ю.Н. Шмаков; Руководитель группы Ю.Н. Шмаков; Конструктор Ю.Н. Шмаков; Чертил Ю.Н. Шмаков; Гл. инженер института Ю.Н. Шмаков; Отдел выпуска Ю.Н. Шмаков 1967 г.

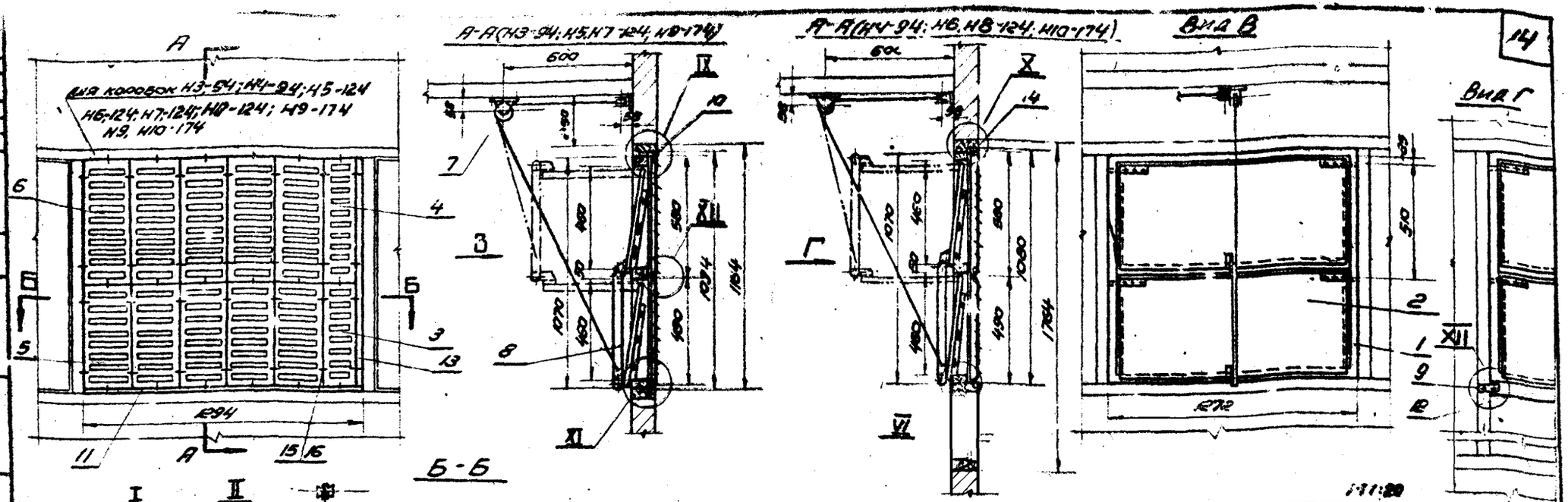

№ поз.	Обозначение	Наименование	Кол.	Вес	Материал	Примечание
15	ГОСТ 1489-63	Винт М3×14	26	0.023	СТ3 ГОСТ 380-60	—
14	СБ7-00-03	Бруск 10×44×1275	1	0.32	—	Сб4
13	СБ7-00-02	Бруск 13×44×1074	1	1.32	—	Сб4
12	СБ3-00-01	Брусок	1	3.3	—	Сб6
11	СБ7-00-01	Брусок	1	0.87	Сосна ГОСТ 9685-61	Сб6
10	СБ5-00-01	Прокладка δ=1	6	0.150	—	Сб6
9	СБ1-00-01	Пл.	4	0.39	СТ3 ГОСТ 380-60	Сб6
8	СБ5-05	Ремонтное устройство	1	0.85	—	Сб3
7	СБ1-05	Блок 660-Ц	2	3.64	Сборн	Сб4 Серия 4.904-11
6	СБ5-04	Решетка СТВ-5291	5	8.1	—	Сб2
5	СБ1-04	Решетка СТВ-5290	5	6.75	—	Сб2
4	СБ5-03	Решетка СТВ-5289	1	1.15	—	Сб2
3	СБ1-03	Решетка СТВ-5288	1	0.97	СТ3 ГОСТ 380-60	Сб2
2	СБ7-02	Клапан утеплений	2	11.4	—	Сб0
1	СБ7-01	Корпус клапана	1	—	Сборн	Сб7 Вес см. лист 27

№ поз.	Обозначен.	Наименование	Кол.	Вес	Материал	Прим.

NN сборок	Клапан			Решетка		Пропускная способность узла воздухозабора м³/час при V=6м/сек.	Общая масса сборки, кг	Ширина оконной коробки, мм
	Размеры в свету, мм		кол.	Размеры в мм	Кол.			94 / 124, 174
СБ7	1160×500		2	225×490	5	20900	49,7	55,7
				150×490	1			
				225×580	5			
				150×580	1			

Примечание:

1. Узлы I; II; III; IV; VII; IX; X; XI выполнены на листах №25,26
2. Крепление деталей поз. 1, 11, 13, 14 произвести гвоздями с шагом 150мм.
3. Установку сборки в нижней части оконной панели (125 мм) выполнять аналогично сборке СБ1 см. лист №6

17	ГОСТ 1144-60	Шуруп 3×22	20	0.03	—	—	
16	ГОСТ 5915-63	Гайка М3	26	0.01	СТ3 ГОСТ 380-60	—	

ТД	Узлы воздухозаборов с подъемными утепленными клапанами к деревянным панелям ГОСТ 12506-67. Серия II	Серия 4.904-16
1967г.	Сборка СБ1 Общий вид.	Выпуск I, Лист 12

Согласовано: Госстрой СССР, Госгражданстрой, Госкомитет по делам строительства при Госстрое СССР, Госстрой РСФСР, Госстрой БССР, Госстрой УССР, Госстрой Эстонии, Госстрой Литвы, Госстрой Латвии, Госстрой Молдавии, Госстрой Грузии, Госстрой Армении, Госстрой Азербайджана, Госстрой Киргизии, Госстрой Таджикистана, Госстрой Узбекистана, Госстрой Туркмении, Госстрой Казахстана

Главное управление по проектированию промышленных предприятий Госстроя СССР

Цифра выпуска № 9 1967г.

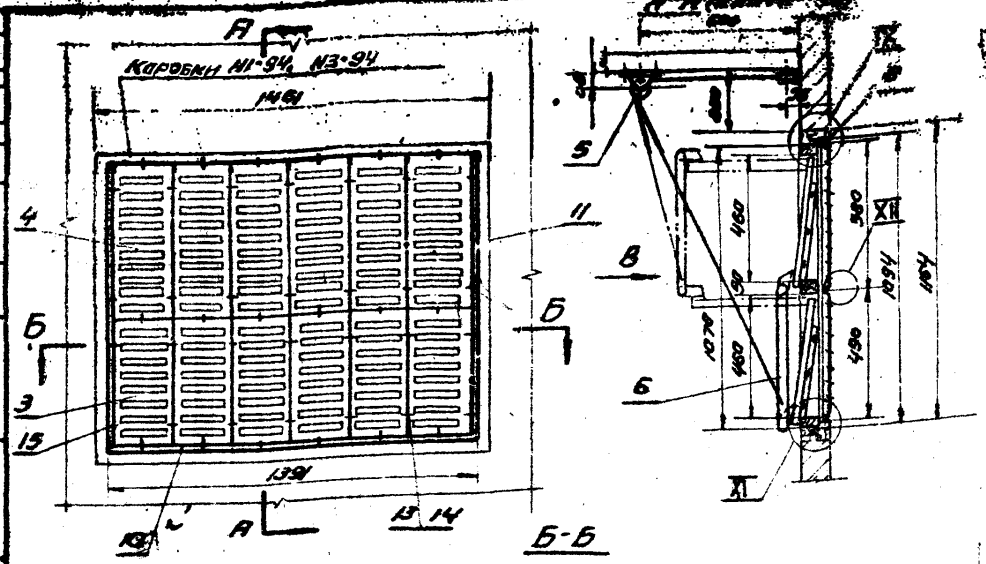

М 1:20

Марки сборки	Клапан		Решетка		Пропускная способность узла воздухозабора 2 м³/час при V=6 м/сек.	Общий вес сборки в кг.
	Размеры в мм.	Кол.	Размеры в мм.	Кол.		Шифровая шкала нагрузок кг/м²
						94
СД8	1260×500	2	225×480	6	22200	52.3
			225×580	6		

Примечания:

1. Узлы II; IV; VII; VIII; IX; X Выполнены на листах N 25, 26
2. Крепление деталей поз. 1, 10, 11, 12 произвести болтами с шагом 150 мм.

N п/п поз.	Обозначение	Наименование	Кол.	Вес	Материал	Лист	Примеч.
15	ГОСТ 1144-66	Шпонка 3×22	20	0.024	— " —	—	
14	ГОСТ 5915-62	Гайка М3	26	0.01	— " —	—	
13	ГОСТ 1489-62	Винт М3×14	26	0.023	Ст.3 ГОСТ 380-60	—	
12	СД8-00-04	Брусок 13×44×1350	1	0.48	— " —	Д/4	
11	СД8-00-03	Брусок 20×44×1074	2	1.32	— " —	Д/4	Для №2-94 Е-1083
10	СД8-00-02	Брусок	1	0.91	— " —	36	
9	СД8-00-01	Брусок	1	3.9	Сосна ГОСТ 9685-61	36	
8	СД5-00-01	Прокладка	6	0.168	— " —	36	
7	СД1-00-01	Планка	4	0.34	Ст.3 ГОСТ 380-60	36	
6	СД-5-05	Подъемное устройство	1	11.85	— " —	33	
5	СД1-05	Блок Б60-II	2	3.64	Сборн	Д/4	Серия 4.904-11
4	СД5-04	Решетка СТД-5891	6	9.72	— " —	32	
3	СД1-04	Решетка СТД-5890	6	8.1	Ст.3 ГОСТ 380-60	32	
2	СД8-02	Клапан утепленный	2	12.0	— " —	30	
1	СД8-01	Каркас клапана	1	10.8	Сборн.	27	

ТД	Узлы воздухозабора с подвесными утепленными клапанами к железобетонным панелям ГОСТ 12506-67. Серия 4.904-16	Серия 4.904-16	
1967 г.	Сборка СД8(09) Общий вид.	Выпуск I	Лист 13

Инв. № подл. 1787 | Взам. инв. № 1834-16 | Подпись и дата | Инв. № дубл. | Взам. инв. № | Подпись и дата

Гипроспецпромстальконструкция
Гл. инженер проекта Ю.Н. Ушаков
Гл. специалист Ю.Н. Ушаков
Нач. отдела Ю.Н. Ушаков
Руководитель группы Ю.Н. Ушаков
Конструктор Ю.Н. Ушаков
Чертил Ю.Н. Ушаков

Шифр 1787 Альбом-лист 14 Инв. № 183454-17

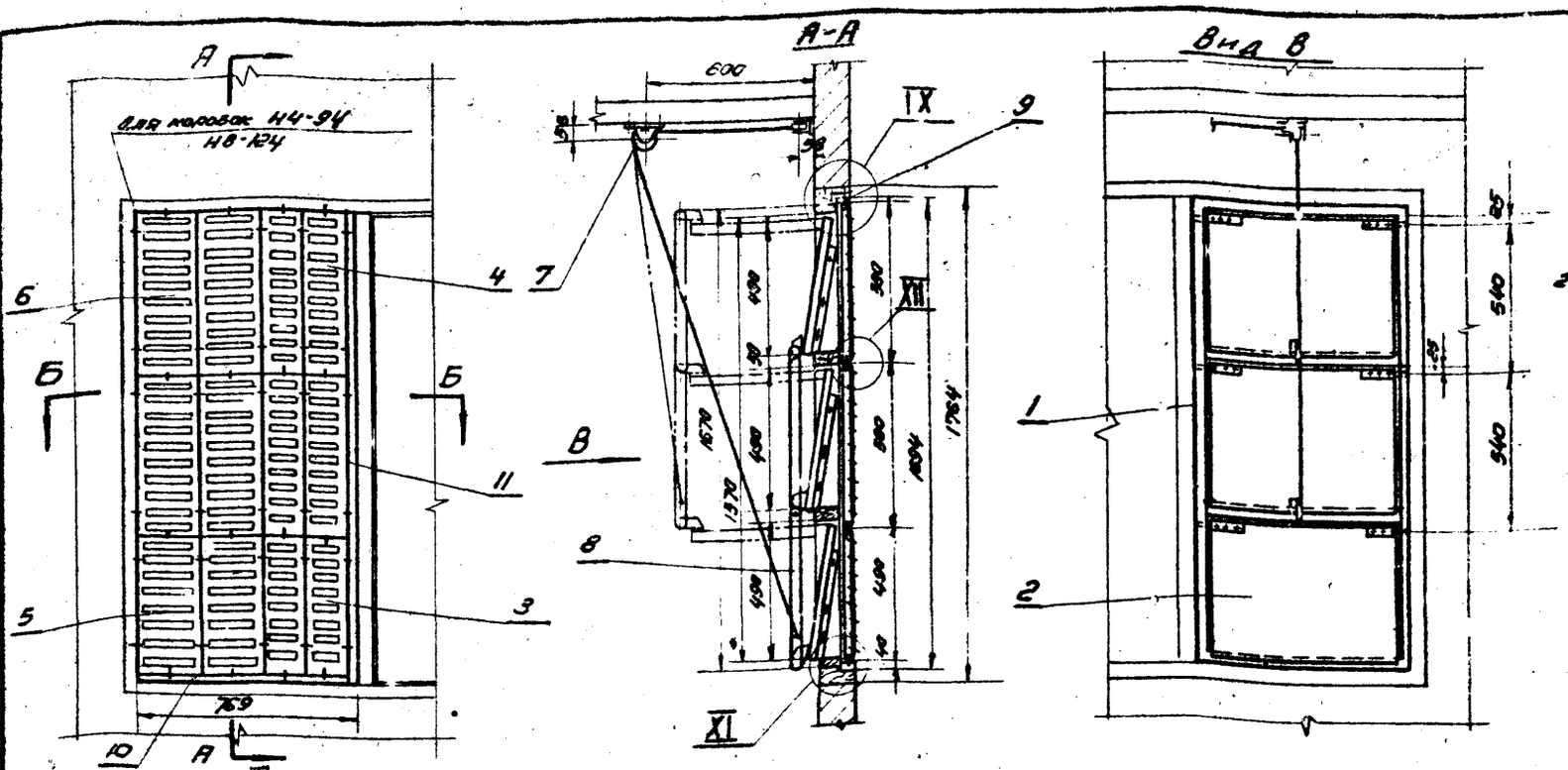

Примечания:

1. Узлы I; II; III; V; VII; IX выполнены на листах 25, 26
2. Крепление деталей поз. 1, 10, 11 произвести сваями с шагом 150 мм.

NN сбор.	Клапан		Решетка		Пропускная способность узла воздухозабора в м³/час при V=6 м/сек	Общий вес сборки в кг.	
	Размеры в мм	Кол.	Размеры в мм	Кол.		Шпилька в колодки в мм 94	124
сд9	635 × 500	3	225 × 490	2	18700	45.0	68.0
			150 × 490	2			
			225 × 580	4			
			150 × 580	4			

NN поз.	Обозначение	Наименование	Кол.	Вес	Материал	Лист	Примечание
12	ГОСТ 1489-62	Винт М3×14	36	0.02	СТ3 ГОСТ 380-60	—	
11	сд9-00-02	Брусок 19×44×1594	1	1.35		4У	
10	сд9-00-01	Брусок	1	0.51	Сосна ГОСТ 9685-61	36	
9	сд5-00-01	Прокладка	4	0.142		36	
8	сд9-02	Рычажное устройство	1			33	
7	сд1-05	Блок Б 60-II	2	3.64	Сборн	4У	Серия 4.904-11
6	сд5-04	Решетка СТД-5291	4	6.48		32	
5	сд1-04	Решетка СТД-5290	2	2.70		32	
4	сд5-01	Решетка СТД-5289	4	4.52		32	
3	сд1-03	Решетка СТД-5288	2	1.54	СТ3 ГОСТ 380-60	32	
2	сд5-02	Клапан утепленный	3	10.8		30	
1	сд9-01	Каркас клапана	1	—	Сборн	27	Вес стр. лист №27
14	ГОСТ 1144-61	Шуруп 3×22	20	0.02		—	
13	ГОСТ 5915-62	Гайка М3	26	0.01		—	

М 1:20

ТД	Узлы воздухозабора с подвесными утепленными клапанами к деревянным панелям ГОСТ 12506-67. Серия II.	Серия 4.904-16	
1967 г.	Сборка сд9. Общий вид.	Выпуск I	Лист 14

Разработано: ЦНИИПромзданий, Гипрокомунстрой
Гл. инж. пр-та: Шишкин
Нач. сто: Шишкин
Гл. инж. сто: Клеко
Дата выпуска: 1967 г.

Должность | Фамилия | Подпись | Дата
Гл. инж. пр-та: Устюжанин
Нач. сто: Гарин
Гл. инж. сто: Шишкин
Руководитель группы: Буланов
Инженер: Шинкова
Инженер: Зелина

962-1-04 17

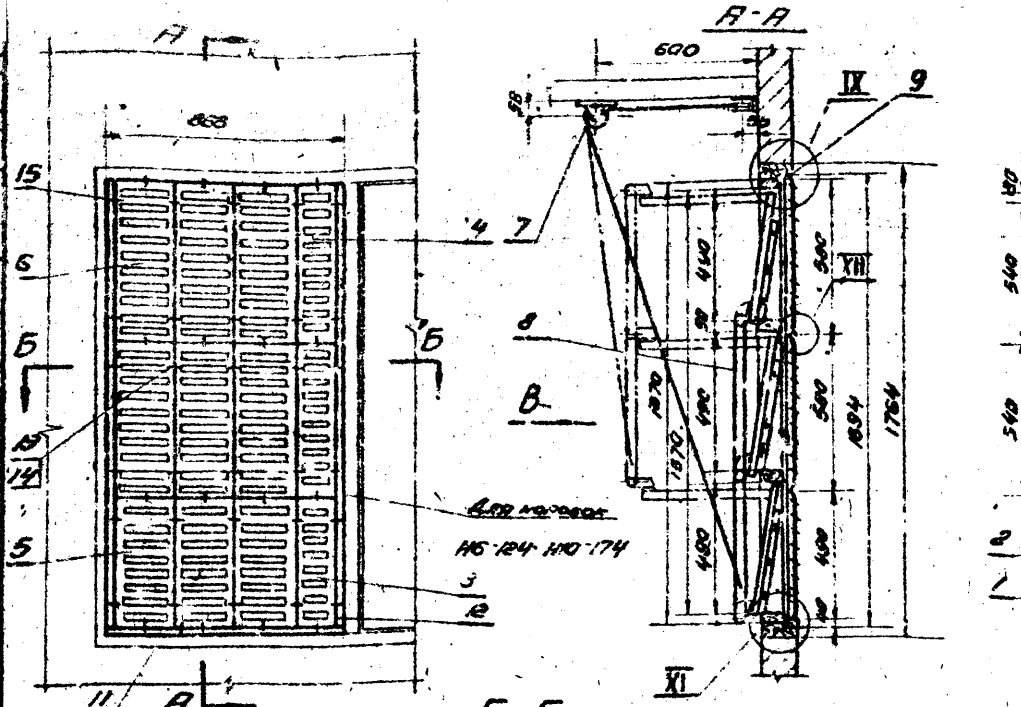

Примечания:

1. Узлы III; VI; VII; VIII; X; XI Выполнены на листе N 25, 26.
2. Крепление деталей поз. 1, 11, 12 произвести саморезами с шагом 150 мм.

М 1:20

NN сбор.	Клапан	Кол.	Решетка	Кол.	Потолочная способность удаления воздуха Х=3 м³/час при ΔРсети 4 кгс/м²	Общий вес сборки в кг. Масса изделия в кг. 124; 174
	Размеры в мм		Размеры в мм			
СО10	735 × 500	3	225 × 490	3	20900	56,6
			150 × 490	1		
			225 × 590	5		
			150 × 590	2		

NN поз.	Обозначение	Наименование	Кол.	Вес ед. кг	Материал	Масса кг	Примеч.
13	ГОСТ 1489-62	Винт М 3 × 14	26	0.02	Ст.3 ГОСТ 380-60	—	
12	СО10-00-02	Брусок 80 × 44 × 1674	2	2.65	—"—	6/4	
11	СО10-00-01	Брусок	1	0.56	Сосна ГОСТ 9685-61	36	
10	СО2-00-03	Прокладка б.3	6	0.05	—•—	36	
9	СО5-00-01	Прокладка б.4	4	0.112	Ст.3 ГОСТ 380-60	36	
8	СО9-02	Рычажное устройство	1	1.61	—•—	33	
7	СО1-05	Блок Б60-II	2	3.64	Сварн	6/4	Серия 4.904-11
6	СО5-04	Решетка СТД-5291	6	0.72	—•—	32	
5	СО1-04	Решетка СТД-5290	3	4.05	—"—	32	
4	СО5-01	Решетка СТД-5289	2	2.26	—"—	32	
3	СО1-03	Решетка СТД-5288	1	0.97	Ст.3 ГОСТ 380-60	32	
2	СО6-02	Клапан утепленный	3	12.3	—•—	30	
1	СО10-01	Кожух клапана	1	13.2	Сварн	27	
15	ГОСТ 1144-60	Шуруп 3 × 22	20	0.02	—•—	—	
14	ГОСТ 5915-62	Гайка М3	86	0.01	Ст.3 ГОСТ 380-60	—	

ТД	Узлы воздухозабора с подвесными утепленными клапанами к деревянным панелям ГОСТ 12506-67. Серия К.	Серия 4.904-16	
1967 г.	Сборка СО10. Общий вид.	Выпуск I	Лист 15

Инв. № 1787 16
Инв. № 183454-19

Согласовано:
ЦНИИПромзданий
Госгражданстрой по СССР
Одобрено
Проверил
Разработал
Гипрокоммунстрой
Гипрокоммунстрой
Гипрокоммунстрой
Киев
1967г.

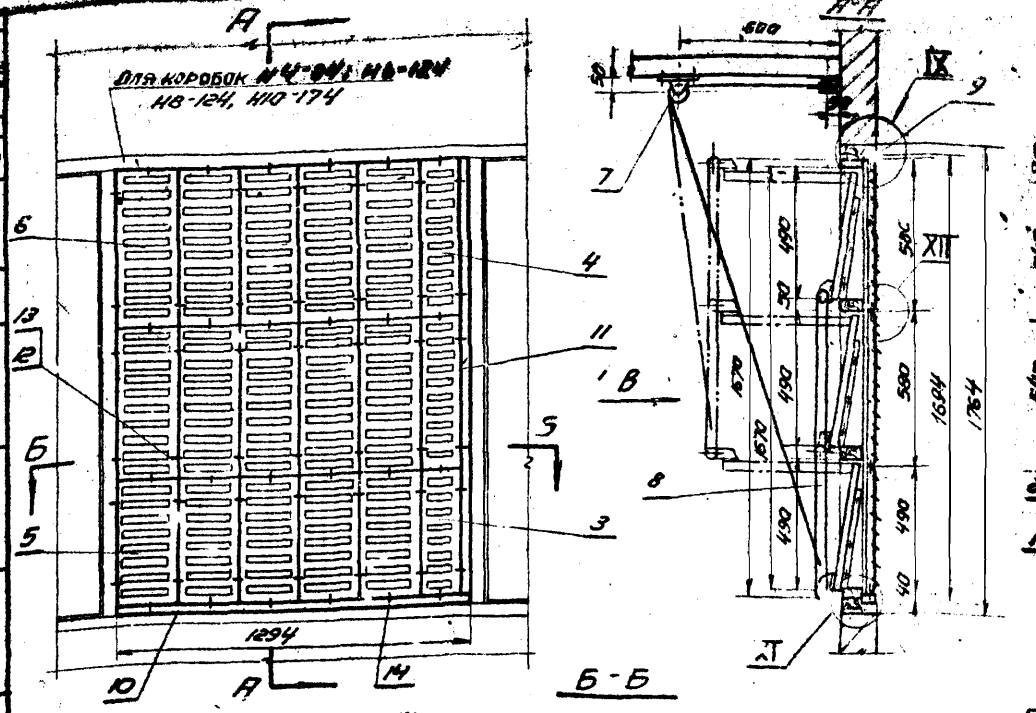

Примечания
1. Узлы I, II, III, VI, VII, XI выполнены на листах 25, 26
2. Крепление деталей поз. 6, 10, 11 производить саморезами с шагом 150 мм

М 1:20

N.У сборки	Клапан		Решетка		Пропускная способность узла воздухозабора L м³/час при V=6 м/сек.	Общий вес сборки в кг. Ширина оконной коробки мм	
	Размеры в мм	кол.	Размеры в мм	кол.		94	124, 174
С∂11	1160×500	3	225×490	5	32200	67,2	75,8
			150×490	1			
			225×590	10			
			150×590	2			

NN поз.	Обозначение	Наименование	кол.	Вес	Материал	Лист	Примечание
12	ГОСТ 1489-62	Винт М3×14	42	0.144	СТ3 ГОСТ 380-60	—	
11	С∂11-00-02	Брусок 19×44×1654	1	1.51	— / —	3/4	
10	С∂11-00-01	Брусок	1	0.87	Сосна ГОСТ 9685-61	36	
9	С∂5-00-01	Прокладка	6	0.163	СТ3 ГОСТ 380-60	36	
8	С∂9-02	Ручка-скоба	1	1.61	— • —	33	
7	С∂1-05	Блок ББ0-II	2	3.64	Сварен	3/4	Сварка 4.904-11
6	С∂5-04	Решетка СТД-5291	10	15.2	— • —	32	
5	С∂1-04	Решетка СТД-5290	5	6.75	— • —	32	
4	С∂5-03	Решетка СТД-5289	2	2.25	— • —	32	
3	С∂1-03	Решетка СТД-5288	1	0.97	СТ3 ГОСТ 380-60	32	
2	С∂7-02	Клапан утепленный	3	17.1	— • —	30	
1	С∂11-01	Каркас клапана	1	—	Сварен	27	Вес см. лист №3

14	ГОСТ 1144-60	Шуруп 3×22	24	0.03	— • —	—	
13	ГОСТ 5915-62	Гайка М3	42	0.02	СТ3 ГОСТ 3881-60	—	

ТД	Узлы воздухозабора с подвесными утепленными клапанами к деревянным панелям. ГОСТ 12506-67. Серия Н.	Серия 4.904-16	
1967 г.	Сборка С∂11 Общий вид.	Выпуск I	Лист 16

Инв.№ 1787 | Альбом листов 17 | Инв.№ 183 454-20

Примечания

1. Узлы V, VII, VIII, X, XI выполнены на листах N 25, 26.
2. Крепление деталей поз. 1, 8, 9 произвести гвоздями с шагом 150 мм.

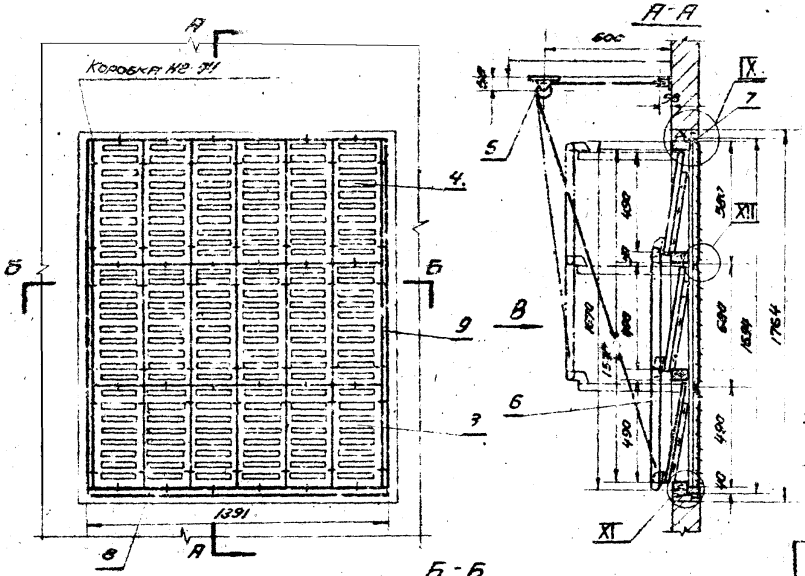
А-А
Вид В
Б-Б
Коробка №2 341
1391
1369
1500
1500
1500
6000
225×6 =1350
750
1764
1570
1530
1490
400
340
600
50
150
225
300
100
150
150
150

1787
Марка-лист
18
Инв. №
183454-21.

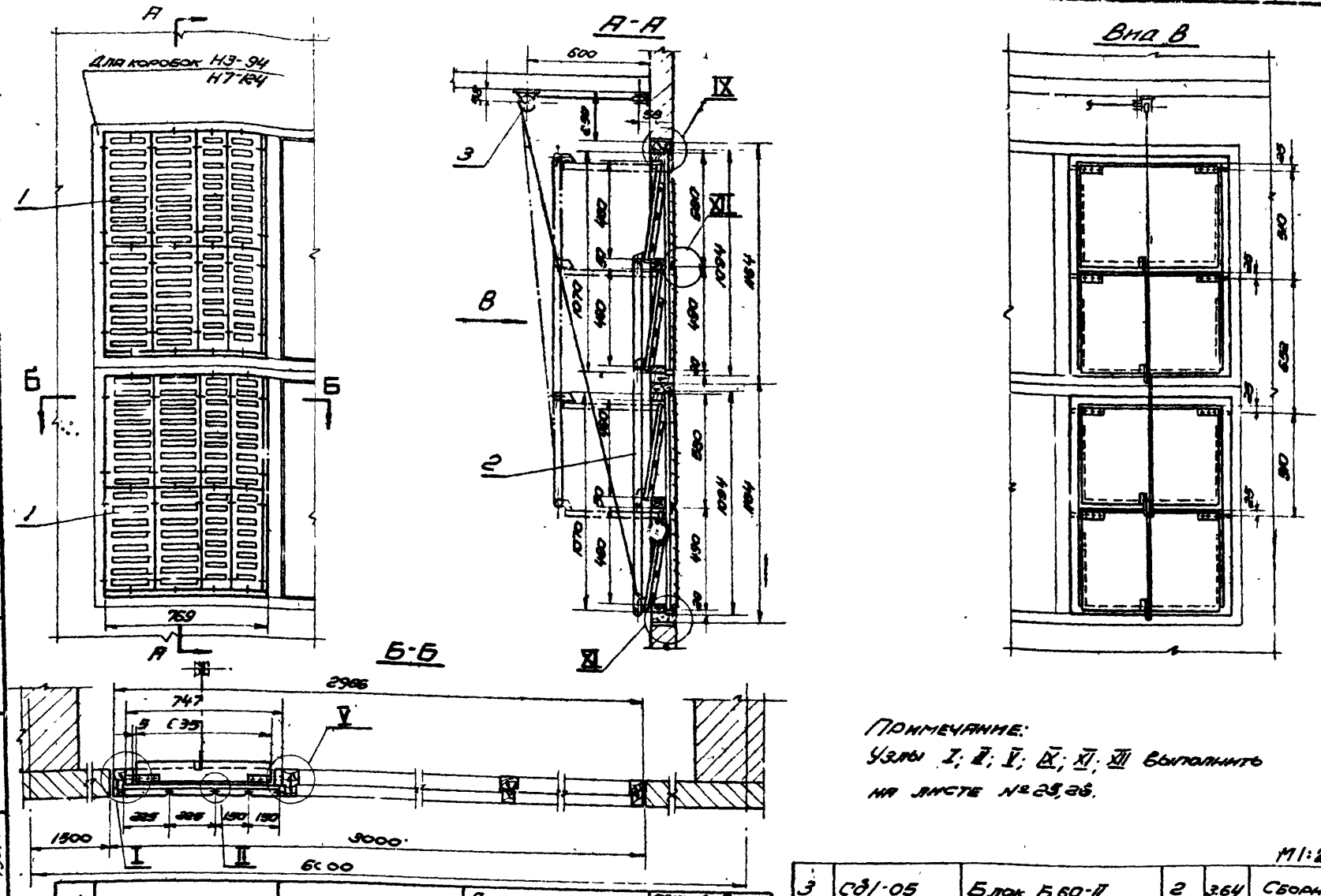

Примечание:
Узлы I; II; V; IX; XI; XII выполнить на листе № 25, 26.

М1:20

N сборки	Клапан		Решетка		Пропускная способность узла воздухозабора L м³/час при V=6 м/сек.	Общий вес сборки в кг	
	Размеры в мм	Кол.	Размеры в мм	Кол.		Ширина оконной коробки в мм	
						94;	124
Сб13	635×500	4	225×490	4	24300	63,7	72,7
			150×490	4			
			225×580	4			
			150×580	4			

3	Сб1-05	Блок Б60-II	2	3,64	Сборн.	8/4	Серия 4.904-11
2	Сб13-01	Рычажное устройство	1	2,34	—"—	33	
1	—	Сборка Сб5	2		Сборн.	10	Вес сборки Сб5 см. лист №10
Нн. поз.	Обозначение	Наименование	Кол.	Вес	Материал	Лист	Примечан.

ТД	Узлы воздухозабора с подвесными утепленными клапанами к деревянным панелям ГОСТ 12506-67. Серия 4.	Серия 4.904-16	
1967 г.	Сборка Сб13. Общий вид.	Выпуск I	Лист 18

Согласовано:
Цен. промышленный
Генпроектор по ОВ
Подпись
Фамилия
Должность
Рук. группы
Инженер
Проверил
Подпись
Фамилия
Должность
Гл. инж. пр-та
Гл. инж. пр-та
Гл. стр.
Гл. инж. стр.
Дата выпуска: 1967 г.

9621-01 21

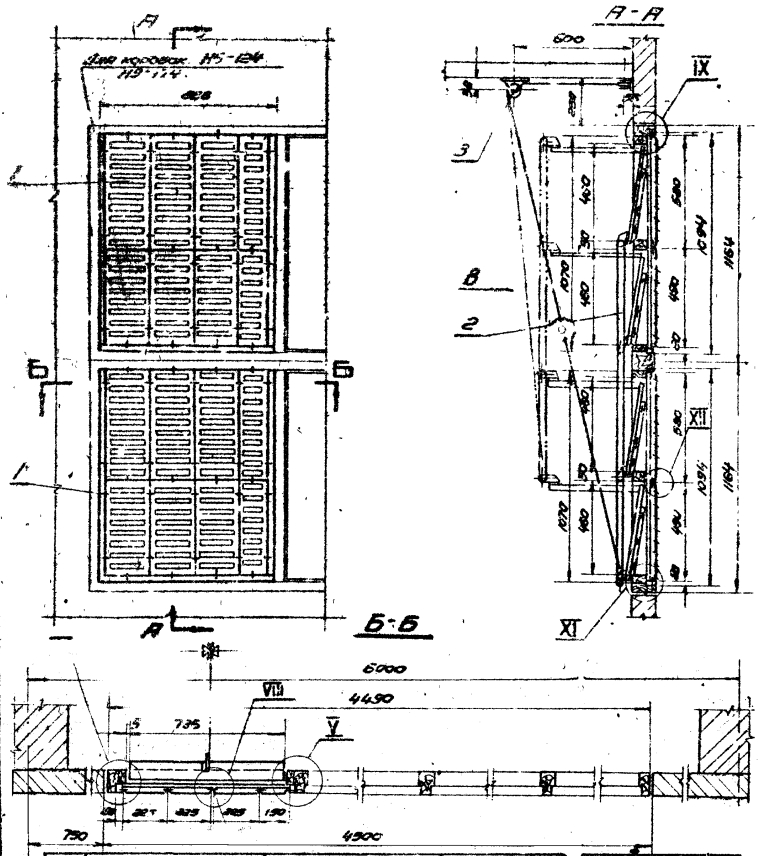

Примечание:

1. Узлы V; VIII; VIII; IX; XI; XII выполнены на листах 25, 26.

М 1:20

№ сбор. мм	Клапан		Решетка		Пропускная способность узла воздухозабора ε м³/час при V=6 м/сек	Общий вес сборки в кг. Ширина оконной коробки в мм	
	Размеры в мм	Кол.	Размеры в мм	Кол.		124	174
Сб14	736 × 500	4	225 × 490	6	26 900	86,3	86,3
			150 × 490	2			
			225 × 580	6			
			150 × 580	2			

№ поз.	Обозначен.	Наименование	Кол.	Вес	Материал	Лист	Примеч.
3		Блок Б60-II	2	3,64	Сборн.	24	Серия 4.904-11
2	Сб 14-01	Рычажное устройство	1	2,34	— 11 —	33	
1	—	Сборка Сб6	2	84	Сборн.	11	

ТД	Узлы воздухозабора с подвесными утепленными клапанами к деревянным панелям ГОСТ 12506-67. Серия Н.	Серия 4.904-16	
1967 г.	Сборка Сб14. Общий вид.	Выпуск I	Лист 19

9621-01

1787
Марка лист 19
Инв. № 183454-22

Согласовано
Цинкомзданий
Гл. инж. по ОВ
Сигнаров

Подпись
Фамилия
Бухгалтер
Шинкова
Зеленц
Полковник
Дж. Грунтов
Инженер
Проверил
Подпись
Фамилия
Устранен
Тайц
Гуткин
Клеер
Дата выпуска 1967 г.

Шифр 1787
Альбом-лист 20
Инв. № 183454-23

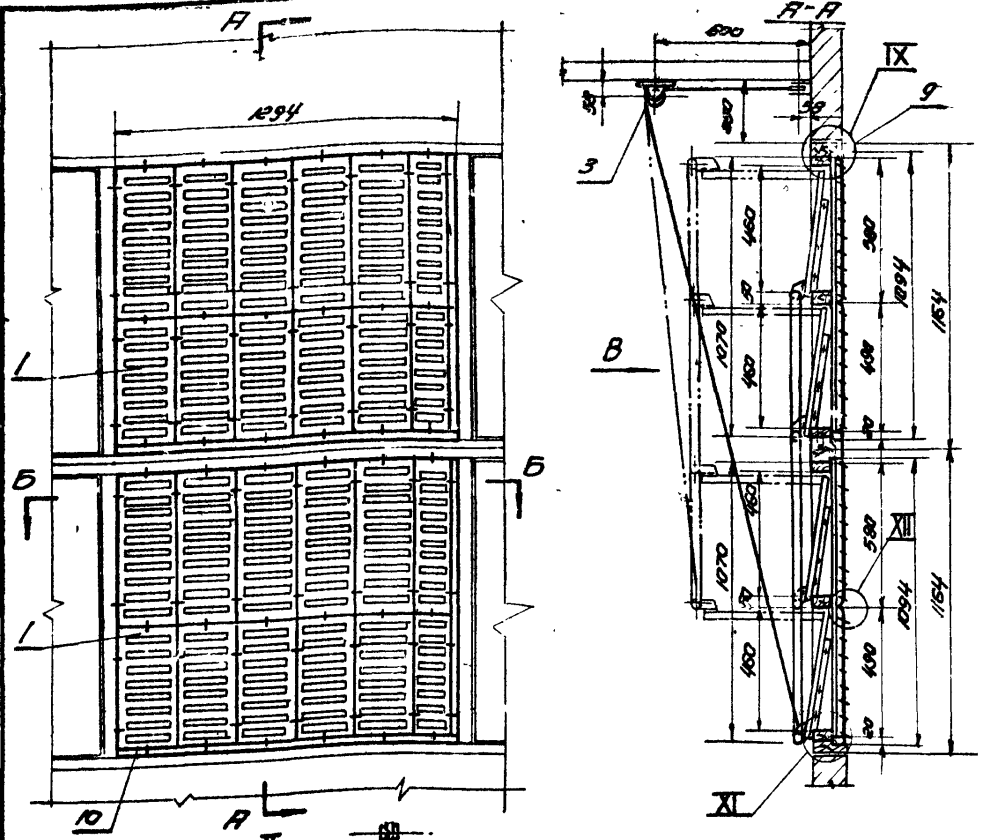

N сбор-кн	Клапан: Размеры в мм	Кол.	Решетка: Размеры в мм.	Кол.	Пропускная способность узла воздухозабора $м^3$/час при V=6 м/сек.	Общий вес конструкции в кг: Ширина оконной коробки 94	124,174
СВ15	1150×500	4	825×490	10	41700	104,3	1.2,0
			150×490	2			
			225×580	10			
			150×580	2			

Примечание:
1. Узлы I; II; V; IX; XI; XII выполнены на листах №№ 25,26

М 1:20

Поз.	Обозначение	Наименование	Кол.	Вес	Материал	Лист	Примечан.
3	СВ1-05	Блок Б60-II	3	3.64	Сборн.	8/4	Серия 4.904-11
2	СВ-13-01	Рычажное устройство	1	2,34	—•—	33	
1	—	Сборка СВ-7	2	—	Сборн.	12	Вес см лист N 12

ТД 1967 г. Узлы воздухозабора с подвесными утепленными клапанами к деревянным панелям ГОСТ 12506-67. Серия Н
Сборка СВ15. Общий вид.
Серия 4.904-15 Выпуск I Лист 20

Согласовано: Цинизпромзданий, Гл. инж. проекта Смирнов, Гл. инж. пр-та Шишкин
Подпись: Фомин, Шишкин, Зеленин
Должность: Гл. инженер проекта Фомин, Руководитель группы Шишкин, Гл. инженер проекта Зеленин
Разработал: Ст. инж. Кутин, Гл. инж. сект. Киево, Нач. сектора Шишкин
Проверил: Ст. инж. Кутин, Гл. инж. пр-та Хорошкин, Гл. инженер Фомин
Подпись: 1967 г.

9621-01 23

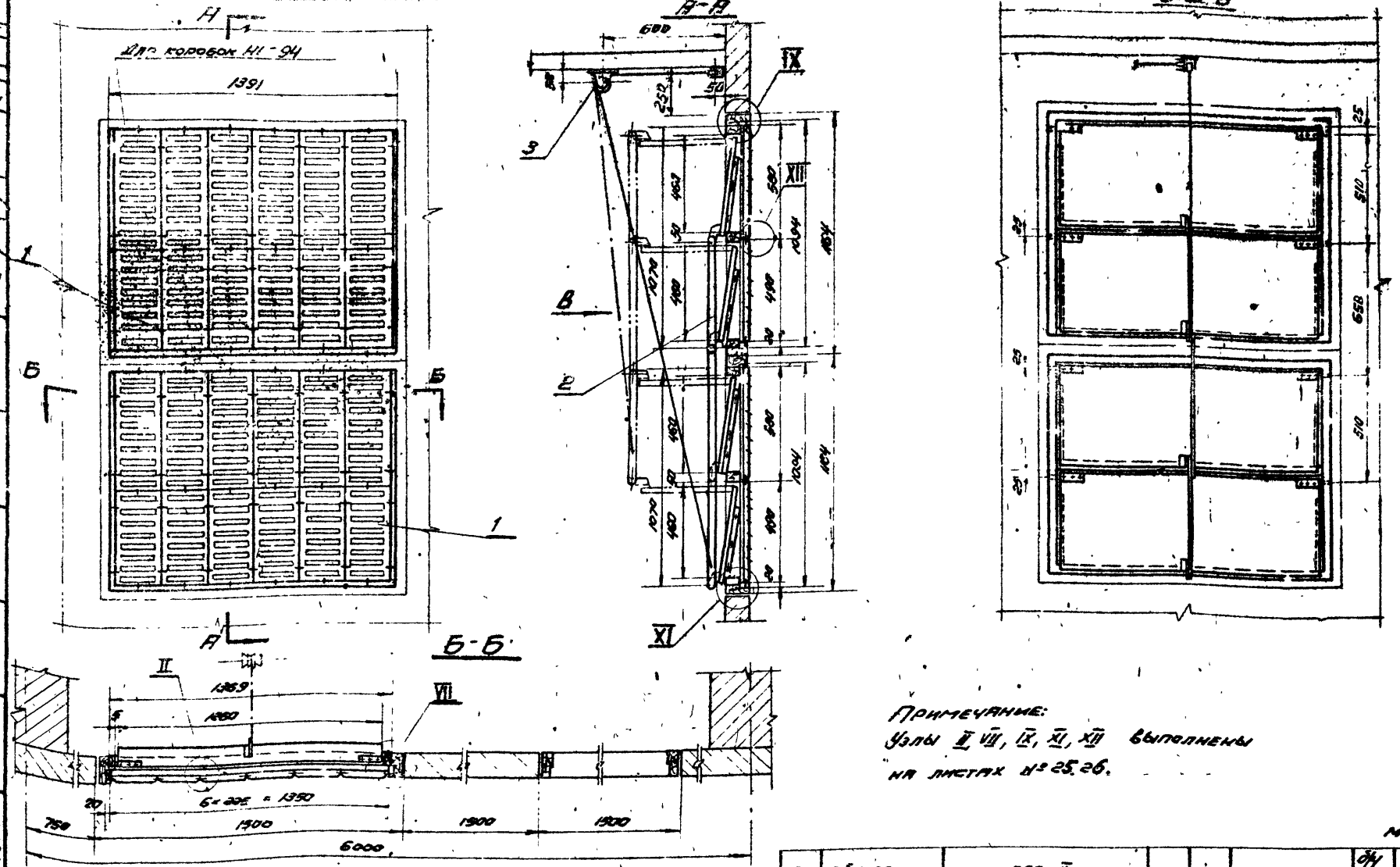

Примечание:
Узлы II, VII, IX, XI, XII выполнены на листах № 25, 26.

М 1:20

№ сборки	Клапан: Размеры в мм	Клапан: Кол.	Решетка: Размеры в мм	Решетка: Кол.	Пропускная способность узла воздухозабора $\Sigma м^3$/час при V=6 м/сек.	Общий вес сборки в кг / Ширина оконной коробки мм.
Сб16	1260×500	4	225×490	12	44400	105.0
			225×580	12		

№ поз.	Обозначение	Наименование	Кол.	Вес	Материал	Лист	Примечание
3	Сб1-05	Блок Б60-II	2	3.64	Сборн.	8/4	Серия 4.904.11
2	[illegible]	Рычажное устройство	1	2.34	—	33	
1	—	Сборка Сб8	2	5.23	Сборн.	13	

ТП	Узлы воздухозабора с подвесными утепленными клапанами к деревянным панелям ГОСТ 18506-67 Серия Н.	Серия 4.904-16
1967 г.	Сборка Сб16. Общий вид.	Выпуск I, Лист 21

Подписи: Фамилия, Подпись, Дата выпуска: 1967 г.

9621-01 24

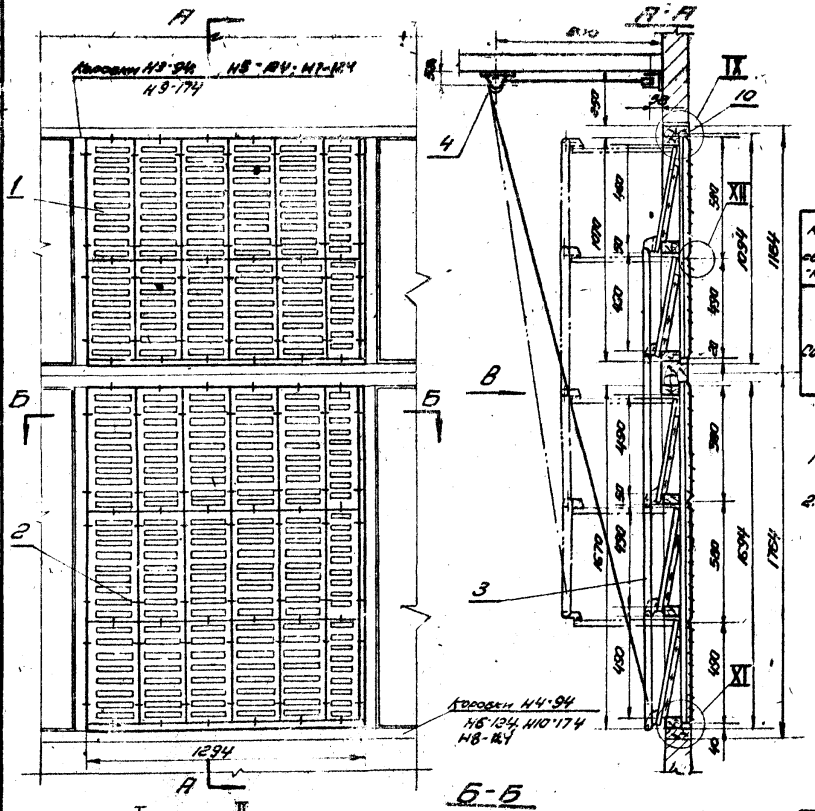

N сбор-ки	Клапан		Решетка		Полученная способность узла воздухозабора L м³/час при V=6 м/сек	Общий вес изделия, кг	
	Размеры в мм	Кол.	Размеры в мм.	Кол.		Клапана с реш.	
						94	174
СВ17	1160×500	5	225×490	16	53100	115.9	131.5
			150×490	2			
			225×390	15			
			150×390	3			

Примечания:

1. Узлы I; II; V; VI; VII; XII Выполнены на листах № 25, 26
2. Вид В см. лист № 24

М 1:20

Поз.	Обозначение	Наименование	Кол.	Вес	Материал	Лист	Примеч.
4	СВ1-05	Блок Б60 II	2	3.64	Сварн	8/4	Серия 4.904-11
3	СВ17-01	Рычажное устройство	1	3.10	—	33	
2	—	Сборка СВ11	1	—	—	16	
1	—	Сборка СВ7	1	—	Сварн.	12	

ТД	Узлы воздухозабора с подвесными утепленными клапанами к деревянным плитам (ГСИ) 1850-67. Серия IV.	Серия 4.904-16	
1987 г.	Сборка СВ17. Общий вид.	Выпуск I	Лист 22

| | | | | | |

1787
23
Инв. №
183454-26
Должность | Фамилия | Подпись
Гл. инженер ГПП | Устранкин
Руководитель группы | Танец
Нач. СТП | Гуткин
Гл. инженер СТП | Клевер
Дата выпуска 1967 г.

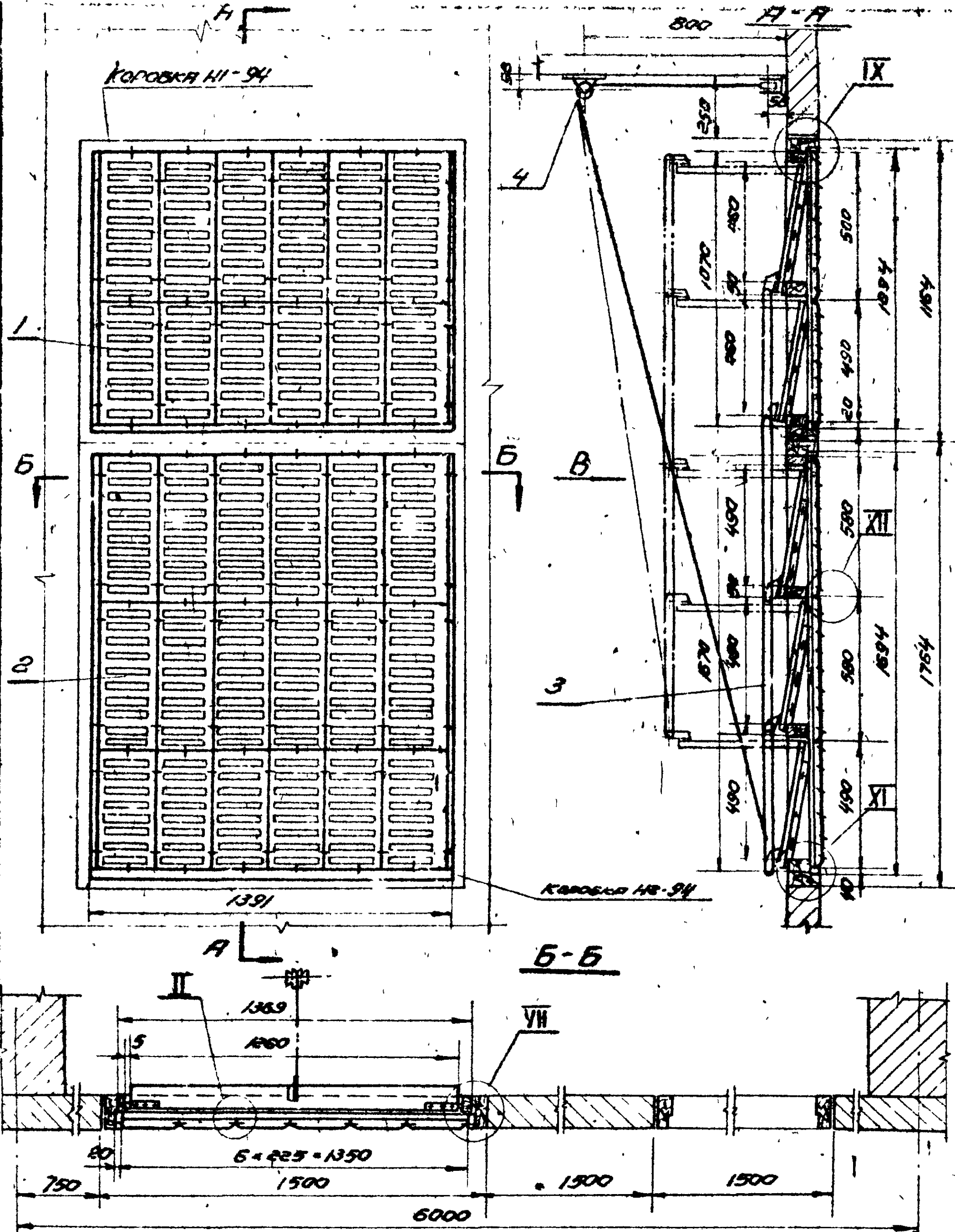

NN сборки	Клапан		Решетка		Пропускная способность узла воздухозабора в м³/час при V=5 м/сек.	Общий вес сборки
	Размеры в мм	Кол.	Размеры в мм	Кол.		
Сб18	1260 × 500	5	225 × 490	12	56400	1190
			225 × 580	18		

Примечания:

1. Узлы II; VII; IX; XI; XII выполнены на листе № 25,26

3. Вид В см. на листе № 24.

М 1:20

NN поз.	Обозначение	Наименование	Кол.	Вес	Материал	Лист	Примеч.
4	Сб1-05	Блок БбО-II	2	1.64	Сборн	3/4	Серия 4.904-11
3	Сб17-01	Рычажное устройство	1	3.10	—"—	33	
2		Сборка Сб12	1	695	—"—	17	
1	—	Сборка Сб-8	1	523	Сборн.	13	

ТД	Узлы воздухозабора с подвесными утепленными клапанами к деревянным панелям ГОСТ 12506-67. Серия Н.		Серия 4.904-16
1967 г.	Сборка Сб18. Общий вид.	Выпуск I	Лист 23

Шифр 1787
Марка лист 24
Инв. № 183454-27

Вид В Сборки Сб17

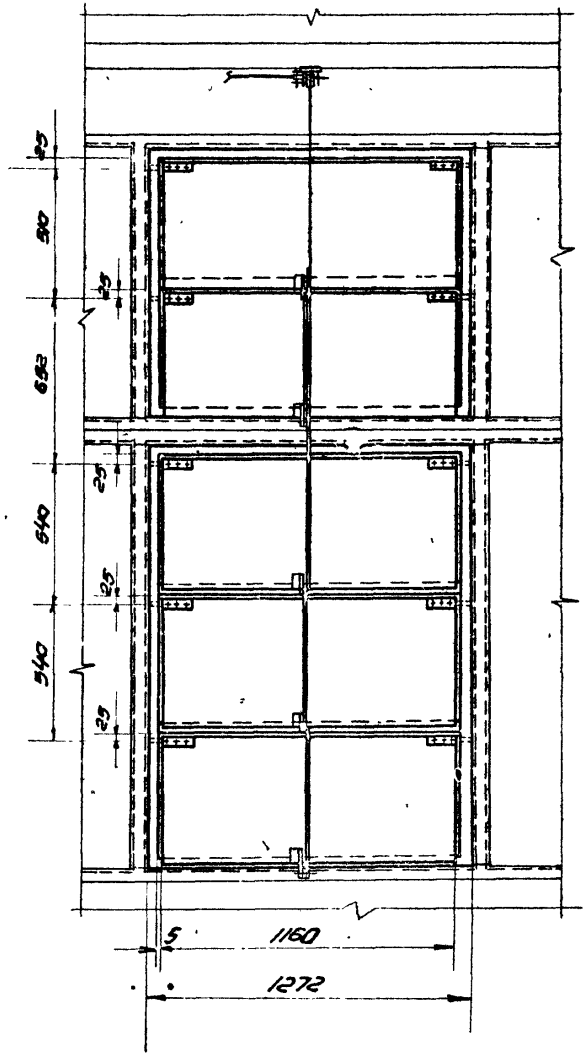

Вид В Сборки Сб18

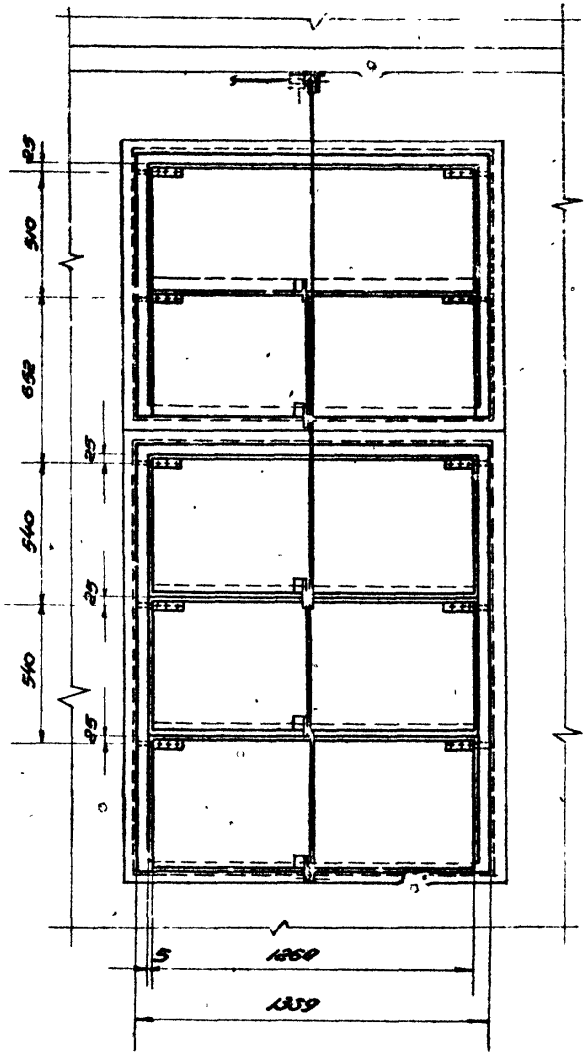

Примечания:

Общий вид сборок Сб17 и Сб18 см. листы NN 22,23

М 1:20

ТД	Узлы воздухозабора с подвесными утепленными клапанами к деревянным панелям ГОСТ 12506-67. Серия Н.	Серия 4.904-16	
1967г.	Вид В для сборок Сб17, Сб18	Выпуск I	Лист 24

9621-01 27

Согласовано: Цниипромзданий, Гл. инж. проекта Ю.Ов. Сапронов

Должность | Фамилия | Подпись | Дата
Гл. инженер проекта | Татьянин | | 1967г.
Нач. стр. | Гурин | |
Гл. инж. стр. | Клеево | |
Должность | Фамилия | Подпись
Гл. инженер | Шишкова | |
Рук. группы | Шикова | |
Инженер | Зеленая | |
Проверил | | |

Дата выпуска: 1967г.

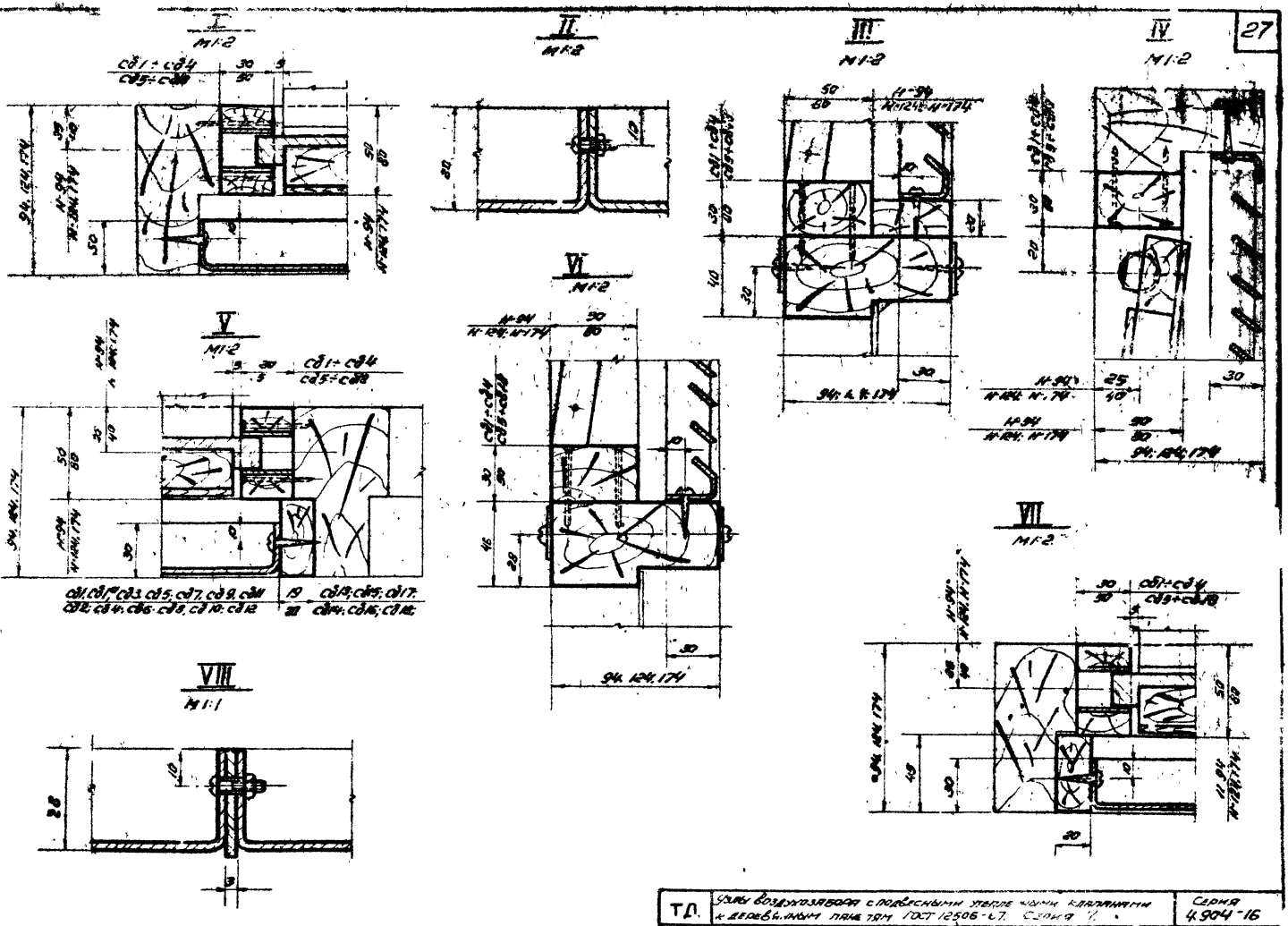

ТД.	Узлы воздухозабора с подвесными утепленными клапанами к деревянным панелям ГОСТ 12506-67. Серия 1.	Серия 4.904-16	
1967 г.	Узлы I ÷ VII.	Выпуск I	Лист 25

9621-01 28

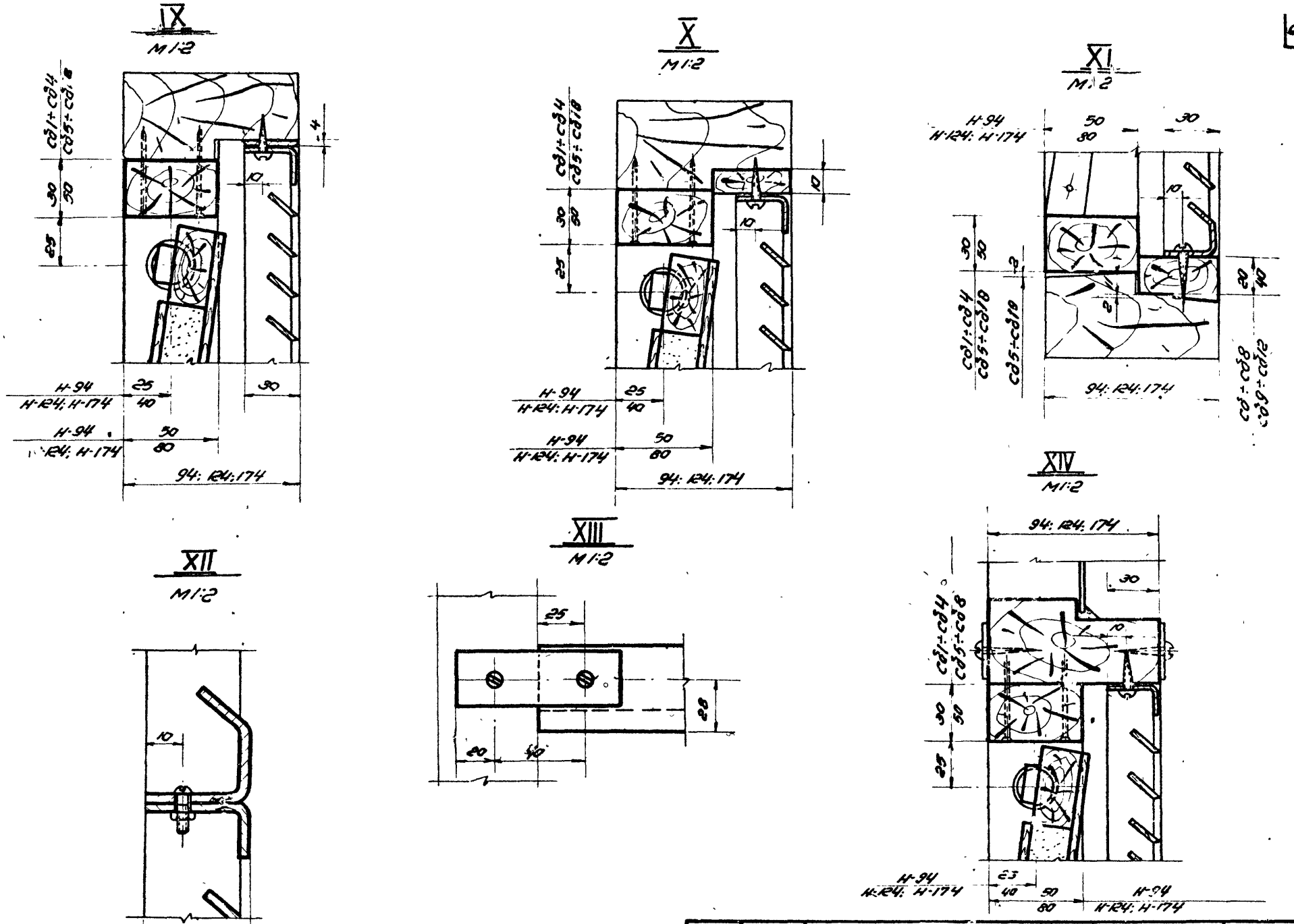

ТД	Узлы воздухозабора с подвесными утепленными клапанами к деревянным панелям. ГОСТ 12506-67. Серия Н.	Серия 4.904-16	
1967 г.	Узлы VIII ÷ XIV	Выпуск I	Лист 26

Инв. № 183454-29

Согласовано: Цинип. издания; Д. инж. пр-та № 08; Смирнов

Должность: Д. инж. ин-та; Д. инж. пр-та; Нач. СТП; Гл. инж. СТП; Фамилия: Устрашкин; Тайц; Гуткин; Клеер; Подпись; Должность: Рук. группы; Инженер; Проверил; Фамилия: Булгакова; Шинкова; Зеланд; Подпись; Дата выпуска: 1967 г.

9621-01 29

1787

Инв. № подл. 27

Инв. № 1831-54-30

Согласовано

Взам. инв. № | Инв. № дубл. | Подпись и дата

Инв. № подл. | Подпись и дата

Гл. инженер проекта	Шишкина			
Нач. отд.	Гаврилова			
Гл. инженер проекта	Ольшанская			
Гл. конструктор	Шишкина			
Разработал	Зеленина			
Проверил	Ольшанская			
Н. контр.	Шишкина			

Изм. | Кол. уч. | Лист | № док. | Подпись | Дата

Дата выпуска: 1967 г.

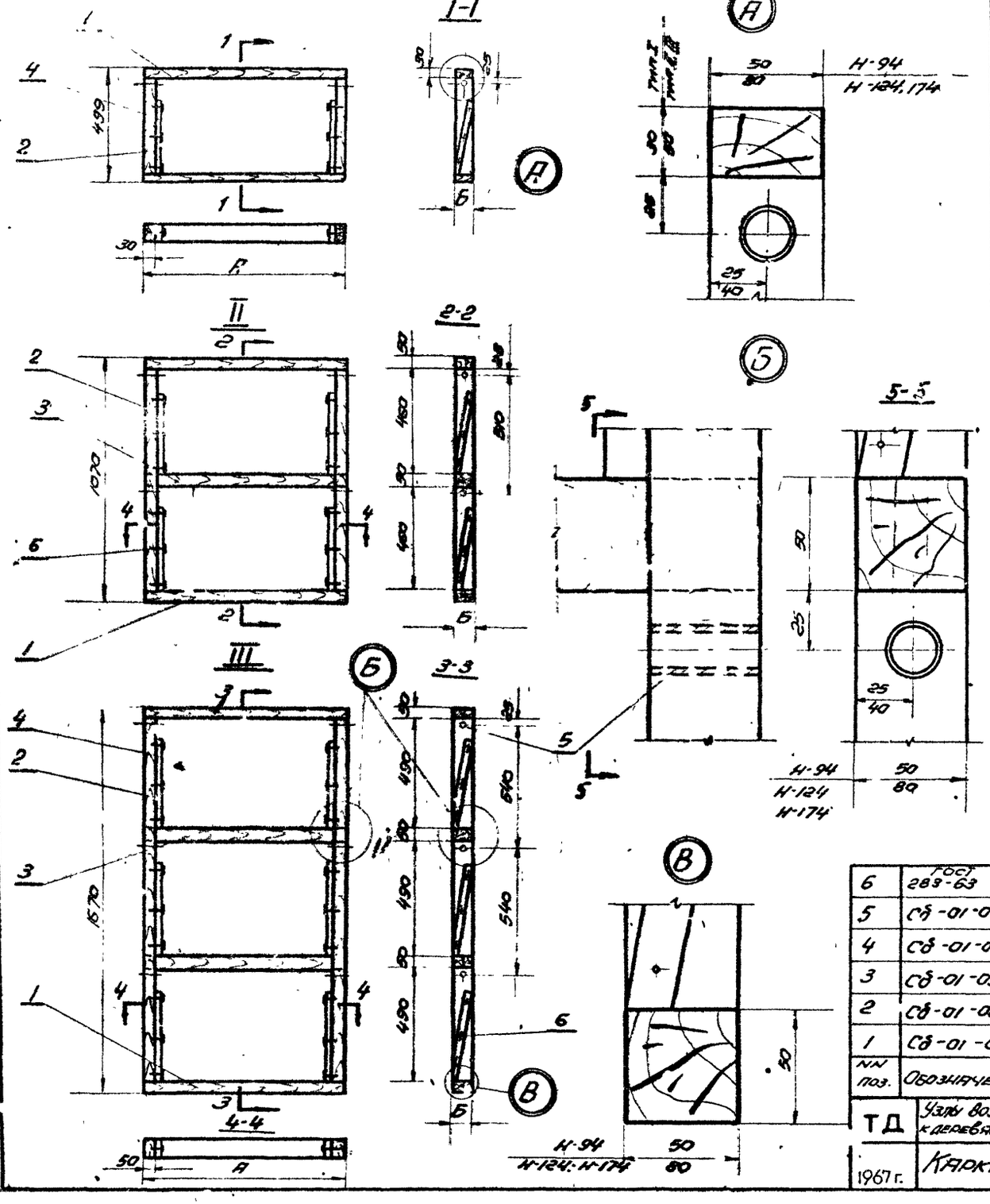

Тип каркаса	NN сборки	Ширина оконной коробки	Обозначение каркаса	А мм	Б мм	Вес каркаса в кг
I	1.1а	94	СБ1-01	747	50	2.72
		124			80	4.2
	2	124	СБ2-01	846	80	4.4
		174				
	3	94	СБ3-01	1272	50	3.9
		124			80	5.8
		174				
	4	94	СБ4-01	1369	50	4.1
II	5	94	СБ5-01	747	50	7.7
		124			80	12.2
	6	124	СБ6-01	846	80	13.1
		174				
	7	94	СБ7-01	1272	50	10.4
		124			80	16.4
		174				
	8	94	СБ8-01	1369	50	10.8
III	9	94	СБ9-01	747	50	11.4
		124			80	18.0
	10	124	СБ10-01	846	80	18.2
		174				
	11	94	СБ11-01	1272	50	15.0
		124			80	23.6
		174				
	12	94	СБ12-01	1369	50	15.5

Тип каркаса	Количество	Брусок СБ-01-03	Опорная рейка СБ-01-04	Втулки СБ-01-05
I	80	—	2	2
II		1	4	4
III		2	6	6

NN поз.	Обозначение	Наименование	Кол.	Вес	Материал	Лист	Арт. чертежа
6	ГОСТ 283-63	Гвоздь 3×70	—	—	—	—	
5	СБ-01-05	Втулка	—	—	Ст3 ГОСТ 380-60	31	
4	СБ-01-04	Опорная рейка	—	—	—	28	
3	СБ-01-03	Брусок	см. табл.	—	—	28	
2	СБ-01-02	Брусок	2	—	—	29	
1	СБ-01-01	Брусок	2	см. табл.	Сосна ГОСТ 3685-61	28	

ТД

Узлы воздухозабора с подвесными утепленными клапанами к деревянным панелям ГОСТ 12506-67. Серия Н.

Серия 4.904-16

Каркас-клапана. Общий вид. СБ-01.

Выпуск I | Лист 27

29

9621-01.30

Марка-лист 28
Инв. № 183454-31

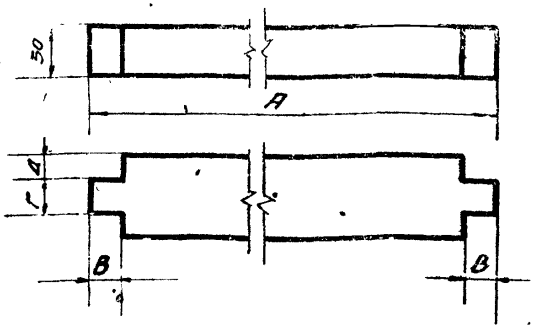

Тип каркаса	Обозначение каркаса	Б	Вес в кг
III	Сд5-01	50	1.2
	Сд9-01	80	1.9
	Сд6-01 Сд10-01	80	2.2
	Сд7-01	50	2.1
	Сд11-01	80	3.3
	Сд8-01 Сд12-01	50	2.25

Примечания:

Размеры А, В, Г, Д см. деталь Сд-01-01 на данном листе.

Чертил	Шишкин	Брусок	Сд-01-03			
Проверил	Зелик	Заготовки из древесины хвойных пород ГОСТ 9685-61	Вес см. табл.	М-б 1:5	Лист 28
4.904-16					

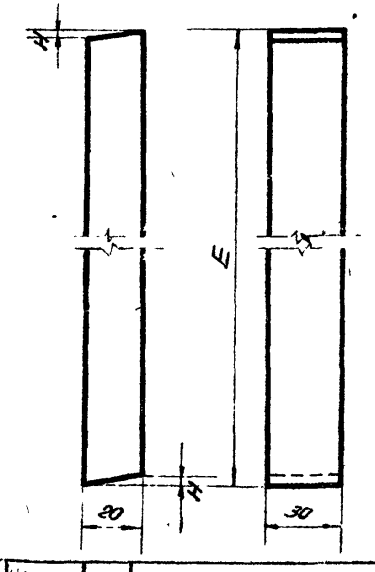

Обозначение каркаса	Ширина каркаса	Е	Н	Вес рейки
	мм			
Сд1-01÷	50	245	2.5	0.09
Сд4-01	80	370	3.0	0.15
Сд5-01÷	50	265	2.5	0.11
Сд12-01	80	400	30	0.16

Констр.	Шишкин	Опорная рейка	Сд-01-04		
Провер.	Зелик	Заготовки из древесины хвойных пород ГОСТ 9685-61	Вес см. табл.	М-б 1:2	Лист 28
4.904-16					

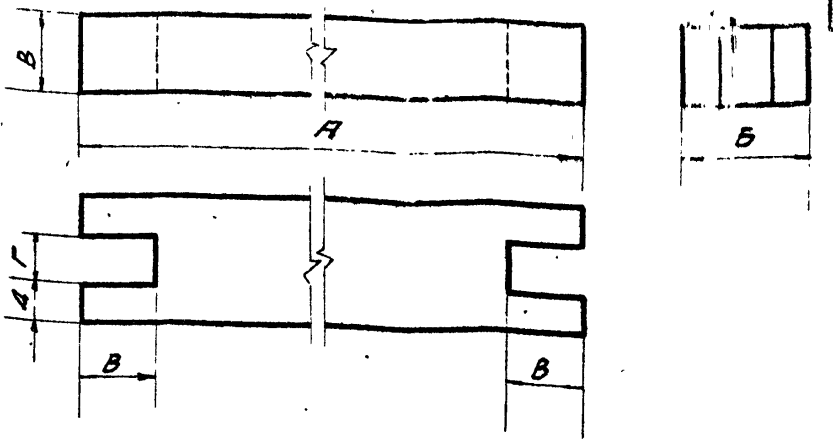

Тип каркаса	Обозначение каркаса	Ширина оконной коробки	А	Б	В	Г	Д	Вес 1 шт. в кг.
			мм					
I	Сд1-01	94	747	50	30	20	15	0.73
		124		80		30	25	1.2
	Сд2-01	124	846	80		30	25	1.3
		174						
	Сд3-01	94	1272	50		20	15	1.26
		124		80		30	25	2.0
		174						
	Сд4-01	94	1369	50		20	15	1.37
II, III	Сд5-01	94	747	50	50	20	15	1.62
	Сд9-01	124		80		30	25	1.9
	Сд6-01	124	846	80		30	25	2.2
	Сд10-01	174						
	Сд7-01	94	1272	50		20	15	2.1
	Сд11-01	124		80		30	25	3.3
		174						
	Сд8-01 Сд12-01	94	1369	50		20	15	2.2

Констр.	Шишкин	Брусок	Сд-01-01		
Провер.	Зелик	Заготовки из древесины хвойных пород ГОСТ 9685-61	Вес см. табл.	М-б 1:2	Лист 28
4.904-16					

ТД	Узлы воздухозабора с подвесным утеплением клапана-ми к деревянным панелям ГОСТ 12506-67. Серия К.	Серия 4.904-16
1967г.	Каркас клапана. Детали.	Выпуск I, Лист 28

Согласовано
Инв. № подл. | Подпись и дата | Взам. инв. №
Инженер Зелик 1967г.
Нач. отд. Кулин
Гл. инж. пр. Клеев
Дата выпуска: 1967г.

Примечание:
Размеры Б, В, Г, Д см. лист № 28

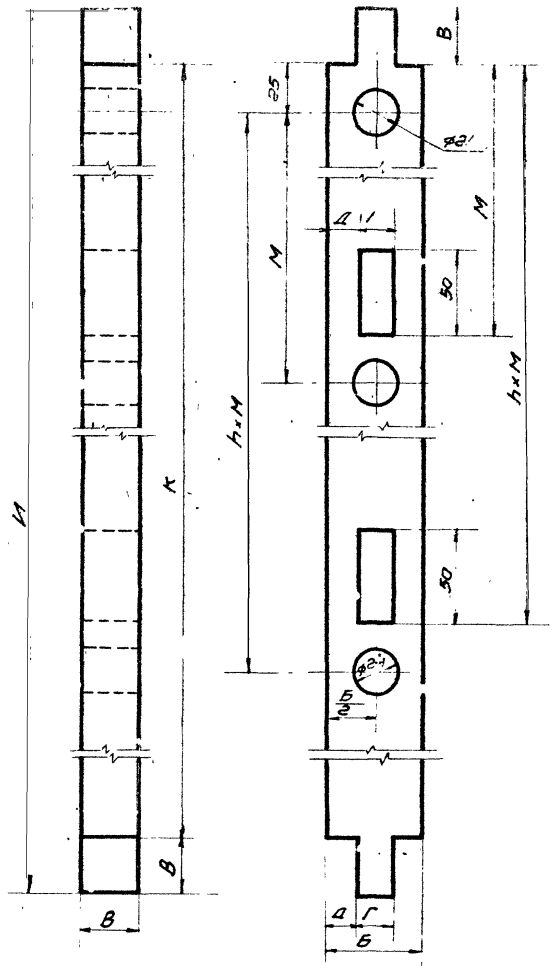

Тип каркаса	№ сборки	Ширина оконной коробки	Обозначение каркаса	И	К	Э/2	М	h	Вес 1 шт. в кг.
				мм					
I	1	94	СВ1-01	499	420	25	—	—	0.5
		124				40			0.7
	2	124	СВ2-01			40			0.7
		174							
	3	94	СВ3-01			25			0.5
		124				40			0.7
		174							
	4	94	СВ4-01			25			0.5
II	5	94	СВ5-01	1070	970	25	510	1	1.7
		124				40			2.8
	6	124	СВ6-01			40			2.8
		174							
	7	94	СВ7-01			25			1.7
		124				40			2.8
		174							
	8	94	СВ8-01			25			1.7
III	9	94	СВ9-01	1670	1570	25	540	2	2.75
		124				40			4.5
	10	124	СВ10-01			40			4.5
		174							
	11	94	СВ11-01			25			2.75
		124				40			4.5
		174							
	12	94	СВ12-01			25			2.75

Консультировал: Шишкина
Проверил: Зелина
Брусок — СВ-01-02
4.904-16
Заготовка из древесины хвойных пород ГОСТ 9685-61
Вес за табл. 1:2 — М-б — Лист 29
ТД — Узлы воздухозабора с подвесными утепленными клапанами к деревянным панелям ГОСТ 12506-67. Серия Н. — Серия 4.904-16
1967 г. — Каркас клапана. Деталь. — Выпуск I — Лист 29

Инв. № 1837-54-32
Альбом 29
Лист 1787

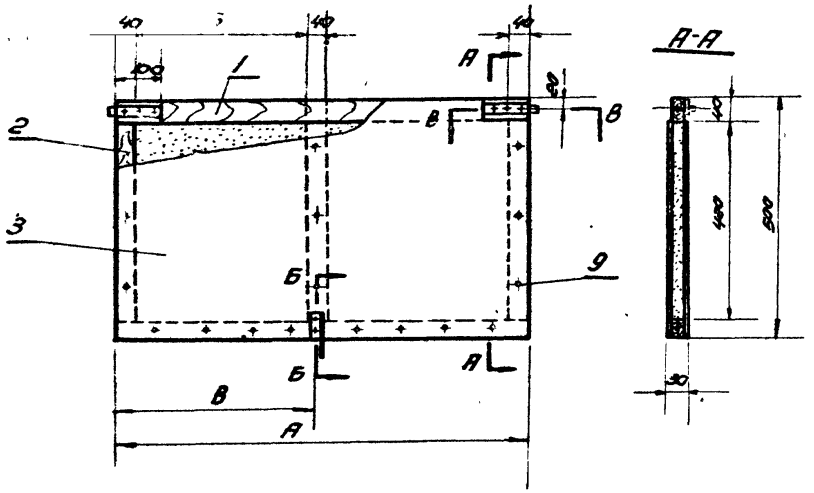

NN сборки	Обозначение клапана	А	Б	В	Вес клапана
		мм			
1,1а	СВ1-02	675	217	337	3.8
2	СВ2-02	775	327	387	4.2
3	СВ3-02	1200	340	600	5.8
4	СВ4-02	1300	590	650	6.2
5,9	СВ5-02	635	257	317	3.6
6,10	СВ6-02	735	307	367	4.1
7,11	СВ7-02	160	520	580	5.7
8,12	СВ8-02	1260	570	630	6.0

NN поз	Обозначение	Наименование	Кол.	Вес	Материал	Лист	Примечан.
9	ГОСТ 283-63	Гвоздь 2×40	—	—	— " —	—	
8	ГОСТ 11371-65	Шайба 8	8	0.016	— " —	—	
7	ГОСТ 5915-62	Гайка М8	8	0.048	— " —	—	
6	ГОСТ 7798-62	Болт М8×40	8	0.168	— " —	—	
5	СВ-02-05	Полуось Р13	2	0.28	Ст 3 ГОСТ 380-60	8/4	Серия 08-02-111
4	СВ-02-04	Утеплитель		—	Мин. вата ГОСТ 4640-66	8/4	
3	СВ-02-03	Обшивка	2	см. табл.	Фанера ГОСТ 3916-65	31	
2	СВ-02-02	Брусок	3	см. табл.	— " —	31	
1	СВ-02-01	Брусок	2	см. табл.	Сосна ГОСТ 9685-61	31	

ТД	Узлы воздухозабора с поддельными утепленными клапанами к деревянным панелям ГОСТ 16.06-67. Серия Н.	Серия 4.904-16	
1967г.	Клапан утепленный. Общий вид. СВ-02.	Выпуск I	Лист 30

Инв. № подл. | Подпись и дата | Взам. инв. №

Альбом 1967г.

Гл. инж. СТО Клеево
Нач. СТО Ухин
Гл. инженер проекта Ухин
Гл. инженер Ухин

Инв. № 183454-93 | Альбом 30 | Лист

9621-С 1 33

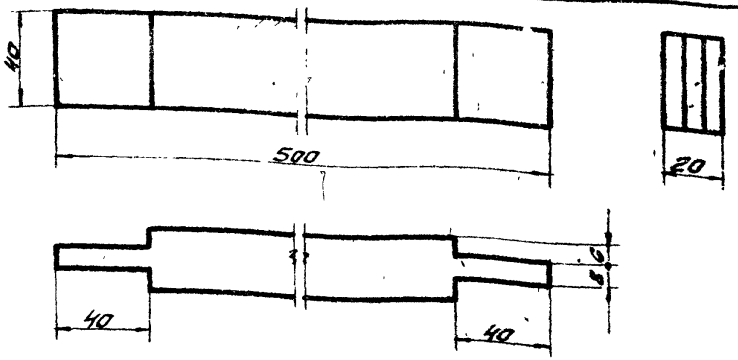

Чертил	Шмид	Брусок	Сб-02-02		
Провер.	Зельд				
4.904-16		Заготовки из древесины хвойных пород ГОСТ 9685-61	Вес	М-Б	Лист
			0,25	1:2	31

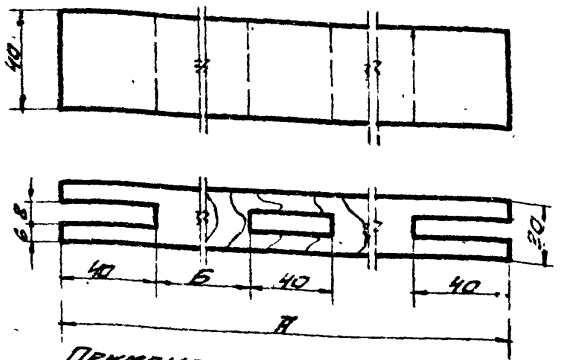

Примечание

Размер Б см. лист № 30

Обозначение клапана	А мм	Вес детали в кг
Сб 1-02	675	0,37
Сб 2-02	775	0,42
Сб 3-02	1200	0,65
Сб 4-02	1300	0,71
Сб 5-02	635	0,35
Сб 6-02	735	0,40
Сб 7-02	1160	0,63
Сб 8-02	1220	0,68

Констр.	Шмид	Брусок	Сб.-02-01		
Провер.	Зельд				
4.904-16		Заготовки из древесины хвойных пород ГОСТ 9685-61	Вес	М-Б	Лист
			0,25	1:2	31

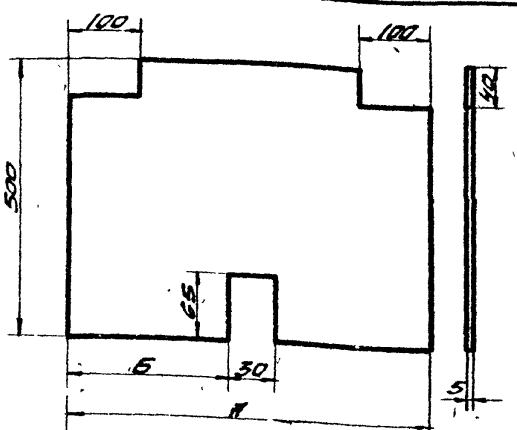

Примечание

Паз 65×30 сделать в одной детали

Обозначение клапана	А мм	Б мм	Вес детали в кг
Сб 1-02	675	322	0,91
Сб 2-02	775	372	1,04
Сб 3-02	1200	585	1,62
Сб 4-02	1300	635	1,76
Сб 5-02	635	302	0,86
Сб 6-02	735	352	1,00
Сб 7-02	1160	565	1,57
Сб 8-02	1260	615	1,70

Чертил	Шмид	Обшивка	Сб-02-03		
Провер.	Зельд				
4.904-16		Фанера ФСФ ГОСТ 3916-65	Вес	М-Б	Лист
			1,65 кг	-	31

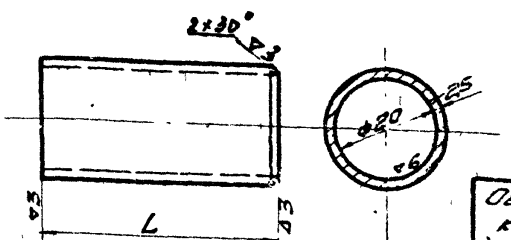

Обозначение каркаса	L	Вес стали в кг
Сб. 1-01 ÷ Сб. 4-01	30	0,042
Сб. 5-01 ÷ Сб. 12-01	50	0,07

Констр.	Шмид	Втулка	Сб.-31-05		
Провер.	Зельд				
4.904-16		Труба 25×2,5 см. 3 ГОСТ 8732-58	Вес	М-б	Лист
			0,3 кг	—	31
ТД		Узлы вод. двухэтажных ...			
1967г.		Клапан утепленный. Каркас клапана. Детали.		Серия I	Лист 31

32
Инв. №
183454-35

Жалюзи типа СТД 5290 и СТД 5291

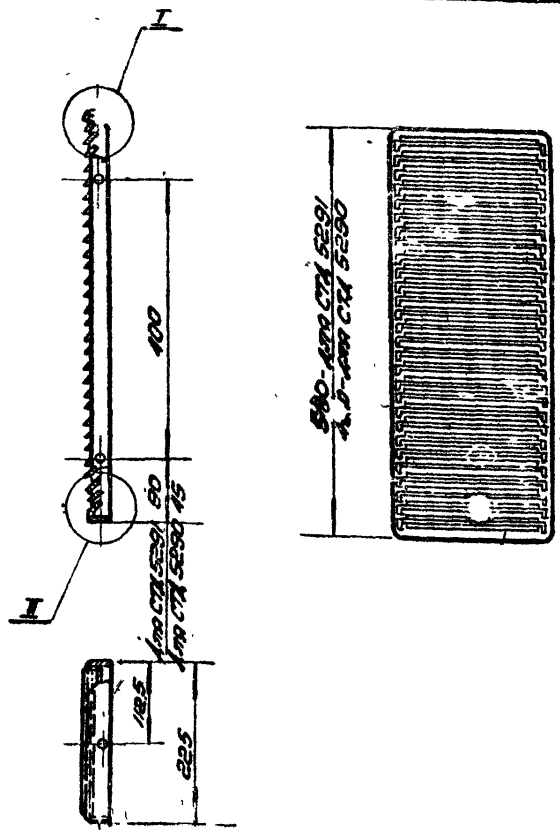

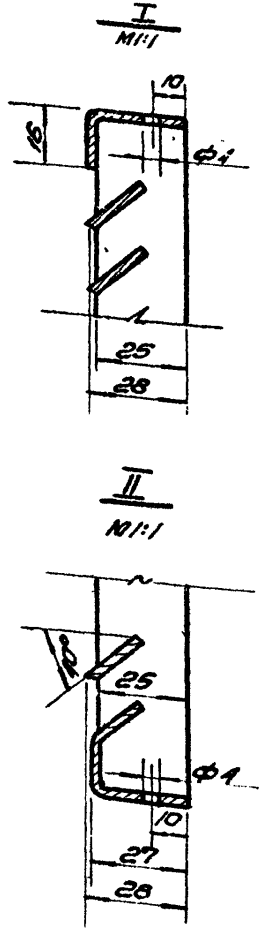

Жалюзи типа СТД 5288 и СТД 5289

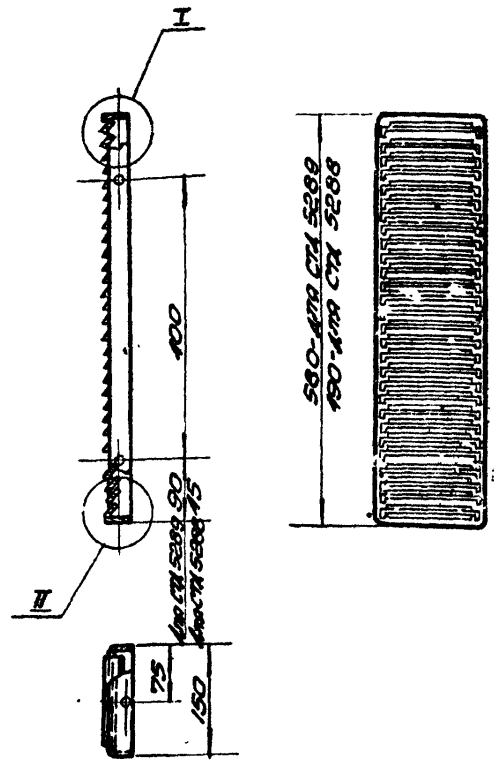

Тип жалюзи	Размеры в мм: Ширина	Высота	Глубина	Живое сечен.	Пропускная способность 10^3/час при V=6 м/сек	Колич. перьев	Матер.	Вес в кг
СТД5288	150	490	28	0.05	1080	22	Ст.3	0.97
СТД5289	150	580	28	0.06	1300	28	Ст.3	1.13
СТД5290	225	490	28	0.075	1700	22	Ст.3	1.35
СТД5291	225	580	28	0.092	2000	28	Ст.3	1.62

Примечания

Жалюзи приняты по чертежам ПКБ треста „Сантехдеталь. Завод изготовитель: г Горький Механический завод №1

ТД	Узлы воздухозабора с подвесными утепленными клапанами к деревянным панелям ГОСТ 12508-67 Серия Н	Серия 4.904-16	
1967г	Жалюзийные решетки.	Выпуск I	Лист 32

Согласовано
Подпись
Фамилия
Инв. № подл.
Подпись
Дата выпуска: 1967г

1787
Мерев. лист
33
Инв. №
183454-36

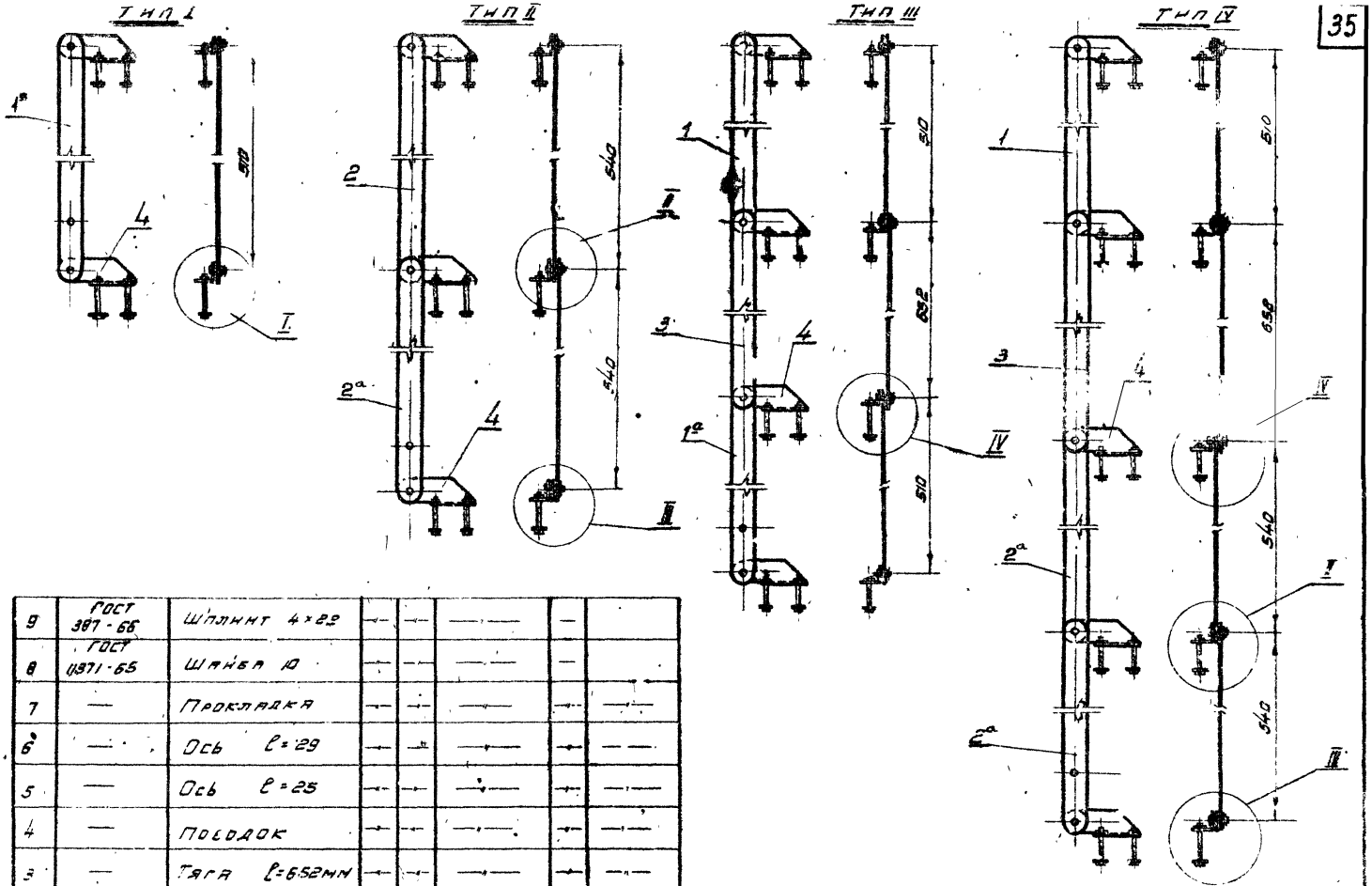

Н.Н. поз.	Обозначен.	Наименование	Кол.	Вес	Материал	Лист	Примеч.
9	ГОСТ 387-66	Шплинт 4×22	—	—	—	—	
8	ГОСТ 11371-65	Шайба 10	—	—	—	—	
7	—	Прокладка	—	—	—	—	—
6	—	Ось ℓ=29	—	—	—	—	—
5	—	Ось ℓ=25	—	—	—	—	—
4	—	Поводок	—	—	—	—	—
3	—	Тяга ℓ=652мм	—	—	—	—	—
2,2а	—	Тяга ℓ=540мм	—	—	—	—	—
1,1а	—	Тяга ℓ=510мм	См. табл.	См. табл.	СПбЗ ГОСТ 360-60	32	Таблицу см. лист № 34

Т.Д.	Узлы воздухозаборр с подвесными утепленными клапанами к деревянным панелям ГОСТ 12506-67 серия И	Серия 4.904-16	
1967 г.	Рычажное устройство для клапанов. Общий вид.	Выпуск I	Лист 33

Согласовано:
Цнин. произдания
Гл. инж. пр-та по ОВ
Смирнов

Подпись
Фамилия
Должность
Рук. груп.
Инженер
Проверил
Бугакова
Шинкова
Зелена

Подпись
Фамилия
Должность
Гл. инж. инст.
Гл. инж. пр.
Нач. сект.
Гл. инж. сект.
Дата выпуска 1967 г.
Устрашкин
Тяжин
Клеер

9621-01 36

Тип рычажного устройства	Чертеж сборок	Условное обозначение рычажного устройства	Тяга						Поводок поз. 4		Ось				Прокладка поз. 7		Шайба поз. 8		Шплинт поз. 9		Общий вес рычажного устройства кг
			Поз. 1, 1а		Поз. 2, 2а		Поз. 3				Поз. 5		Поз. 6								
			Кол.	Вес в кг	Кол	Вес кг	Кол.	Вес кг	Кол	Вес кг	Кол.	Вес кг	Кол	Вес кг	Кол	Вес кг	Кол	Вес кг	Кол	Вес кг	
I	5; 6; 7; 8; 19	Сб5-05	1	0.5	—	—	—	—	2	0.3	2	0.038	—	—	—	—	2	0.008	2	0.004	0.85
II	9; 10; 11; 12; 20	Сб9-02	—	—	2	1.06	—	—	3	0.45	1	0.019	2	0.042	1	0.022	3	0.012	3	0.005	1.61
III	13; 14; 15 16	Сб13-01	2	1.0	—	—	1	0.64	4	0.6	2	0.038	2	0.042	—	—	4	0.016	4	0.008	2.34
IV	17; 18	Сб17-01	1	0.5	2	1.06	1	0.64	5	0.75	1	0.019	4	0.084	1	0.022	5	0.02	5	0.01	3.13

I

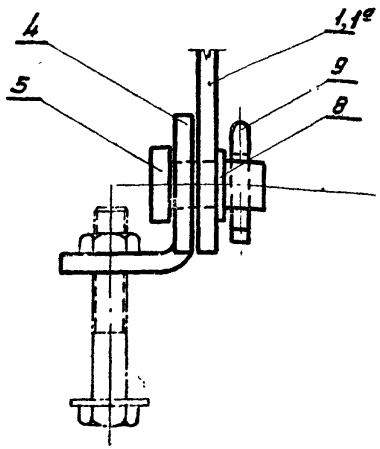

II

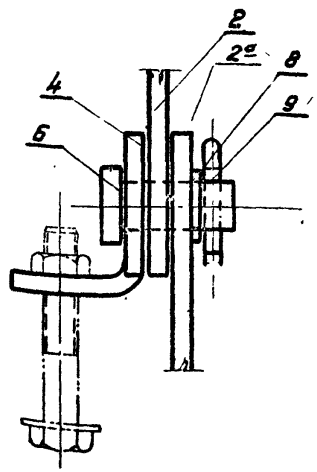

III

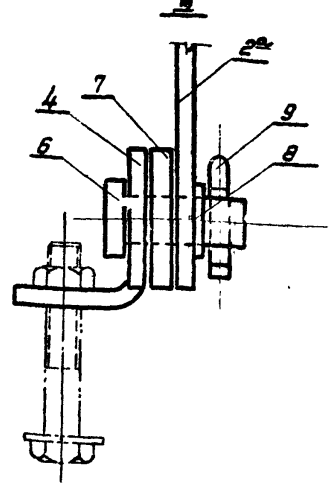

IV

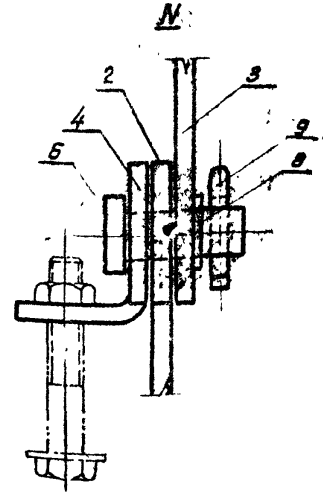

Примечание:

1. Общий вид рычажного устройства и спецификацию см. лист № 33
2. Болтовое соединение „см. лист № 30

М 1:1

ТД	Узлы воздухозабора с подвесными утепленными клапанами с деревянными рамами ГОСТ 12506-67 Серия Н	Серия	4.904-16
1967 г.	Рычажные устройства для клапанов Узлы. Таблица весов	Выпуск	Г 3

Согласовано:

Должность | Подпись | Фамилия

Гл. инж. пр-ва Сантехмонтаж — Хромыкин
Гл. инж. отд. — Тарн
Нач. сек. Г. — Гитин
Гл. инж. сект. — Колер

Должность | Подпись | Фамилия

Главный инж. проекта — Шлиндер
Рук. группы — Шнейдер
Гл. инженер — Шнейдер
Гл. архитектор — Праздник

Дата выпуска 1967

Остальное ▽3

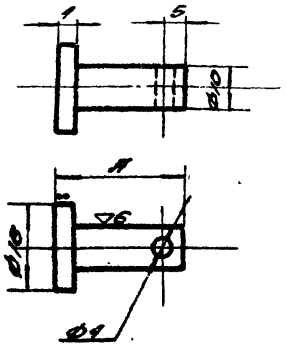

N поз	A мм	Вес кг
5	25	0,015
6	29	0,021

Чертил Шиль	Ось	Поз. 5, 6		
Проверил Зель				
4.904-16	Круг 16 ГОСТ 2590-57 / Ст. 3 ГОСТ 380-60	Вес	М 6	Лист
		См. табл.	2:1	35

Остальное ▽3

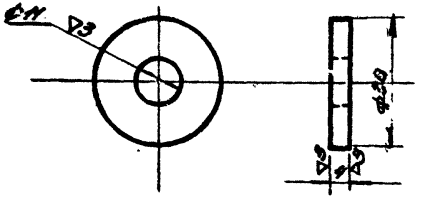

Чертил Шиль	Прокладка	Поз. 7		
Проверил Зель				
4.904-16	Круг 30 ГОСТ 2590-57 / Ст. 3 ГОСТ 380-60	Вес	М 6	Лист
		0,022	1:1	35

Остальное ▽3

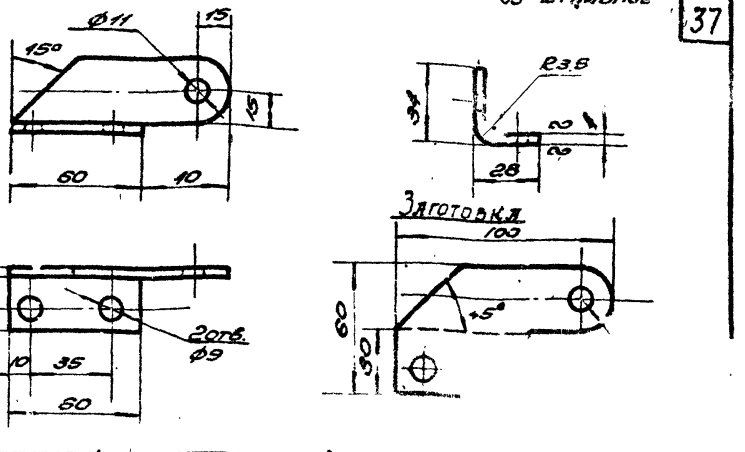

Чертил Шиль	Поводок	Поз. 4		
Проверил Зель				
4.904-16	Полоса 4×60 ГОСТ 103-57 / Ст. 3 ГОСТ 380-60	Вес	М 6	Лист
		0,15	1:2	35

Остальное ▽3

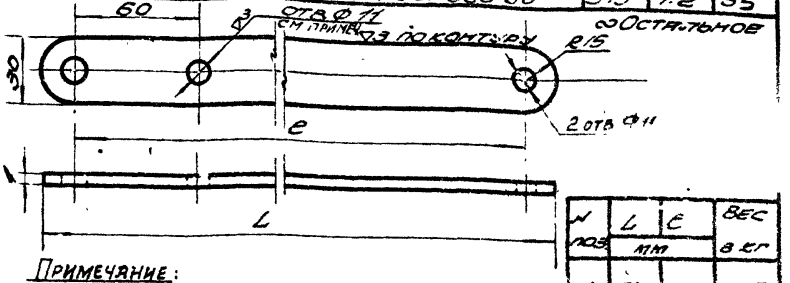

N поз	L мм	e мм	Вес в кг
1	540	510	0,5
2	570	540	0,53
3	682	652	0,64

Примечание:
Отверстие только для позиций с индексом „а".

Чертил Шиль	Тяга	Поз. 1, 1/2		
Проверил Зель				
4.904-16	Полоса 4×30 ГОСТ 103-57 / Ст. 3 ГОСТ 380-60	Вес	М 6	Лист
		См. табл.	1:2	35
ТД	Узлы воздушных затворов с подвесными утепленными или холодными двойными панелями ГОСТ 12506-81. Серия 4			Серия 4.904-16
1967г.	Рычажное устройство для клапанов. Деталь.		Выпуск I	Лист 35

Инв. № подл. | Подп. и дата | Взам. инв. № | Инв. № дубл. | Подп. и дата

Ведомость ссылочных и прилагаемых документов

Обозначение	Наименование	Примечание
ГОСТ 103-57	Полоса	
ГОСТ 380-60	Сталь	
ГОСТ 9685-61	Пиломатериалы	
1.483.1-1	Детали общих видов сборок	
1.483.1-1	Спецификация стали	
1.483.1-1	Ведомость расхода стали	
1.483.1-1	Ведомость деталей	
1.483.1-1	Ведомость деталей	
1.483.1-1	Ведомость деталей

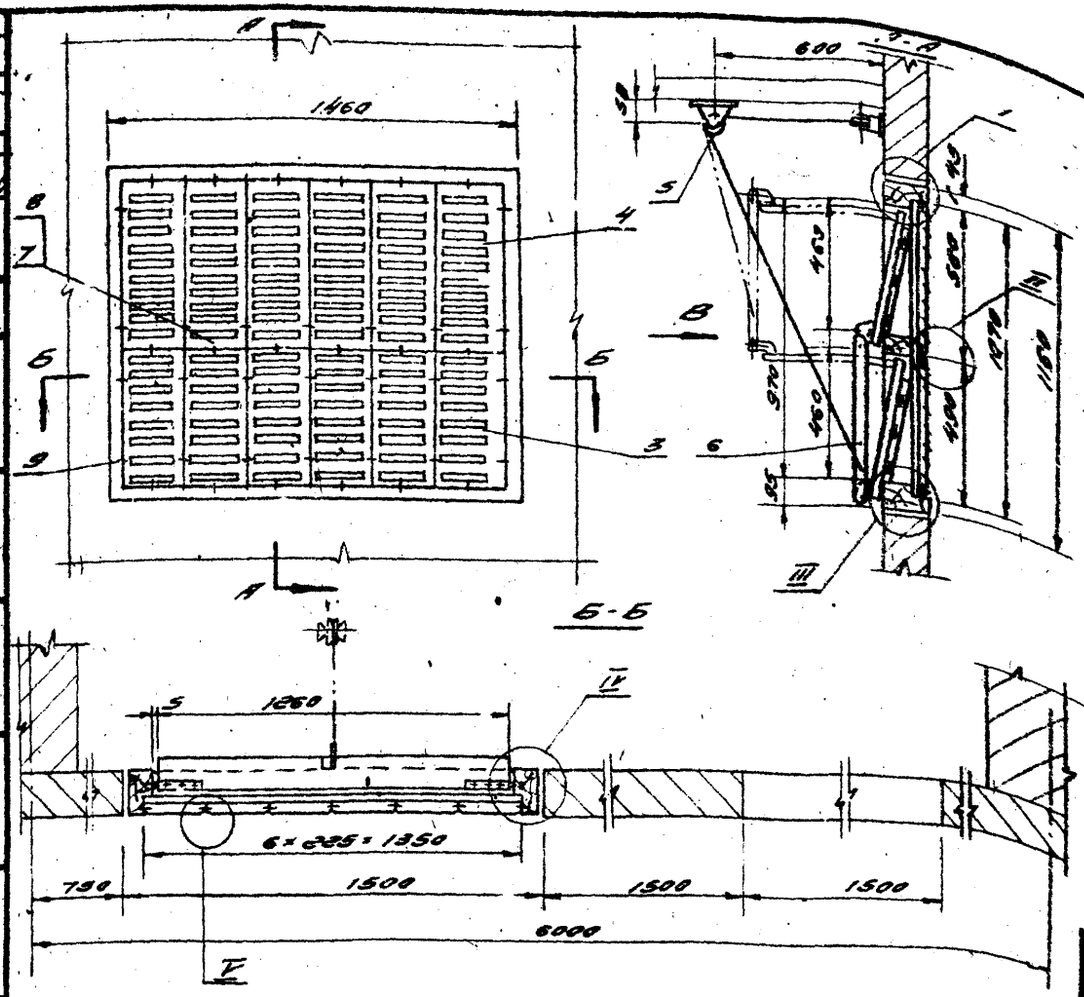

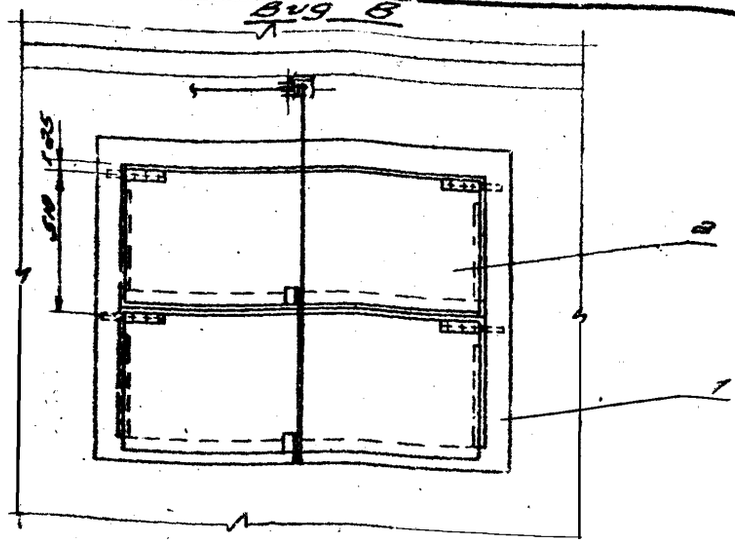

Примечания:

1. Узлы I; II; III; IV; V выполнены на листе № 45
2. Узлы II; V выполнены на листах № 25, 26 (узлы II; XIII)

№ сборки	Клапан		Решетка		Пропускная способность узла воздухозабора L м³/час при v=6 м/сек	Общий вес сборки в кг
	Размеры в мм	Кол.	Размеры в мм	Кол.		
Сб 19	1260×500	2	225×490	6	22 200	39,2
			225×580	6		

М 1:20

№ поз.	Обознач.	Наименование	Кол.	Вес	Материал	Лист	Примеч.
9	ГОСТ 1144-60	Шуруп 3×22	20	0.024	—"—	—	
8	ГОСТ 5915-62	Гайка М3	26	0,01	—"—	—	
7	ГОСТ 1499-62	Винт М3×14	26	0.023	Ст.3 ГОСТ 380-60	—	
6	Сб5-05	Рычажное устройство	1	0.85	—"—	33	
5	Сб1-05	Блок Б 60-II	2	3,64	Сборн	б/ч	Серия 4904-11
4	Сб5-04	Решетка СТД-5291	6	3,72	—"—	32	
3	Сб1-04	Решетка СТД-5290	6	8,1	Ст.3 ГОСТ 380-60	32	
2	Сб8-02	Клапан утепленный	2	12.0	—"—	30	
1	Сб19-01	Каркас	1	4.8	Сборн.	46	

Т.Д.	Узлы воздухозабора к проемов в наружных стенах	Серия 4904-16
196 г.	Сборка Сб 19 Общий вид	Выпуск I; Лист 37

Дата выпуска 1967

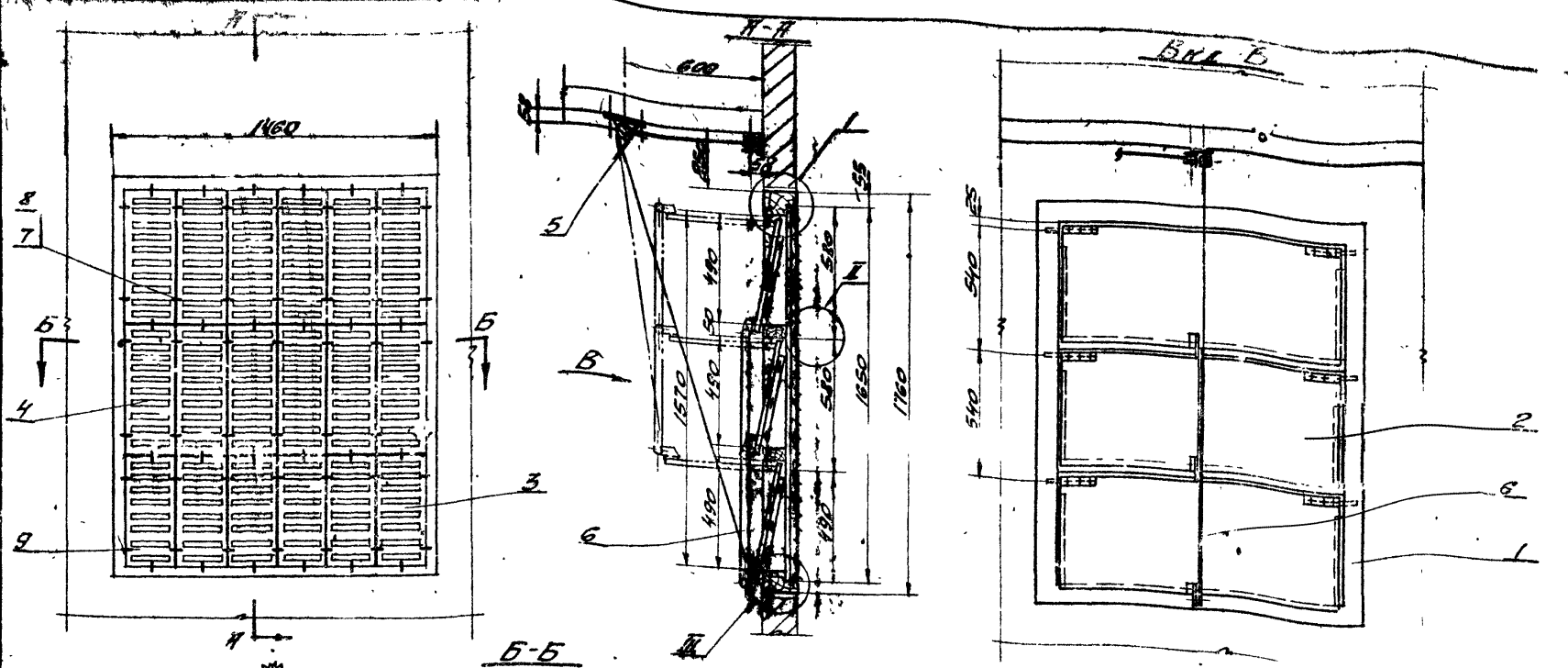

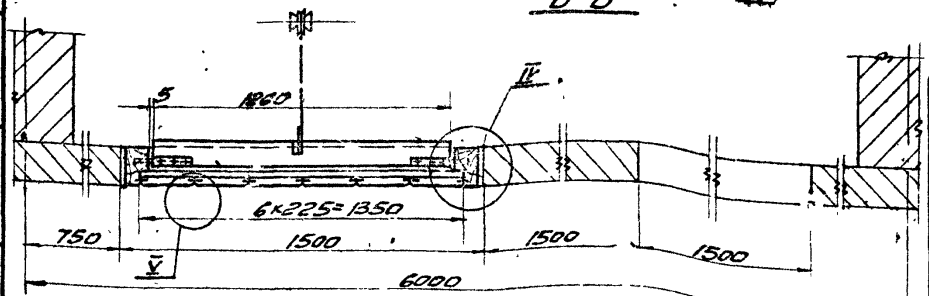

Примечание:

1. Узлы I; III; IV; выполнены на листе № 45
2. Узлы II; V выполнены на листах № 25 и 26 (узлы II; XII)

№ сборки	Клапан: Размеры в мм	Клапан: Кол.	Решетка: Размеры в мм	Решетка: Кс	Пропускная способность узла воздухозабора L м³/час при V=6 м/сек.	Общий вес сборки кг.
Сб20	1260×500	3	225×490	6	34200	57.6
			225×580	12		

М 1:20

№№ поз.	Обозначен	Наименование	Кол.	Вес	Материал	Лист	Примеч.
9	ГОСТ 1144-60	Шурул 3×22	24	0,03	—"—	—	
8	ГОСТ 5915-62	Гайка М3	42	0,02	—"—	—	
7	ГОСТ 1489-62	Винт М3×14	42	0,04	Ст. 3 ГОСТ-380-60	—	
6	Сб9-02	Рычажное устройство	1	1,61	—"—	33	
5	Сб1-05	Блок Б60-II	2	3,64	Сборн.	б/ч	Серия 4.904-11
4	Сб5-04	Решетка СТД-5291	12	19,44	—"—	32	
3	Сб1-04	Решетка СТД-5290	6	8,1	Ст. 3 ГОСТ 380-60	32	
2	Сб8-02	Клапан утепленный	3	18,0	—"—	30	
1	Сб20-01	Каркас	1	6,72	Сборн.	46	

ТД	Узлы воздухозабора к проемам в наружных стенах.	Серия 4.904-16
1967 г.	Сборка Сб20. Общий вид.	Выпуск I; Лист 38

Согласовано: Инж. Промзданий; Гл. инж. пр. Смирнов; по ОВ

Подпись; Фамилия; Должность; Рук. груп. Шинкова; Инженер Шинкова; Проверил Зеланд

Подпись; Фамилия; Должность; Гл. инж. мн. Утрянский; Гл. инж. пр. Гайц; Нач. СТП Гуткин; Гл. инж. СТП Клеер

Дата выпуска:

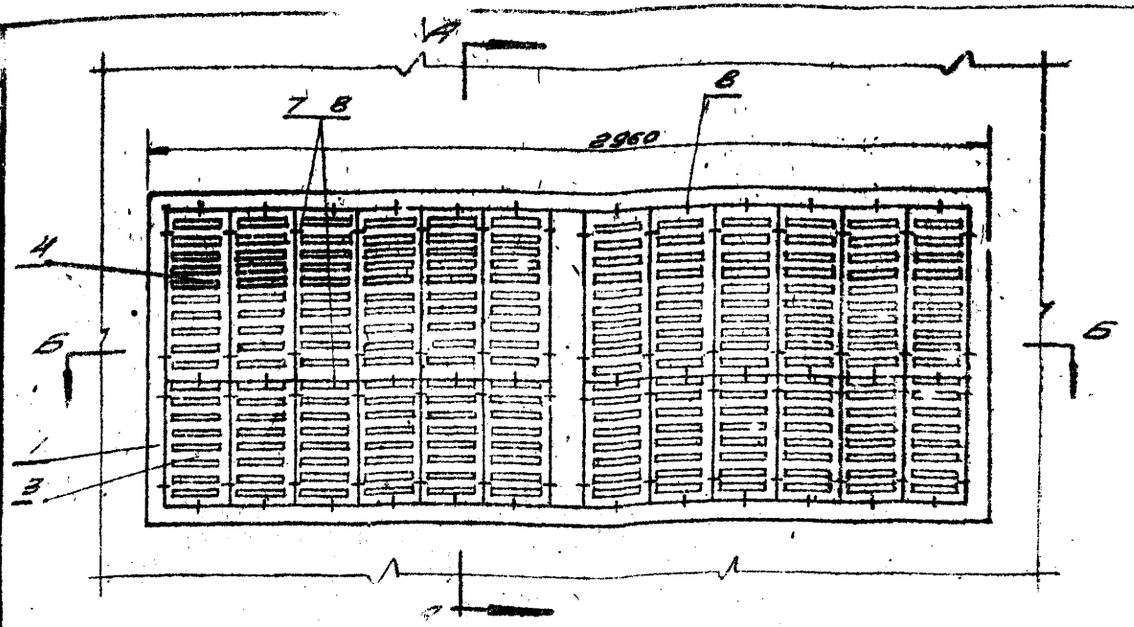

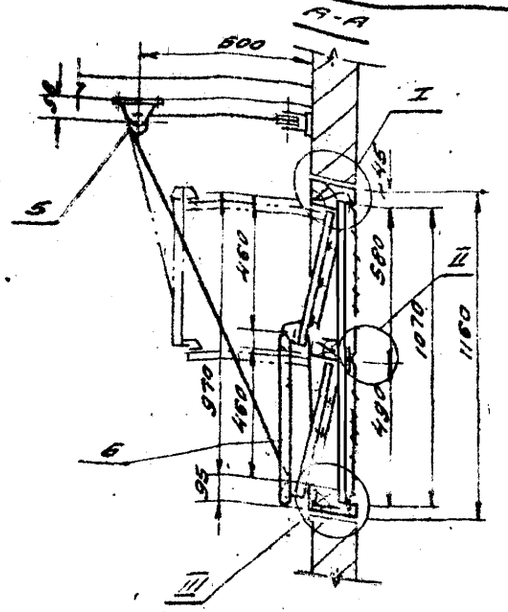

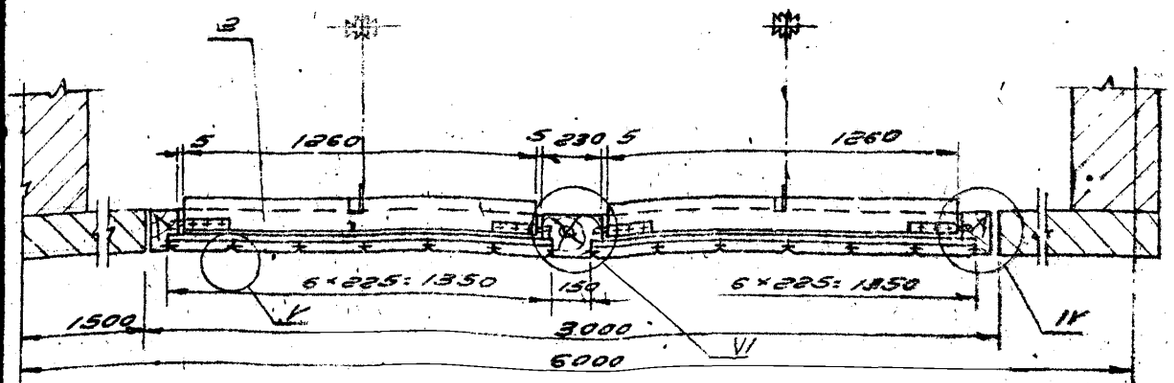

Примечание:

1. Узлы I, III, IV, VI выполнены на листе N 45
2. Вид В см. лист N 24
3. Узлы II, V выполнены на листах N 25, 26 (узлы III, II)

N сборки	Клапан		Решетка		Пропускная способность узла воздухозабора Lm³/час при V=6 м/сек	Общий вес сборки в кг
	Размеры в мм	Кол.	Размеры в мм	Кол.		
Сб21	1260×500	4	225×490	12	44 400	75.0
			225×580	12		

М 1:20

9	ГОСТ 1144-60	Шуруп 3×22	40	0,05	—"—	—	
8	ГОСТ 5915-62	Гайка М3	52	0,08	—"—	—	
7	ГОСТ 1489-62	Винт М3×14	52	0,046	Ст.3 ГОСТ 380-94	—	
6	Сб5-05	Рычажное устройство	2	1,70	—"—	33	
5	Сб1-05	Блок Б 60-II	2	3,64	Сборн.	6/4	серия 4.904-11
4	Сб5-04	Решетка СТД-5291	12	19,4	—"—	32	
3	Сб1-04	Решетка СТД-5290	12	16,2	Ст.3 ГОСТ 380-60	32	
2	Сб8-02	Клапан утепленный	4	24	—	30	
1	Сб21-01	Каркас	1	10,09	Сборн.	46	
N пп.	Обознач.	Наименование	Кол.	Вес	Материал	Лист	Прим.

ТД	Узлы воздухозабора к проемам в наружных стенах	Серия 4.904-15	
96	Сборка Сб21 Общий вид	Выпуск I	Лист 39

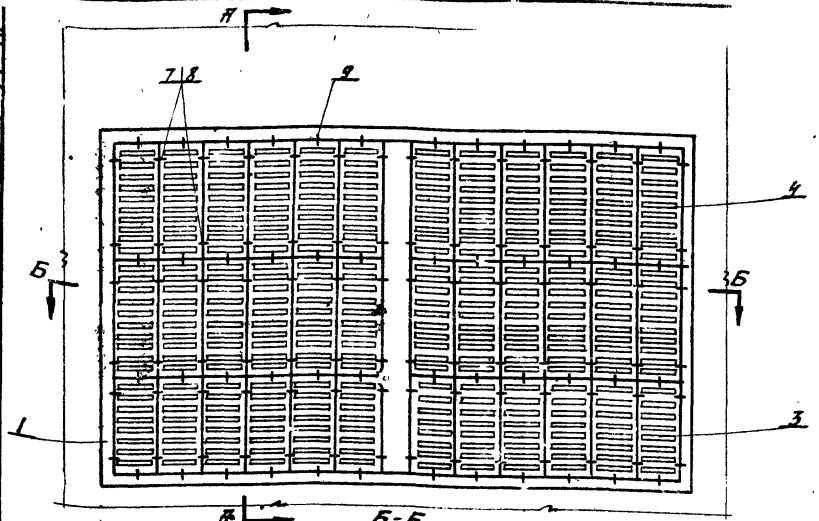

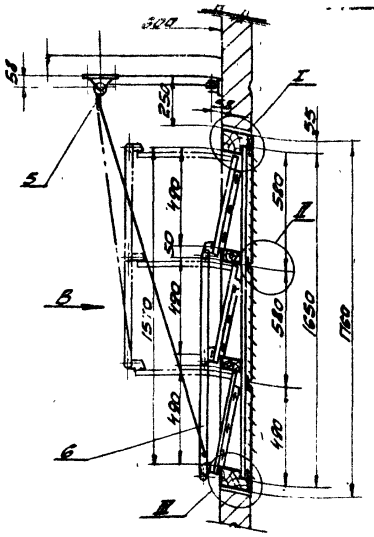

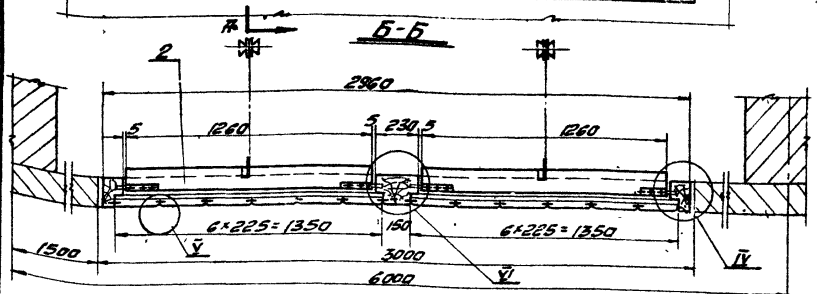

Примечания

1. Узлы I; III; IV; V; выполнены на листе № 45
2. Вид В см. лист № 41
3. Узлы II; V выполнены на листах №№ 25; 26 (узлы II; XII)

№ сбор. кн.	Клапан		Решетка		Пропускная способность узлов воздухозабора $L_м^3/час$ при $v_{ж}$ см/сек.	Общий вес сборки в кг.
	Размеры в мм	кол.	Размеры в мм	Кол.		
Сб22	1260×500	6	225×490	12	68400	112.0
			225×580	24		

М 1:20

№ поз.	Обозначение	Наименование	Кол.	Вес	Материал	Лист	Примеч.
5	Сб1-05	Блок Б60-II	2	3.64	Сборн.	8/N	Серия 4.904-11
4	Сб5-04	Решетка СТД-5291	24	3.85	—"—	32	
3	Сб1-04	Решетка СТД-5290	12	16.2	Ст3 ГОСТ 380-60	32	
2	Сб8-02	Клапан 3-степенный	6	36.0	—"—	30	
1	Сб22-01	Каркас	1	14.92	Сборн.	46	
9	ГОСТ 1144-60	Шуруп 3×22	48	0.06	—"—	—	
8	ГОСТ 5915-62	Гайка М3	84	0.01	—"—	—	
7	ГОСТ 1489-62	Винт М3×14	84	0.05	Ст3 ГОСТ 380-60	—	
6	Сб9-02	Рычажное устройство	2	3.22	Сборн.	33	

ТД Узлы воздухозаборов к проемам в наружных стенах. Серия 4.904-16

1967г. Сборка Сб22 Общий вид. Выпуск I, Лист 46

Шифр 87
Вид-лист 41
Инв. № 183454-44

Вид В для сборки Сб21

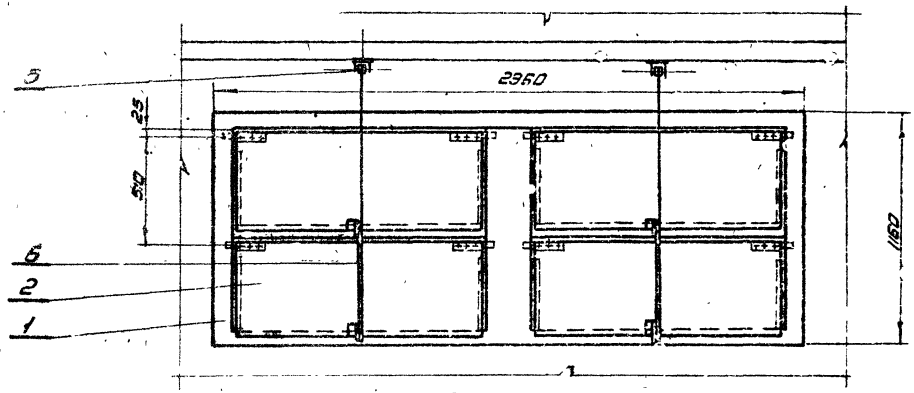

Вид В для сборки Сб22

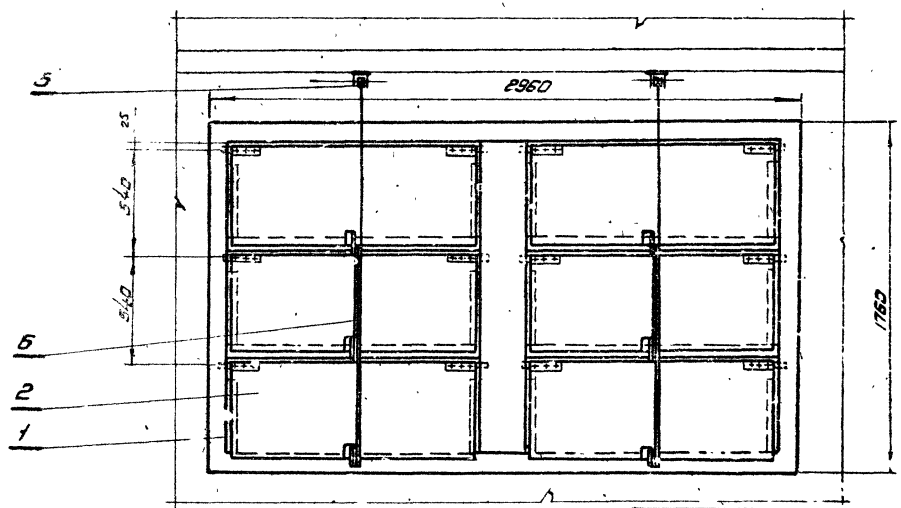

Примечание:

Общий вид и спецификацию сборок Сб21; Сб22 см. листы № 39,40

Должность	Фамилия	Подпись	Согласовано:
Гл. инж. мн.	Устрашкин		Цнии промзданий
Гл. инж. пр.	Гайц		Гл. инж. пр-та по ОВ
Нач. сек.	Гуткин		Смирнов
Гл. инж. сек.	Клеер		
Дата выпуска	1967г		

Должность	Фамилия	Подпись	
Рук. груп.	Фаминд		
Инженер	Шинкова		
Провер.	Зелюнд		

ТД	Узлы воздухозабора к проемам в 4 ружных стенах.	Серия 4.904-15	
1967г	Вид В для сборок Сб21 и Сб22.	Выпуск I	Лист 41

Шифр 1787
Марка-тип 42
Инв. № 183.4.54.45

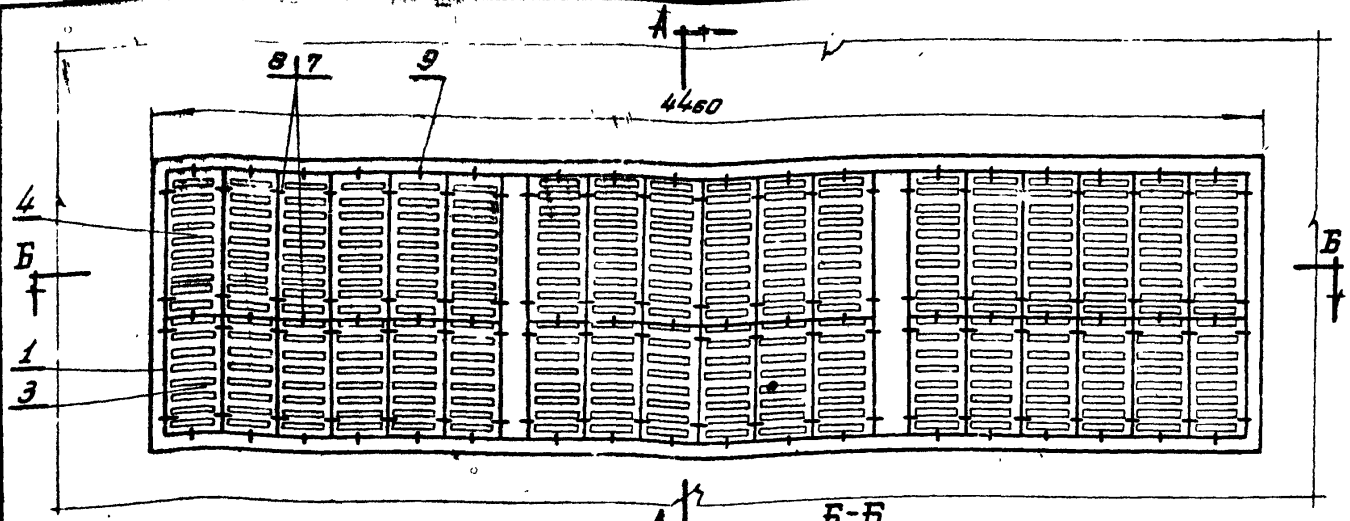

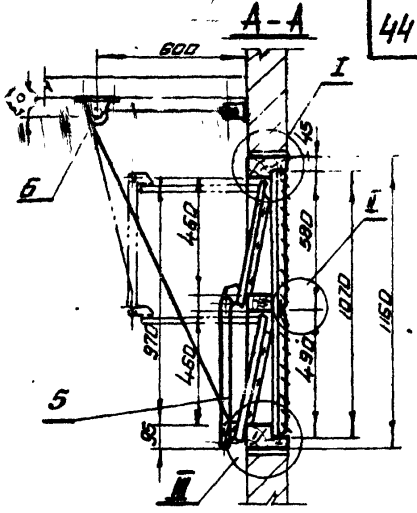

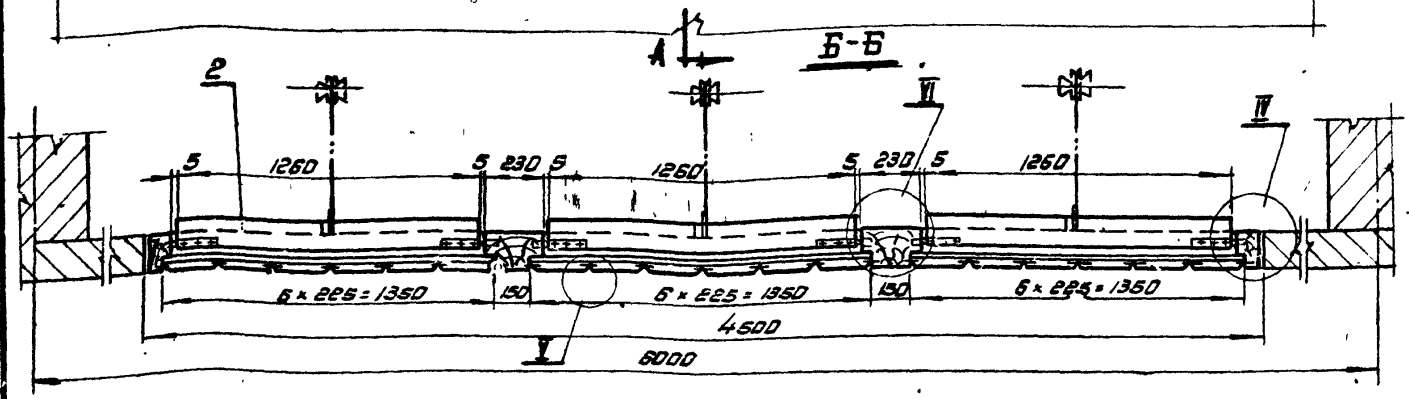

Примечание:

1. Узлы I; III; IV; VI; выполнены на листе № 45
2. Вид В см. лист № 44
3. Узлы II; V выполнены на листах № 25; 26 (Узлы II; XIII)

М1:20

№ сборки	Клапан: Размеры в мм	Клапан: Кол.	Решетка: Размеры в мм	Решетка: Кол.	Пропускная способность узла воздухозабора L, м³/час при V = 5 м/сек	Общий вес сборки кг
Сб23	1260 × 500	6	225 × 490	18	66600	111.2
			225 × 580	18		

№ поз.	Обозначение	Наименование	Кол.	Вес	Материал	Лист	Примечан.
7	ГОСТ 1489-62	Винт М3×14	78	0.07	Ст3 ГОСТ 380-60	—	
6	Сб1-05	Блок Б60-II	2	3.64	—"—	6/4	Серия 4.904-11
5	Сб5-05	Рычажное устройство	3	2.55	Сборн	33	
4	Сб5-04	Решетка СТД-5291	18	29.2	—"—	32	
3	Сб1-04	Решетка СТД-5290	18	24.3	Ст3 ГОСТ 380-60	32	
2	Сб8-02	Клапан утепленный	6	36.0	—"—	30	
1	Сб23-01	Каркас	1	15.35	Сборн	46	
9	ГОСТ 1144-60	Шуруп 3×22	60	0.07	—·—	—	
8	ГОСТ 5915-62	Гайка М3	78	0.03	Ст3 ГОСТ 380-60	—	

ТД	Узлы воздухозабора к проемам в наружных стенах	Серия 4.904-16	
1967г.	Сборка Сб23. Общий вид	Выпуск I	Лист 42

Согласовано
Должность: Гл. инж. пр-ва — Фамилия: Зелинг — Подпись — Дата
Гл. инж. пр-ва — Шнитман — Зелинг
Нач. сек. пр-ва — Шнитман — Зелинг
Гл. инж. сек. пр-ва — Фомичев — 09.08
Должность: Рук. гр. — Фамилия: Зелинг — Подпись — Дата
Инженер — Шнитман — 30.07.67
Проверил — Сухоцкий
Разработал — Клевер
Дата выпуска 1967г.

9621-11 45

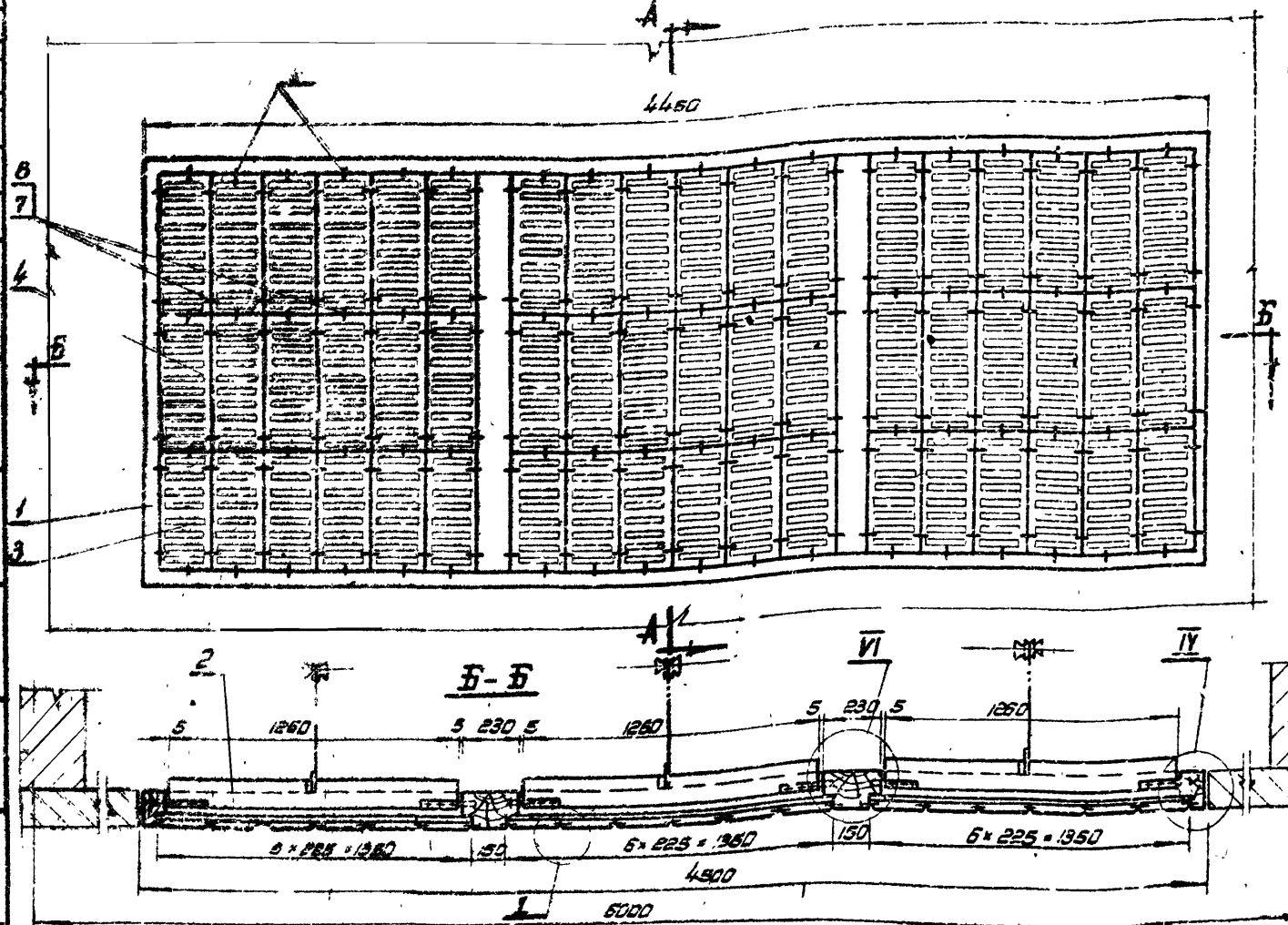

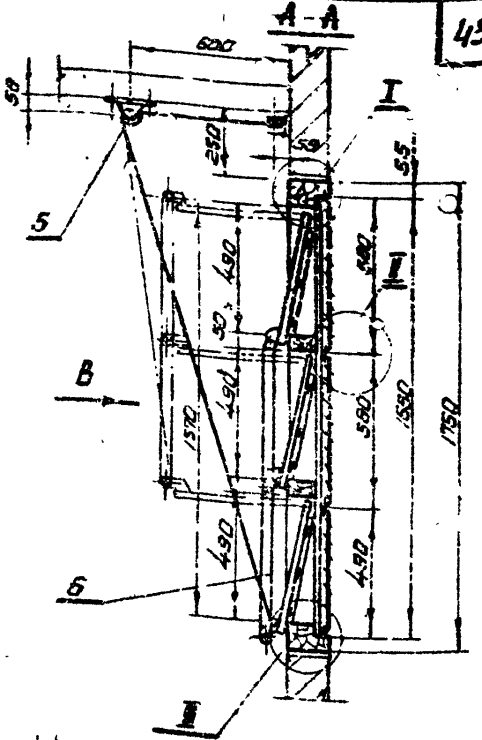

Примечания:

1. Узлы I; III; IV; VI выполнены на листе № 45
2. Вид В см. лист № 44
3. Узлы II; V выполнены на листах № 25 (узел II); № 26 (узел V и узел VII)

№ сборки	Клапан		Решетка		Пропускная способность узла воздухозабора, м³/час при V=6 м/сек.	Общий вес сборки в кг
	Размеры в мм	Кол.	Размеры в мм	Кол.		
Сб 24	1260×500	9	225×490	18	102600	166.7
			225×580	36		

М 1:20

9	ГОСТ 1144-60	Шуруп 3×22	72	0.09	—	—	
8	ГОСТ 5915-62	Гайка М3	126	0.06	—	—	
7	ГОСТ 1489-62	Винт М3×14	126	0.12	Ст3 ГОСТ 380-60	—	
6	Сб9-02	Рычажное устройство	3	4.83	Сборн	33	

5	Сб1-05	Блок 660-II	2	384	Сборн.	6/4	Серия 4.904-11
4	Сб5-04	Решетка СТД-5291	36	58.3	—"—	32	
3	Сб-04	Решетка СТД-5290	18	24.3	Ст.3 ГОСТ 380-60	32	
2	Сб8-02	Клапан утепленный	9	54.6	—"—	30	
1	Сб24-01	Каркас	1	21.34	Сборн	46	
№ поз.	Обозначение	Наименование	Кол.	Вес	Материал	Лист	Примечан.

ТД	Узлы воздухозабора к проемам в наружных стенах		Серия 4.904-16
1967г	Сборка Сб 24. Общий в-д	Выпуск I	Лист 43

Альбом 3
Раздел ОВ
Часть 1
Инв. № 183454-46
Шифр 1757
Альбом-лист 43
Согласовано
Инв. № подл. | Подпись и дата | Взам. инв. №
Гл. инж. проекта Хорьков
Гл. инж. пост. Гапич
Гл. инж. сек. по КЗ Кулыгин
Гл. инж. сек. по КЗ Котлер
Дата выпуска 1967
Составил Ст. инженер Сотников
Проверил Инженер Кулыгин
Рук. группы Инженер Кулыгин
Главный инженер Проекта Хорьков

Шифр	
1787	
Марка-лист	
44	
Инв. №	
183454-47	

Вид В для сборки Сб23

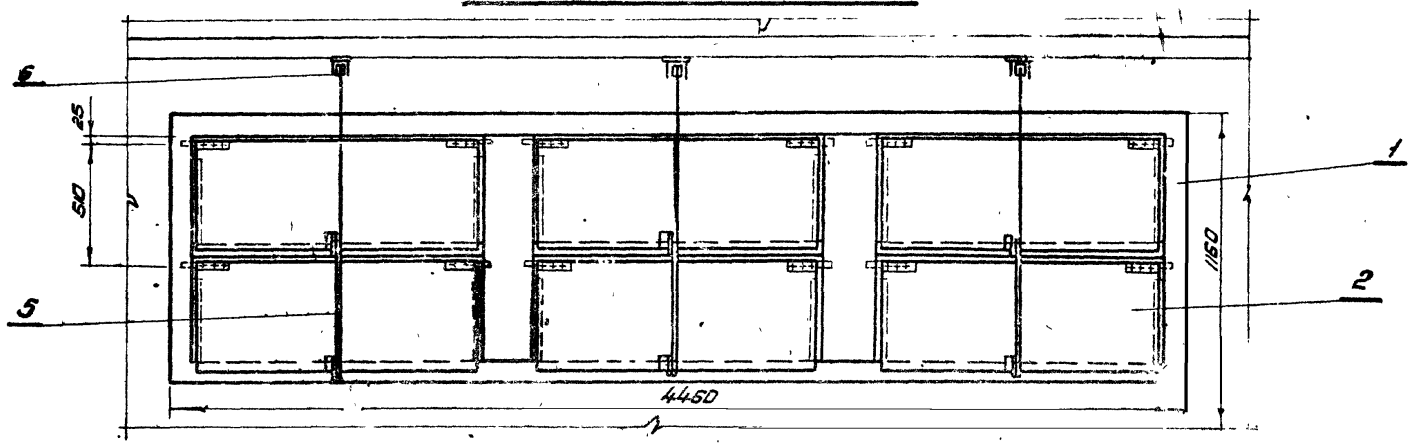

Вид В для сборки Сб24

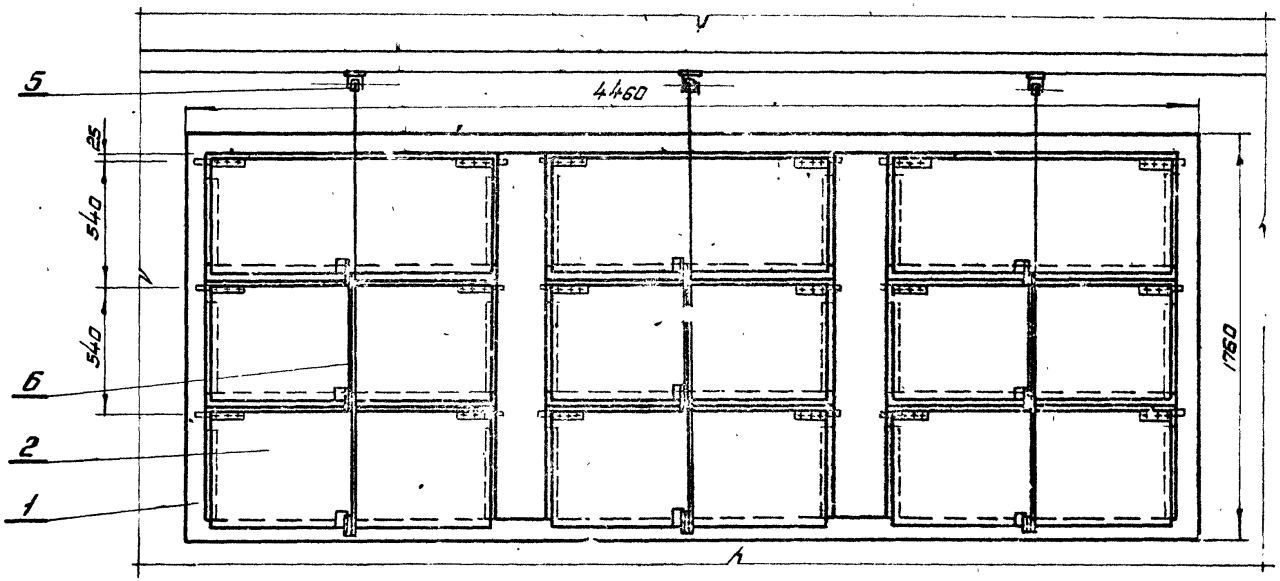

Примечание

Общий вид и спецификацию сборок Сб 23; Сб 24 см. листы № 42, 43.

М 1:20

Должность	Фамилия	Подпись	Должность	Фамилия	Подпись	Согласовано:	
Гл. инж. инж.	Устрашкин		Рук. груп.	Зеланд		ЦНИИ пр. Энергоп.	
Гл. инж. пр.	Танц		Инженер	Шинкова		Гл. инж. пр-та	Смирнов
Нач. сек. тип.	Гуткин		Проверил	Зеленд			
Гл. инж. сек.	Клеер						
Дата выпуска	1967 г.						

ТД	Узлы воздухозабора к проемам в наружных стенах.	Серия 4.904-16	
1967 г.	Вид В сборок Сб23 и Сб24.	Выпуск I	Лист 44

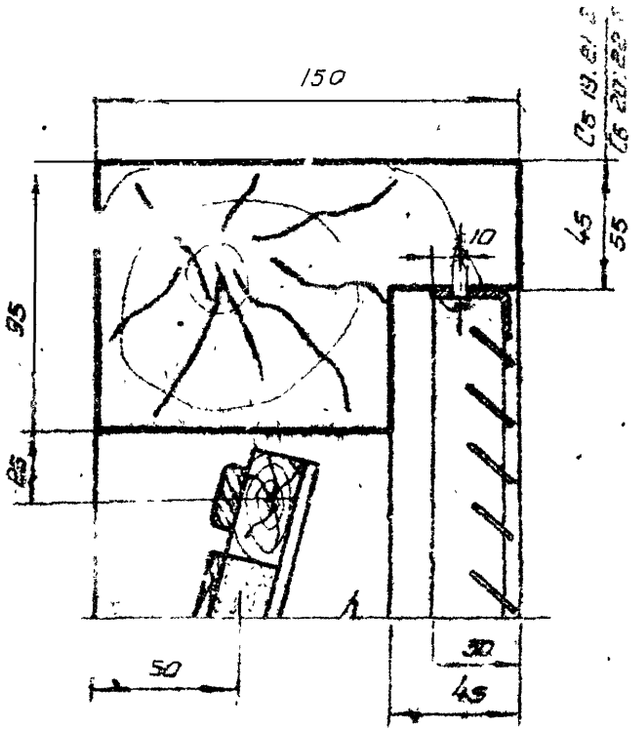

III

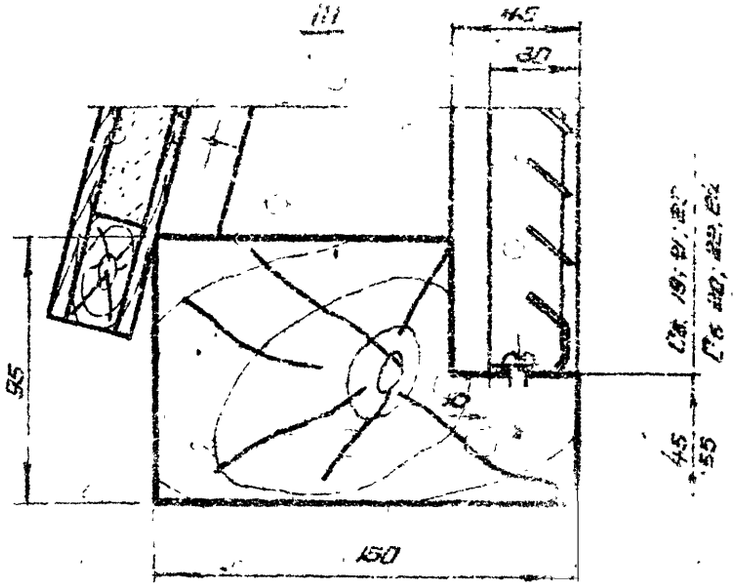

IV

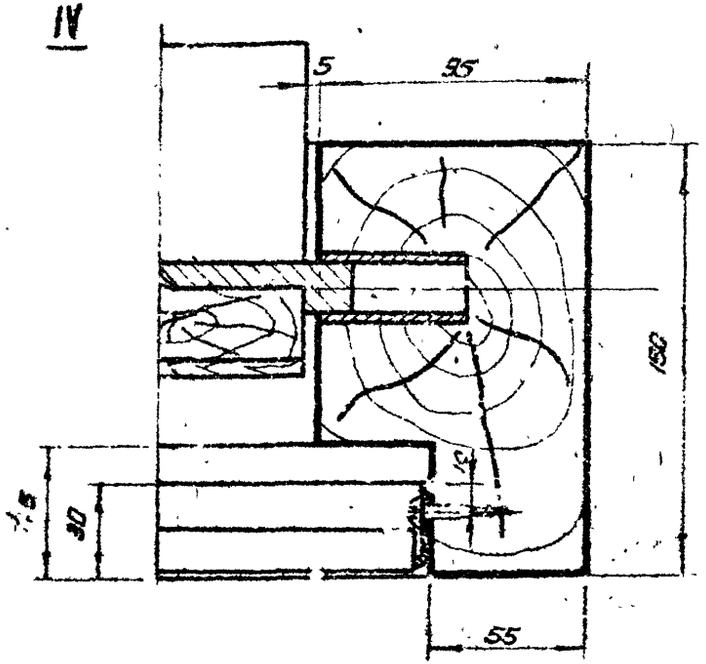

VI

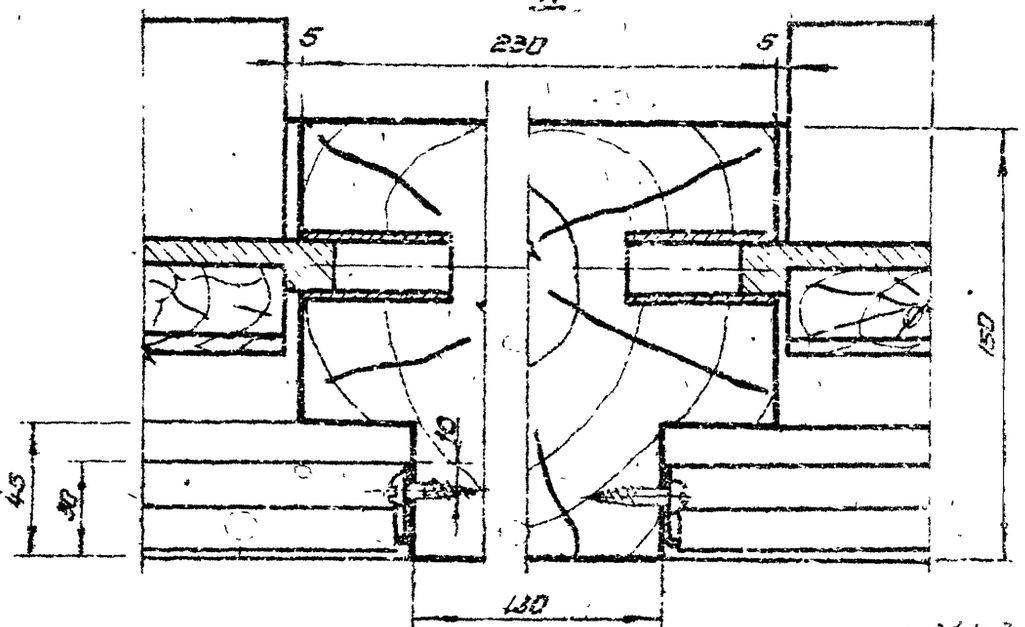

М 1:2

ТД	Узлы воздухосборов к проемам в наружных стенах	Серия 4.904-14	
1967 г	Узлы I; III; IV; VI	Выпуск 1	Лист 45

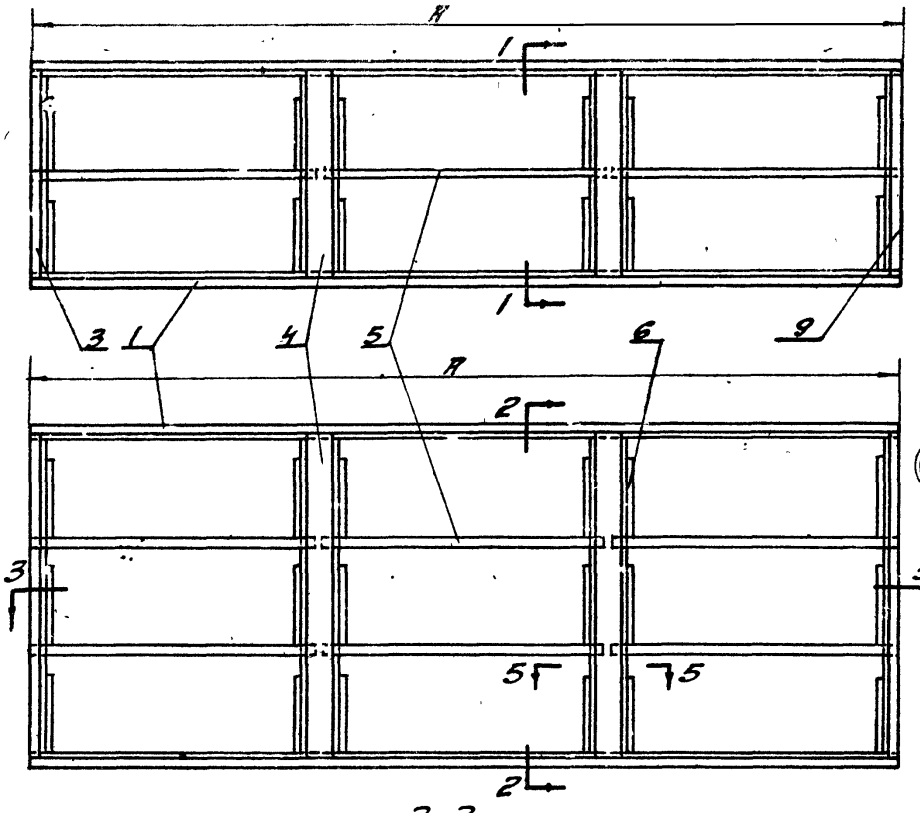

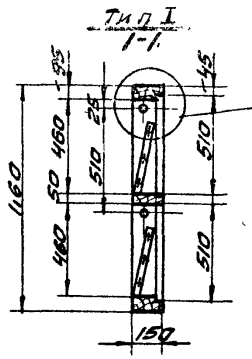

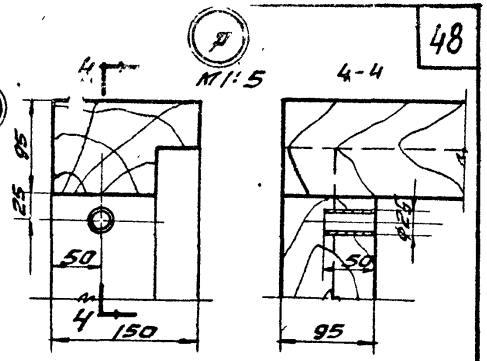

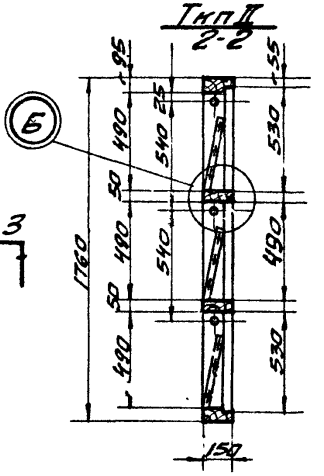

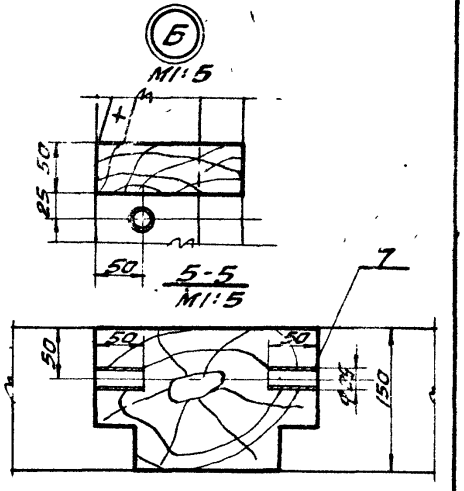

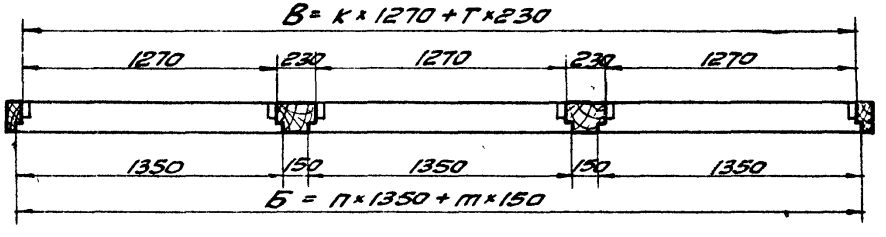

Примечание:

Таблицу размеров и весов см. лист N 47.

N поз.	Обозначение	Наименование	Кол.	Вес	Материал	Лист	Прим.
7	Сб.-01-07	Втулка	—"—	—"—	Ст.3 ГОСТ 380-60	31	
6	Сб.-01-06	Опорная рейка	—"—	—"—	—"—	47	
5	Сб.-01-05	Брус	см. табл.	—"—	—"—	47	
4	Сб.-01-04	Брус	см. табл.	—"—	—"—	49	
3	Сб.-01-03	Брус	1	—"—	—"—	48	
2	Сб.-01-02	Брус	1	—"—	—"—	48	
1	Сб.-01-01	Брус	2	см. табл.	Пиломат. ГОСТ 8486-66	49	

ТД	Узлы воздухозаборов к проемам в наружных стенах.		Серия 4.904-16
1967г.	Каркас. Общий вид Сб.-01.	Выпуск I	Лист 46

Согласовано: Гипронефтеспецстрой; Гипронефтеспецстрой; Гипронефтеспецстрой;

Марка-лист 47
Инв. № 183454-50

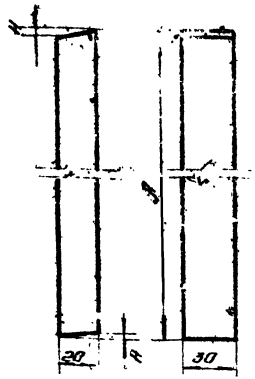

Тип каркаса	№ сборки	А	Н	Вес 1 шт. в кг.
		мм		
I	19, 21, 23	400	5	0.13
II	20, 22, 24	420	4	0.14

Чертил	Бугр	Опорная рейка	СБ-01-06		
Провер.	Зем.				
4.904-16		Пиломатериалы хвойных пород Гост 8486-66	Вес	м-б	Лист
			См. таб.	1:2	47

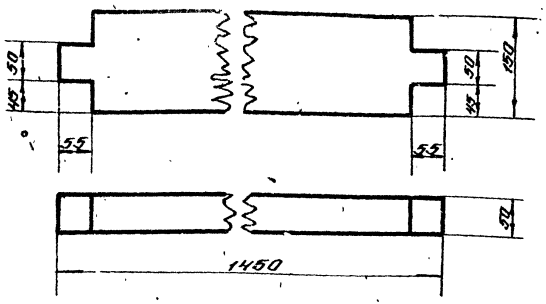

Чертил	Бугр	Брус	СБ-01-05		
Провер.	Зем.				
4.904-16		Пиломатериалы хвойных пород Гост 8486-66	Вес	м-б	Лист
			0,57	1:5	47

Таблица размеров

Тип каркаса	N.N сборок	Обозначение каркаса	А	Б	В	П	Т	К	Ж
			мм.						
I	19	СБ19-01	1460	1350	1270	1	—	1	→
	21	СБ21-01	2960	2850	2770	2	1	2	1
	23	СБ23-01	4460	4350	4270	3	2	3	2
II	20	СБ20-01	1460	1350	1270	1	—	1	—
	22	СБ22-01	2960	2850	2770	2	1	2	1
	24	СБ24-01	4460	4350	4270	3	2	3	2

Тип каркаса	N.N сборок	Обозначение каркаса	Брус СБ-01-04		Брус СБ-01-05		Опорная рейка СБ-01-06		Втулка СБ-01-07		Общий вес каркаса кг.
			Кол.	Вес	Кол.	Вес	Кол.	Вес	Кол.	Вес	
I	19	СБ19-01	—	—	1	0.57	4	0.52	4	0.28	4.31
	21	СБ21-01	1	1.95	2	1,14	8	1.04	8	0.56	10.09
	23	СБ23-01	2	3.9	3	1.71	12	1.56	12	0.84	15.35
II	20	СБ20-01	—	—	2	1,14	6	0.84	6	0.42	6.72
	22	СБ22-01	1	2.9	4	2,28	12	1.68	12	0.84	14.02
	24	СБ24-01	2	5.8	6	3,42	18	2.52	18	1.26	21.34

ТД	Узлы воздухозабора к проемам в наружных стенах	Серия 4.904-16	
1967 г.	Каркас детали	Выпуск I	Лист 47

Шифр 1787
Марка-лист 48
Инв. № 183454-57

Согласовано:
Цинин проектант
Гл. инж. пр-та Самсонов
Гл. инж. СТО Эсгард
Дир. выпуска Ильина

Гл. инженер	Гаврилов			
Гл. конструктор	Булгаков			
Инженер	Шишкин			
Гл. технолог	Кочнева			
Гл. инженер	Земко			
Подпись	Должность	Фамилия		
Подпись	Рук. группы	Хрольский		
Подпись	Инженер	Тарн.		
Подпись	Гл. технолог	Гусенин		
Подпись	Гл. инженер	Сокер		
Подпись	Дата выпуска	1967г.		

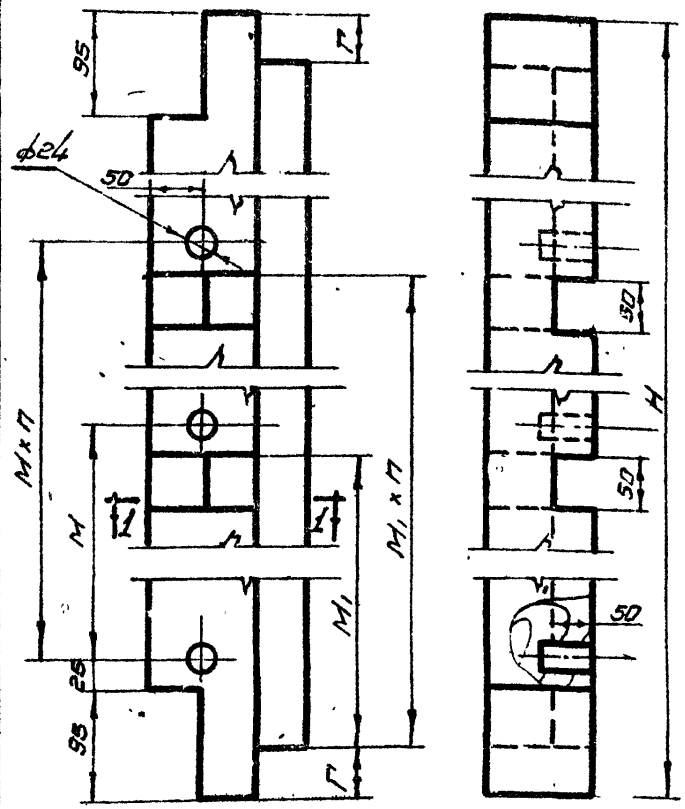

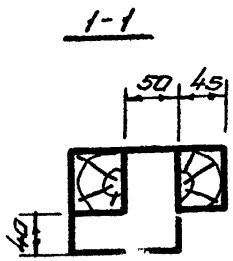

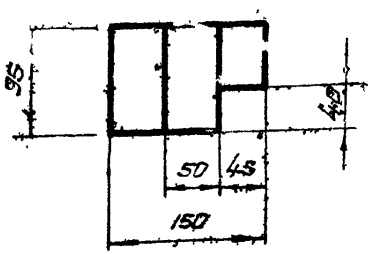

Примечание:

Таблицу размеров и весов см. лист №48 деталь Сб-01-02

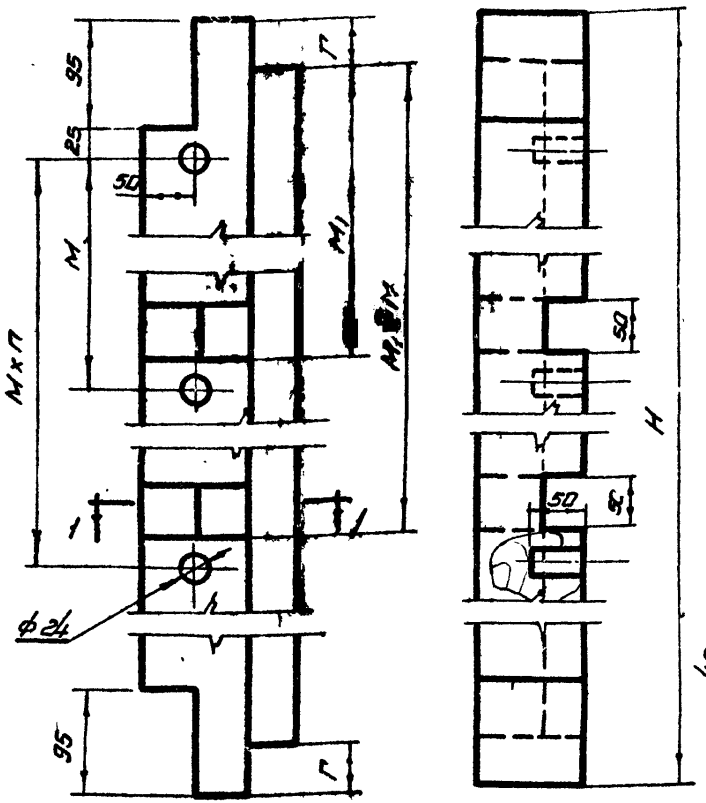

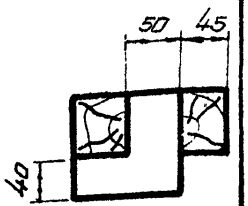

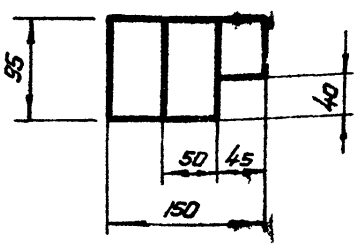

Тип каркаса	№ сборки	Н	М	М1	Г	П	Вес 1 шт. в кг
		мм					
I	19; 21; 23.	1160	510	560	45	1	077
II	20; 22; 24	1760	540	580	55	2	1.17

Чертил. Богун	Брус.		Сб-01-02	
Провер. Зеель				
4.904-16	Пиломатериалы хвойных пород ГОСТ 8486-66	Вес	М-б	Лист
		См. табл.	1:5	48
ТД	Узлы воздухозабора к проемам в наружных стенах		Серия 4.904-16	
1967г.	Каркас. Детали.		Выпуск I	Лист 48

Чертил. Богун	Брус		Сб-01-03		
Провер. Зеель					
4.904-16.	Пиломатериалы хвойных пород ГОСТ 8486-66.	Вес	М-б	Лист	
		См. табл.	1:5	48	

Шифр 1787.
Марка-лист 49
Инв. №. 18345-52

Согласовано:
ЦНИИПромзданий
Гл. инж. пр. по ОВ Синицкая

Подпись
Фамилия
Полжность
Рук. груп. Ершов
Инженер Шинкевич
Ст. техник Гончарова
Проверил Зеленя
1967г.

Гл. инж. ин-та Успенский
Гл. конс. пр. Ган
Нач. сект. Гуткин
Гл. инж. сек. Клеер
Дата выпуска

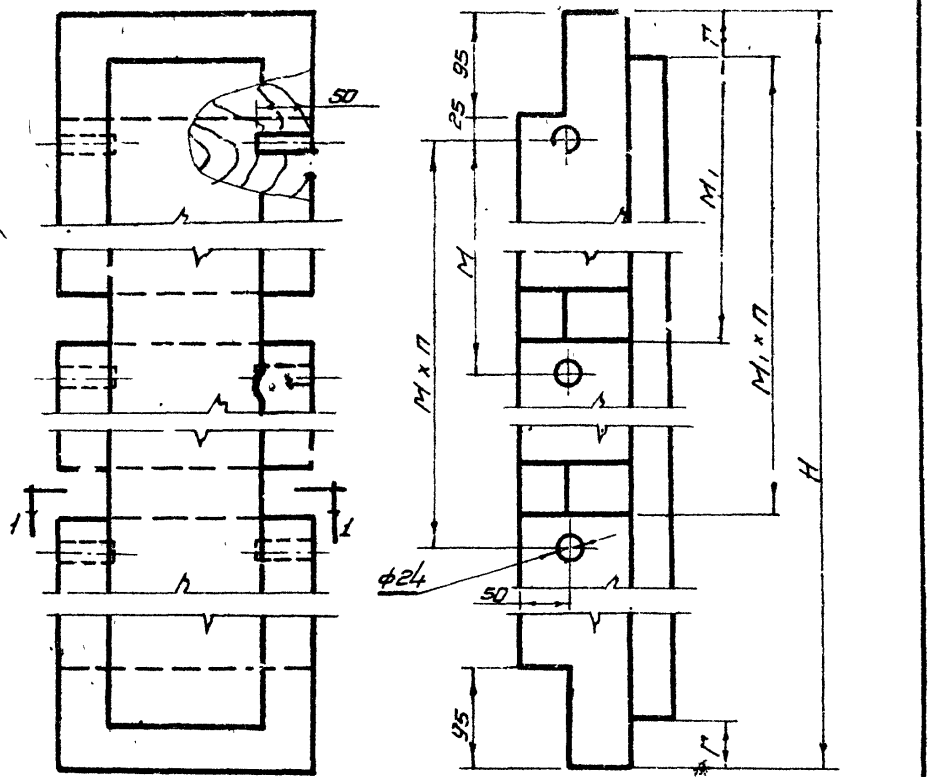

Примечание:
Размеры H; M; M1; Г; n, см. лист №48 в таблице к детали СБ-01-02

Тип каркаса	№ сборки	Вес 1 шт в кг
I	21; 23	1.95
II	22; 24	2.9

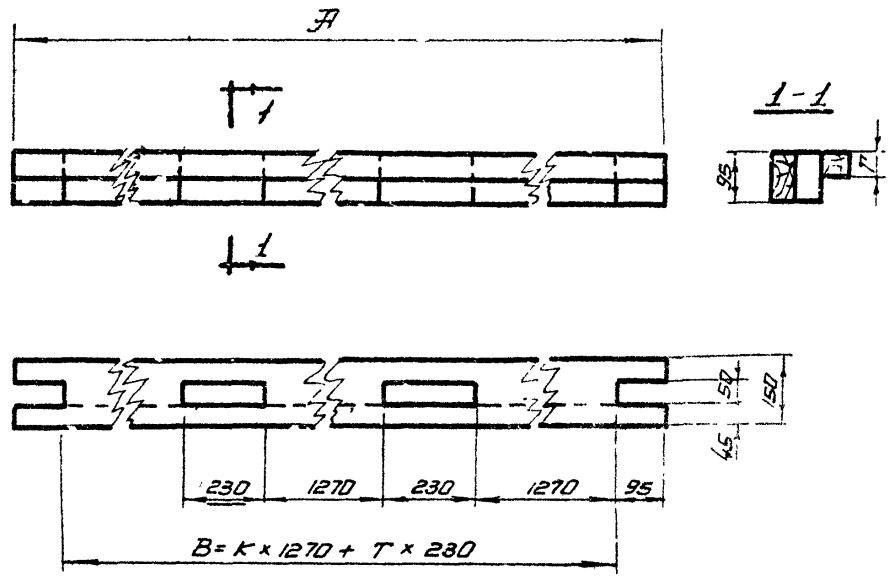

Тип каркаса	№ сборки	A мм	B мм	T мм	K	T	Вес 1 шт в кг
I	19	1460	1270	45	1	—	0.95
	21	2960	2270		2	1	1.93
	23	4460	4270		3	2	2.9
II	20	1460	1270	55	1	—	0.93
	22	2960	2270		2	1	1.99
	24	4460	4270		3	2	3.0

Чертил	Бол	Брус		СБ-01-01	
Провер.	Зелиг				
4.904-16	Пиломатериалы хвойных пород ГОСТ 8486-66.	Вес см. табл.	М-б 1:10	Лист 49	
ТД	Узлы воздухозабора к проемам в наружных стенах			Серия 4.904-16	
1967г	Каркас. Детали.			Выпуск I	Лист 49

Чертил	Бол	Брус		СБ-01-04	
Провер.	Зелиг				
4.904-16	Пиломатериалы хвойных пород ГОСТ 8486-66	Вес см. табл.	М-б 1:5	Лист 49	

4-904-16 61

ТБИЛИССКИЙ ФИЛИАЛ ЦИТП
ГОССТРОЯ СССР
Тбилиси-380019 пр.А.Церетели,II
Сдано в печать 26 VII 1973 г.
Заказ № 535 Тираж 500
Цена 1 руб. 59

gost.e-ecolog.ru