ГОСУДАРСТВЕННЫЙ КОМИТЕТ СОВЕТА МИНИСТРОВ СССР
ПО ДЕЛАМ СТРОИТЕЛЬСТВА
(ГОССТРОЙ СССР)

ТИПОВЫЕ КОНСТРУКЦИИ И ДЕТАЛИ ЗДАНИЙ И СООРУЖЕНИЙ

СЕРИЯ 3.015-1

УНИФИЦИРОВАННЫЕ ОТДЕЛЬНО СТОЯЩИЕ ОПОРЫ ПОД ТЕХНОЛОГИЧЕСКИЕ ТРУБОПРОВОДЫ

ВЫПУСК II-3

СБОРНЫЕ ЖЕЛЕЗОБЕТОННЫЕ КОЛОННЫ ДЛЯ ОПОР ТИПА IV

РАБОЧИЕ ЧЕРТЕЖИ

gost.e-ecolog.ru

ГОСУДАРСТВЕННЫЙ КОМИТЕТ СОВЕТА МИНИСТРОВ СССР
ПО ДЕЛАМ СТРОИТЕЛЬСТВА
(ГОССТРОЙ СССР)

ТИПОВЫЕ КОНСТРУКЦИИ И ДЕТАЛИ ЗДАНИЙ И СООРУЖЕНИЙ

СЕРИЯ 3.015-1

УНИФИЦИРОВАННЫЕ ОТДЕЛЬНО СТОЯЩИЕ ОПОРЫ ПОД ТЕХНОЛОГИЧЕСКИЕ ТРУБОПРОВОДЫ

ВЫПУСК II-3

СБОРНЫЕ ЖЕЛЕЗОБЕТОННЫЕ КОЛОННЫ ДЛЯ ОПОР ТИПА IV

РАБОЧИЕ ЧЕРТЕЖИ

РАЗРАБОТАНЫ
ПРОЕКТНЫМ И НАУЧНО-ИССЛЕДОВАТЕЛЬСКИМ
ИНСТИТУТОМ ХАРЬКОВСКИЙ ПРОМСТРОЙНИИПРОЕКТ
С УЧАСТИЕМ НИИЖБ, ЦНИИПРОМЗДАНИЙ ГОССТРОЯ СССР

УТВЕРЖДЕНЫ
И ВВЕДЕНЫ В ДЕЙСТВИЕ С 1/XII-1973г.
ГОССТРОЕМ СССР
ПОСТАНОВЛЕНИЕ № 173 ОТ 27/VIII-1973г.

12552-03
12552-03

Содержание

		стр.
Лист А, Б.	Содержание	2,3
Лист 1.	Колонна К44-1. Опалубочный чертеж и армирование	4
Лист 2.	Колонна К44-1. Спецификация арматуры и выборка материалов	5
Лист 3.	Колонна К44-2. Опалубочный чертеж и армирование	6
Лист 4.	Колонна К44-2. Спецификация арматуры и выборка материалов	7
Лист 5.	Колонна К44-3. Опалубочный чертеж и армирование	8
Лист 6.	Колонна К44-3. Спецификация арматуры и выборка материалов	9
Лист 7.	Колонна К44-4. Опалубочный чертеж и армирование	10
Лист 8.	Колонна К44-4. Спецификация арматуры и выборка материалов	11
Лист 9.	Колонна К44-5. Опалубочный чертеж и армирование	12
Лист 10.	Колонна К44-5. Спецификация арматуры и выборка материалов	13
Лист 11.	Колонна К45-1. Опалубочный чертеж и армирование	14
Лист 12.	Колонна К45-1. Спецификация арматуры и выборка материалов	15
Лист 13.	Колонна К45-2. Опалубочный чертеж и армирование	16
Лист 14.	Колонна К45-2. Спецификация арматуры и выборка материалов	17
Лист 15.	Колонна К45-3. Опалубочный чертеж и армирование	18
Лист 16.	Колонна К45-3. Спецификация арматуры и выборка материалов	19
Лист 17.	Колонна К46-1. Опалубочный чертеж и армирование	20
Лист 18.	Колонна К46-1. Спецификация арматуры и выборка материалов	21
Лист 19.	Колонна К46-2. Опалубочный чертеж и армирование	22
Лист 20.	Колонна К46-2. Спецификация арматуры и выборка материалов	23
Лист 21.	Колонна К46-3. Опалубочный чертеж и армирование	24
Лист 22.	Колонна К46-3. Спецификация арматуры и выборка материалов	25
Лист 23.	Колонна К46-4. Опалубочный чертеж и армирование	26
Лист 24.	Колонна К46-4. Спецификация арматуры и выборка материалов	27
Лист 25.	Колонна К46-5. Опалубочный чертеж и армирование	28
Лист 26.	Колонна К46-5. Спецификация арматуры и выборка материалов	29
Лист 27.	Колонна К47-1. Опалубочный чертеж и армирование	30
Лист 28.	Колонна К47-1. Спецификация арматуры и выборка материалов	31
Лист 29.	Колонна К47-2. Опалубочный чертеж и армирование	32
Лист 30.	Колонна К47-2. Спецификация арматуры и выборка материалов	33
Лист 31.	Колонна К47-3. Опалубочный чертеж и армирование	34
Лист 32.	Колонна К47-3. Спецификация арматуры и выборка материалов	35
Лист 33.	Колонна К48-1. Опалубочный чертеж и армирование	36
Лист 34.	Колонна К48-1. Спецификация арматуры и выборка материалов	37
Лист 35.	Колонна К48-2. Опалубочный чертеж и армирование	38
Лист 36.	Колонна К48-2. Спецификация арматуры и выборка материалов	39
Лист 37.	Колонна К48-3. Опалубочный чертеж и армирование	40

Содержание

Стр.

Лист 38. Колонна К 48-3. Спецификация арматуры и выборка материалов. 41
Лист 39. Колонна К 48-4. Опалубочный чертеж и армирование . . . 42
Лист 40. Колонна К 48-4. Спецификация арматуры и выборка материалов. 43
Лист 41. Колонна К 49-1. Опалубочный чертеж и армирование . . 44
Лист 42. Колонна К 49-1. Спецификация арматуры и выборка материалов. 45
Лист 43. Колонна К 49-2. Опалубочный чертеж и армирование . . . 46
Лист 44. Колонна К 49-2. Спецификация арматуры и выборка материалов. 47
Лист 45. Колонна К 50-1. Опалубочный чертеж и армирование . . . 48
Лист 46. Колонна К 50-1. Спецификация арматуры и выборка материалов. 49
Лист 47. Колонна К 51-1. Опалубочный чертеж и армирование . . . 50
Лист 48. Колонна К 51-1. Спецификация арматуры и выборка материалов. 51
Лист 49. Колонна К 52-1. Опалубочный чертеж и армирование . . . 52
Лист 50. Колонна К 52-1. Спецификация арматуры и выборка материалов. 53
Лист 51. Колонна К 52-2. Опалубочный чертеж и армирование . . 54
Лист 52. Колонна К 52-2. Спецификация арматуры и выборка материалов. 55
Лист 53. Колонна К 52-3. Опалубочный чертеж и армирование . . . 56
Лист 54. Колонна К 52-3. Спецификация арматуры и выборка материалов. 57

Стр.

Лист 55. Колонна К 52-4. Опалубочный чертеж и армирование 58
Лист 56. Колонна К 52-4. Спецификация арматуры и выборка материалов. 59
Лист 57. Колонна К 53-1. Опалубочный чертеж и армирование 60
Лист 58. Колонна К 53-1. Спецификация арматуры и выборка материалов. 61
Лист 59. Колонна К 53-2. Опалубочный чертеж и армирование 62
Лист 60. Колонна К 53-2. Спецификация арматуры и выборка материалов. 63
Лист 61. Колонна К 54-1. Опалубочный чертеж и армирование . . . 64
Лист 62. Колонна К 54-1. Спецификация арматуры и выборка материалов. 65
Лист 63. Колонна К 55-1. Опалубочный чертеж и армирование . . 66
Лист 64. Колонна К 55-1. Спецификация арматуры и выборка материалов. 67
Лист 65. Детали установки закладных элементов в траверсах. 68
Лист 66. Детали установки закладных элементов в колоннах. 69
Лист 67. Детали установки закладных элементов в колоннах. 70
Лист 68. Детали установки закладных элементов в колоннах. 71
Лист 69. Деталь установки закладных элементов в колоннах. 72

Примечание

Указания по изготовлению конструкций смотрите в пояснительной записке к выпуску II-1.

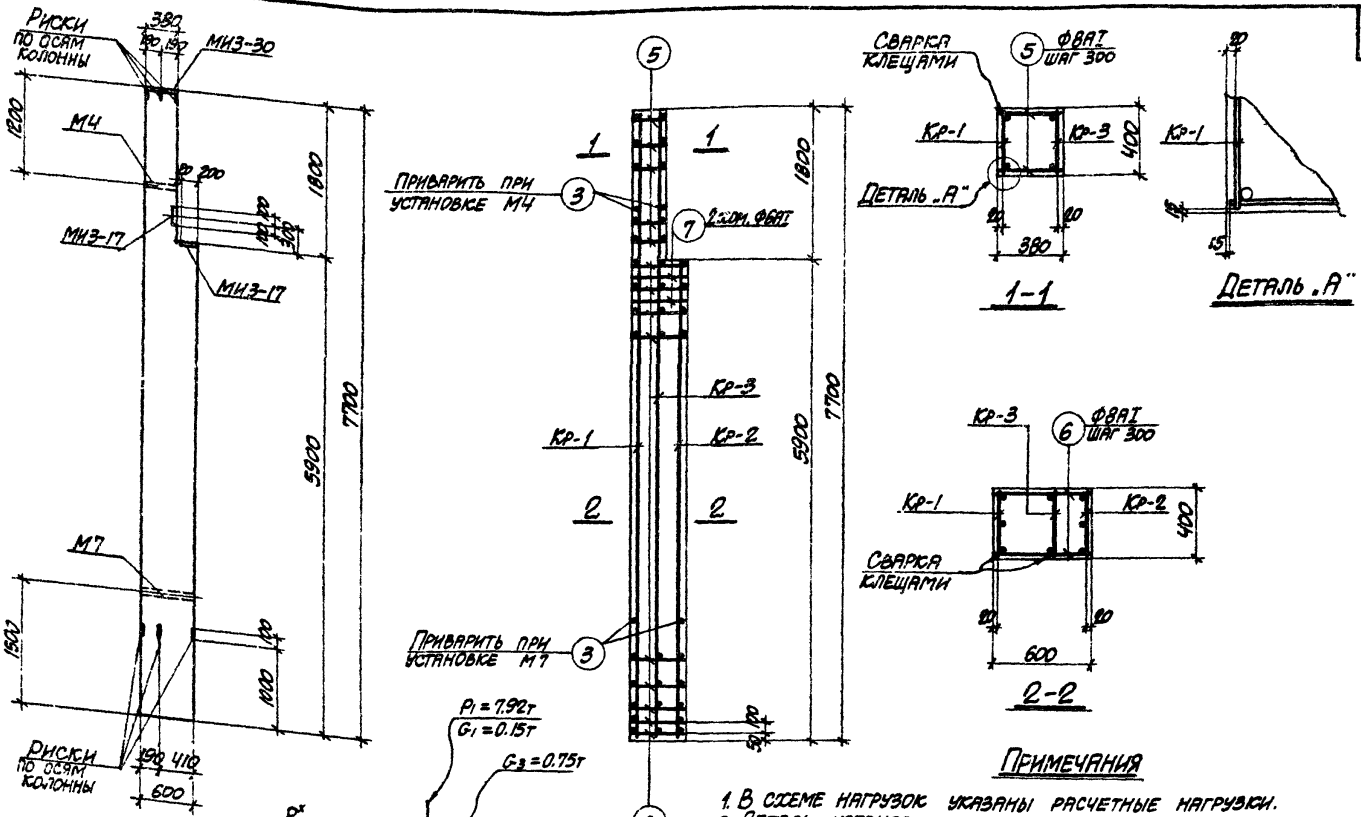

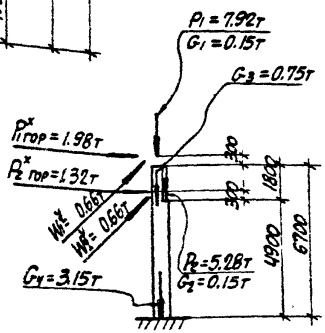

Схема нагрузок

Примечания

1. В схеме нагрузок указаны расчетные нагрузки.
2. Деталь установки закладных элементов смотрите на листе 69.
3. Спецификацию арматуры и выборку материалов смотрите на листе 2.

12552-03

ТК 1973	Колонна К 44-1. Опалубочный чертеж и армирование	3.015-1 Выпуск П-3	Лист 1

Спецификация арматуры на одну колонну

Марка колонны	Марка и колич. каркасов	№ поз.	Эскиз	Ф мм	Длина мм	Колич. шт. в одном каркасе	Колич. шт. в одной колонне	Общая длина м
К44-1	Кр-1 (шт. 1)	1	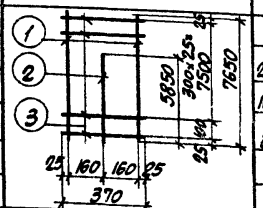	22АIII	7650	2	2	15.3
		2		16АIII	5850	1	1	5.9
		3		8АI	370	27	27	10.0
	Кр-2 (шт. 1)	2	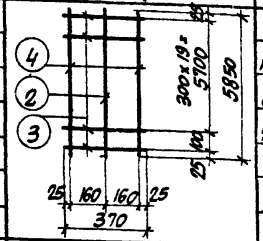	16АIII	5850	1	1	5.9
		3		8АI	370	21	21	7.8
		4		22АIII	5850	2	2	11.7
	Кр-3 (шт. 1)	1	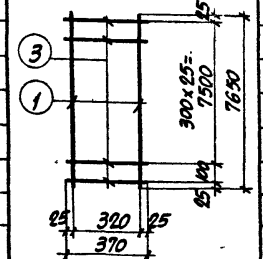	22АIII	7650	2	2	15.3
		3		8АI	370	27	27	10.0
	Отдельные стержни	3	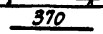	8АI	370	–	4	1.5
		5	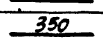	8АI	350	–	12	4.2
		6	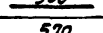	8АI	570	–	42	23.9
		7	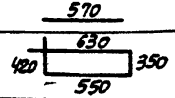	8АI	1950	–	2	3.9

Выборка стали на одну колонну (кг.)

Марка колонны	Сталь класса А-III по ГОСТ 5781-61*				Сталь класса А-II по ГОСТ 5781-61*				Сталь класса А-I по ГОСТ 5781-61*				Сталь профильная марки ВСТ. 3КП2 по ГОСТ 380-71			Всего
	Ф мм			Итого	Ф мм			Итого	Ф мм			Итого	Профиль		Итого	
	12	16	22		12				8				δ=10	гнутр. d=1¼		
К44-1	3.8	18.6	126.1	148.5	3.2			3.2	24.2			24.2	19.7	3.1	22.8	198.7

Технико-экономические показатели на одну колонну

Марка колонны	Вес колонны т	Марка бетона	Объем бетона м³	Вес стали, кг.	
				Всего	В том числе закладных элементов
К44-1	4.2	300	1.69	198.7	29.8

Выборка закладных элементов на одну колонну

Марка колонны	Марка закладного элемента	Колич. шт.	Серия, лист проекта
К44-1	МИ3-17	2	3.400-6 л. 55
	МИ3-30	1	3.400-6 л. 68
	М4	1	3.015-1 вып. II-3 л. 67
	М7	1	

Примечание

Конструкцию колонны К44-1 смотрите на листе 1.

12552-03

ТК 1973	Колонна К44-1. Спецификация арматуры и выборка материалов	3015-1 Выпуск II-3	Лист 2

12552-03

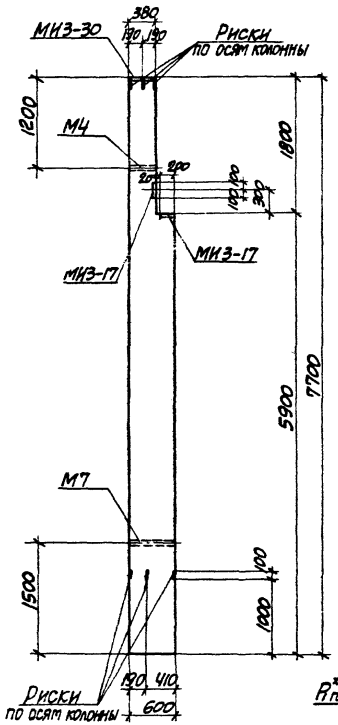

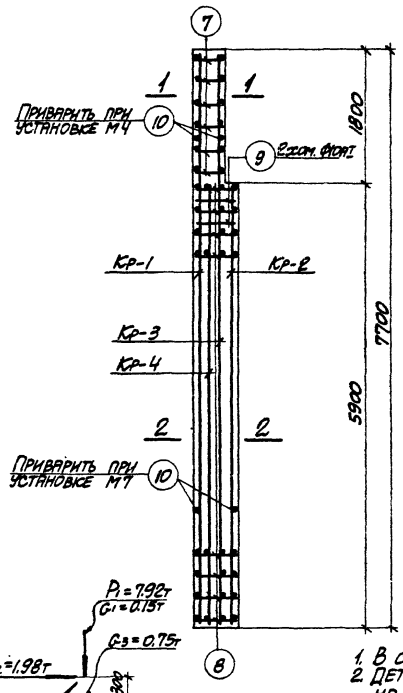

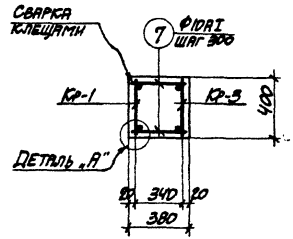

1-1

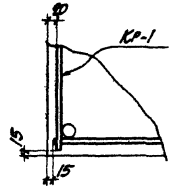

Деталь „А"

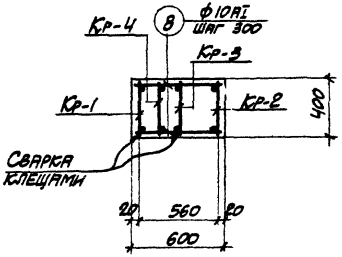

2-2

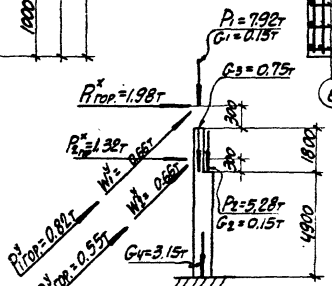

Схема нагрузок

Примечания

1. В схеме нагрузок указаны расчетные нагрузки.
2. Деталь установки закладных элементов смотрите на листе 69.
3. Спецификацию арматуры и выборку материалов смотрите на листе 4.

12552-03

ТК 1973	Колонна К44-2. Опалубочный чертеж и армирование	3.015-1	
		Выпуск 11-3	Лист 3

Спецификация арматуры на одну колонну

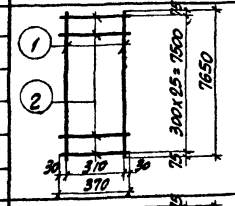

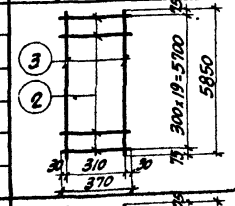

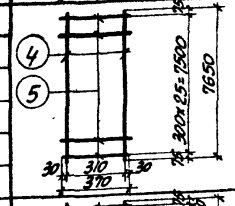

Марка колонны	Марка и колич. каркасов	№ поз.	Эскиз	Ф мм	Длина мм	Колич. шт. в одном каркасе	Колич. шт. в одной колонне	Общая длина м
К44-2	Кр-1 (шт. 1)	1	1; 300×25=7500; 7650; 75; 30; 310; 30; 370; 75	28AIII	7650	2	2	15.3
		2	2	10AI	370	26	26	9.6
	Кр-2 (шт. 1)	2	3; 300×19=5700; 5850; 75; 30; 310; 30; 370; 75	10AI	370	20	20	7.4
		3	2	28AIII	5850	2	2	11.7
	Кр-3 (шт. 1)	4	4; 300×25=7500; 7650; 75; 30; 310; 30; 370; 75	25AIII	7650	2	2	15.3
		5	5	8AI	370	26	26	9.6
	Кр-4 (шт. 1)	5	6; 4×1000=4000; 850; 5850; 75; 30; 310; 30; 370; 75	8AI	370	7	7	2.6
		6	5	25AIII	5850	2	2	11.7
	Отдельные стержни	7	350	10AI	350	—	12	4.2
		8	570	10AI	570	—	42	23.8
		9	620; 410; 540; 340	10AI	1910	—	2	3.8
		10	370	10AI	370	—	4	1.5

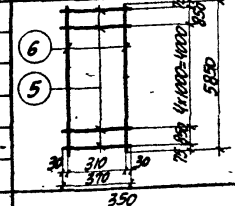

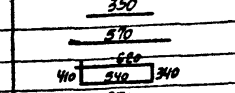

Выборка стали на одну колонну (кг.)

Марка колонны	Сталь класса А-III по ГОСТ 5781-61*				Сталь класса А-II по ГОСТ 5781-61*				Сталь класса А-I по ГОСТ 5781-61*				Сталь профильная марки ВСТ 3кп2 по ГОСТ 380-71				Всего
	Ф мм			Итого	Ф мм			Итого	Ф мм			Итого	Профиль			Итого	
	12	25	28		12				8	10			δ=10	Гн.тр. d=1¼			
К44-2	3.8	103.9	130.4	238.1	3.2			3.2	4.9	31.2		36.1	19.7	3.1		22.8	300.2

Технико-экономические показатели на одну колонну

Марка колонны	Вес колонны т	Марка бетона	Объем бетона м³	Вес стали, кг.	
				Всего	В том числе закладных элементов
К44-2	4.2	300	1.69	300.2	29.8

Выборка закладных элементов на одну колонну

Марка колонны	Марка закладного элемента	Колич. шт.	Серия, лист проекта
К44-2	МИЗ-17	2	3.400-6 л. 55
	МИЗ-30	1	3.400-6 л. 68
	М4	1	3.015-1 вып. II-3 л. 67.
	М7	1	

Примечание

Конструкцию колонны К44-2 смотрите на листе 3.

12552-03

ТК 1973	Колонна К44-2. Спецификация арматуры и выборка материалов	3.015-1	
		Выпуск II-3	Лист 4

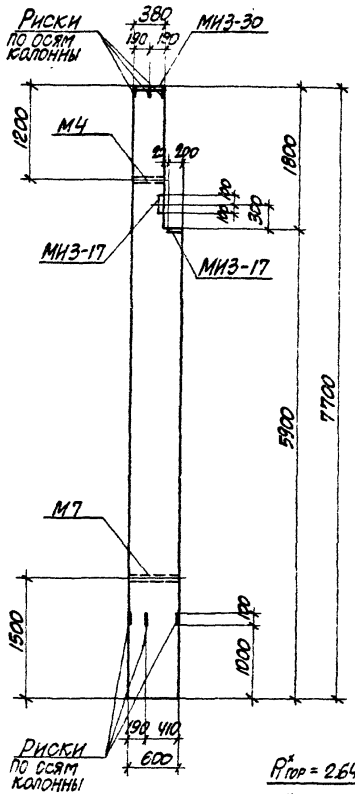

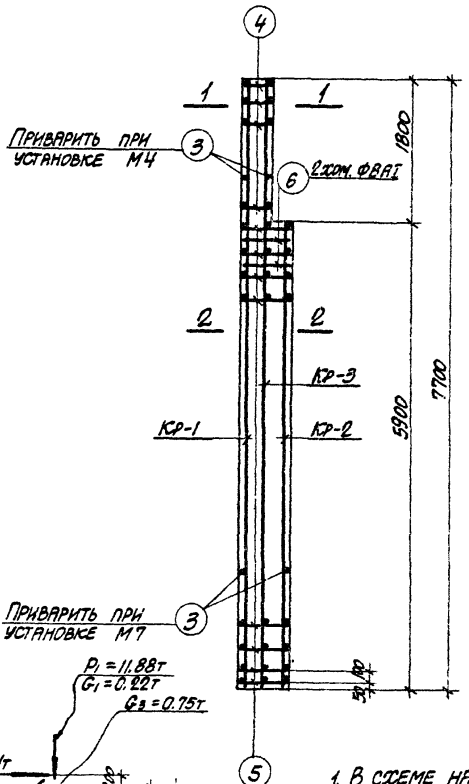

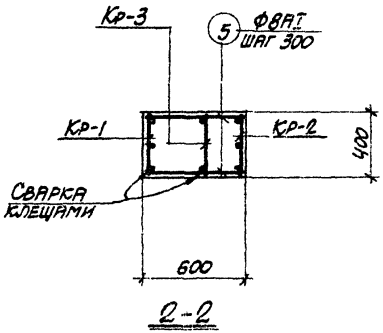

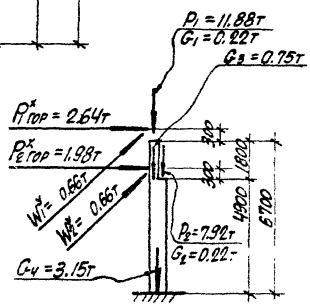

Схема нагрузок

Примечания

1. В схеме нагрузок указаны расчетные нагрузки.
2. Деталь установки закладных элементов смотрите на листе 69.
3. Спецификацию арматуры смотрите на листе 6.

12552-03

ТК 1993	Колонна КЧ4-3. Опалубочный чертеж и армирование	3.015-1	
		Выпуск II-3	Лист 5

Спецификация арматуры на одну колонну

Марка колонны	Марка и колич. каркасов	№ поз.	Эскиз	ф мм	Длина мм	Колич. шт. в одном каркасе	Колич. шт. в одной колонне	Общая длина м
К44-3	Кр-1 (шт. 1)	1	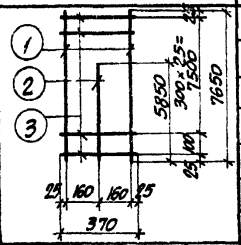	25 AIII	7650	2	2	15.3
		2		25 AIII	5850	1	1	5.9
		3		8 AI	370	27	27	10.0
	Кр-2 (шт. 1)	2	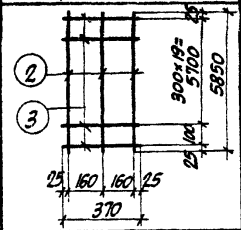	25 AIII	5850	3	3	17.6
		3		8 AI	370	21	21	7.8
	Кр-3 (шт. 1)	1	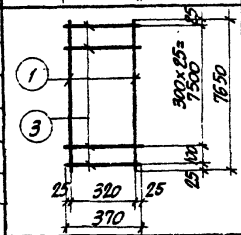	25 AIII	7650	2	2	15.3
		3		8 AI	370	27	27	10.0
	Отдельные стержни	3	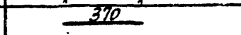	8 AI	370	—	4	1.5
		4	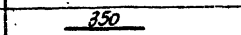	8 AI	350	—	12	4.2
		5	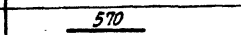	8 AI	570	—	42	23.9
		6	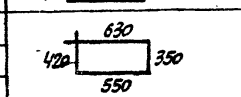	8 AI	1950	—	2	3.9

Выборка стали на одну колонну (кг.)

Марка колонны	Сталь класса AIII по ГОСТ 5781-61* ф мм 12	25	Итого	Сталь класса AII по ГОСТ 5781-61* ф мм 12		Итого	Сталь класса AI по ГОСТ 5781-61* ф мм 8		Итого	Сталь профильная марки ВСт3кп2 по ГОСТ 380-71 Профиль ∟ 75×7 А=14.7	∟ 75×5 А=7.41	Итого	Всего
К44-3	3.8	208.3	212.1	3.2		3.2	24.2		24.2	19.7	3.1	22.8	262.3

Технико-экономические показатели на одну колонну

Марка колонны	Вес колонны т	Марка бетона	Объем бетона м³	Вес стали, кг. Всего	В том числе закладных элементов
К44-3	4.2	300	1.69	262.3	29.8

Выборка закладных элементов на одну колонну

Марка колонны	Марка закладного элемента	Колич. шт.	Серия, лист проекта
К44-3	МИ3-17	2	3.400-6 л. 55
	МИ3-30	1	3.400-6 л. 68
	М4	1	3.015-1 вып. II-3
	М7	1	л. 67

Примечание

Конструкцию колонны К44-3 смотрите на листе 5.

12552-03

ТК 1973	Колонна К44-3. Спецификация арматуры и выборка материалов	3.015-1 Выпуск II-3	Лист 6

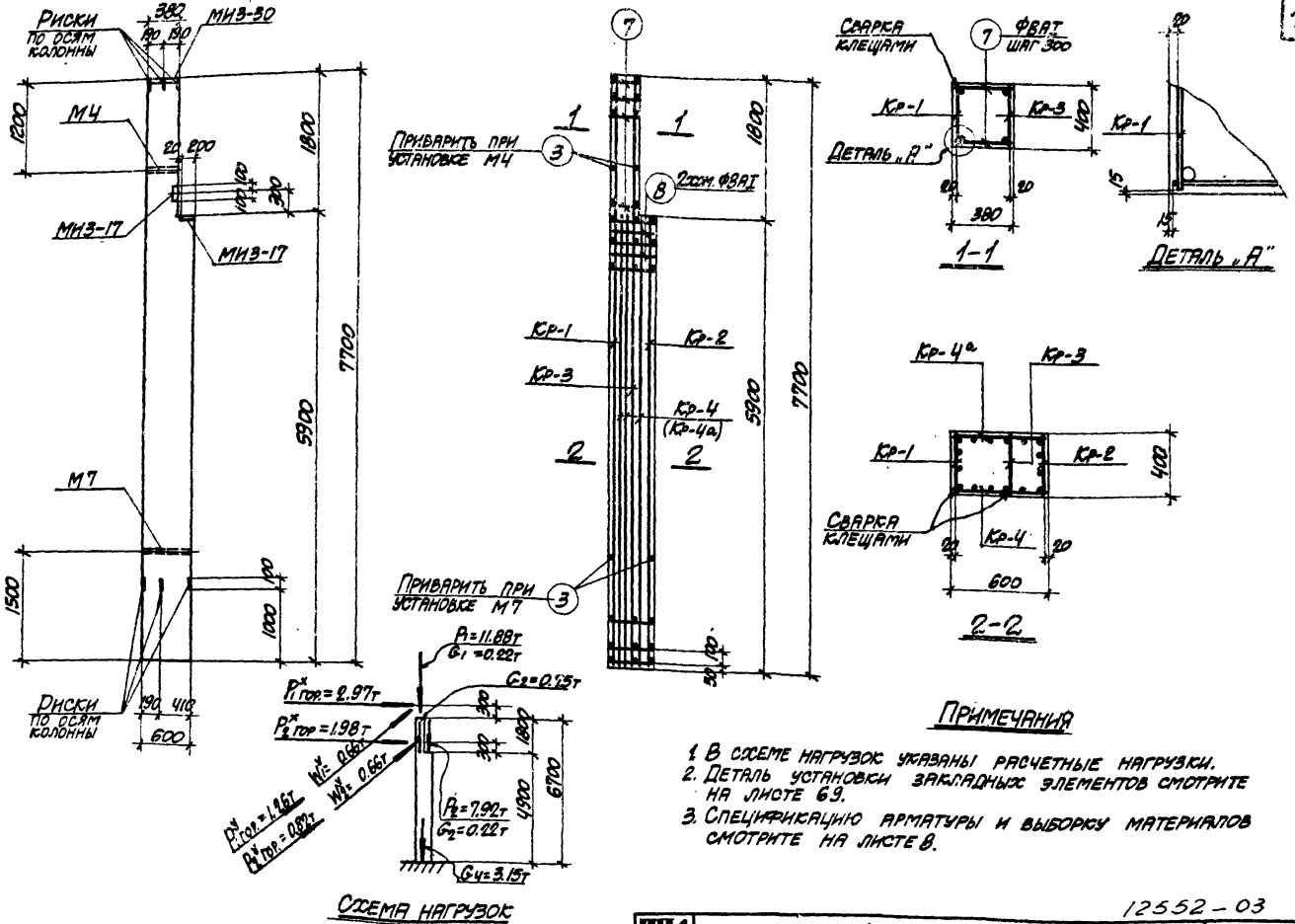

Схема нагрузок

Примечания

1. В схеме нагрузок указаны расчетные нагрузки.
2. Деталь установки закладных элементов смотрите на листе 69.
3. Спецификацию арматуры и выборку материалов смотрите на листе 8.

12552-03

ТК 1973	Колонна К4Ц-4. Опалубочный чертеж и армирование	3.015-1 Выпуск II-3	Лист 7

Спецификация арматуры на одну колонну

Марка колонны	Марка и колич. каркасов	№ поз.	Эскиз	ф мм	Длина мм	Колич. шт. в одном каркасе	Колич. шт. в одной колонне	Общая длина м
К44-4	Кр-1 (шт. 1)	1	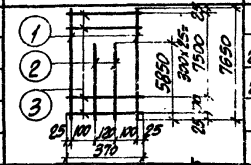	25 AIII	7650	2	2	15.3
		2		22 AIII	5850	2	2	11.7
		3		8 AI	370	27	27	10.0
	Кр-2 (шт. 1)	2	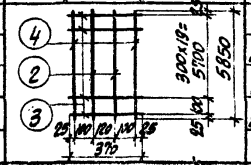	22 AIII	5850	2	2	11.7
		3		8 AI	370	21	21	7.8
		4		25 AIII	5850	2	2	11.7
	Кр-3 (шт. 1)	3	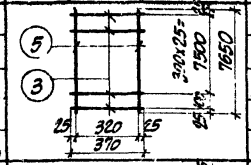	8 AI	370	27	27	10.0
		5		22 AIII	7650	2	2	15.3
	Кр-1а (шт. 1) обратно чертежу	2	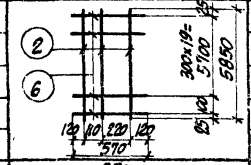	22 AIII	5850	3	6	35.1
		6		8 AI	570	21	42	23.9
	Отдельные стержни	3	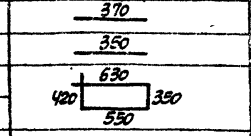	8 AI	370	—	4	1.5
		7		8 AI	350	—	12	4.2
		8		8 AI	1950	—	2	3.9

Выборка стали на одну колонну (кг.)

Марка колонны	Сталь класса AIII по ГОСТ 5781-61* ф мм 12	22	25	Итого	Сталь класса AI по ГОСТ 5781-61* ф мм 12			Итого	Сталь класса AI по ГОСТ 5781-61* ф мм 8			Итого	Сталь прокатная марки ВСт. 3кп2 по ГОСТ 380-71 Профиль №10	№14а	Итого	Всего
К44-4	3.8	29.9	144.0	327.7	3.2			3.2	24.2			24.2	19.7	3.1	22.8	377.9

Технико-экономические показатели на одну колонну

Марка колонны	Вес колонны т	Марка бетона	Объем бетона м³	Вес стали, кг. всего	Вес стали, кг. в том числе закладных элементов
К44-4	4.2	300	1.69	377.9	29.8

Выборка закладных элементов на одну колонну

Марка колонны	Марка закладного элемента	Колич. шт.	Серия, лист проекта
К44-4	МИ3-17	2	3.400-6 л. 55
	МИ3-30	1	3.400-6 л. 68
	М4	1	3.015-1 вып. II-3 л. 67
	М7	1	

Примечание

Конструкцию колонны К44-4 смотрите на листе 7.

12552-03

ТК 1973	Колонна К44-4. Спецификация арматуры и выборка материалов	3.015-1 Выпуск II-3	Лист 8

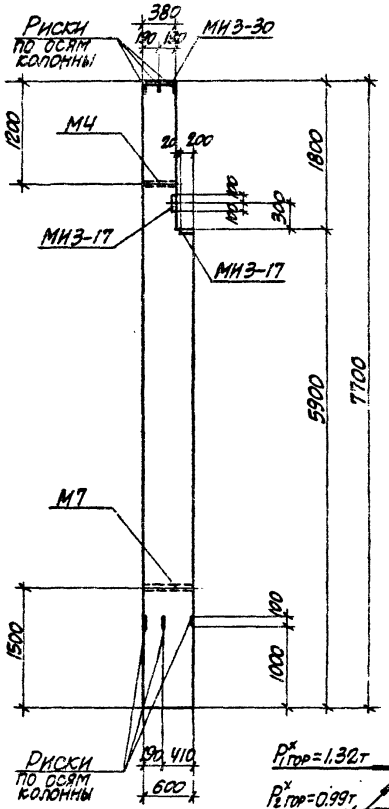

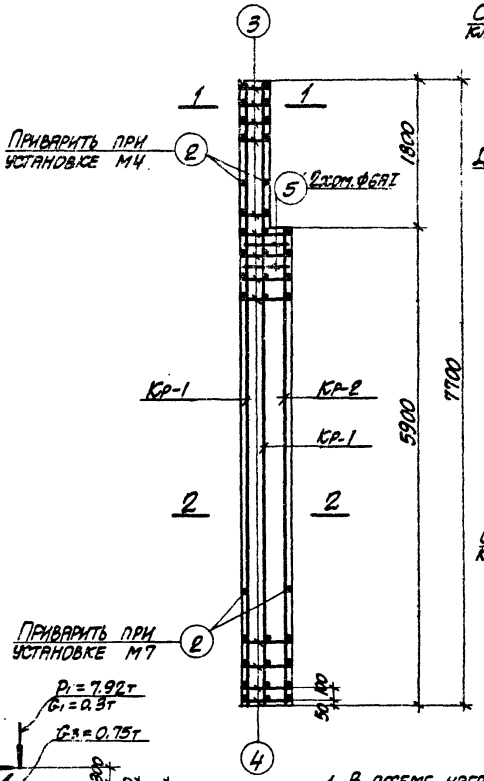

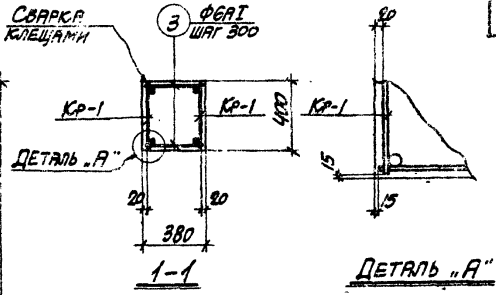

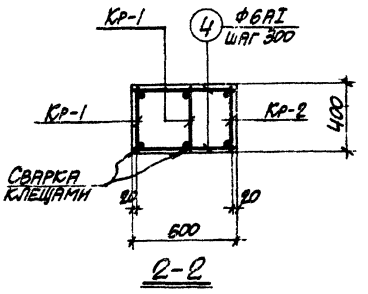

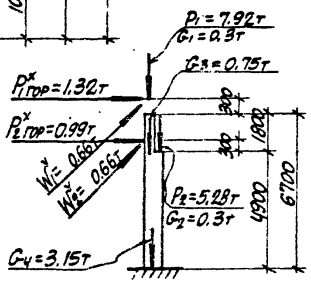

Схема нагрузок

Примечания

1. В схеме нагрузок указаны расчетные нагрузки.
2. Деталь установки закладных элементов смотрите на листе 6.9.
3. Спецификацию арматуры и выборку материалов смотрите на листе 10.

12552-03

ТК 1973	Колонна К4-5. Опалубочный чертеж и армирование	3.015-1	
		Выпуск II-3	Лист 9

Спецификация арматуры на одну колонну

Марка колонны	Марка и колич. каркасов	№ поз.	Эскиз	Ф мм	Длина мм	Колич. шт. в одном каркасе	Колич. шт. в одной колонне	Общая длина м
К44-5	Кр-1 (шт. 2)	1	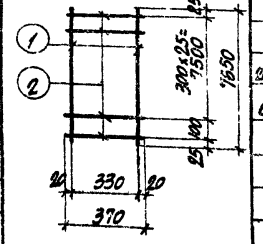	20АIII	7650	2	4	30.6
		2		6АI	370	27	54	20.0
	Кр-2 (шт. 1)	2	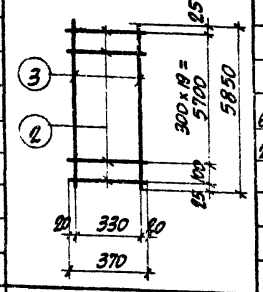	6АI	370	21	21	7.8
		3		20АIII	5850	2	2	11.7
	Отдельные стержни	2	370	6АI	370	–	4	1.5
		3	350	6АI	350	–	12	4.2
		4	570	6АI	570	–	42	23.9
		5	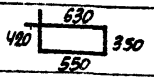	6АI	1950	–	2	3.9

Выборка стали на одну колонну (кг.)

Марка колонны	Сталь класса А-III по ГОСТ 5781-61*				Сталь класса А-II по ГОСТ 5781-61*				Сталь класса А-I по ГОСТ 5781-61*				Сталь профильная марки ВСТ.3кп2 по ГОСТ 380-71				Всего
	Ф мм			Итого	Ф мм			Итого	Ф мм			Итого	Профиль			Итого	
	12	20			12				6				δ=10	газ.тр. d=1¼			
К44-5	3.8	104.5		108.3	3.2			3.2	13.6			13.6	19.7	3.1		22.8	147.9

Технико-экономические показатели на одну колонну

Марка колонны	Вес колонны т	Марка бетона	Объем бетона м³	Вес стали, кг. Всего	Вес стали, кг. В том числе закладных элементов
К44-5	4.2	300	1.69	147.9	29.8

Выборка закладных элементов на одну колонну

Марка колонны	Марка закладного элемента	Колич. шт.	Серия, лист проекта
К44-5	МИЗ-17	2	3.400-6 л. 55
	МИЗ-30	1	3.400-6 л. 68
	М4	1	3.015-1 вып. II-3 л. 67
	М7	1	

Примечание

Конструкцию колонны К44-5 смотрите на листе 9.

12552-03

ТК 1973	Колонна К44-5. Спецификация арматуры и выборка материалов	3.015-1	
		Выпуск II-3	Лист 10

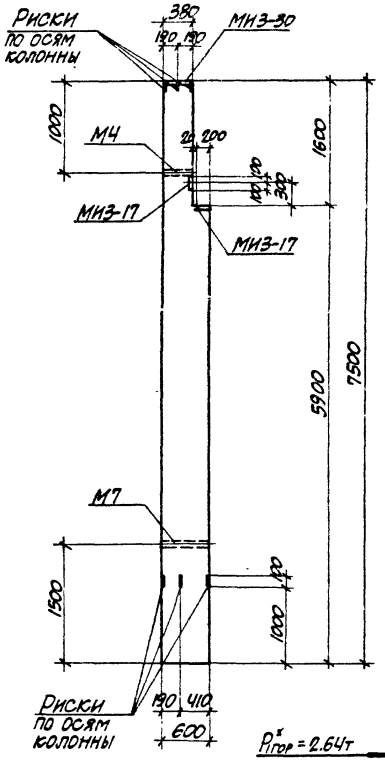

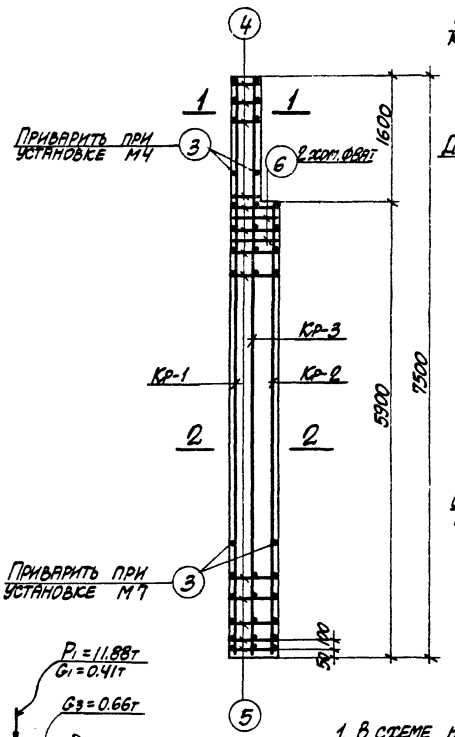

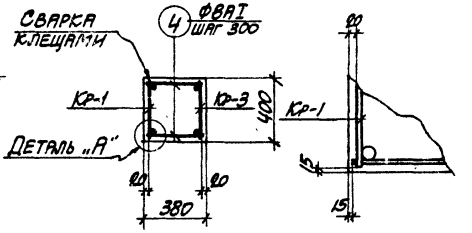

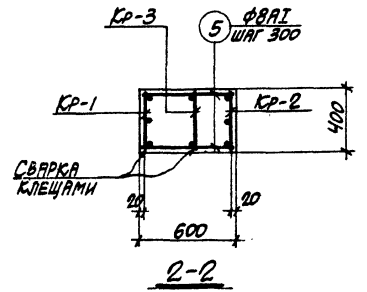

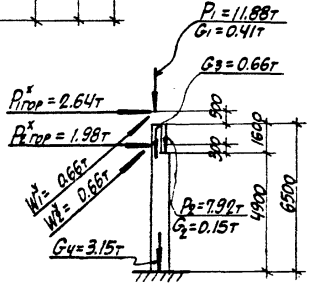

Схема нагрузок

Примечания

1. В схеме нагрузок указаны расчетные нагрузки.
2. Деталь установки закладных элементов смотрите на листе 69.
3. Спецификацию арматуры и выборку материалов смотрите на листе 12.

12552-03

ТК 1973	Колонна К45-1. Опалубочный чертеж и армирование	3.015-1 Выпуск II-3 Лист 11

Спецификация арматуры на одну колонну

Марка колонны	Марка и колич. каркасов	№ поз.	Эскиз	Ф мм	Длина мм	Колич. шт. в одном каркасе	Колич. шт. в одной колонне	Общая длина м
К45-1	Кр-1 (шт. 1)	1	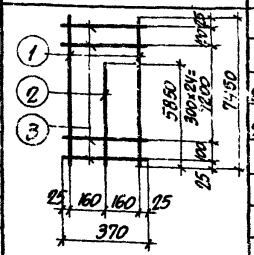	25AIII	7450	2	2	14.9
		2		25AIII	5850	1	1	5.9
		3		8AI	370	27	27	10.0
	Кр-2 (шт. 1)	2	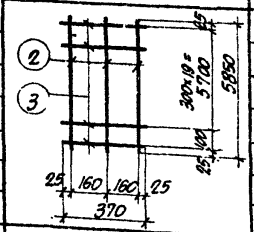	25AIII	5850	3	3	17.6
		3		8AI	370	21	21	7.8
	Кр-3 (шт. 1)	1	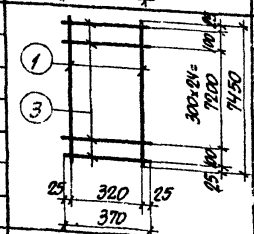	25AIII	7450	2	2	14.9
		3		8AI	370	27	27	10.0
	Отдельные стержни	3	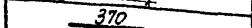	8AI	370	—	4	1.5
		4	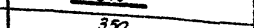	8AI	350	—	10	35.0
		5	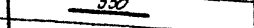	8AI	570	—	42	23.9
		6	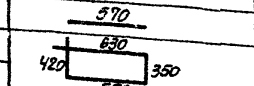	8AI	1950	—	2	3.9

Выборка стали на одну колонну (кг)

Марка колонны	Сталь класса А-III по ГОСТ 5781-61*				Сталь класса А-II по ГОСТ 5781-61*				Сталь класса А-I по ГОСТ 5781-61*				Сталь прокатная марки ВСт3кп2 по ГОСТ 380-71				Всего
	Ф мм			Итого	Ф мм			Итого	Ф мм			Итого	Профиль			Итого	
	12	25			12				8				8-10	Уголок №14			
К45-1	3.8	205.2		209.0	3.2			3.2	36.4			36.4	12.7	3.1		22.8	271.4

Технико-экономические показатели на одну колонну

Марка колонны	Вес колонны т	Марка бетона	Объем бетона м³	Вес стали, кг: всего	Вес стали, кг: в том числе закладных элементов
К45-1	4.1	300	1.65	271.4	29.8

Выборка закладных элементов на одну колонну

Марка колонны	Марка закладного элемента	Колич. шт.	Серия, лист проекта
К45-1	МИ3-17	2	3.400-6 л. 55
	МИ3-30	1	3.400-6 л. 68
	М4	1	3.015-1 вып. II-3
	М7	1	л. 67

Примечание

Конструкцию колонны К45-1 смотрите на листе 11.

12552-03

ТК 1973	Колонна К45-1. Спецификация арматуры и выборка материалов	3.015-1 Выпуск II-3	Лист 12

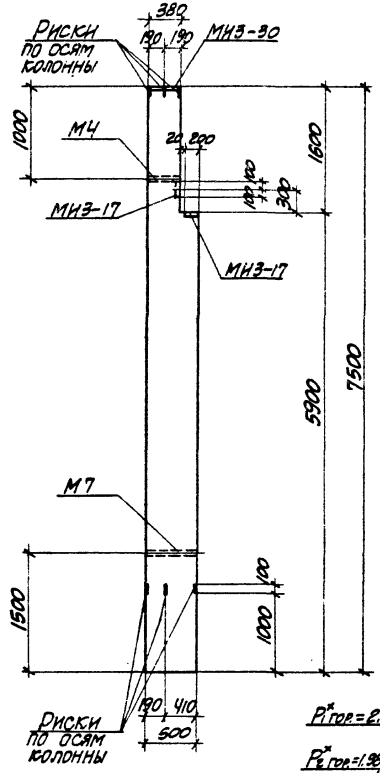

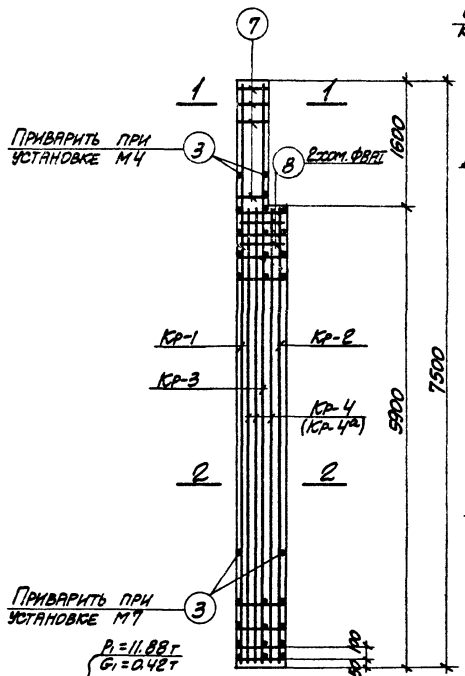

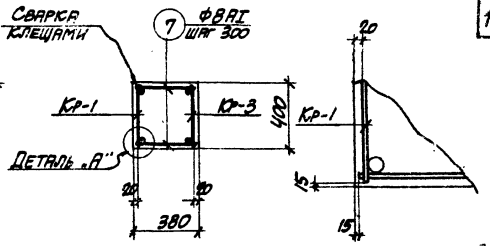

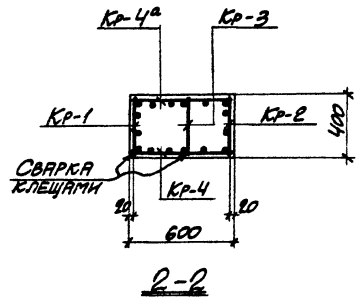

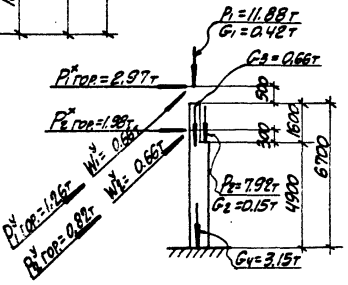

Схема нагрузок

Примечания

1. В схеме нагрузок указаны расчетные нагрузки.
2. Деталь установки закладных элементов смотрите на листе 69.
3. Спецификацию арматуры и выборку материалов смотрите на листе 14.

12552-03

ТК 1973	Колонна К45-2. Опалубочный чертеж и армирование	3.015-1 Выпуск IГ-3	Лист 13

Спецификация арматуры на одну колонну

Марка колонны	Марка и колич. каркасов	№ поз.	Эскиз	ф мм	Длина мм	Колич. шт. в одном каркасе	Колич. шт. в одной колонне	Общая длина м
К45-2	Кр-1 (шт.1)	1	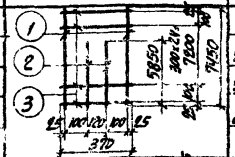	25АIII	7450	2	2	14.9
		2		22АIII	5850	2	2	11.7
		3		8АI	370	27	27	10.0
	Кр-2 (шт.1)	2	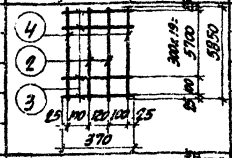	22АIII	5850	2	2	11.7
		3		8АI	370	21	21	7.8
		4		25АIII	5850	2	2	11.7
	Кр-3 (шт.1)	3	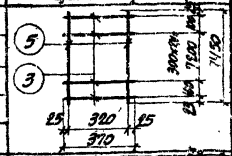	8АI	370	27	27	10.0
		5		22АIII	7450	2	2	14.9
	Кр-4 (шт.1) Кр-4а (шт.1) обратно чертежу	2	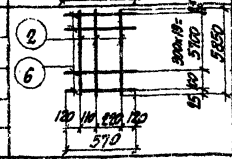	22АIII	5850	3	6	35.1
		6		8АI	570	21	42	23.9
	Отдельные стержни	3		8АI	370	—	4	1.5
		7		8АI	350	—	10	3.5
		8	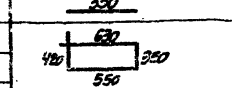	8АI	1950	—	2	3.9

Выборка стали на одну колонну (кг.)

Марка колонны	Сталь класса АIII по ГОСТ 5781-61				Сталь класса АII по ГОСТ 5781-61				Сталь класса АI по ГОСТ 5781-61				Сталь профильная марки ВСТ 3кп2 по ГОСТ 380-71				Всего
	ф мм				ф мм				ф мм				Профиль				
	12	22	25	Итого	12			Итого	8			Итого	[ф=10	Тавр. ф=10		Итого	
К45-2	3.8	218.7	102.4	324.9	3.2			3.2	23.9			23.9	18.4	3.1		22.8	374.8

Технико-экономические показатели на одну колонну

Марка колонны	Вес колонны т	Марка бетона	Объем бетона м³	Вес стали, кг. Всего	Вес стали, кг. В том числе закладных элементов
К45-2	4.1	300	1.65	374.8	29.8

Выборка закладных элементов на одну колонну

Марка колонны	Марка закладного элемента	Колич. шт.	Серия, лист проекта
К45-2	МИ3-17	2	3.400-6 л. 55
	МИ3-30	1	3.400-6 л. 68
	М4	1	3.015-1 вып. II-3 л. 87.
	М7	1	

Примечание

Конструкцию колонны К45-2 смотрите на листе 13.

12552-03

ТК 1973	Колонна К45-2. Спецификация арматуры и выборка материалов	3.015-1 Выпуск II-3	Лист 14

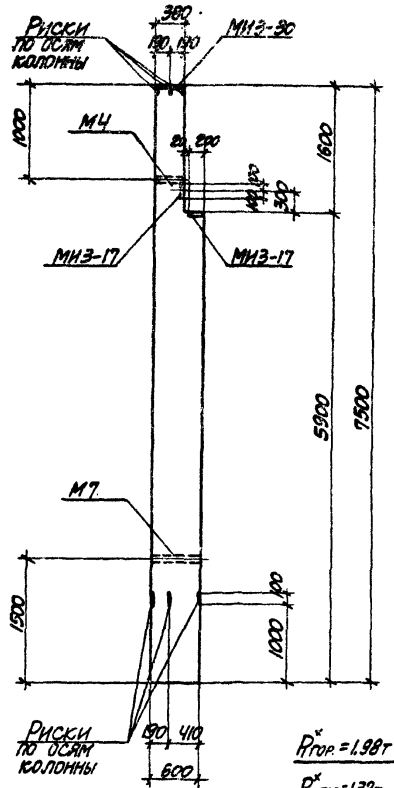

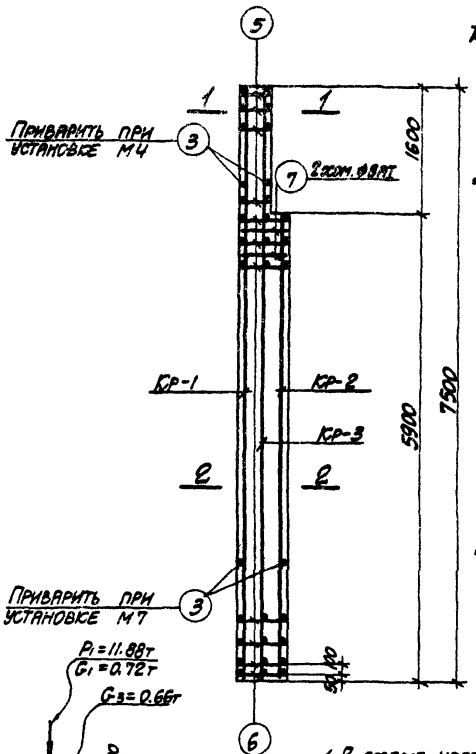

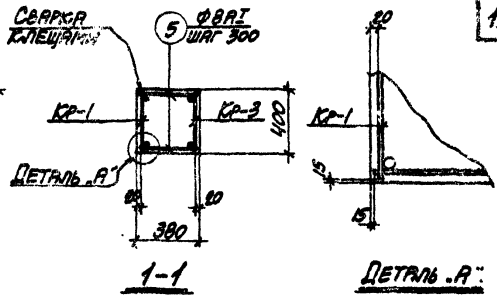

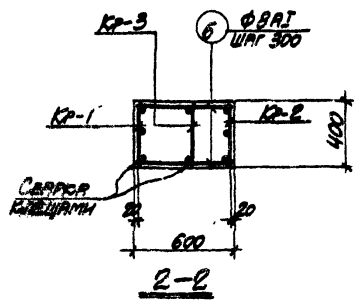

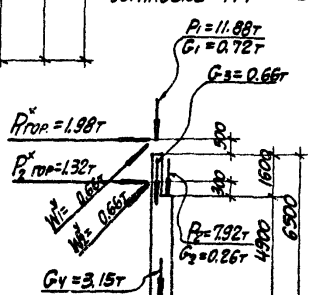

Схема нагрузок

Примечания

1. В схеме нагрузок указаны расчетные нагрузки.
2. Деталь установки закладных элементов смотрите на листе 69.
3. Спецификацию арматуры и выборку материалов смотрите на листе 16.

12552-03

ТК 1973	Колонна К45-3. Опалубочный чертеж и армирование	3.015-1 Выпуск II-3 Лист 15

Спецификация арматуры на одну колонну

Марка колонны	Марка и колич. каркасов	№ поз.	Эскиз	Ф мм	Длина мм	Колич. шт. в одном каркасе	Колич. шт. в одном колонне	Общая длина м
К45-3	Кр-1 (шт. 1)	1	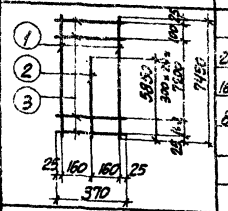	22А III	7450	2	2	14.9
		2		16А III	5850	1	1	5.9
		3		8А I	370	27	27	10.0
	Кр-2 (шт. 1)	2	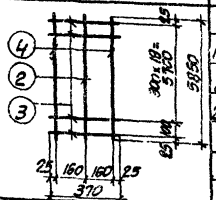	16А III	5850	1	1	5.9
		3		8А I	370	21	21	7.8
		4		22А III	5850	2	2	11.7
	Кр-3 (шт. 1)	1	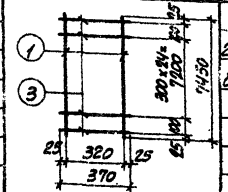	22А III	7450	2	2	14.9
		3		8А I	370	27	27	10.0
	Отдельные стержни	3	370	8А I	370	–	4	1.5
		5	350	8А I	350	–	10	3.5
		6	570	8А I	570	–	42	23.9
		7	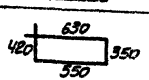	8А I	1950	–	2	3.9

Выборка стали на одну колонну (кг)

Марка колонны	Сталь класса А-III по ГОСТ 5781-61				Сталь класса А-II по ГОСТ 5781-61				Сталь класса А-I по ГОСТ 5781-61				Сталь профильная марки ВСТ 3кп2 по ГОСТ 380-71				Всего
	Ф мм				Ф мм				Ф мм				Профиль				
	12	16	22	Итого	12			Итого	8			Итого	8×10	Уголок		Итого	
К45-3	3.8	18.6	123.7	146.1	3.2			3.2	23.9			23.9	19.7	3.1		22.8	196.0

Технико-экономические показатели на одну колонну

Марка колонны	Вес колонны т	Марка бетона	Объем бетона м³	Вес стали, кг. Всего	Вес стали, кг. В том числе закладных элементов
К45-3	4.1	300	1.65	196.0	29.8

Выборка закладных элементов на одну колонну

Марка колонны	Марка закладного элемента	Колич. шт.	Серия, лист проекта
К45-3	МИ3-17	2	3.400-6 л. 53
	МИ3-30	1	3.400-6 л. 68
	М4	1	3.015-1 вып. II-3 л. 67
	М7	1	

Примечание

Конструкцию колонны К45-3 смотрите на листе 15.

12552-03

ТК 1973	Колонна К45-3. Спецификация арматуры и выборка материалов	3.015-1 Выпуск II-3	Лист 16

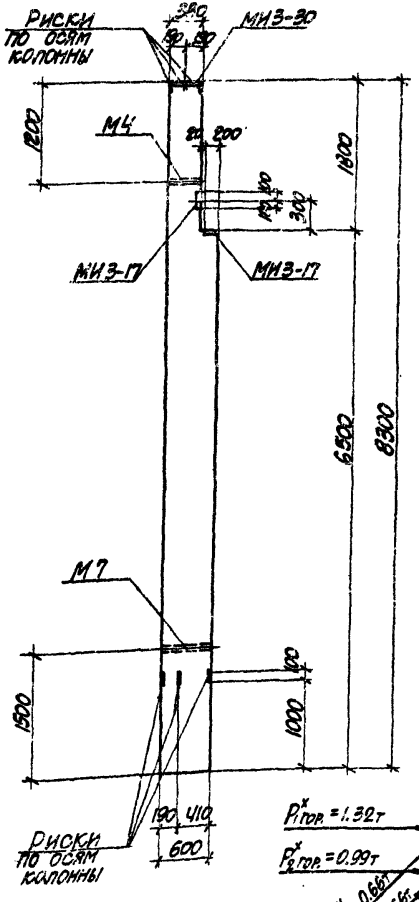

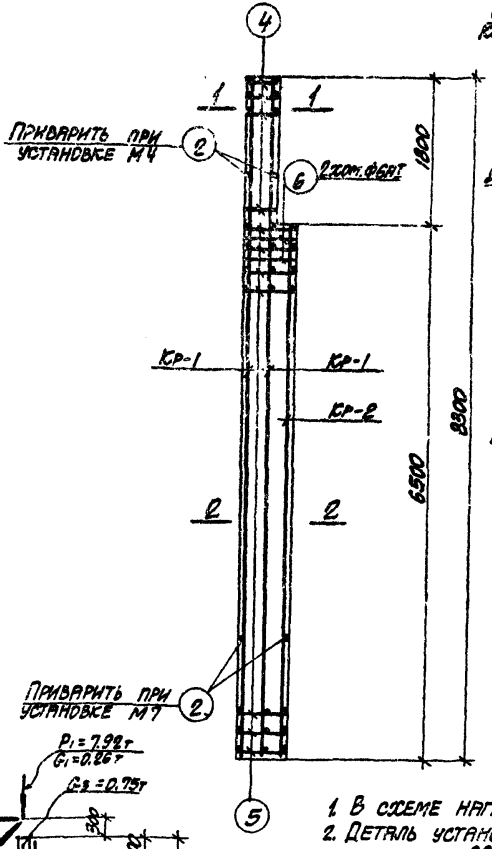

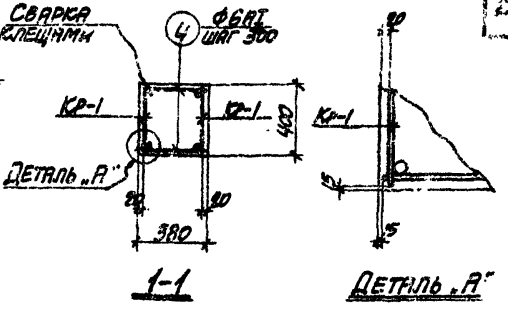

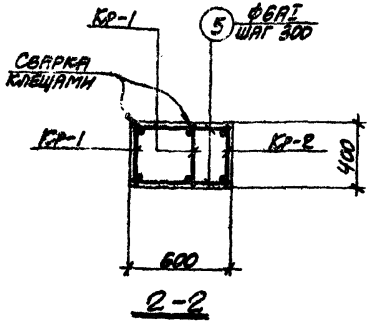

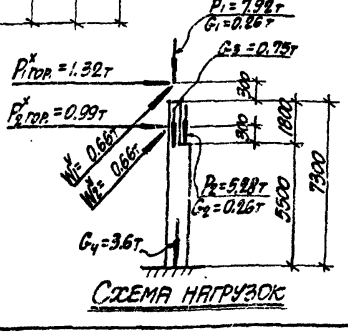

Схема нагрузок

Примечания

1. В схеме нагрузок указаны расчетные нагрузки.
2. Деталь установки закладных элементов смотрите на листе 69.
3. Спецификацию арматуры и выборку материалов смотрите на листе 18.

12552-03

ТК 1973	Колонна К46-1. Опалубочный чертеж и армирование	3.015-1 Выпуск 11-3	Лист 17

Спецификация арматуры на одну колонну

Марка колонны	Марка и колич. каркасов	№ поз.	Эскиз	Ф мм	Длина мм	Колич. шт. в одном каркасе	Колич. шт. в одной колонне	Общая длина м
К46-1	Кр-1 (шт. 2)	1	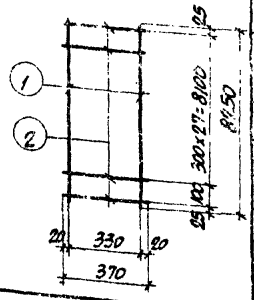	20АIII	8250	2	4	33.0
		2		6АI	370	23	58	21.5
	Кр-2 (шт. 1)	2	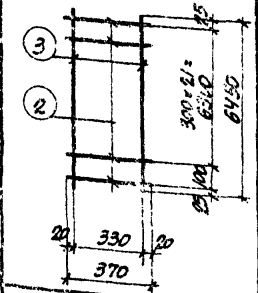	6АI	370	23	23	8.5
		3		20АIII	6450	2	2	12.9
	Отдельные стержни	2	370	6АI	370	–	4	1.5
		4	350	6АI	350	–	12	4.2
		5	570	6АI	570	–	46	26.2
		6	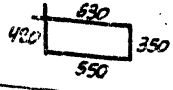	6АI	1950	–	2	3.9

Выборка стали на одну колонну (кг.)

Марка колонны	Сталь класса АIII по ГОСТ 5781-61*				Сталь класса АII по ГОСТ 5781-61*				Сталь класса АI по ГОСТ 5781-61*				Сталь профильная марки ВСТ3кп2 по ГОСТ 380-71				
	Ф мм			Итого	Ф мм			Итого	Ф мм			Итого	Профиль			Итого	Всего
	12	20			12				6				[illegible]	[illegible]			
К46-1	3.8	113.4		117.2	3.2			3.2	14.6			14.6	19.7	3.1		22.8	157.8

Технико-экономические показатели на одну колонну

Марка колонны	Вес колонны т	Марка бетона	Объем бетона м³	Вес стали, кг. Всего	Вес стали, кг. В том числе закладных элементов
К46-1	4.6	300	1.83	157.8	29.8

Выборка закладных элементов на одну колонну

Марка колонны	Марка закладного элемента	Колич. шт.	Серия, лист проекта
К46-1	МИ3-17	2	3.400-6 л. 55
	МИ3-30	1	3.700-6 л. 68
	М4	1	3.015-1 вып. II-3 л. 67.
	М7	1	

Примечание

Конструкцию колонны К46-1 смотрите на листе 17.

12552-03

ТК 1973	Колонна К46-1. Спецификация арматуры и выборка материалов	3.015-1 Выпуск II-3	Лист 18

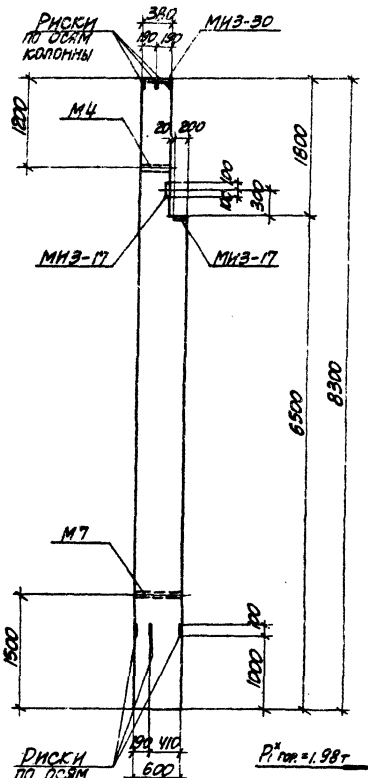

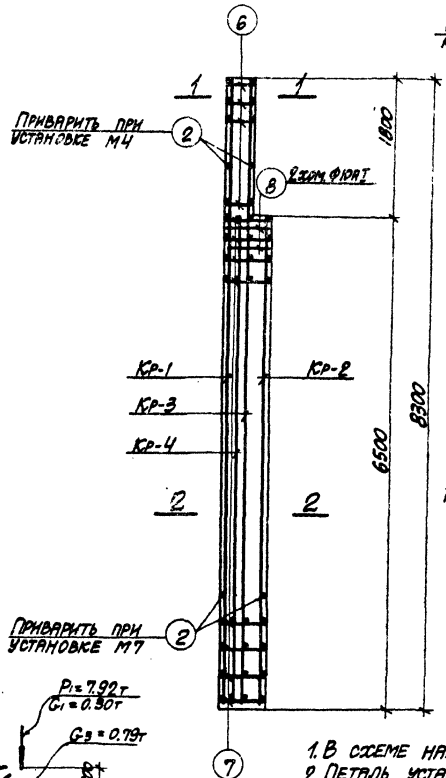

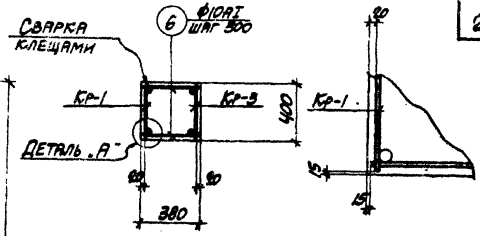

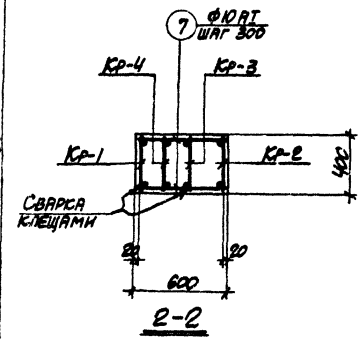

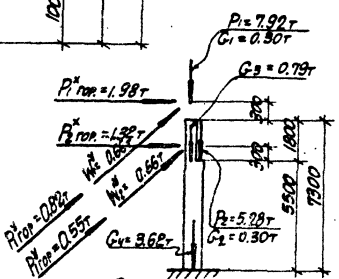

Примечания

1. В схеме нагрузок указаны расчетные нагрузки.
2. Деталь установки закладных элементов смотрите на листе 69.
3. Спецификацию арматуры и выборку материалов смотрите на листе 20.

12552-03

ТК 1973	Колонна К-46-2. Опалубочный чертеж и армирование	3.015-1 Выпуск II-3 Лист 19

Спецификация арматуры на одну колонну

Марка колонны	Марка и колич. каркасов	№ поз.	Эскиз	Ф мм	Длина мм	Колич. шт. в одном каркасе	Колич. шт. в одной колонне	Общая длина м
К46-2	Кр-1 (шт. 1)	1	1, 2; 300×27=8100; 8250; 75; 30; 310; 30; 370	28АIII	8250	2	2	16.5
		2		10АI	370	28	28	10.4
	Кр-2 (шт. 1)	2	3, 2; 300×21=6300; 6450; 75; 30; 310; 30; 370	10АI	370	22	22	8.2
		3		28АIII	6450	2	2	12.9
	Кр-3 (шт. 1)	2	4, 2; 300×27=8100; 8250; 75; 30; 310; 30; 370	10АI	370	28	28	10.4
		4		25АIII	8250	2	2	16.5
	Кр-4 (шт. 1)	2	5, 2; 900×6=5400; 6450; 1000; 25; 30; 310; 30; 370	10АI	370	8	8	3.0
		5		25АIII	6450	2	2	12.9
	Отдельные стержни	2	370	10АI	370	—	4	1.5
		6	350	10АI	350	—	12	4.2
		7	570	10АI	570	—	46	26.2
		8	620; 410; 340; 540	10АI	1910	—	2	3.8

Выборка стали на одну колонну (кг.)

Марка колонны	Сталь класса АIII по ГОСТ 5781-61* Ф мм 12	25	28	Итого	Сталь класса АII по ГОСТ 5781-61* Ф мм 12			Итого	Сталь класса АI по ГОСТ 5781-61* Ф мм 10			Итого	Сталь профильная марки ВСт. 3кп2 по ГОСТ 380-71 Профиль 2-10	12-14	Итого	Всего
К46-2	3.8	13.2	142.0	259.0	3.2			3.2	42.3			42.3	13.7	3.1	22.8	327.3

Технико-экономические показатели на одну колонну

Марка колонны	Вес колонны т	Марка бетона	Объем бетона м³	Вес стали, кг. Всего	В том числе закладных элементов
К46-2	4.6	300	1.83	327.3	29.8

Выборка закладных элементов на одну колонну

Марка колонны	Марка закладного элемента	Колич. шт.	Серия, лист проекта
К46-2	МИ3-17	2	3.400-6 л. 55
	МИ3-30	1	3.400-6 л. 68
	М4	1	3.015-1 вып. II-3 л. 57
	М7	1	

Примечание

Конструкцию колонны К46-2 смотрите на листе 19.

12552-03

ТК 1973	Колонна К46-2. Спецификация арматуры и выборка материалов	3.015-1 Выпуск II-3	Лист 20

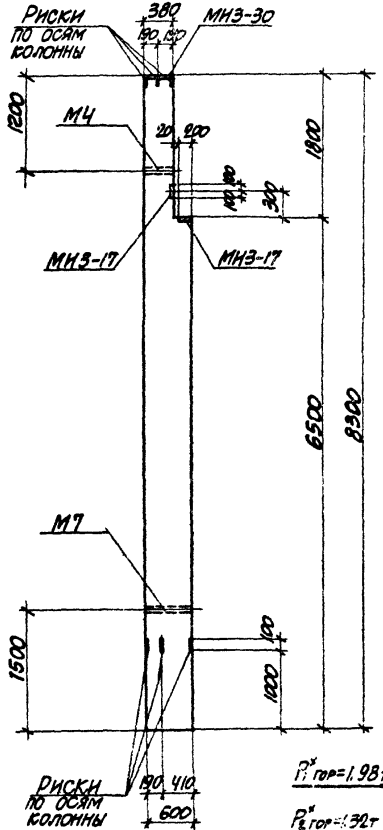

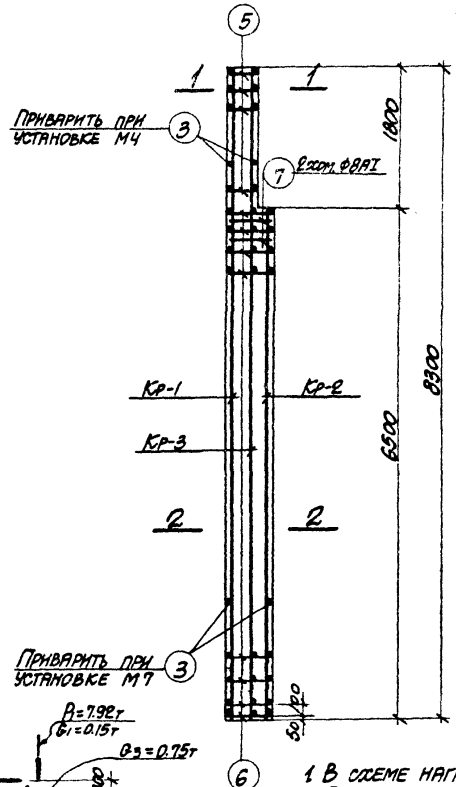

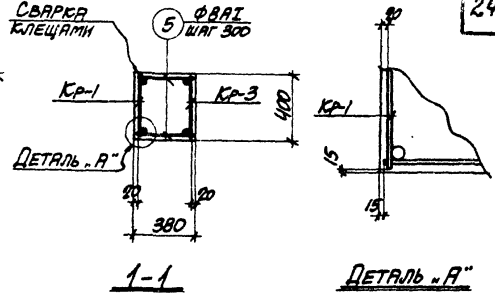

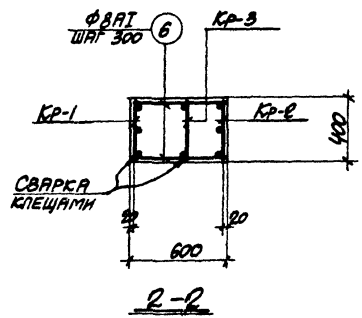

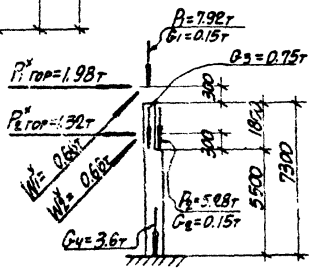

Схема нагрузок

Примечания

1. В схеме нагрузок указаны расчетные нагрузки.
2. Деталь установки закладных элементов смотрите на листе 69.
3. Спецификацию арматуры и выборку материалов смотрите на листе 22.

12552-03

ТК 1973	Колонна К 46-3. Опалубочный чертеж и армирование	3.015-1	Выпуск II-3	Лист 21

Спецификация арматуры на одну колонну

Марка колонны	Марка и колич. каркасов	№ пов.	Эскиз	Ф мм	Длина мм	Колич. шт. в одном каркасе	Колич. шт. в одной колонне	Общая длина м
К46-3	Кр-1 (шт. 1)	1	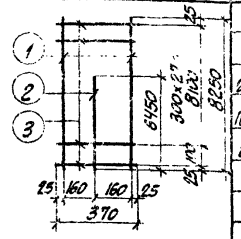	22АIII	8250	2	2	16.5
		2		16АIII	6450	1	1	6.5
		3		8АI	370	29	29	10.7
	Кр-2 (шт. 1)	2	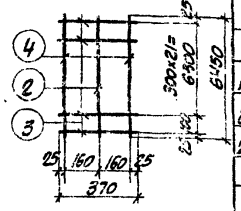	16АIII	6450	1	1	6.5
		3		8АI	370	23	23	8.5
		4		22АIII	6450	2	2	12.9
	Кр-3 (шт. 1)	1	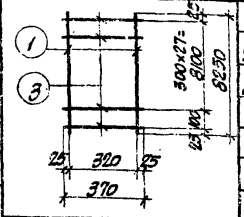	22АIII	8250	2	2	16.5
		3		8АI	370	29	29	10.7
	Отдельные стержни	3		8АI	370	–	4	1.5
		5		8АI	350	–	12	4.2
		6		8АI	570	–	46	26.2
		7	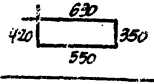	8АI	1950	–	2	3.9

Выборка стали на одну колонну (кг.)

Марка колонны	Сталь класса АIII по ГОСТ 5781-61*				Сталь класса АII по ГОСТ 5781-61*				Сталь класса АIII по ГОСТ 5781-61*				Сталь профильная марки ВСт.3кп2 по ГОСТ 380-71				Всего
	Ф мм			Итого	Ф мм			Итого	Ф мм			Итого	Профиль			Итого	
	12	16	22		12				8				8=10	Газ.тр. 4=1½			
К46-3	3.8	20.5	86.8	161.1	3.2			3.2	26.0			26.0	19.7	3.1		22.8	213.1

Технико-экономические показатели на одну колонну

Марка колонны	Вес колонны т	Марка бетона	Объем бетона м³	Вес стали, кг. Всего	Вес стали, кг. В том числе закладных элементов
К46-3	4.6	300	1.83	213.1	29.8

Выборка закладных элементов на одну колонну

Марка колонны	Марка закладного элемента	Колич. шт.	Серия, лист проекта
К46-3	МИ3-17	2	3.400-6 л. 55
	МИ3-30	1	3.400-6 л. 68
	М4	1	3.015-1 вып. II-3 л. 67
	М7	1	

Примечание

Конструкцию колонны К46-3 смотрите на листе 21.

12552-03

ТК 1973	Колонна К46-3. Спецификация арматуры и выборка материалов	3.015-1 Выпуск II-3	Лист 22

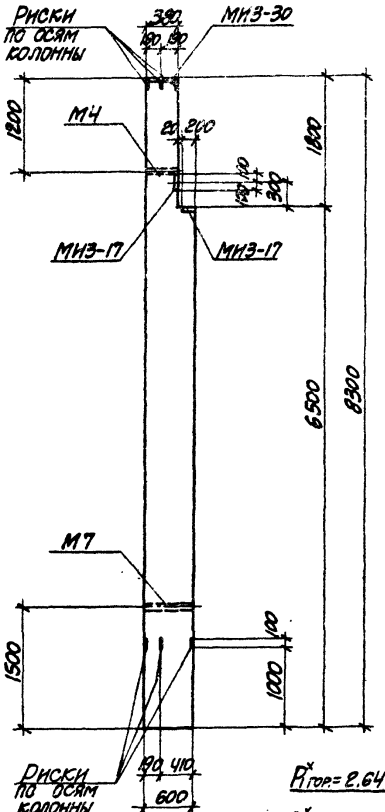

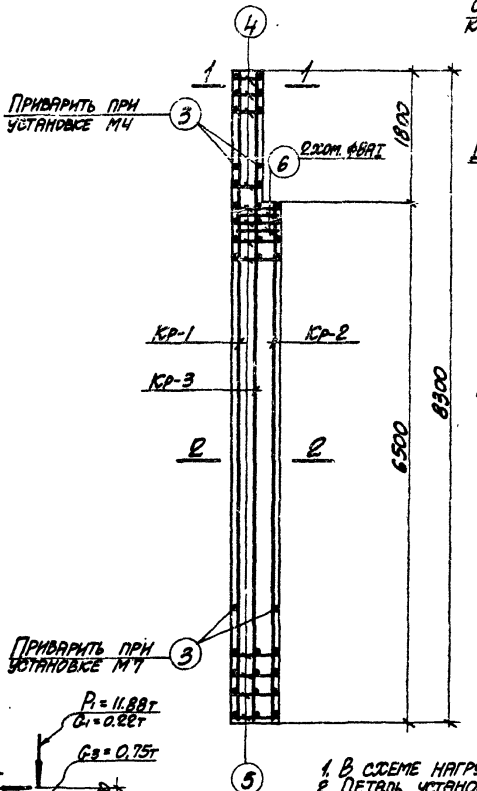

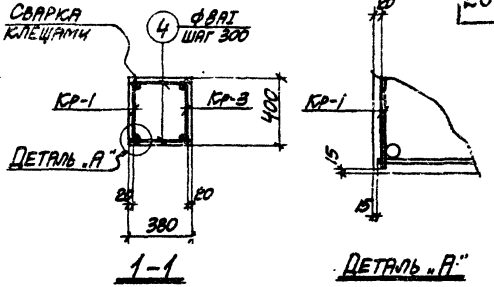

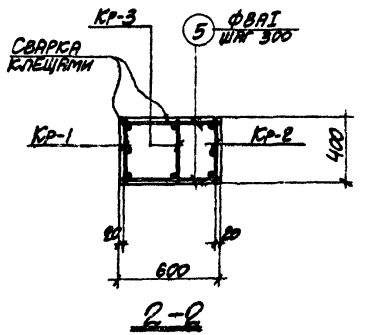

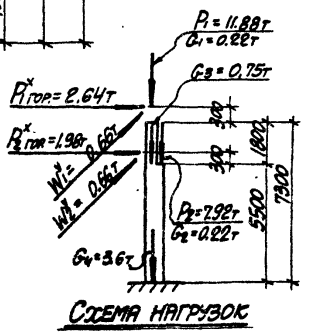

Схема нагрузок

Примечания

1. В схеме нагрузок указаны расчетные нагрузки.
2. Деталь установки закладных элементов смотрите на листе 69.
3. Спецификацию арматуры и выборку материалов смотрите на листе 24.

12552-03

ТК 1973	Колонна К 46-4. Опалубочный чертеж и армирование	3.015-1 Выпуск II-3	Лист 23

Спецификация арматуры на одну колонну

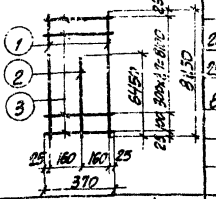

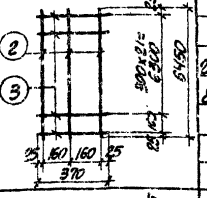

Марка колонны	Марка и колич. каркасов	№ поз.	Эскиз	Ф мм	Длина мм	Колич. шт. в одном каркасе	Колич. шт. в одной колонне	Общая длина м
К46-4	Кр-1 (шт. 1)	1	1; 25; 6450; 300×1.7=8100; 8150; 25; 100; 25; 25; 160; 160; 25; 370	25AIII	8250	2	2	16.5
		2	2; 6450	25AIII	6450	1	1	6.5
		3	3; 8AI	370	29	29	10.7
	Кр-2 (шт. 1)	2	2; 25; 300×21=6300; 6450; 25; 100; 25; 25; 160; 160; 25; 370	25AIII	6450	3	3	19.4
		3	3; 8AI	370	23	23	8.5
	Кр-3 (шт. 1)	1	1; 25; 300×27=8100; 8250; 100; 25; 25; 320; 25; 370	25AIII	8250	2	2	16.5
		3	3; 8AI	370	29	29	10.7
	Отдельные стержни	3	370	8AI	370	—	4	1.5
		4	350	8AI	350	—	12	4.2
		5	570	8AI	570	—	46	26.2
		6	630; 420; 350; 550	8AI	1950	—	2	3.9

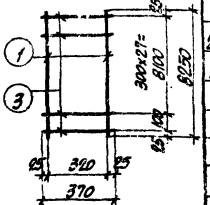



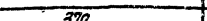



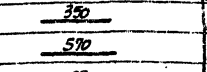

Выборка стали на одну колонну (кг.)

Марка колонны	Сталь класса АIII по ГОСТ 5781-61* Ф мм 12	25	Итого	Сталь класса АII по ГОСТ 5781-61* Ф мм 12	Итого	Сталь класса АI по ГОСТ 5781-61* Ф мм 8	Итого	Сталь профильная марки ВСТ3кп2 по ГОСТ 380-71 Профиль 8×10	7×14	Итого	Всего
К46-4	3.8	26.0	229.8	3.2	3.2	26.0	26.0	19.7	3.1	22.8	281.8

Технико-экономические показатели на одну колонну

Марка колонны	Вес колонны т	Марка бетона	Объем бетона м³	Вес стали, кг. Всего	В том числе закладных элементов
К46-4	4.6	300	1.83	281.8	29.8

Выборка закладных элементов на одну колонну

Марка колонны	Марка закладного элемента	Колич. шт.	Серия, лист проекта
К46-4	МИ3-17	2	3.400-6 л. 55
	МИ3-30	1	3.400-6 л. 58
	М4	1	3.015-1 вып. II-3 л. 67
	М7	1	

Примечание

Конструкцию колонны К46-4 смотрите на листе 23.

12552-03

ТК 1973	Колонна К46-4. Спецификация арматуры и выборка материалов	3.015-1 Выпуск II-3	Лист 24

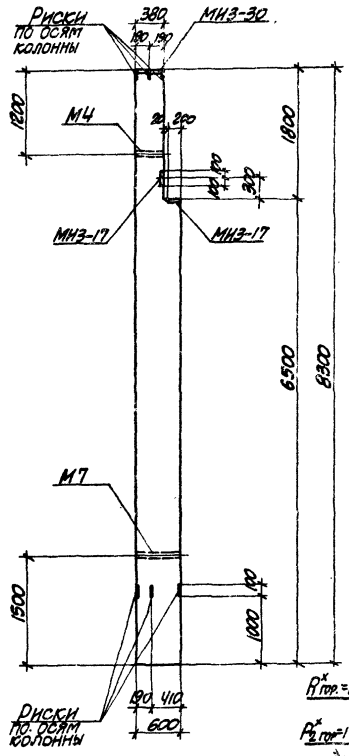

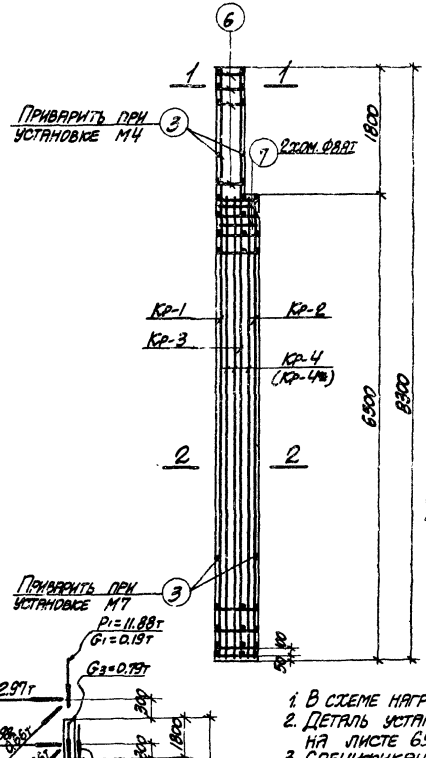

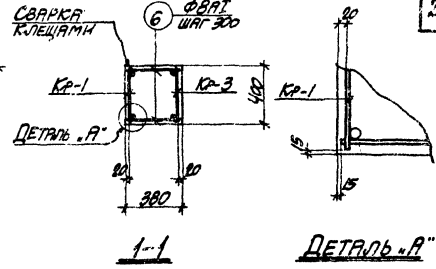

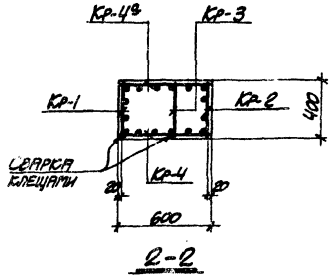

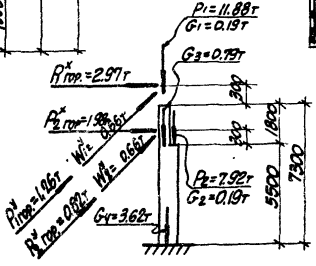

Схема нагрузок

Примечания

1. В схеме нагрузок указаны расчетные нагрузки.
2. Деталь установки закладных элементов смотрите на листе 6.9.
3. Спецификацию арматуры и выборку материалов смотрите на листе 26.

12552-03

ТК 1973	Колонна К 46-5. Опалубочный чертеж и армирование	3.015-1	
		Выпуск II-3	Лист 25

Спецификация арматуры на одну колонну

Марка колонны	Марка и кол. каркасов	№ поз.	Эскиз	Ф мм	Длина мм	Кол. шт. в одном каркасе	Кол. шт. в одной колонне	Общая длина м
К46-5	КР-1 (шт. 1)	1	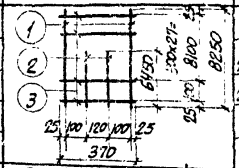	25 А-III	8250	2	2	16.5
		2		22 А-III	6450	2	2	12.9
		3		8 А-I	370	29	29	10.7
	КР-2 (шт. 1)	2	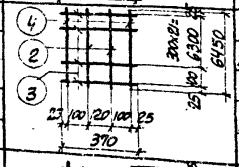	22 А-III	6450	2	2	12.9
		3		8 А-I	370	23	23	8.5
		4		25 А-III	6450	2	2	12.9
	КР-3 (шт. 1)	3	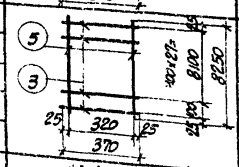	8 А-I	370	29	29	10.7
		5		22 А-III	8250	2	2	16.5
	КР-4 (шт. 1) КР-4а (шт. 1) обратно чертежу	2	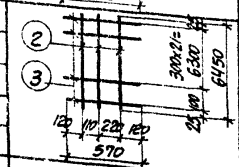	22 А-III	6450	3	6	19.4
		3		8 А-I	570	23	46	26.2
	Отдельные стержни	3	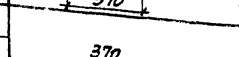	8 А-I	370	—	4	1.5
		6	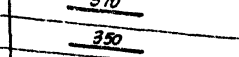	8 А-I	350	—	12	4.2
		7	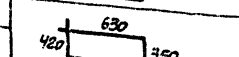	8 А-I	1950	—	2	3.9

Выборка стали на одну колонну (кг.)

Марка колонны	Сталь класса А-III по ГОСТ 5781-61* ф мм 12	22	25	Итого	Сталь класса А-I по ГОСТ 5781-61* ф мм 12			Итого	Сталь класса Ас по ГОСТ 5781-61* ф мм 8			Итого	Сталь профильная марки ВСт3кп2 по ГОСТ 380-71* Профиль № 8-10	№ 12-14	Итого	Всего
К46-5	3.8	183.9	112.2	300.9	3.2			3.2	26.0			26.0	19.7	3.1	22.8	352.9

Технико-экономические показатели на одну колонну

Марка колонны	Вес колонны т	Марка бетона	Объем бетона м³	Вес стали, кг. Всего	В том числе закладных элементов
К46-5	4.6	300	1.83	352.9	29.8

Выборка закладных элементов на одну колонну

Марка колонны	Марка закладного элемента	Колич. шт.	Серия, лист проекта
К46-5	МН 3-17	2	3.400-6 л. 55
	МН3-30	1	3.400-6 л. 68
	МН4	1	3.015-1 вып. II-3
	М7	1	л. 67

Примечание.

Конструкцию колонны К46-5 смотрите на листе 25.

12552-03

ТК 1973	Колонна К46-5. Спецификация арматуры и выборка материалов	3.015-1 Выпуск II-3	Лист 26

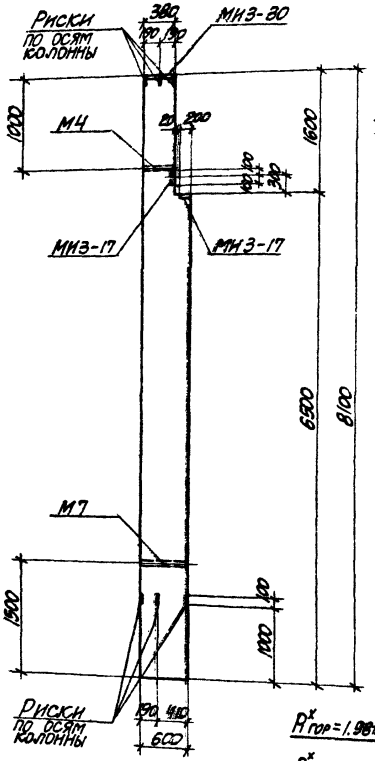

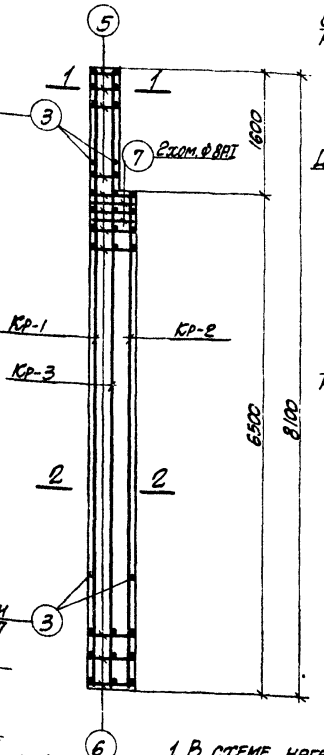

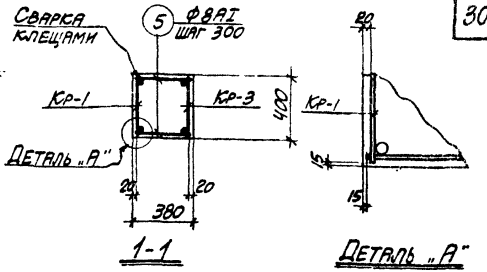

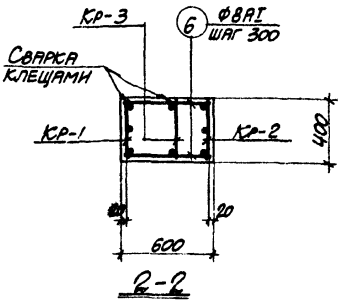

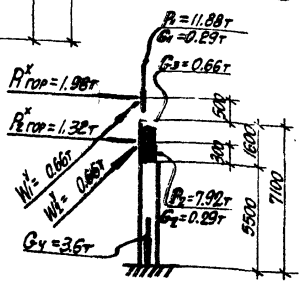

Схема нагрузок

Примечания

1. В схеме нагрузок указаны расчетные нагрузки.
2. Деталь установки закладных элементов смотрите на листе 69.
3. Спецификацию арматуры и выборку материалов смотрите на листе 28.

12552-03

ТК 1973	Колонна К47-1. Опалубочный чертеж и армирование	3.015-1 Выпуск 11-3 Лист 27

Спецификация арматуры на одну колонну

Марка колонны	Марка и колич. каркасов	№ поз.	Эскиз	Ф мм	Длина мм	Колич. шт. в одном каркасе	Колич. шт. в одной колонне	Общая длина м
К47-1	Кр-1 (шт. 1)	1	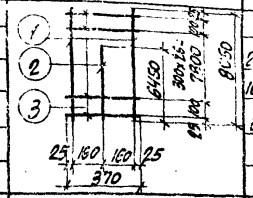	22АIII	8050	2	2	16.1
		2		16АIII	6450	1	1	6.5
		3		8АI	370	29	29	10.7
	Кр-2 (шт. 1)	2	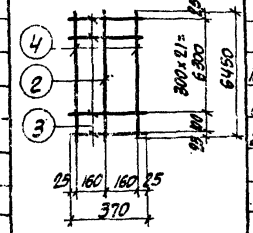	16АIII	6450	1		6.5
		3		8АI	370	23	23	8.5
		4		22АIII	6450	2	2	12.9
	Кр-3 (шт. 1)	1	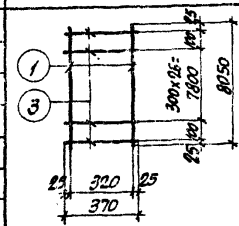	22АIII	8050	2	2	16.1
		3		8АI	370	29	29	10.7
	Отдельные стержни	3	370	8АI	370	–	4	1.5
		5	350	8АI	350	–	10	3.5
		6	570	8АI	570	–	46	26.2
		7	630 / 420 / 350 / 550	8АI	1950	–	2	3.9

Выборка стали на одну колонну (кг)

Марка колонны	Сталь класса АIII по ГОСТ 5781-61				Сталь класса АII по ГОСТ 5781-61*				Сталь класса АI по ГОСТ 5781-61*				Сталь профильная марки ВСТ 3 кп2 по ГОСТ 380-71				Всего
	Ф мм			Итого	Ф мм			Итого	Ф мм			Итого	Профиль			Итого	
	12	16	22		12				8				δ=10	Гвоз. Ф=1/4			
К47-1	3.8	20.5	134.4	158.7	3.2			3.2	25.7			25.7	19.7	3.1		22.8	210.4

Технико-экономические показатели на одну колонну

Марка колонны	Вес колонны т	Марка бетона	Объем бетона м³	Вес стали, кг. Всего	Вес стали, кг. В том числе закладных элементов
К47-1	4.5	300	1.8	210.4	29.8

Выборка закладных элементов на одну колонну

Марка колонны	Марка закладного элемента	Колич. шт.	Серия, лист проекта
К47-1	МИ3-17	2	3.400-6 л. 55
	МИ3-30	1	3.400-6 л. 68
	М4	1	3.015-1 вып. II-3
	М7	1	л. 67

Примечание

Конструкцию колонны К47-1 смотрите на листе 27.

12553-03

ТК 1973	Колонна К47-1. Спецификация арматуры и выборка материалов	3.015-1 Выпуск II-3	Лист 28

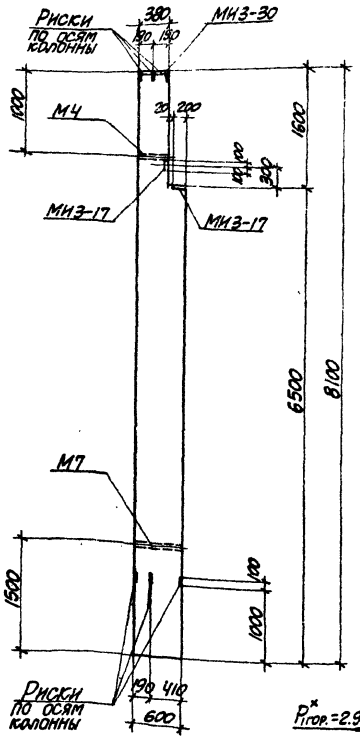

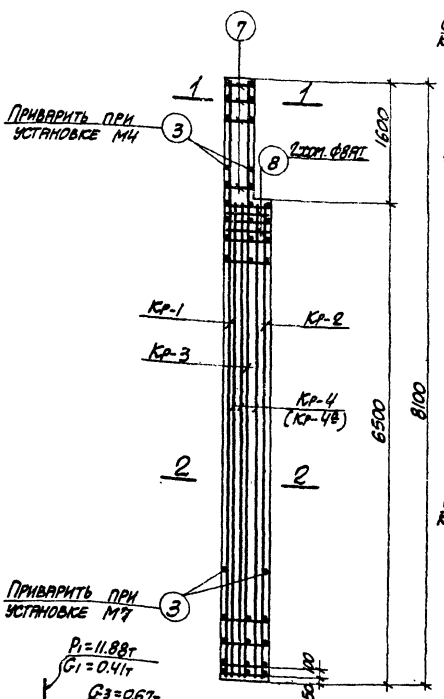

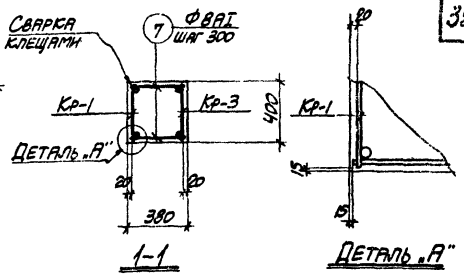

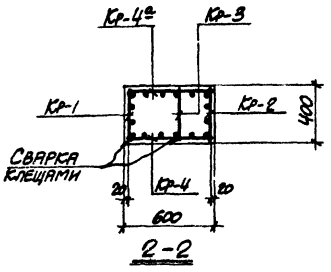

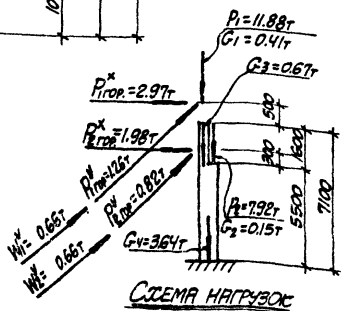

Схема нагрузок

Примечания

1. В схеме нагрузок указаны расчетные нагрузки.
2. Деталь установки закладных элементов смотрите на листе 69.
3. Спецификацию арматуры и выборку материалов смотрите на листе 30.

12552-03

ТК 1978	Колонна К-47-2. Опалубочный чертеж и армирование	3.015-1	Выпуск П-3	Лист 29

Спецификация арматуры на одну колонну

Марка колонны	Марка и колич. каркасов	№ поз.	Эскиз	Ф мм	Длина мм	Колич. шт. в одном каркасе	Колич. шт. в одной колонне	Общая длина м
К47-2	Кр-1 (шт. 1)	1	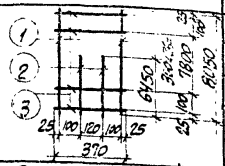	25АIII	8050	2	2	16.1
		2		22АIII	6450	2	2	12.9
		3		8АI	370	29	29	10.7
	Кр-2 (шт. 1)	2	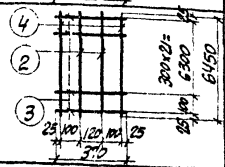	22АIII	6450	2	2	12.9
		3		8АI	370	23	23	8.5
		4		25АIII	6450	2	2	12.9
	Кр-3 (шт. 1)	3	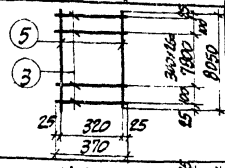	8АI	370	29	29	10.7
		5		22АIII	8050	2	2	16.1
	Кр-4 (шт. 1) Кр-4а (шт. 1) обратно чертежу	2	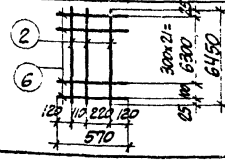	22АIII	6450	3	6	38.7
		6		8АI	570	23	46	26.2
	Отдельные стержни	3	370	8АI	370	—	4	1.5
		7	350	8АI	350	—	10	3.5
		8	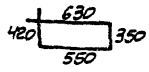	8АI	1950	—	2	3.9

Выборка стали на одну колонну (кг.)

Марка колонны	Сталь класса АIII по ГОСТ 5781-61*				Сталь класса АII по ГОСТ 5781-61*				Сталь класса АI по ГОСТ 5781-61*				Сталь профильная марки Вст. 3 кп 2 по ГОСТ 980-71				
	Ф мм				Ф мм				Ф мм				Профиль				
	12	22	25	Итого	12			Итого	8			Итого	S=10	100 гр. d=1/1		Итого	Всего
К47-2	3.8	240.2	111.7	355.7	3.2			3.2	25.7			25.7	19.7	3.1		22.8	407.4

Технико-экономические показатели на одну колонну

Марка колонны	Вес колонны т	Марка бетона	Объем бетона м³	Вес стали, кг.	
				Всего	В том числе закладных элементов
К47-2	4.5	300	1.8	407.4	29.8

Выборка закладных элементов на одну колонну

Марка колонны	Марка закладного элемента	Колич. шт.	Серия, лист проекта
К47-2	МИ3-17	2	3.400-6 л. 55
	МИ3-30	1	3.400-6 л. 68
	М4	1	3.015-1 вып. II-3 л. 67.
	М7	1	

Примечание

Конструкцию колонны К47-2 смотрите на листе 29.

12552-03

ТК 1973	Колонна К47-2. Спецификация арматуры и выборка материалов	3.015-1	
		Выпуск II-3	Лист 30

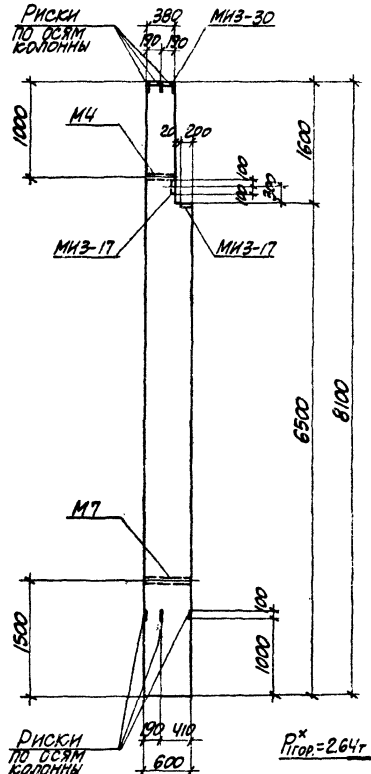

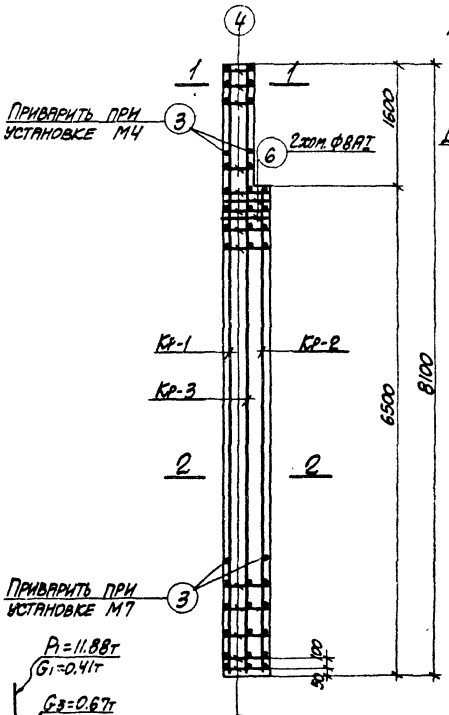

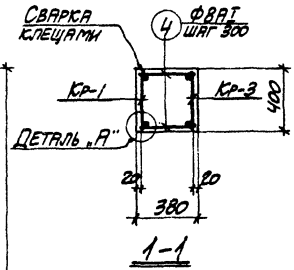

1-1

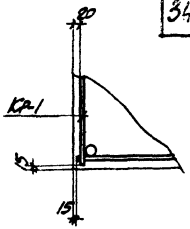

Деталь „А"

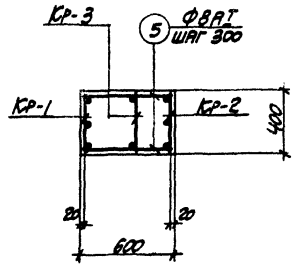

2-2

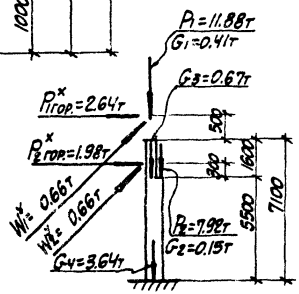

Схема нагрузок

Примечания

1. В схеме нагрузок указаны расчетные нагрузки.
2. Деталь установки закладных элементов смотрите на листе 69.
3. Спецификацию арматуры и выборку материалов смотрите на листе 32.

12552-03

ТК 1973	Колонна К47-3. Опалубочный чертеж и армирование	3.015-1	
		Выпуск П-3	Лист 31

Спецификация арматуры на одну колонну

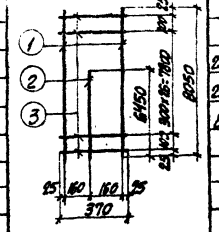

Марка колонны	Марка и колич. каркасов	№ пов.	Эскиз	Ф мм	Длина мм	Колич. шт. в одном каркасе	Колич. шт. в одном колонне	Общая длина м
К47-3	Кр-1 (шт. 1)	1		25АIII	8050	2	2	16.1
		2		25АIII	6450	1	1	6.5
		3		8АI	370	29	29	10.7
	Кр-2 (шт. 1)	2		25АIII	6450	3	3	19.4
		3		8АI	370	23	23	8.5
	Кр-3 (шт. 1)	1		25АIII	8050	2	2	16.1
		3		8АI	370	29	29	10.7
	Отдельные стержни	3	370	8АI	370	—	4	1.5
		4	350	8АI	350	—	10	3.5
		5	570	8АI	570	—	46	26.2
		6	680 / 420 / 380 / 550	8АI	1950	—	2	3.9

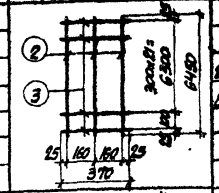

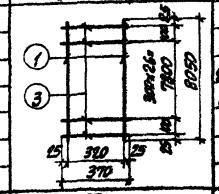

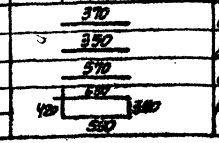

Выборка стали на одну колонну (кг.)

Марка колонны	Сталь класса А-III по ГОСТ 5781-61 Ф мм 12	25		Итого	Сталь класса А-II по ГОСТ 5781-61 Ф мм 12			Итого	Сталь класса А-I по ГОСТ 5781-61 Ф мм 8			Итого	Сталь профильная марка ВСТ 3 КП2 по ГОСТ 380-71 Профиль			Итого	Всего
К47-3	3.8	223.7		227.5	3.2			3.2	25.7			25.7	19.7	3.1		22.8	279.2

Технико-экономические показатели на одну колонну

Марка колонны	Вес колонны т	Марка бетона	Объем бетона м³	Вес стали, кг. Всего	Вес стали, кг. В том числе закладных элементов
К47-3	4.5	300	1.8	279.2	29.8

Выборка закладных элементов на одну колонну

Марка колонны	Марка закладного элемента	Колич. шт.	Серия, лист проекта
К43-3	МИ3-17	2	3.400-6 л. 55
	МИ3-30	1	3.400-6 л. 68
	М4	1	3.015-1 вып. II-3 л. 67
	М7	1	

Примечание

Конструкцию колонны К47-3 смотрите на листе 31.

12552-03

ТК 1973	Колонна К47-3. Спецификация арматуры и выборка материалов	3.015-1 Выпуск II-3	Лист 32

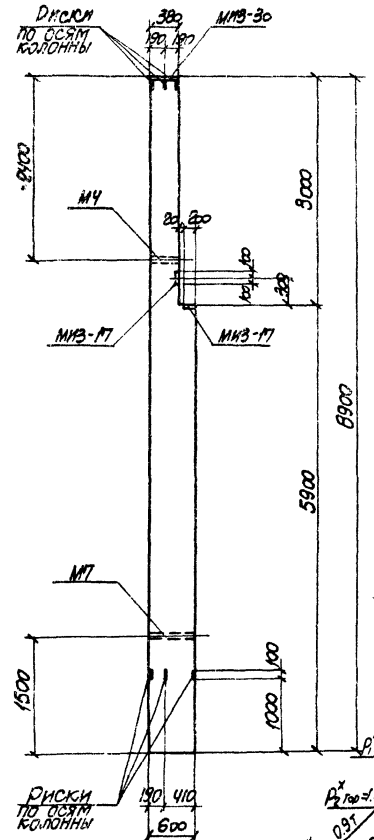

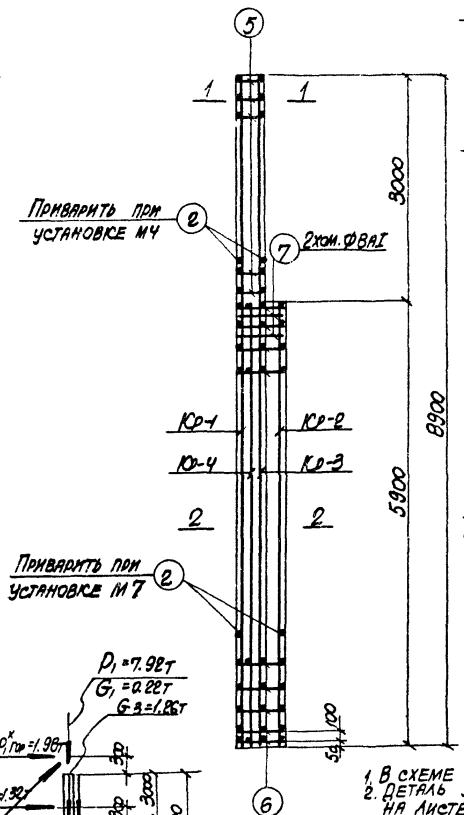

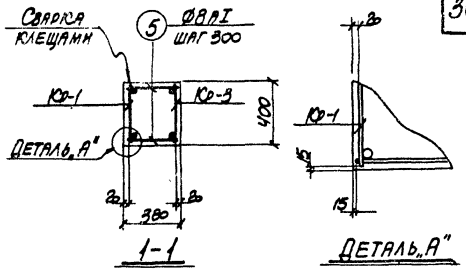

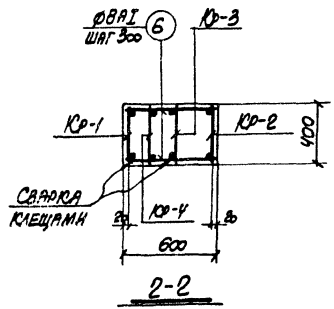

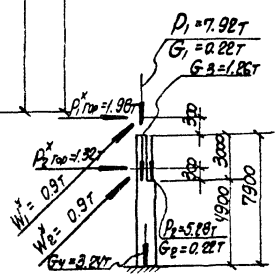

Схема нагрузок

Примечания

1. В схеме нагрузок указаны расчетные нагрузки.
2. Деталь установки закладных элементов смотрите на листе 69.
3. Спецификацию арматуры и выборку материалов смотрите на листе 34.

12552-03

ТК 1973	Колонна К48-1. Опалубочный чертеж и армирование	3.015-1 Выпуск II-3	Лист 33

Спецификация арматуры на одну колонну

Марка колонны	Марка и колич. каркасов	№ поз.	Эскиз	⌀ мм	Длина мм	Колич. шт. в одном каркасе	Колич. шт. в одном колонне	Общая длина м
К48-1	Кр-1 (шт. 1)	1	300×29=8700; 8850; 25; 100; 25; 320; 370	25АII	8850	2	2	17.7
		2		8АI	370	31	31	11.2
	Кр-2 (шт. 1)	2	300×19=5700; 5850; 25; 100; 25; 320; 370	8АI	370	21	21	7.8
		3		25АIII	5850	2	2	11.7
	Кр-3 (шт. 1)	2	300×29=8700; 8850; 25; 100; 25; 320; 370	8АI	370	31	31	11.2
		4		22АIII	8850	2	2	17.7
	Кр-4 (шт. 1)	2	300×5=4500; 5850; 25; 300; 100; 25; 320; 370	8АI	370	8	8	3.0
		3		22АIII	5850	2	2	11.7
	Отдельные стержни	2	370	8АI	370	—	4	1.5
		5	350	8АI	350	—	20	7.0
		6	570	8АI	570	—	42	23.9
		7	630; 420; 350; 550	8АI	1950	—	2	3.9

Выборка стали на одну колонну (кг)

Марка колонны	Сталь класса А-III по ГОСТ 5781-61*				Сталь класса А-II по ГОСТ 5781-61*			Сталь класса А-I по ГОСТ 5781-61*			Сталь профильная марки ВСТ 3 кп2 по ГОСТ 380-71			
	⌀ мм				⌀ мм			⌀ мм			Профиль			
	12	22	25	Итого	12		Итого	8		Итого	5-10	Таз. тр. 4/1	Итого	Всего
К48-1	3.8	87.6	113.2	204.6	3.2		3.2	[illegible]		27.5	19.7	3.1	22.8	258.1

Технико-экономические показатели на одну колонну

Марка колонны	Вес колонны т	Марка бетона	Объем бетона м³	Вес стали, кг	
				Всего	В том числе закладных элементов
К48-1	4.7	300	1.87	258.1	29.8

Выборка закладных элементов на одну колонну

Марка колонны	Марка закладного элемента	Колич. шт.	Серия, лист проекта
К48-1	МИЗ-17	2	3.400-6 л. 55
	МИЗ-30	1	3.400-6 л. 68
	М4	1	3.015-1 вып. II-3 л. 67
	М7	1	

Примечание

Конструкцию колонны К48-1 смотрите на листе 33.

12552-03

ТК 1973	Колонна К48-1. Спецификация арматуры и выборка материалов	3.015-1	
		Выпуск II-3	Лист 34

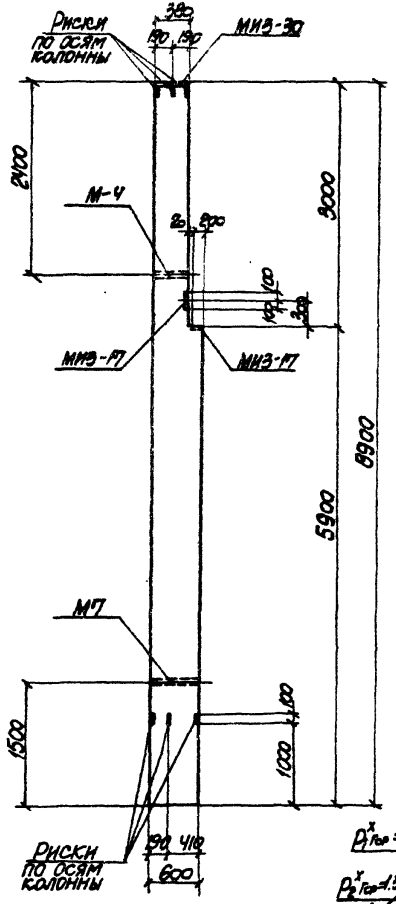

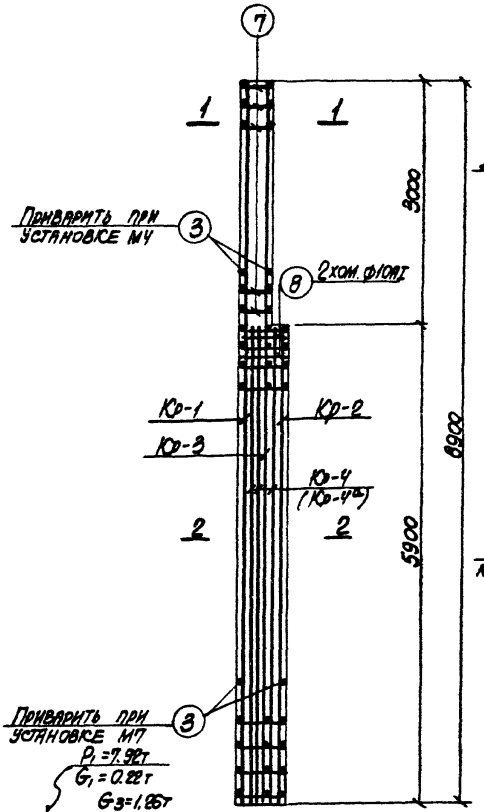

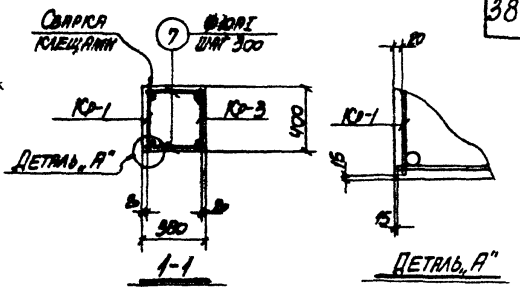

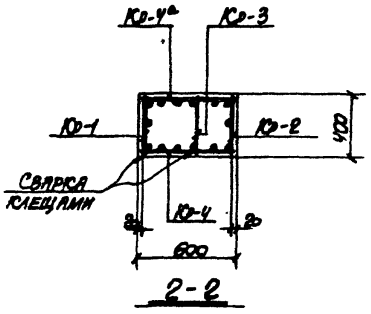

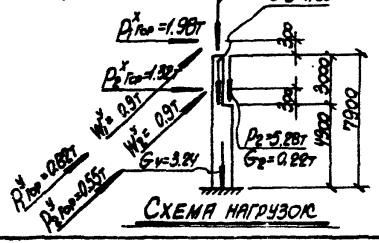

Схема нагрузок

Примечания

1. В схеме нагрузок указаны расчетные нагрузки.
2. Деталь установки закладных элементов смотрите на листе 69.
3. Спецификацию арматуры и выборку материалов смотрите на листе 36.

12552-03

ТК 1973	Колонна К 48-2. Опалубочный чертеж и армирование	3.015-1 Выпуск II-3 Лист 35

Спецификация арматуры на одну колонну

Марка колонны	Марка и колич. каркасов	№ поз.	Эскиз	Ф мм	Длина мм	Колич. шт. в одном каркасе	Колич. шт. в одном колонне	Общая длина м
К48-2	Кр-1 (шт. 1)	1	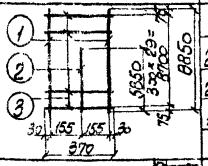	28АIII	8850	2	2	17.7
		2		20АIII	5850	1	1	5.9
		3		10АI	370	30	30	11.1
	Кр-2 (шт. 1)	2	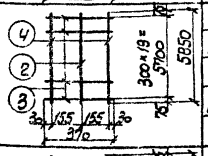	20АIII	5850	1	1	5.9
		3		10АI	370	20	20	7.4
		4		28АIII	5850	2	2	11.7
	Кр-3 (шт. 1)	3	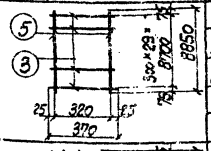	10АI	370	30	30	11.1
		5		20АIII	8850	2	2	17.7
	Кр-4 (шт. 1) Кр-4а (шт. 1) обратно чертежу	2	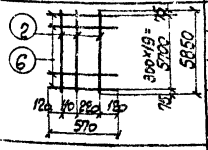	20АIII	5850	3	6	35.1
		6		10АI	570	20	40	22.8
	Отдельные стержни	3	370	10АI	370	—	4	1.5
		7	350	10АI	350	—	20	7.0
		8	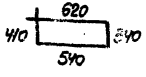	10АI	1910	—	2	3.8

Выборка стали на одну колонну (кг)

Марка колонны	Сталь класса А-III по ГОСТ 5781-61*				Сталь класса А-II по ГОСТ 5781-61*				Сталь класса А-I по ГОСТ 5781-61*				Сталь профильная марки ВСТ3 кл 2 по ГОСТ 380-71			
	Ф мм			Итого	Ф мм			Итого	Ф мм			Итого	Профиль		Итого	Всего
	12	20	28		12				10				δ=10	Уг. 7 ф=1¼"		
К48-2	3.8	159.6	142.0	305.4	3.2			3.2	39.9			39.9	19.7	8.1	22.8	371.3

Технико-экономические показатели на одну колонну

Марка колонны	Вес колонны т	Марка бетона	Объем бетона м³	Вес стали, кг: Всего	Вес стали, кг: В том числе закладных элементов
К48-2	4.7	300	1.87	371.3	29.8

Выборка закладных элементов на одну колонну

Марка колонны	Марка закладного элемента	Колич. шт.	Серия, лист проекта
К48-2	МИЗ-17	2	3.400-6 л. 55
	МИЗ-30	1	3.400-6 л. 68
	М4	1	3.015-1 вып. II-3 л. 67
	М7	1	

Примечание

Конструкцию колонны К48-2 смотрите на листе 35.

12552-03

ТК 1973	Колонна К48-2. Спецификация арматуры и выборка материалов	3.015-1 Выпуск II-3	Лист 36

Спецификация арматуры на одну колонну

Марка колонны	Марка и колич. каркасов	№ поз.	Эскиз	Ø мм	Длина мм	Колич. шт. в одном каркасе	Колич. шт. одной колонне	Общая длина м
К48-3	Кр-1 (шт. 1)	1	1, 2, 3; 8850; 300×29=8700; 75; 155 155 30 30 370	28AIII	8850	2	2	17.7
		2		20AIII	5850	1	1	5.9
		3		10AI	370	30	30	11.1
	Кр-2 (шт. 1)	2	4, 2, 3; 5850; 300×19=5700; 75; 155 155 30 30 370	20AIII	5850	1	1	5.9
		3		10AI	370	20	20	7.4
		4		28AIII	5850	2	2	11.7
	Кр-3 (шт. 1)	3	5, 3; 8850; 300×29=8700; 75; 25 320 25 370	10AI	370	30	30	11.1
		5		20AIII	8850	2	2	17.7
	Кр-4 (шт. 1)	2	2, 3; 5850; 900×6=5400; 300; 75; 25 320 25 370	20AIII	5850	2	2	11.7
		3		10AI	370	8	8	3.0
	Отдельные стержни	3	370	10AI	370	—	4	1.5
		6	350	10AI	350	—	20	7.0
		7	370	10AI	370	—	40	22.8
		9	620; 410; 340; 540	10AI	1910	—	2	3.8

Выборка стали на одну колонну (кг)

Марка колонны	Сталь класса AIII по ГОСТ 5781-61*				Сталь класса AI по ГОСТ 5781-61*				Сталь класса AI по ГОСТ 5781-61			Сталь прокатная марки ВСт3кп2 по ГОСТ 380-71*			
	Ø мм				Ø мм				Ø мм			Профиль			
	12	20	28	Итого	12			Итого	10		Итого	δ=10	δ=(10)12	Итого	Всего
К48-3	3.8	101.8	142.0	247.6	3.2			3.2	41.5		41.5	19.7	3.1	22.8	315.1

Технико-экономические показатели на одну колонну

Марка колонны	Вес колонны т	Марка бетона	Объем бетона м³	Вес стали, кг	
				Всего	В том числе закладных элементов
К48-3	4.7	300	1.87	315.1	29.8

Выборка закладных элементов на одну колонну

Марка колонны	Марка закладного элемента	Колич. шт.	Серия, лист проекта
К48-3	МЗ-17	2	3.900-6 л. 55
	МЗ-30	1	3.900-6 л. 68
	М4	1	3.015-1 вып. II-3 л. 67
	М7	1	

Примечание

Конструкцию колонны К48-3 смотрите на листе 37.

12552-03

ТК 1973	Колонна К48-3. Спецификация арматуры и выборка материалов	3.015-1 Выпуск II-3	Лист 38

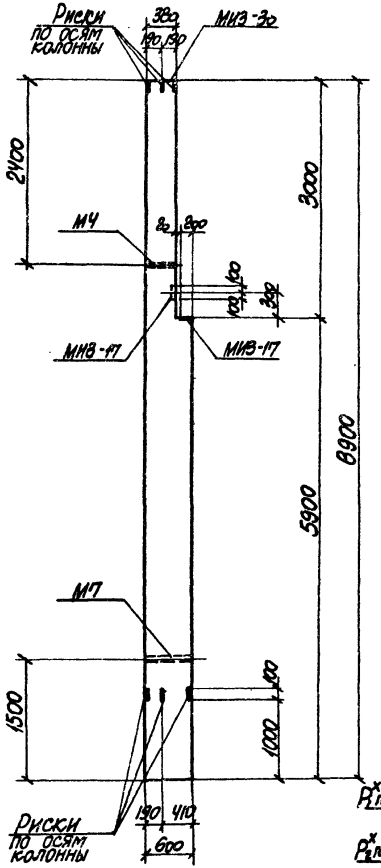

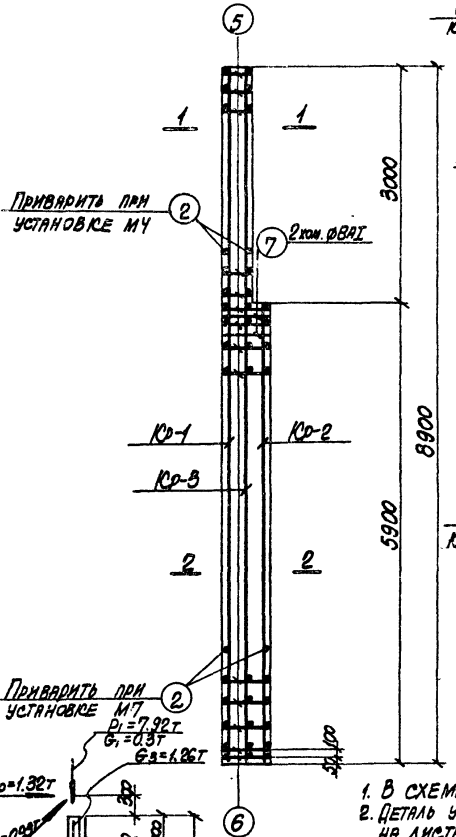

Схема нагрузок

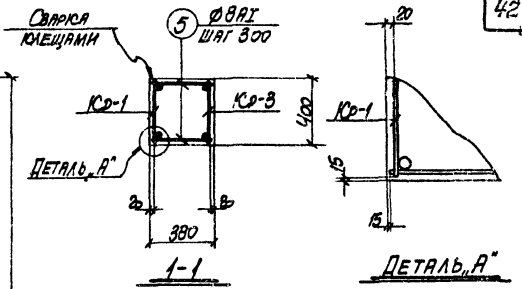

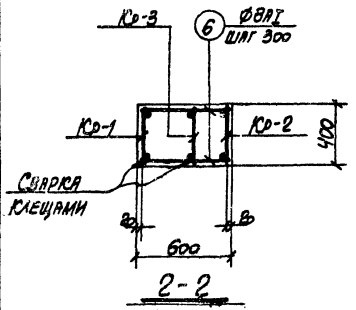

Примечания

1. В схеме нагрузок указаны расчетные нагрузки.
2. Деталь установки закладных элементов смотрите на листе 69.
3. Спецификацию арматуры и выборку материалов смотрите на листе 40.

12553-03

ТК 1973	Колонна К48-4. Опалубочный чертеж и армирование	3.015-1 Выпуск Д-3	Лист 39

Спецификация арматуры на одну колонну

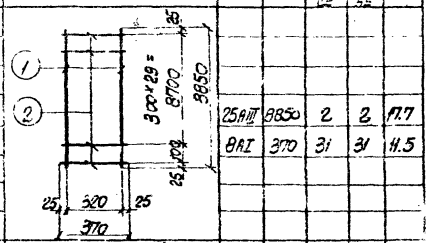

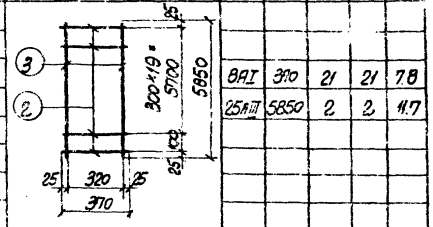

Марка колонны	Марка и колич. каркасов	№ поз.	Эскиз	⌀ мм	Длина мм	Колич. шт. в одном каркасе	Колич. шт. в одной колонне	Общая длина м
К48-4	Кр-1 (шт. 1)	1	1, 2; 300×29 = 8700; 8850; 25; 100; 25; 320; 25; 370	25 АIII	8850	2	2	17.7
		2		8 АI	370	31	31	11.5
	Кр-2 (шт. 1)	2	3, 2; 300×19 = 5700; 5850; 25; 100; 25; 320; 25; 370	8 АI	370	21	21	7.8
		3		25 АIII	5850	2	2	11.7
	Кр-3 (шт. 1)	2	4, 2; 300×29 = 8700; 8850; 25; 100; 25; 320; 25; 370	8 АI	370	31	31	11.5
		4		20 АIII	8850	2	2	17.7
	Отдельные стержни	2	370	8 АI	370	—	4	1.5
		5	350	8 АI	350	—	20	7.0
		6	570	8 АI	570	—	42	23.9
		7	630; 420; 350; 550	8 АI	1950	—	2	3.9

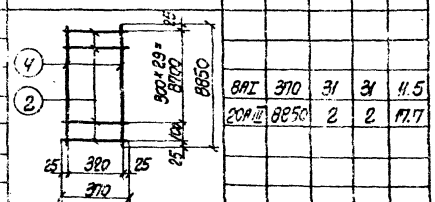

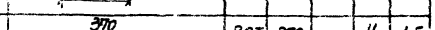

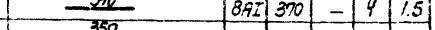

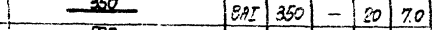

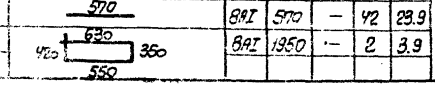

Выборка стали на одну колонну (кг)

Марка колонны	Сталь класса А-5 по ГОСТ 5781-61*				Сталь класса А-II по ГОСТ 5781-61*				Сталь класса А-I по ГОСТ 5781-61*				Сталь профильная марки ВСТ 3 кп 2 по ГОСТ 380-71				
	⌀ мм				⌀ мм				⌀ мм				Профиль				
	12	20	25	Итого	12			Итого	8			Итого	6×10	4×4		Итого	Всего
К48-4	3.9	13.6	12.2	160.8	3.2			3.2	26.5			26.5	19.7	3.1		22.8	213.3

Технико-экономические показатели на одну колонну

Марка колонны	Вес колонны т	Марка бетона	Объем бетона м³	Вес стали, кг: Всего	Вес стали, кг: В том числе закладных элементов
К48-4	4.7	300	1.87	213.3	29.8

Выборка закладных элементов на одну колонну

Марка колонны	Марка закладного элемента	Колич. шт.	Серия, лист проекта
К48-4	МИЗ-17	2	3.400-6 л. 55
	МИЗ-30	1	3.400-6 л. 68
	М4	1	3.015.1 вып. II-3 л. 67.
	М7	1	

Примечание

Конструкцию колонны К48-4 смотрите на листе 3.9.

12552-03

ТК 1975	Колонна К48-4. Спецификация арматуры и выборка материалов	3.015-1 Выпуск II-3	Лист 40

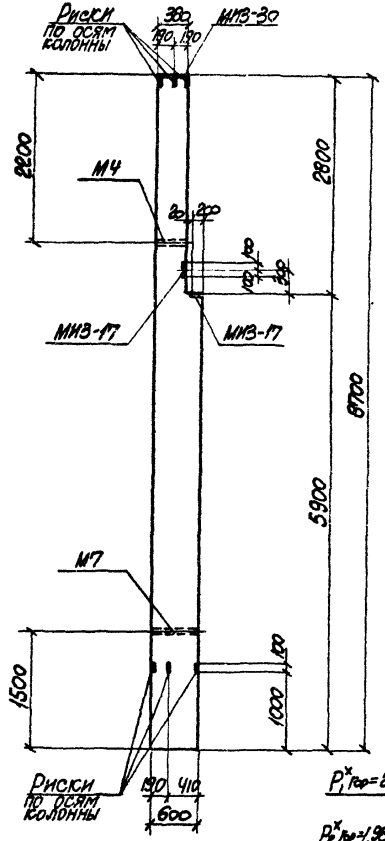

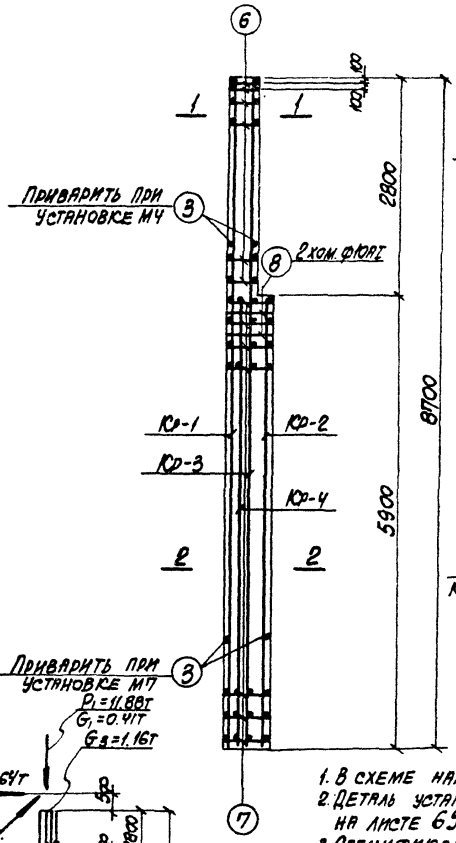

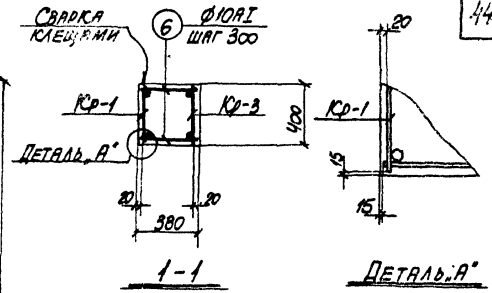

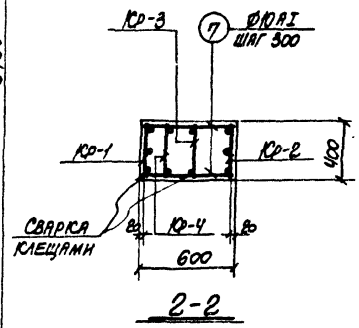

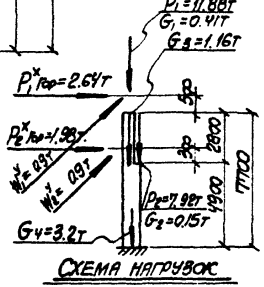

Схема нагрузок

Примечания

1. В схеме нагрузок указаны расчетные нагрузки.
2. Деталь установки закладных элементов смотрите на листе 69.
3. Спецификацию арматуры и выборку материалов смотрите на листе 42.

12552-03

ТК 1973	Колонна К-49-1. Опалубочный чертеж и армирование	3.015-1 Выпуск II-3 Лист 41

Спецификация арматуры на одну колонну

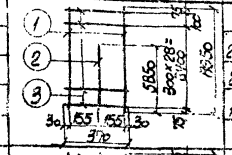

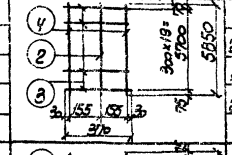

Марка колонны	Марка и колич. каркасов	№ поз.	Эскиз	⌀ мм	Длина мм	Колич. шт. в одном каркасе	Колич. шт. в одном колонне	Общая длина м
К49-1	Кр-1 (шт. 1)	1	1 2 3; 5850; 300×28=8400; 8650; 30 155 155 30; 370; 75	28АIII	8650	2	2	17.3
		2		20АIII	5850	1	1	5.9
		3		10АI	370	30	30	11.1
	Кр-2 (шт. 1)	2	4 2 3; 300×19=5700; 5850; 30 155 155 30; 370; 75	20АIII	5850	1	1	5.9
		3		10АI	370	20	20	7.4
		4		28АIII	5850	2	[illegible]	11.7
	Кр-3 (шт. 1)	3	5 3; 300×28=8400; 8650; 25 320 25; 370; 75	10АI	370	30	30	11.1
		5		20АIII	8650	2	2	17.3
	Кр-4 (шт. 1)	2	3 2; 300×16=5400; 5850; 25 320 25; 370; 75	20АIII	5850	2	2	11.7
		3		10АI	370	8	8	3.0
	Отдельные стержни	3	370	10АI	370	—	4	1.5
		6	350	10АI	350	—	20	7.0
		7	570	10АI	570	—	40	22.8
		8	620; 410; 340; 540	10АI	1910	—	2	3.9

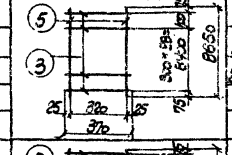

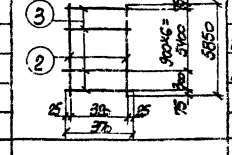



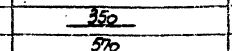

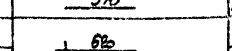

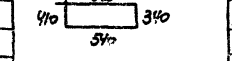

Выборка стали на одну колонну (кг)

Марка колонны	Сталь класса А-III по ГОСТ 5781-61*				Сталь класса А-II по ГОСТ 5781-61*				Сталь класса А-I по ГОСТ 5781-61*				Сталь профильная марки ВСТ3 по ГОСТ 380-71*				
	⌀ мм				⌀ мм				⌀ мм				Профиль				
	12	20	28	Итого	12			Итого	10			Итого	δ=10	Уг. тр. d=14		Итого	Всего
К49-1	3.8	100.3	139.1	243.2	3.2			3.2	42.0			42.0	19.7	3.1		22.8	311.2

Технико-экономические показатели на одну колонну

Марка колонны	Вес колонны т	Марка бетона	Объем бетона м³	Вес стали, кг	
				Всего	В том числе закладных элементов
К49-1	4.6	300	1.84	311.2	29.8

Выборка закладных элементов на одну колонну

Марка колонны	Марка закладного элемента	Колич. шт.	Серия, лист проекта
К49-1	МИЗ-17	2	3.400-6 л. 55
	МИЗ-30	1	3.400-6 л. 68
	М4	1	3.015-1 вып. II-3 л. 67.
	М7	1	

Примечание

Конструкцию колонны К49-1 смотрите на листе 41.

12552-03

ТК 1973	Колонна К49-1. Спецификация арматуры и выборка материалов	3.015-1	
		Выпуск II-3	Лист 42

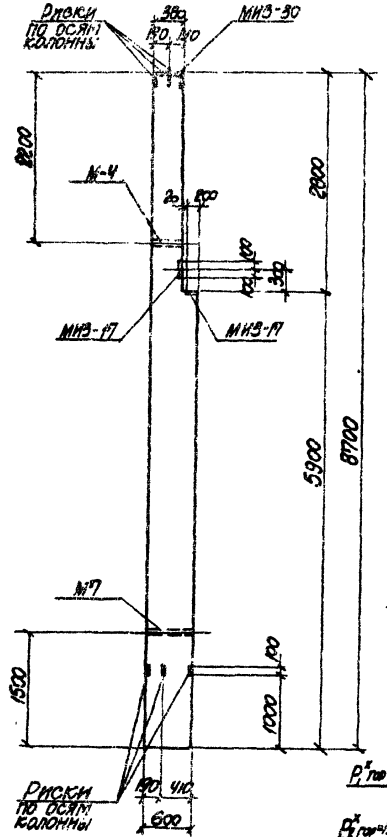

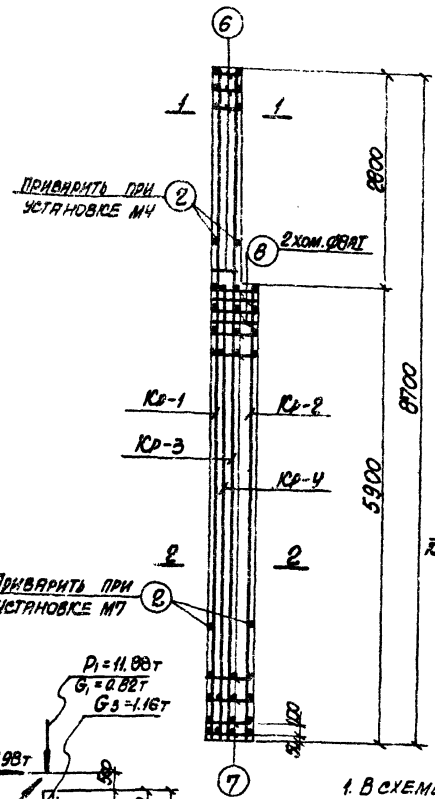

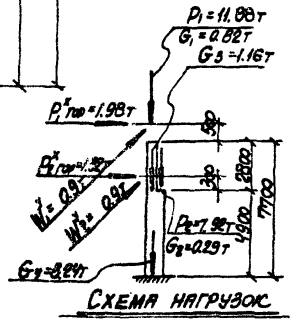

Схема нагрузок

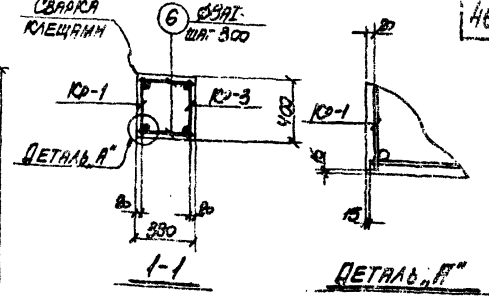

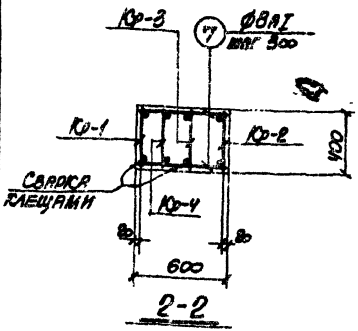

Примечания

1. В схеме нагрузок указаны расчетные нагрузки.
2. Деталь установки закладных элементов смотрите на листе 69.
3. Спецификацию арматуры и выборку материалов смотрите на листе 44.

12552-03

ТК 1978	Колонна К-49-2. Опалубочный чертеж и армирование	3.015-1 Выпуск П-3 Лист 45

Спецификация арматуры на одну колонну

Марка колонны	Марка и количество каркасов	№ поз.	Эскиз	ф мм	Длина мм	Колич. шт. в одном каркасе	Колич. шт. в одном колонне	Общая длина м
К49-2	Кр-1 (шт. 1)	1	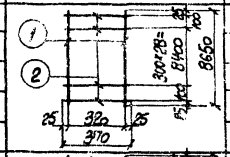	25АIII	8650	2	2	17.1
		2		8АI	370	31	31	11.5
	Кр-2 (шт. 1)	2	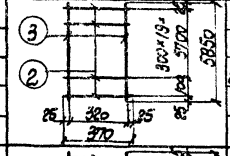	8АI	370	21	21	7.8
		3		25АIII	5850	2	2	11.7
	Кр-3 (шт. 1)	2	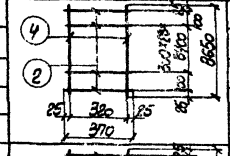	8АI	370	31	31	11.5
		4		22АIII	8650	2	2	17.1
	Кр-4 (шт. 1)	2	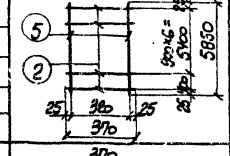	8АI	370	8	8	3.0
		5		22АIII	5850	2	2	11.7
	Отдельные стержни	2	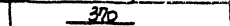	8АI	370	—	4	1.5
		6	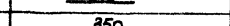	8АI	350	—	20	7.0
		7	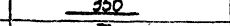	8АI	570	—	42	23.9
		8	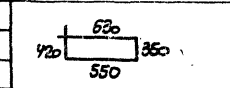	8АI	1950	—	2	3.9

Выборка стали на одну колонну (кг)

Марка колонны	Сталь класса А-III по ГОСТ 5781-82				Сталь класса А-II по ГОСТ 5781-82				Сталь класса АI по ГОСТ 5781-82				Сталь прокатная марки ВСт3кп2 по ГОСТ 380-71			
	ф мм				ф мм				ф мм				Профиль			
	12	22	25	Итого	12			Итого	8			Итого	Швеллер №12		Итого	Всего
К49-2	3.8	85.6	169.3	800.5	2.2			3.2	27.7			27.7	19.7	3.1	22.8	254.2

Технико-экономические показатели на одну колонну

Марка колонны	Вес колонны т	Марка бетона	Объем бетона м³	Вес стали, кг: Всего	в том числе закладных элементов
К49-2	4.6	300	1.84	254.2	29.8

Выборка закладных элементов на одну колонну

Марка колонны	Марка закладного элемента	Колич. шт.	Серия, лист проекта
К49-2	МИ3-17	2	3.400-6 Л.55
	МИ3-30	1	3.400-6 Л.68
	М4	1	3.015-1 Вып.II-3 Л.67.
	М7	1	

Примечание

Конструкцию колонны К49-2 смотрите на листе 43.

125.52-03

ТК 1973	Колонна К49-2. Спецификация арматуры и выборка материалов	3.015-1 Выпуск II-3	Лист 44

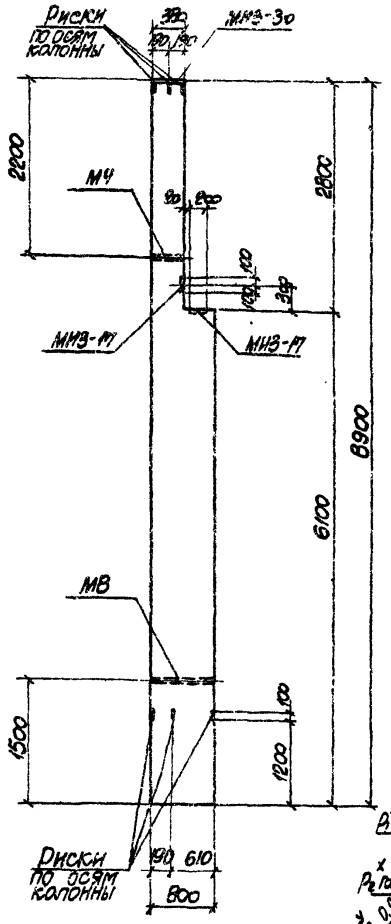

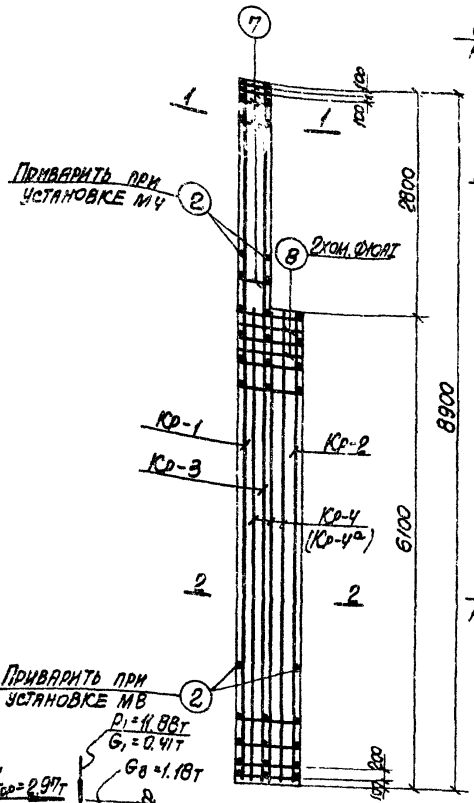

Схема нагрузок

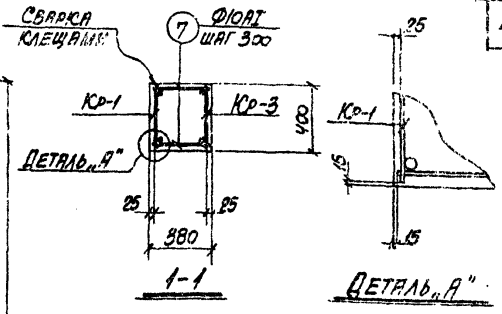

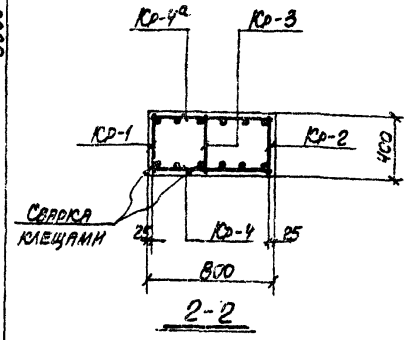

Примечания

1. В схеме нагрузок указаны расчетные нагрузки.
2. Деталь установки закладных элементов смотрите на листе 69.
3. Спецификацию арматуры и выборку материалов смотрите на листе 46.

12552-03

ТК 1973	Колонна К.50-1. Опалубочный чертеж и армирование	3.015-1 Выпуск II-3	Лист 45

Спецификация арматуры на одну колонну

Марка колонны	Марка и колич. каркасов	№ поз.	Эскиз	Ф мм	Длина мм	Колич. шт. в одном каркасе	Колич. шт. в одном колонне	Общая длина м
К50-1	Кр-1 (шт. 1)	1	1; 2; 300×28=8400; 8850; 30; 310; 30; 370; 75; 200; 75	32АIII	8850	2	2	17.7
		2		10АI	370	31	31	11.5
	Кр-2 (шт. 1)	2	3; 2; 300×19=5700; 6050; 30; 310; 30; 370; 75; 200; 75	10АI	370	21	21	7.8
		3		32АIII	6050	2	2	12.1
	Кр-3 (шт. 1)	2	4; 2; 300×28=8400; 8850; 25; 320; 25; 370; 75; 200; 75	10АI	370	31	31	11.5
		4		22АIII	8850	2	2	17.7
	Кр-4 (шт. 1) Кр-4а (шт. 1) обратно чертежу	5	5; 6; 300×19=5700; 6050; 155; 310; 120; 155; 770; 75; 200; 75	22АIII	6050	3	6	36.3
		6		10АI	770	21	42	32.3
	Отдельные стержни	2	370	10АI	370	-	4	1.5
		7	350	10АI	350	-	20	7.0
		8	820; 410; 340; 740	10АI	2310	-	2	4.6

Выборка стали на одну колонну (кг)

Марка колонны	Сталь класса А-III по ГОСТ 5781-61* Ф мм 12	22	32	Итого	Сталь класса А-II по ГОСТ 5781-61* Ф мм 12			Итого	Сталь класса А-I по ГОСТ 5781-61* Ф мм 10			Итого	Сталь профильная марки ВСТ3 по ГОСТ 380-71 Профиль δ=10	Гл. пр. δ=1	Итого	Всего
К50-1	3.8	1609	188.0	352.7	3.2			3.2	47.0			47.0	19.7	3.7	23.4	426.3

Технико-экономические показатели на одну колонну

Марка колонны	Вес колонны т	Марка бетона	Объем бетона м³	Вес стали, кг. Всего	В том числе закладных элементов
К50-1	6.0	300	2.38	426.3	30.4

Выборка закладных элементов на одну колонну

Марка колонны	Марка закладного элемента	Колич. шт.	Серия, лист проекта
К50-1	МИЗ-17	2	3.400-6 л. 65
	МИЗ-30	1	3.400-6 л. 68
	М4	1	3.015-1 выб. II-3 л. 67.
	М8	1	

Примечание

Конструкцию колонны К50-1 смотрите на листе 45.

12552-03

ТК 1973	Колонна К50-1. Спецификация арматуры и выборка материалов	3.015-1 Выпуск II-3	Лист 46

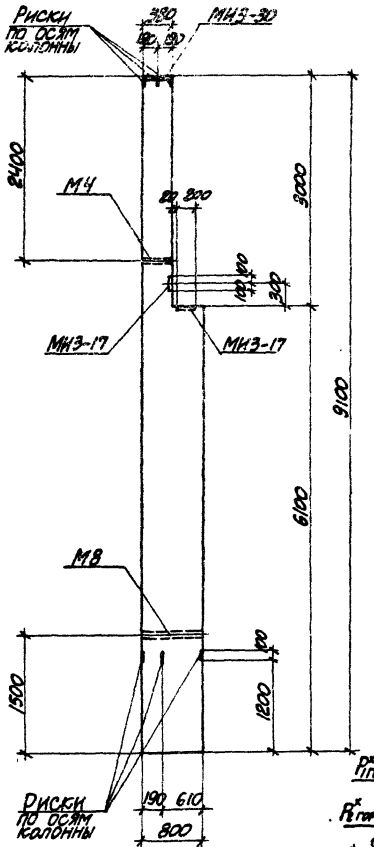

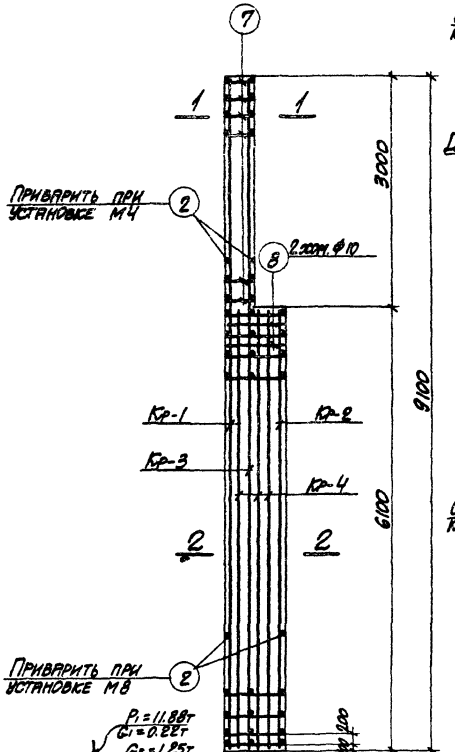

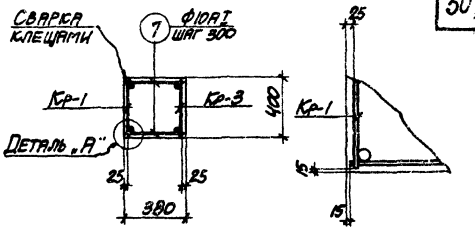

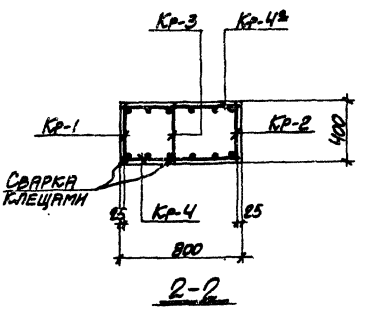

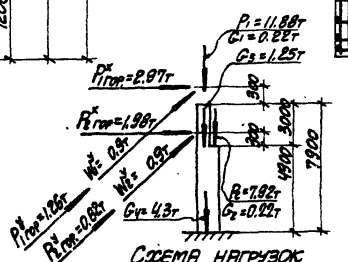

Примечания

1. В схеме нагрузок указаны расчетные нагрузки.
2. Деталь установки закладных элементов смотрите на листе 69.
3. Спецификацию арматуры и выборку материалов смотрите на листе 48.

12552-03

ТК 1973	Колонна К51-1. Опалубочный чертеж и армирование	3.015-1	
		Выпуск II-3	Лист 47

Спецификация арматуры на одну колонну

Марка колонны	Марка и колич. каркасов	№ поз.	Эскиз	Ф мм	Длина мм	Колич. шт. в одном каркасе	Колич. шт. в одном колонне	Общий длина м
К51-1	Кр-1 (шт. 1)	1	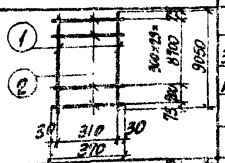	32АIII	9050	2	2	18.1
		2		10АI	370	31	31	11.5
	Кр-2 (шт. 1)	2	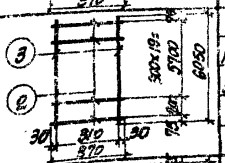	10АI	370	21	21	7.8
		3		32АIII	6050	2	2	12.1
	Кр-3 (шт. 1)	2	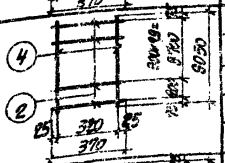	10АI	370	31	31	11.5
		4		22АIII	9050	2	2	18.1
	Кр-4 (шт. 1) Кр-4* (шт. 1) обратно чертежу	5	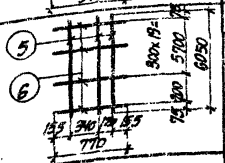	22АIII	6050	3	6	36.3
		6		10АI	770	21	42	32.3
	Отдельные стержни	2		10АI	370	—	4	1.5
		7	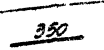	10АI	350	—	20	7.0
		8	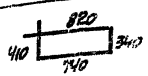	10АI	2310	—	2	4.6

Выборка стали на одну колонну (кг.)

Марка колонны	Сталь класса АIII по ГОСТ 5781-61*				Сталь класса АII по ГОСТ 5781-61*				Сталь класса АI по ГОСТ 5781-61*				Сталь профильная марки ВСТ.3 кп2 по ГОСТ 380-41			
	Ф мм				Ф мм				Ф мм				Профиль			
	12	22	32	Итого	12			Итого	10			Итого	δ=10	Пл. т. d=1/4"	Итого	Всего
К51-1	3.8	162.1	190.6	356.5	3.2			3.2	47.0			47.0	19.7	3.7	23.4	430.1

Технико-экономические показатели на одну колонну

Марка колонны	Вес колонны т	Марка бетона	Объем бетона м³	Вес стали, кг.	
				Всего	В том числе закладных элементов
К51-1	6.0	300	2.41	430.1	30.4

Выборка закладных элементов на одну колонну

Марка колонны	Марка закладного элемента	Колич. шт.	Серия, лист проекта
К51-1	МИ3-17	2	3.400-6 л. 55
	МИ3-30	1	3.400-6 л. 68
	М4	1	3.015-1 вып. II-3 л. 67
	М8	1	

Примечание

Конструкцию колонны К51-1 смотрите на листе 47.

12552-02

ТК 1978	Колонна К51-1. Спецификация арматуры и выборка материалов	3.015-1	
		Выпуск II-3	Лист 48

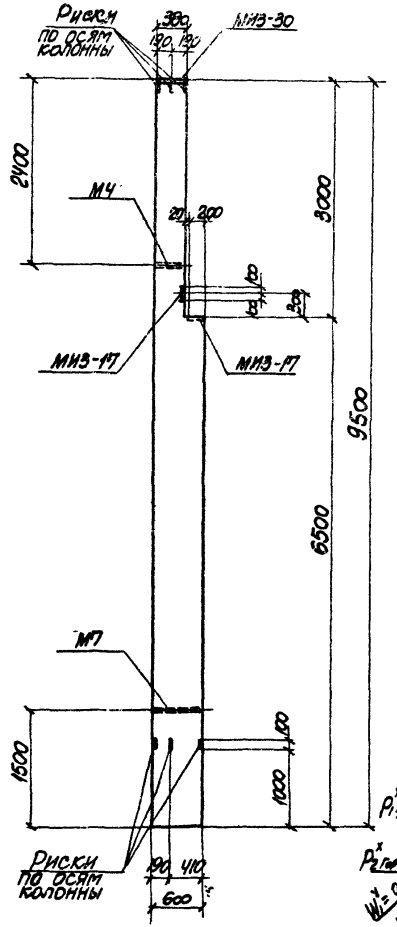

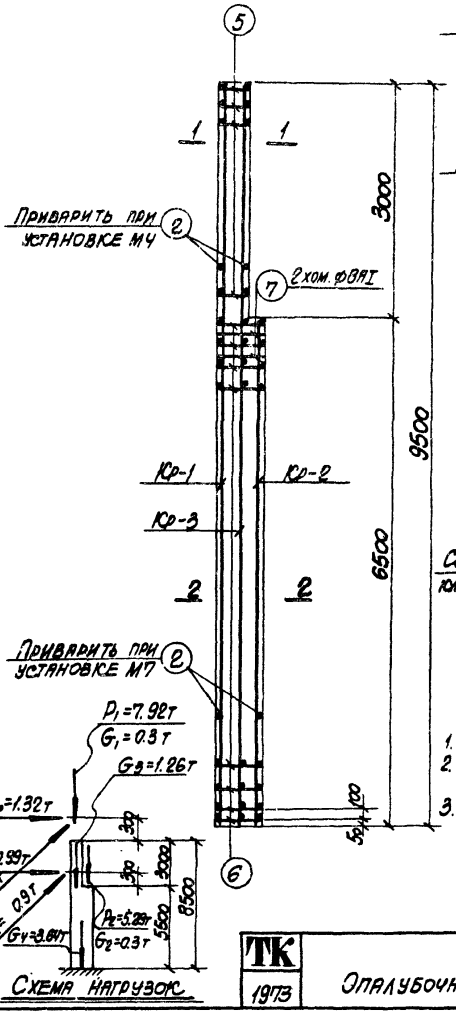

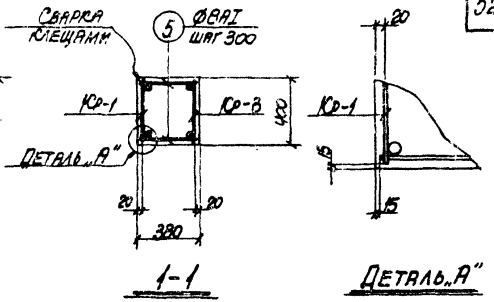

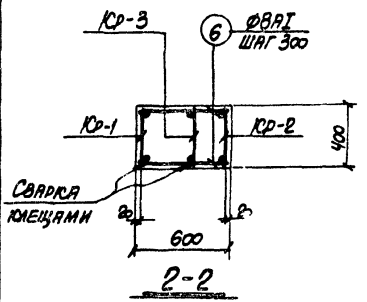

Примечания

1. В схеме нагрузок указаны расчетные нагрузки.
2. Деталь установки закладных элементов смотрите на листе 69.
3. Спецификацию арматуры и выборку материалов смотрите на листе 50.

12552-03

ТК 1973	Колонна К52-1. Опалубочный чертеж и армирование	3.015-1 Выпуск II-3 Лист 49

Спецификация арматуры на одну колонну

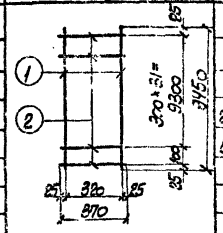

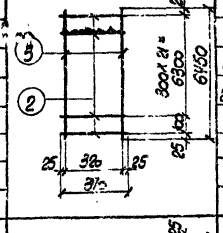

Марка колонны	Марка и колич. каркасов	№ поз.	Эскиз	ф мм	Длина мм	Колич. шт. в одном каркасе	Колич. шт. в одном колонне	Общая длина м
К52-1	Кр-1 (шт. 1)	1	300×31=9300; 25; 100; 25; 320; 25; 370; 9450	25АIII	9450	2	2	18.9
		2		ВАI	370	33	33	12.2
	Кр-2 (шт. 1)	2	300×21=6300; 25; 100; 25; 320; 25; 370; 6450	ВАI	370	23	23	8.5
		3		25АIII	6450	2	2	12.9
	Кр-3 (шт. 1)	2	300×31=9300; 25; 100; 25; 320; 25; 370; 9450	ВАI	370	33	33	12.2
		4		20АIII	9450	2	2	18.9
	Отдельные детали	2	370	ВАI	370	—	4	1.5
		5	350	ВАI	350	—	20	7.0
		6	570	ВАI	570	—	46	26.2
		7	630; 420; 350; 550	ВАI	1950	—	2	3.9

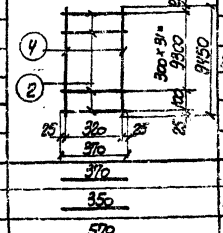

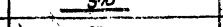





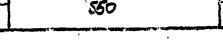

Выборка стали на одну колонну (кг)

Марка колонны	Сталь класса А-II по ГОСТ 5781-61* ф мм 12	20	25	Итого	Сталь класса А-II по ГОСТ 5781-61* ф мм 12			Итого	Сталь класса А-I по ГОСТ 5781-61* ф мм 8			Итого	Сталь профильная марки ВСТ3 по ГОСТ 380-71* Профиль δ=10	Гнв. ф=1¼	Итого	Всего
К52-1	3.8	46.7	122.4	172.9	3.2			3.2	28.2			28.2	19.7	3.1	22.8	227.1

Технико-экономические показатели на одну колонну

Марка колонны	Вес колонны т	Марка бетона	Объем бетона м³	Вес стали, кг: Всего	Вес стали, кг: в том числе закладных элементов
К52-1	5.1	300	2.02	227.1	29.8

Выборка закладных элементов на одну колонну

Марка колонны	Марка закладного элемента	Колич. шт.	Серия, лист проекта
К52-1	МИЗ-17	2	3.400-6 л. 55
	МИЗ-30	1	3.400-6 л. 68
	М4	1	3.015-1 вып. II-3 л. 67
	М7	1	

Примечание

Конструкцию колонны К52-1 смотрите на листе 49.

12552-03

ТК 1973	Колонна К52-1. Спецификация арматуры и выборка материалов	3.015-1 Выпуск II-3	Лист 50

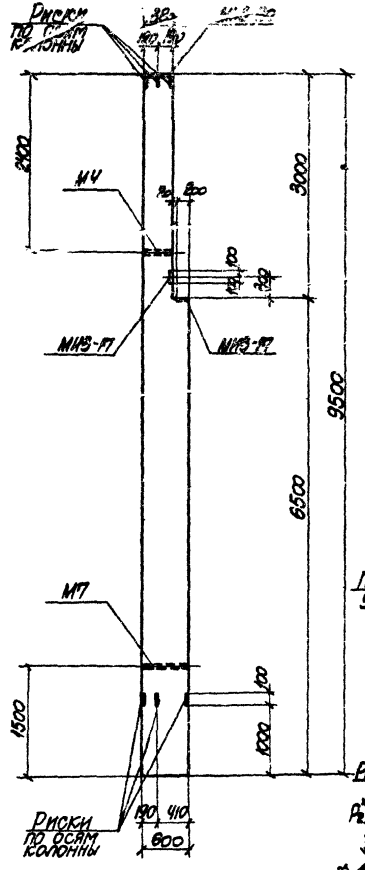

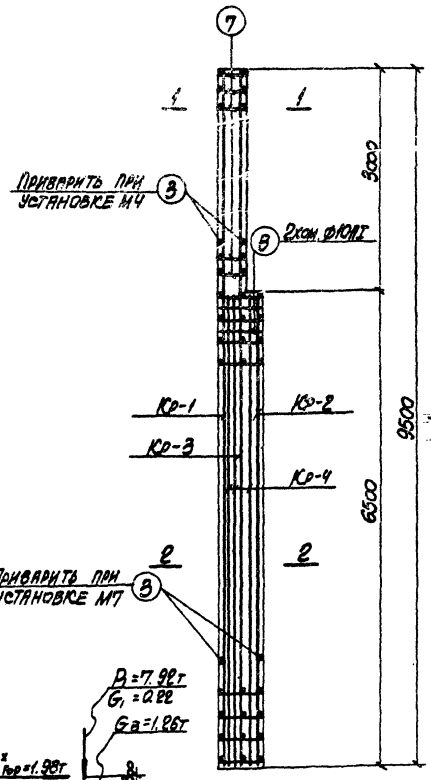

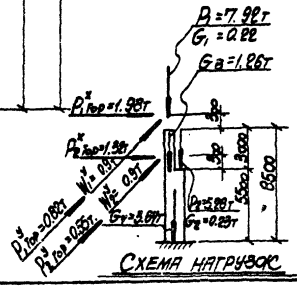

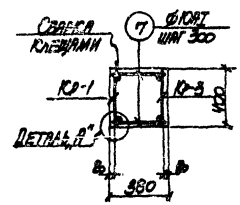

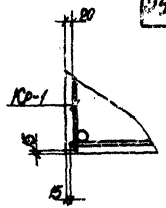

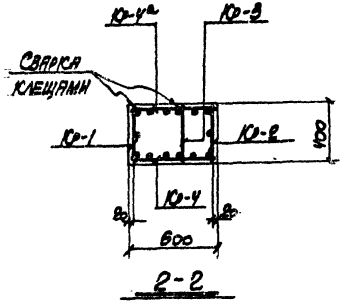

Примечания

1. В схеме нагрузок указаны расчетные нагрузки.
2. Деталь установки закладных элементов смотрите на листе 69.
3. Спецификацию арматуры и выборку материалов смотрите на листе 52.

12552-03

ТК 1973

Колонна К-52-2.
Опалубочный чертеж и армирование

3.015-1
Выпуск II-3
Лист 51

Спецификация арматуры на одну колонну

Марка колонны	Марка колонн. каркасов	№ поз.	Эскиз	Ф мм	Длина мм	Колич. шт. в одном каркасе	Колич. шт. в одной колонне	Общая длина м
К52-2	Кр-1 (шт.)	1	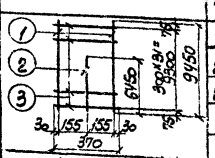	28АIII	9450	2	2	18.9
		2		20АIII	6450	1	1	6.5
		3		10АI	370	32	32	11.8
	Кр-2 (шт.1)	2	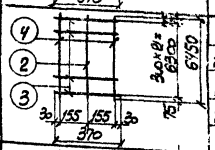	20АIII	6450	1	1	6.5
		3		10АI	370	22	22	8.[illegible]
		4		28АIII	6450	2	2	12.9
	Кр-3 (шт.1)	3	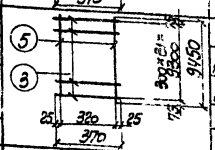	10АI	370	32	32	11.8
		5		20АIII	9450	2	2	18.9
	Кр-4 (шт.1) Кр-4' (шт.1) обратно чертежу	2	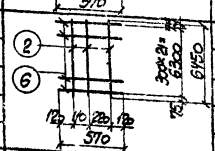	20АIII	6450	3	6	38.7
		6		10АI	570	22	44	25.0
	Отдельные стержни	3	370	10АI	370	—	4	1.5
		7	350	10АI	350	—	20	7.0
		8	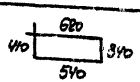	10АI	1910	—	2	3.9

Выборка стали на одну колонну (кг)

Марка колонны	Сталь класса А-III по ГОСТ 5781-[illegible]				Сталь класса А-II по ГОСТ 5781-[illegible]				Сталь класса А-I по ГОСТ 5781-[illegible]				Сталь [illegible] марки ВСТ3 [illegible] по ГОСТ 380-[illegible]				
	Ф мм				Ф мм				Ф мм				Профиль				
	12	20	28	Итого	12			Итого	10			Итого	Ф 10	Ф 10	Итого	Итого	Всего
К52-2	3.8	174.4	153.6	331.8	3.2			3.2	42.8			42.8	19.7	3.1		22.8	400.6

Технико-экономические показатели на одну колонну

Марка колонны	Вес колонны т	Марка бетона	Объем бетона м³	Вес стали, кг: Всего	Вес стали, кг: В том числе закладных элементов
К52-2	5.1	300	2.02	400.6	29.8

Выборка закладных элементов на одну колонну

Марка колонны	Марка закладного элемента	Колич. шт.	Серия, лист проекта
К52-2	МН3-47	2	3.400-6 л. 55
	МН3-30	1	3.400-6 л. 68
	М4	1	3.015-1 вып. II-3 л. 67.
	М7	1	

Примечание

Конструкцию колонны К52-2 смотрите на листе 51.

12552-[illegible]

ТК	Колонна К52-2. Спецификация арматуры и выборка материалов	3.015-1	
1943		Выпуск II-3	Лист 52

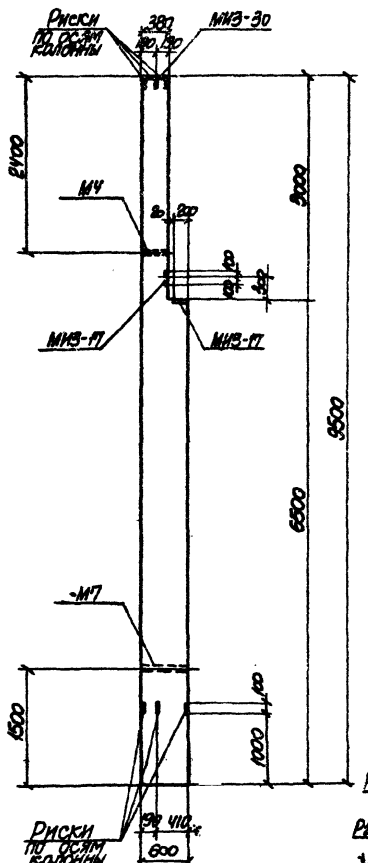

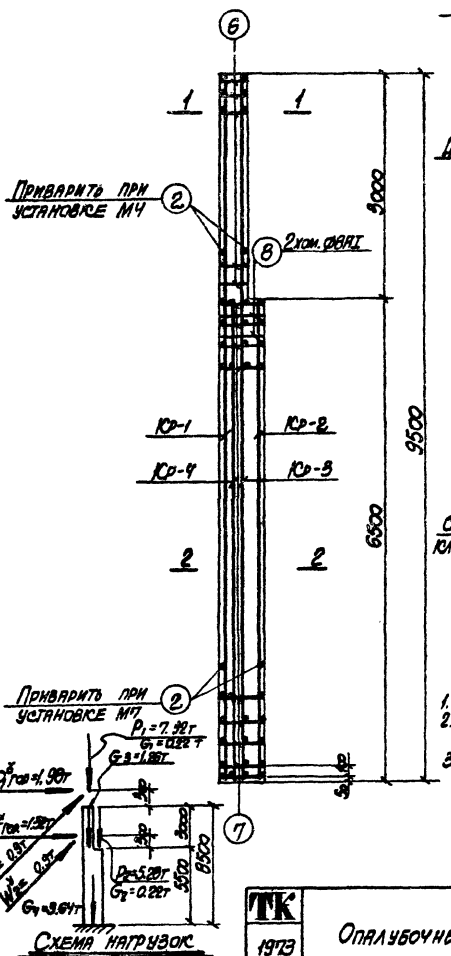

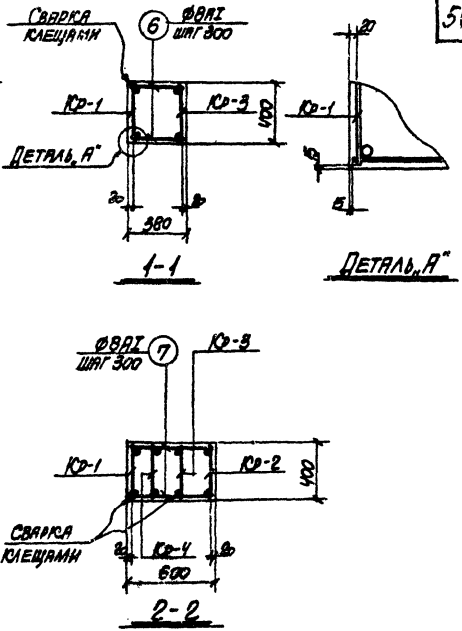

Примечания

1. В схеме нагрузок указаны расчетные нагрузки.
2. Детали установки закладных элементов смотрите на листе 63.
3. Спецификацию арматуры и выборку материалов смотрите на листе 54.

12552-03

ТК 1973	Колонна К 52-3. Опалубочный чертеж и армирование	3.015-1 Выпуск II-3	Лист 53

Спецификация арматуры на одну колонну

Марка колонны	Марка и колич. каркасов	№ поз.	Эскиз	Ø мм	Длина мм	Колич. шт. в одном каркасе	Колич. шт. в одной колонне	Общая длина м
К52-3	Кр-1 (шт. 1)	1	1; 300×31=9300; 9450; 25; 100; 25; 25; 320; 25; 370	25AIII	9450	2	2	18.9
		2	2	8AI	370	33	33	12.2
	Кр-2 (шт. 1)	2	3; 300×21=6300; 6450; 25; 100; 25; 25; 320; 25; 370	8AI	370	23	23	8.5
		3	2	25AIII	6450	2	2	12.9
	Кр-3 (шт. 1)	2	4; 300×31=9300; 9450; 25; 100; 25; 25; 320; 25; 370	8AI	370	33	33	12.2
		4	2	22AIII	9450	2	2	18.9
	Кр-4 (шт. 1)	2	5; 300×6=5400; 6450; 25; 1000; 25; 25; 320; 25; 370	8AI	370	8	8	3.0
		5	2	22AIII	6450	2	2	12.9
	Отдельные стержни	2	370	8AI	370	—	4	1.5
		6	350	8AI	350	—	20	7.0
		7	570	8AI	570	—	46	26.2
		8	630; 420; 350; 550	8AI	1950	—	2	3.9

Выборка стали на одну колонну (кг)

Марка колонны	Сталь класса А-III по ГОСТ 5781-61*				Сталь класса А-II по ГОСТ 5781-61*				Сталь класса А-I по ГОСТ 5781-61*				Сталь профильная марки ВСТ 3 кп2 по ГОСТ 380-71			
	Ø мм				Ø мм				Ø мм				Профиль			
	12	22	25	Итого	12			Итого	8			Итого	δ=10	Газ. Ø=1¼"	Итого	Всего
К52-3	3.8	94.8	122.4	221.0	3.2			3.2	29.4			29.4	19.7	3.1	22.8	276.4

Технико-экономические показатели на одну колонну

Марка колонны	Вес колонны т	Марка бетона	Объем бетона м³	Вес стали, кг: Всего	Вес стали, кг: В том числе закладных элементов
К52-3	5.1	300	2.02	276.4	29.8

Выборка закладных элементов на одну колонну

Марка колонны	Марка закладного элемента	Колич. шт.	Серия, лист проекта
К52-3	МИЗ-17	2	3.400-6 л.55
	МИЗ-30	1	3.400-6 л.68
	М4	1	3.015-1 вып. II-3 л.67
	М7	1	

Примечание

Конструкцию колонны К52-3 смотрите на листе 53.

12552-03

ТК 1973	Колонна К52-3. Спецификация арматуры и выборка материалов	3.015-1 Выпуск II-3	Лист 54

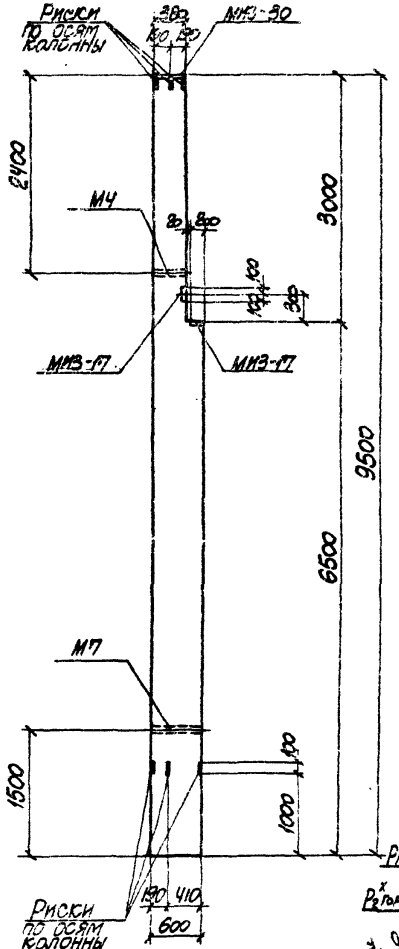

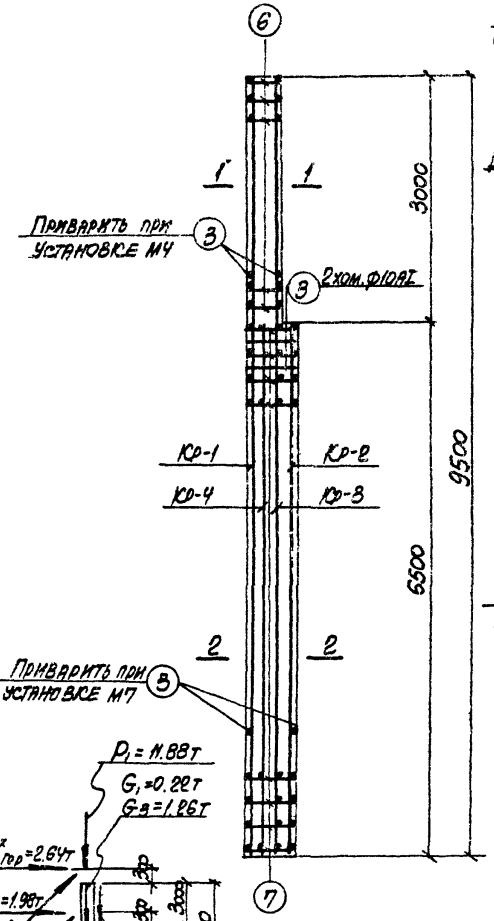

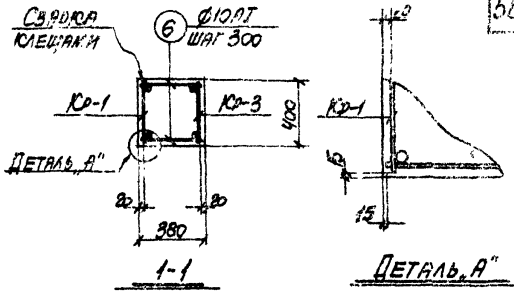

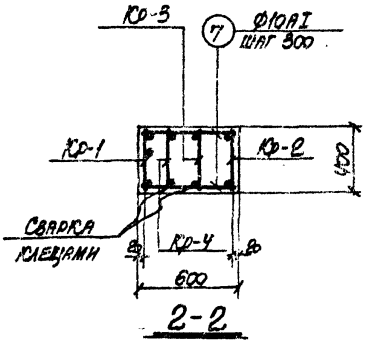

Примечания

1. В схеме нагрузок указаны расчетные нагрузки.
2. Деталь установки закладных элементов смотрите на листе 69.
3. Спецификацию арматуры и выборку материалов смотрите на листе 56

12552-03

ТК 1973	Колонна К.52-4. Опалубочный чертеж и армирование	3.015-1 Выпуск II-3	Лист 52

Спецификация арматуры на одну колонну

Марка колонны	Марка и колич. каркасов	№ поз.	Эскиз	⌀ мм	Длина мм	Колич. шт. в одном каркасе	Колич. шт. в одном колонне	Общая длина м
К52-4	Кр-1 (шт. 1)	1	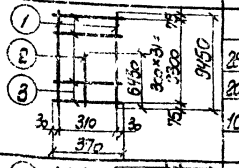	28АIII	9450	2	2	18.9
		2		20АIII	6450	1	1	6.5
		3		10АI	370	32	32	11.8
	Кр-2 (шт. 1)	2	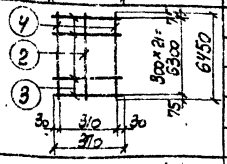	20АIII	6450	1	1	6.5
		3		10АI	370	22	22	8.1
		4		28АIII	6450	2	2	12.9
	Кр-3 (шт. 1)	3	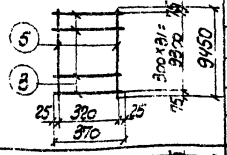	10АI	370	32	32	11.8
		5		20АIII	9450	2	2	18.9
	Кр-4 (шт. 1)	2	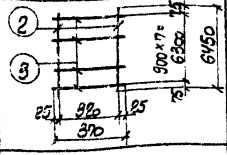	20АIII	6450	2	2	12.9
		3		10АI	370	8	8	3.0
	Отдельные стержни	3	370	10АI	370	—	4	1.5
		6	350	10АI	350	—	20	7.0
		7	570	10АI	570	—	44	25.1
		8	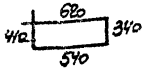	10АI	1910	—	2	3.9

Выборка стали на одну колонну (кг)

Марка колонны	Сталь класса А-III по ГОСТ 5781-61*				Сталь класса А-II по ГОСТ 5781-61*				Сталь класса А-I по ГОСТ 5781-61*				Сталь профильная марки ВСТ 3 кп 2 по ГОСТ 380-71				
	⌀ мм				⌀ мм				⌀ мм				Профиль				
	12	20	28	Итого	12			Итого	10			Итого	δ=10	Лаз.ст. d=1¼"		Итого	Всего
К52-4	3.8	110.7	153.6	268.1	3.2			3.2	44.5			44.5	19.7	3.1		22.8	338.6

Технико-экономические показатели на одну колонну

Марка колонны	Вес колонны т	Марка бетона	Объем бетона м³	Вес стали, кг	
				Всего	В том числе закладных элементов
К52-4	5.1	300	2.02	338.6	29.8

Выборка закладных элементов на одну колонну

Марка колонны	Марка закладного элемента	Колич. шт.	Серия, лист проекта
К52-4	МИ-17	2	3.400-6 Л.55
	МИ-30	1	3.400-6 Л.68
	М4	1	3.015-1 вып. II-3 Л.67
	М7	1	

Примечание

Конструкцию колонны К52-4 смотрите на листе 55

12552-03

ТК 1973	Колонна К52-4: Спецификация арматуры и выборка материалов	3.015-1	
		Выпуск II-3	Лист 56

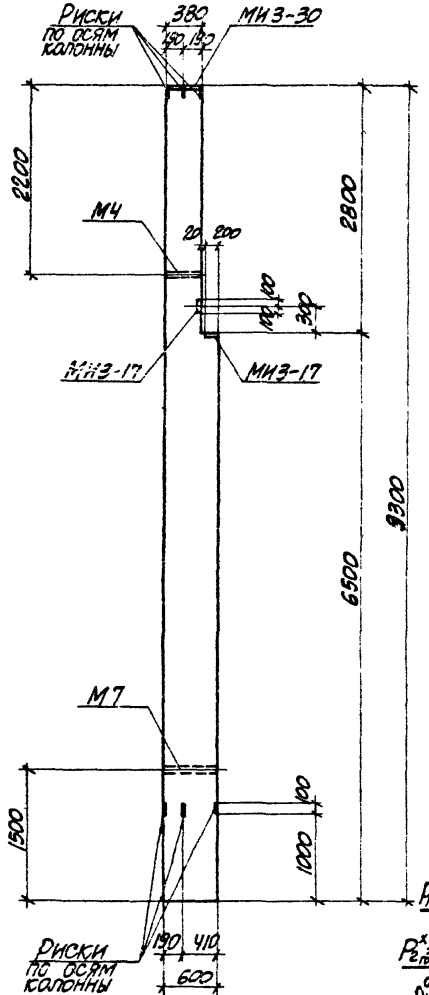

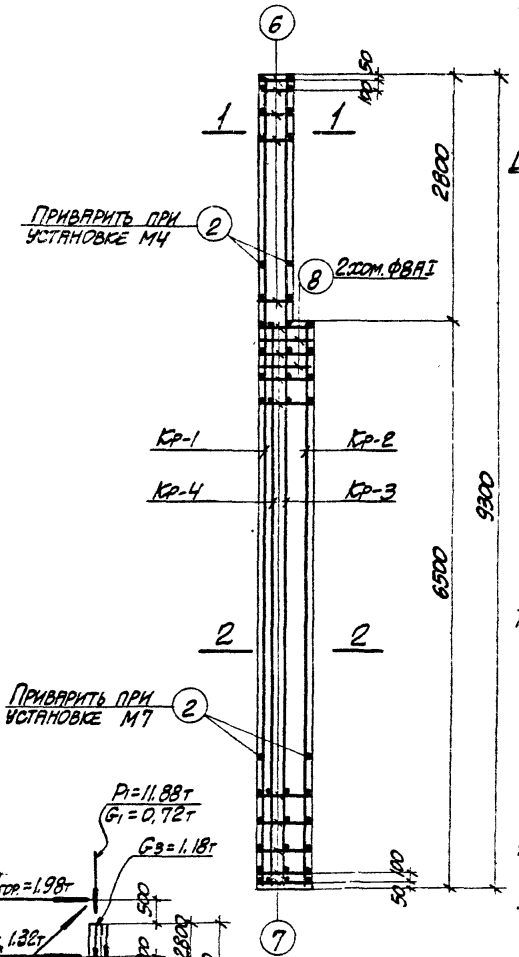

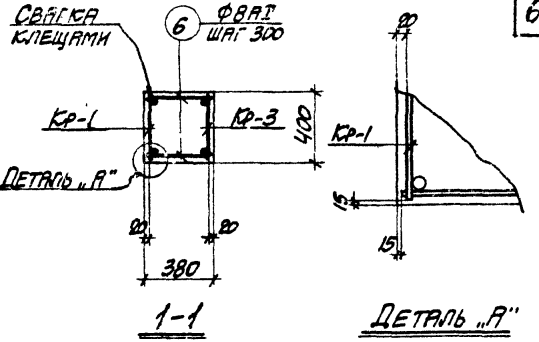

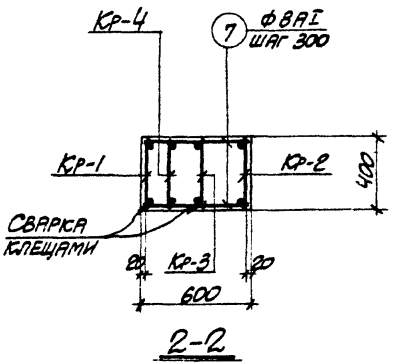

Примечания

1. В схеме нагрузок указаны расчетные нагрузки.
2. Деталь установки закладных элементов смотрите на листе 69.
3. Спецификацию арматуры и выборку материалов смотрите на листе 58.

12552-03

ТК 1973	Колонна К 53-1. Опалубочный чертеж и армирование	3.015-1 Выпуск II-3	Лист 57

Спецификация арматуры на одну колонну

Марка колонны	Марка и колич. каркасов	№ поз.	Эскиз	Ф мм	Длина мм	Колич. шт. в одном каркасе	Колич. шт. в одной колонне	Общая длина м
К53-1	Кр-1 (шт. 1)	1	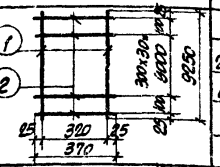	25 AIII	9250	2	2	18.5
		2		8 AI	370	33	33	12.2
	Кр-2 (шт. 1)	2	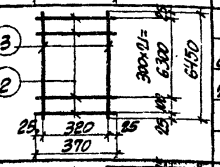	8 AI	370	23	23	8.5
		3		25 AIII	6450	2	2	12.9
	Кр-3 (шт. 1)	2	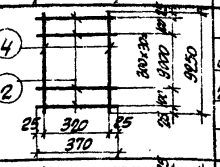	8 AI	370	33	33	12.2
		4		22 AII	9250	2	2	18.5
	Кр-4 (шт. 1)	2	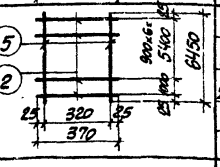	8 AI	370	8	8	3.0
		5		22 AIII	6450	2	2	12.9
	Отдельные стержни	2	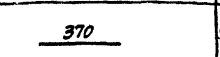	8 AI	370	—	4	1.5
		6	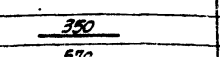	8 AI	350	—	20	7.0
		7	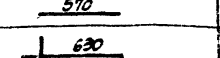	8 AI	570	—	46	26.4
		8	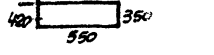	8 AI	1950	—	2	3.9

Выборка стали на одну колонну (кг.)

Марка колонны	Сталь класса AIII по ГОСТ 5781-61* Ф мм 12	22	25	Итого	Сталь класса AII по ГОСТ 5781-61* Ф мм 12			Итого	Сталь класса AI по ГОСТ 5781-61* Ф мм 8			Итого	Сталь профильная марки ВСт3кп2 по ГОСТ 380-71 Профиль δ=10	Пята 1/4 1/м		Итого	Всего
К53-1	3.8	93.6	170.9	278.3	3.2			3.2	29.5			29.5	19.7	3.1		22.8	273.8

Технико-экономические показатели на одну колонну

Марка колонны	Вес колонны т	Марка бетона	Объем бетона м³	Вес стали, кг. Всего	В том числе закладных элементов
К53-1	5.0	300	1.99	273.8	29.8

Выборка закладных элементов на одну колонну

Марка колонны	Марка закладного элемента	Колич. шт.	Серия, лист проекта
К53-1	МН2-17	2	3.400-6 л. 55
	МН2-30	1	3.400-6 л. 68
	М4	1	3.015-1 Вып. II-3 л. 67
	М7	1	

Примечание

Конструкцию колонны К 53-1 смотрите на листе 57.

12552-03

ТК 1973	Колонна К53-1. Спецификация арматуры и выборка материалов	3.015-1 Выпуск II-3 Лист 58

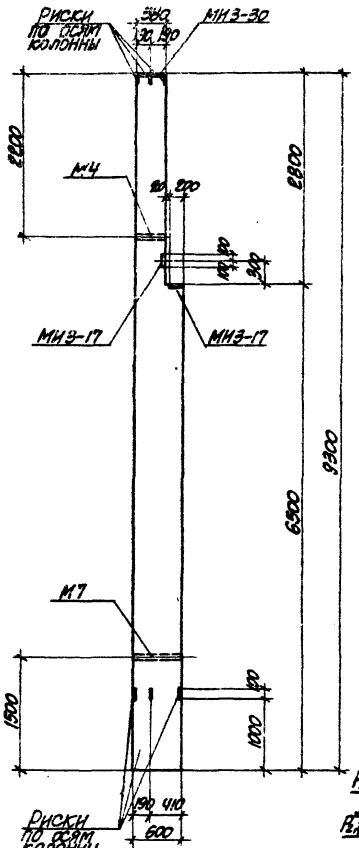

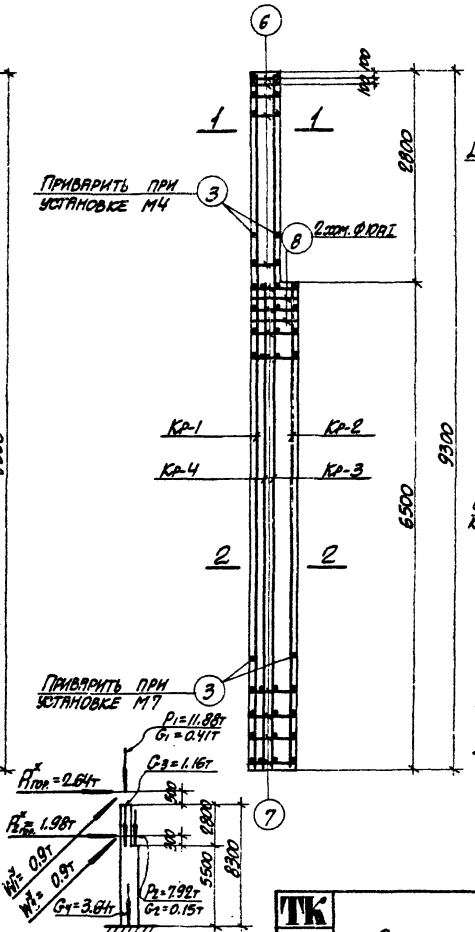

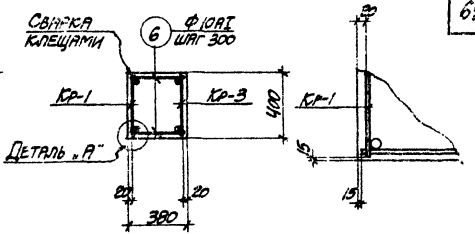

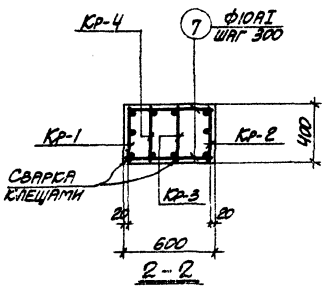

Примечания

1. В схеме нагрузок указаны расчетные нагрузки.
2. Деталь установки закладных элементов смотрите на листе 69.
3. Спецификацию арматуры и выборку материалов смотрите на листе 60.

12552-03

ТК 1973	Колонна К 53-2. Опалубочный чертеж и армирование	3.015-1 Выпуск II-3	Лист 59

Спецификация арматуры на одну колонну

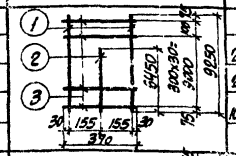

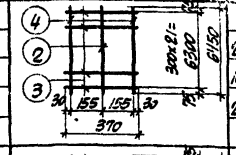

Марка колонны	Марка и колич. каркасов	№ поз.	Эскиз	Ф мм	Длина мм	Колич. шт. в одном каркасе	Колич. шт. в одной колонне	Общая длина м
К53-2	Кр-1 (шт.1)	1	1; 2; 3; 6450; 300×30=9000; 9250; 30 155 155 30; 370	28АIII	9250	2	2	18.5
		2		20АIII	6450	1	1	6.5
		3		10АI	370	32	32	11.8
	Кр-2 (шт.1)	2	4; 2; 3; 300×21=6300; 6450; 30 155 155 30; 370	20АIII	6450	1	1	6.5
		3		10АI	370	22	22	8.1
		4		28АIII	6450	2	2	12.9
	Кр-3 (шт.1)	3	5; 3; 300×30=9000; 9250; 25 320 25; 370	10АI	370	32	32	11.8
		5		20АIII	9250	2	2	18.5
	Кр-4 (шт.1)	2	2; 3; 900×7=6300; 6450; 25 320 25; 370	20АIII	6450	2	2	12.9
		3		10АI	370	8	8	3.0
	Отдельные стержни	3	370	10АI	370	–	4	1.5
		6	350	10АI	350	–	20	7.0
		7	570	10АI	570	–	44	25.1
		8	620; 410; 340; 540	10АI	1910	–	2	3.8

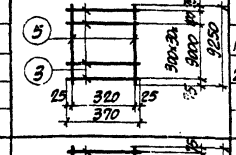

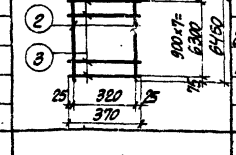

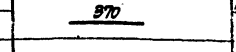

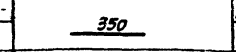

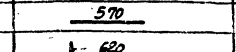

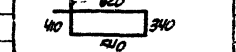

Выборка стали на одну колонну (кг.)

Марка колонны	Сталь класса А-III по ГОСТ 5781-61*				Сталь класса А-II по ГОСТ 5781-61*				Сталь класса А-I по ГОСТ 5781-61*				Сталь профильная марки ВСТ 3 кп2 по ГОСТ 380-71				
	Ф мм				Ф мм				Ф мм				Профиль				
	12	20	28	Итого	12			Итого	10			Итого	δ=10	Глаза ∠ 1/2		Итого	Всего
К53-2	3.8	109.7	151.7	265.2	3.2			3.2	44.5			44.5	19.7	3.1		22.8	335.7

Технико-экономические показатели на одну колонну

Марка колонны	Вес колонны т	Марка бетона	Объем бетона м³	Вес стали, кг.	
				Всего	В том числе закладных элементов
К53-2	5.0	300	1.99	335.7	29.8

Выборка закладных элементов на одну колонну

Марка колонны	Марка закладного элемента	Колич. шт.	Серия, лист проекта
К53-2	МИ3-17	2	3.400-6 л. 55
	МИ3-30	1	3.400-6 л. 68
	М4	1	3.015-1 вып. II-3 л. 67.
	М7	1	

Примечание

Конструкцию колонны К53-2 смотрите на листе 59.

12552-03

ТК 1973	Колонна К53-2. Спецификация арматуры и выборка материалов	3.015-1	
		Выпуск II-3	Лист 60

12552-03

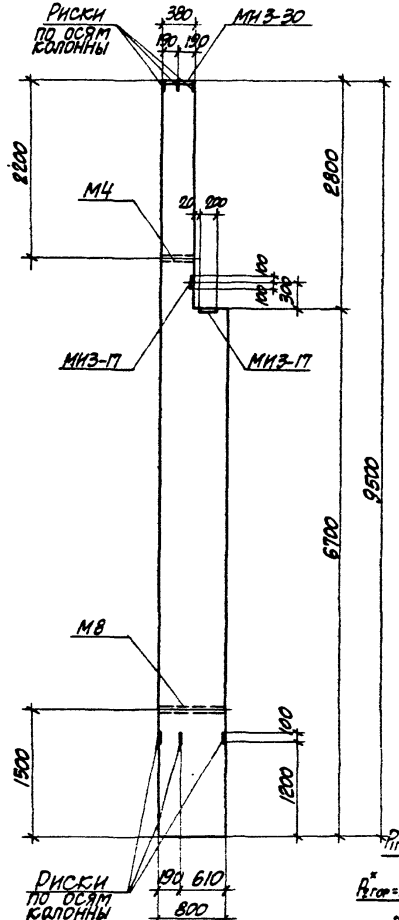

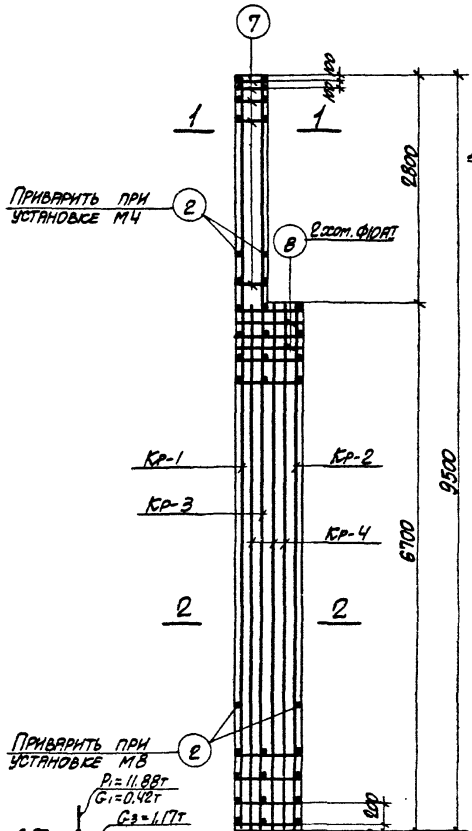

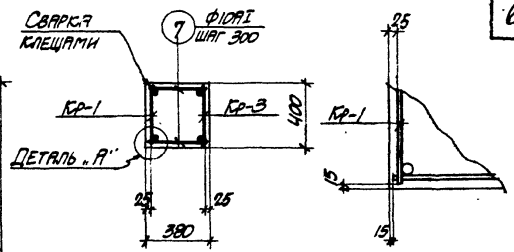

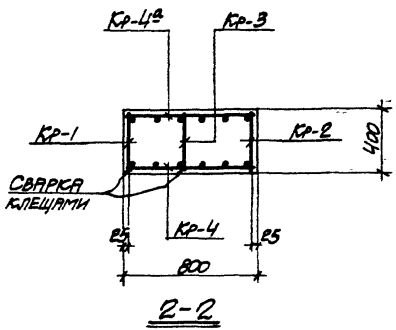

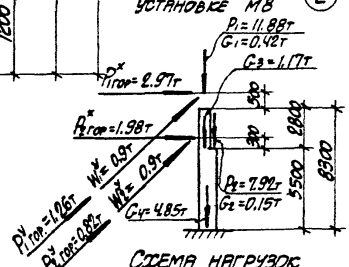

Схема нагрузок

Примечания

1. В схеме нагрузок указаны расчетные нагрузки.
2. Деталь установки закладных элементов смотрите на листе 69.
3. Спецификацию арматуры и выборку материалов смотрите на листе 62.

12552-03

ТК 1973	Колонна К-541. Опалубочный чертеж и армирование	3.015-1	
		Выпуск II-3	Лист 61

Спецификация арматуры на одну колонну

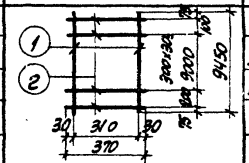

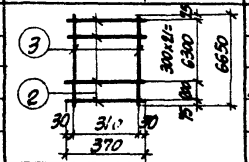

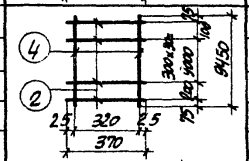

Марка колонны	Марка и колич. каркасов	№ поз.	Эскиз	Ф мм	Длина мм	Колич. шт. в одном каркасе	Колич. шт. в одной колонне	Общая длина м
К54-1	Кр-1 (шт. 1)	1	1; 300×30=9000; 9450; 100; 200; 75; 30; 310; 30; 370	32А III	9450	2	2	18.9
		2	2	10А I	370	33	33	12.2
	Кр-2 (шт. 1)	2	3; 300×21=6300; 6650; 75; 200; 75; 30; 310; 30; 370	10А I	370	23	23	8.5
		3	2	32А III	6650	2	2	13.3
	Кр-3 (шт. 1)	2	4; 300×30=9000; 9450; 75; 100; 200; 75; 2.5; 320; 2.5; 370	10А I	370	33	33	12.2
		4	2	22А III	9450	2	2	18.9
	Кр-4 (шт. 1) Кр-4а (шт. 1) обратно чертежу	5	5; 300×21=6300; 6650; 75; 200; 75; 155; 340; 120; 155; 770	22А III	6650	3	6	39.9
		6	6	10А I	770	23	46	35.4
	Отдельные стержни	2	370	10А I	370	–	4	1.5
		7	350	10А I	350	–	20	7.0
		8	820; 410; 340; 740	10А I	2310	–	2	4.6

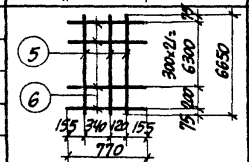

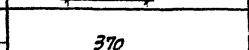

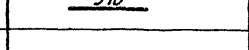

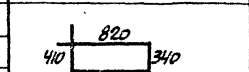

Выборка стали на одну колонну (кг.)

Марка колонны	Сталь класса А-III по ГОСТ 5781-61*				Сталь класса А-II по ГОСТ 5781-61*				Сталь класса А-I по ГОСТ 5781-61*				Сталь профильная марки ВСТ 3 кп2 по ГОСТ 380-71				Всего
	Ф мм			Итого	Ф мм			Итого	Ф мм			Итого	Профиль			Итого	
	12	22	32		12				10				8-10	Газ.тр. d=1¼"			
К54-1	3.8	175.2	203.2	382.2	3.2			3.2	49.7			49.7	19.7	3.7		23.4	458.5

Технико-экономические показатели на одну колонну

Марка колонны	Вес колонны т	Марка бетона	Объем бетона м³	Вес стали, кг. Всего	Вес стали, кг. В том числе закладных элементов
К54-1	6.4	300	2.57	458.5	30.4

Выборка закладных элементов на одну колонну

Марка колонны	Марка закладного элемента	Колич. шт.	Серия, лист проекта
К54-1	МИ3-17	2	3.400-6 л. 55
	МИ3-30	1	3.400-6 л. 68
	М4	1	3.015-1 вып. II-3 л. 67
	М8	1	

Примечание

Конструкцию колонны К54-1 смотрите на листе 61.

12552-03

ТК 1973	Колонна К54-1. Спецификация арматуры и выборка материалов	3.015-1 Выпуск II-3	Лист 62

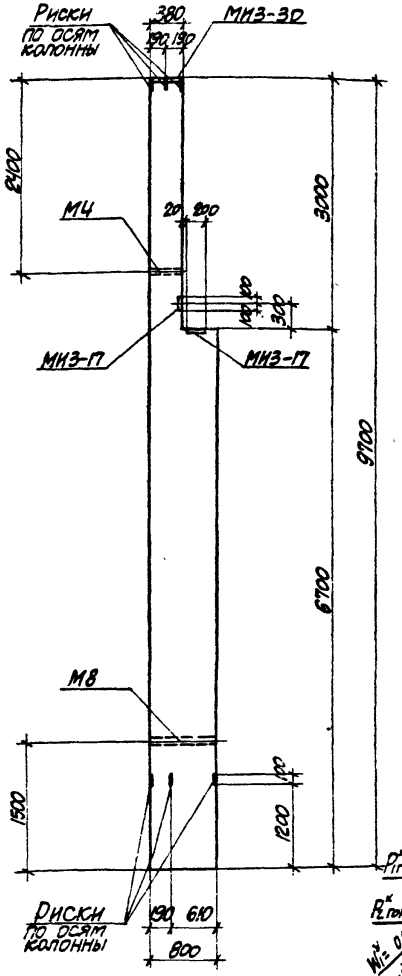

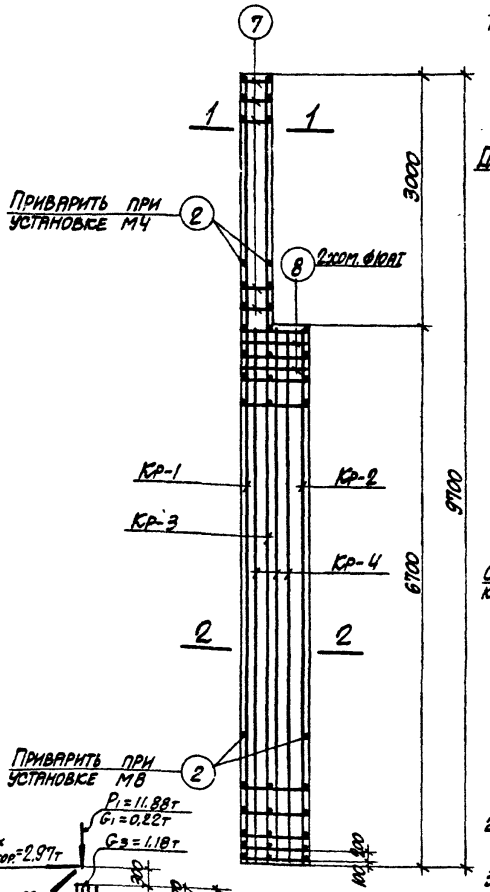

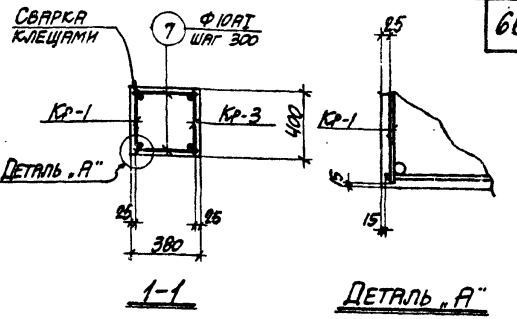

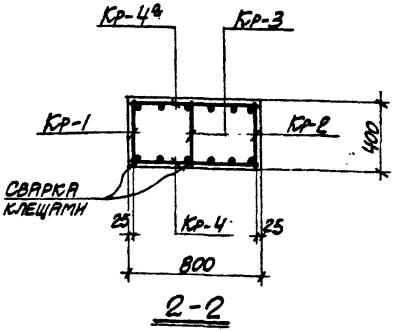

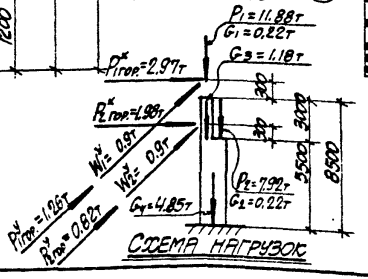

Примечания

1. В схеме нагрузок указаны расчетные нагрузки.
2. Деталь установки закладных элементов смотрите на листе 69.
3. Спецификацию арматуры и выборку материалов смотрите на листе 64.

12552-03

ТК 1973	Колонна К55-1. Опалубочный чертеж и армирование	3.015-1 Выпуск II-3 Лист 63

Спецификация арматуры на одну колонну

Марка колонны	Марка и колич. каркасов	№ поз.	Эскиз	Ф мм	Длина мм	Колич. шт. в одном каркасе	Колич. шт. в одной колонне	Общая длина м
К55-1	КР-1 (1 шт.)	1	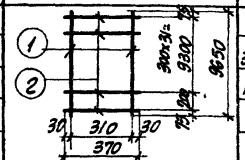	32AIII	9650	2	2	19.3
		2		10AI	370	33	33	12.2
	КР-2 (1 шт.)	2	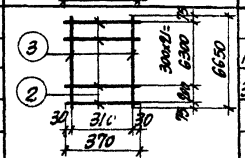	10AI	370	23	23	8.5
		3		32AIII	6650	2	2	13.3
	КР-3 (1 шт.)	2	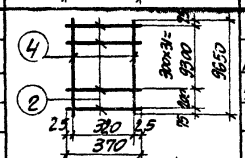	10AI	370	33	33	12.2
		4		22AIII	9650	2	2	19.3
	КР-4 (1 шт.) Кр-4а (1 шт.) обратно чертежу	5	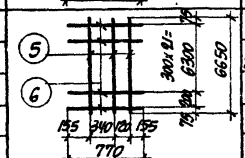	22AIII	6650	3	6	39.9
		6		10AI	770	23	46	35.4
	Отдельные стержни	2	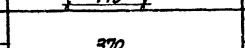	10AI	370	—	4	1.5
		7	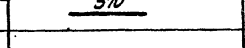	10AI	350	—	20	7.0
		8	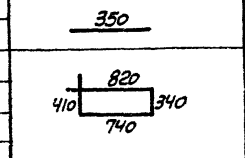	10AI	2310	—	2	4.6

Выборка стали на одну колонну (кг.)

Марка колонны	Сталь класса A-III по ГОСТ 5781-61* Ф мм 12	22	32	Итого	Сталь класса A-II по ГОСТ 5781-61* Ф мм 12	Итого	Сталь класса A-I по ГОСТ 5781-61* Ф мм 10	Итого	Сталь профильная марки ВСт.3кп2 по ГОСТ 380-71 Профиль ∠5-10	∠18.Пт ∠4-1/4м	Итого	Всего
К55-1	2.8	126.4	105.7	385.9	3.2	3.2	50.3	50.3	19.7	3.7	23.4	462.8

Технико-экономические показатели на одну колонну

Марка колонны	Вес колонны т	Марка бетона	Объем бетона м³	Вес стали, кг. Всего	В том числе закладных элементов
К55-1	6.5	300	2.6	462.8	30.4

Выборка закладных элементов на одну колонну

Марка колонны	Марка закладного элемента	Колич. шт.	Серия, лист проекта
К55-1	МИ3-17	2	3.400-6 л. 55
	МИ3-30	1	3.400-6 л.68
	М4	1	3.015-1 вып.II-3
	М8	1	л. 67.

Примечание

Конструкцию колонны К 55-1 смотрите на листе 63.

12552-03

ТК 1973	Колонна К.55-1. Спецификация арматуры и выборка материалов	3.015-1 Выпуск II-3	Лист 64

12552-С 7 68

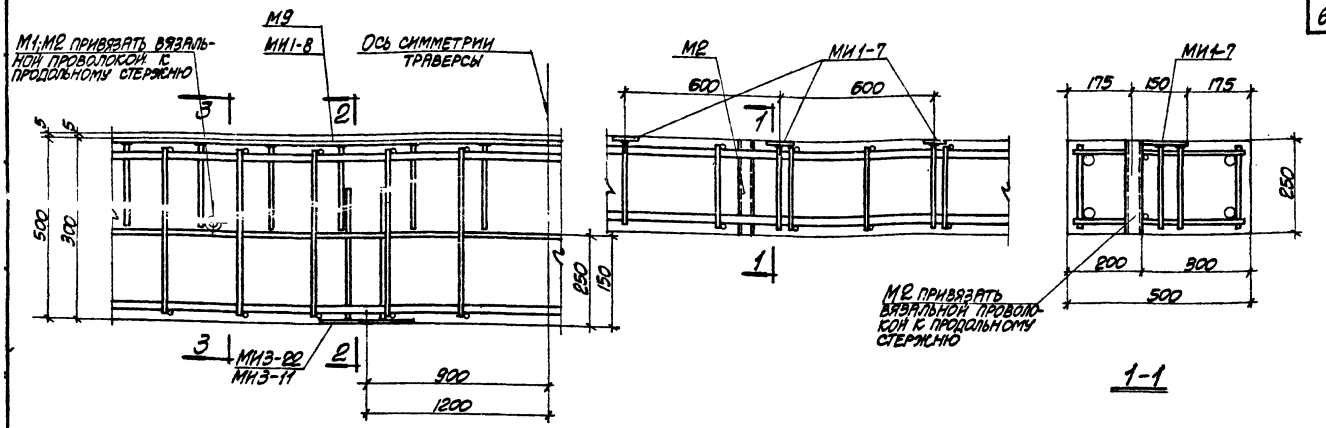

Детали установки закладных элементов в траверсах

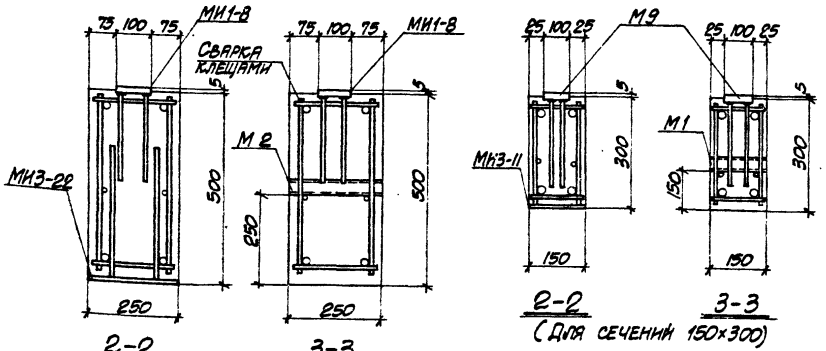

Примечания

1. Конструкцию закладных элементов МИ1-7, МИ1-8, МИ3-11 и МИ3-22 смотрите серию 3.400-6.
2. Спецификацию закладных элементов М1, М2 и М9 смотрите на листе 67.

12552-03

ТК 1973	Детали установки закладных элементов в траверсах	3.015-1 Выпуск 11-3 Лист 65

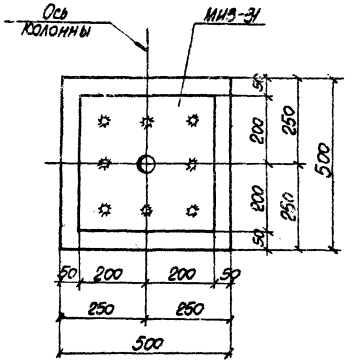

1-1

(для колонн сеч. bxh=500×500)

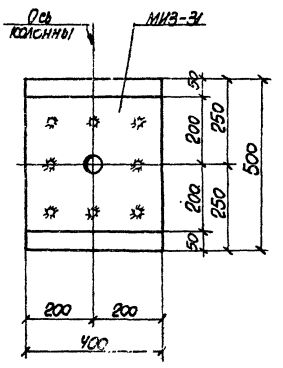

2-2

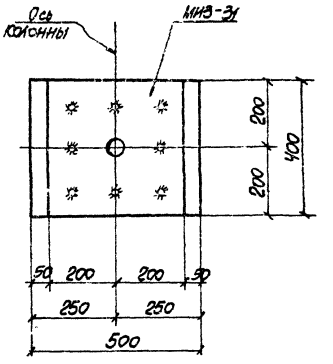

1-1

(для колонн сеч. bxh=500×400)

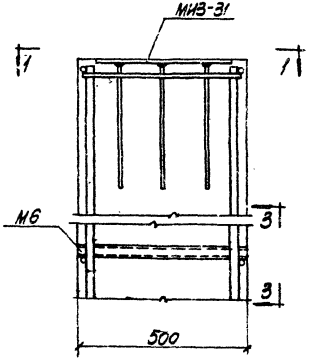

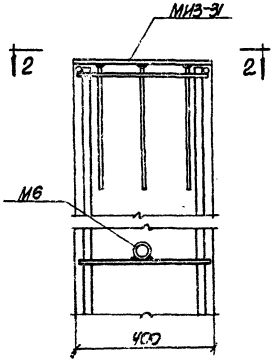

Детали установки закладных элементов МИЗ-31, М6

Примечания

1. Конструкцию закладного элемента МИЗ-31 смотрите серию 3.400-6
2. Конструкцию закладного элемента М6 смотрите на листе 67 данной серии.
3. Вид по 3-3 показан на листе 68.

12552-03

ТК 1973	Детали установки закладных элементов в колоннах	3.015-1 Выпуск II-3 Лист 66

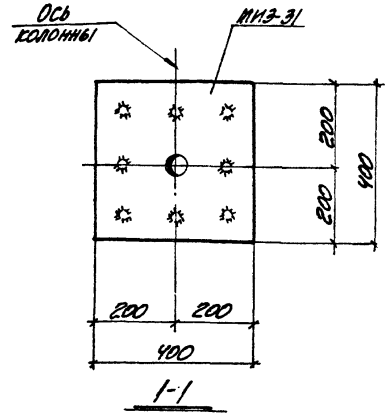

1-1

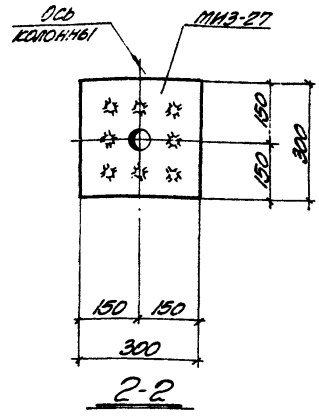

2-2

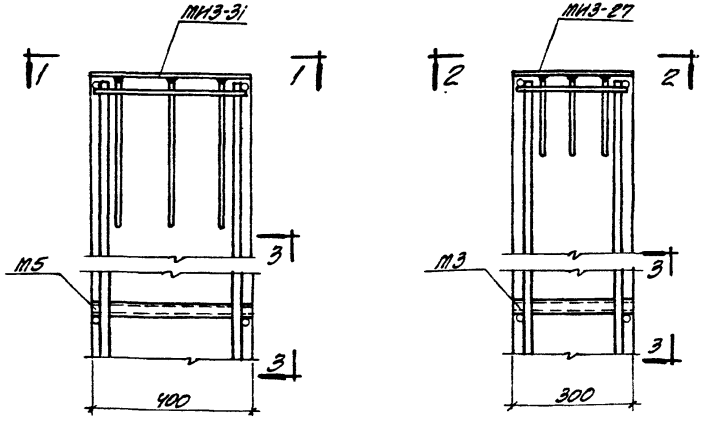

Детали установки закладных элементов МИЗ-31, МИЗ-27, М3, М5

Спецификация стали на один закладной элемент

Марка	№ поз.	Профиль	Длина мм	Колич. шт.	Вес, кг: одной позиции	Вес, кг: всех позиций	Вес, кг: элемента	Примечание
М1	1	Газовая трубка 1¼"	150		0.5	0.5	0.5	
М2	2	Газовая трубка 1¼"	250		0.8	0.8	0.8	
М3	3	Газовая трубка 1¼"	300		1.0	1.0	1.0	
М4	4	Газовая трубка 1¼"	380		1.2	1.2	1.2	
М5	5	Газовая трубка 1¼"	400		1.3	1.3	1.3	
М6	6	Газовая трубка 1¼"	500		1.6	1.6	1.6	
М7	7	Газовая трубка 1¼"	600		1.9	1.9	1.9	
М8	8	Газовая трубка 1¼"	800		2.5	2.5	2.5	
М9	9	-100×8	1000	1	6.3	6.3	7.3	
	10	ФВАIII	240	10	0.1	1.0		

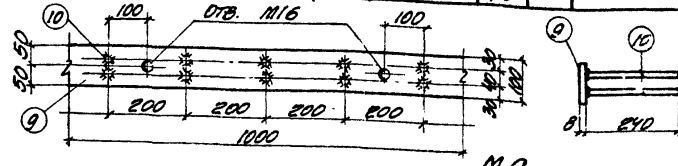

М9

Примечания

1. Конструкцию закладных элементов МИЗ-27 и МИЗ-31 смотрите серию 3.400-6.
2. Вид по 3-3 показан на листе 68.

12552-03

ТК 1973	Детали установки закладных элементов в колоннах	3.015-1
		Выпуск II-3 / Лист 67

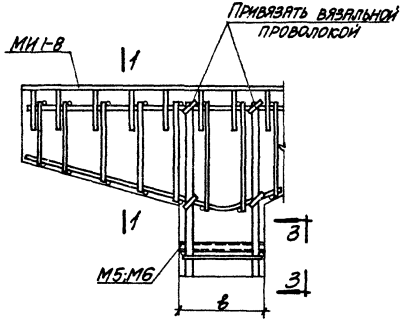

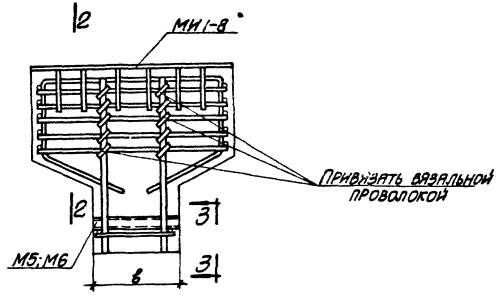

Детали установки закладных элементов МИ1-8; М5 и М6

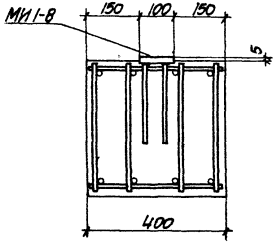

1-1

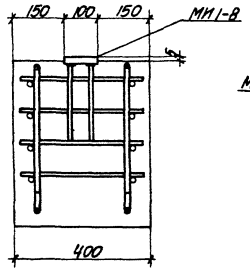

2-2

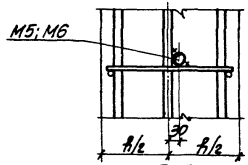

3-3

Примечания

1. Конструкцию закладных элементов МИ1-8 смотрите серию 3.400-6.
2. Спецификацию закладных элементов М5 и М6 смотрите на листе 67.

12552-03

ТК 1973	Детали установки закладных элемен-тов в колоннах	3.015-2	
		Выпуск II-3	Лист 68

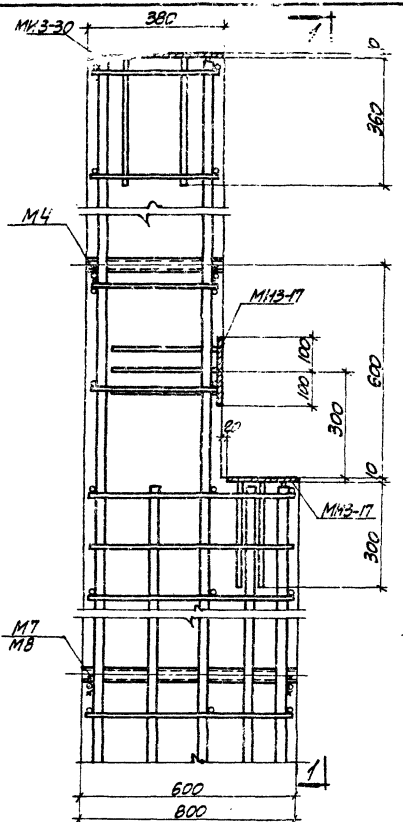

Деталь установки закладных элементов в колоннах

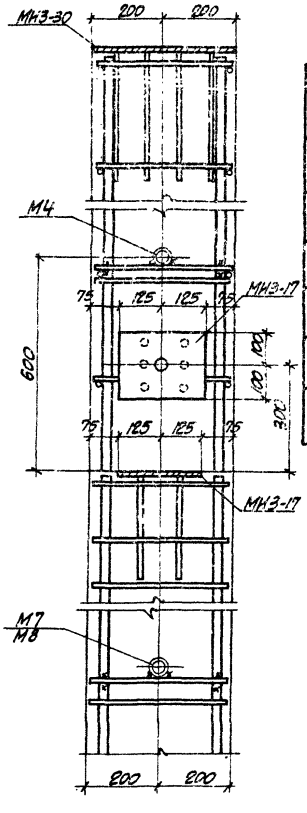

1-1

Спецификация стали на один накладной элемент

Марка	№ поз.	Профиль	Длина мм	Колич. шт.	Вес, кг. одной позиции	Вес, кг. всех позиций	Вес, кг. элемента	Примечание
МН1	1	−100×8	2400	1	15.1	15.1	15.1	
МН2	2	−100×8	3000	1	18.8	18.8	18.8	
МН3	3	−100×8	3600	1	22.6	22.6	22.6	
МН4	4	−100×8	4200	1	26.4	26.4	26.4	
МН5	5	−100×8	4800	1	30.2	30.2	30.2	
МН6	6	−100×8	200	1	1.3	1.3	1.3	

Примечания

1. Конструкцию закладных элементов МИ3-17 и МИ3-30 смотрите серию 3.400-6.
2. Спецификацию закладных элементов М4, М7 и М8 смотрите на листе 67.

12552-03

ТК 1973	Деталь установки закладных элементов в колоннах	3.015-1 Выпуск II-3	Лист 69

К2552-03

ЦЕНТРАЛЬНЫЙ ИНСТИТУТ ТИПОВОГО ПРОЕКТИРОВАНИЯ
ГОССТРОЯ СССР

Москва, А-445, Смольная ул., 22

Сдано в печать 1973 г.

Заказ № 239 Тираж 400 экз.

gost.e-ecolog.ru