О Т Р А С Л Е В О Й С Т А Н Д А Р Т

ЗВЕНЬЯ ЖЕЛЕЗОБЕТОННЫЕ ПРЯМОУГОЛЬНЫХ ВОДОПРОПУСКНЫХ ТРУБ ПОД ЖЕЛЕЗНЫЕ И АВТОМОБИЛЬНЫЕ ДОРОГИ

Конструкция и размеры

ОСТ 35-27.2-85

gost.e-ecolog.ru

УДК 691.328-462 Группа Ж 33

ОТРАСЛЕВОЙ СТАНДАРТ

Звенья железобетонные прямоугольных водопропускных труб под железные и автомобильные дороги. Конструкция и размеры

ОКП 58 5321

ОСТ 35-27.2-85

Взамен серии 3.501-104 и 3.501.1-126 в части звеньев труб

Приказом Министерства транспортного строительства от 18 июля 1985 г. № 193 срок введения установлен с 1 июля 1986 г.

Несоблюдение стандарта преследуется по закону

1. Настоящий стандарт распространяется на звенья железобетонные прямоугольных водопропускных труб под железные и автомобильные дороги и устанавливает конструкцию звеньев и арматурных изделий к ним.

2. Звенья должны удовлетворять требованиям ГОСТ 24547-81, ОСТ 35-27.0-85 и требованиям настоящего стандарта.

3. Форма, марки, арматурные каркасы звеньев должны соответствовать настоящему стандарту.

4. Скрепление арматурных изделий в пространственный каркас должно осуществляться с помощью вязальной проволоки или контактно-точечной сваркой.

Применение дуговой сварки не допускается.

5. Расположение арматуры в звеньях отверстиями 1,00-4,00 м должно соответствовать указанному на черт. 1-38.

6. Спецификация арматуры и выборка стали на звено приведены в табл.1-8, спецификация и расход стали на каркас приведены в табл. 12,13.

7. Изменение класса и диаметра арматуры, предусмотренных настоящим стандартом, при технико-экономическом обосновании допускается по согласованию с автором ОСТ 35-27.2-85

8. Условия расчета и применения звеньев даны в ОСТ 35.27.0-85.

Издание официальное Перепечатка воспрещена

Государственный комитет СССР по стандартам ЕСЕСОЮЗНЫЙ ИНФОРМАЦИОННЫЙ СТАНДАРТОВ

Спецификация арматурных изделий на звено

Таблица I

Марка звена	Каркасы						Отдельные стержни									
	Марка	Кол. шт.	Марка	Кол. шт.	Марка	Кол. шт.	Марка	Кол. шт.	Марка	Кол. шт.	Марка	Кол. шт.	Марка	Кол. шт.	Марка	Кол. шт.
ЗП I.I00	КРI	I0	КР2	I0	КР54	20	СТI	56	-	-	-	-	-	-	ПСI	4
ЗП I.200	КРI	20	КР2	20	КР54	40	СТ39	56	-	-	-	-	-	-	ПС2	4
ЗП 2.I00	КР3	I0	КР4	I2	КР55	20	СТI	56	СТ2	8	-	-	-	-	ПСI	4
ЗП 2.200	КР3	20	КР4	24	КР55	40	СТ2	I6	СТ39	56	-	-	-	-	ПС2	4
ЗП 3.I00	КР5	I2	КР6	I2	КР56	20	СТI	56	СТ2	I4	СТ3	I2	-	-	ПСI	4
ЗП 3 200	КР5	24	КР6	24	КР56	40	СТ2	28	СТ3	24	СТ39	56	-	-	ПС2	4
ЗП 4.I00	КР7	I0	КР8	I2	КР57	20	СТI	60	-	-	-	-	-	-	ПСI	4
ЗП 4.200	КР7	20	КР8	24	КР57	40	СТ39	60	-	-	-	-	-	-	ПС2	4
ЗП 5.I00	КР9	I0	КРI0	I2	КР58	20	СТI	60	СТ4	I2	-	-	-	-	ПСI	4
ЗП 5.200	КР9	20	КРI0	24	КР58	40	СТ4	24	СТ39	60	-	-	-	-	ПС3	4
ЗП 6.I00	КРII	I2	КРI2	I4	КР59	20	СТI	64	СТ4	20	-	-	-	-	ПСI	4
ЗП 6.200	КРII	24	КРI2	28	КР59	40	СТ4	40	СТ39	64	-	-	-	-	ПС3	4
ЗП 7.I00	КРI3	I0	КРI4	I0	КР60	20	СТI	76	СТ5	4	СТ6	4	СТ7	8	ПСI	4
ЗП 7.200	КРI3	20	КРI4	20	КР60	40	СТ5	8	СТ6	8	СТ7	I6	СТ39	76	ПС3	4
ЗП 8.I00	КРI5	I0	КРI6	I0	КР6I	20	СТI	76	СТ5	20	СТ6	4	СТ8	4	ПСI	4
ЗП 8.200	КРI5	20	КРI6	20	КР6I	40	СТ5	40	СТ6	8	СТ8	8	СТ39	76	ПС4	4
ЗП 9.I00	КРI7	I2	КРI8	I6	КР62	20	СТI	76	СТ6	4	СТ9	4	-	-	ПС2	4
ЗП 9.200	КРI7	24	КРI8	32	КР62	40	СТ6	8	СТ9	8	СТ39	76	-	-	ПС5	4
ЗП I0.I00	КРI9	I0	КР20	I2	КР63	20	СТI	88	СТ6	4	СТI0	I0	СТII	4	ПС2	4
ЗП I0.200	КРI9	20	КР20	24	КР63	40	СТ6	8	СТI0	20	СТII	8	СТ39	88	ПС4	4
ЗП II.I00	КР2I	I0	КР22	I6	КР64	20	СТI	88	СТI2	6	СТI3	4	-	-	ПС2	4
ЗП II.200	КР2I	20	КР22	32	КР64	40	СТI2	I2	СТI3	8	СТ39	88	-	-	ПС5	4
ЗП I2.I00	КР23	I0	КР24	20	КР65	20	СТI	88	СТI2	8	-	-	-	-	ПС3	4
ЗП I2.200	КР23	20	КР24	40	КР65	40	СТI2	I6	СТ39	88	-	-	-	-	ПС6	4

Продолжение табл. I

Марка звена	Каркасы						Отдельные стержни									
	Марка	Кол. шт.	Марка	Кол. шт.	Марка	Кол. шт.	Марка	Кол. шт.	Марка	Кол. шт.	Марка	Кол. шт.	Марка	Кол. шт.	Марка	Кол. шт.
ЗП I3.I00	КР25	I0	КР26	I2	КР66	20	СТI	96	СТ6	4	СТI4	I6	СТI5	4	ПС2	4
ЗП I3.200	КР25	20	КР26	24	КР66	40	СТ6	8	СТI4	32	СТI5	8	СТ39	96	ПС5	4
ЗП I4.I00	КР27	I2	КР28	I6	КР67	20	СТI	96	СТI6	I2	-	-	-	-	ПС3	4
ЗП I4.200	КР27	24	КР28	32	КР67	40	СТI6	24	СТ39	96	-	-	-	-	ПС7	4
ЗП I5.I00	КР29	I0	КР30	24	КР68	20	СТI	I04	-	-	-	-	-	-	ПС5	4
ЗП I5.200	КР29	20	КР30	48	КР68	40	СТ39	I04	-	-	-	-	-	-	ПС8	4
ЗП I6.I00	КР3I	I0	КР32	I0	КР69	20	СТI	II6	СТI7	20	-	-	-	-	ПС4	4
ЗП I7.I00	КР33	I0	КР34	I8	КР70	20	СТI	II6	СТI8	I2	-	-	-	-	ПС5	4
ЗП I8.I00	КР35	I2	КР36	20	КР7I	20	СТI	92	СТI9	28	СТ20	I2	СТ2I	8	ПС6	4
ЗП I9.I00	КР37	I2	КР38	I2	КР72	20	СТI	I36	СТ22	8	СТ23	8	-	-	ПС5	4
ЗП 20.I00	КР39	I2	КР40	I6	КР73	20	СТI	98	СТI9	38	СТ24	I4	СТ25	I2	ПС6	4
ЗП 2I.75	КР4I	I2	КР42	I2	КР74	I6	СТ26	I02	СТ27	38	СТ28	I2	-	-	ПС6	4
	-	-	КР53	4	-	-	-	-	-	-	-	-	-	-	-	-
ЗП 2I.I00	КР4I	I6	КР42	I2	КР74	20	СТI	I02	СТI9	38	СТ28	I6	-	-	ПС7	4
	-	-	КР53	8	-	-	-	-	-	-	-	-	-	-	-	-
ЗП 22	КР43	I2	КР44	I0	КР54	20	СТI	68	-	-	-	-	-	-	ПСI	4
ЗП 23	КР45	I0	КР46	I0	КР57	20	СТI	72	-	-	-	-	-	-	ПСI	4
ЗП 24	КР47	I2	КР48	I0	КР60	20	СТI	84	СТ29	4	СТ30	4	-	-	ПСI	4
ЗП 25	КР49	I2	КР50	I0	КР63	20	СТI	I00	СТI0	8	СТI4	2	СТ3I	4	ПСI	4
ЗП 26	КР5I	I2	КР52	I0	КР66	20	СТI	I08	СТI4	4	СТ32	I4	СТ33	4	ПС3	4

Выборка стали на звено, кг

Таблица 2

Марка звена	Арматурная сталь по ГОСТ 5781-82																			
	Класс А-I												Класс А-II							Всего
	Диаметр, мм											Итого	Диаметр, мм						Итого	
	6	8	10	12	14	16	18	20	22	25	28		10	12	14	20	25	32		
ЗП 1.100	6,4	21,2	-	3,7	-	-	-	-	-	-	-	31,3	46,0	-	13,7	-	-	-	59,7	91,0
ЗП 1.200	12,8	43,4	-	-	6,2	-	-	-	-	-	-	62,4	92,0	-	27,4	-	-	-	119,4	181,8
ЗП 2.100	8,9	21,2	-	3,7	-	-	-	-	-	-	-	33,8	49,8	-	27,3	-	-	-	77,1	110,9
ЗП 2.200	17,8	43,4	-	-	6,2	-	-	-	-	-	-	67,4	99,6	-	54,6	-	-	-	154,2	221,6
ЗП 3.100	3,8	21,2	19,2	3,7	-	-	-	-	-	-	-	47,9	68,7	-	35,6	-	-	-	104,3	152,2
ЗП 3.200	7,6	43,4	38,4	-	6,2	-	-	-	-	-	-	95,6	137,4	-	71,2	-	-	-	208,6	304,2
ЗП 4.100	8,6	22,8	-	3,7	-	-	-	-	-	-	-	35,1	50,8	-	20,1	-	-	-	70,9	108,0
ЗП 4.200	17,2	46,5	-	-	6,2	-	-	-	-	-	-	69,9	101,6	-	40,2	-	-	-	141,8	211,7
ЗП 5.100	10,2	22,8	-	3,7	-	-	-	-	-	-	-	36,7	52,4	-	40,1	-	-	-	92,5	129,2
ЗП 5.200	20,4	46,5	-	-	-	8,8	-	-	-	-	-	75,7	104,8	-	80,2	-	-	-	185,0	260,7
ЗП 6.100	5,3	24,2	30,8	3,7	-	-	-	-	-	-	-	64,0	63,0	-	56,7	-	-	-	119,7	183,7
ЗП 6.200	10,6	49,5	61,6	-	-	8,8	-	-	-	-	-	130,5	126,0	-	113,4	-	-	-	239,4	369,9
ЗП 7.100	10,1	28,8	-	3,7	-	-	-	-	-	-	-	42,6	78,0	-	27,1	-	-	-	105,1	147,7
ЗП 7.200	20,2	58,8	-	-	-	8,8	-	-	-	-	-	87,8	156,0	-	54,2	-	-	-	210,2	298,0
ЗП 8.100	11,9	28,8	-	3,7	-	-	-	-	-	-	-	44,4	73,0	-	58,1	-	-	-	131,1	175,5
ЗП 8.200	23,8	58,8	-	-	-	-	12,2	-	-	-	-	94,8	146,0	-	116,2	-	-	-	262,2	357,0
ЗП 9.100	7,3	28,8	44,3	-	6,2	-	-	-	-	-	-	86,6	88,4	-	-	79,0	-	-	167,4	254,0
ЗП 9.200	14,6	58,8	88,6	-	-	-	-	17,6	-	-	-	179,6	176,8	-	-	158,0	-	-	334,8	514,4
ЗП 10.100	11,3	33,4	-	-	6,2	-	-	-	-	-	-	50,9	81,0	-	55,9	-	-	-	136,9	187,8
ЗП 10.200	22,6	68,1	-	-	-	-	12,2	-	-	-	-	102,9	162,0	-	111,8	-	-	-	273,8	376,7
ЗП 11.100	4,4	33,4	42,5	-	6,2	-	-	-	-	-	-	86,5	93,7	-	-	114,0	-	-	207,7	294,2
ЗП 11.200	8,8	68,1	85,0	-	-	-	-	17,6	-	-	-	179,5	187,4	-	-	228,0	-	-	415,4	594,9

Продолжение табл. 2

Марка звена	Арматурная сталь по ГОСТ 5781-82																			Всего
	Класс А-I												Класс А-II							
	Диаметр, мм											Итого	Диаметр, мм						Итого	
	6	8	10	12	14	16	18	20	22	25	28		10	12	14	20	25	32		
3П 12.100	6,2	33,4	70,3	-	-	8,8	-	-	-	-	-	118,7	100,1	-	-	145,0	-	-	245,1	363,8
3П 12.200	12,4	68,1	140,6	-	-	-	-	-	22,8	-	-	243,9	200,2	-	-	290,0	-	-	490,2	734,1
3П 13.100	14,6	36,5	-	-	6,2	-	-	-	-	-	-	57,3	89,5	-	88,1	-	-	-	177,6	234,9
3П 13.200	29,2	74,3	-	-	-	-	-	17,6	-	-	-	121,1	179,0	-	176,2	-	-	-	355,2	476,3
3П 14.100	8,0	36,5	60,2	-	-	8,8	-	-	-	-	-	113,5	101,9	-	-	180,0	-	-	281,9	395,4
3П 14.200	16,0	74,3	120,4	-	-	-	-	-	-	37,0	-	247,7	203,8	-	-	360,0	-	-	563,8	811,5
3П 15.100	8,0	39,4	117,2	-	-	-	-	17,6	-	-	-	182,2	127,6	-	-	-	240,0	-	367,6	549,8
3П 15.200	16,0	80,5	234,4	-	-	-	-	-	-	-	50,0	380,9	255,2	-	-	-	480,0	-	735,2	1116,1
3П 16.100	14,6	44,0	-	-	-	-	12,2	-	-	-	-	70,8	83,6	-	113,5	-	-	-	197,1	267,9
3П 17.100	6,4	44,0	87,5	-	-	-	-	17,6	-	-	-	155,5	121,2	-	-	231,9	-	-	353,1	508,6
3П 18.100	-	50,8	-	-	-	-	-	-	22,8	-	-	73,6	30,6	134,6	303,0	-	386,0	-	854,2	927,8
3П 19.100	7,7	80,3	-	-	-	-	-	17,6	-	-	-	105,6	148,9	-	-	204,0	-	-	352,9	458,5
3П 20.100	-	53,5	-	-	-	-	-	-	22,8	-	-	76,3	34,7	109,6	302,2	-	477,0	-	923,5	999,8
3П 21.75	-	50,2	-	-	-	-	-	-	22,8	-	-	73,0	29,4	151,2	-	511,5	-	740,0	1432,1	1505,1
3П 21.100	-	59,9	-	-	-	-	-	-	-	37,0	-	96,9	38,2	153,9	-	657,1	-	954,6	1803,8	1900,7
3П 22	10,0	25,8	-	3,7	-	-	-	-	-	-	-	39,5	44,9	-	43,6	-	-	-	88,5	128,0
3П 23	10,2	27,3	-	3,7	-	-	-	-	-	-	-	41,2	38,8	-	51,2	-	-	-	90,0	131,2
3П 24	12,7	31,8	-	3,7	-	-	-	-	-	-	-	48,2	55,8	-	86,2	-	-	-	142,0	190,2
3П 25	13,8	37,9	-	3,7	-	-	-	-	-	-	-	55,4	35,0	-	158,3	-	-	-	193,3	248,7
3П 26	6,7	60,2	-	-	-	8,8	-	-	-	-	-	75,7	40,6	-	195,1	-	-	-	235,7	311,4

Спецификация арматурных изделий на звено

Таблица 3

Марка звена	Каркасы						Отдельные стержни									
	Марка	Кол. шт.	Марка	Кол. шт.	Марка	Кол. шт.	Марка	Кол. шт.	Марка	Кол. шт.	Марка	Кол. шт.	Марка	Кол. шт.	Марка	Кол. шт.
ЗП 7.100-М	КР13-М	10	КР14-М	10	КР60-М	20	СТ1	76	СТ5-М	4	СТ6-М	4	СТ7-М	8	ПС1-М	4
ЗП 7.200-М	КР13-М	20	КР14-М	20	КР60-М	40	СТ5-М	8	СТ6-М	8	СТ7-М	16	СТ39	76	ПС2-М	4
ЗП 8.100-М	КР15-М	10	КР16-М	10	КР61-М	20	СТ1	76	СТ5-М	20	СТ6-М	4	СТ8-М	4	ПС1-М	4
ЗП 8.200-М	КР15-М	20	КР16-М	20	КР61-М	40	СТ5-М	40	СТ6-М	8	СТ8-М	8	СТ39	76	ПС3-М	4
ЗП 9.100-М	КР17-М	12	КР18-М	16	КР62-М	20	СТ1	76	СТ6-М	4	СТ9-М	4	-	-	ПС1-М	4
ЗП 9.200-М	КР17-М	24	КР18-М	32	КР62-М	40	СТ6-М	8	СТ9-М	8	СТ39	76	-	-	ПС4-М	4
ЗП 10.100-М	КР19-М	10	КР20-М	12	КР63-М	20	СТ1	88	СТ6-М	4	СТ10-М	10	СТ11-М	4	ПС1-М	4
ЗП 10.200-М	КР19-М	20	КР20-М	24	КР63-М	40	СТ6-М	8	СТ10-М	20	СТ11-М	8	СТ39	88	ПС3-М	4
ЗП 11.100-М	КР21-М	10	КР22-М	16	КР64-М	20	СТ1	88	СТ12-М	6	СТ13-М	4	-	-	ПС1-М	4
ЗП 11.200-М	КР21-М	20	КР22-М	32	КР64-М	40	СТ12-М	12	СТ13-М	8	СТ39	88	-	-	ПС4-М	4
ЗП 12.100-М	КР23-М	10	КР24-М	20	КР65-М	20	СТ1	88	СТ12-М	8	-	-	-	-	ПС2-М	4
ЗП 12.200-М	КР23-М	20	КР24-М	40	КР65-М	40	СТ12-М	16	СТ39	88	-	-	-	-	ПС5-М	4
ЗП 13.100-М	КР25-М	10	КР26-М	12	КР66-М	20	СТ1	96	СТ6-М	4	СТ14-М	16	СТ15-М	4	ПС1-М	4
ЗП 13.200-М	КР25-М	20	КР26-М	24	КР66-М	40	СТ6-М	8	СТ14-М	32	СТ15-М	8	СТ39	96	ПС4-М	4
ЗП 14.100-М	КР27-М	12	КР28-М	16	КР67-М	20	СТ1	96	СТ16-М	12	-	-	-	-	ПС2-М	4
ЗП 14.200-М	КР27-М	24	КР28-М	32	КР67-М	40	СТ16-М	24	СТ39	96	-	-	-	-	ПС6-М	4
ЗП 15.100-М	КР29-М	10	КР30-М	24	КР68-М	20	СТ1	104	-	-	-	-	-	-	ПС4-М	4
ЗП 15.200-М	КР29-М	20	КР30-М	48	КР68-М	40	СТ39	104	-	-	-	-	-	-	ПС7-М	4
ЗП 16.100-М	КР31-М	10	КР32-М	10	КР69-М	20	СТ1	116	СТ17-М	20	-	-	-	-	ПС3-М	4
ЗП 17.100-М	КР33-М	10	КР34-М	18	КР70-М	20	СТ1	116	СТ18-М	12	-	-	-	-	ПС4-М	4
ЗП 18.100-М	КР35-М	12	КР36-М	20	КР71-М	20	СТ1	92	СТ19-М	28	СТ20-М	12	СТ21-М	8	ПС5-М	4
ЗП 19.100-М	КР37-М	12	КР38-М	12	КР72-М	20	СТ1	136	СТ22-М	8	СТ23-М	8	-	-	ПС4-М	4
ЗП 20.100-М	КР39-М	12	КР40-М	16	КР73-М	20	СТ1	98	СТ19-М	38	СТ24-М	14	СТ25-М	12	ПС5-М	4

Продолжение табл. 3

Марка звена	Каркасы						Отдельные стержни									
	Марка	Кол. шт.	Марка	Кол. шт.	Марка	Кол. шт.	Марка	Кол. шт.	Марка	Кол. шт.	Марка	Кол. шт.	Марка	Кол. шт.	Марка	Кол. шт.
ЗП 21.75-М	КР41-М	12	КР42-М	12	КР74-М	16	СТ26	102	СТ27-М	38	СТ28-М	12	-	-	ПС5-М	4
ЗП 21.75-М	-	-	КР53-М	4	-	-	-	-	-	-	-	-	-	-	-	-
ЗП 21.100-М	КР41-М	16	КР42-М	12	КР74-М	20	СТ1	102	СТ19-М	38	СТ28-М	16	-	-	ПС6-М	4
ЗП 21.100-М	-	-	КР53-М	8	-	-	-	-	-	-	-	-	-	-	-	-
ЗП 24-М	КР47-М	12	КР48-М	10	КР60-М	20	СТ1	84	СТ29-М	4	СТ30-М	4	-	-	ПС1-М	4
ЗП 25-М	КР49-М	12	КР50-М	10	КР63-М	20	СТ1	100	СТ10-М	8	СТ14-М	2	СТ31-М	4	ПС1-М	4
ЗП 26-М	КР51-М	12	КР52-М	10	КР66-М	20	СТ1	108	СТ14-М	4	СТ32-М	14	СТ33-М	4	ПС2-М	4

Выборка стали на звено, кг

Таблица 4

Марка звена	Арматурная сталь по ГОСТ 5781-82														Всего
	Класс А-I				Класс $А_С$-II										
	Диаметр, мм			Итого	Диаметр, мм									Итого	
	6	8	10		10	12	14	16	18	20	22	25	32		
ЗП 7.100-М	10,1	28,8	-	38,9	78,0	4,5	27,1	-	-	-	-	-	-	109,6	148,5
ЗП 7.200-М	20,2	58,8	-	79,0	156,0	-	61,0	-	-	-	-	-	-	217,0	296,0
ЗП 8.100-М	11,9	28,8	-	40,7	73,0	4,5	58,1	-	-	-	-	-	-	135,6	176,3
ЗП 8.200-М	23,8	58,8	-	82,6	146,0	-	116,2	9,6	-	-	-	-	-	271,8	354,4
ЗП 9.100-М	7,3	28,8	44,3	80,4	88,4	4,5	-	-	-	79,0	-	-	-	171,9	252,3
ЗП 9.200-М	14,6	58,8	88,6	162,0	176,8	-	-	-	14,2	158,0	-	-	-	349,0	511,0

Продолжение табл. 4

Марка звена	Арматурная сталь по ГОСТ 5781-82														Всего
	Класс А-I				Класс A_C-II										
	Диаметр, мм			Итого	Диаметр, мм									Итого	
	6	8	10		10	12	14	16	18	20	22	25	32		
ЗП 10.100-М	11,3	33,4	-	44,7	81,0	4,5	55,9	-	-	-	-	-	-	141,4	186,1
ЗП 10.200-М	22,6	68,1	-	90,7	162,0	-	111,8	9,6	-	-	-	-	-	283,4	374,1
ЗП 11.100-М	4,4	33,4	42,5	80,3	93,7	4,5	-	-	-	114,0	-	-	-	212,2	292,5
ЗП 11.200-М	8,8	68,1	85,0	161,9	187,4	-	-	-	14,2	228,0	-	-	-	429,6	591,5
ЗП 12.100-М	6,2	33,4	70,3	109,9	100,1	-	6,8	-	-	145,0	-	-	-	251,9	361,8
ЗП 12.200-М	12,4	68,1	140,6	221,1	200,2	-	-	-	-	308,9	-	-	-	509,1	730,2
ЗП 13.100-М	14,6	36,5	-	51,1	89,5	4,5	88,1	-	-	-	-	-	-	182,1	233,2
ЗП 13.200-М	29,2	74,3	-	103,5	179,0	-	176,2	-	14,2	-	-	-	-	369,4	472,9
ЗП 14.100-М	8,0	36,5	60,2	104,7	101,9	-	6,8	-	-	180,0	-	-	-	288,7	393,4
ЗП 14.200-М	16,0	74,3	120,4	210,7	203,8	-	-	-	-	360,0	28,6	-	-	592,4	803,1
ЗП 15.100-М	8,0	39,4	117,2	164,6	127,6	-	-	-	14,2	-	-	240,0	-	381,8	546,4
ЗП 15.200-М	16,0	80,5	234,4	330,9	255,2	-	-	-	-	-	-	519,9	-	775,1	1106,0
ЗП 16.100-М	14,6	44,0	-	58,6	83,6	-	113,5	9,6	-	-	-	-	-	206,7	265,3
ЗП 17.100-М	6,4	44,0	87,5	137,9	121,2	-	-	-	14,2	231,9	-	-	-	367,3	505,2
ЗП 18.100-М	-	50,8	-	50,8	30,6	134,6	303,0	-	-	18,9	-	386,0	-	873,1	923,9
ЗП 19.100-М	7,7	80,3	-	88,0	148,9	-	-	-	14,2	204,0	-	-	-	367,1	455,1
ЗП 20.100-М	-	53,5	-	53,5	34,7	109,6	302,2	-	-	18,9	-	477,0	-	942,4	995,9
ЗП 21.75-М	-	50,2	-	50,2	29,4	151,2	-	-	-	530,4	-	-	740,0	1451,0	1501,2
ЗП 21.100-М	-	59,9	-	59,9	38,2	153,9	-	-	-	657,1	28,6	-	954,6	1832,4	1892,3
ЗП 24-М	12,7	31,8	-	44,5	55,8	4,5	86,2	-	-	-	-	-	-	146,5	191,0
ЗП 25-М	13,8	37,9	-	51,7	35,0	4,5	158,3	-	-	-	-	-	-	197,8	249,5
ЗП 26-М	6,7	60,2	-	66,9	40,6	-	201,9	-	-	-	-	-	-	242,5	309,4

ЗП 1.100; ЗП 1.200

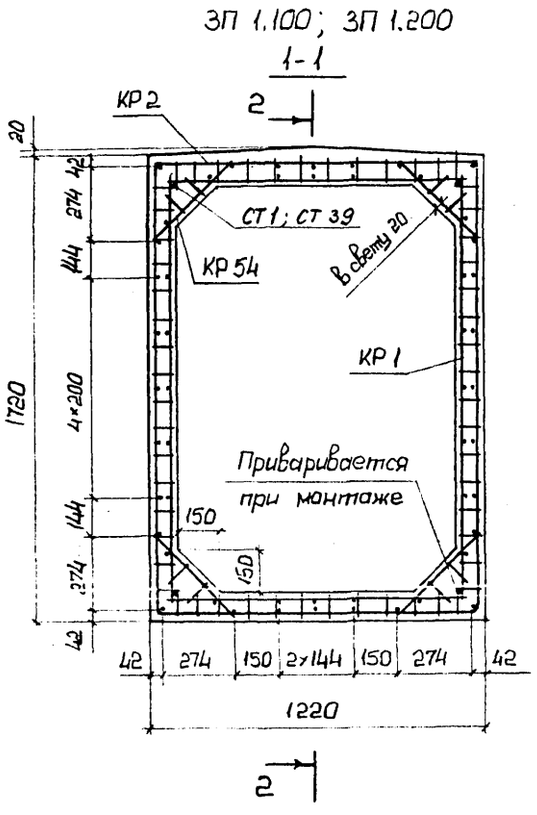

ЗП 1.100

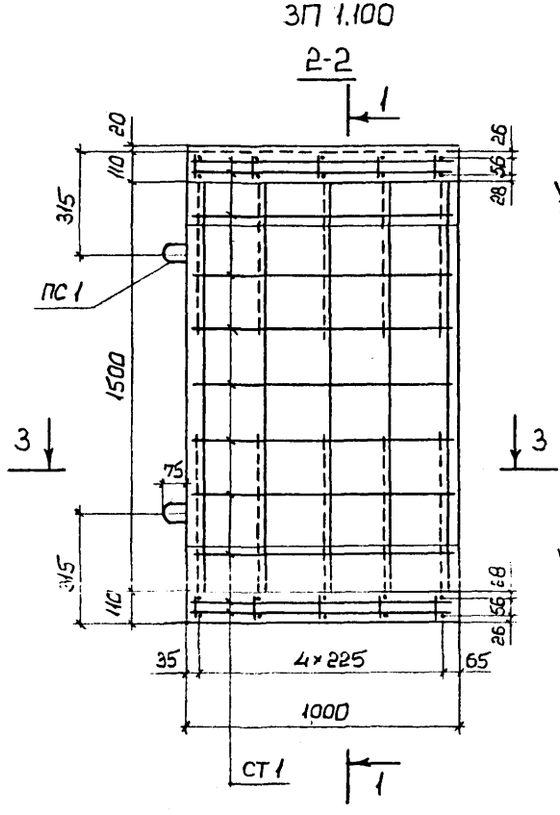

ЗП 1.200

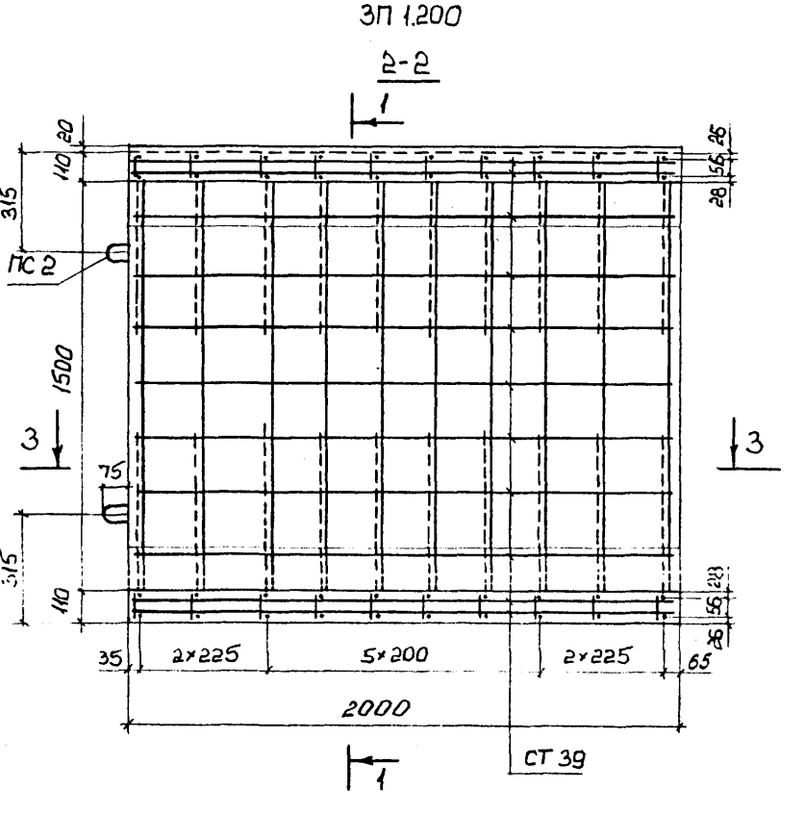

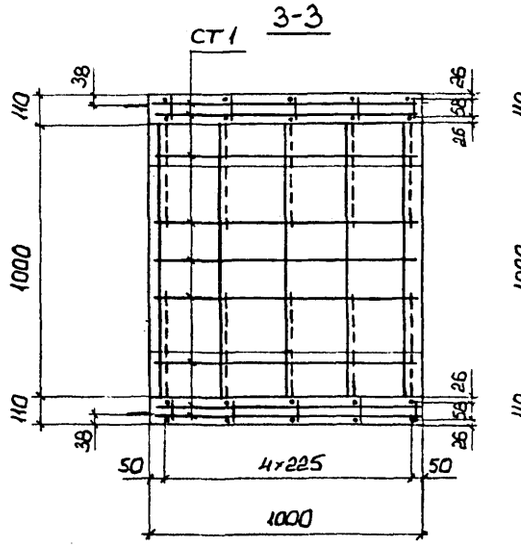

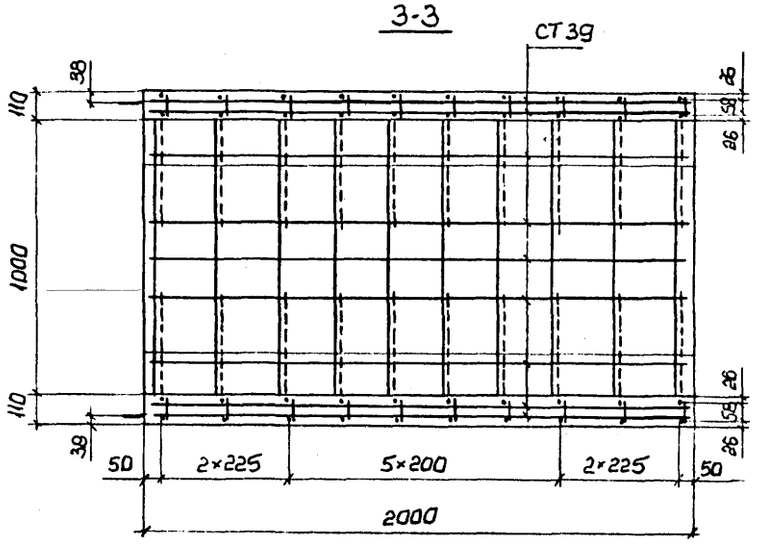

Черт.I

ЗП 2.100; ЗП 2.200

1-1

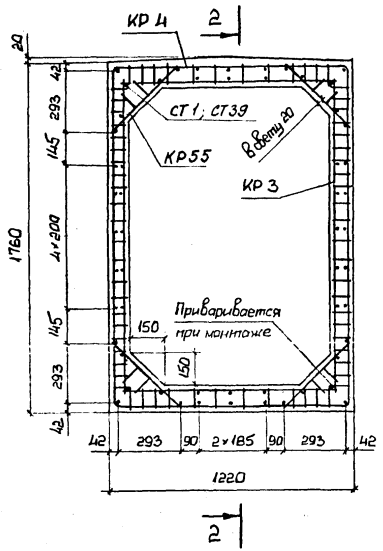

ЗП 2.100

2-2

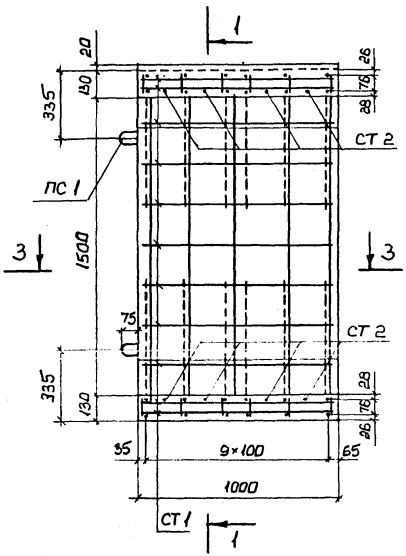

ЗП 2.200

2-2

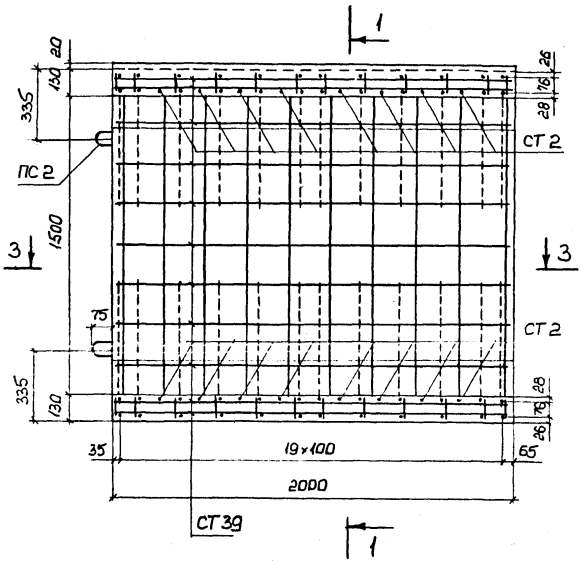

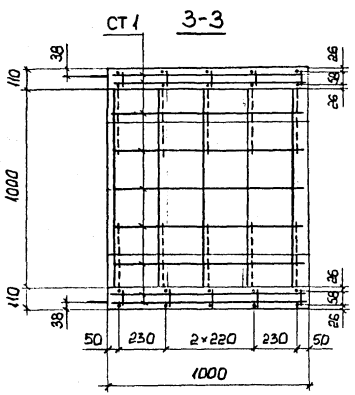

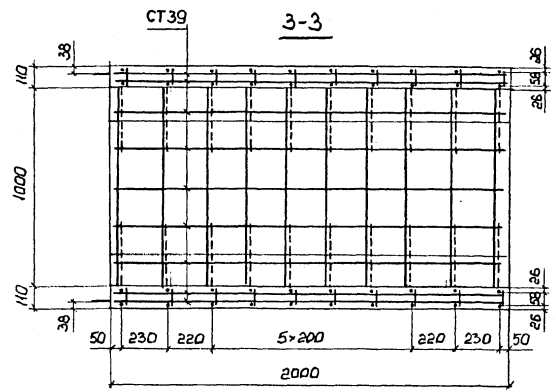

Черт.2

ЗП 3.100 ; ЗП 3.200

1-1

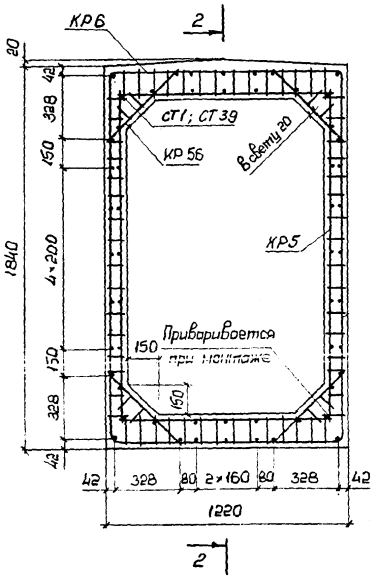

ЗП 3.100

2-2

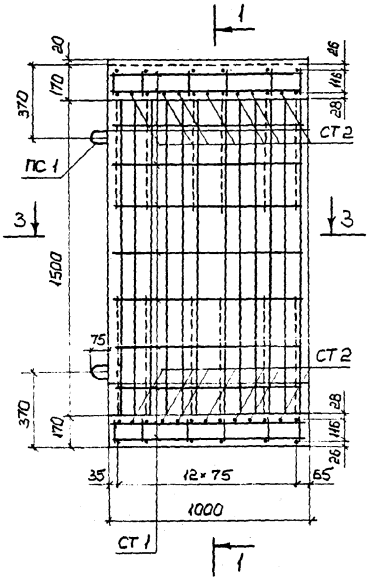

ЗП 3.200

2-2

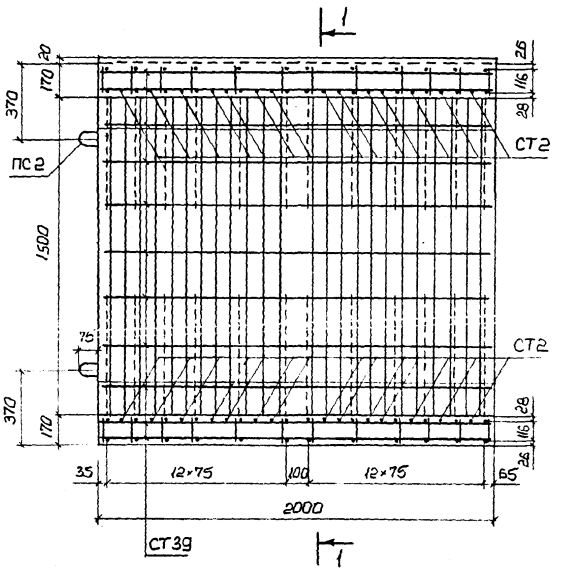

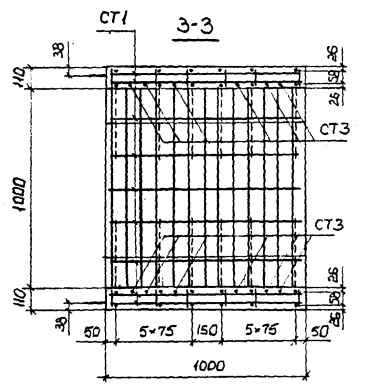

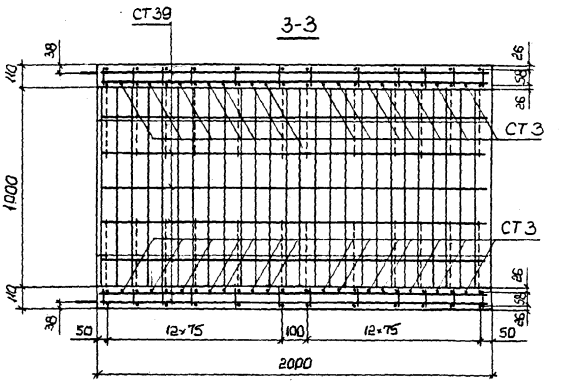

Черт.3

ЗП 4.100; ЗП 4.200

1-1

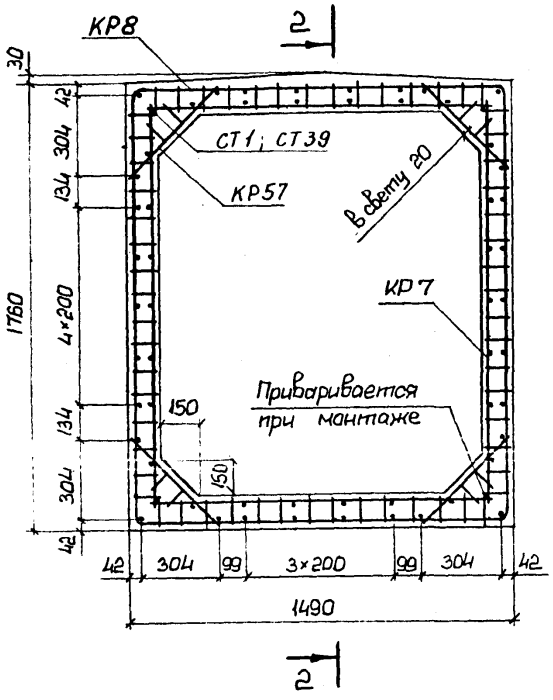

ЗП 4.100

2-2

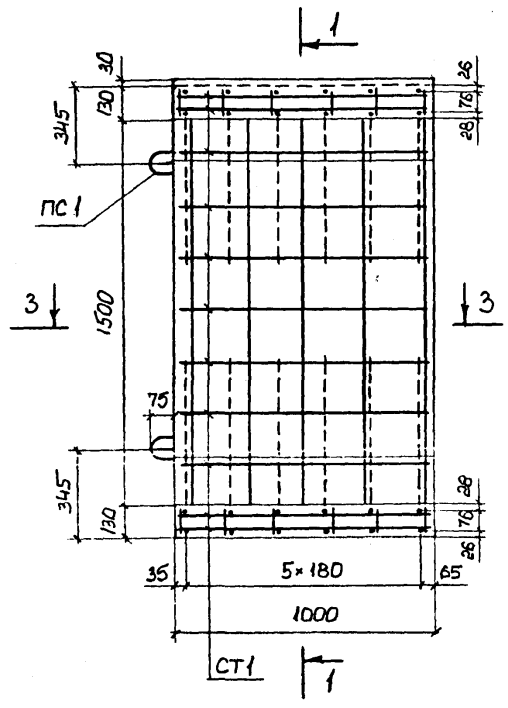

ЗП 4.200

2-2

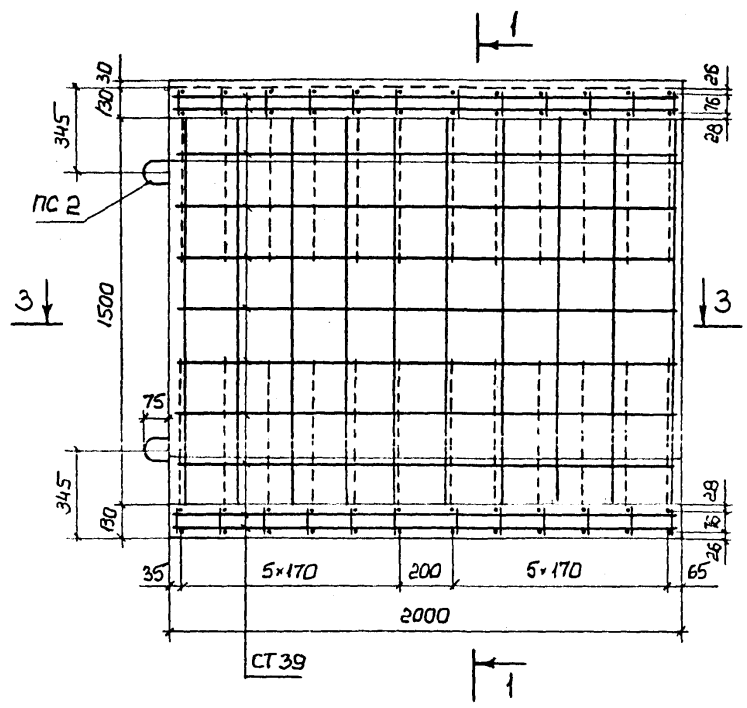

СТ1 3-3

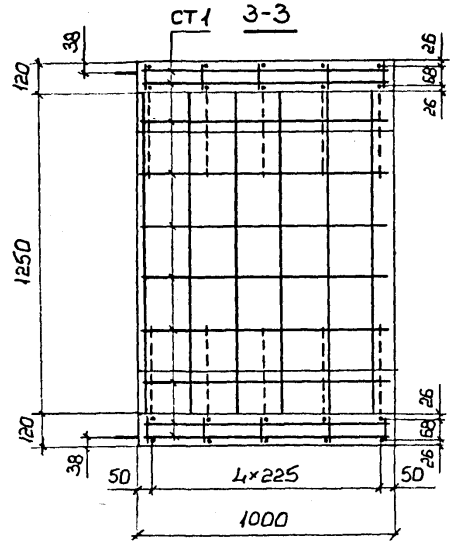

СТ39 3-3

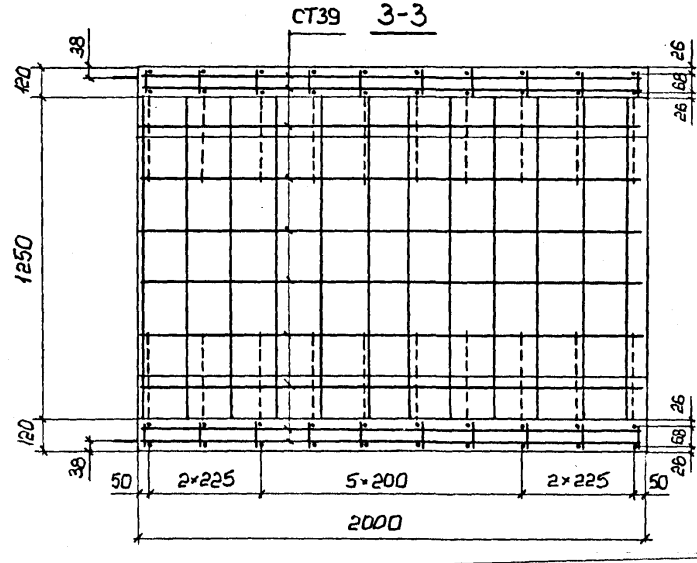

Черт.4

ЗП 5.100 ; ЗП 5.200

1-1

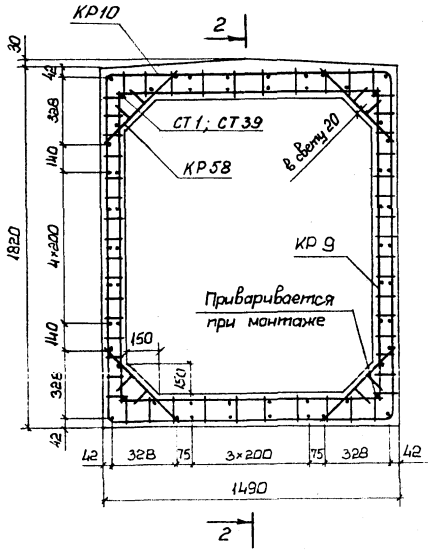

ЗП 5.100

2-2

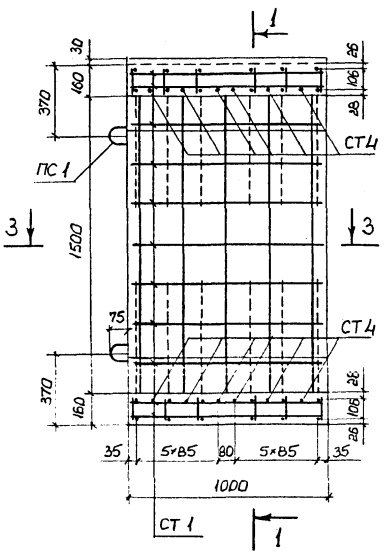

ЗП 5,200

2-2

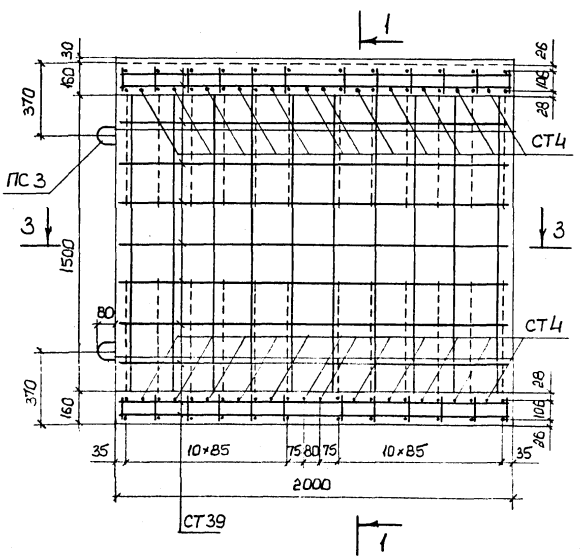

СТ 1 3-3

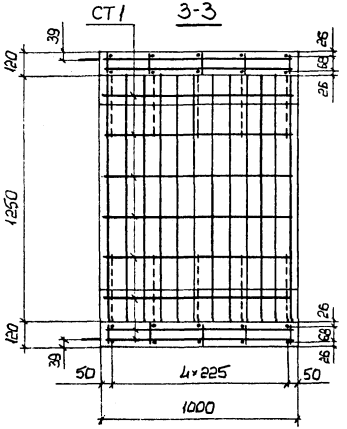

СТ39 3-3

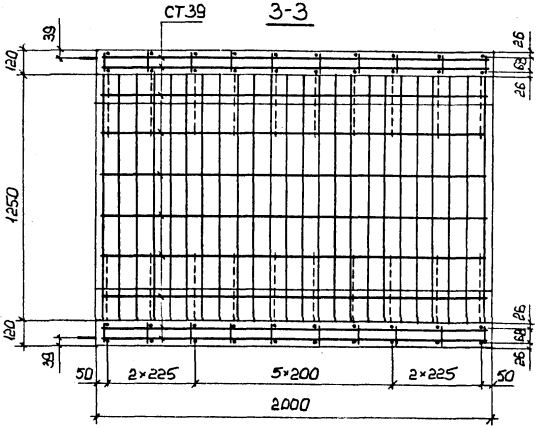

Черт.5

ЗП 6.100; ЗП 6.200

1-1

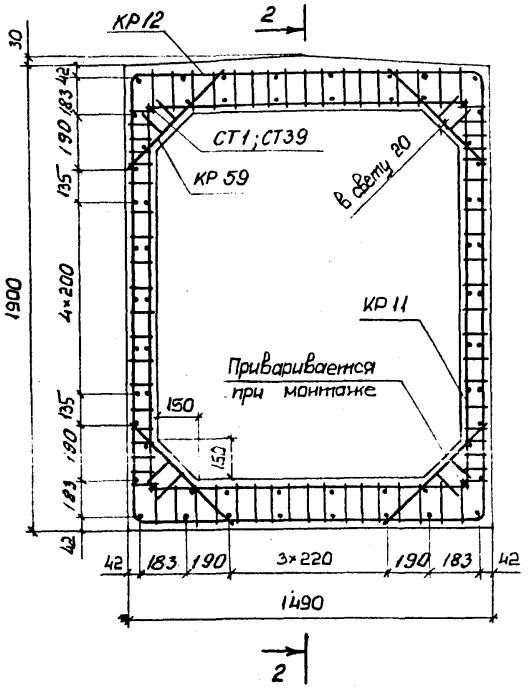

ЗП 6.100

2-2

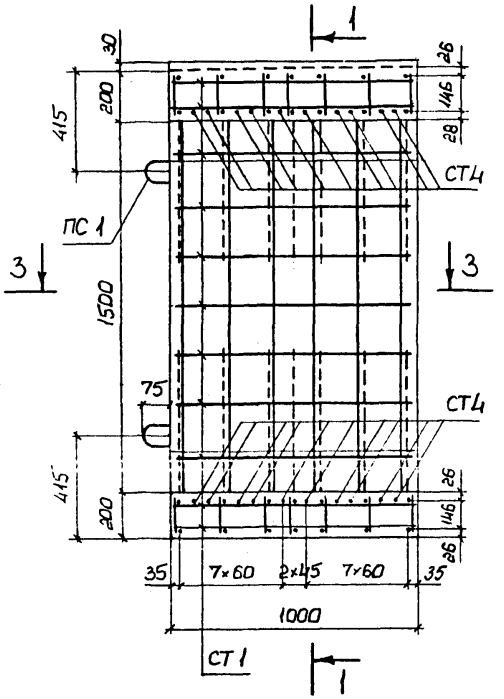

ЗП 6.200

2-2

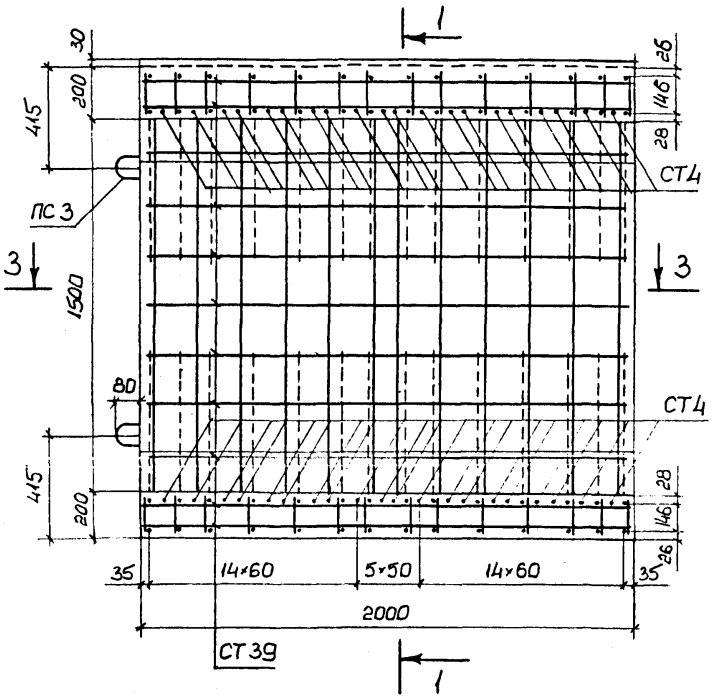

СТ1 3-3

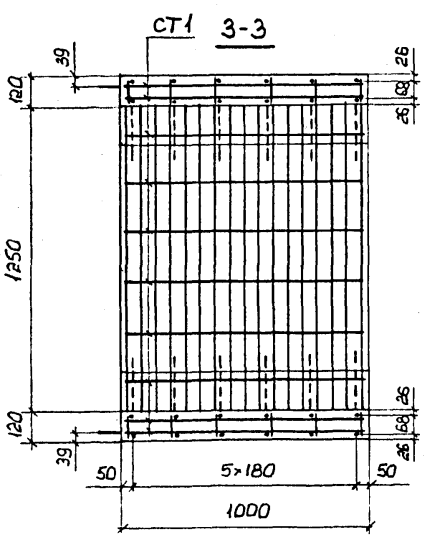

СТ39 3-3

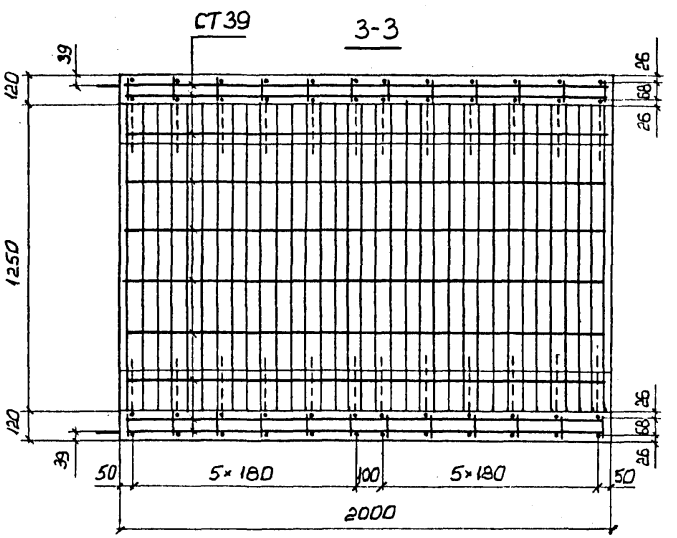

Черт.6

ЗП 7.100; (ЗП 7.100-М); ЗП 7.200; (ЗП 7.200-М)

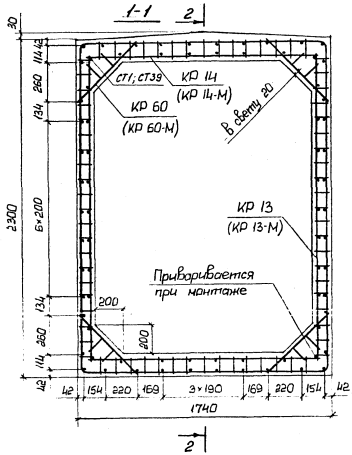

ЗП 7.100 (ЗП 7.100-М)

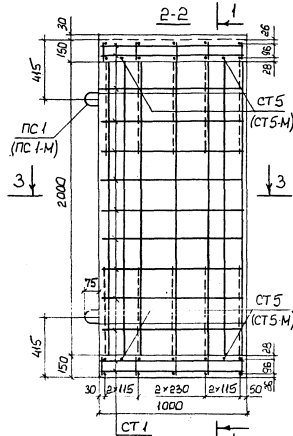

ЗП 7.200 (ЗП 7.200-М)

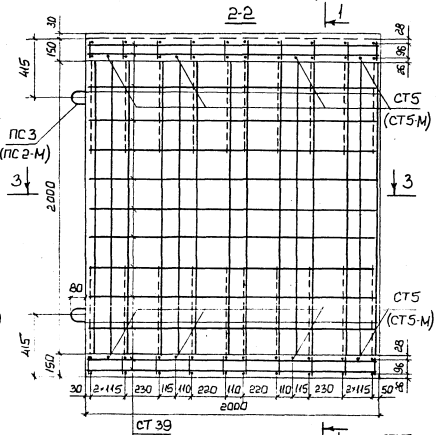

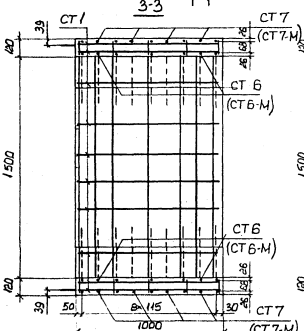

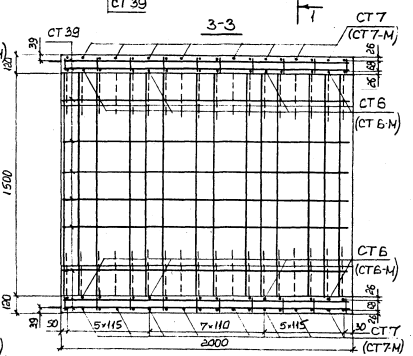

Черт.7

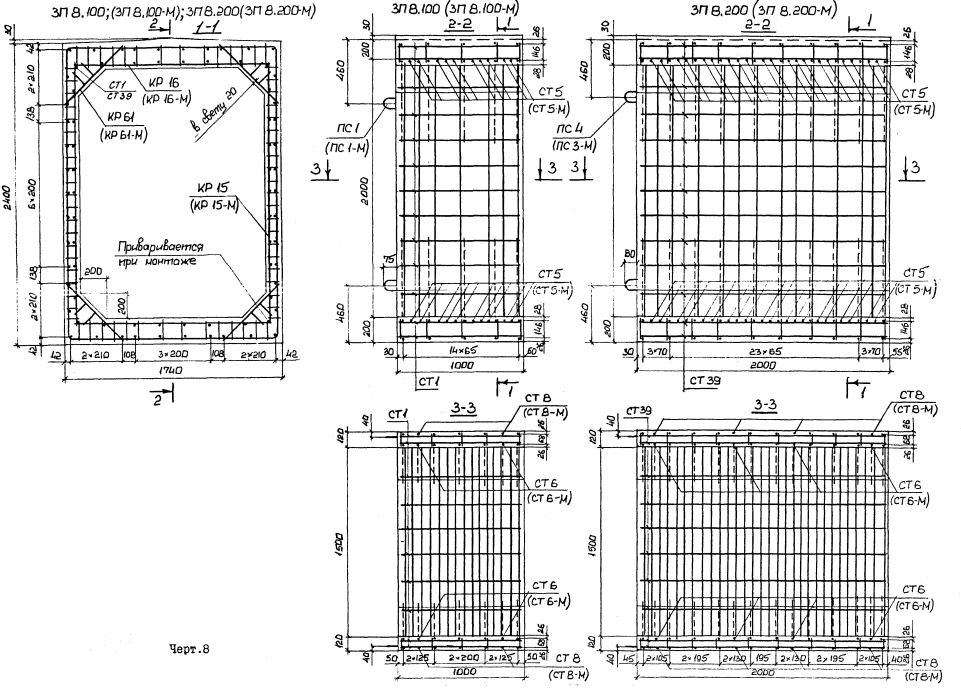
ЗП 8.100; (ЗП 8.100-М); ЗП 8.200 (ЗП 8.200-М)
1-1
СТ1
СТ39
КР 16
(КР 16-М)
КР 61
(КР 61-М)
в свету 20
КР 15
(КР 15-М)
Приваривается при монтаже
2400
1740
ЗП 8.100 (ЗП 8.100-М)
2-2
ПС 1
(ПС 1-М)
СТ5
(СТ5-М)
14×65
1000
СТ1
ЗП 8.200 (ЗП 8.200-М)
2-2
ПС 4
(ПС 3-М)
СТ5
(СТ5-М)
23×65
2000
СТ39
3-3
СТ1
СТ8
(СТ8-М)
СТ6
(СТ6-М)
1500
1000
СТ39
3-3
СТ8
(СТ8-М)
СТ6
(СТ6-М)
2000

Черт.8

ЗП 9.100;(ЗП 9.100-М); ЗП 9.200;(ЗП 9.200-М)

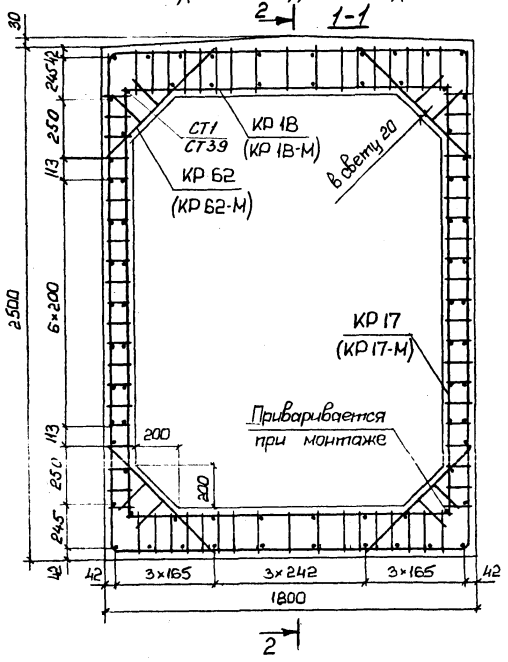

ЗП 9.100 (ЗП 9.100-М)

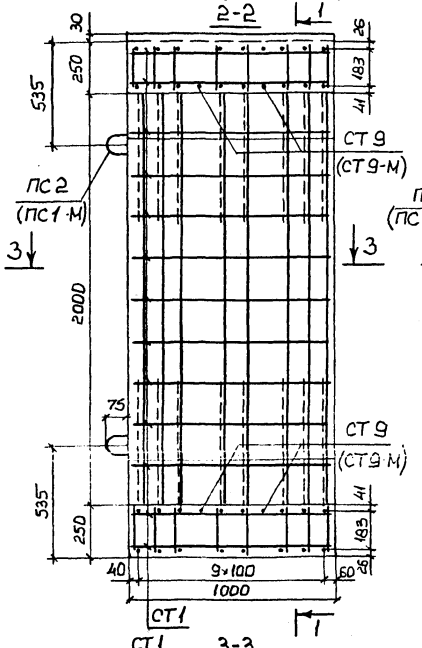

ЗП 9.200 (ЗП 9.200-М)

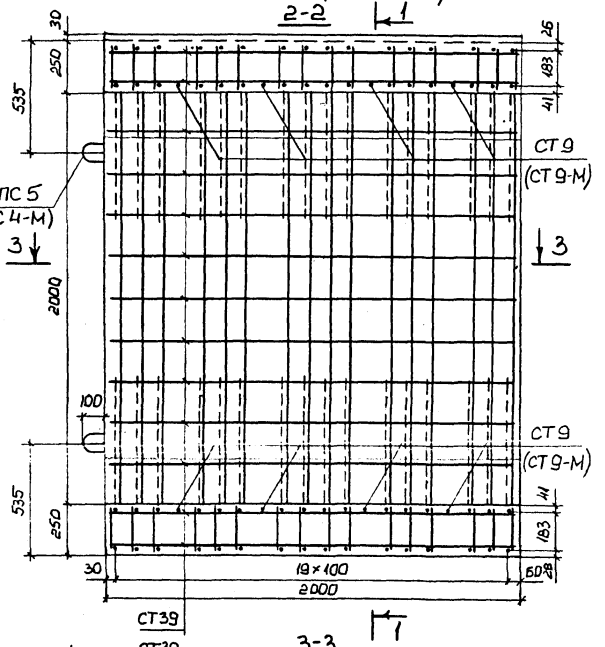

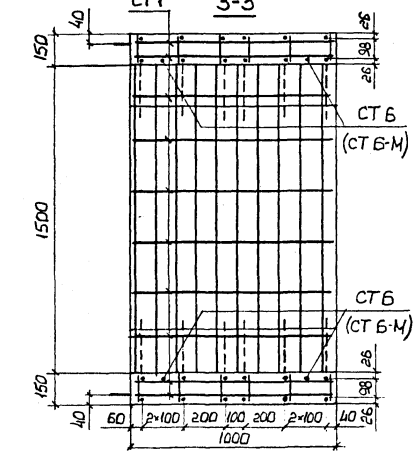

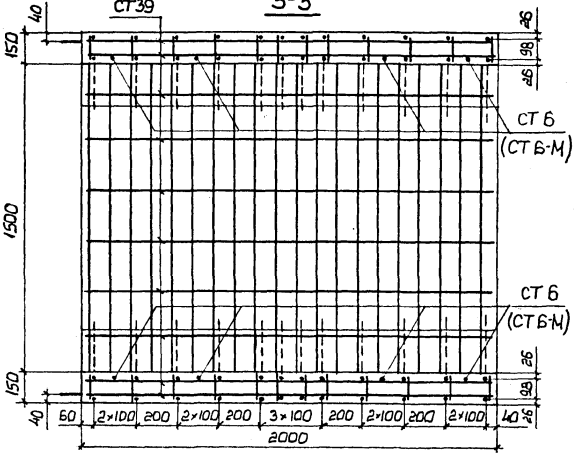

Черт.9

ЗП 10.100; (ЗП 10.100-М); ЗП 10.200; (ЗП 10.200-М)

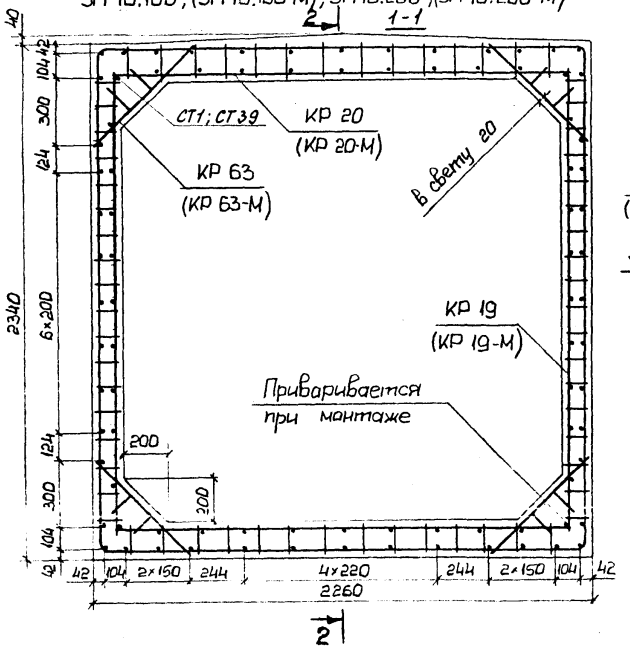

ЗП 10.100 (ЗП 10.100-М)

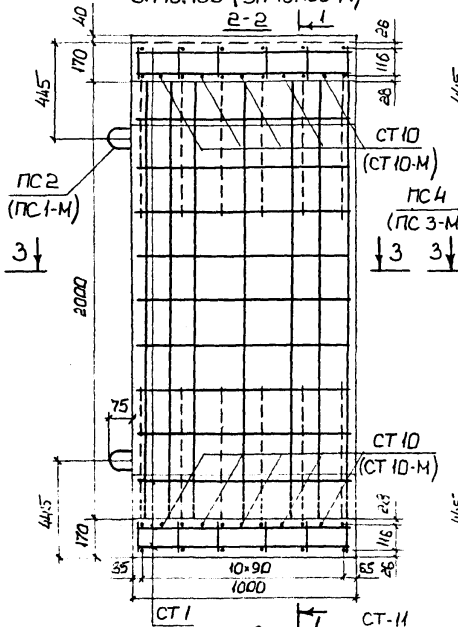

ЗП 10.200 (ЗП 10.200-М)

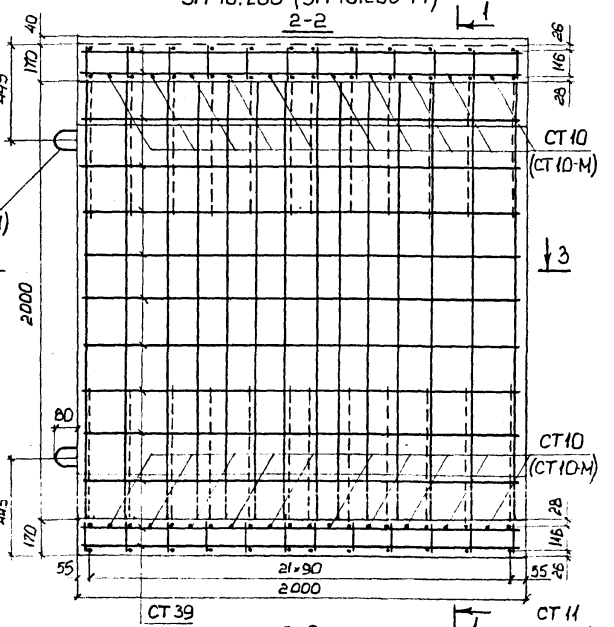

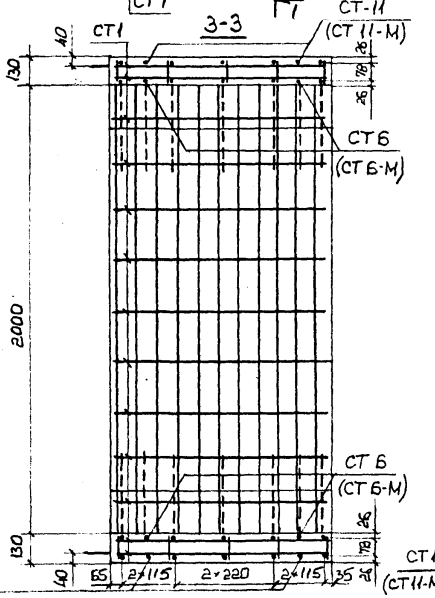

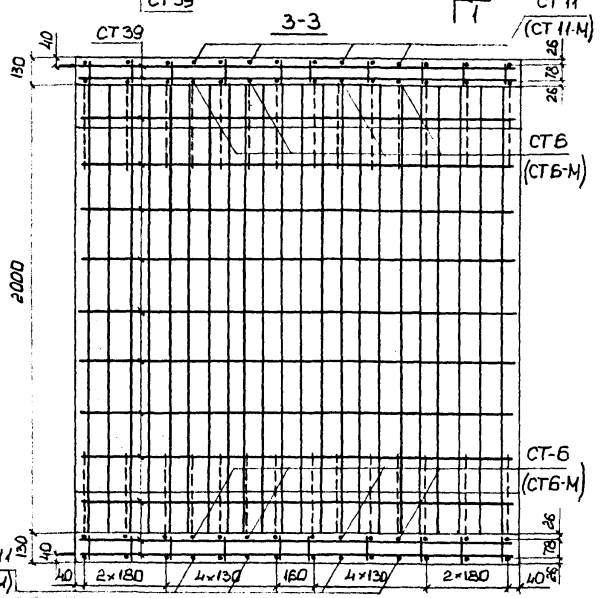

Черт. 10

3П 11.100;(3П 11.100-М)

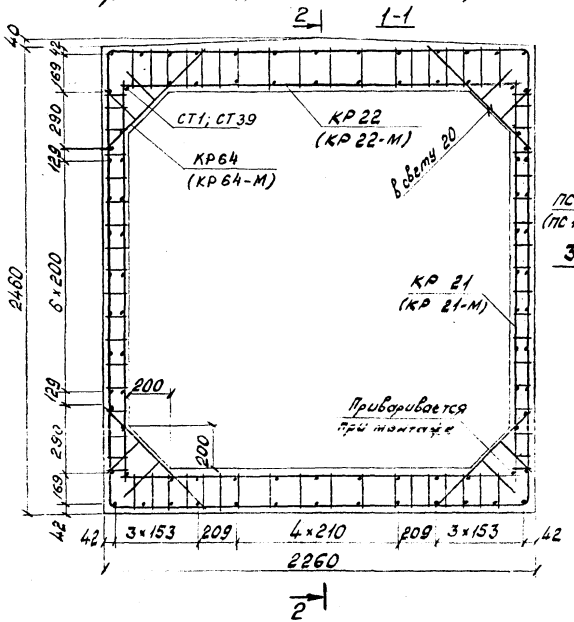

3П 11.200;(3П 11.200-М)

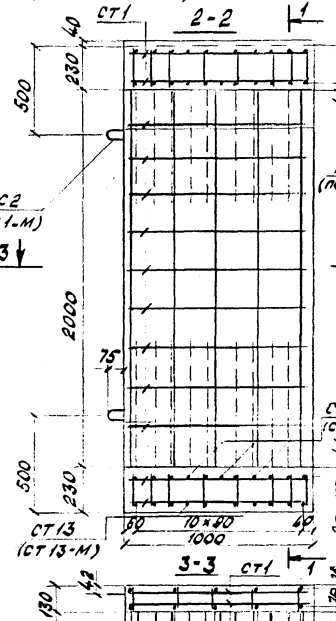

3П 11.100;(3П 11.100-М)

3П 11.200;(3П 11.200-М)

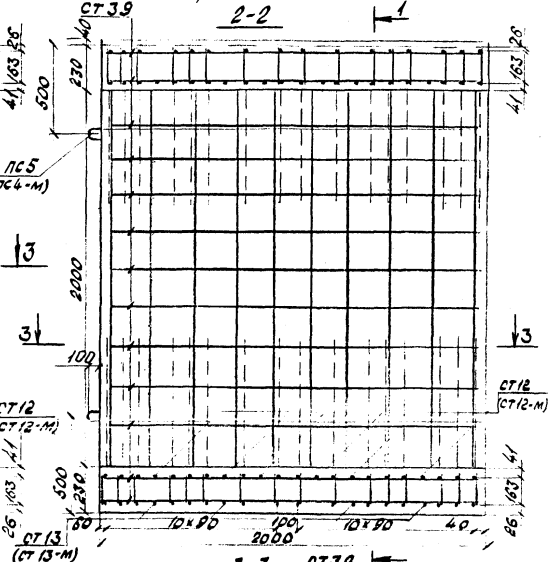

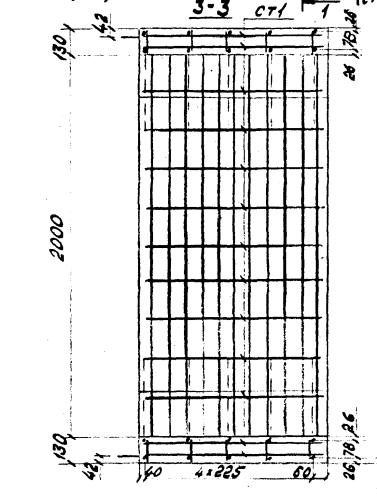

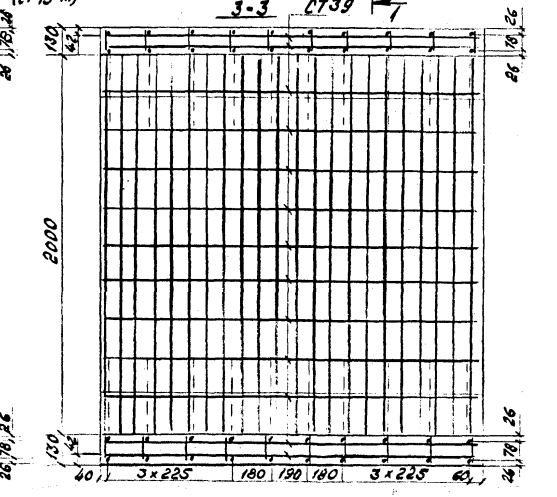

Черт.II

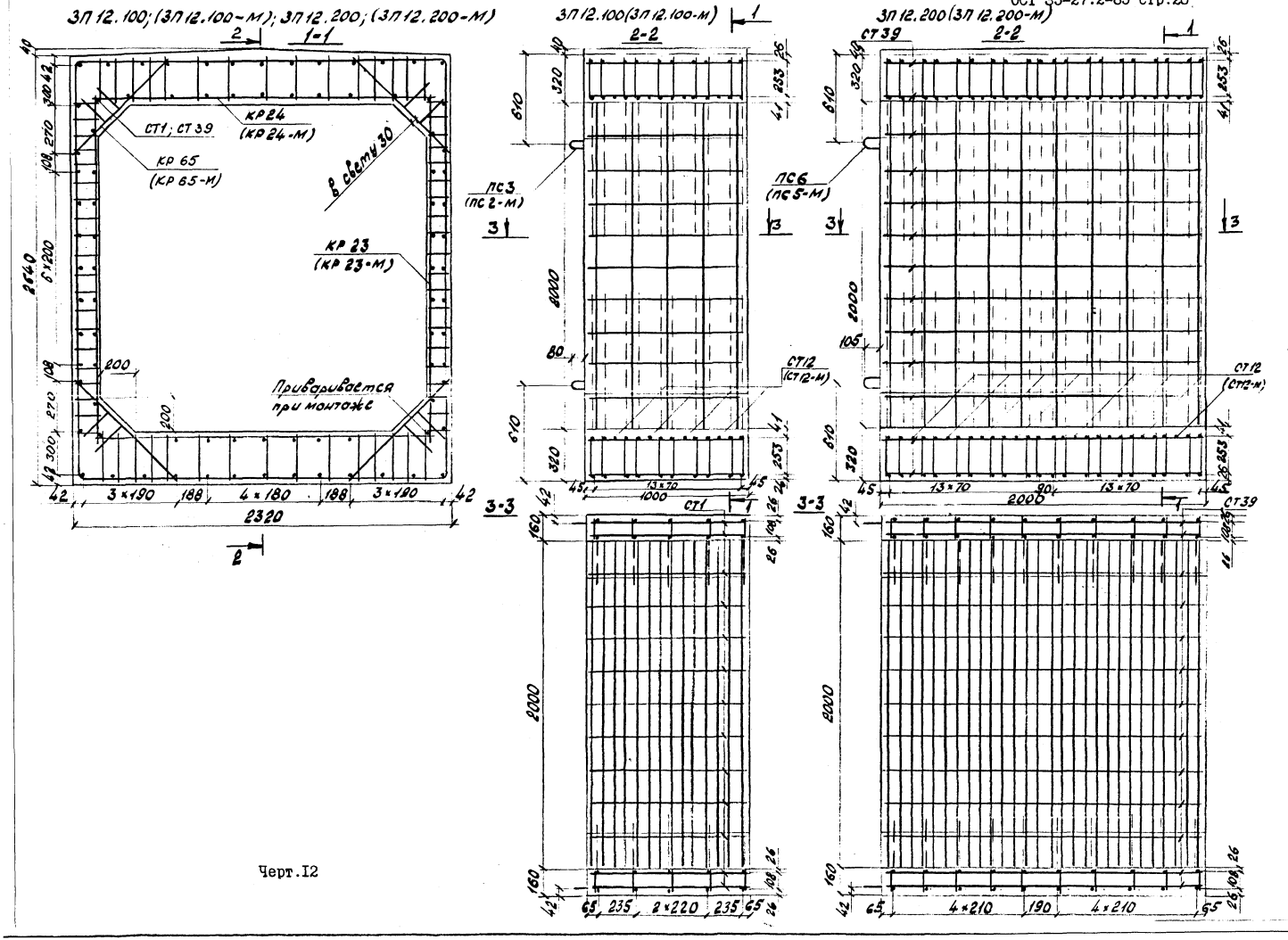
3П 12.100; (3П 12.100-М); 3П 12.200; (3П 12.200-М)
1-1
СТ1; СТ 39
КР 24
(КР 24-М)
КР 65
(КР 65-М)
в свету 30
КР 23
(КР 23-М)
Приваривается при монтаже
2640
6×200
3×190
188
4×180
188
3×190
2320
3П 12.100(3П 12.100-М)
2-2
ПС3
(ПС 2-М)
СТ12
(СТ12-М)
13×70
1000
3-3
СТ1
2000
2×220
235
3П 12.200(3П 12.200-М)
СТ39
ПС6
(ПС 5-М)
СТ12
(СТ12-М)
2000
4×210
190
4×210

Черт.12

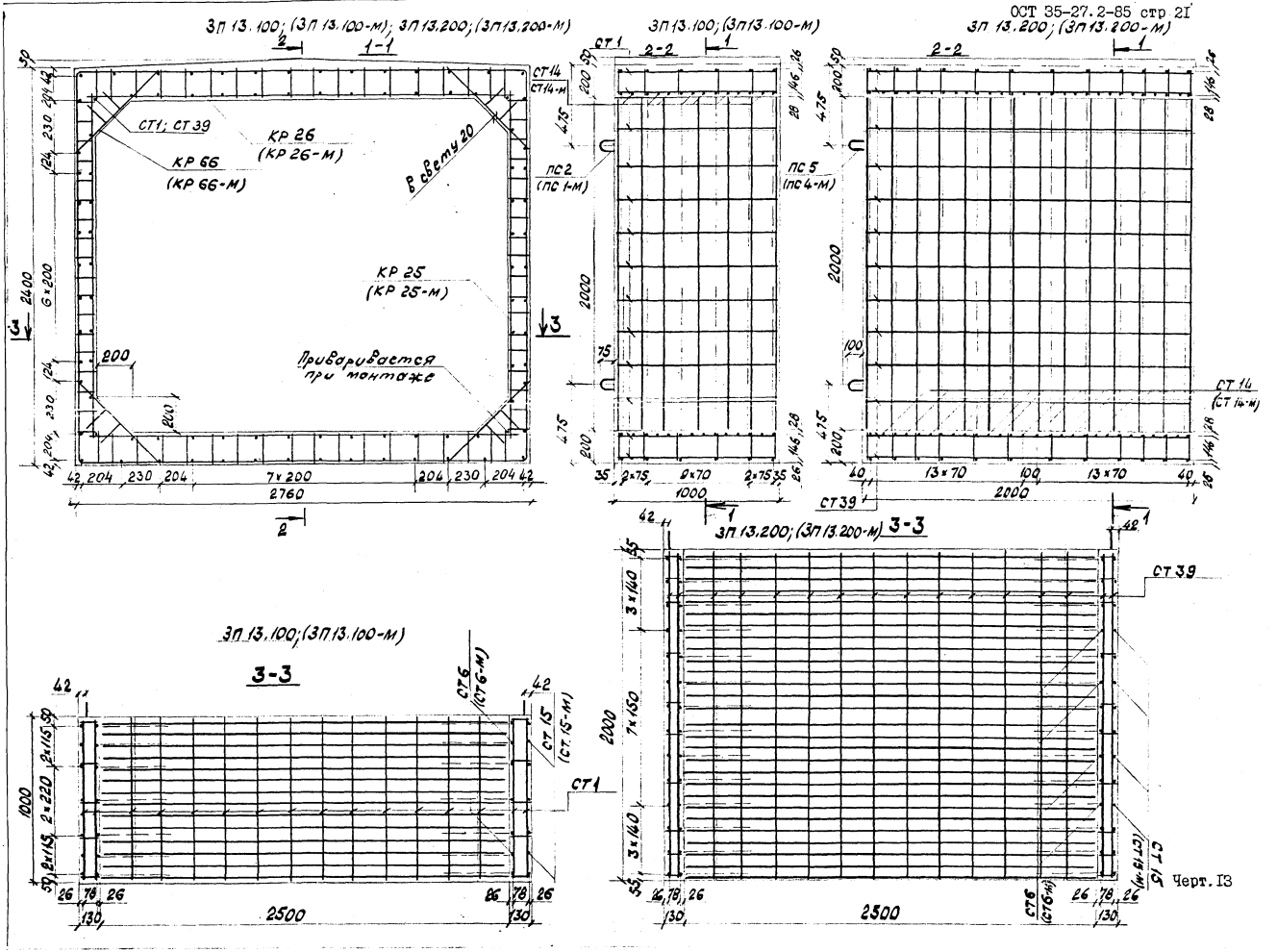
3П 13.100; (3П 13.100-М); 3П 13.200; (3П 13.200-М)
1-1
СТ1; СТ 39
КР 26
(КР 26-М)
КР 66
(КР 66-М)
В свету 20
КР 25
(КР 25-М)
Приваривается при монтаже
СТ14
СТ14-М
2400
6×200
7×200
2760
3П 13.100; (3П 13.100-М)
2-2
СТ1
ПС2
(ПС 1-М)
2000
1000
3П 13.200; (3П 13.200-М)
2-2
ПС 5
(ПС 4-М)
СТ 14
(СТ 14-М)
13×70
2000
СТ39
3П 13.100; (3П 13.100-М)
3-3
СТ6
(СТ6-М)
СТ 15
(СТ 15-М)
СТ1
1000
2×220
2500
3П 13.200; (3П 13.200-М)
3-3
СТ 39
3×140
7×150
2000
СТ 15
(СТ 15-М)
СТ6
(СТ6-М)
2500

Черт. 13

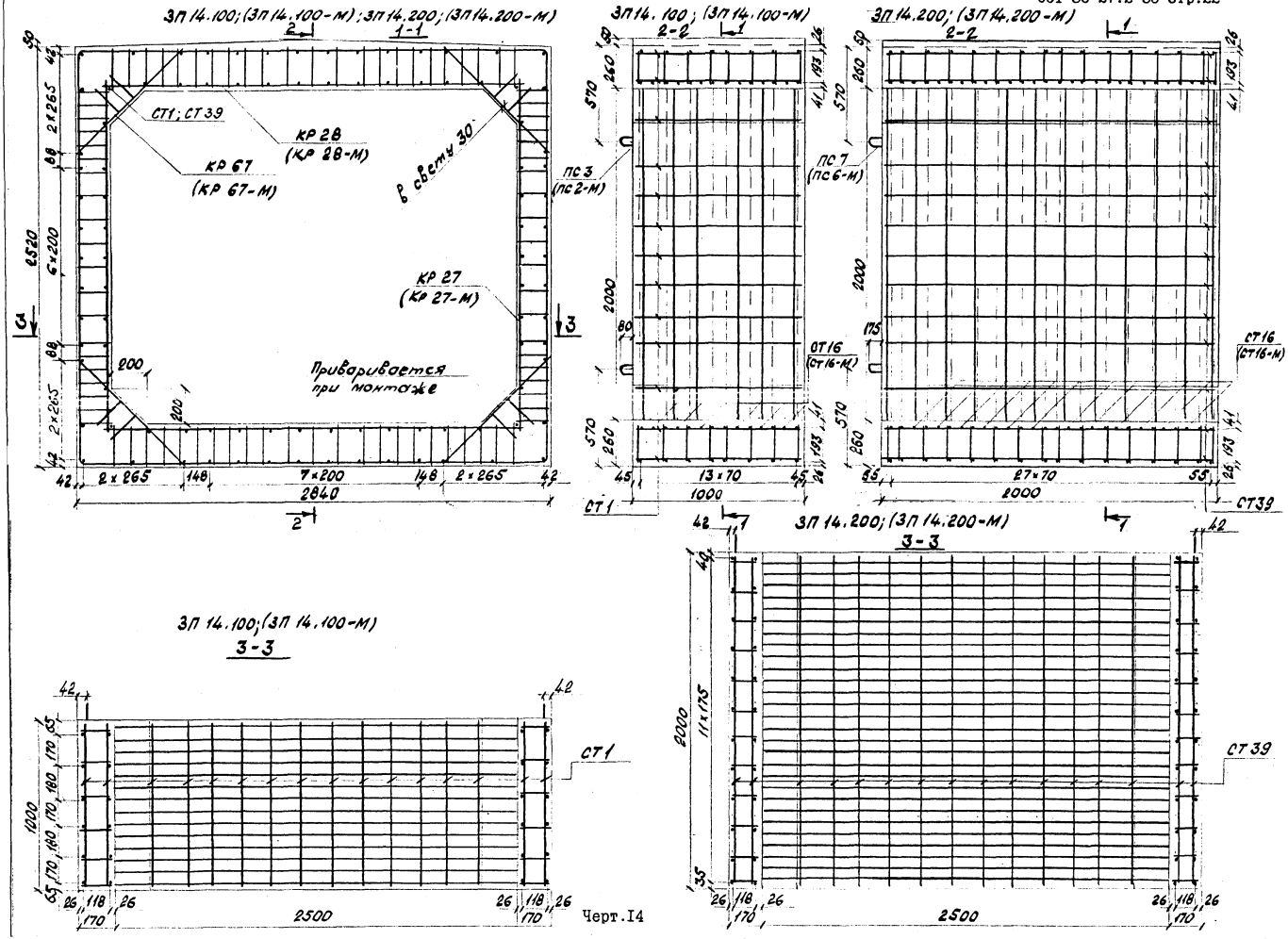
3П 14.100; (3П 14.100-М); 3П 14.200; (3П 14.200-М)
1-1
СТ1; СТ 39
КР 28
(КР 28-М)
КР 67
(КР 67-М)
в свету 30
КР 27
(КР 27-М)
Приваривается
при монтаже
2520
2×265
6×200
2×265
2×265
7×200
2840
3П 14.100; (3П 14.100-М)
2-2
ПС 3
(ПС 2-М)
СТ 16
(СТ 16-М)
СТ 1
13×70
1000
3П 14.200; (3П 14.200-М)
2-2
ПС 7
(ПС 6-М)
СТ 16
(СТ 16-М)
27×70
2000
СТ 39
3П 14.100; (3П 14.100-М)
3-3
СТ 1
1000
2500
3П 14.200; (3П 14.200-М)
3-3
СТ 39
11×175
2000
2500

Черт.I4

3П 15.100; (3П 15.100-М)

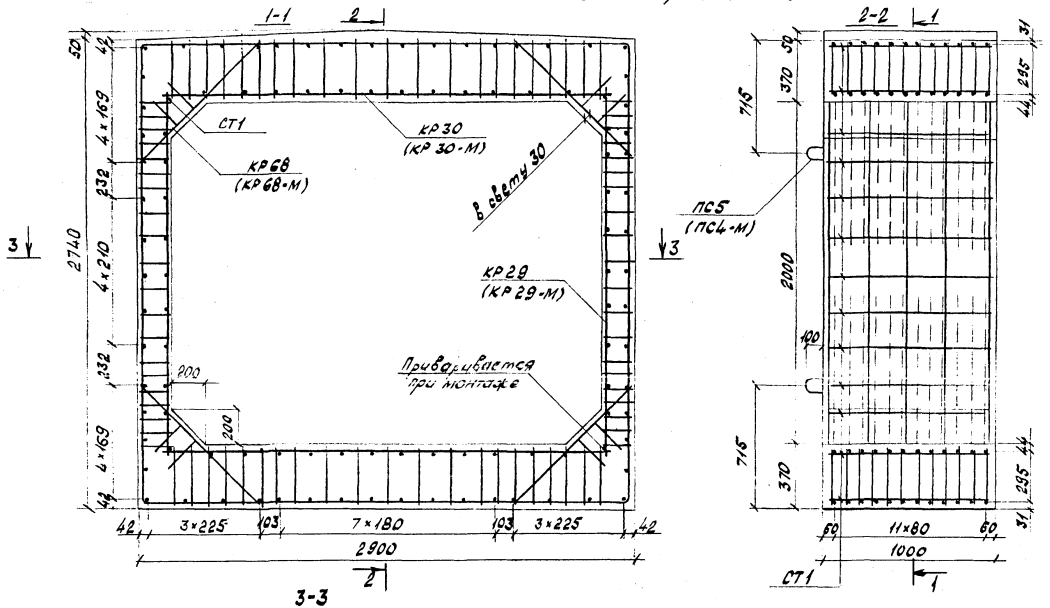

3-3

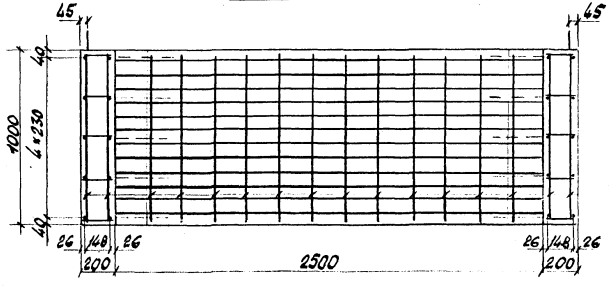

СТ1

Черт.15

3П 15.200; (3П 15.200-М)

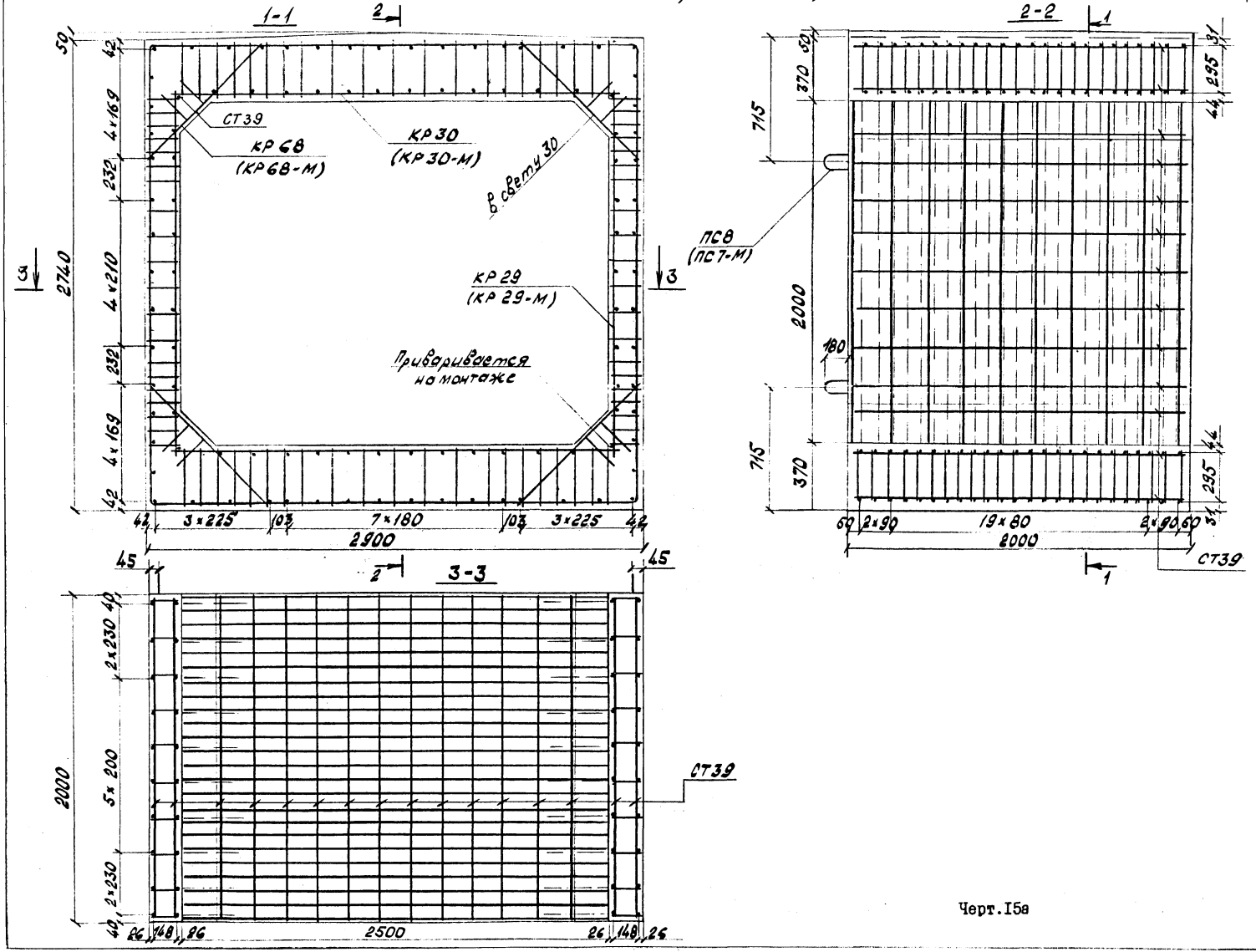

Черт.I5а

3П 16.100; (3П 16.100-М)

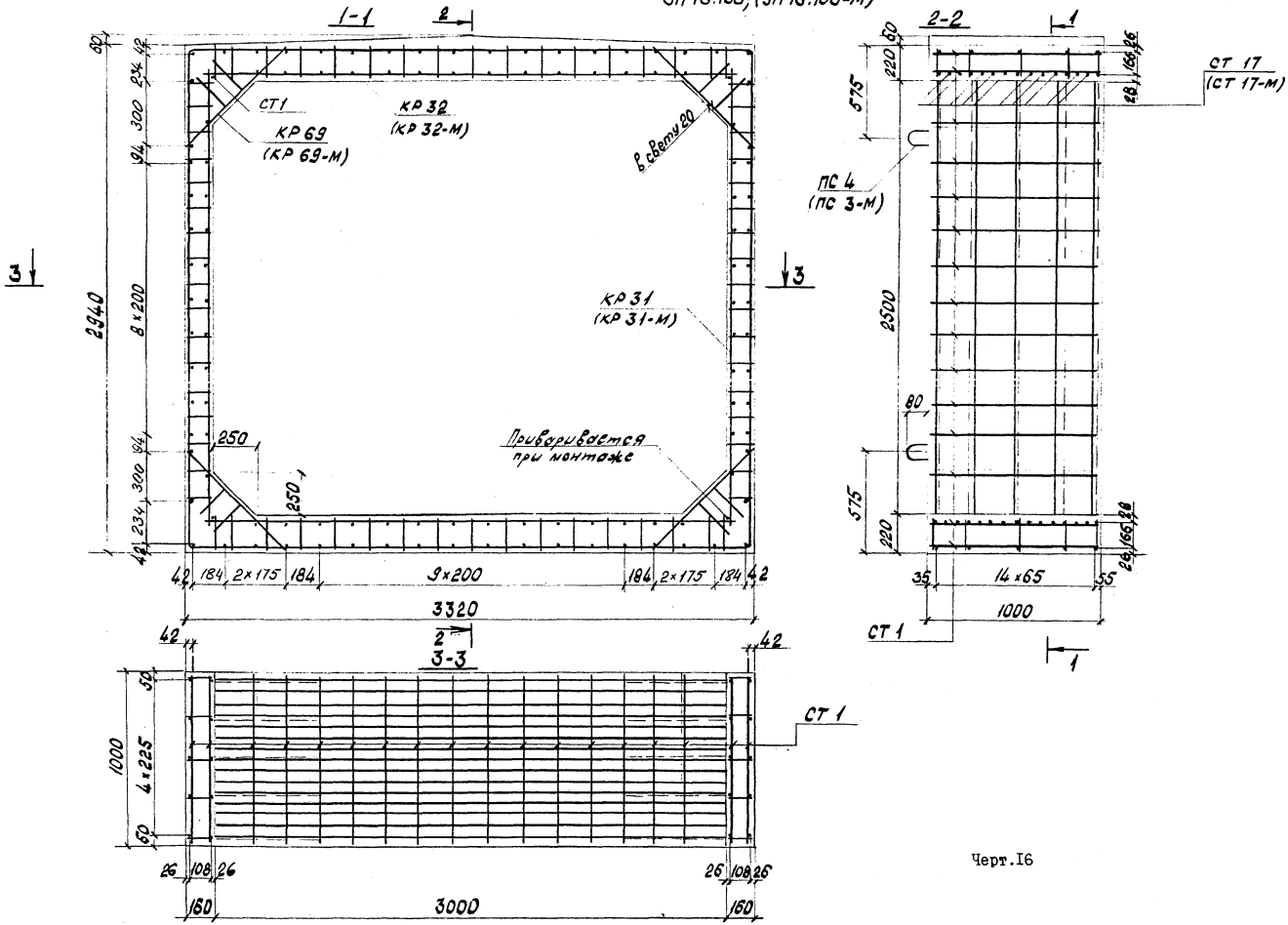

Черт.16

ЗП 17.100; (ЗП 17.100-М)

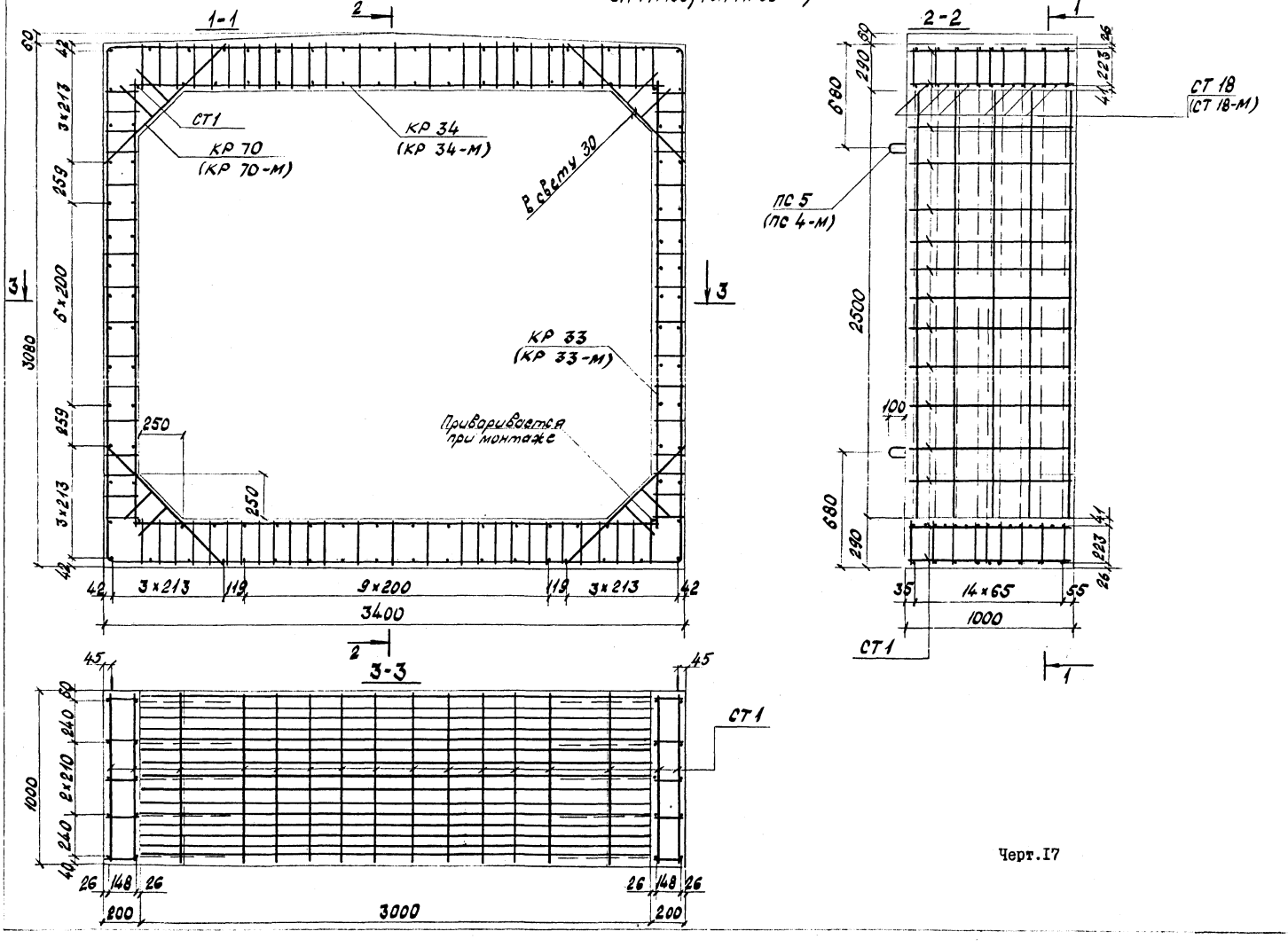

Черт.17

ЗП 18.100; (ЗП 18.100-М)

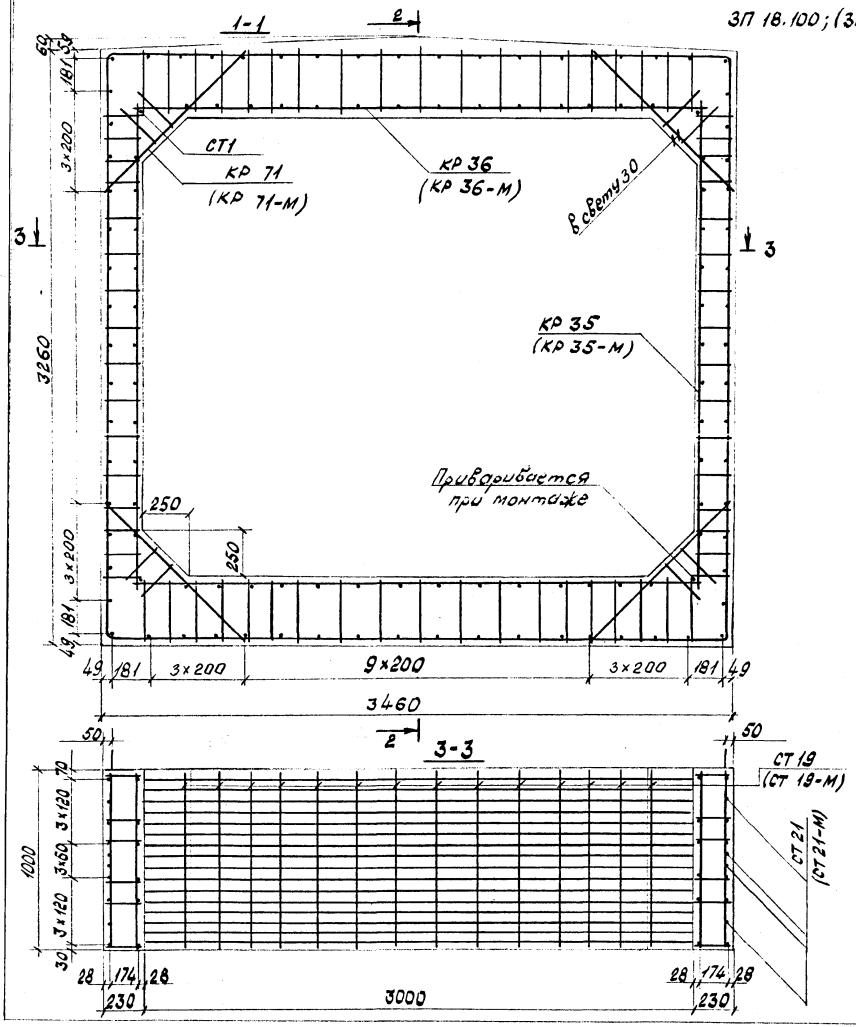

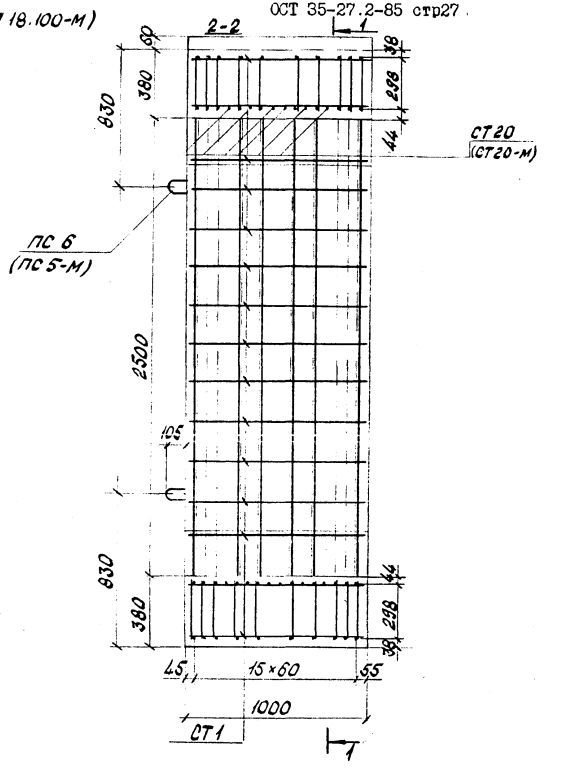

Черт.I8

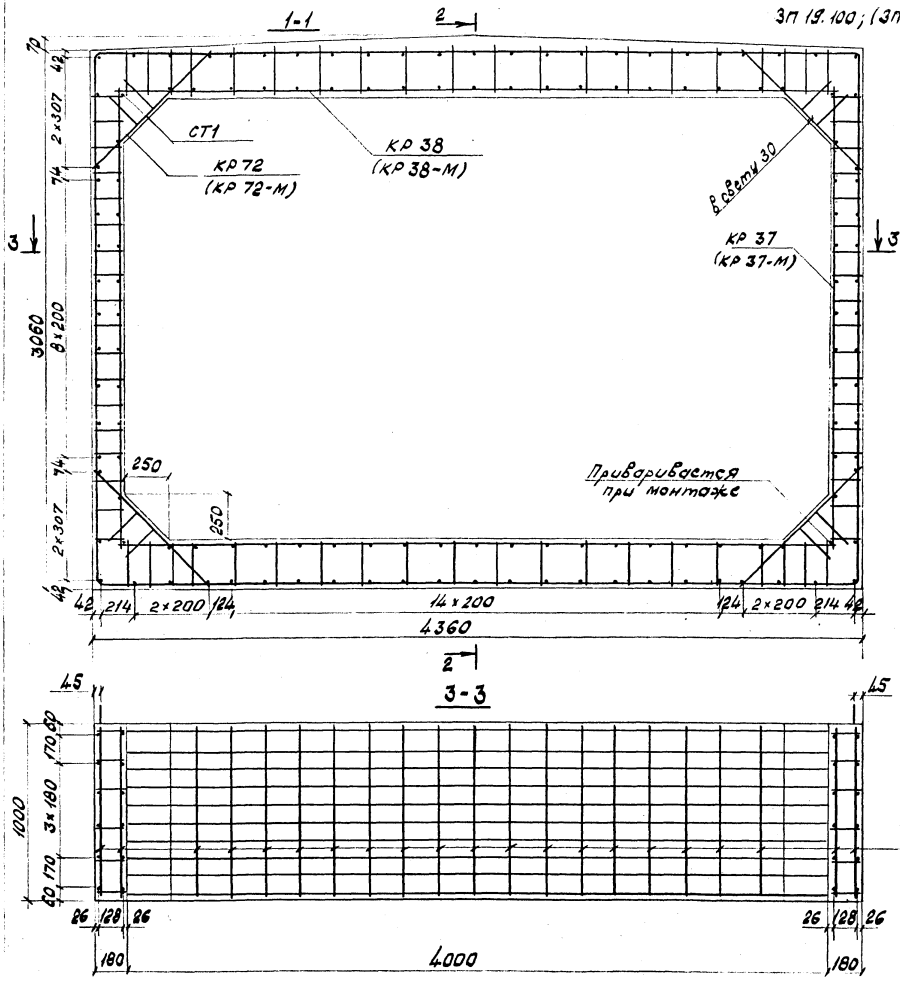
1-1
2
3П 19.100; (3П 19.100-М)
СТ1
КР 72
(КР 72-М)
КР 38
(КР 38-М)
в свету 30
КР 37
(КР 37-М)
3
3
Привариваются при монтаже
70
42
2×307
74
3060
8×200
74
250
250
2×307
42
42
214
2×200
124
14×200
124
2×200
214
42
4360
2
3-3
45
45
70
60
1000
3×180
170
60
СТ 1
86
128
86
26
128
26
180
4000
180

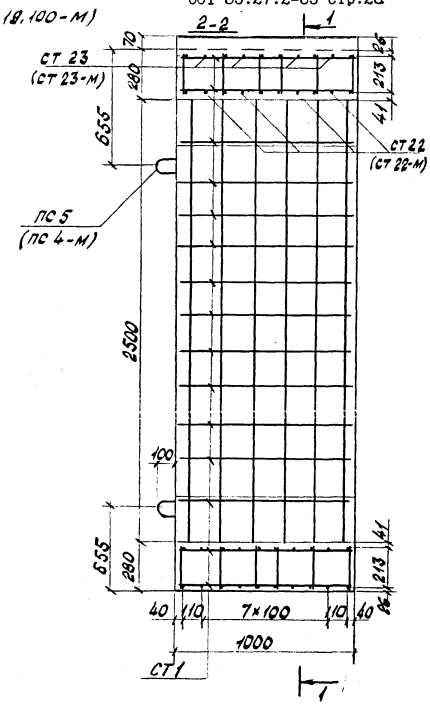
2-2
1
СТ 23
(СТ 23-М)
70
280
635
ПС 5
(ПС 4-М)
2300
100
635
280
СТ 22
(СТ 22-М)
26
213
41
41
213
26
40
10
7×100
10
40
1000
СТ1
1

Черт.19

ЗП 20.100 ; (ЗП 20.100-М)

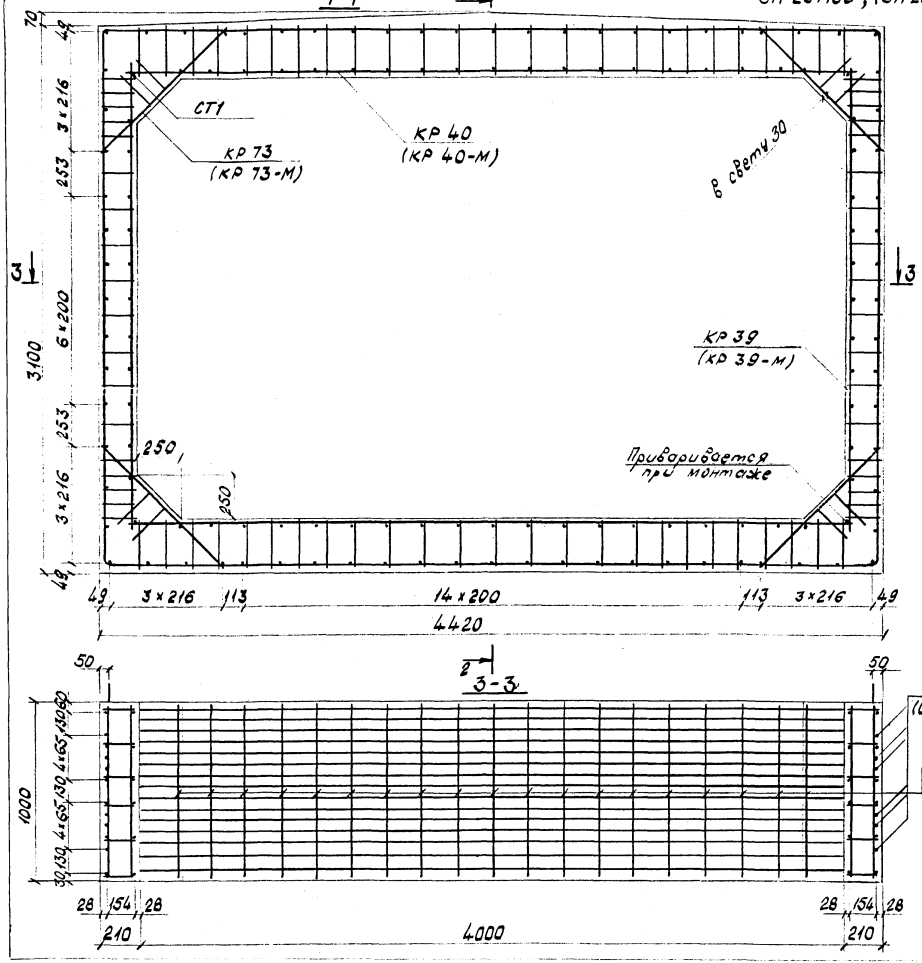

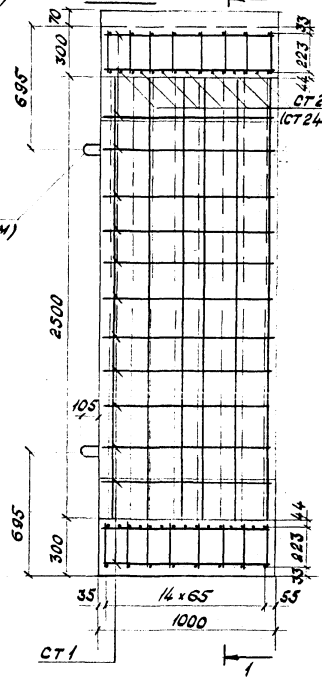

Черт.20

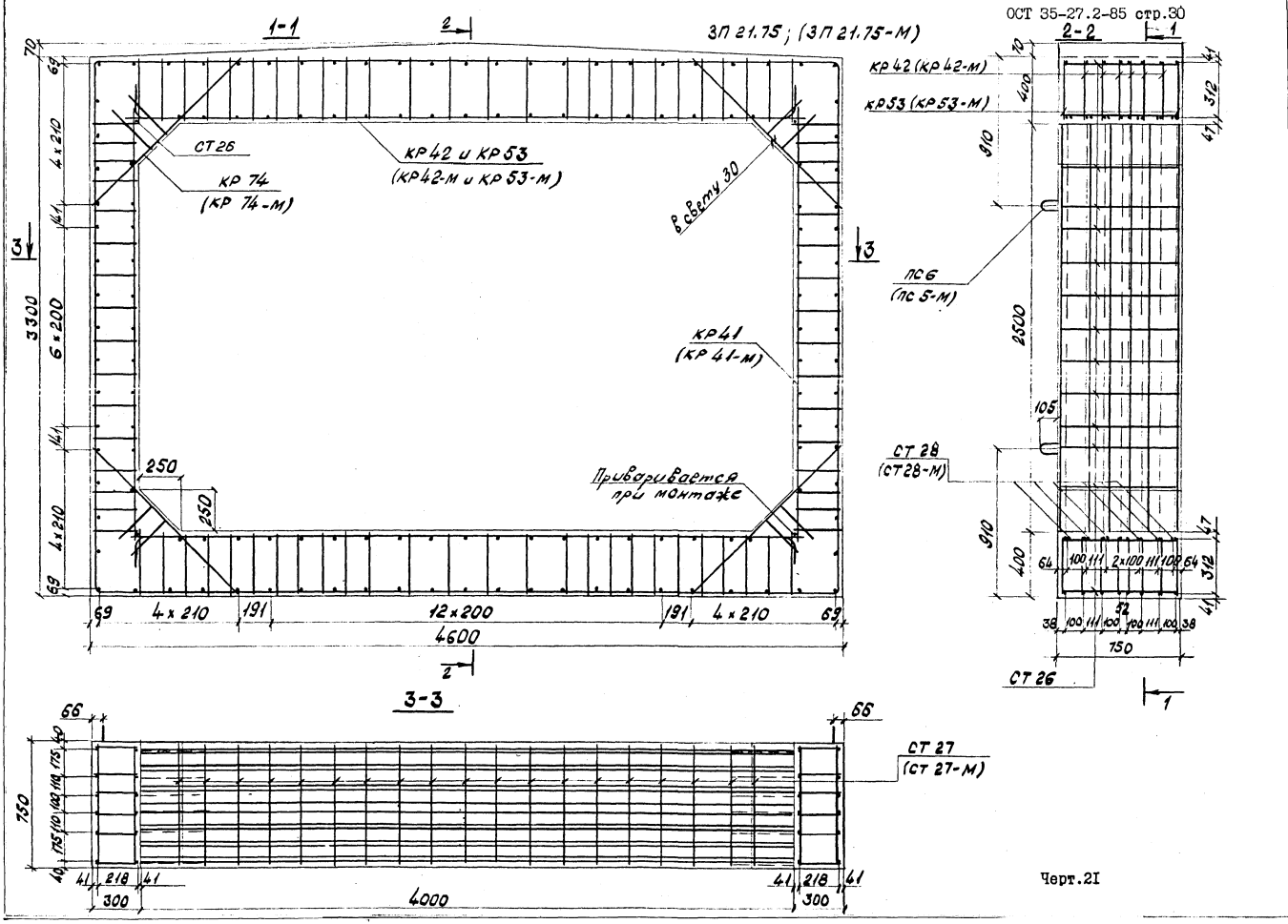
1-1
2-2
3-3
ЗП 21.75; (ЗП 21.75-М)
КР 42 (КР 42-М)
КР 53 (КР 53-М)
СТ 26
КР 74
(КР 74-М)
КР 42 и КР 53
(КР 42-М и КР 53-М)
в свету 30
КР 41
(КР 41-М)
Приваривается при монтаже
ПС 6
(ПС 5-М)
СТ 28
(СТ 28-М)
СТ 27
(СТ 27-М)
3300
6×200
4×210
12×200
4600
2500
910
400
312
750
4000
300
218
41
70
69
105
64
100
111
2×100
52
38
66
40
175
110
100

Черт.21

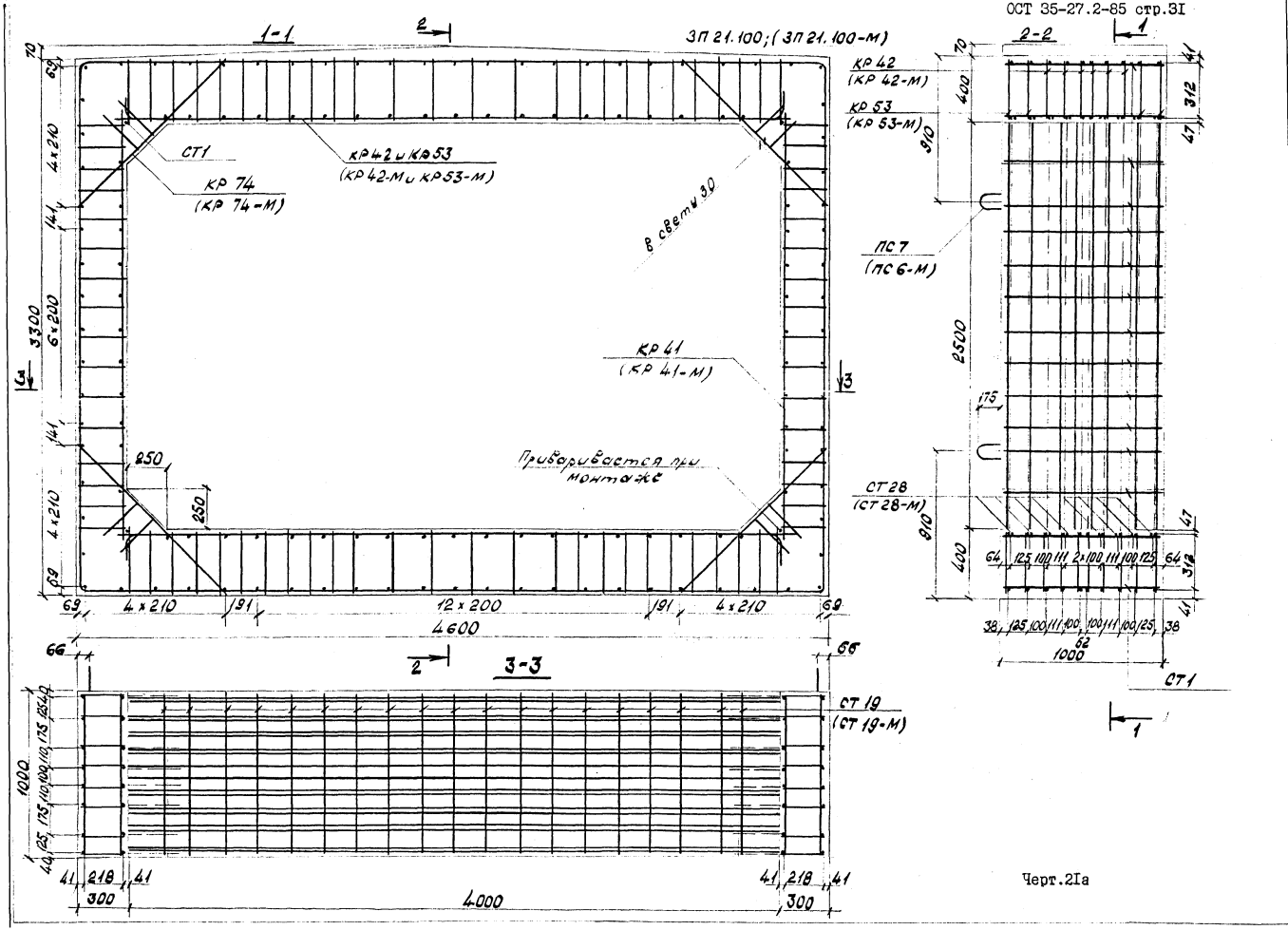
1-1
2
ЗП 21.100; (ЗП 21.100-М)
СТ1
КР 42 и КР 53
(КР 42-М и КР 53-М)
КР 74
(КР 74-М)
В свету 30
КР 41
(КР 41-М)
Приваривается при монтаже
250
250
3300
4 x 210
6 x 200
4 x 210
69
70
141
141
69
69
4 x 210
191
12 x 200
191
4 x 210
69
4600
3
3
2-2
1
КР 42
(КР 42-М)
КР 53
(КР 53-М)
ПС 7
(ПС 6-М)
СТ 28
(СТ 28-М)
2500
175
910
400
910
400
312
312
41
47
47
64
125
100
111
2x100
111
100
125
64
38
125
100
111
100
100
111
100
125
38
52
1000
СТ1
1
3-3
2
66
66
СТ 19
(СТ 19-М)
1000
40
125
175
110
100
110
175
125
40
41
218
41
300
4000
41
218
41
300

Черт.21а

ЗП 22

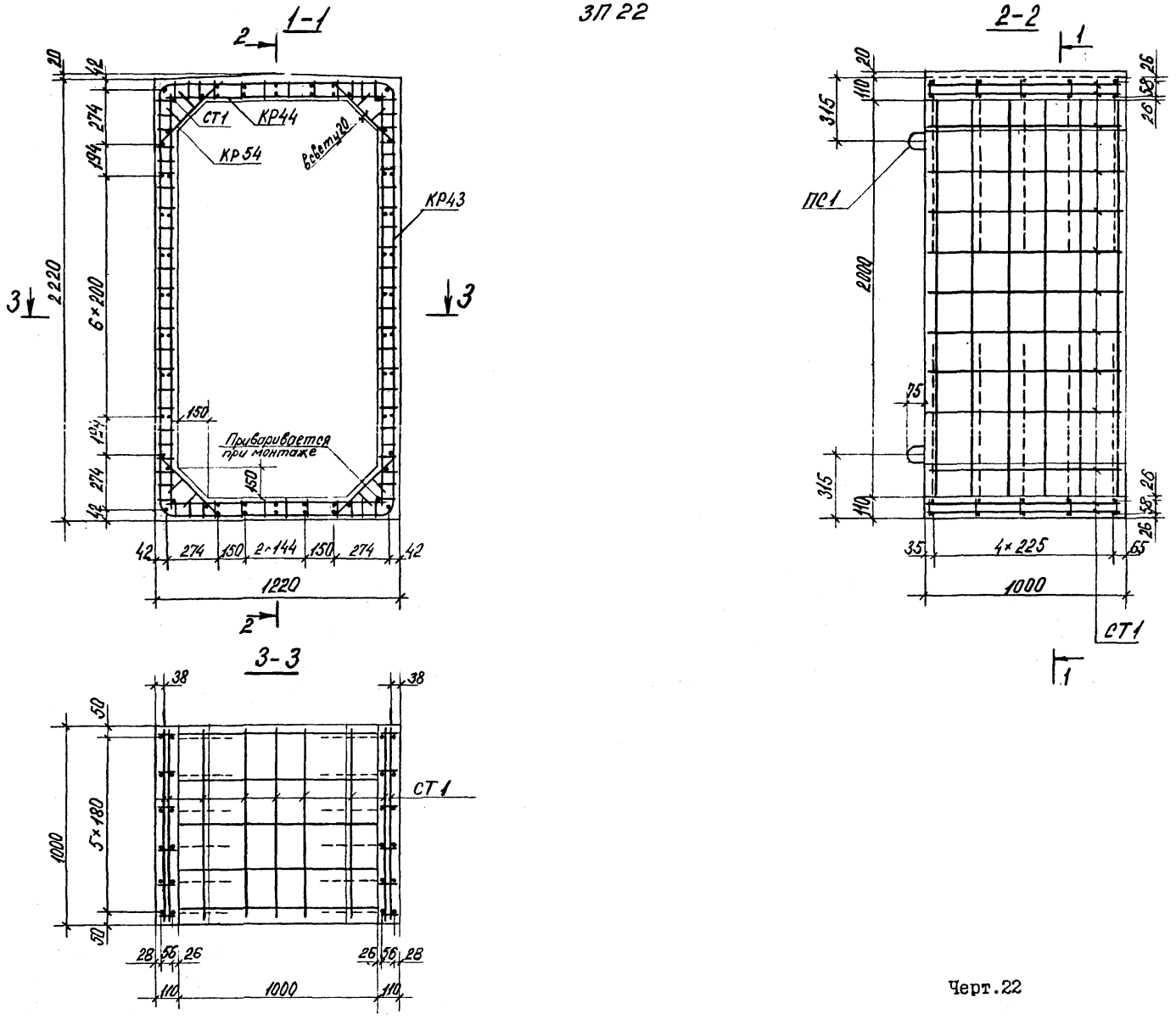
1-1
2-2
3-3
СТ1
КР44
КР54
КР43
Всвету 20
Приваривается при монтаже
ПС1
2220
6×200
1220
2×144
2000
4×225
1000
5×180

Черт.22

ЗП 23

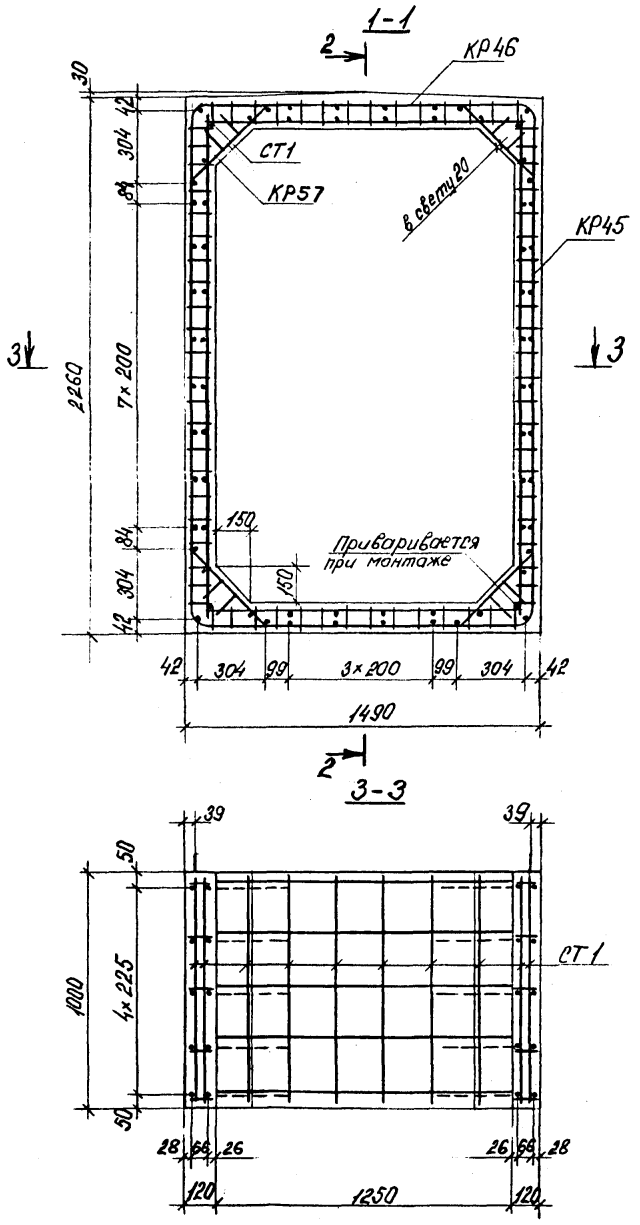
1-1
КР46
СТ1
КР57
в свету 20
КР45
Приваривается при монтаже
150
150
2260
7×200
30
42
304
84
84
304
42
42
304
99
3×200
99
304
42
1490
3-3
39
39
50
50
1000
4×225
СТ1
28
66
26
26
66
28
120
1250
120

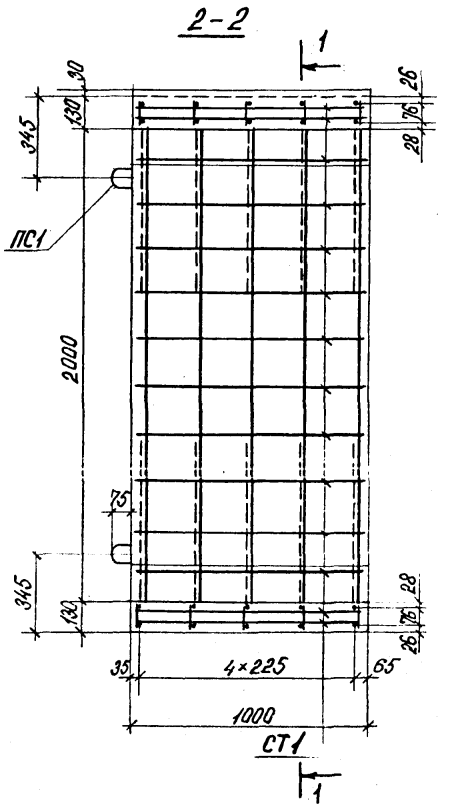
2-2
ПС1
345
130
30
2000
75
345
130
26
76
28
28
76
26
35
4×225
65
1000
СТ1

Черт.23

3П24;(3П24-М)

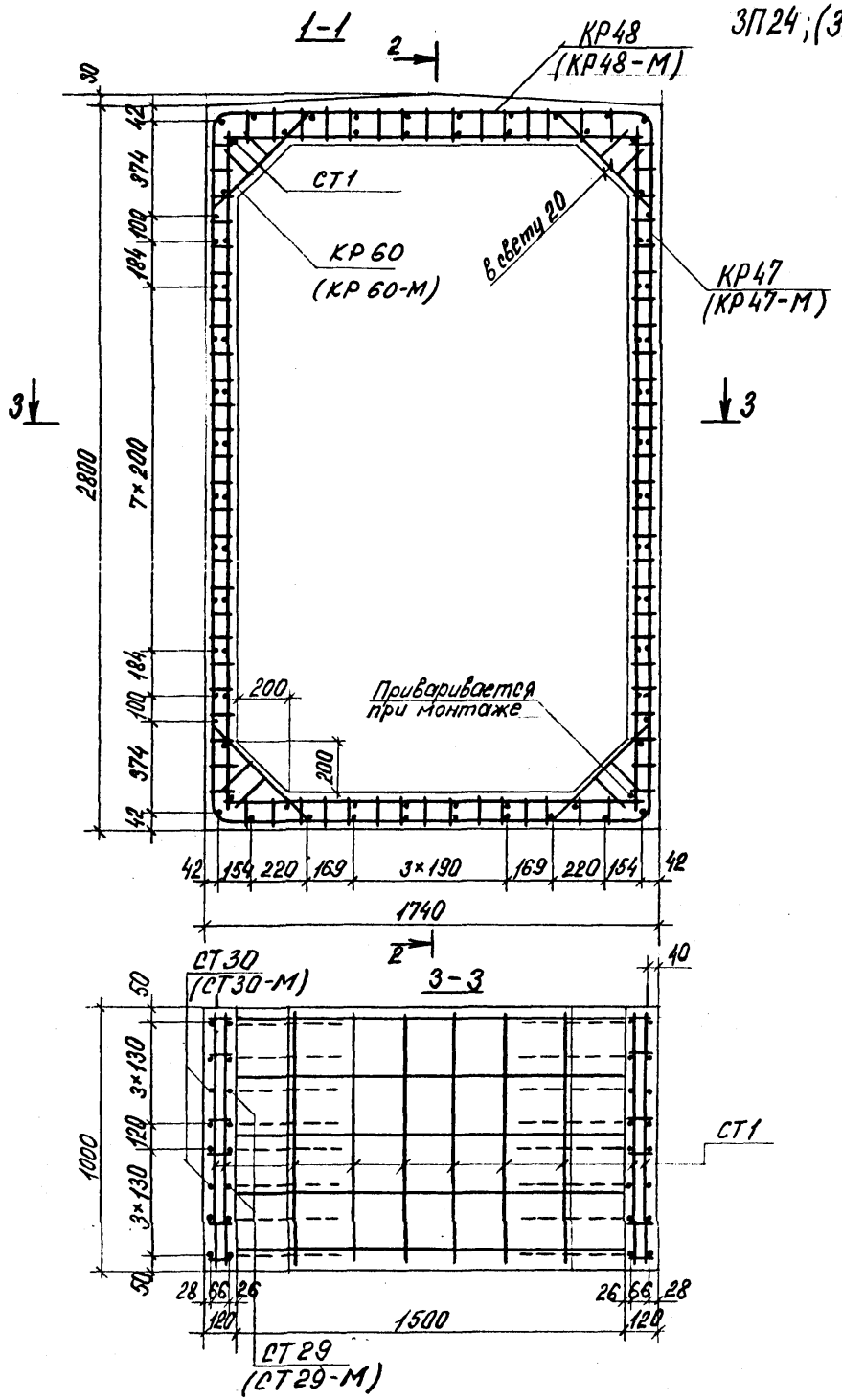

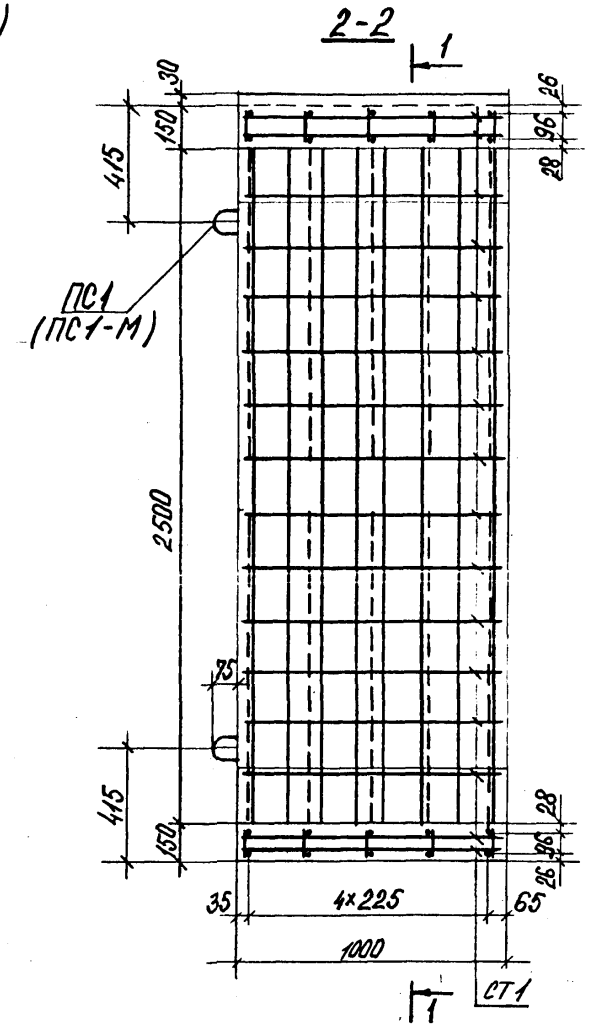

Черт.24

ЗП25 ; (ЗП25-М)

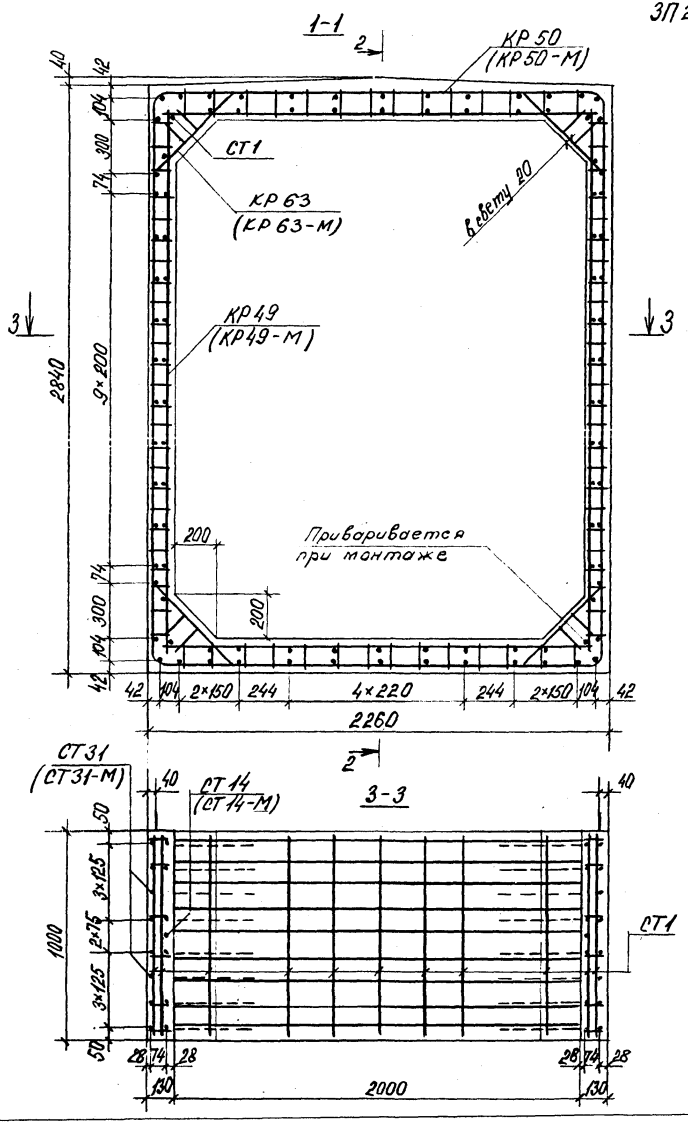

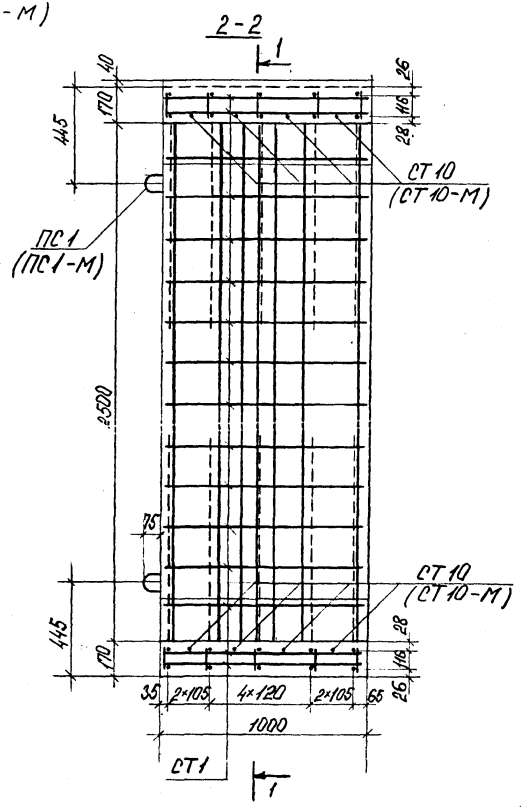

Черт.25

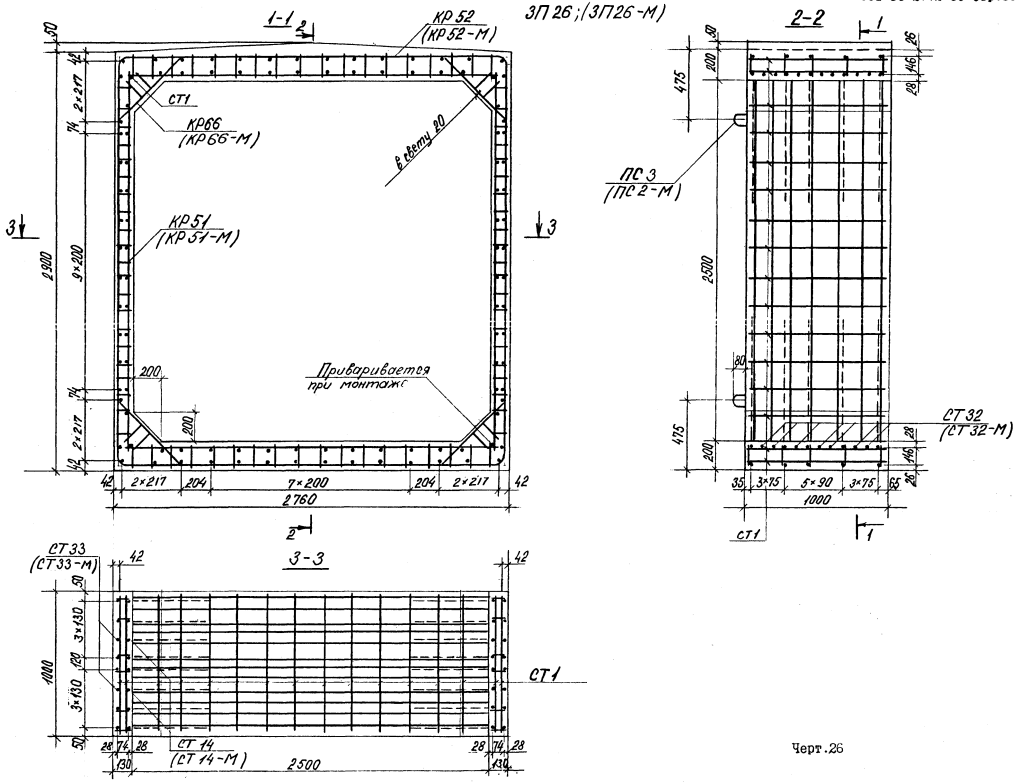

1-1
КР 52
(КР 52-М)
СТ1
КР66
(КР66-М)
в свету 20
КР51
(КР51-М)
Приваривается
при монтаже
2900
9×200
2×217
7×200
2760
3П 26;(3П26-М)
2-2
ПС 3
(ПС 2-М)
2500
СТ 32
(СТ 32-М)
1000
СТ1
3-3
СТ 33
(СТ 33-М)
3×130
СТ 14
(СТ 14-М)
2500

Черт.26

Спецификация арматурных изделий на звено

Таблица 5

Марка звена	Каркасы								Отдельные стержни											
	Марка	Кол. шт.	Марка	Кол. шт.	Марка	Кол. шт.	Марка	Кол. шт.	Марка	Кол. шт.	Марка	Кол. шт.	Марка	Кол. шт.	Марка	Кол. шт.	Марка	Кол. шт.	Марка	Кол. шт.
ЗП 27	КР43	12	КР44	10	КР54	20	КР75	1	СТ1	68	СТ34	8	-	-	-	-	-	-	ПС1	4
ЗП 28	КР45	10	КР46	10	КР57	20	КР76	1	СТ1	72	СТ35	10	-	-	-	-	-	-	ПС1	4
ЗП 29	КР47	12	КР48	10	КР60	20	КР77	1	СТ1	84	СТ29	4	СТ30	4	СТ36	10	-	-	ПС2	4
ЗП 30	КР49	12	КР50	10	КР63	20	КР78	1	СТ1	100	СТ10	8	СТ14	2	СТ31	4	СТ37	10	ПС3	4
ЗП 31	КР51	12	КР52	10	КР66	20	КР79	1	СТ1	108	СТ14	4	СТ32	14	СТ33	4	СТ38	12	ПС3	4
ЗП 32	КР1	10	КР2	10	КР54	20	КР75	1	СТ1	56	СТ34	8	-	-	-	-	-	-	ПС1	4
ЗП 33	КР7	10	КР8	12	КР57	20	КР76	1	СТ1	60	СТ35	10	-	-	-	-	-	-	ПС1	4
ЗП 34	КР13	10	КР14	10	КР60	20	КР77	1	СТ1	76	СТ5	4	СТ6	4	СТ7	8	СТ36	10	ПС2	4
ЗП 35	КР19	10	КР20	12	КР63	20	КР78	1	СТ1	88	СТ6	4	СТ10	10	СТ11	4	СТ37	10	ПС2	4
ЗП 36	КР25	10	КР26	12	КР66	20	КР79	1	СТ1	96	СТ6	4	СТ14	16	СТ15	4	СТ38	12	ПС3	4
ЗП 37	КР31	10	КР32	10	КР69	20	КР80	1	СТ1	116	СТ17	20	СТ41	17	-	-	-	-	ПС4	4
ЗП 38	КР37	12	КР38	12	КР72	20	КР81	1	СТ1	136	СТ22	8	СТ23	8	СТ40	18	-	-	ПС6	4

Выборка стали на звено, кг

Таблица 6

Марка звена	Арматурная сталь по ГОСТ 5781-82												Всего
	Класс А-I								Класс А-II				
	Диаметр, мм							Итого	Диаметр, мм			Итого	
	6	8	12	14	16	18	22		10	14	20		
ЗП 27	10,0	34,4	3,7	-	-	-	-	48,1	44,9	43,6	-	88,5	136,6
ЗП 28	10,2	38,3	3,7	-	-	-	-	52,2	38,8	51,2	-	90,0	142,2
ЗП 29	12,7	43,7	-	6,2	-	-	-	62,6	55,8	86,2	-	142,0	204,6
ЗП 30	13,8	51,3	-	-	8,8	-	-	73,9	35,0	158,3	-	193,3	267,2
ЗП 31	6,7	76,6	-	-	8,8	-	-	92,1	40,6	195,1	-	235,7	327,8
ЗП 32	6,4	29,9	3,7	-	-	-	-	40,0	46,0	13,7	-	59,7	99,7
ЗП 33	8,6	33,8	3,7	-	-	-	-	46,1	50,8	20,1	-	70,9	117,0
ЗП 34	10,1	40,6	-	6,2	-	-	-	56,9	78,0	27,1	-	105,1	162,0
ЗП 35	11,3	46,8	-	6,2	-	-	-	64,3	81,0	55,9	-	136,9	201,2
ЗП 36	14,6	53,0	-	-	8,8	-	-	76,4	89,5	88,1	-	177,6	254,0
ЗП 37	14,6	66,1	-	-	-	12,2	-	92,9	83,6	113,5	-	197,1	290,0
ЗП 38	7,7	106,3	-	-	-	-	22,8	136,8	148,9	-	204,0	352,9	489,7

Спецификация арматурных изделий на звено

Таблица 7

Марка звена	Каркасы								Отдельные стержни											
	Марка	Кол. шт.	Марка	Кол. шт.	Марка	Кол. шт.	Марка	Кол. шт.	Марка	Кол. шт.	Марка	Кол. шт.	Марка	Кол. шт.	Марка	Кол. шт.	Марка	Кол. шт.	Марка	Кол. шт.
ЗП 29-М	КР47-М	12	КР48-М	10	КР60-М	20	КР77	1	СТ1	84	СТ29-М	4	СТ30-М	4	СТ36	10	-	-	ПС1-М	4
ЗП 30-М	КР49-М	12	КР50-М	10	КР63-М	20	КР78	1	СТ1	100	СТ10-М	8	СТ14-М	2	СТ31-М	4	СТ37	10	ПС2-М	4
ЗП 31-М	КР51-М	12	КР52-М	10	КР66-М	20	КР79	1	СТ1	108	СТ14-М	4	СТ32-М	14	СТ33-М	4	СТ38	12	ПС2-М	4
ЗП 34-М	КР13-М	10	КР14-М	10	КР60-М	20	КР77	1	СТ1	76	СТ5-М	4	СТ6-М	4	СТ7-М	8	СТ36	10	ПС1-М	4
ЗП 35-М	КР19-М	10	КР20-М	12	КР63-М	20	КР78	1	СТ1	88	СТ6-М	4	СТ10-М	10	СТ11-М	4	СТ37	10	ПС1-М	4
ЗП 36-М	КР25-М	10	КР26-М	12	КР66-М	20	КР79	1	СТ1	96	СТ6-М	4	СТ14-М	16	СТ15-М	4	СТ38	12	ПС2-М	4
ЗП 37-М	КР31-М	10	КР32-М	10	КР69-М	20	КР80	1	СТ1	116	СТ17-М	20	СТ41	17	-	-	-	-	ПС3-М	4
ЗП 38-М	КР37-М	12	КР38-М	12	КР72-М	20	КР81	1	СТ1	136	СТ22-М	8	СТ23-М	8	СТ40	18	-	-	ПС5-М	4

Выборка стали на звено , кг

Таблица 8

Марка звена	Арматурная сталь по ГОСТ 5781-82								Всего
	Класс А-I			Класс A_c-II					
	Диаметр, мм		Итого	Диаметр, мм				Итого	
	6	8		10	12	14	16	20	
ЗП 29-М	12,7	43,7	56,4	55,8	4,5	86,2	-	-	146,5	202,9
ЗП 30-М	13,8	51,3	65,1	35,0	-	165,1	-	-	200,1	265,2
ЗП 31-М	6,7	76,6	83,3	40,6	-	201,9	-	-	242,5	325,8
ЗП 34-М	10,1	40,6	50,7	78,0	4,5	27,1	-	-	109,6	160,3
ЗП 35-М	11,3	46,8	58,1	81,0	4,5	55,9	-	-	141,4	199,5
ЗП 36-М	14,6	53,0	67,6	89,5	-	94,9	-	-	184,4	252,0
ЗП 37-М	14,6	66,1	80,7	83,6	-	113,5	9,6	-	206,7	287,4
ЗП 38-М	7,7	106,3	114,0	148,9	-	-	-	222,9	371,8	485,8

ЗП 27

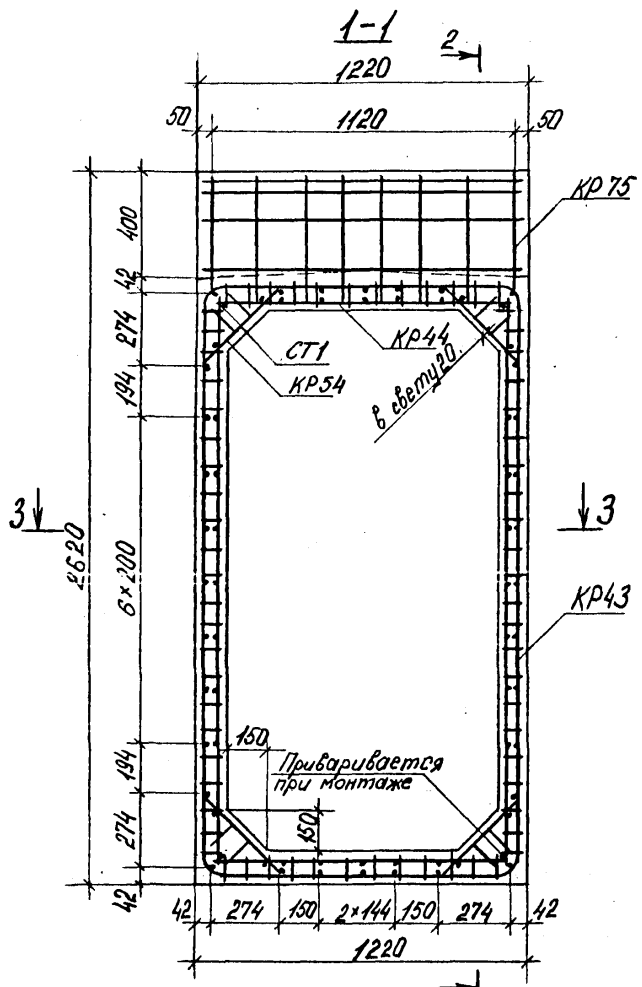
1-1
2
1220
50
1120
50
КР75
400
42
274
194
КР44
СТ1
КР54
в свету 20.
3
3
2620
6×200
КР43
150
Приваривается при монтаже
194
274
150
42
42
274
150
2×144
150
274
42
1220
2
3-3
39
39
50
СТ1
1000
5×180
50
28
56
26
26
56
28
110
1000
110

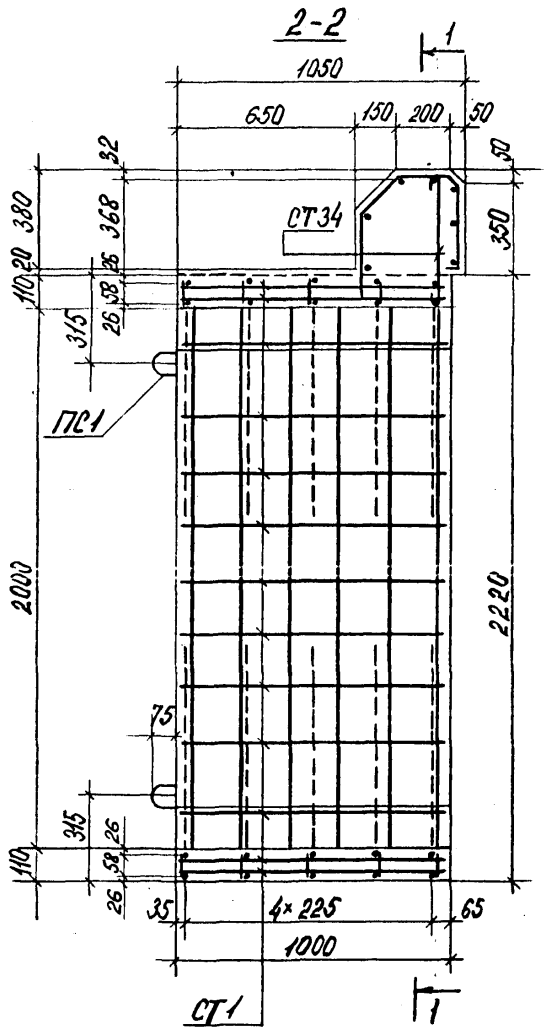
2-2
1
1050
650
150
200
50
32
50
380
368
СТ34
350
110
20
26
58
315
26
ПС1
2000
2220
75
315
26
110
58
26
35
4×225
65
1000
СТ1
1

Черт.27

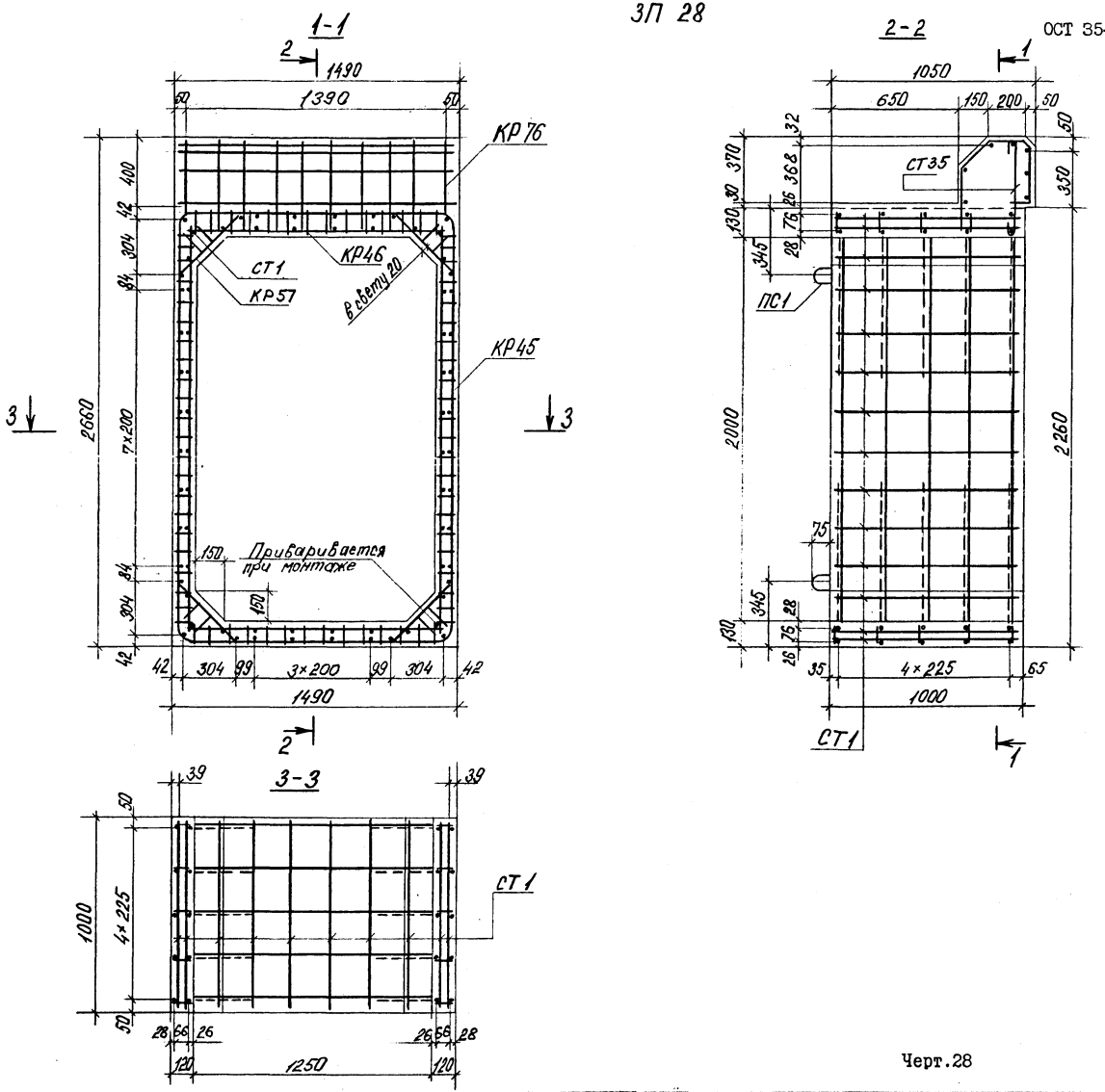
1-1
2-2
3-3
КР76
КР46
КР45
КР57
СТ1
В свету 20
Приваривается при монтаже
СТ35
ПС1
1490
1390
2660
7×200
3×200
1050
650
2000
2260
4×225
1000
1250

Черт.28

3П29; (3П29-М)

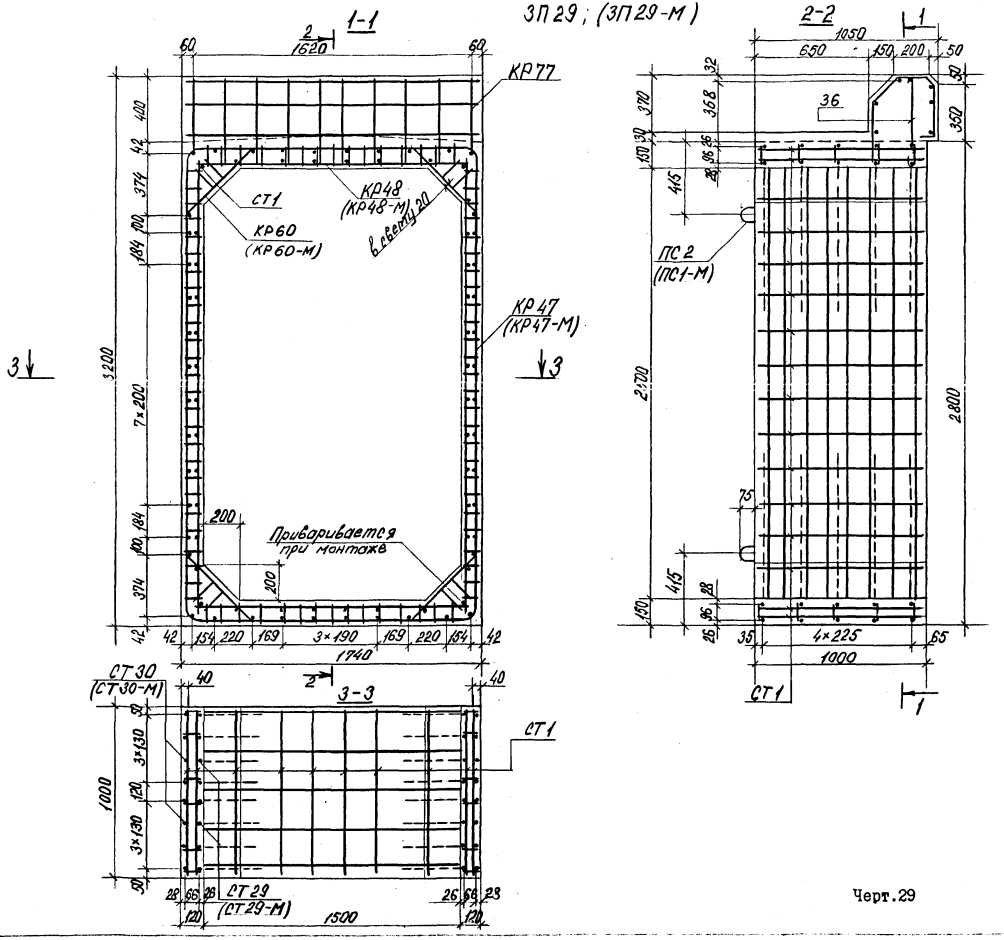

Черт.29

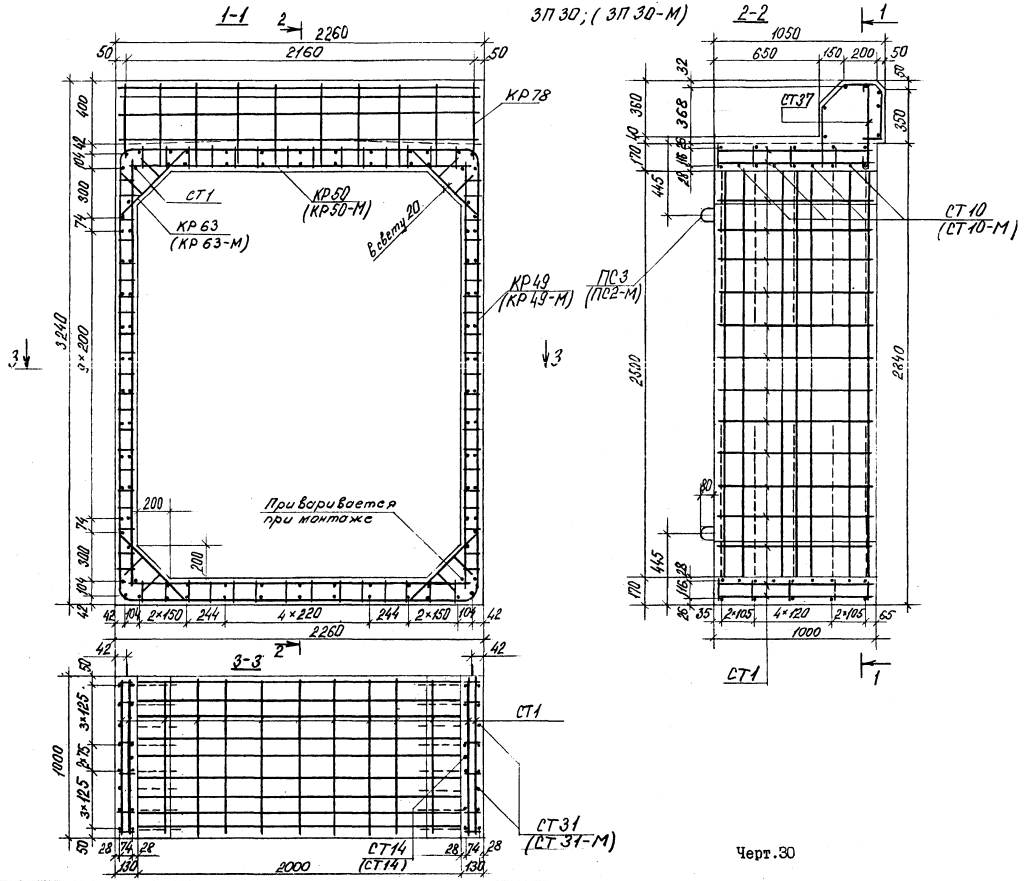
1-1
2-2
3-3
ЗП 30; (ЗП 30-М)
КР 78
СТ1
КР 50
(КР 50-М)
КР 63
(КР 63-М)
В свету 20
КР 49
(КР 49-М)
Приваривается
при монтаже
СТ 37
СТ 10
(СТ 10-М)
ПС 3
(ПС 2-М)
СТ 31
(СТ 31-М)
СТ 14
(СТ 14)
2260
2160
1050
650
150
200
3240
9×200
2500
2840
1000
2000
4×220
2×150
2×105
4×120
3×125
2×75

Черт.30

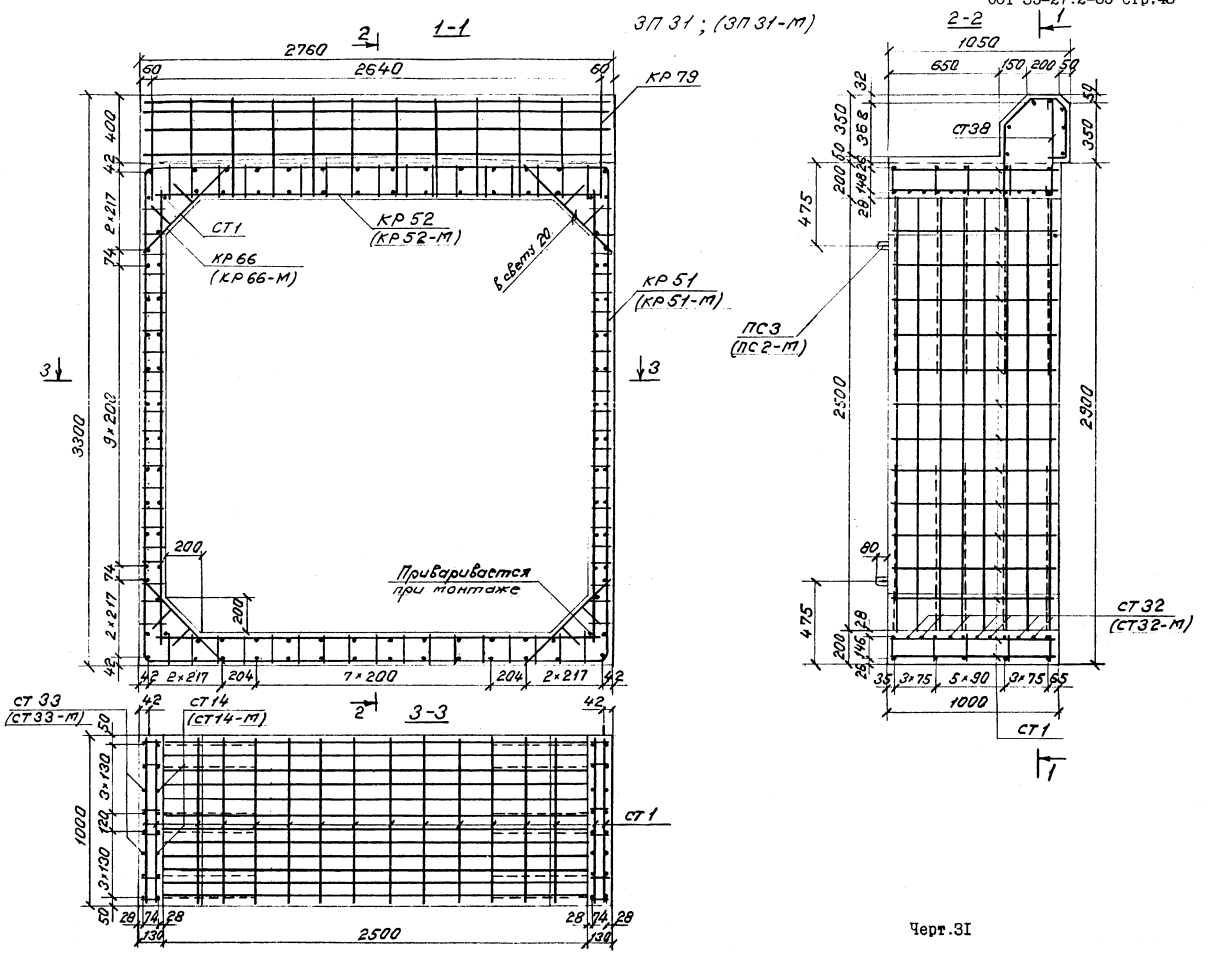
1-1
ЗП 31 ; (ЗП 31-М)
2-2
3-3
КР 79
КР 52
(КР 52-М)
КР 66
(КР 66-М)
КР 51
(КР 51-М)
СТ1
в свету 20
Приваривается
при монтаже
СТ 33
(СТ 33-М)
СТ 14
(СТ 14-М)
СТ 38
ПС 3
(ПС 2-М)
СТ 32
(СТ 32-М)
2760
2640
3300
9×200
7×200
2×217
2500
1050
650
1000
2900
3×75
5×90
3×130
3×100

Черт.31

ЗП 32

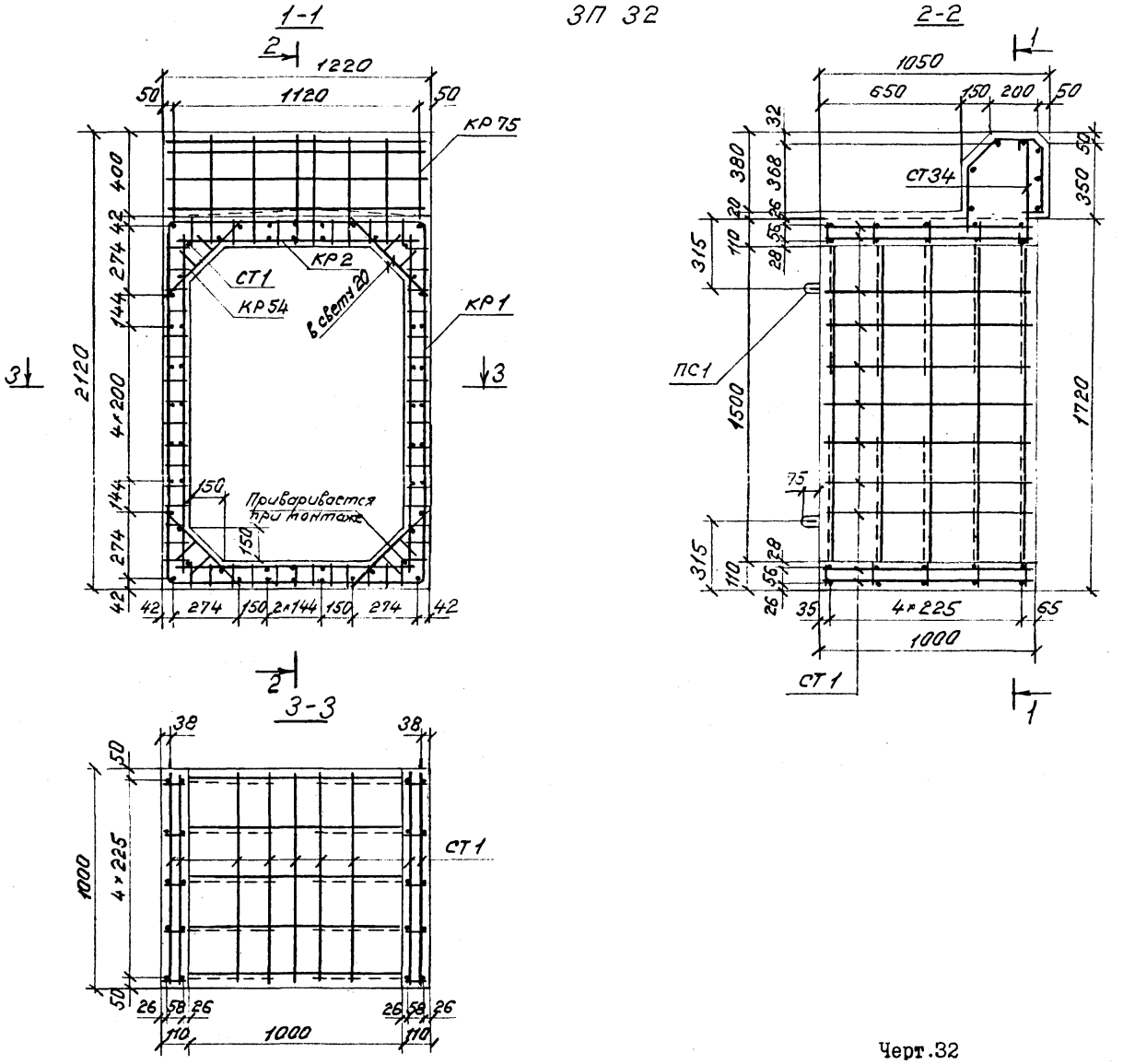
1-1
2
1220
50
1120
50
КР75
КР2
СТ1
КР54
в свету 20
КР1
3
3
2120
400
42
274
144
4×200
144
274
42
150
Привариваются при монтаже
150
42
274
150
2×144
150
274
42
2
3-3
38
38
50
4×225
1000
СТ1
50
26
58
26
26
58
26
110
1000
110
2-2
1
1050
650
150
200
50
32
380
368
20
26
50
350
СТ34
315
110
28
55
ПС1
1500
1720
75
315
110
28
55
26
35
4×225
65
1000
СТ1
1

Черт.32

3П 33

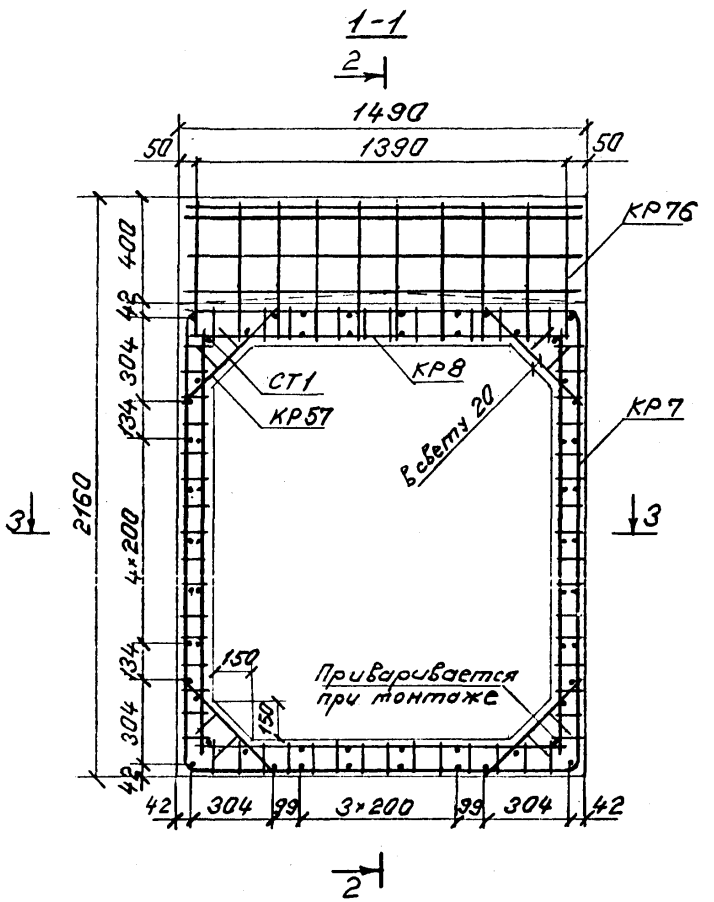
1-1
2
1490
1390
50
50
КР76
КР8
СТ1
КР57
КР7
в свету 20
3
3
2160
400
42
304
134
4×200
134
304
42
150
150
Привариваемся при монтаже
42
304
99
3×200
99
304
42
2

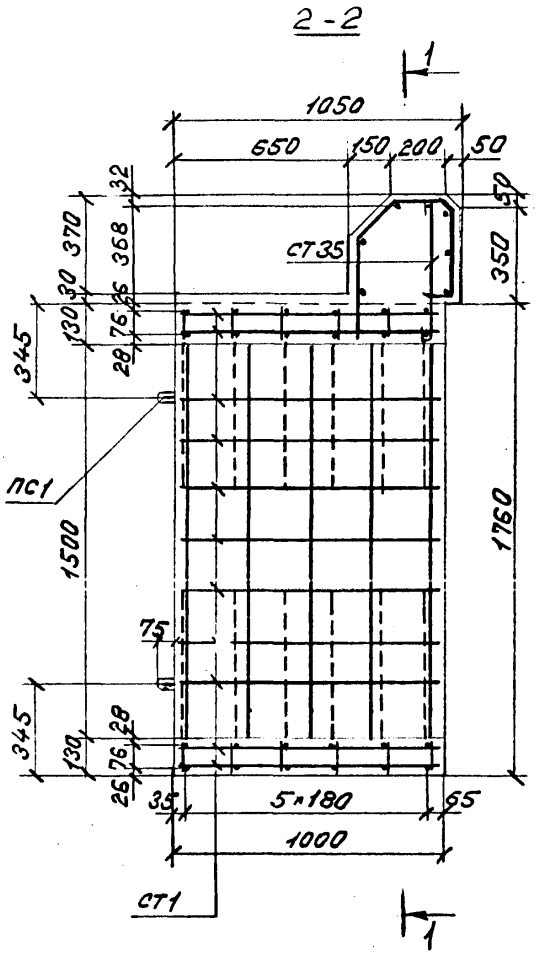
2-2
1
1050
650
150
200
50
32
50
370
368
СТ35
350
30
130
76
28
345
ПС1
1500
1760
75
345
130
28
76
26
35
5×180
65
1000
СТ1
1

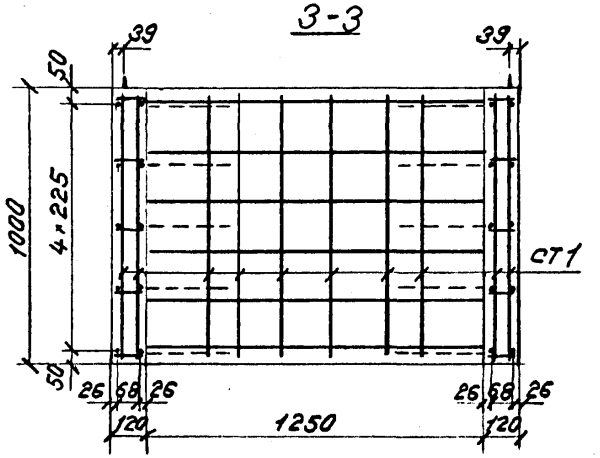
3-3
39
39
50
1000
4×225
СТ1
50
26
58
26
26
58
26
120
1250
120

Черт.33

3П 34; (3П 34-М)

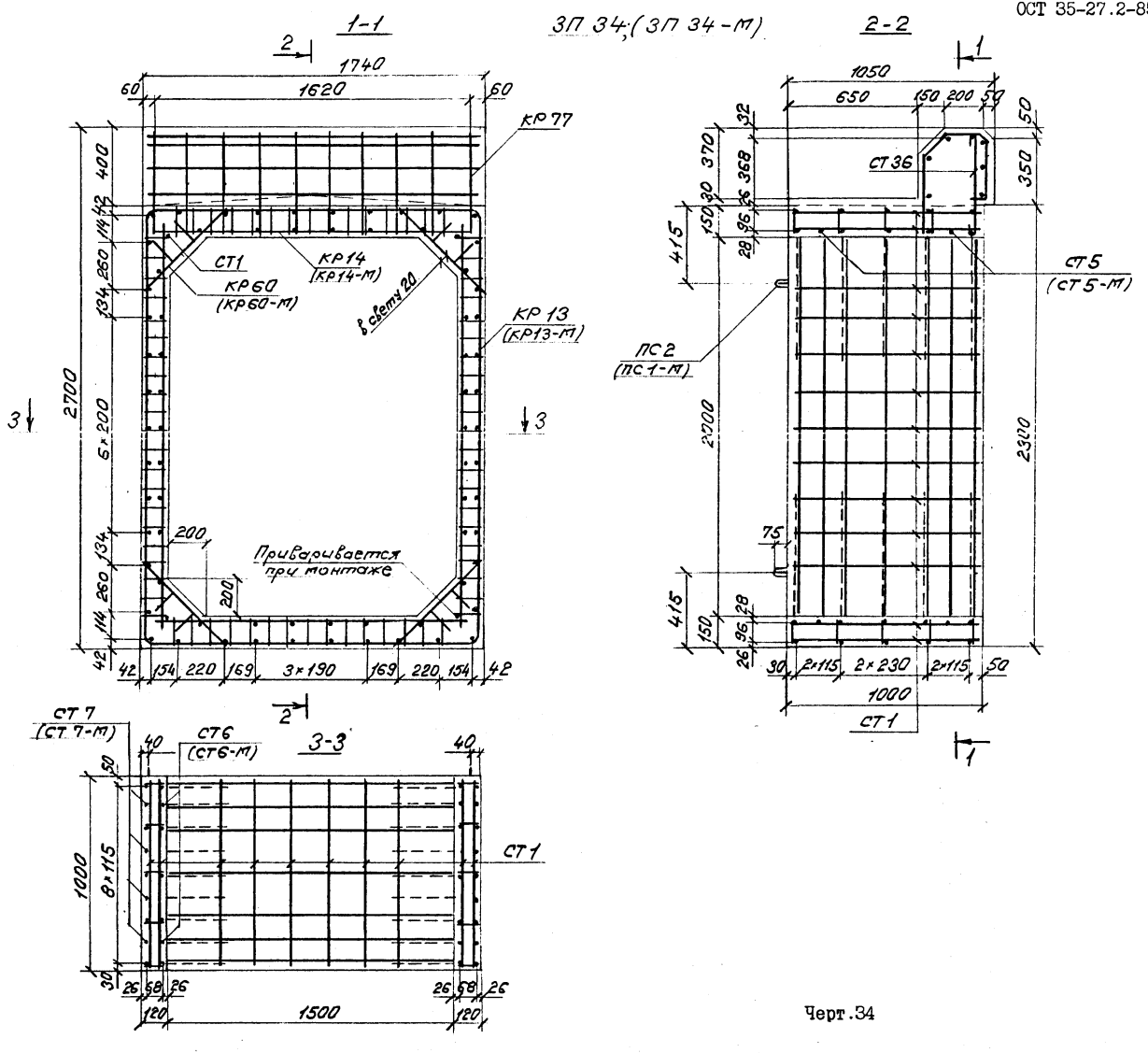

Черт.34

3П 35; (3П 35-М)

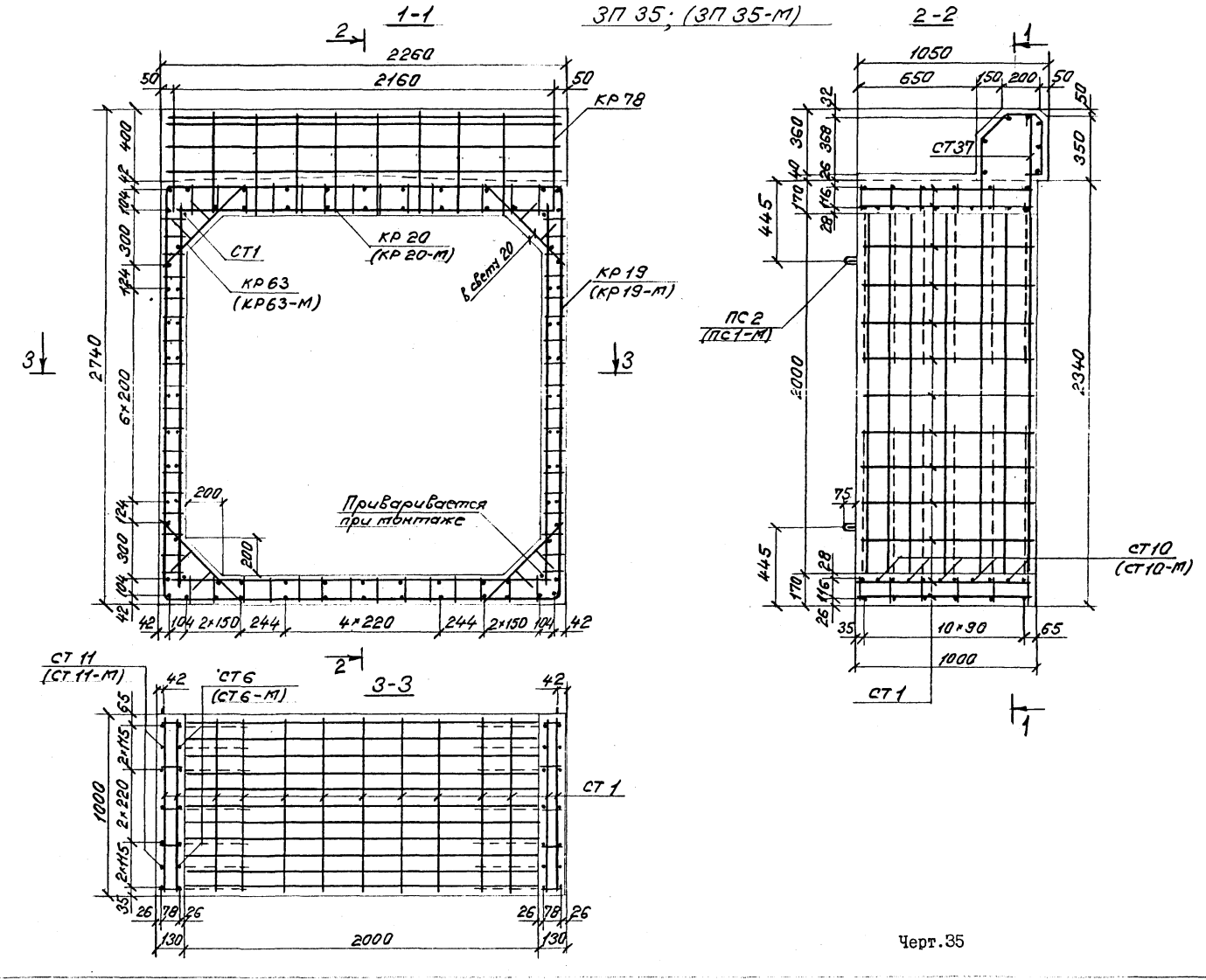

Черт.35

1-1

ЗП 36 ; (ЗП 36-м)

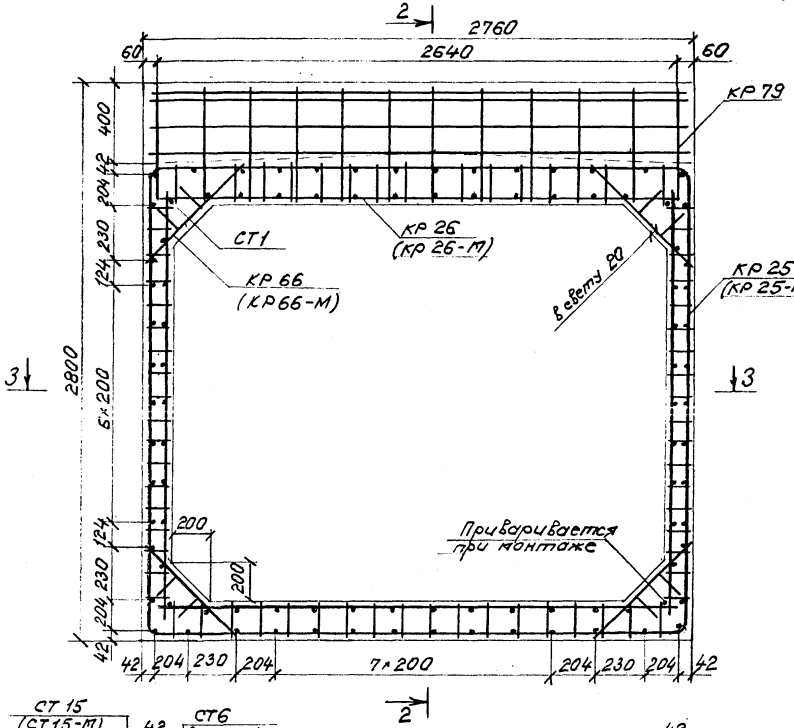

2-2

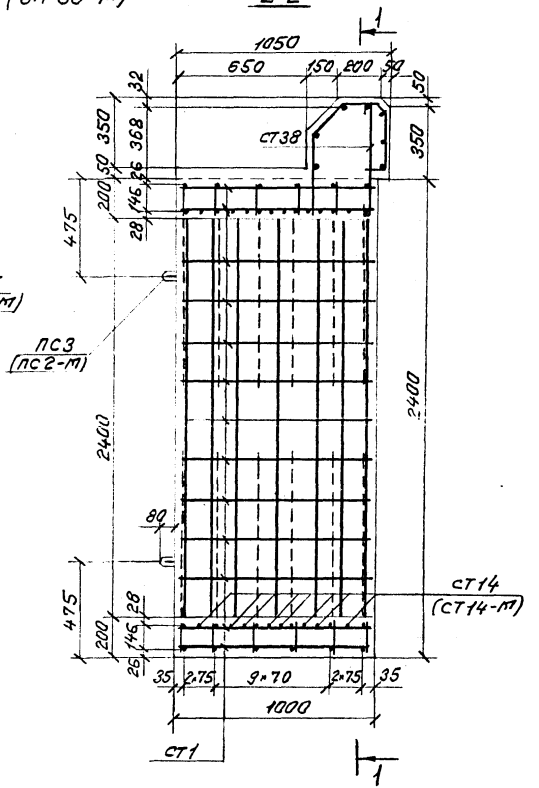

3-3

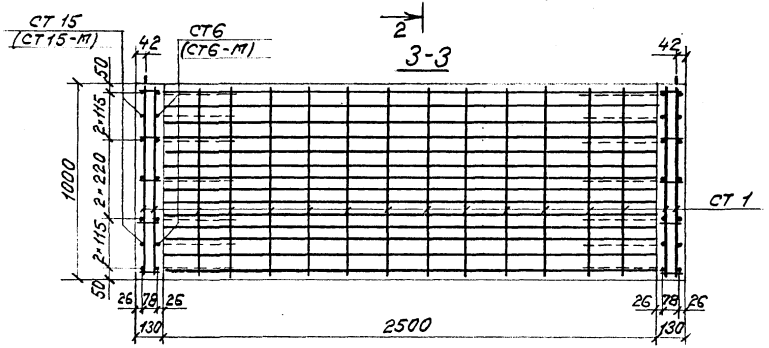

Черт.36

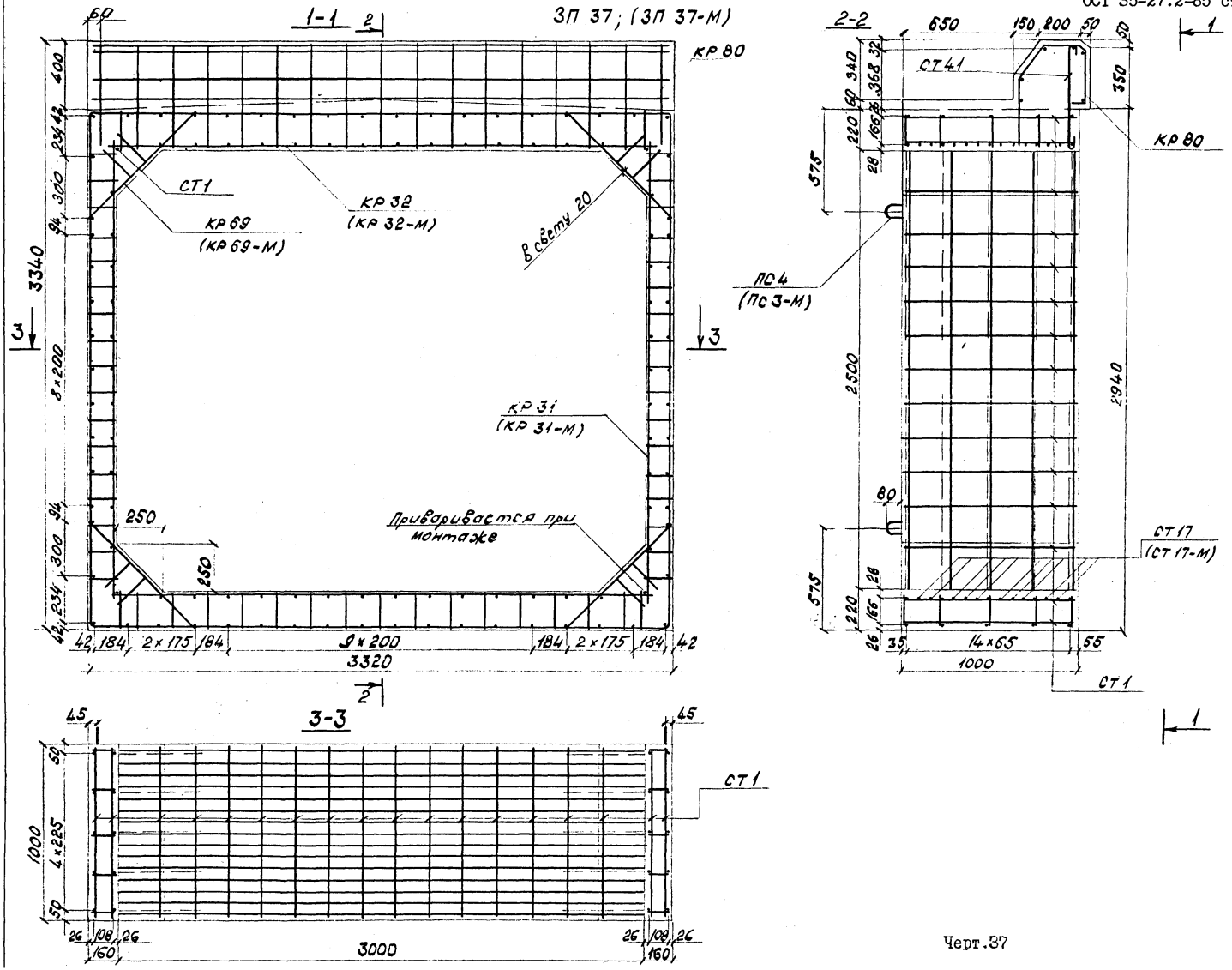
1-1
ЗП 37; (ЗП 37-М)
КР 80
СТ1
КР 32
(КР 32-М)
КР 69
(КР 69-М)
в свету 20
КР 31
(КР 31-М)
Приваривается при монтаже
3340
8×200
250
9×200
3320
2-2
650
150
200
50
СТ41
КР 80
ПС4
(ПС 3-М)
2500
2940
СТ17
(СТ 17-М)
14×65
1000
СТ1
3-3
СТ1
4×225
1000
3000

Черт.37

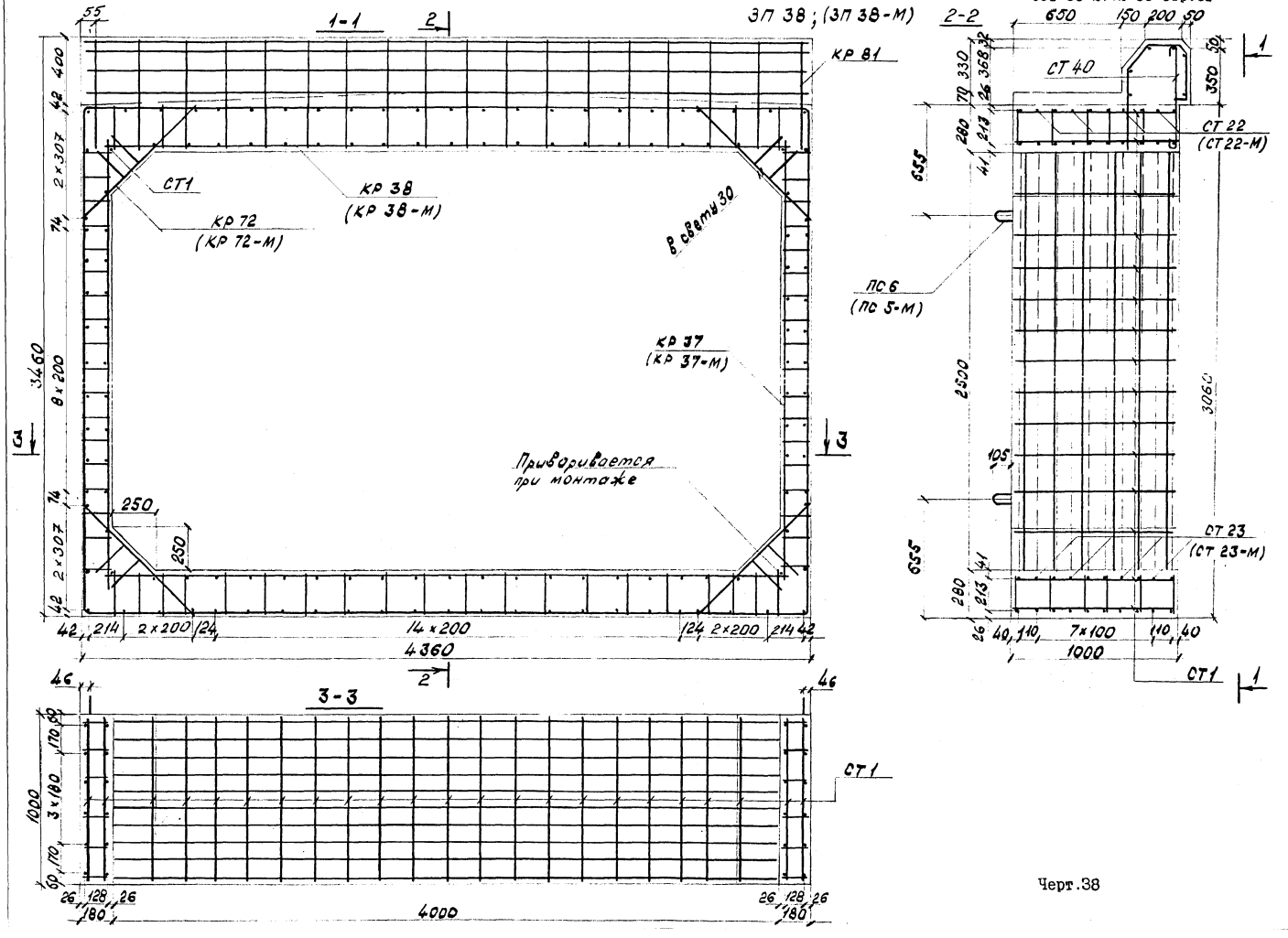
1-1
2-2
3-3
ЗП 38; (ЗП 38-М)
КР 81
СТ1
КР 38
(КР 38-М)
КР 72
(КР 72-М)
в свету 30
КР 37
(КР 37-М)
Приваривается
при монтаже
250
250
3460
8×200
2×307
2×307
400
42
74
74
42
214
2×200
24
14×200
24
2×200
214
42
4360
2
3
3
СТ 40
СТ 22
(СТ 22-М)
ПС 6
(ПС 5-М)
СТ 23
(СТ 23-М)
650
150
200
50
50
350
330
368
32
70
26
280
213
41
655
2500
3060
105
655
41
280
213
26
40
110
7×100
110
40
1000
СТ1
46
46
1000
3×180
170
170
60
60
26
128
26
180
4000
26
128
26
180

Черт.38

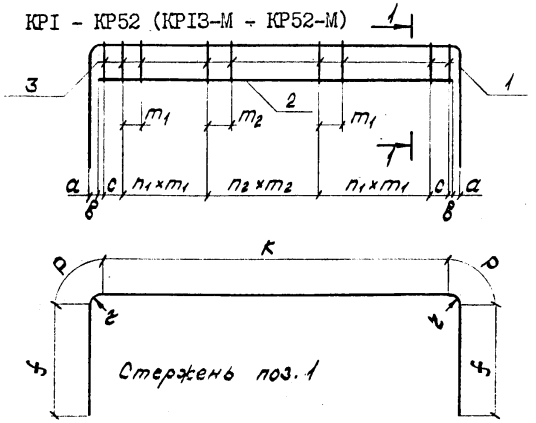

Черт. 39

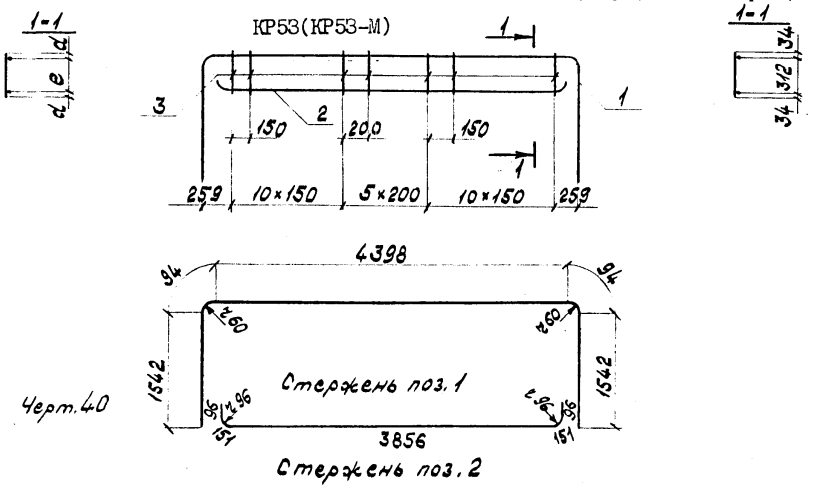

Черт. 40

Номинальные размеры, мм

Таблица 9

Марка каркаса	a	в	c	n_1 шт.	m_1	n_2 шт.	m_2	d	e	Стержень поз.I f	к	p	r	ℓ^*
КРI	34	50	-	-	-	I5	I00	I6	58	399	I608	47	30	2500
КР2	I9	55	-	2	80	7	I00	I6	58	634	II08	47	30	2470
КР3	54	50	-	6	50	9	I00	I6	58	399	I648	47	30	2540
КР4	I9	60	-	3	60	5	I30	I7	76	654	II08	47	30	25I0
КР5	94	50	-	-	-	I5	I00	I6	58	399	I728	47	30	2620
КР6	I9	45	-	-	-	I3	80	I7	II6	694	II08	47	30	2590
КР7	54	50	-	-	-	I5	I00	I6	68	304	I648	47	30	2350

Продолжение табл.9

Марка каркаса	a	в	c	n_1 шт.	m_1	n_2 шт.	m_2	d	e	Стержень поз.I f	к	p	r	ℓ^*
КР8	29	50	90	-	-	II	I00	I7	76	664	I378	47	30	2800
КР9	84	50	-	5	60	9	I00	I6	68	304	I708	47	30	24I0
КРI0	29	50	-	3	80	5	I60	I7	I06	694	I378	47	30	2860
КРII	I24	50	-	4	50	II	I00	I6	68	304	I788	47	30	2490
КРI2	29	50	-	-	-	I6	80	I7	I46	734	I378	47	30	2940
КРI3; КРI3-М	74	50	-	-	-	20	I00	I6	68	см.табл.I3 СТ7(СТ7-М)				
КРI4; КРI4-М	44	I00	-	-	-	I4	I00	I7	96	744	I628	47	30	32I0

* полная длина стержня

Продолжение табл.9

Марка каркаса	а	б	с	n_1 шт.	m_1	n_2 шт.	m_2	d	e	Стержень поз.1 f	к	ρ	τ	ℓ^*
КР15; КР15-М	124	50	-	-	-	20	100	16	68	см.табл.13 СТ8(СТ8-М)				
КР16; КР16-М	44	40	-	5	95	3	190	17	146	794	1628	47	30	3310
КР17; КР17-М	174	50	-	-	-	20	100	16	98	374	2388	47	30	3230
КР18; КР18-М	74	60	-	6	80	4	130	23,5	183	844	1683	47	30	3470
КР19; КР19-М	94	70	80	-	-	15	120	16	78	см.табл.13 СТ11(СТ11-М)				
КР20; КР20-М	54	75	-	-	-	13	150	17	116	839	2148	47	30	3920
КР21; КР21-М	154	70	80	-	-	15	120	16	78	364	2348	47	30	3170
КР22; КР22-М	54	75	-	6	100	5	150	23,5	163	см.табл.13 СТ13(СТ13-М)				
КР23; КР23-М	244	70	-	4	80	11	120	16	108	394	2528	47	30	3410
КР24; КР24-М	84	50	-	6	100	4	200	23,5	253	1099	2208	47	30	4500
КР25; КР25-М	124	70	80	-	-	15	120	16	78	см.табл.13 СТ15(СТ15-М)				
КР26; КР26-М	54	35	140	-	-	15	150	17	146	999	2648	47	30	4740
КР27; КР27-М	184	75	-	6	75	7	150	16	118	479	2408	47	30	3460
КР28; КР28-М	94	50	-	9	100	4	175	23,5	193	1164	2728	47	30	5150
КР29; КР29-М	289	75	-	6	75	7	150	16	148	429	2618	47	30	3570
КР30; КР30-М	124	60	-	7	100	6	180	27,5	295	1274	2788	47	30	5430
КР31; КР31-М	144	100	-	-	-	16	150	16	108	424	2828	47	30	3770
КР32; КР32-М	69	56	109	-	-	14	200	17	166	1149	3208	47	30	5600
КР33; КР33-М	214	100	-	3	100	9	200	16	148	464	2968	47	30	3990
КР34; КР34-М	109	65	-	11	100	4	200	23,5	223	1409	3288	47	30	6200

Продолжение табл.9

Марка каркаса	а	б	с	n_1 шт.	m_1	n_2 шт.	m_2	d	e	Стержень поз.1 f	к	ρ	τ	ℓ^*
КР35; КР35-М	277	55	-	3	120	9	200	18	174	см.табл.13 СТ21(СТ21-М)				
КР36; КР36-М	137	65	-	6	150	6	200	31	298	1539	3320	66	42	6530
КР37; КР37-М	201	40	135	-	-	15	150	16	128	464	2948	47	30	3970
КР38; КР38-М	89	60	120	2	130	13	250	23,5	213	см.табл.13 СТ23(СТ23-М)				
КР39; КР39-М	202	55	-	4	90	9	200	18	154	см.табл.13 СТ25(СТ25-М)				
КР40; КР40-М	117	65	-	8	150	8	200	28,5	223	1439	4280	66	42	7290
КР41; КР41-М	286	65	-	3	120	9	200	31	218	650	3102	94	60	4590
КР42; КР42-М	179	80	-	10	150	5	200	34	312	1542	4398	94	60	7510
КР43	99	35	-	8	50	13	100	16	58	399	2108	47	30	3000
КР44	49	35	-	4	50	6	100	16	58	884	1108	47	30	2970
КР45	69	35	-	5	60	14	100	17	66	304	2148	47	30	2850
КР46	29	50	-	3	80	8	100	17	76	914	1378	47	30	3300
КР47; КР47-М	74	50	-	-	-	25	100	17	66	см.табл.13 СТ30(СТ30-М)				
КР48; КР48-М	59	50	-	3	95	9	100	17	96	994	1628	47	30	3710
КР49; КР49-М	104	70	80	-	-	19	120	17	76	см.табл.13 СТ31(СТ31-М)				
КР50; КР50-М	54	75	-	6	100	5	150	17	116	1089	2148	47	30	4420
КР51; КР51-М	149	75	-	6	75	10	150	17	76	см.табл.13 СТ33(СТ33-М)				
КР52; КР52-М	104	50	-	9	100	4	150	17	116	1249	2648	47	30	5240
КР53; КР53-М	см. Черт.40													

КР54 - КР74

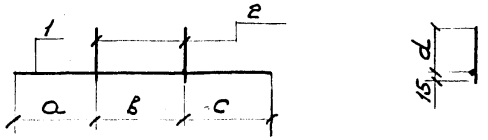

Черт. 41

Номинальные размеры, мм — Таблица 10

Марка каркаса	a	b	c	d
КР54	170	100	170	75
КР55	180	100	190	95
КР56	150	100	280	95
КР57	180	100	180	95
КР58	190	100	240	125
КР59	210	100	280	165
КР60; КР60-М	210	150	220	115
КР61; КР61-М	210	150	290	165
КР62; КР62-М	240	150	380	215
КР63; КР63-М	220	150	250	135
КР64; КР64-М	210	150	350	195
КР65; КР65-М	280	150	450	285
КР66; КР66-М	210	150	310	165
КР67; КР67-М	260	150	400	225
КР68; КР68-М	360	150	500	335
КР69; КР69-М	350	150	310	185
КР70; КР70-М	315	200	455	255
КР71; КР71-М	360	200	580	345
КР72; КР72-М	280	210	430	245
КР73; КР73-М	320	200	470	265
КР74; КР74-М	460	200	610	365

КР75 - КР81

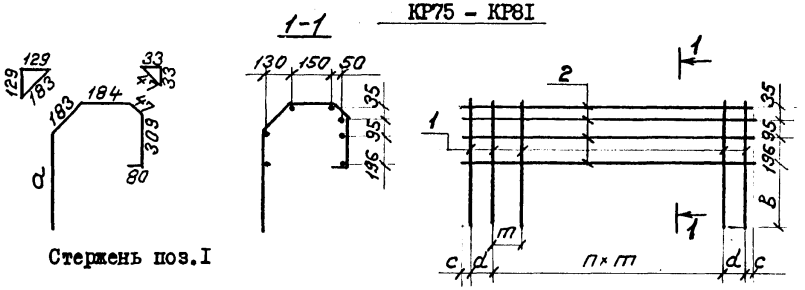

Стержень поз.1

Черт. 42

Номинальные размеры, мм — Таблица 11

Марка каркаса	b	c	d	n шт.	m	Стержень поз.1 a	Стержень поз.1 c*
КР75	132	30	-	7	160	337	1140
КР76	152	30	170	7	150	357	1160
КР77	172	40	-	9	180	377	1180
КР78	192	20	-	9	240	397	1200
КР79	222	40	-	11	240	427	1230
КР80	242	40	-	16	200	447	1250
КР81	262	35	-	17	250	467	1270

* полная длина стержня

Спецификация на одно арматурное изделие — Таблица I2

Марка каркаса	Поз.	Диаметр, мм, класс	Кол. шт.	Длина, мм	Масса каркаса, кг
КРI	I*	IOA-II	I	2500	2,85
	2	IOA-II	I	см.СТ3	
	3	6A-I	I6	90	
КР2	I*	IOA-II	I	2470	3,I3
	2	I4A-II	I	см.СТ2	
	3	6A-I	I2	см.КРI	
КР3	I*	IOA-II	I	2540	3,00
	2	IOA-II	I	см.СТ3	
	3	6A-I	22	см.КРI	
КР4	I*	IOA-II	I	25I0	3,20
	2	I4A-II	I	см.СТ2	
	3	6A-I	I2	II0	
КР5	I*	IOA-II	I	2620	2,9I
	2	IOA-II	I	см.СТ3	
	3	6A-I	I6	см.КРI	
КР6	I*	IOA-II	I	2590	4,25
	2	I4A-II	I	см.СТ2	
	3	IOA-I	I4	I50	
КР7	I*	IOA-II	I	2350	2,78
	2	IOA-II	I	см.СТ3	
	3	6A-I	I6	I00	
КР8	I*	IOA-II	I	2800	3,73
	2	I4A-II	I	см.СТ4	
	3	6A-I	I4	см.КР4	
КР9	I*	IOA-II	I	24I0	2,9I
	2	IOA-II	I	см.СТ3	
	3	6A-I	20	см.КР7	

Продолжение табл.I2

Марка каркаса	Поз.	Диаметр, мм, класс	Кол. шт	Длина, мм	Масса каркаса, кг
КРI0	I*	IOA-II	I	2860	3,80
	2	I4A-II	I	см.СТ4	
	3	6A-I	I2	I40	
КРII	I*	IOA-II	I	2490	2,96
	2	IOA-II	I	см.СТ3	
	3	6A-I	20	см.КР7	
КРI2	I*	IOA-II	I	2940	5,36
	2	I4A-II	I	см.СТ4	
	3	IOA-I	I7	I80	
КРI3, КРI3-М	I	IOA-II(A_c-II)	I	см.СТ7(СТ7-М)	3,59
	2	IOA-II(A_c-II)	I	см.СТ6(СТ6-М)	
	3	6A-I	2I	см.КР7	
КРI4, КРI4-М	I*	IOA-II(A_c-II)	I	32I0	4,33
	2	I4A-II(A_c-II)	I	см.СТ5(СТ5-М)	
	3	6A-I	I5	I30	
КРI5, КРI5-М	I	IOA-II(A_c-II)	I	см.СТ8(СТ8-М)	3,64
	2	IOA-II(A_c-II)	I	см.СТ6(СТ6-М)	
	3	6A-I	2I	см.КР7	
КРI6, КРI6-М	I*	IOA-II(A_c-II)	I	33I0	4,54
	2	I4A-II(A_c-II)	I	см.СТ5(СТ5-М)	
	3	6A-I	I4	I80	
КРI7, КРI7-М	I*	IOA-II(A_c-II)	I	3230	3,89
	2	IOA-II(A_c-II)	I	см.СТ6(СТ6-М)	
	3	6A-I	2I	см.КРI4(КРI4-М)	
КРI8, КРI8-М	I*	IOA-II(A_c-II)	I	3470	8,49
	2	20A-II(A_c-II)	I	см.СТ9(СТ9-М)	
	3	IOA-I	I7	230	

Продолжение табл.I2

Марка каркаса	Поз.	Диаметр, мм, класс	Кол. шт.	Длина, мм	Масса каркаса, кг
КРI9, КРI9-М	I	IOA-II(A_c-II)	I	см.СТII(СТII-М)	3,6I
	2	IOA-II(A_c-II)	I	см.СТ6(СТ6-М)	
	3	6А-I	I8	см.КР4	
КР20, КР20-М	I*	IOA-II(A_c-II)	I	3920	5,42
	2	I4A-II(A_c-II)	I	см.СТIO(СТIO-М)	
	3	6А-I	I4	I50	
КР2I, КР2I-М	I*	IOA-II(A_c-II)	I	3I70	3,69
	2	IOA-II(A_c-II)	I	см.СТ6(СТ6-М)	
	3	6А-I	I8	см.КР4	
КР22, КР22-М	I	IOA-II(A_c-II)	I	см.СТI3(СТI3-М)	I0,20
	2	20A-II(A_c-II)	I	см.СТI2(СТI2-М)	
	3	IOA-I	I8	2I0	
КР23, КР23-М	I*	IOA-II(A_c-II)	I	34I0	4,0I
	2	IOA-II(A_c-II)	I	см.СТ6(СТ6-М)	
	3	6А-I	20	см.КРIO	
КР24, КР24-М	I*	IOA-II(A_c-II)	I	4500	II,I0
	2	20A-II(A_c-II)	I	см.СТI2(СТI2-М)	
	3	IOA-I	I7	300	
КР25, КР25-М	I	IOA-II(A_c-II)	I	см.СТI5(СТI5-М)	3,74
	2	IOA-II(A_c-II)	I	см.СТ6(СТ6-М)	
	3	6А-I	I8	см.КР4	
КР26, КР26-М	I*	IOA-II(A_c-II)	I	4740	6,78
	2	I4A-II(A_c-II)	I	см.СТI4(СТI4-М)	
	3	6А-I	I8	см.КРI6(КРI6-М)	
КР27, КР27-М	I*	IOA-II(A_c-II)	I	3460	4,09
	2	IOA-II(A_c-II)	I	см.СТ6(СТ6-М)	
	3	6А-I	20	см.КР20(КР20-М)	

Продолжение табл.I2

Марка каркаса	Поз.	Диаметр, мм, класс	Кол. шт.	Длина, мм	Масса каркаса, кг
КР28, КР28-М	I*	IOA-II(A_c-II)	I	5I50	I3,00
	2	20A-II(A_c-II)	I	см.СТI6(СТI6-М)	
	3	IOA-I	23	240	
КР29, КР29-М	I*	IOA-II(A_c-II)	I	3570	4,29
	2	IOA-II(A_c-II)	I	см.СТ6(СТ6-М)	
	3	6А-I	20	см.КРI6(КРI6-М)	
КР30, КР30-М	I*	IOA-II(A_c-II)	I	5430	I7,85
	2	25A-II(A_c-II)	I	2600	
	3	IOA-I	2I	350	
КР3I, КР3I-М	I*	IOA-II(A_c-II)	I	3770	4,45
	2	IOA-II(A_c-II)	I	см.СТ29(СТ29-М)	
	3	6А-I	I7	см.КРIO	
КР32, КР32-М	I*	IOA-II(A_c-II)	I	5600	7,99
	2	I4A-II(A_c-II)	I	см.СТI7(СТI7-М)	
	3	6А-I	I7	200	
КР33, КР33-М	I*	IOA-II(A_c-II)	I	3990	4,7I
	2	IOA-II(A_c-II)	I	см.СТ29(СТ29-М)	
	3	6А-I	I6	см.КРI6(КРI6-М)	
КР34, КР34-М	I*	IOA-II(A_c-II)	I	6200	I6,03
	2	20A-II(A_c-II)	I	см.СТI8(СТI8-М)	
	3	IOA-I	27	270	
КР35, КР35-М	I	I4A-II(A_c-II)	I	см.СТ2I(СТ2I-М)	9,83
	2	I4A-II(A_c-II)	I	2630	
	3	8А-I	I6	2I0	
КР36, КР36-М	I*	I4A-II(A_c-II)	I	6530	26,02
	2	25A-II(A_c-II)	I	см.СТ20(СТ20-М)	
	3	I2A-II(A_c-II)	I9	360	

Продолжение табл.I2

Марка каркаса	Поз.	Диаметр, мм, класс	Кол. шт.	Длина, мм	Масса каркаса, кг
КР37, КР37-М	I*	IOA-II(A_c-II)	I	3970	4,69
	2	IOA-II(A_c-II)	I	см.СТ29(СТ29-М)	
	3	6А-I	I8	I60	
КР38, КР38-М	I	IOA-II(A_c-II)	I	см.СТ23(СТ23-М)	I6,7I
	2	20A-II(A_c-II)	I	см.СТ22(СТ22-М)	
	3	8А-I	20	260	
КР39, КР39-М	I	I4A-II(A_c-II)	I	см.СТ25(СТ25-М)	9,65
	2	I4A-II(A_c-II)	I	см.КР35(КР35-М)	
	3	8А-I	I8	I90	
КР40, КР40-М	I*	I4A-II(A_c-II)	I	7290	30,96
	2	25A-II(A_c-II)	I	см.СТ24(СТ24-М)	
	3	I2A-II(A_c-II)	25	280	
КР4I, КР4I-М	I*	20A-II(A_c-II)	I	4590	I9,65
	2	20A-II(A_c-II)	I	2650	
	3	8А-I	I6	280	
КР42, КР42-М	I*	20A-II(A_c-II)	I	75I0	53,55
	2	32A-II(A_c-II)	I	см.СТ28(СТ28-М)	
	3	I2A-II(A_c-II)	26	380	
КР43	I*	I4A-II	I	3000	5,36
	2	IOA-II	I	I970	
	3	6А-I	26	см.КРI	
КР44	I*	IOA-II	I	2970	2,80
	2	IOA-II	I	I070	
	3	6А-I	I5	см.КРI	
КР45	I*	I4A-II	I	2850	5,28
	2	IOA-II	I	2070	
	3	6А-I	25	см.КР7	

Продолжение табл.I2

Марка каркаса	Поз.	Диаметр, мм, класс	Кол. шт.	Длина, мм	Масса каркаса, кг
КР46	I*	IOA-II	I	3300	4,08
	2	I4A-II	I	см.СТ4	
	3	6А-I	I5	см.КР4	
КР47, КР47-М	I	I4A-II(A_c-II)	I	см.СТ30(СТ30-М)	6,39
	2	IOA-II(A_c-II)	I	см.СТ29(СТ29-М)	
	3	6А-I	26	см.КР7	
КР48, КР48-М	I*	IOA-II(A_c-II)	I	37I0	4,65
	2	I4A-II(A_c-II)	I	I570	
	3	6А-I	I6	см.КРI4(КРI4-М)	
КР49, КР49-М	I	I4A-II(A_c-II)	I	см.СТ3I(СТ3I-М)	7,96
	2	I4A-II(A_c-II)	I	2580	
	3	6А-I	22	см.КР4	
КР50, КР50-М	I*	IOA-II(A_c-II)	I	4420	5,86
	2	I4A-II(A_c-II)	I	см.СТIO(СТIO-М)	
	3	6А-I	I8	см.КР20(КР20-М)	
КР5I, КР5I-М	I	I4A-II(A_c-II)	I	см.СТ33(СТ33-М)	8,20
	2	I4A-II(A_c-II)	I	2250	
	3	6А-I	23	см.КР4	
КР52, КР52-М	I*	IOA-II(A_c-II)	I	5240	7,89
	2	I4A-II(A_c-II)	I	см.СТ32(СТ32-М)	
	3	8А-I	23	I80	
КР53, КР53-М	I*	20A-II(A_c-II)	I	см.КР42(КР42-М)	54,69
	2	32A-II(A_c-II)	I	4350	
	3	I2A-II(A_c-II)	26	см.КР42(КР42-М)	
КР54	I	IOA-II	I	440	0,3I
	2	6А-I	2	см.КРI	

Продолжение табл.I2

Марка каркаса	Поз.	Диаметр, мм, класс	Кол. шт.	Длина, мм	Масса каркаса, кг
КР55	I	IOA-II	I	470	0,34
	2	6A-I	2	см.КР4	
КР56	I	IOA-II	I	530	0,5I
	2	IOA-I	2	см.КР6	
КР57	I	IOA-II	I	460	0,33
	2	6A-I	2	см.КР4	
КР58	I	IOA-II	I	см.КР56	0,39
	2	6A-I	2	см.КРI0	
КР59	I	IOA-II	I	590	0,59
	2	IOA-I	2	см.КРI2	
КР60,	I	IOA-II(A_c-II)	I	580	0,4I
КР60-М	2	6A-I	2	см.КРI4(КРI4-М)	
КР6I,	I	IOA-II(A_c-II)	I	650	0,48
КР6I-М	2	6A-I	2	см.КРI6(КРI6-М)	
КР62,	I	IOA-II(A_c-II)	I	770	0,76
КР62-М	2	IOA-I	2	см.КРI8(КРI8-М)	
КР63,	I	IOA-II(A_c-II)	I	620	0,45
КР63-М	2	6A-I	2	см.КР20(КР20-М)	
КР64,	I	IOA-II(A_c-II)	I	7I0	0,70
КР64-М	2	IOA-I	2	см.КР22(КР22-М)	
КР65,	I	IOA-II(A_c-II)	I	880	0,9I
КР65-М	2	IOA-I	2	см.КР24(КР24-М)	
КР66,	I	IOA-II(A_c-II)	I	670	0,49
КР66-М	2	6A-I	2	см.КРI6(КРI6-М)	
КР67,	I	IOA-II(A_c-II)	I	8I0	0,80
КР67-М	2	IOA-I	2	см.КР28(КР28-М)	
КР68,	I	IOA-II(A_c-II)	I	IOI0	I,05
КР68-М	2	IOA-I	2	см.КР30(КР30-М)	

Марка каркаса	Поз.	Диаметр, мм, класс	Кол. шт.	Длина, мм	Масса каркаса, кг
КР69,	I	IOA-II(A_c-II)	I	см.КР67(КР67-М)	0,58
КР69-М	2	6A-I	2	см.КР32(КР32-М)	
КР70,	I	IOA-II(A_c-II)	I	970	0,93
КР70-М	2	IOA-I	2	см.КР34(КР34-М)	
КР7I,	I	IOA-II(A_c-II)	I	II40	I,35
КР7I-М	2	I2A-II(A_c-II)	2	см.КР36(КР36-М)	
КР72,	I	IOA-II(A_c-II)	I	см.СТI9(СТI9-М)	0,77
КР72-М	2	8A-I	2	см.КР38(КР38-М)	
КР73,	I	IOA-II(A_c-II)	I	990	I,II
КР73-М	2	I2A-II(A_c-II)	2	см.КР40(КР40-М)	
КР74,	I	IOA-II(A_c-II)	I	I270	I,46
КР74-М	2	I2A-II(A_c-II)	2	см.КР42(КР42-М)	
КР75	I**	8A-I	8	II40	6, 86
	2	8A-I	7	II80	
КР76	I**	8A-I	I0	II60	8,59
	2	8A-I	7	I450	
КР77	I**	8A-I	I0	II80	9,36
	2	8A-I	7	I700	
КР78	I**	8A-I	I0	I200	I0,87
	2	8A-I	7	2220	
КР79	I**	8A-I	I2	I230	I3,35
	2	8A-I	7	2720	
КР80	I**	8A-I	I7	I250	I7,46
	2	8A-I	7	3280	
КР8I	I**	8A-I	I8	I270	20,97
	2	8A-I	7	4320	

*стержни см. табл.9

** стержни см. табл.II

Ведомость отдельных стержней

Таблица I3

Марка стержня	Эскиз	Диаметр, мм, класс	Длина, мм	Масса, ед., кг
СТ1		8А-I	960	0,38.
СТ2		I4А-II	II30	I,37
СТ3		I0А-II	I600	0,99
СТ4		I4А-II	I380	I,67
СТ5(СТ5-М)		I4А-II(A_c-II)	I600	I,94
СТ6(СТ6-М)		I0А-II(A_c-II)	2I00	I,30
СТ7(СТ7-М)	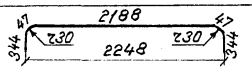	I0А-II(A_c-II)	2970	I,83
СТ8(СТ8-М)	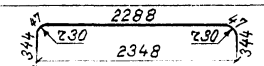	I0А-II(A_c-II)	3070	I,89
СТ9(СТ9-М)		20А-II(A_c-II)	I600	3,95
СТI0(СТI0-М)		I4А-II(A_c-II)	2I00	2,54
СТII(СТII-М)	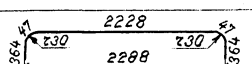	I0А-II(A_c-II)	3050	I,88
СТI2(СТI2-М)		20А-II(A_c-II)	2I00	5,I9
СТI3(СТI3-М)	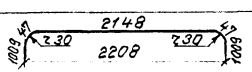	I0А-II(A_c-II)	4260	2,63
СТI4(СТI4-М)		I4А-II(A_c-II)	2600	3,I5
СТI5(СТI5-М)	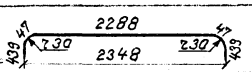	I0А-II(A_c-II)	3260	2,0I
СТI6(СТI6-М)		20А-II(A_c-II)	2600	6,42
СТI7(СТI7-М)		I4А-II(A_c-II)	3I30	3,79
СТI8(СТI8-М)		20А-II(A_c-II)	3I30	7,73
СТI9(СТI9-М)		I0А-II(A_c-II)	960	0,59

Продолжение табл. I3

Марка стержня	Эскиз	Диаметр, мм, класс	Длина, мм	Масса ед, кг
СТ20(СТ20-М)		25А-II(A_c-II)	3I30	I2,05
СТ2I(СТ2I-М)	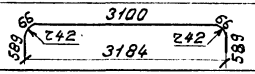	I4А-II(A_c-II)	44I0	5,34
СТ22(СТ22-М)		20А-II(A_c-II)	4I30	I0,20
СТ23(СТ23-М)	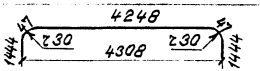	I0А-II(A_c-II)	7230	4,46
СТ24(СТ24-М)		25А-II(A_c-II)	4I30	I5,90
СТ25(СТ25-М)	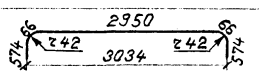	I4А-II(A_c-II)	4230	5,I2
СТ26		8А-I	720	0,28
СТ27(СТ27-М)		I0А-II(A_c-II)	720	0,44
СТ28(СТ28-М)		32А-II(A_c-II)	4I60	26,25
СТ29(СТ29-М)		I0А-II(A_c-II)	2600	I,60
СТ30(СТ30-М)	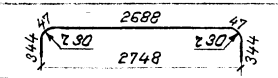	I4А-II(A_c-II)	3470	4,20
СТ3I(СТ3I-М)	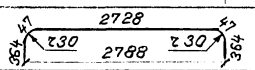	I4А-II(A_c-II)	3550	4,30
СТ32(СТ32-М)		I4А-II(A_c-II)	2500	3,08
СТ33(СТ33-М)	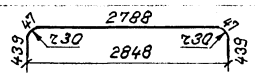	I4А-II(A_c-II)	3760	4,55
СТ34	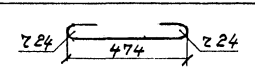	8А-I	570	0,23
СТ35	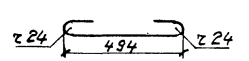	8А-I	600	0,24
СТ36	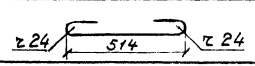	8А-I	620	0,24

Продолжение табл.I3

Марка стержня	Эскиз	Диаметр, мм, класс	Длина, мм	Масса, ед.кг
СТ37	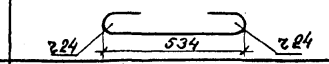	8А-I	640	0,25
СТ38	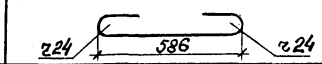	8А-I	670	0,26
СТ39		8А-I	I960	0,77
СТ40	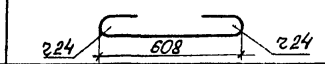	8А-I	7I0	0,28
СТ4I	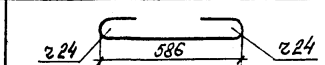	8А-I	690	0,27
ПС1	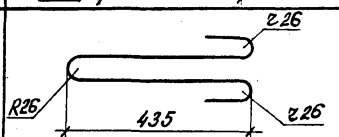	I2А-I	I050	0,93
ПС2	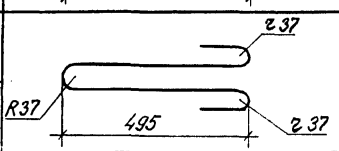	I4А-I	I270	I,54
ПС1-М		I2А$_С$-II		I,I8
ПС3	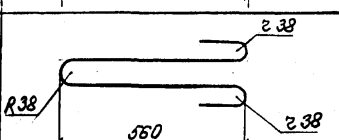	I6А-I	I400	2,2I
ПС2-М		I4А$_С$-II		I,69

Продолжение табл.I3

Марка стержня	Эскиз	Диаметр, мм, класс	Длина, мм	Масса, ед.кг
ПС4	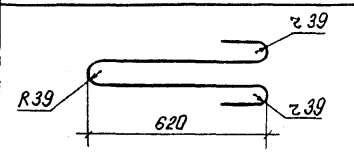	I8А-I	I520	3,04
ПС3-М		I6А$_С$-II		2,40
ПС5	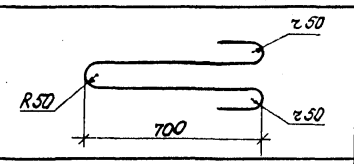	20А-I	I780	4,40
ПС4-М		I8А$_С$-М		3,56
ПС6	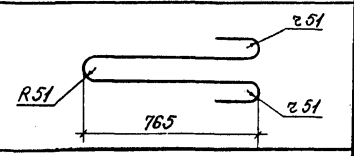	22А-I	I9I0	5,69
ПС5-М		20А$_С$-II		4,72
ПС7	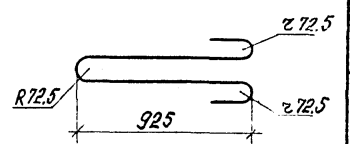	25А-I	2400	9,24
ПС6-М		22А$_С$-II		7,I5
ПС8	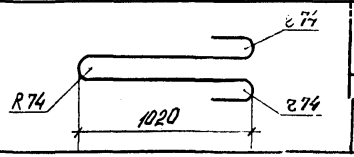	28А-I	2590	I2,5I
ПС7-М		25А$_С$-II		9,97

Ленгипротрансмост
Главный инженер института — А.К.Васин

Руководитель службы стандартизации — В.Н.Семенов

Руководитель разработки
Начальник отдела типового проектирования — С.С.Ткаченко

Ответственный исполнитель
Главный инженер проекта — Р.С.Клейнер

Исполнители:
руководитель группы — Н.И.Беляева
ведущие инженеры: — Б.Г.Коен, И.Ф.Миронова
старшие инженеры — А.Ю.Кучанова, Т.Ф.Чупарнова
инженеры — О.В.Еременко, Е.Н.Пургина, Д.А.Трубин
ст.техник — В.М.Коен
черт.-констр. — Т.Л.Гусинова

Соисполнители:
СибЦНИИС
Директор института — П.Ф.Стафеев
Руководитель разработки — С.С.Потапов

gost.e-ecolog.ru