ГОСУДАРСТВЕННЫЙ КОМИТЕТ СОВЕТА МИНИСТРОВ СССР
ПО ДЕЛАМ СТРОИТЕЛЬСТВА
(ГОССТРОЙ СССР)

ТИПОВЫЕ КОНСТРУКЦИИ И ДЕТАЛИ ЗДАНИЙ И СООРУЖЕНИЙ

Серия 2.436-7

АРХИТЕКТУРНЫЕ ДЕТАЛИ ЗАПОЛНЕНИЯ СВЕТОВЫХ ПРОЁМОВ В СТЕНАХ С ПРИМЕНЕНИЕМ СТАЛЬНЫХ ОКОННЫХ ПАНЕЛЕЙ СЕРИИ ПР-05-50 / 71

gost.e-ecolog.ru

ГОСУДАРСТВЕННЫЙ КОМИТЕТ СОВЕТА МИНИСТРОВ СССР
ПО ДЕЛАМ СТРОИТЕЛЬСТВА
(ГОССТРОЙ СССР)

ТИПОВЫЕ КОНСТРУКЦИИ И ДЕТАЛИ ЗДАНИЙ И СООРУЖЕНИЙ

Серия 2.436-7

АРХИТЕКТУРНЫЕ ДЕТАЛИ ЗАПОЛНЕНИЯ СВЕТОВЫХ ПРОЁМОВ В СТЕНАХ С ПРИМЕНЕНИЕМ СТАЛЬНЫХ ОКОННЫХ ПАНЕЛЕЙ СЕРИИ ПР-05-50 / 71

РАЗРАБОТАНЫ
ЦНИИПРОМЗДАНИЙ
И
ГПИ ПРОМСТРОЙПРОЕКТ

УТВЕРЖДЕНЫ
и введены в действие
с 1 сентября 1973 года
Госстроем СССР
Постановление N 103
от 25 июня 1973 года

12383 2

Содержание

NN листов	Содержание листа	NN стр	Примечания
листы С-1 – С-3	Содержание	2-4	
листы П-1 ÷ П-3	Пояснительная записка	5-7	
лист 1	Схемы маркировки деталей в панельных стенах	8	
лист 2	Схемы маркировки деталей в кирпичных стенах	9	
лист 3	Схемы маркировки деталей у железобетонных рам ворот	10	
лист 4	Верх и низ проема в панельной стене толщиной 160мм	11	
лист 5	Верх и низ проема в панельной стене толщиной 200мм и 240мм	12	
лист 6	Низ проема в панельной стене толщиной 200, 240мм с подоконником из цементного раствора облицованным керамической плиткой и низ проема в кирпичном участке стены	13	
лист 7	Низ проема в участке стены из кирпича при толщине панельных стен 160, 200, 240мм	14	
лист 8	Низ проема в панельных стенах толщиной 160, 200, 240мм над рамой ворот	15	
лист 9	Деталь вертикального стыка стальных оконных панелей при панельных стенах толщиной 160, 200, 240мм	16	

	Архитектурные детали заполнения световых проемов в стенах с применением стальных оконных панелей серии ПР-05-50/71	Серия 2 436-7
1972	Содержание	Лист С-1

Г. Москва

12383 3

N N листов	Содержание листа	N N стр.	Примечания
лист 10	Деталь вертикального стыка стальных оконных панелей при панельных стенах толщиной 160, 200, 240мм (для раздельных помещений)	17	
лист 11	Примыкание стальной оконной панели к глухим участкам панельных стен толщиной 160, 200, 240мм	18	
лист 12	Примыкание стальной оконной панели к глухим кирпичным участкам стен при толщине панельных стен 160, 200, 240мм	19	
лист 13	Примыкание стальной оконной панели к участкам кирпичных стен при толщине панельных стен 160мм	20	
лист 14	Примыкание стальной оконной панели к кирпичным участкам стен при толщине панельных стен 200 и 240мм	21	
лист 15	Примыкание стальной оконной панели к раме ворот при панельных стенах толщиной 160мм	22	
лист 16	Примыкание стальной оконной панели к раме ворот при панельных стенах толщиной 200 и 240 мм	23	
лист 17	Крепление низа стальных оконных панелей к ж. б. колонне и стойке фахверка	24	
лист 18	Крепление горизонтального стыка стальных оконных панелей к ж б колонне и стойке фахверка.	25	
лист 19	Крепление верха стальных оконных панелей к ж б. колонне и стойке фахверка.	26	
лист 20	Крепление стальных оконных панелей к ж б. колонне в месте вертикального стыка панелей	27	

Нач. отд.	Дрыгин	
Гл. инж. пр.	Весник	
Гл. арх. пр.	Удальцова	
Рук. бригады	Рутковская	

ПРОМСТРОЙПРОЕКТ г. Москва

ТД

Архитектурные детали заполнения световых проемов в стенах с применением стальных оконных панелей серии ПР-05-50/71

Серия 2.436-7

1972

Содержание

Лист С-2

№№ листов	Содержание листа	№№ стр.	Примечания
Лист 21	Крепление стальной оконной панели к ж.б. колонне в месте примыкания к глухой стене.	28	
Лист 22	Крепление стальных оконных панелей к стойке фахверка в месте вертикального стыка панелей	29	
Лист 23	Крепление стальных оконных панелей к стойке фахверка в месте примыкания к глухой стене	30	
Лист 24	Узлы 1 и 2	31	
Лист 25	Элементы крепления МП-1 ÷ МП-3	32	
Лист 26	Элементы крепления МП-4 ÷ МП-7	33	
Лист 27	Элементы крепления МП-8 ÷ МП-10	34	
Лист 28	Спецификация стали для МП-4 ÷ МП-10	35	
Лист 29	Спецификация материалов на 100 п.м. заделки	36	
Лист 30	Спецификация стальных элементов крепления на одну деталь	37	

Гл. инж. ф. Весник
Гл. арх. пр. Удальцова
Рук. бриг. инж. Рутковская

ПРОМСТРОЙПРОЕКТ г. Москва

ТД	Архитектурные детали заполнения световых проемов в стенах с применением стальных оконных панелей серии ПР-05-50/71	Серия 2.436-7
1972	Содержание	Лист С-3

12383 5

Пояснительная записка

1. В состав серии 2.436-7 входят следующие рабочие чертежи типовых архитектурных и монтажных деталей заполнения световых проемов в стенах с применением стальных оконных панелей по серии ПР-05-50/71:

- архитектурные детали примыкания стальных оконных панелей к стенам из сборных керамзитобетонных панелей по серии 1.432-5 и участкам стен из кирпича, а также к типовым железобетонным рамам ворот по сериям 1.435-2 и 1.435-3;
- архитектурные детали вертикального стыка между оконными панелями и примыкания их к колоннам зданий;
- монтажные детали крепления оконных панелей к колоннам зданий;
- стальные крепежные элементы.

3. В состав серии входят также маркировочные схемы архитектурных и монтажных деталей и пояснительная записка.

4. Рабочие чертежи типовых деталей разработаны для толщин панельных стен 160, 200 и 240мм в 2-х вариантах
- при привязке оконной панели 70мм к наружной грани стеновой панели (для стен толщиной 200 и 240мм);
- при привязке оконной панели „0" к внутренней грани стеновой панели (для стен толщиной 160мм)

5. В чертежах настоящей серии условно показаны открывающиеся оконные панели двойного остекления

Нач. отд.	Дрыгин		
Гл. инж. пр.	Весник		
Гл. арх. пр.	Ульянцова		
Рук. бриг.	Рутковская		

ПРОМСТРОЙПРОЕКТ г. Москва

ТД	Архитектурные детали заполнения световых проемов в стенах с применением стальных оконных панелей серии ПР-05-50/71	Серия 2.436-7
1972	Пояснительная записка	Лист П-1

6. Детали примыкания оконных панелей к низу световых проемов решены в трех вариантах:

- без подоконников;
- с подоконниками из цементного раствора;
- с подоконниками из цементного раствора, облицованными керамическими плитками (ГОСТ 6141-63.)

Выбор подоконников определяется проектом, в зависимости от внутренней отделки помещений.

7. Рабочие чертежи серии предназначены для использования их при проектировании и непосредственно на строительстве

8. На схемах маркировки деталь обозначена кружком, разделенным горизонтальной линией. Цифра в числителе обозначает номер детали, цифра в знаменателе-номер листа, на котором она разработана (смотрите рис. 1).



Рис. 1

9. В рабочих чертежах проекта ссылка на типовую деталь данной серии производится кружком с номером детали и с обозначением слева номера серии (смотрите рис. 2).



Рис. 2

ПРОМСТРОЙПРОЕКТ г. Москва	Нач. СТП.	Дрыгин	
	Гл. инж. пр.	Весник	
	Гл. арх. пр.	Удальцова	
	Рук. бриг. инж.	Рутковская	

ТД	Архитектурные детали заполнения световых проемов в стенах с применением стальных оконных панелей серии ПР-05-50/71	Серия 2.436-7	
1972	Пояснительная записка		Лист П-2

12383 7

На листах проекта, где запроектированы типовые детали только данной серии, номеров серии слева от кружков можно не ставить, а на листах дать примечание: "Все детали, замаркированные на данном листе, приняты по серии 2.436-7".

10. В разрабатываемом проекте должны быть следующие материалы и указания:

а) на заглавном листе – перечень листов серии 2.436-7 используемых в проекте;

б) на планах, разрезах и фасадах а также на монтажных схемах оконных панелей – ссылки на используемые детали данной серии;

в) на монтажной схеме оконных панелей – спецификация крепежных элементов МП, применяемых в проекте.

11. Строительные материалы, применяемые в серии 2.436-7:

а) Плитка керамическая для внутренней облицовки стен — ГОСТ 6141-63*

б) Мастика полиизобутиленовая строительная УМС-50 — ГОСТ 14791-69

в) Мастика МПС — ТУ 400-1-410-70 Главмоспромстройматериалы

г) Пакля смоленая ленточная — ГОСТ 16183-70

д) Краска хфк светлосерого цвета — ТУ 21-29-2-68

е) Пиломатериалы хвойных пород — ГОСТ 8486-66

ж) Эмали перхлорвиниловые (ПХВ) — ГОСТ 6993-70

и) Мастика кумароно-каучуковая КН-3 — ТУ-21-29-2-68

к) Маты и полосы из стеклянного волокна — ГОСТ 2245-43*

л) Шурупы — ГОСТ 1145-70*

Нач. отд.	Крыгин		
Гл. инж. пр.	Веснин		
Гл. арх. пр.	Удальцова		
Рук. гр. инж.	Рутковская		

ПРОМСТРОЙПРОЕКТ г. Москва

ТД	Архитектурные детали заполнения световых проемов в стенах с применением стальных оконных панелей серии ПР-05-60/71	Серия 2.436-7
1972	Пояснительная записка	Лист П-3

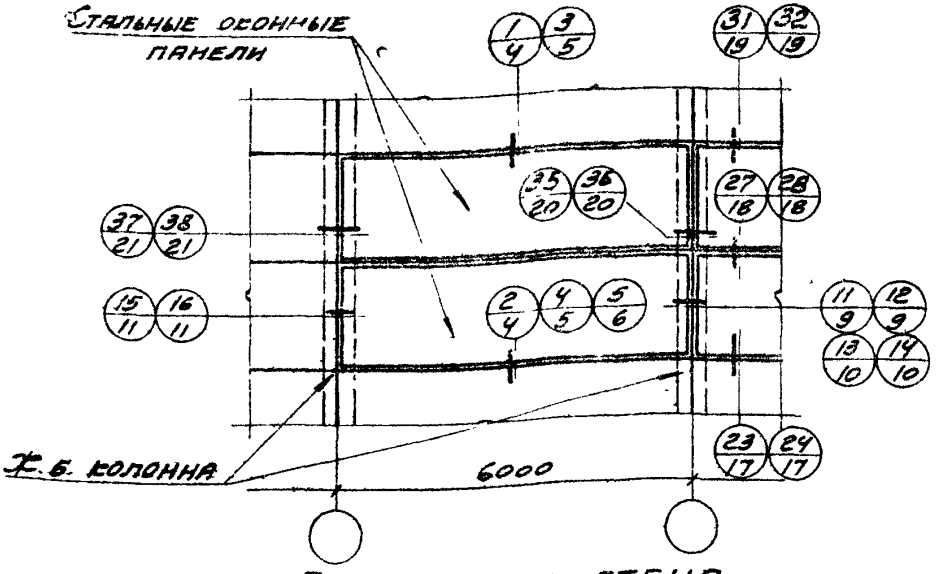

Продольная стена

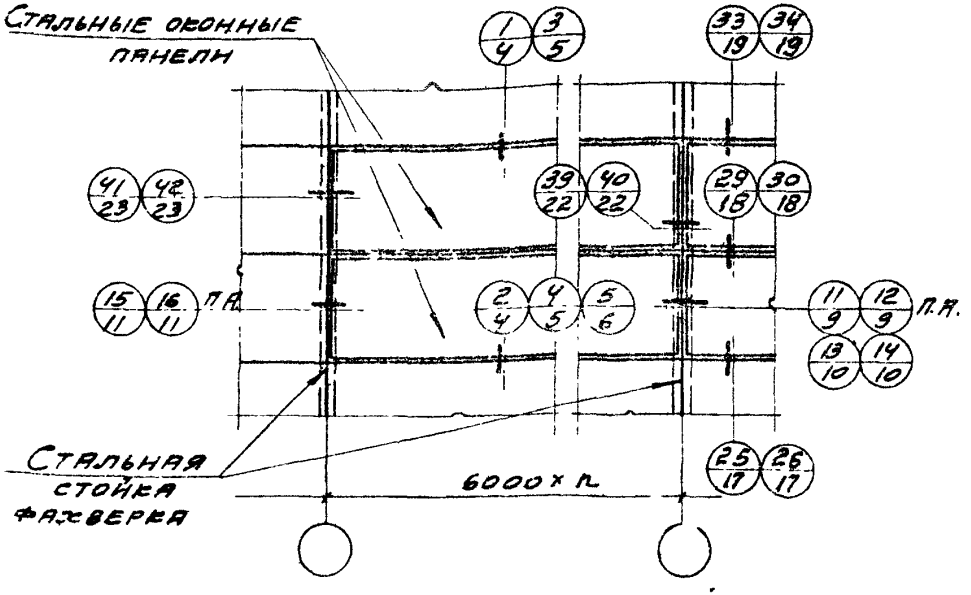

Торцовая стена

Примечание:

П.А. – по аналогии.

ТД	Архитектурные детали заполнения световых проемов в стенах с применением стальных оконных панелей серии ПР-05-50/71	Серия 2.436-7
1972	Схемы маркировки деталей в панельных стенах	Лист 1

Гл. инж. пр. Весник
Гл. арх. пр. Удальцова
Рук. бриг. инж. Рутковская
Исполнитель Голякова

Промстройпроект г. Москва

12383 9

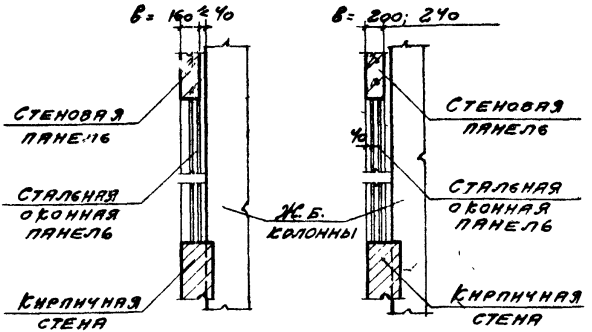

1 – 1
в = 160

1 – 1
в = 200; в = 240

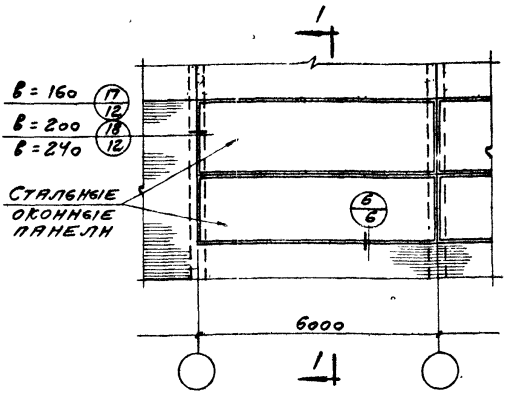

Нач. отд.	Дрягин		
Гл. инж. пр.	Весник		
Гл. арх. пр.	Эрлихцова		
Рук. бриг. инж.	Ротковская		
Исполнители	Голякова		

ПРОМСТРОЙПРОЕКТ
г. Москва

ТД	Архитектурные детали заполнения световых проемов в стенах с применением стальных оконных панелей серии ПР-05-50/71	Серия 2.436-7	
1972	Схемы маркировки деталей в кирпичных стенах		Лист 2

12383 10

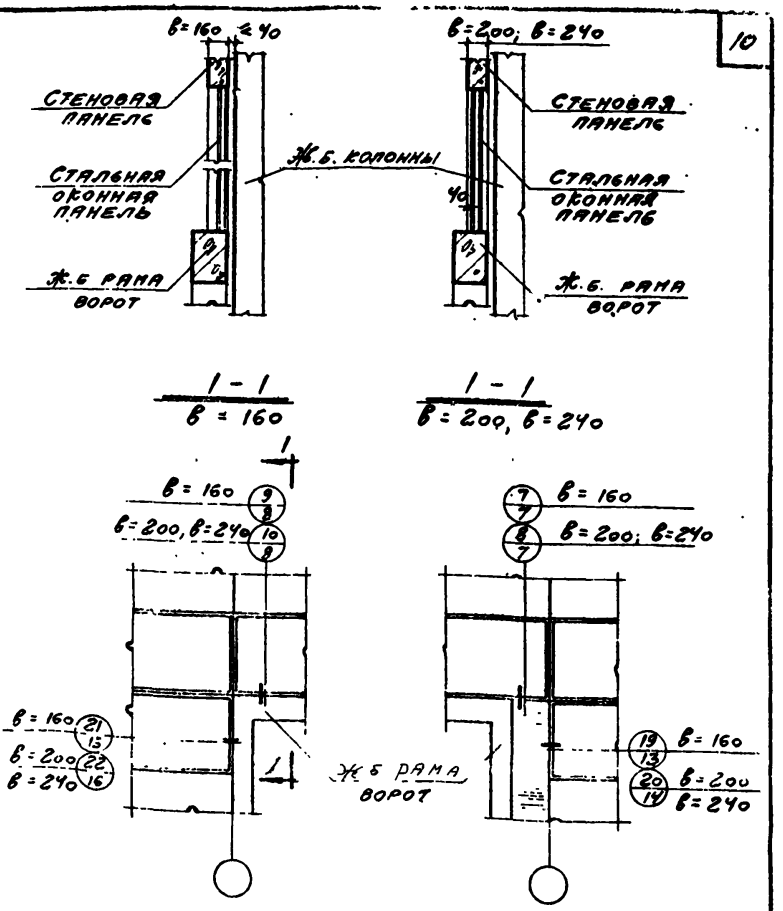

Архитектурные детали заполнения световых проемов в стенах с применением стальных оконных панелей серии ПР-05-50/71		Серия 2.436-7
1972	Сопряжения маркировки деталей у железобетонных рам ворот	Лист 3

Гл. Инженер Проект Москва

Инженер Толякова

Ин. отд. Сенник Пр. Гл. арх. пр. Рук. бриг. инж. Дрогин Весник Удальцова Рутковская

12383 11

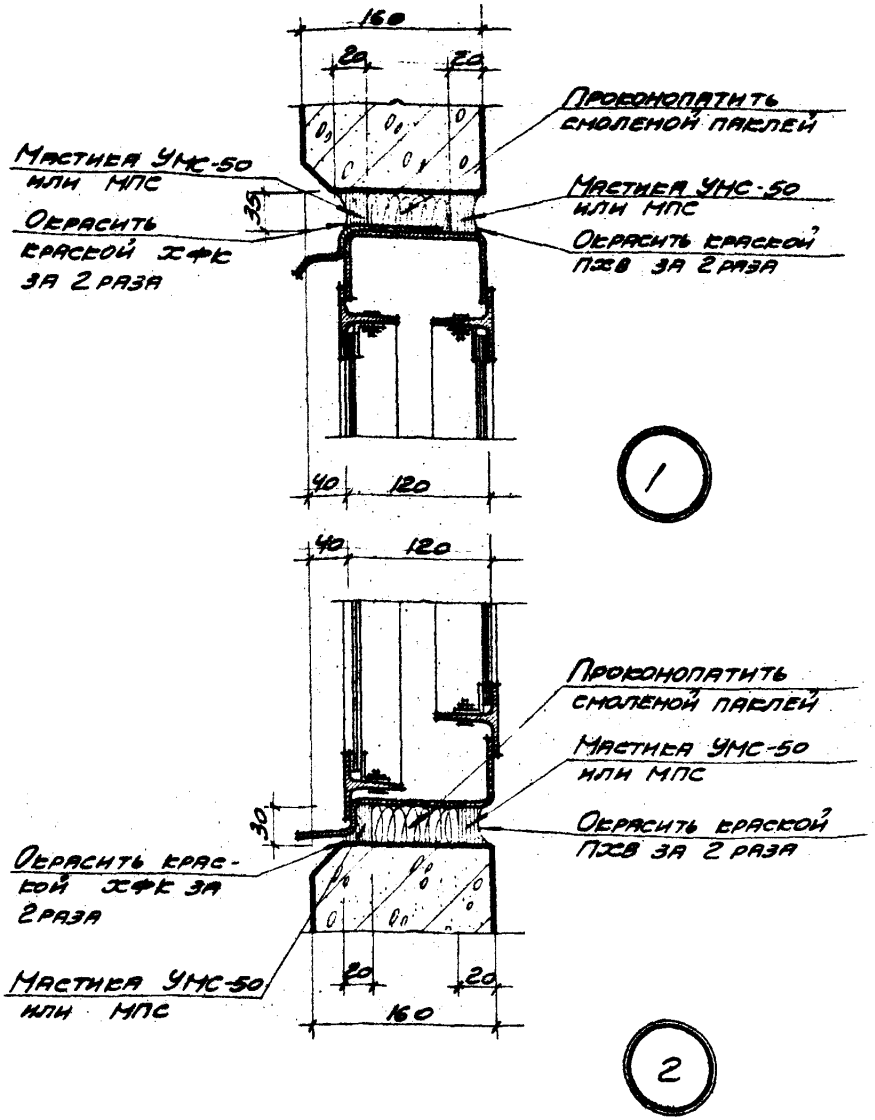

ТД	Архитектурные детали заполнения световых проемов в стенах с применением стальных оконных панелей серии ПР-05-50/71	Серия 2.436-7
1972	Верх и низ проема в панельной стене толщиной 160 мм.	Лист 4

ПРОМСТРОЙПРОЕКТ г. Москва

Нач. отп.	Дрыгин	
Гл. инж. пр.	Весник	
Гл. арх. пр.	Удальцова	
Рук. бриг. инж.	Рутковская	
Исполнитель	Симакова	

12383 12

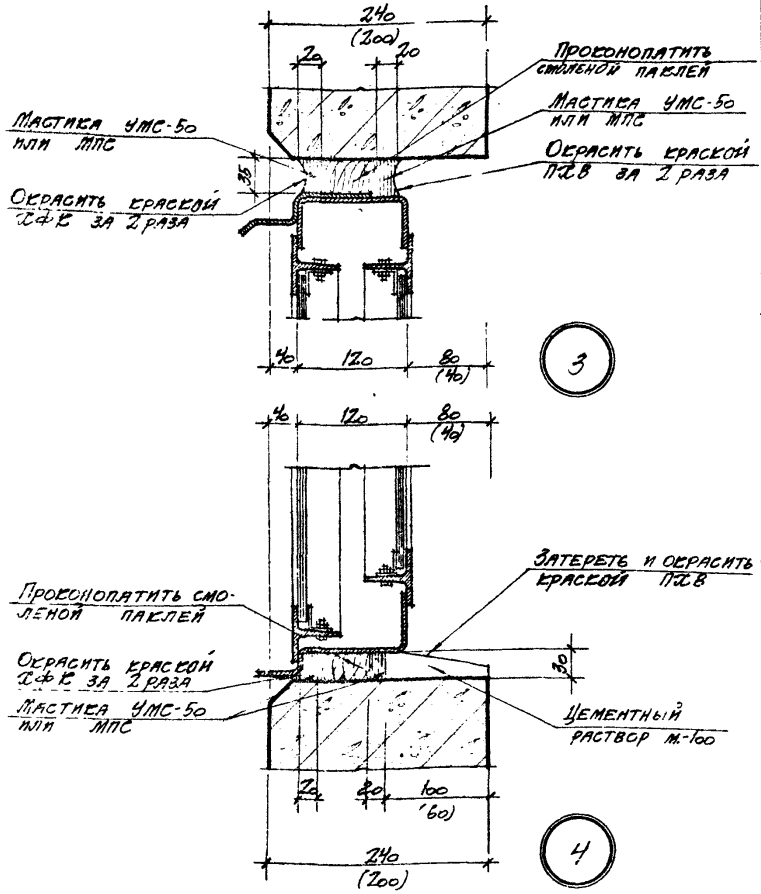

Примечание.

Размеры в скобках даны для панельных стен 200мм

ГД	Архитектурные детали заполнения световых проемов в стенах с применением стальных оконных панелей серии пр-05-50/71	Серия 2.436-7	
472	Верх и низ проема в панельной стене толщиной 200мм и 240мм		Лист 5

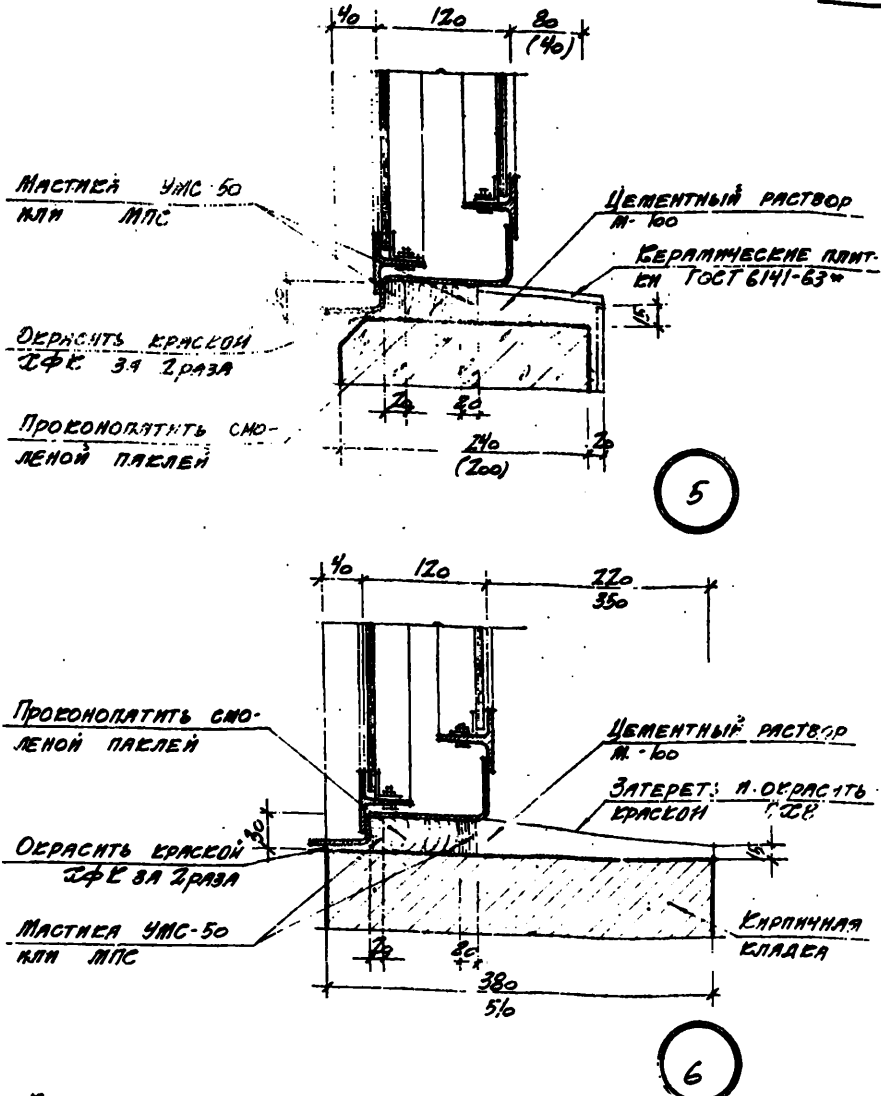

Примечание.

Размеры в скобках даны для панельных стен 200мм

ТД	Архитектурные детали заполнения световых проемов в стенах с применением стальных оконных панелей серии ПР-05-50.1.1		Серия 2.436-7
1972	Низ проема в панельной стене толщиной 200 и 240 мм с подоконником из цементного раствора облицованный керамической плиткой и низ проема в кирпичном участке стены		Лист 5

ПРОМСТРОЙПРОЕКТ г. Москва

Нач. отд. Дрягин
Гл. инж. пр. Весник
Гл. арх. пр. Удальцова
Рук. бриг. Ратковская

Исполнитель Смагова

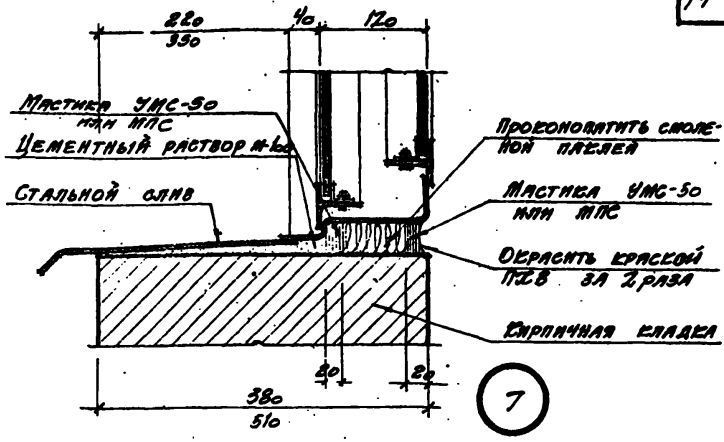

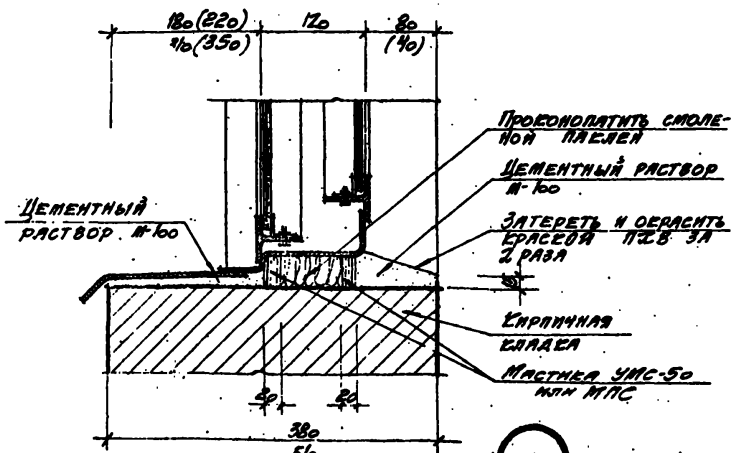

Примечание.

Размеры в скобках даны для панельных стен 200 мм.

ТД	Архитектурные детали заполнения световых проемов в стенах с применением стальных оконных панелей серии ПР-05-50/71	Серия 2.436-7
1972	Низ проема в участке стены из кирпича при толщине панельных стен 160, 200, 240 мм	Лист 7

Исполнитель Симакова

Дрыгин, Бесник, Удальцова, Рутковская

Нач. отд. Гл. инж. пр. Гл. арх. пр. Рук. арх. инж.

Промстройпроект г. Москва

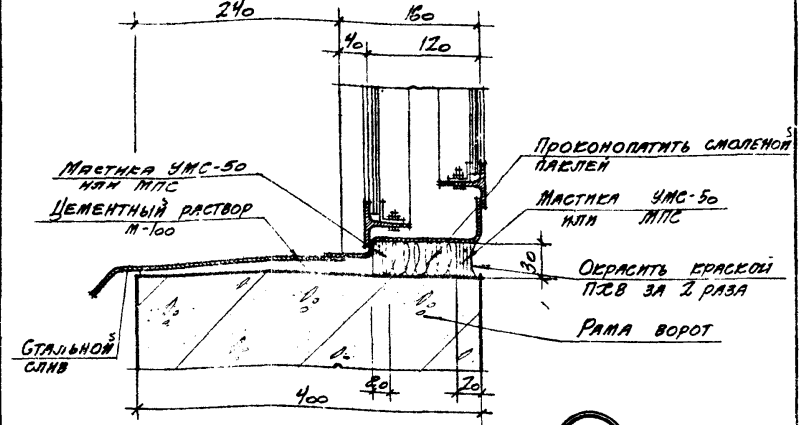

9

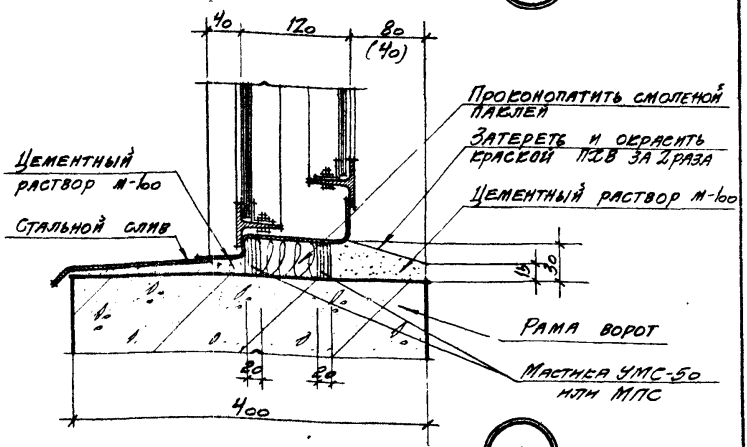

10

Примечание.
Размеры в скобках даны для панельных стен 200мм.

ТД	Архитектурные детали заполнения световых проемов в стенах с применением стальных оконных панелей серии ПР-05-50/71	Серия 2.436-7
1972	Низ проема в панельных стенах толщиной 160, 200, 240мм над рамой ворот	Лист 8

ПРОМСТРОЙПРОЕКТ г. Москва

Нач. отп.	Дрыгин	
Гл. инж. пр.	Весник	
Гл. арх. пр.	Удальцова	
Рук. бриг. инж.	Рутковская	

Исполнитель Симакова

12383 16

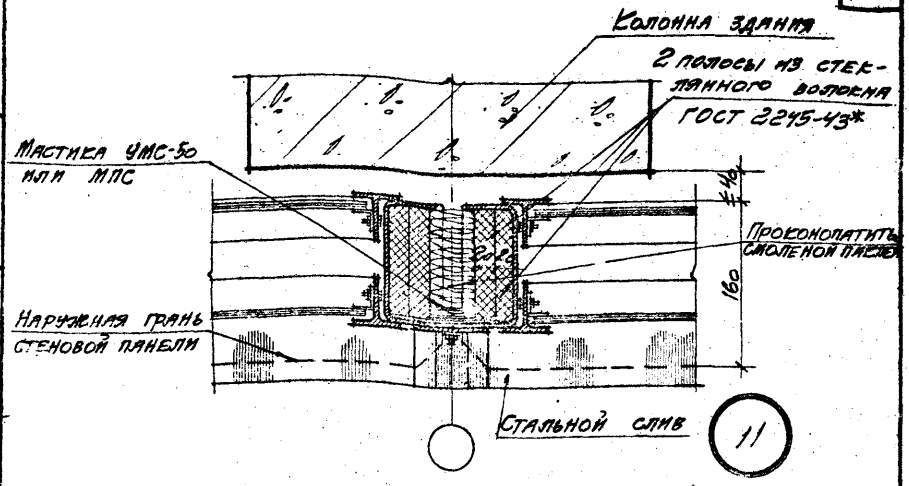

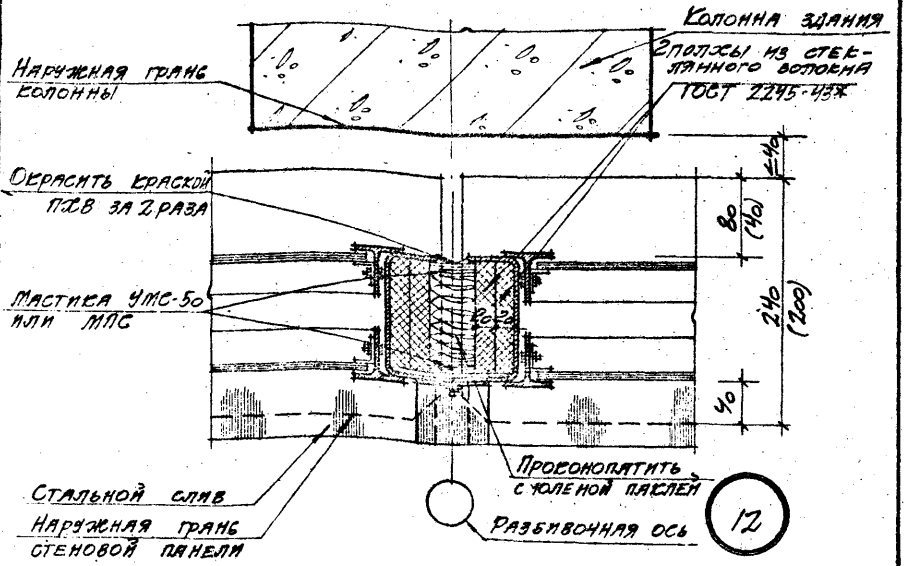

Примечания:

1. Размеры в скобках даны для панельных стен 200 мм.
2. Полосы из стеклянного волокна клеить перед монтажом стальных оконных панелей на клее КН-3.
3. Конопатить вертикальные швы стыка стальных оконных панелей с улицы, до установки нащельников.

ТД	Архитектурные детали заполнения световых проемов в стенах с применением стальных оконных панелей серии ПР-05-50/71	Серия 2.436-7
1972	Деталь вертикального стыка стальных оконных панелей при панельных стенах толщиной 160, 200, 240 мм	Лист 9

ПРОМСТРОЙПРОЕКТ г. Москва

Нач. отп.	Дрыгин	Исполнитель	Симакова
Гл. инж. пр.	Весник		
Гл. арх. пр.	Удальцова		
Рук. бриг. инж.	Рутковская		

12383 17.

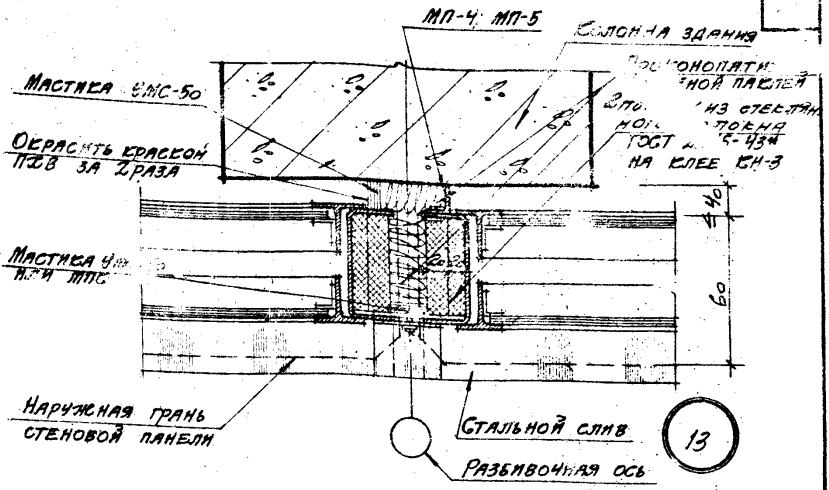

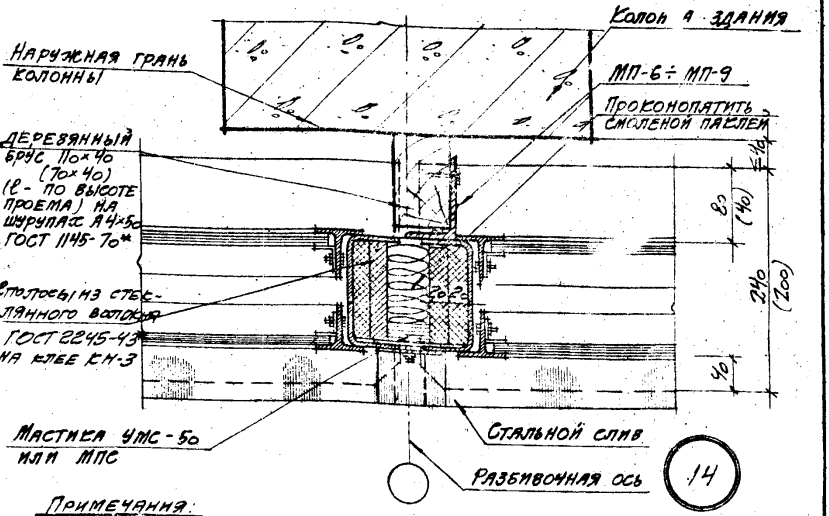

Примечания:

1. Размеры в скобках даны для панельных стен 200мм.
2. Марки МП-4 ÷ МП-9 прикрепить болтами М6×30 по ГОСТу 7798-70 до монтажа стальных оконных панелей, предварительно просверлив в панелях отверстия ф 8мм.

ТД	Архитектурные детали заполнения световых проемов в стенах с применением стальных оконных панелей серии ПР-05-50/71		Серия 2.436-7
1972	Деталь вертикального стыка стальных оконных панелей при панельных стенах толщиной 160, 200, 240мм (для раздельных помещений)		Лист 10

ПРОМСТРОЙПРОЕКТ г. Москва

Нач. отд. Дрыгин
Гл. инж. пр. Весник
Гл. арх. пр. Здальцова
Рук. бриг. инж. Рутковская

Исполнитель Смакова

12383 18

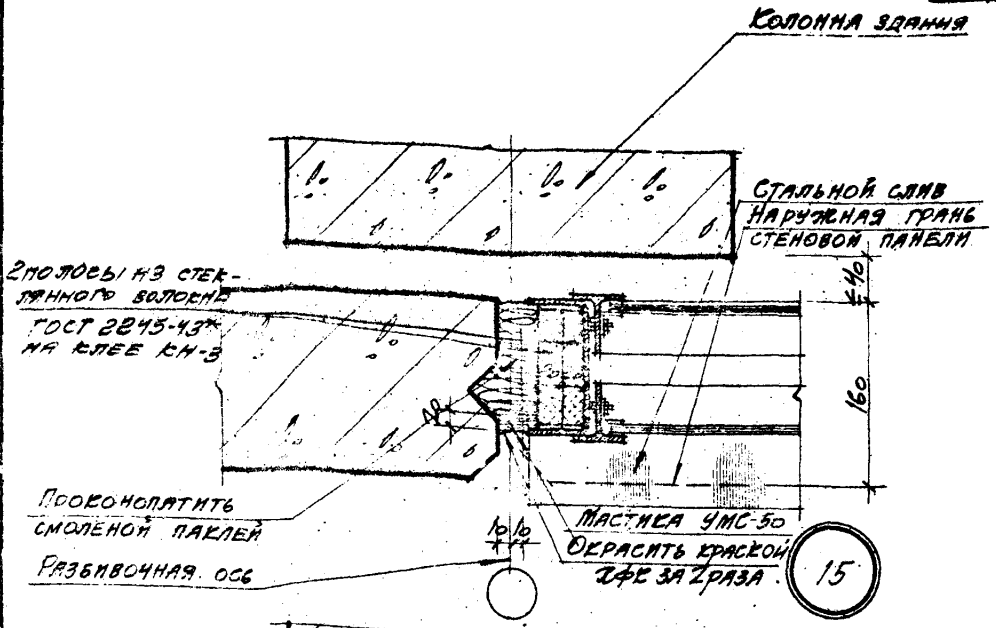

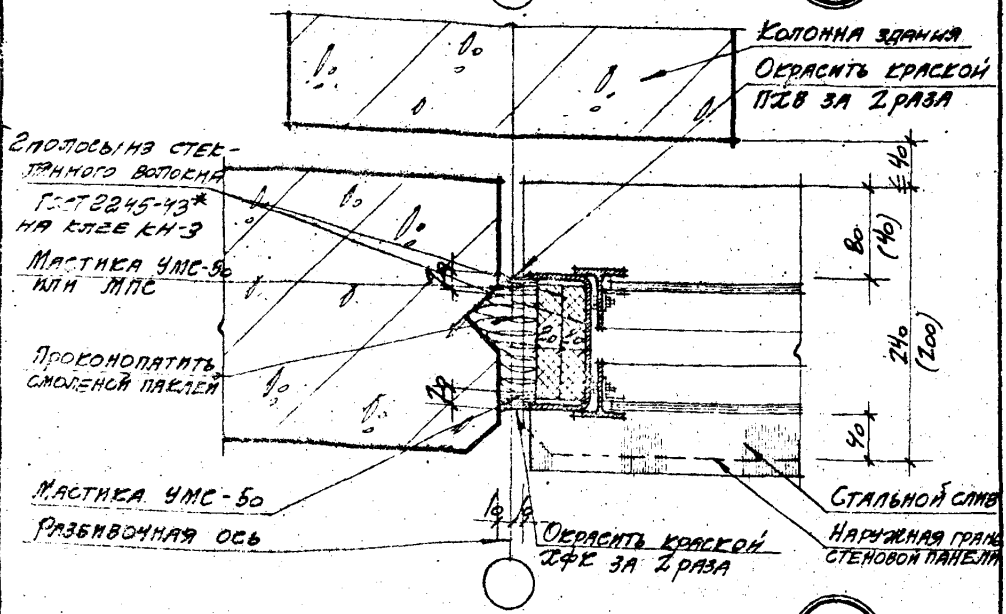

Примечание.
Размеры в скобках даны для панельных стен 200мм.

ТД	Архитектурные детали заполнения световых проемов в стенах с применением стальных оконных панелей серии ПР-05-50/71	Серия 2.436-7
1972	Примыкание стальной оконной панели к глухим участкам панельных стен толщиной 160, 200, 240мм	Лист 11

Проектпроект г. Москва

Гл. инж. пр. Бесник
Гл. арх. пр. Удальцова
Рук. бриг. инж. Рутковская

Исполнитель Симакова

12383 19

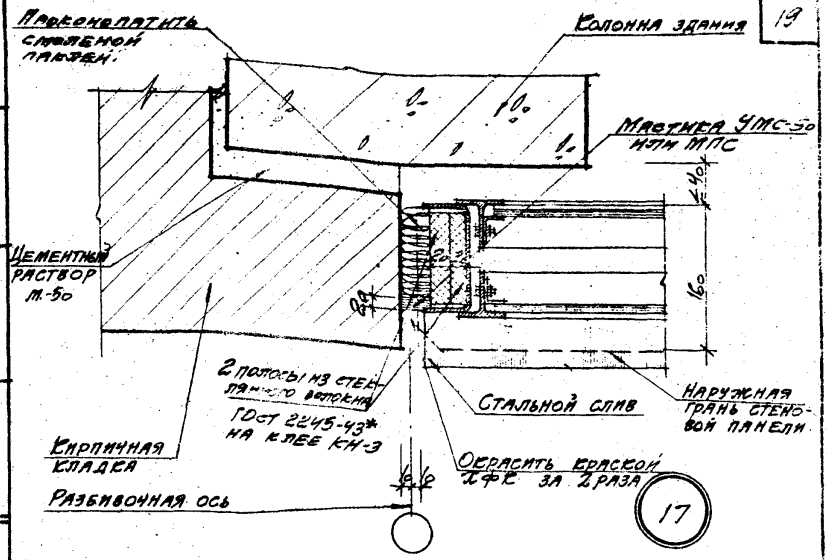

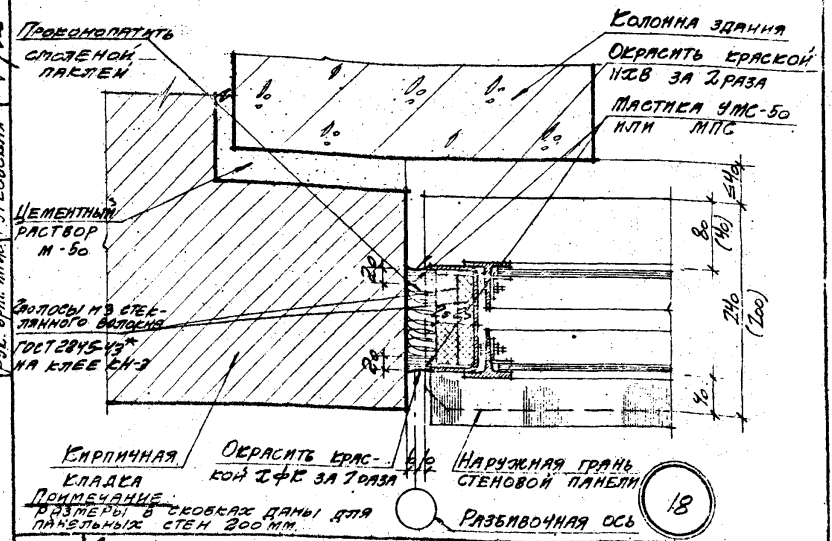

Примечание: Размеры в скобках даны для панельных стен 200 мм.

ПРОМСТРОЙПРОЕКТ г. Москва	Нач. отп.	Дрыгин	Исполнитель Симакова
	Гл. инж. пр.	Весник	
	Гл. арх. пр.	Удальцова	
	Рук. бриг. инж.	Рутковская	

ТД	Архитектурные детали заполнения световых проемов в стенах с применением стальных оконных панелей серии ПР-05-50/71	Серия 2.436-7
1972	Примыкание стальной оконной панели к глухим кирпичным участкам стен при толщине панельных стен 160, 200, 240 мм	Лист 12

12383 20

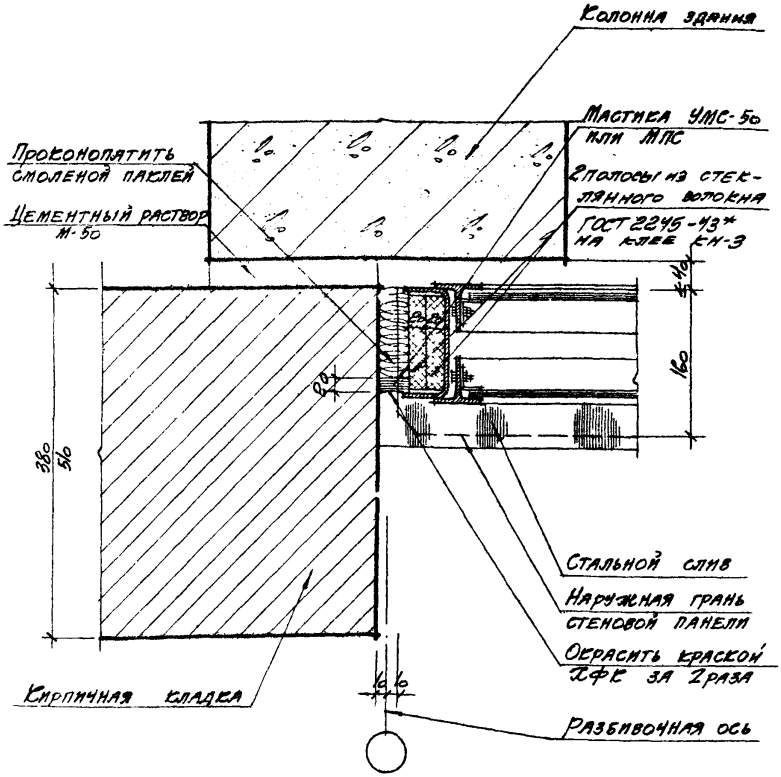

19

ТД	Архитектурные детали заполнения световых проемов в стенах с применением стальных оконных панелей серии ПР-05-50/71	Серия 2.436.-7
1972	Примыкание стальной оконной панели к участкам кирпичных стен при толщине панельных стен 160 мм	Лист 13

ПРОМСТРОЙПРОЕКТ г. Москва

Нач. ст. п. | Гл. инж. пр. | Гл. арх. пр. | Рук. бриг. инж. | Ядальцова | Рутковская

12383 21

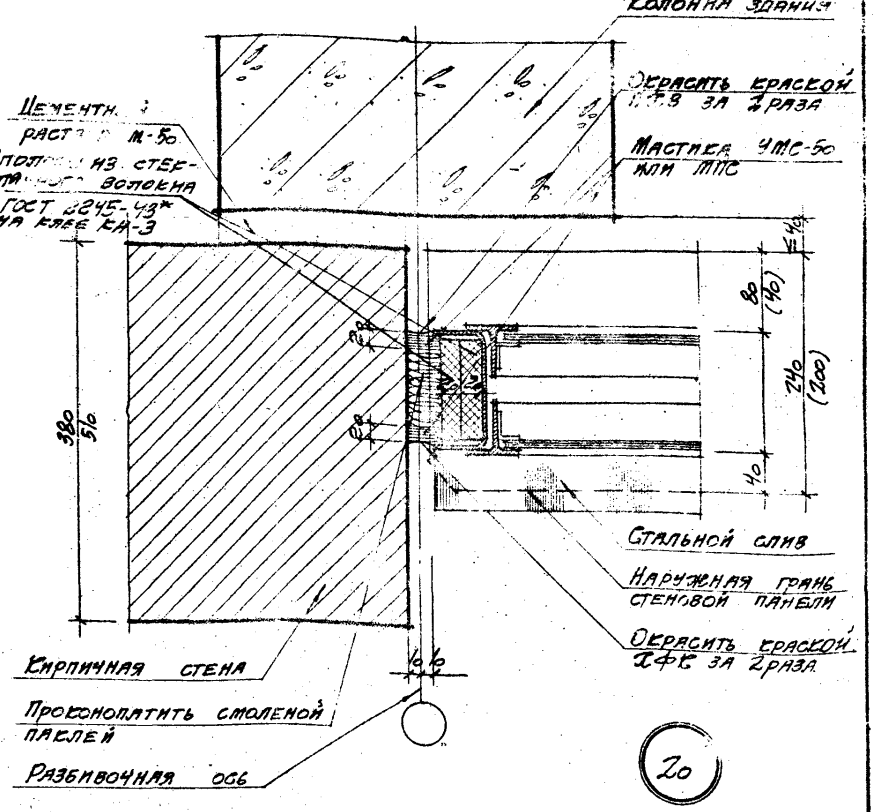

Примечание.

Размеры в скобках даны для панельных стен 200 мм.

ТД	Архитектурные детали заполнения световых проемов в стенах с применением стальных оконных панелей серии ПР-05-50/71	Серия 2.436-7
1972	Примыкание стальной оконной панели к кирпичным участкам стен при толщине панельных стен 200 и 240 мм	Лист 14

ПРОМСТРОЙПРОЕКТ г. Москва

Нач. ОТП	Дрыгин	Исполнитель	Симакова
Гл. инж. пр.	Весник		
Гл. арх. пр.	Удальцова		
Рук. бриг. инж.	Рутковская		

12383 22

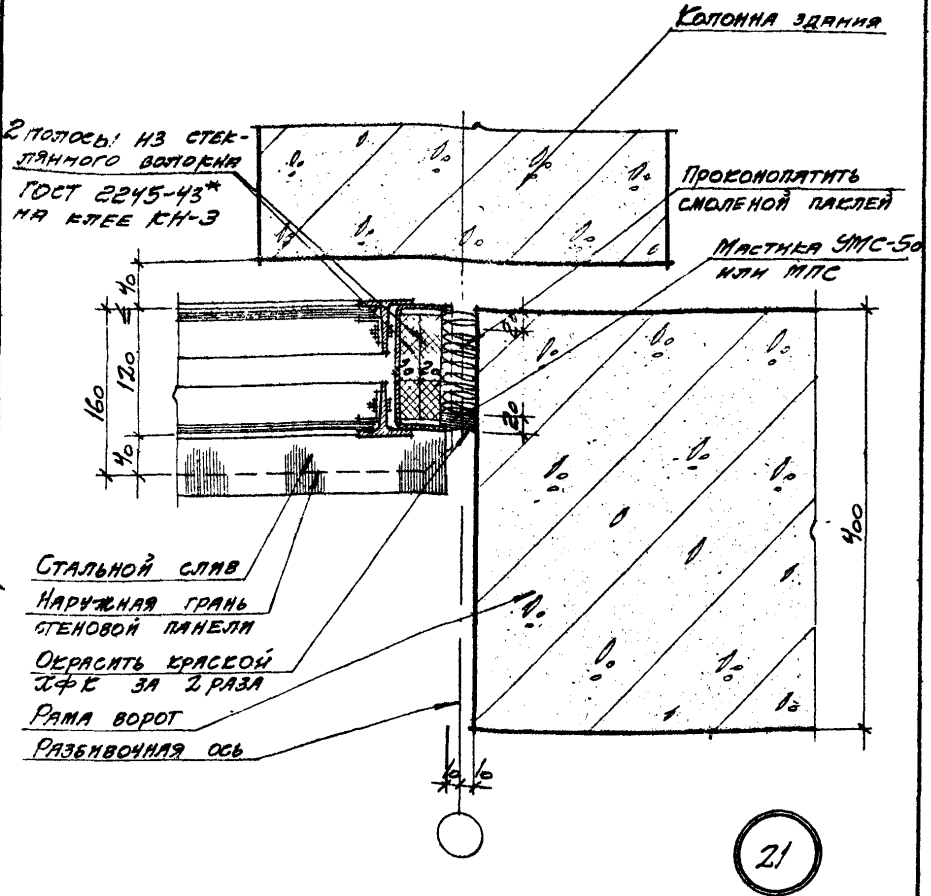

Примечание.

Рама ворот для серий 1.435-2 и 1.435-3.

ТД	Архитектурные детали заполнения световых проемов в стенах с применением стальных оконных панелей серии ПР-05-50/71	Серия 2.436-7
1972	Примыкание стальной оконной панели к раме ворот при панельных стенах толщиной 160мм	Лист 15

ПРОМСТРОЙПРОЕКТ г. Москва

Гл. инж. пр.	Дрогин	Исполнитель	Симакова
Гл. арх. пр.	Веснин		
Рук. бригады	Удальцова		
	Рутковская		

12382 22

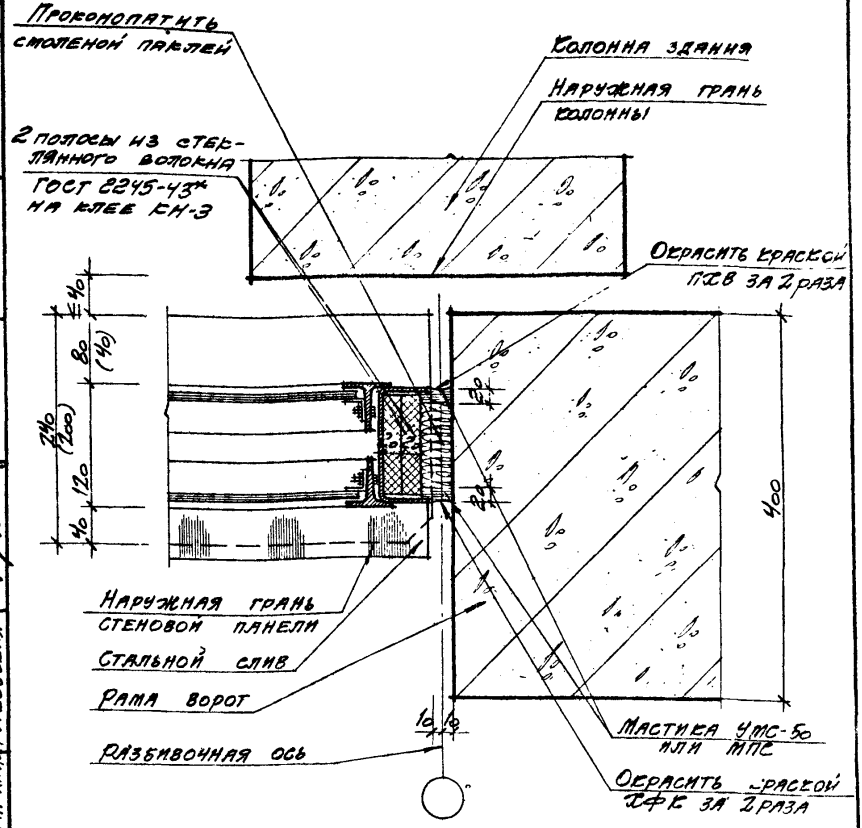

22

Примечания:
1. Размеры в скобках даны для панельных стен 200 мм
2. Рама ворот для серий 1.435-2 и 1.435-3

ТД	Архитектурные детали заполнения световых проемов в стенах с применением стальных оконных панелей серии ПР-05-50/71	Серия 2.436-7
1972	Примыкание стальной оконной панели к раме ворот при панельных стенах толщиной 200 и 240 мм	Лист 15

ПРОМСТРОЙПРОЕКТ г. Москва

Нач ОТП	Дрыгин	
Гл. инж пр	Весник	
Гл арх пр	Удальцова	
Рук бриг инж	Рутковская	

Исполнитель Симакова

12383 24

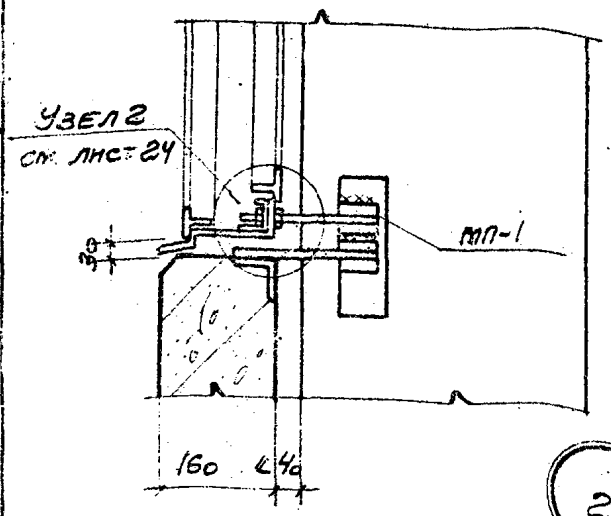

23

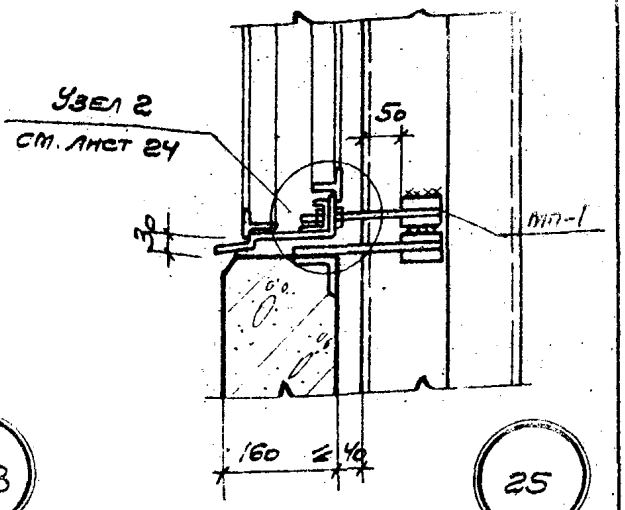

25

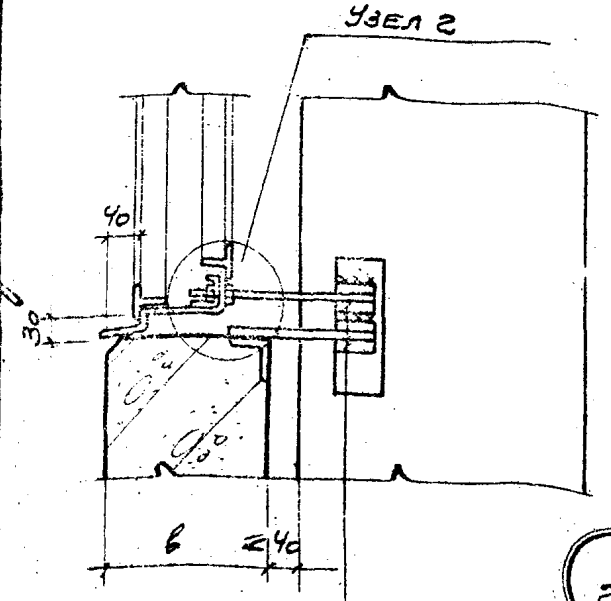

24

МП-2 для в=200
МП-3 для в=240

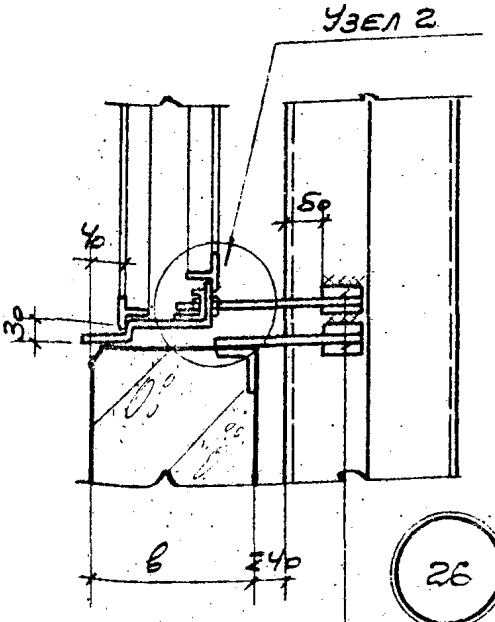

26

МП-2 для в=200
МП-3 для в=240

Примечания:

1. Все монтажные швы приняты. hш = 6мм
2. „в" - толщина панели.

ГПИ	Архитектурные детали заполнения световых проемов в стенах с применением стальных оконных панелей серии ПР-05-150/71	Серия 2.436-7
1373	Крепление низа стальных оконных панелей к ж.б. колонне и стойке фахверка	Лист 17

ГПИ Промстальконструкция г. Москва

Инв. № подл. | Подпись и дата | Взам. инв. №

12383 25

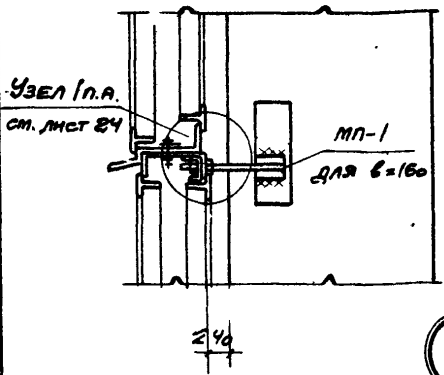

27

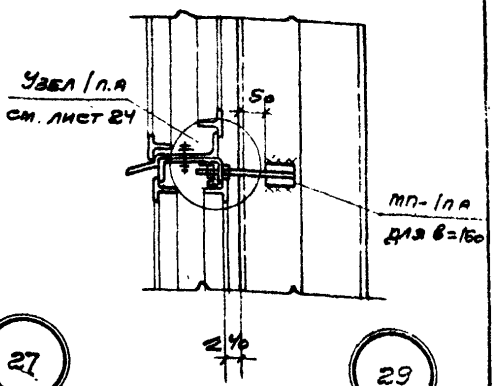

29

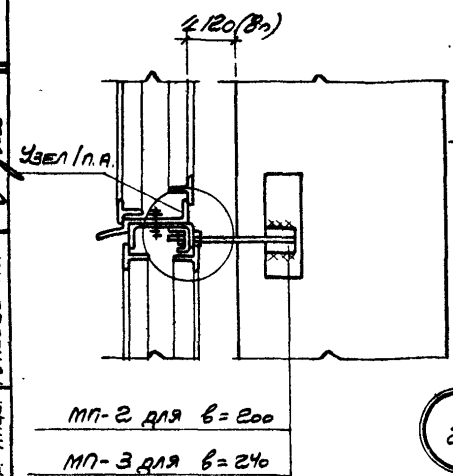

28

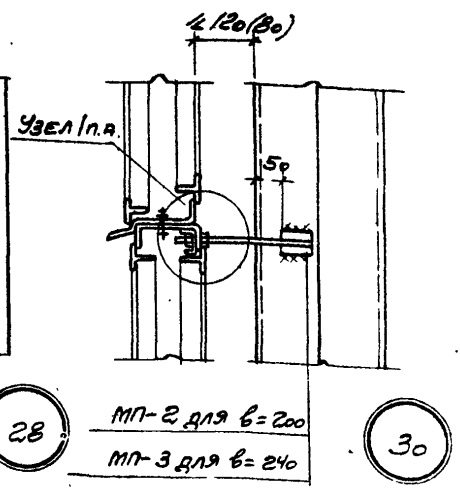

30

Примечания:

1. Все монтажные швы приняты hш = 6мм
2. „в" – толщина панели
3. п.а. – по аналогии.

ТД	Архитектурные детали заполнения световых проемов в стенах с применением стальных оконных панелей серии ПР-05-50/71	Серия 2.436-7
1972	Крепление горизонтального стыка стальных оконных панелей к ж.б. колонне и стойке фахверка	Лист 16

ПРОМСТРОЙПРОЕКТ г. Москва

Нач ОТП	Дрыгин	
Гл. инж. пр.	Весник	
Гл. арх. пр.	Удальцова	
Рук. бр. инж.	Рутковская	
Исполнитель	Голякова	

12383 26

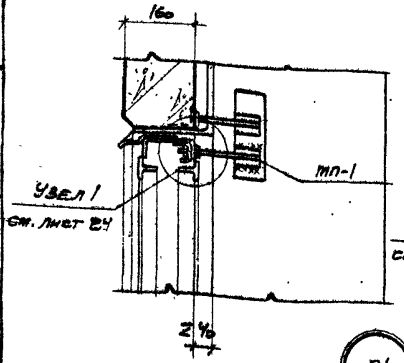

31

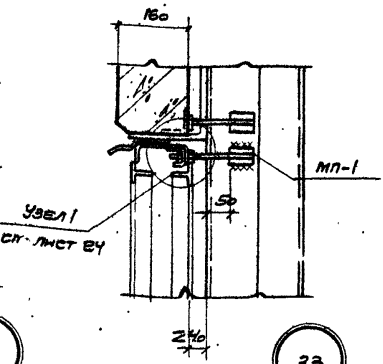

33

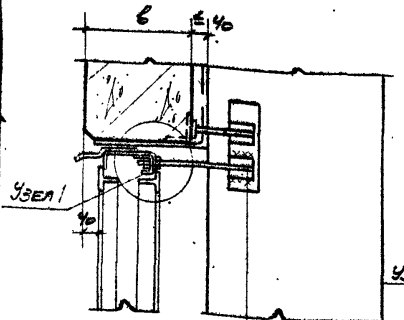

МП-2 для в=200
МП-3 для в=240

32

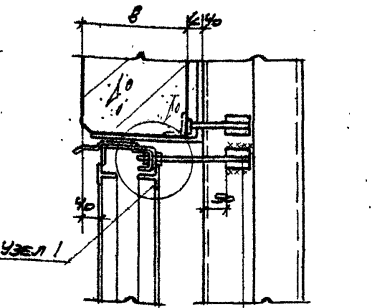

МП-2 для в=200
МП-3 для в=240

34

Примечания

1. Все монтажные швы приняты $h_ш = 6$ мм
2. „в" – толщина панели

ТД	Архитектурные детали заполнения световых проемов в стенах с применением стальных оконных панелей серии ПР-05-50/71	Серия 2.436-7
1972	Крепление верха стальных оконных панелей к ж.б. колонне и стойке фахверка.	Лист 19

ПРОМСТРОЙПРОЕКТ г. Москва

Нач. стп.	Дьягин	
Гл. инж. пр.	Веснин	
Гл. арх. пр.	Удальцова	
Рук. бр. инж.	Рутковская	
Исполнитель	Голякова	

12383 27

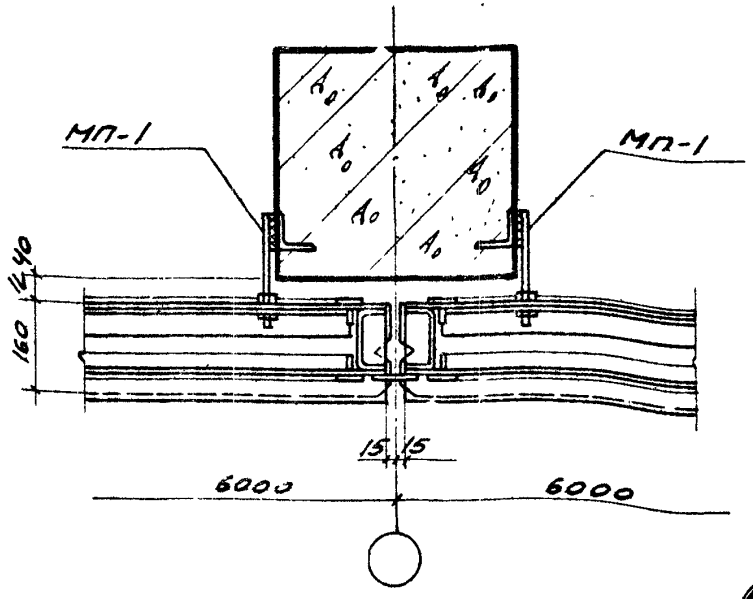

35

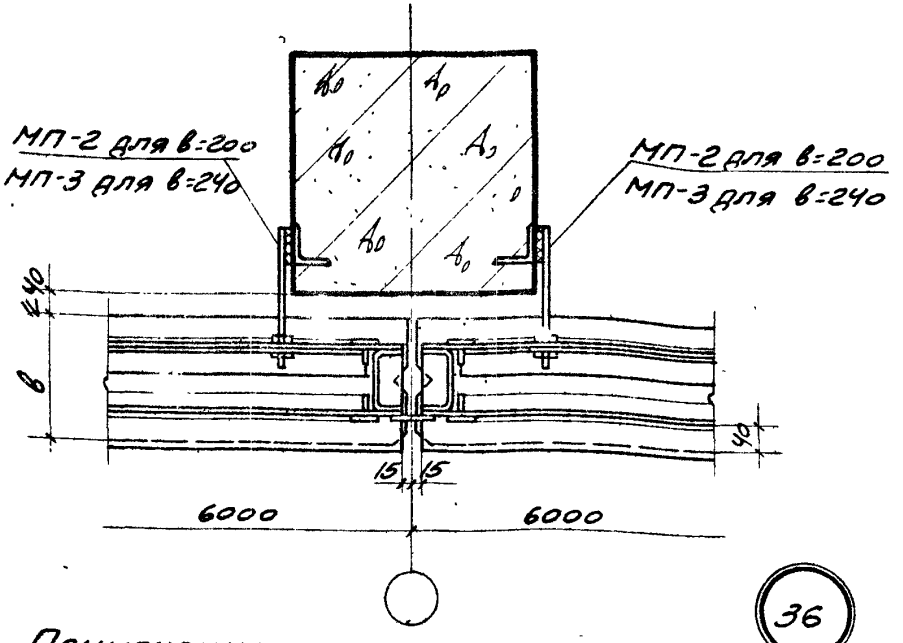

36

Примечание.

Все монтажные швы приняты $h_{ш.} = 6$ мм

ТД	Архитектурные детали заполнения световых проемов в стенах с применением стальных оконных панелей серии ПР-05-50/71	Серия 2.436.7	
1972	Крепление стальных оконных панелей к ж/б колонне в месте вертикального стыка панелей		20

ПРОМСТРОЙПРОЕКТ г. Москва

Нач. отд. Арыгин
Гл. инж. пр. Веснин
Гл. арх. пр. Удальцова
Рук. бриг. инж. Рутковская

Исполнитель Голубева

12383 28

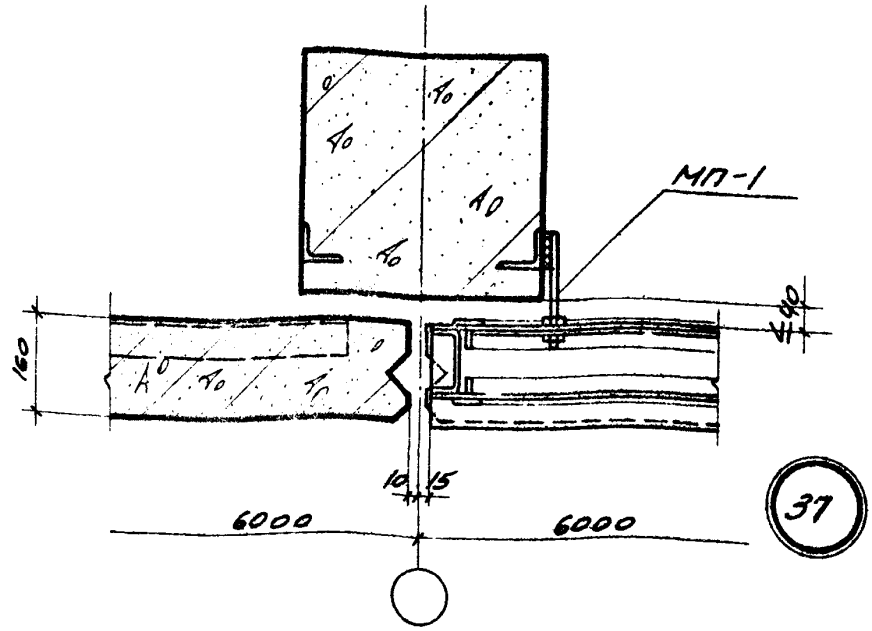

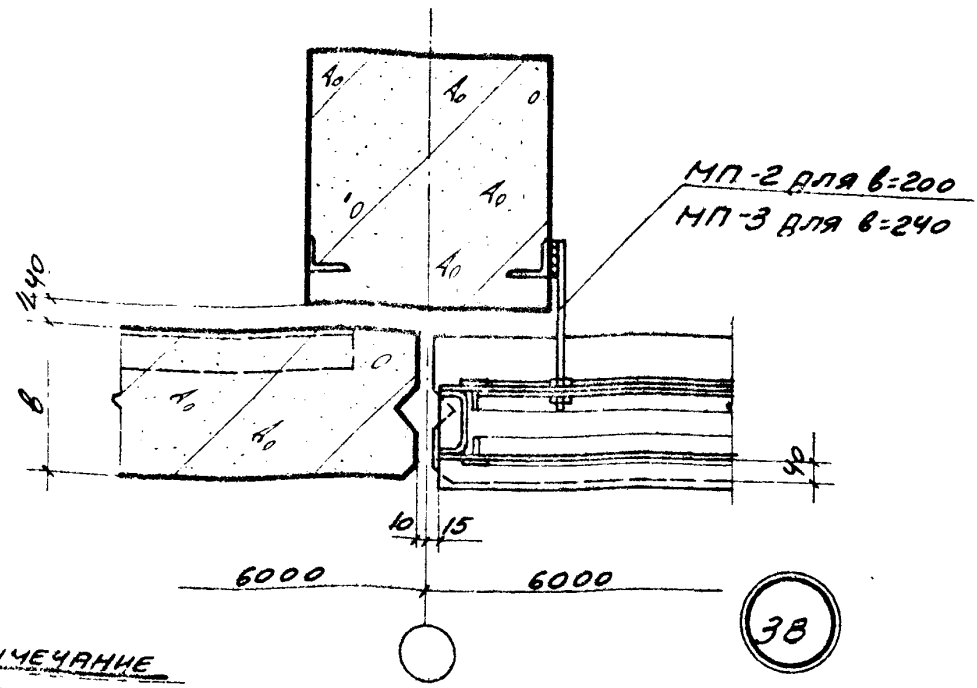

Примечание

Все монтажные швы приняты $h_{ш.} = 6$ мм.

ТД	Архитектурные детали заполнения световых проемов в стенах с применением стальных оконных панелей серии ПР-05-50/71	Серия 2.436-7
1972	Крепление стальной оконной панели к ж.-б. колонне в месте примыкания к глухой стене	Лист 21

ПРОМСТРОЙПРОЕКТ г. Москва

Нач. отп. Дрыгин
Гл. инж. пр. Весник
Гл. арх. пр. Удальцова
Рук. бриг. инж. Рутковская

Исполнитель Голяков

12383 29

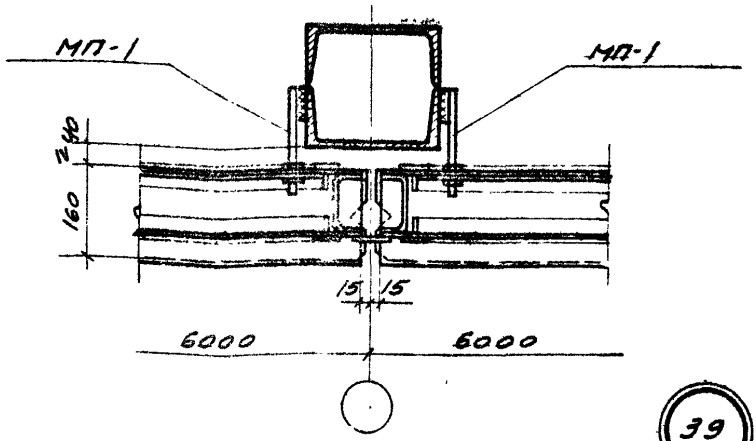

39

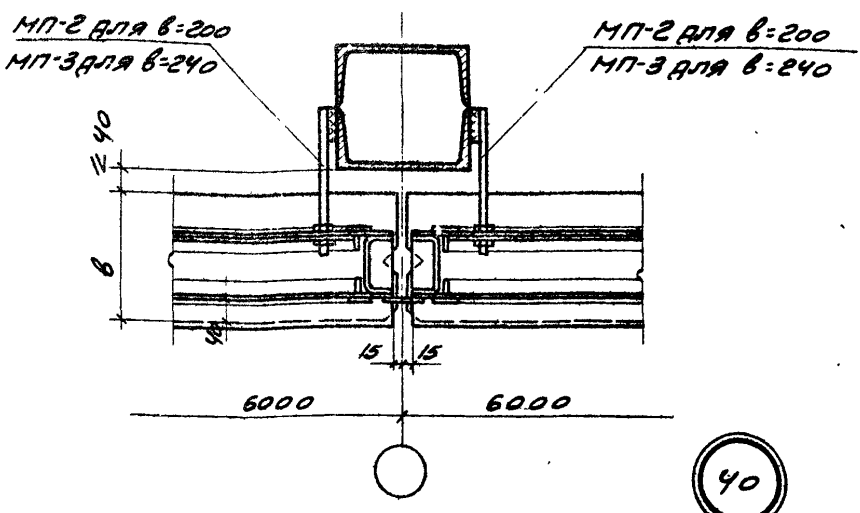

40

Примечание

Все монтажные швы приняты $h_{ш.}$ = 6 мм.

ТД	Архитектурные детали заполнения световых проемов в стенах с применением стальных оконных панелей серии ПР-05-50/71	Серия 2.436-7
1972	Крепление стальных оконных панелей к стойке фахверка в месте вертикального стыка панелей.	Лист 22

ПРОМСТРОЙПРОЕКТ г. Москва

Нач. ОТП Дрыгин
Гл. инж. пр. Веснин
Гл. арх. пр. Удальцова
Рук. бриг. инж. Рутковская

Исполнитель Голубева

Подп.

12383 30

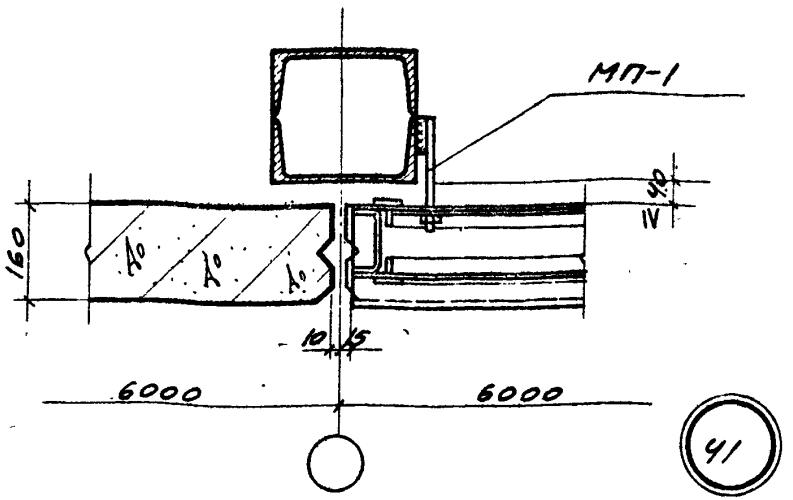

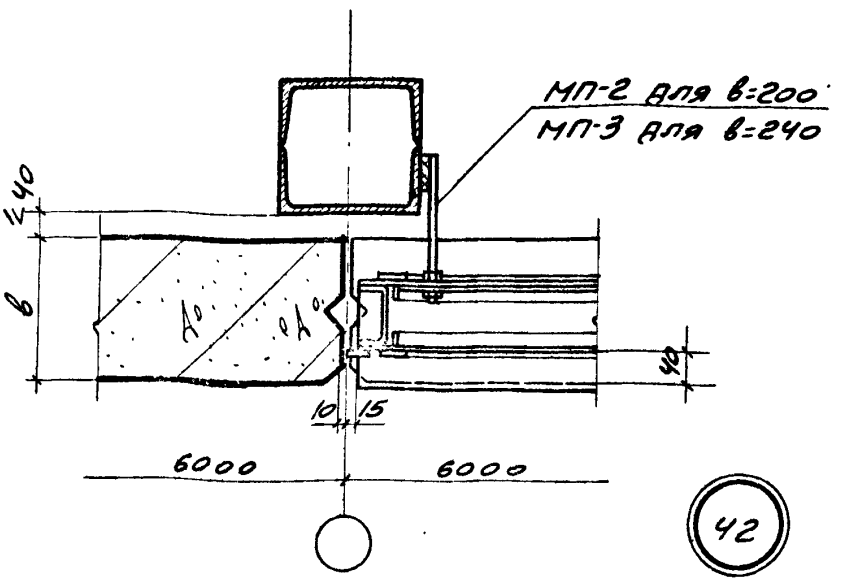

Примечания:

1 Все монтажные швы приняты $h_ш = 6$ мм.

ТД	Архитектурные детали заполнения световых проемов в стенах с применением стальных оконных панелей серии ПР-05-50/71	Серия 2.436-7
1972	Крепление стальных оконных панелей к стойке фахверка в месте примыкания к глухой стене.	Лист 23

Проектпромпроект г. Москва

Нач. отд. Гл. инж. пр. Гл. арх. пр. Рук. бриг. инж. Орыгин Веснин Удальцова Рутковская

Исполнитель Голякова

12383 31

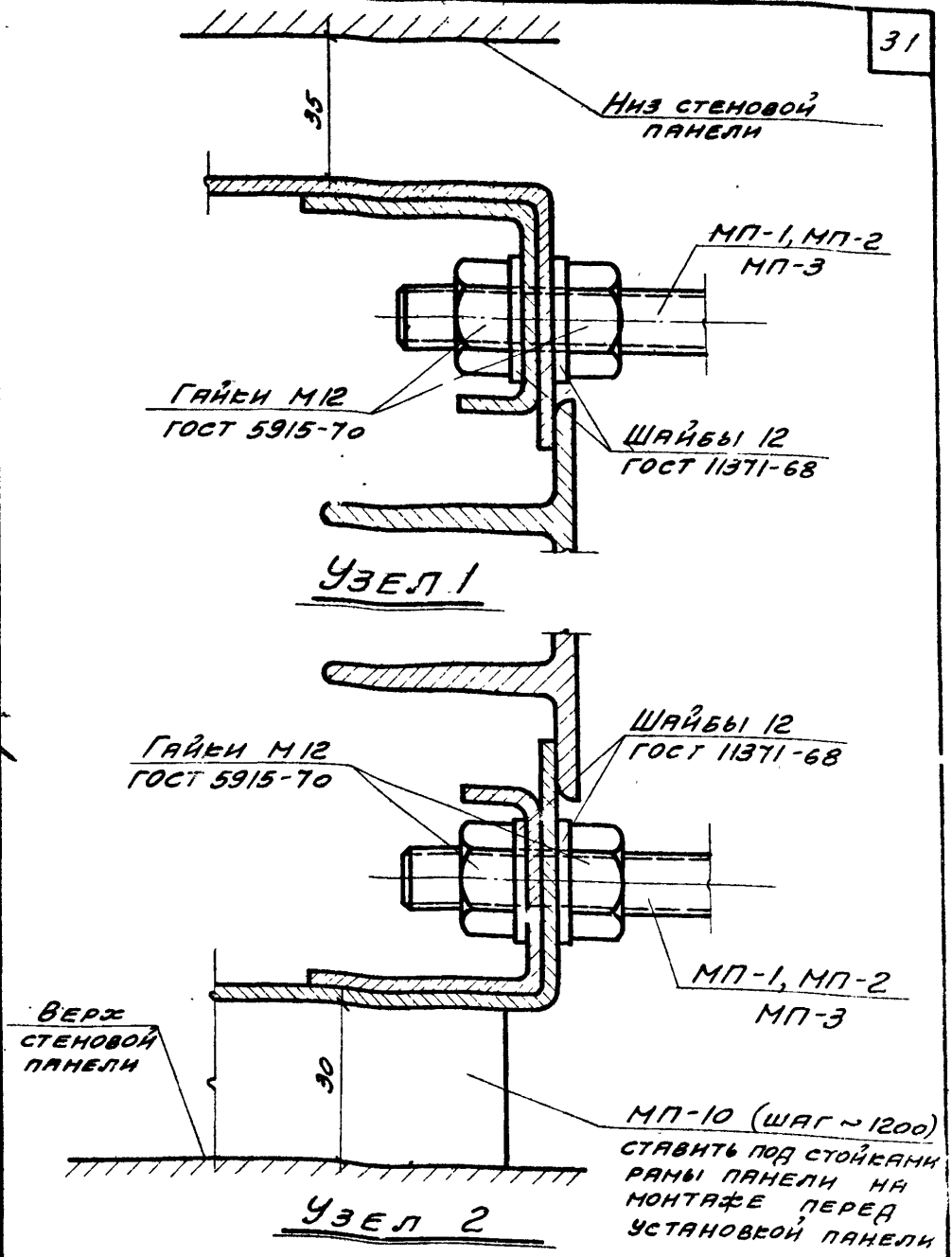

ПРОМСТРОЙПРОЕКТ г. Москва	Нач. ОТП	Дрыгин	Исполнитель Голякова
	Гл. инж. пр.	Весник	
	Гл. арх. пр.	Удальцова	
	Рук. бриг. инж.	Рутковская	

ТД	Архитектурные детали заполнения световых проемов в стенах с применением стальных оконных панелей серии ПР-05-50/71	Серия 2 436-7
1972	Узлы 1 и 2	Лист 24

12383 20

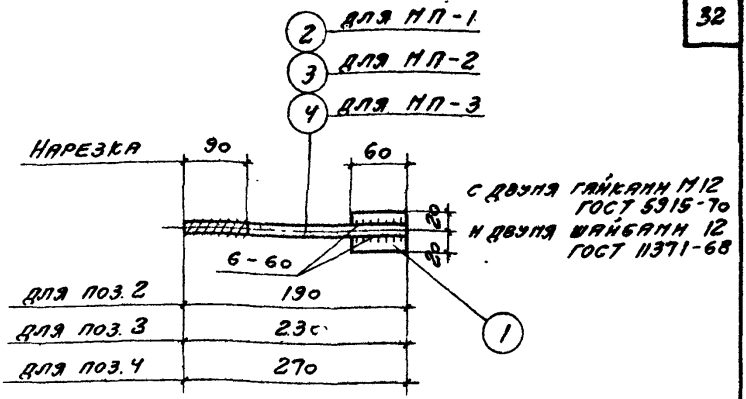

МП-1; МП-2; МП-3

Спецификация стали на одну штуку каждой марки

Марка элемента	№ поз.	Сечение	Длина мм	Колич. шт.	Вес, кг: Одной штуки	Всех штук	Элемента	Примечания
МП-1	1	– 40×10	60	1	0,19	0,19	0,4	
	2	ф 12АI	190	1	0,18	0,18		
		Гайка М12	—	2	0,02	0,04		Гост 5915-70
		Шайба 12	—	2	0,003	0,01		Гост 11371-68
МП-2		Поз. 1; гайки и шайбы см. МП-1					0,5	
	3	ф 12АI	230	1	0,21			
МП-3		Поз. 1; гайки и шайбы см. МП-1					0,5	
	4	ф 12АI	270	1	0,25			

Примечания:

1. Материал – сталь марки В ст. 3 кп.
2. Сварку производить электродами типа Э42.

ТА	Архитектурные детали заполнения световых проемов в стенах с применением стальных оконных панелей серии ПР-05-50/71	Серия 2.436-7
1972	Элементы крепления МП-1 ÷ МП-3	Лист 25

Исполнитель Голякова

Гл. инж. пр. Гл. арх. пр. Рук. бриг. инж. Рутковская

ПРОМСТРОЙПРОЕКТ г. Москва

12383 33

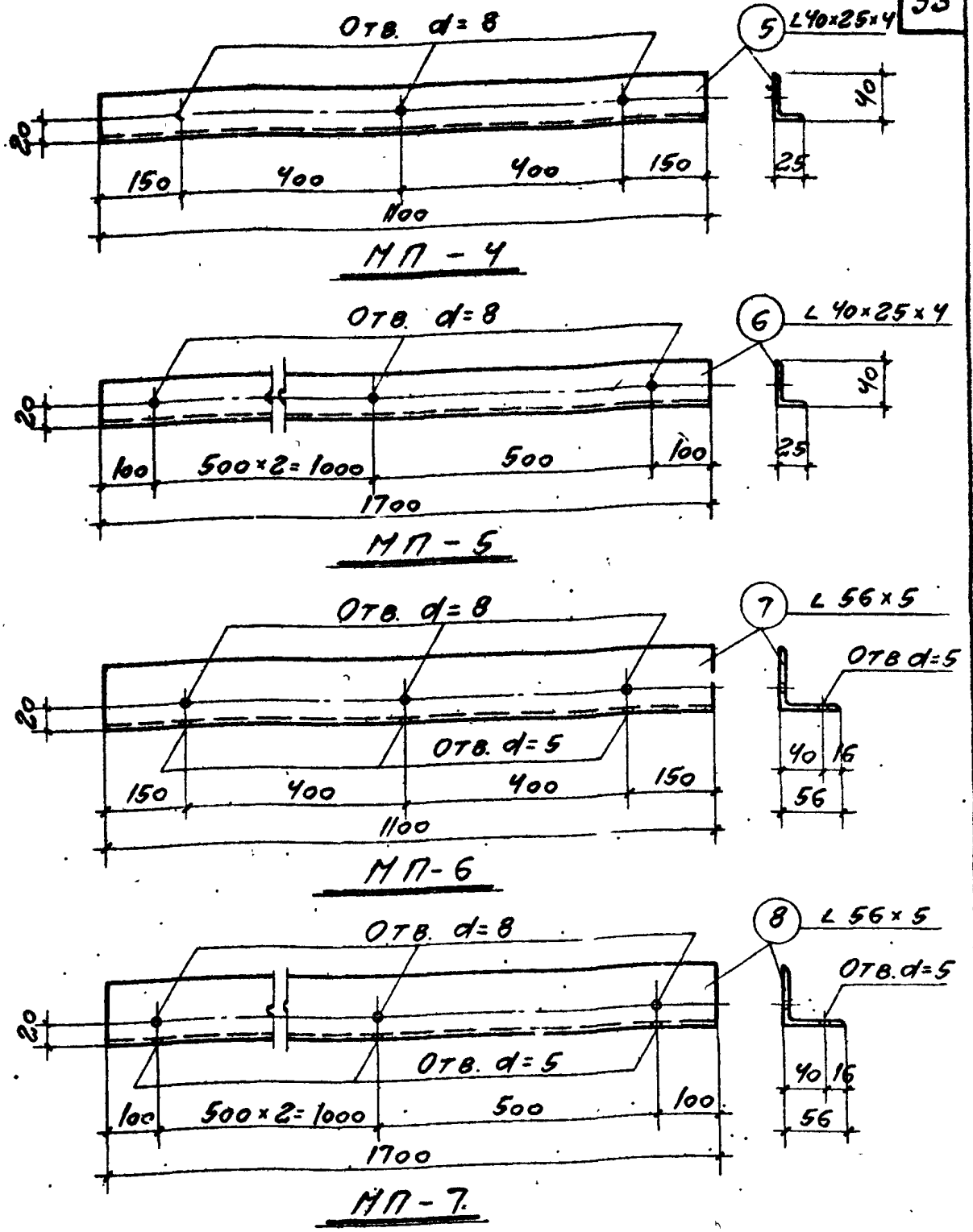

Примечания смотрите на листе 27.

ТД	Архитектурные детали заполнения световых проемов в стенах с применением стальных оконных панелей серии ПР-05-50/71		Серия 2.436-7
1972	Элементы крепления МП-4 ÷ МП-7.		Лист 28

ПРОМСТРОЙПРОЕКТ г. Москва

Нач. отд. Дрягин
Гл. инж. пр. Весник
Гл. арх. пр. Удальцова
Рук. бриг. инж. Рутковская

Исполнители Голубкова

12383 34

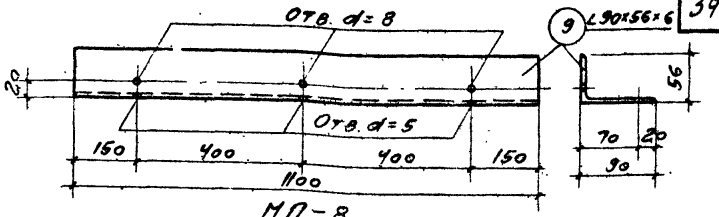

МП-8

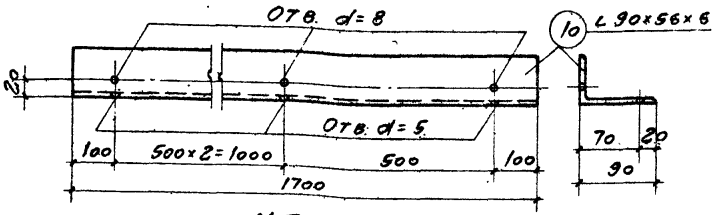

МП-9

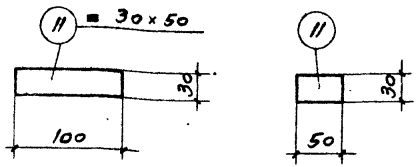

МП-10

ПРИМЕЧАНИЯ:

1 Материал – сталь марки ВСт. 3 кп.

2 Защитное покрытие стальных изделий, разработанных на листах 26 и 27, назначается в конкретном проекте в зависимости от степени агрессивного воздействия окружающей среды в соответствии с „Указаниями по проектированию антикоррозийной защиты строительных конструкций" (СН 262-67). При этом рекомендуется вариант защиты принимать аналогичным защите, принятой для закладных деталей железобетонных конструкций, к которым крепится данный элемент.

ТД	Архитектурные детали заполнения световых проемов в стенах с применением стальных оконных панелей серии ПР-05-50/71	Серия 2.436-7
1972	Элементы крепления МП-8 ÷ МП-10	Лист 27

Исполнитель Голякова

Дрыгин, Весник, Удальцова, Рутковская

Гл. инж. пр. Гл. арх. пр. Р.к.бриг.инж.

ПРОМСТРОЙПРОЕКТ г. Москва

12383 35

СПЕЦИФИКАЦИЯ СТАЛИ
НА ОДНУ ШТУКУ КАЖДОЙ МАРКИ

Марка элемента	№ поз.	Сечение	Длина мм	Колич. шт.	Вес, кг: одной штуки	Вес, кг: всех штук	Вес, кг: элемента	Примечания
МП-4	5	∠ 40×25×4	1100	1	2,1	2,1	2,1	
МП-5	6	∠ 40×25×4	1700	1	3,3	3,3	3,3	
МП-6	7	∠ 56×5	1100	1	4,7	4,7	4,7	
МП-7	8	∠ 56×5	1700	1	7,2	7,2	7,2	
МП-8	9	∠ 90×56×6	1100	1	7,4	7,4	7,4	
МП-9	10	∠ 90×56×6	1700	1	11,4	11,4	11,4	
МП-10	11	▪ 30×50	100	1	1,2	1,2	1,2	

Нач. отд. Дрейгин
Гл. инж. пр. Весенне
Гл. арх. пр. Удальцова
Рук. бриг. инж. Рутковская
Исполнитель Голякова

Примечание.

Материал – сталь марки ВСт. 3кп, ГОСТ 380-71.

ПРОМСТРОЙПРОЕКТ г. Москва

ТД | Архитектурные детали заполнения световых проемов в стенах, с применением стальных оконных панелей серии ПР-05-50/71 | Серия 2.436-7

1972 | Спецификация стали для МП-4 ÷ МП-10 | Лист 28

Спецификация материалов на 100 п.м. заделки

Номер детали	Толщина стены	Цементный раствор М 100 $м^3$	Керамическая плитка ГОСТ 6141-63* $м^2$	Мастика УМС-50 ГОСТ 14791-69 или МПС ТУ 400-1-178 кг	Пакля смоленая ГОСТ 16183-70 кг	Полосы из стекловолокна ГОСТ 2246-43* $м^3$	Сталь δ=3 кг	Пиломатериалы $м^3$	Мастика кумароновая каучуковая КН-3 ТУ21-29-2-68 кг
1; 3	160, 240	—	—	168	196	—	—	—	—
2	160	—	—	144	168	—	—	—	—
4	200	0,15	—	144	168	—	—	—	—
	240	0,22	—	144	168	—	—	—	—
5	200	0,15	6,0	144	126	—	—	—	—
	240	0,22	10,0	144	126	—	—	—	—
6	380	0,50	—	144	168	—	—	—	—
	510	0,80	—	144	168	—	—	—	—
7	380	0,17	—	144	168	—	635	—	—
	510	0,26	—	144	168	—	940	—	—
8	380	0,19	—	144	168	—	540	—	—
	510	0,41	—	144	168	—	850	—	—
9	160	0,21	—	144	168	—	680	—	—
10	200	0,27	—	144	168	—	590	—	—
	240	0,33	—	144	168	—	495	—	—
11	160	—	—	96	280	0,80	—	—	20
12	200, 240	—	—	192	224	0,80	—	—	20
13	160	—	—	192	560	0,80	—	—	20
14	200	—	—	96	280	0,80		0,28	20
	240	—	—	96	280	0,80	—	0,44	20
15, 17 19, 21	160	—	—	72	280	0,40	—	—	10
16, 18 20, 22	200, 240	—	—	144	224	0,40	—	—	10

Расход краски ПХВ и ХФК-75 кг на 100 $м^2$ окрашиваемой поверхности.

Исполнители: Голякова, Сенчук

Нач. отд. Дрягин

Гл. инж. пр. Веснин

Гл. арх. пр. Удальцова

Рук. бриг. инж. Рутковская

Госстрой СССР
Мстройпроект
г. Москва

ТД

Архитектурные детали заполнения световых проемов в стенах с применением стальных оконных панелей серии ПР-05-60/71

Серия 2.436-7

1972

Спецификация материалов на 100 п.м. заделки

Лист 29

Спецификация стальных элементов крепления на одну деталь

Номер детали: В плане	Номер детали: В разрезе	Толщина стены мм	Высота проема мм	Марка элемента	Колич. шт.	Вес, кг на одну деталь
13	—	160	1200	МП-4	1	2.1
			1800	МП-5	1	3.3
14	—	200	1200	МП-6	1	4.7
			1800	МП-7	1	7.2
		240	1200	МП-8	1	7.4
			1800	МП-9	1	11.4
35, 39	23*, 25*, 27, 29, 31, 33	160	—	МП-1	Количество штук марок МП-1 ÷ МП-3 на проем определяется из расчета 4 марки на каждую нижнюю и 2 марки на каждую следующую оконную панель	—
36, 40	24*, 26*, 28, 30, 32, 34	200	—	МП-2		—
		240	—	МП-3		—
37, 41	23*, 25*, 27, 29, 31, 33	160	—	МП-1		—
38, 42	24*, 26*, 28, 30, 32, 34	200	—	МП-2		—
		240	—	МП-3		—
						—

Примечание.

*) В деталях 23, 24, 25, 26 учесть дополнительно расход стали на подкладки МП-10, 100 кг на 100 п.м. заделки.

ТД	Архитектурные детали заполнения световых проемов в стенах с применением стальных оконных панелей серии ПР-05-50/71
1972	Спецификация стальных элементов крепления на одну деталь

ПРОМСТРОЙПРОЕКТ г. Москва

Нач. отп	Дрыгин	
Гл. инж. пр.	Веснин	
Гл. арх. пр.	Удальцова	
Рук. бриг. инж.	Рутковская	
Исполнит.	Голякова	

12383

Центральный институт типового проектирования просит дать Ваши замечания и предложения по улучшению качества направляемого Вам проекта.

ТИПОВОЙ ПРОЕКТ .....
(номер проекта)

Наименование проекта .....

.....

Проектная организация–автор проекта .....

Замечание о недостатках в проекте (нерациональные объемно–планировочные и конструктивные решения, ошибки, опечатки, полиграфические дефекты и т.п.) и предложения по их устранению .....

Подпись должностного лица, наименование организации и ее адрес

.....

.....

ЦЕНТРАЛЬНЫЙ ИНСТИТУТ ТИПОВОГО ПРОЕКТИРОВАНИЯ ГОССТРОЯ СССР
107066, Москва, Б–66, Спартаковская ул., 2а, корпус В
Сдано в печать 27 III 197 4 года.
Заказ № 1665 Тираж 2000 экз.

gost.e-ecolog.ru