ГОСУДАРСТВЕННЫЙ КОМИТЕТ СОВЕТА МИНИСТРОВ СССР ПО ДЕЛАМ СТРОИТЕЛЬСТВА
(ГОССТРОЙ СССР)

ТИПОВЫЕ КОНСТРУКЦИИ И ДЕТАЛИ ЗДАНИЙ И СООРУЖЕНИЙ

СЕРИЯ 2.435-6

ПРОТИВОПОЖАРНЫЕ ДВЕРИ И ВОРОТА ПРОМЫШЛЕННЫХ ЗДАНИЙ

ВЫПУСК 5

ПРОТИВОПОЖАРНЫЕ ДВЕРИ ДЕРЕВЯННЫЕ (ПРОПИТАННЫЕ АНТИПИРЕНАМИ)

ЦЕНТРАЛЬНЫЙ ИНСТИТУТ ТИПОВЫХ ПРОЕКТОВ
МОСКВА

gost.e-ecolog.ru

ЦЕНТРАЛЬНЫЙ ИНСТИТУТ ТИПОВЫХ ПРОЕКТОВ
УПРАВЛЕНИЯ ПОДВЕДОМСТВЕННЫМИ ОРГАНИЗАЦИЯМИ
ГОССТРОЯ СССР

Москва, Б-66, Спартаковская ул. 2а, корпус В
Сдано в печать 1970 года
Заказ № 744 Тираж 2000 экз.
Цена 0р. 36 коп

ГОСУДАРСТВЕННЫЙ КОМИТЕТ СОВЕТА МИНИСТРОВ СССР ПО ДЕЛАМ СТРОИТЕЛЬСТВА
(ГОССТРОЙ СССР)

ТИПОВЫЕ КОНСТРУКЦИИ И ДЕТАЛИ ЗДАНИЙ И СООРУЖЕНИЙ

СЕРИЯ 2.435-6

ПРОТИВОПОЖАРНЫЕ ДВЕРИ И ВОРОТА ПРОМЫШЛЕННЫХ ЗДАНИЙ

ВЫПУСК 5

ПРОТИВОПОЖАРНЫЕ ДВЕРИ ДЕРЕВЯННЫЕ
(ПРОПИТАННЫЕ АНТИПИРЕНАМИ)

Разработаны
институтом Госэнергопроект

Утверждены
и введены в действие с 1.1.70 г.
постановлением Госстроя СССР
от 4/XII 1969 г. №80

ЦЕНТРАЛЬНЫЙ ИНСТИТУТ ТИПОВЫХ ПРОЕКТОВ

МОСКВА

Шифр 1851
Лист —
Инв. №

Содержание альбома:

Наименование листов		NN листов	Стр.
Пояснительная записка	—	—	3-4
Типы и размеры дверей и проемов	—	1	5
Размеры и конструкция полотен дверей	—	2	6
Типы и размеры дверных коробок	—	3	7
Сечения элементов полотен и детали сборки дверных блоков	—	4	8
Пример установки дверных блоков в кирпичных стенах	—	5	9
Схема установки дверных приборов и спецификация	—	6	10

Нач. сект. Клеер
Рук. груп. Ченская
Техник Баранов

Госстрой СССР
Союзгиммонтажпроект
ГОСХИМПРОЕКТ
г. Москва

ТК	Противопожарные двери деревянные (пропитанные антипиренами)	Серия 2.435-6	
1969 г.	Содержание альбома.	Выпуск 5	Лист —

Пояснительная записка

1. Деревянные противопожарные двери (в том числе искронедающие) должны применяться в соответствии с требованиями СНиП и ведомственных норм и предназначены для установки:

а) в противопожарных стенах помещений с пожароопасными производствами и лестничных клеток этих помещений (п. 3.3 СНиП II-А5-62 и п. 5.71 СНиП II-М2-62),

б) в наружных стенах для непосредственного выхода (без тамбура или шлюза) к наружным установкам, содержащим горючие и взрывоопасные вещества.

2. Двери имеют предел огнестойкости 1,5 часа.

3. Принятая маркировка дверей состоит из буквенного индекса „ПД"-противопожарная дверь или „ПДИ"-противопожарная искронедающая дверь, цифрового индекса, определяющего габаритные размеры двери.

В серии разработаны следующие марки дверей:

Марка двери	Тип двери	Размеры проема	Размеры дверей: ширина	Размеры дверей: высота	Примеч.
ПД1; ПДИ1	однопольная	1020×2370	900	2300	
ПД2; ПДИ2	двупольная	1520×2370	1402	2300	
ПД3; ПДИ3	двупольная	1920×2370	1802	2300	
ПД4; ПДИ4	двупольная	2320×2370	2202	2300	
ПД5; ПДИ5	однопольная	1020×2070	900	2000	
ПД6; ПДИ6	двупольная	1520×2070	1402	2000	
ПД7; ПДИ7	двупольная	1920×2070	1802	2000	

4. Дверной блок состоит из коробки и полотен, собираемых из заготовок, пропитанных антипиренами.

5. Полотно двери состоит из 2х щитов, склеенных из досок, расположенных „вразбежку", с прокладкой асбестового картона между щитами. Щиты между собой соединены на гвоздях (d=2,5мм, l=50мм в шахматном порядке через 160мм с двух сторон) и обрамлены обкладкой. Поверхности полотен обклеиваются фанерой марки ФСФ. Конструкция полотен дана, как пример решения и может быть заменена при условии соблюдения следующих правил:

а) общая толщина полотна не менее 55мм;

б) щиты не должны иметь сквозных щелей;

в) заготовки древесины пропитаны антипиренами по указанному ниже рецепту.

6. В чертежах приведен расход материалов на каждое полотно, исходя из расхода заготовок.

7. Изготовление, приемку, хранение и транспортирование изделий производить по ГОСТ 475-62.

8. Полотна навешиваются к коробкам на трех петлях.

9. Двери устанавливаются в кирпичных стенах (вставках) с шириной откосов проемов не менее 380мм. Двери должны быть снабжены фанерными защелками, шпингалетами, а так же устройствами для самозакрывания (пружины, пневматические приборы и т. п.) В искронедающих дверях эти устройства должны быть искронедающими.

10. Для противопожарных дверей искронедающих, в целях предупреждения возможности искрения, все трущиеся части выполняются в сочетании стали с латунью или другим цветным искронедающим металлом.

ТК	Противопожарные двери деревянные (пропитанные антипиренами).	Серия 2435-6	
1969г.	Пояснительная записка.	Выпуск 5	Лист —

Госстрой СССР
Союзхимнефтестройпроект
ГОСХИМПРОЕКТ
г. Москва 1969г.

Гл. инж. пр. Рунашев
Нач. сект. Клеер
Рук. гр. Успенская
Техник Гуреев

9328-05 4

11 Окраска дверей выполняется в соответствии с проектом.

12 В помещениях, где имеются горючие жидкости, необходимо устраивать в проемах с противопожарными дверями пороги с пандусами высотой не менее 150мм с соответствующим изменением коробки и отметки проема.

13. Составы антипиренов и концентрации растворов применяются в соответствии со СНиПI-В.28-62. С целью получения трудносгораемой древесины пропитка ее водными растворами огнезащитных солей производится в автоклаве (цилиндре) Введенная соль должна распределяться возможно равномернее по всей массе древесины, что достигается лишь сквозной пропиткой. Для такой пропитки сосновой древесины, следует ввести в нее 15%-ый раствор антипирена в количестве около 90% от веса сухой древесины.

Расчет необходимого количества пропиточного раствора вводимого в древесину, производится по формуле:

$$K = \frac{d \cdot 10000}{c\,\gamma}\ ;\ \text{где}$$

K - необходимое количество пропиточного раствора в % от веса сухой древесины;

d - необходимое количество антипирена в кг/м³ древесины.

C - концентрация антипирена в пропиточном растворе в %;

γ - объемный вес сухой древесины кг/м³.

Пропитке подлежат детали только из вполне здоровой древесины. Влажность древесины, поступающей в пропитку, не должна превышать 25%. Древесина, предназначенная к одновременной пропитке в одном цилиндре, должна быть соответствующим образом подобрана.

Режим пропитки должен устанавливаться в зависимости от породы дерева и размеров пропитываемых сортаментов, с обязательным выполнением требования в отношении количества поглощенных солей антипирена до 75 кг на 1м³ древесины. (СНиПIII-В. 8-62).

Количество поглощенных солей надлежит определять путем взвешивания деталей до и после пропитки с учетом концентрации антипирена в растворе.

Величина давления в цилиндре при пропитке и продолжительность процесса устанавливаются в зависимости от породы древесины и размеров деталей в соответствии с таблицей:

Порода древесины	Длительность процесса (час)	Величина давления (атм.)
Ольха, бук, береза	2-6	8-10
Сосна, кедр	8-12	10-12
Ясень	10-12	12-15
Дуб	15-20	15-16

Температура раствора во время пропитки должна быть 60-80°С.

14. Рабочие чертежи дверей согласованы ГУПО МВД СССР 6 января 1969г.

ТК	Противопожарные двери деревянные (пропитанные антипиренами).	Серия 2.435-6	
1969г.	Пояснительная записка.	Выпуск 5	Лист —

Госстрой СССР Союзхиммертестпроект ТОСХИМПРОЕКТ г. Москва 1969г.

Гл. инж. пр. Румянцев
Нач. сект. Клеер
Рук. гр. Успенская
Техник Гуреев

1651
Лист —

Шифр 1651
Лист 1
Инв. №

Согласовано:

Гл. арх. мн. Ленинградский Гл. инж. мн. Ленинградский
Гл. инж. пр. Сотницкий
Нач. сект. Клеер
Рук. груп. Успенская
Техник Баранов

Госстрой СССР
Союзхимнефтестройпроект
ГОСХИМПРОЕКТ
г. Москва

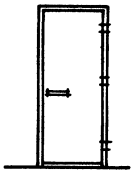

ПД-1
ПДИ-1

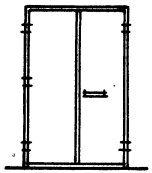

ПД-2
ПДИ-2

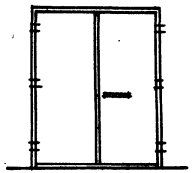

ПД-3
ПДИ-3

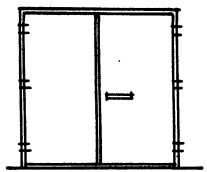

ПД-4
ПДИ-4

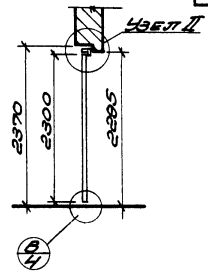

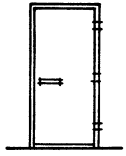

ПД-5
ПДИ-5

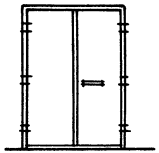

ПД-6
ПДИ-6

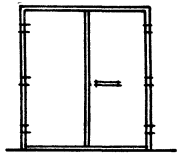

ПД-7
ПДИ-7

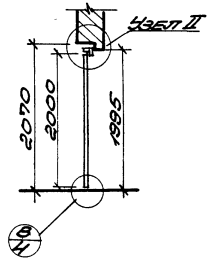

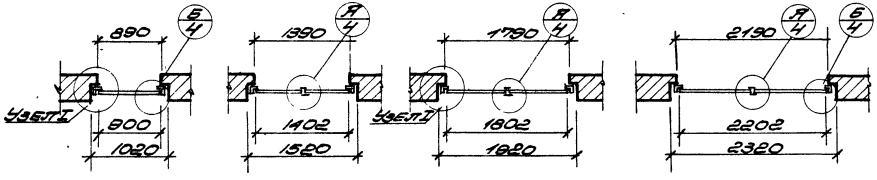

Примечание:

Узлы I и II смотри лист 5.

ТК	Противопожарные двери деревянные /пропитанные антипиренами/	Серия 2.435-6	
1969г	Типы и размеры дверей и проёмов.	Выпуск 5	Лист 1

9328-05 6

Шифр 1651
Лист 2
Инв. N

Согласовано:

Нач. сект. Клеер
Рук. прул. Успенская
Ст. техн. Баранов
Проверил. Успенская

Госстрой СССР
Союзхимнефтестройпроект
ГОСХИМПРОЕКТ
г. Москва

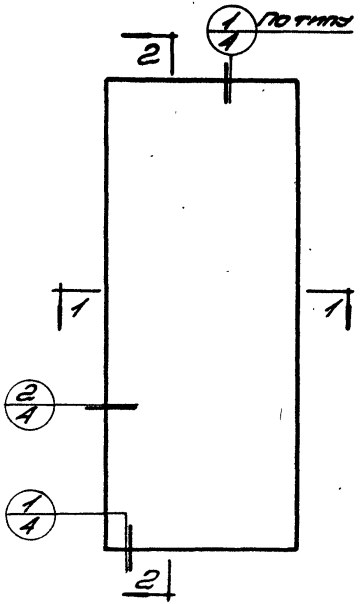

Общий вид

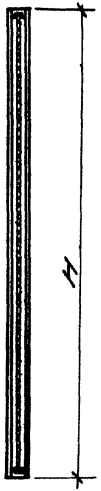

По 2-2

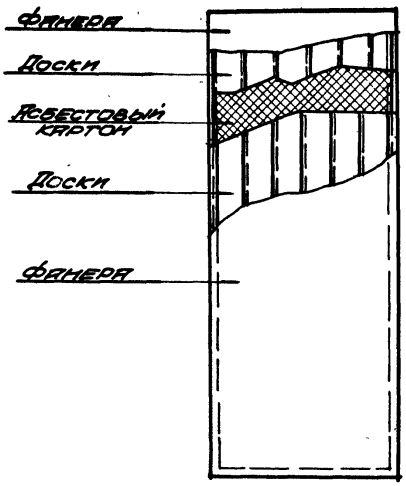

Схема послойного состава дверного полотна

Размеры полотна		Вес полотна кг	Расход материалов		
В	Н		Доски и бруски м3	Асбестовый картон кг	Фанера м3
700	2300	66	0,17	4,8	0,02
900	2300	84	0,22	6,2	0,02
1100	2300	103	0,27	7,6	0,03
700	2000	57	0,15	4,1	0,02
900	2000	73	0,19	5,2	0,02

Примечание:

В таблице приведен расход древесины на заготовки.

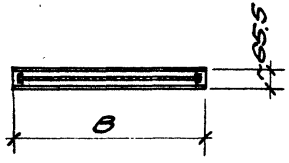

По 1-1

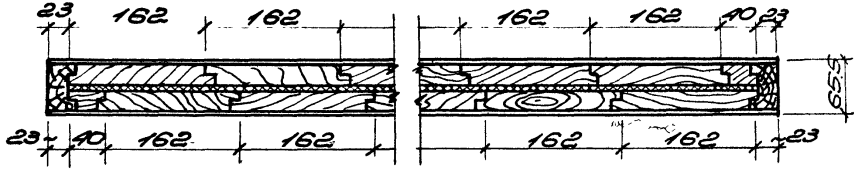

Пример раскладки досок.

ТК	Противопожарные двери деревянные /пропитанные антипиренами/	Серия 2.435-6	
1989г	Размеры и конструкция полотен дверей.	Выпуск 5	Лист 2

Шифр 1851
Лист 3
Инв. №

Согласовано:

Нач. сект. К. Шеер
Рук. груп. Ус. Енский
Ст. техн. Баранов
Проверил. Уленский

Госстрой СССР
Союзхимпромпроект
ГОСХИМПРОЕКТ
г. Москва

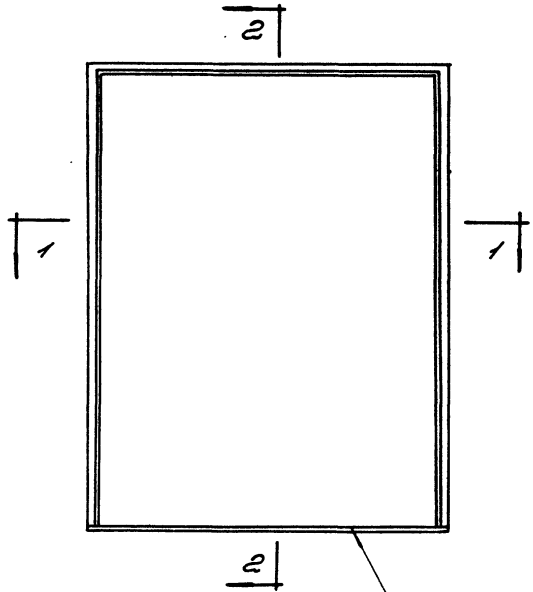

Общий вид

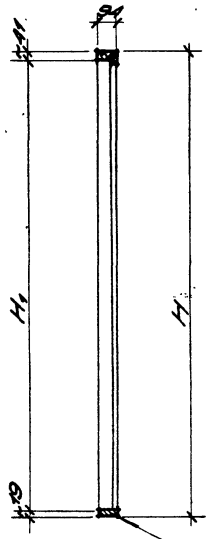

Монтажная доска

По 2-2

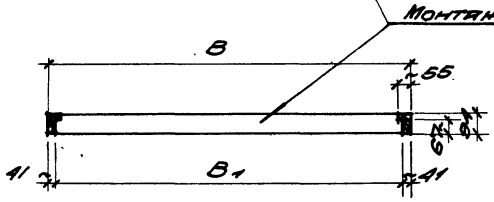

По 1-1

H	B	H_1	B_1
2388	986	2347	904
2388	1488	2347	1406
2388	1888	2347	1806
2388	2288	2347	2206
2088	986	2047	904
2088	1488	2047	1406
2088	1888	2047	1806

ТК	Противопожарные двери деревянные (пропитанные антипиренами)	Серия 2.435-6	
1969	Типы и размеры дверных коробок.	Выпуск 5	Лист 3

Шифр 1651
Лист 4
Инв. №

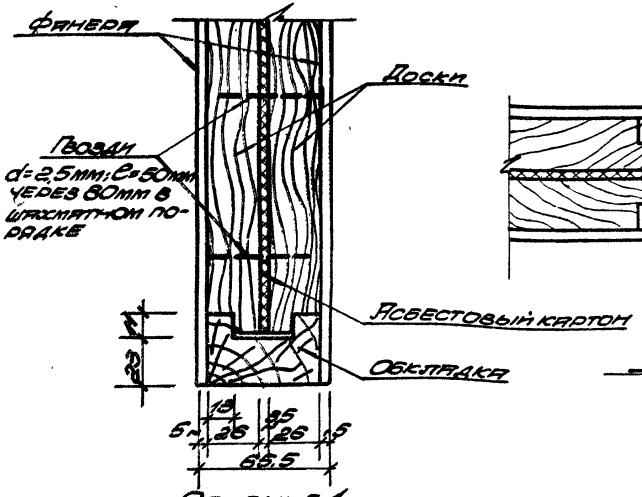

Сечение 1

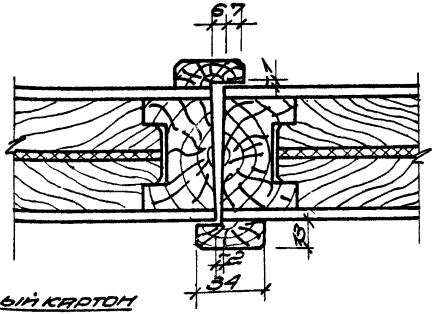

Деталь „А"

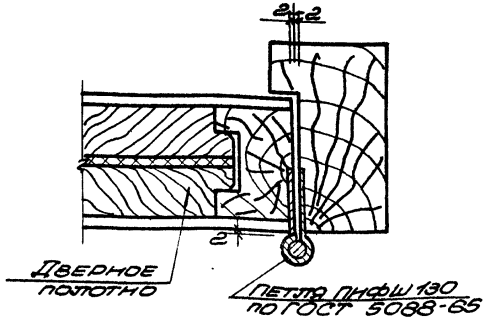

Деталь „Б"

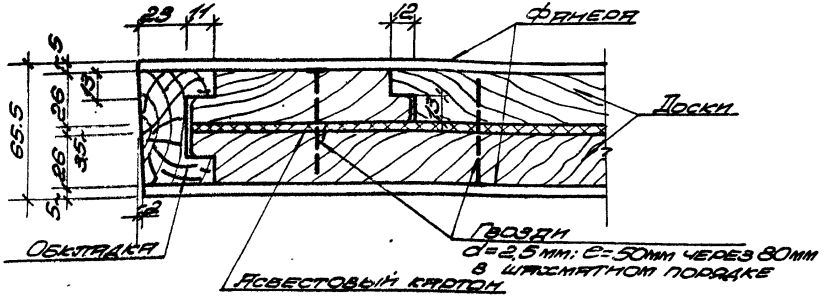

Сечение 2

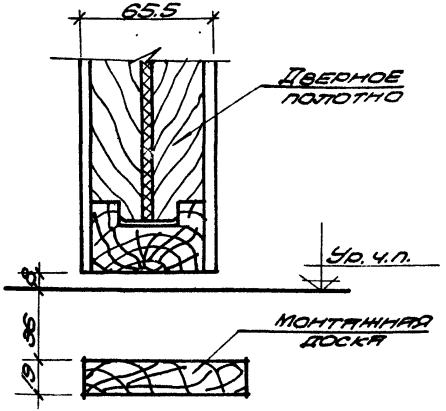

Деталь „В"

Примечания:
1. Детали замаркированы на листе 1
2. Сечения замаркированы на листе 2

ТК	Противопожарные двери деревянные /пропитанные антиперенами/	Серия 2.435-6	
1969г	Сечения элементов полотен и детали сборки дверных блоков.	Выпуск 5	Лист 4

Согласовано:

Гл. инж. пр. Романцев
Нач. сект. Клеер
Рук. груп. Успенская
Ст. техн. Спасанов
Проверил Успенская

Госстрой СССР
Союзхимпроектфосфорпроект
ГОСХИМПРОЕКТ
г. Москва

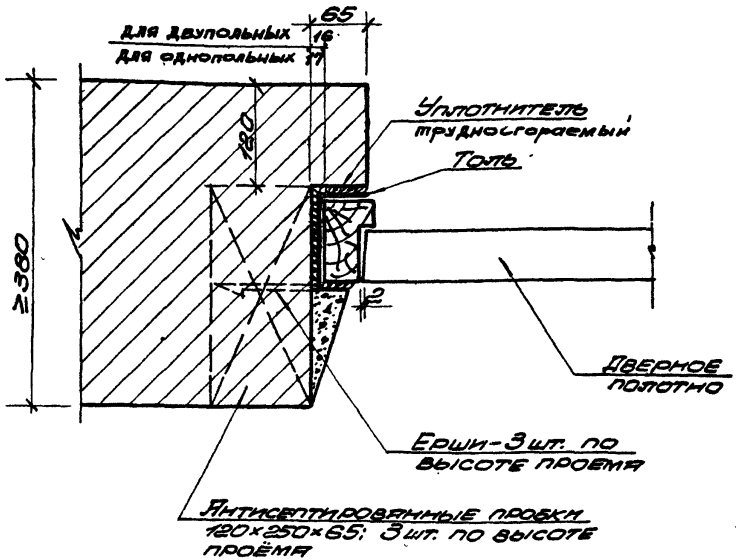

Узел I

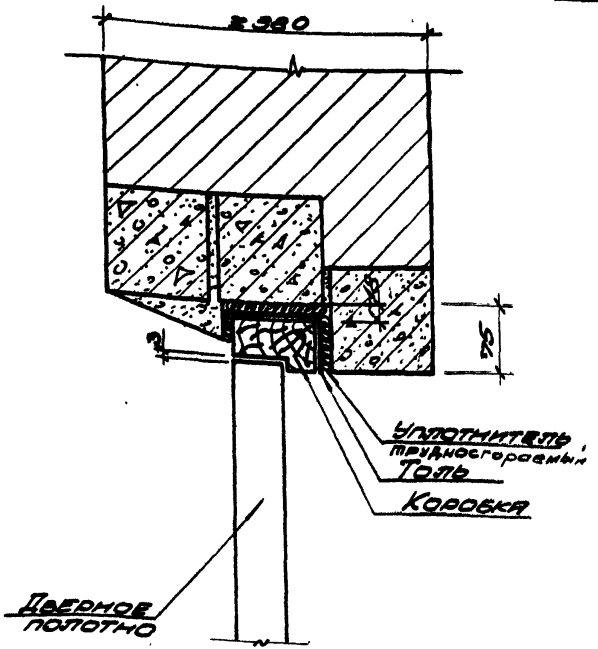

Узел II

Примечание:

В панельных стенах для установки противопожарных дверей делается кирпичная вставка толщиной 380 мм.

ТК	Противопожарные двери деревянные (пропитанные антипиренами)	Серия 2.435-6	
1969г	Пример установки дверных блоков в кирпичных стенах.	Выпуск 5	Лист 5

Шифр 1651
Лист 5
Инв. №

Согласовано:
Гл. архит. Первогенский

Госстрой СССР
Союзхимпроектстройпроект
ГОСХИМПРОЕКТ
г. Москва

Гл. инж. пр. Рудницев
Нач. сект. Клеер
Рук. пруп. Чеченская
Ст. техник Баранов
Проверил Чеченская

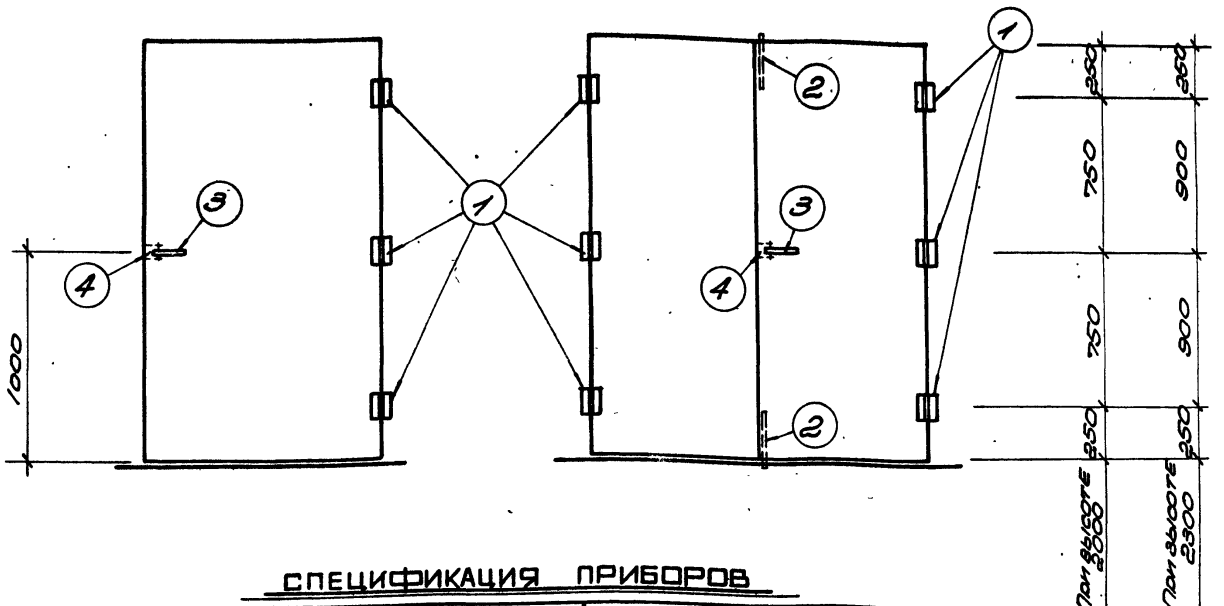

СПЕЦИФИКАЦИЯ ПРИБОРОВ

№№ Поз.	Наименования	Марки	ГОСТ	Количество марок на 1 дверной блок						
				ПД-1	ПД-2	ПД-3	ПД-4	ПД-5	ПД-6	ПД-7
1	Петля накладная	ПНФШ-130	5088-65	3	6	6	6	3	6	6
2	Шпингалет	ШП	5090-65	—	2	2	2	—	2	2
3	Ручка фалевая	РФЛ (В)	5087-65	1	1	1	1	1	1	1
4	Защёлка	ЗВФ	5089-65	1	1	1	1	1	1	1

Примечание:
1. Для искронедающих дверей все трущиеся части приборов выполняются в сочетании стали с латунью. (позиции 1, 2, 3, 4).
2. Фалевые защёлки обкладываются с двух сторон асбестовым картоном.

ТК	Противопожарные двери деревянные /пропитанные антипиренами/	Серия 2.435-6
1969г	Схема установки дверных приборов и спецификация	Выпуск 5 / Лист 6

Гос. ... СССР
Союзхимпроект
ГОСХИМПРОЕКТ
Москва

Нач. сект. Клеер
Рук. груп. Хоменко
Ст. техн. Баранов
Провер. Хоменко

Согласовано:

Астахова 9328-05

gost.e-ecolog.ru