ГОСУДАРСТВЕННЫЙ КОМИТЕТ СОВЕТА МИНИСТРОВ СССР ПО ДЕЛАМ СТРОИТЕЛЬСТВА
(ГОССТРОЙ СССР)

ТИПОВЫЕ КОНСТРУКЦИИ И ДЕТАЛИ ЗДАНИЙ И СООРУЖЕНИЙ

СЕРИЯ 2.435-6

ПРОТИВОПОЖАРНЫЕ ДВЕРИ И ВОРОТА ПРОМЫШЛЕННЫХ ЗДАНИЙ

ВЫПУСК 4

ПРОТИВОПОЖАРНЫЕ ДВЕРИ МЕТАЛЛИЧЕСКИЕ

ЦЕНТРАЛЬНЫЙ ИНСТИТУТ ТИПОВЫХ ПРОЕКТОВ

МОСКВА

gost.e-ecolog.ru

ЦЕНТРАЛЬНЫЙ ИНСТИТУТ ТИПОВЫХ ПРОЕКТОВ
ГОССТРОЯ СССР

Москва, Б-66, Спартаковская ул.,2а, корпус В
Сдано в печать 3.III 1960 года
Заказ № 298 Тираж 2000 экз.
Цена 6 р 18 к

ГОСУДАРСТВЕННЫЙ КОМИТЕТ СОВЕТА МИНИСТРОВ СССР ПО ДЕЛАМ СТРОИТЕЛЬСТВА
(ГОССТРОЙ СССР)

ТИПОВЫЕ КОНСТРУКЦИИ И ДЕТАЛИ ЗДАНИЙ И СООРУЖЕНИЙ

СЕРИЯ 2.435-6

ПРОТИВОПОЖАРНЫЕ ДВЕРИ И ВОРОТА ПРОМЫШЛЕННЫХ ЗДАНИ

ВЫПУСК 4

ПРОТИВОПОЖАРНЫЕ ДВЕРИ МЕТАЛЛИЧЕСКИЕ

Разработаны
институтом Госхимпроект

Утверждены
и введены в действие с 1/1-70 г.
Госстроем СССР
Постановление №80 от 4/VII-69 г.

ЦЕНТРАЛЬНЫЙ ИНСТИТУТ ТИПОВЫХ ПРОЕКТОВ

МОСКВА

Наименование листов	№№ листов	№№ стр.
Пояснительная записка	—	4
Типы и размеры дверей и проемов	1	5
Детали установки дверей	2	6
Общие виды дверей ПД1-00-000; ПД2-00-000; ПД3-00-000	3	7
Створка. Общий вид ПД1-01-000	4	8
Каркас створки ПД1-01-100	5	9
Деталь створки ПД1-01-001	6	10
Деталь створки ПД1-01-002	7	11
Детали полотна ПД1-01-003; ПД1-01-004; ПД1-01-005; ПД1-01-006	8	12
Детали каркаса полотна ПД1-01-101; ПД2-01-101; ПД1-01-102	9	13
ПД3-01-102; ПД1-01-103; ПД4-01-102; ПД5-01-101;		
Рама ПД1-02-000; общий вид и детали	10	14
Петля ПД1-03-000. Общий вид и детали ПД1-03-001; ПД1-03-002	11	15
Кронштейн с втулкой ПД1-03-100. Общий вид и детали	12	16
Замки ПД1-04-000; ПД2-03-000; ПД4-06-000; ПД5-04-000; Общие виды	13	17
Диск ПД1-04-100; ПД4-06-100. Общий вид. Детали	14	18
Тяги ПД1-04-200; ПД1-04-300; ПД2-03-100; Общий вид и детали	15	19
Гнездо ПД1-04-400. Общий вид. Детали. Ручка ПД1-04-001.	16	20
Ручка ПД1-04-500. Общий вид. Деталь. Детали замка.	17	21
Створка ПД2-01-000. Общий вид.	18	22
Каркас створки ПД2-01-100. Общий вид	19	23
Деталь створки ПД2-01-001	20	24
Деталь створки ПД2-01-002	21	25
Детали ПД2-01-004; ПД2-01-003; ПД7-01-003; ПД7-01-004	22	26
Рама ПД2-02-000. Общий вид и детали ПД1-02-004; ПД2-02-002	23	27
Створка. Общий вид. ПД3-01-000	24	28
Каркас створки ПД3-01-100	25	29
Деталь створки ПД3-01-001	26	30
Деталь створки ПД3-01-002	27	31

Наименование листов	№№ листов	№№ стр.
Общие виды дверей ПД4-00-000; ПД5-00-000; ПД6-00-000; ПД7-00-000	28	32
Общие виды дверей ПД4-00-000; ПД5-00-000; ПД6-00-000; ПД7-00-000	29	33
Створка левая ПД4-01-000	30	34
Каркас створки левой ПД4-01-100	31	35
Деталь узла створки левой ПД4-01-001	32	36
Деталь узла створки левой ПД4-01-002	33	37
Детали №№ ПД4-01-005; ПД4-01-006; ПД5-01-005; ПД5-01-006	34	38
Створка правая ПД4-02-000	35	39
Каркас створки правой ПД4-02-100	36	40
Деталь узла створки правой ПД4-02-001	37	41
Деталь узла створки правой ПД4-02-002	38	42
Рамы. Общие виды ПД4-03-000; ПД5-03-000; ПД6-03-000; ПД7-03-000 ПД7-03-001; ПД4-03-001; Деталь ПД4-04-006; ПД5-03-002; ПД6-03-001 ПД1-04-007	39	43
Детали узла рам ПД4-03-002; ПД4-03-003; ПД4-03-004; ПД5-03-001	40	44
Створка левая. ПД5-01-000	41	45
Каркас створки левой ПД5-01-100	42	46
Деталь узла створки левой ПД5-01-001	43	47
Деталь узла створки левой ПД5-01-002	44	48
Створка правая ПД5-02-000	45	49
Каркас створки правой ПД5-02-100	46	50
Деталь створки правой ПД5-02-001	47	51
Деталь створки левой ПД5-02-002	48	52
Створка левая ПД6-01-000	49	53
Каркас створки левой ПД6-01-100.	50	54
Деталь створки левой ПД6-01-001	51	55
Деталь створки левой ПД6-01-002	52	56
Створка правая ПД6-02-000	53	57
Каркас створки правой ПД6-02-100	54	58
Деталь створки правой ПД6-02-001	55	59
Деталь створки правой ПД6-02-002	56	60

ТК	Противопожарные двери металлические	Серия 2.435-6	
1969г.	Содержание альбома.	Выпуск 4	Лист —

Нач. С.Т.П. Клеер
Гл. инж. С.Т.П. Клеер
Рук. груп. Успенская
Проверил Ушакова

Союзхимнефтестройпроект
ГОСХИМПРОЕКТ
г. Москва 1969г.

Наименование листов	N N листов	N N стр.
Створка левая ПД7-01-000	57	61
Каркас створки левой ПД7-01-100	58	62
Деталь створки левой ПД7-01-001	59	63
Деталь створки левой ПД7-01-002	60	64
Створка правая ПД7-02-000	61	65
Каркас створки правой ПД7-02-100	62	66
Деталь створки правой ПД7-02-001	63	67
Деталь створки правой ПД7-02-002	64	68
Шпингалет. Общий вид ПД4-04-000 и детали ПД4-04-002; ПД4-04-001.	65	69
Детали узла шпингалета ПД4-05-003; ПД4-05-004; ПД4-04-003; ПД4-04-004	66	70
Шпингалет. Общий вид ПД4-05-000. Детали ПД4-05-001; ПД4-05-002	67	71
Общие виды двери: ПДИ1-00-000; ПДИ2-00-000; ПДИ3-00-000.	68	72
Створка. Общий вид. ПДИ1-01-000	69	73
Общий вид замка ПДИ1-04-000; ПДИ2-03-000; ПДИ4-06-000; ПДИ5-04-000	70	74
Рама ПД3-02-000. Общий вид и детали ПДИ1-04-001; ПДИ4-06-001.	71	75
Детали замка ПДИ1-04-002; ПДИ1-04-005; ПДИ1-04-004; ПДИ1-04-011.	72	76
Детали замка ПДИ1-04-009; ПДИ1-04-006; ПДИ1-04-010; ПДИ1-04-008	73	77
Петля ПДИ1-03-000. Общий вид Детали. шпингалета ПДИ4-04-001; ПДИ4-05-001; ПДИ1-04-003; ПДИ2-03-001.	74	78
Створка. Общий вид ПДИ2-01-000	75	79
Створка. Общий вид ПДИ3-01-000	76	80
Общие виды дверей ПДИ4-00-000; ПДИ5-00-000; ПДИ6-00-000; ПДИ7-00-000	77	81
Общий вид двери ПДИ4-00-000; ПДИ5-00-000; ПДИ6-00-000; ПДИ7-00-000;	78	82
Створка левая. ПДИ4-01-000.	79	83
Створка правая ПДИ4-02-000.	80	84
Каркас створки левой ПДИ4-01-100.	81	85
Каркас створки правой ПДИ4-02-100.	82	86
Створка левая ПДИ5-01-000.	83	87
Каркас створки левой ПДИ5-01-100	84	88
Створка правая ПДИ5-02-000	85	89
Каркас створки правой ПДИ5-02-100	86	90
Створка левая ПДИ6-01-000.	87	91

Наименование листов	N N листов	N N стр.
Каркас створки левой. ПДИ6-01-100.	88	92
Створка правая ПДИ6-02-000.	89	93
Каркас створки правой ПДИ6-02-100	90	94
Створка левая ПДИ7-01-000	91	95
Каркас створки левой ПДИ7-01-100	92	96
Створка правая ПДИ7-02-000	93	97
Каркас створки правой ПДИ7-02-100	94	98
Шпингалет. Общий вид ПДИ4-04-000 и детали шпингалета ПДИ4-04-002; ПДИ4-04-003.	95	99
Шпингалет. Общий вид ПДИ4-05-000.	96	100
Детали ПДИ4-05-002; ПД4-05-003.		
Детали ПД3-01-003; ПД3-01-004; ПД3-02-001; ПДИ4-04-005	97	101

ТК	Противопожарные двери металлические.	Серия 2.435-6
1968г.	Содержание альбома.	Выпуск 4 / Лист —

Инф. 1651 Лист Инв. №

Госстрой СССР Союзхимпефтестройпроект ГОСХИМПРОЕКТ г. Москва

Нач. С.Т.П. Клеер; Гл. инж. С.Т.П. Клеер; Рук. груп. Успенская

Ст. инж. Ушакова; Инженер Люкин; Провер. Ушакова

9328-04 4

Пояснительная записка

1. Металлические противопожарные двери (в том числе искронедающие) должны применяться в соответствии с требованиями СН и П и ведомственных норм и предназначены для установки:

а) в противопожарных стенах помещений с пожароопасными производствами и лестничных клеток этих помещений (п. 3.3. СН и П II-А5-62 и п. 5.71 СН и П II-М.2-62),

б) в наружных стенах для непосредственного выхода (без тамбура или шлюза) к наружным установкам, содержащим горючие и взрывоопасные вещества.

2. Двери имеют предел огнестойкости — 1.5 часа.

3. Принятая маркировка дверей состоит из буквенного индекса „ПД" - противопожарная дверь или „ПДИ" - противопожарная искронедающая дверь, и цифрового индекса, определяющего габаритные размеры двери.

В серии разработаны следующие марки дверей:

Марка двери	Тип двери	Размеры проёма	Размеры двери: А	Б	Примечание
ПД1; ПДИ1	однопольная	1000 × 2435	910	2380	Размеры „А" и „Б" см. на общих видах.
ПД2; ПДИ2	однопольная	1000 × 2070	910	2015	
ПД3; ПДИ3	однопольная	1200 × 2435	1110	2380	
ПД4; ПДИ4	двупольная	1530 × 2435	1445	2380	
ПД5; ПДИ5	двупольная	1730 × 2070	1645	2015	
ПД6; ПДИ6	двупольная	1930 × 2435	1845	2380	
ПД7; ПДИ7	двупольная	2330 × 2435	2245	2380	

4. Блоки противопожарных дверей состоят из металлических рам, привариваемых к закладным деталям кирпичного обрамления проёма, и металлических полотен.

Конструкция полотна состоит из сварного каркаса (холодногнутый швеллер δ=3мм) и обшивки (стальной лист δ=1мм.) Соединение элементов полотен производится с помощью винтов. В качестве уплотнителя в полотнах применяются асбовермикулитовые плиты. Возможна замена асбовермикулитовых плит на плиты из перлита или другого несгораемого материала (кроме минеральной ваты) с объёмным весом не более 400 кг/м³. Для уменьшения теплопроводности между каркасом и обшивкой полотен прокладывается полосовой слой твердых древесно-волокнистых плит.

5. Материал металлоконструкций — сталь марки Ст. 3.

Сварку производить электродами Э42 по ГОСТ 9467-60. Толщину сварных швов принимать равной наименьшей толщине свариваемых элементов. Допуски на свободные размеры принимать по седьмому классу точности.

6. Резиновые прокладки, установленные для уплотнения притворов в условиях нормальной эксплуатации, приклеивать клеем 88Н по ТУМХП 880-58.

7. Для противопожарных дверей искронедающих, в целях предупреждения возможности искрения, все трущиеся части выполняются в сочетании стали с латунью. Кромки полотен защищаются латунными листами, которые, помимо предусмотренного в чертежах крепления, должны приклеиваться клеем 88Н или Б-88.

Взамен латуни возможно применение другого цветного искронедающего металла.

8. Внутренние и наружные поверхности обшивки покрываются одним слоем грунтовки ХС-010 с предварительной тщательной очисткой и обезжириванием.

Окраска дверей выполняется в соответствии с проектом.

9. В случае установки дверей в здании с агрессивной средой защитная окраска выполняется по проекту.

10. Двери поставляются заказчику ввиде готовых блоков, собранных заводом-изготовителем по данным чертежам. При монтаже на заводе необходимо:

а) установить створки дверей в раму (с предварительно приваренными петлями) в проектное положение;

б) подогнать и приварить кронштейны петель к створкам, предварительно обеспечив плотное прилегание нащельников к металлическим рамам;

в) вставить в петли винты с пружинными шайбами и затянуть их;

г) в соответствии с чертежами оснастить двери приборами закрывания (замки, шпингалеты);

д) на время траспортировки и складирования дверного блока устанавливается распорка.

Дверной блок устанавливается в проём в кирпичной стене (вставке), выверяется, после чего рама приваривается к закладным деталям. Затем монтажная распорка снимается.

11. В помещениях, где имеются горючие жидкости, необходимо устраивать в проёмах с противопожарными дверями пороги с пандусом высотой не менее 150 мм, с соответствующим изменением рамы и отметки проёма.

12. Рабочие чертежи дверей согласованы ГУПО МВД СССР 6 января 1969 года.

ТК	Противопожарные двери металлические.	Серия 2.435-6	
1969г.	Пояснительная записка.	Выпуск 4	Лист —

Союзхимнефтестроипроект ГОСХИМПРОЕКТ г. Москва

Нач. сект. Клеер; Рук. группы Успенская; Ст. инж. Ушакова

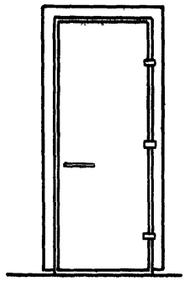

ПД1
ПДИ1

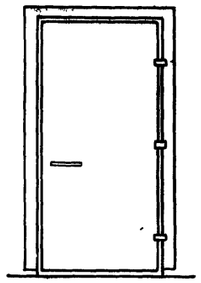

ПД3
ПДИ3

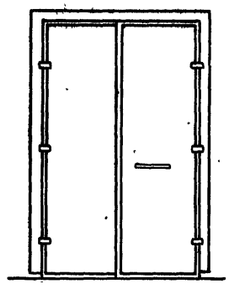

ПД4
ПДИ4

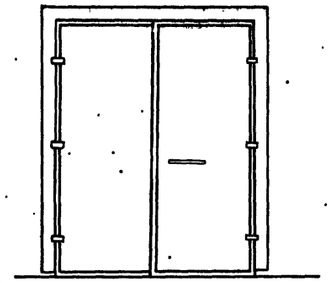

ПД6
ПДИ6

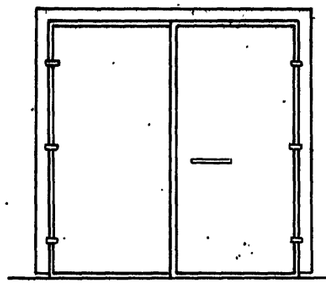

ПД7
ПДИ7

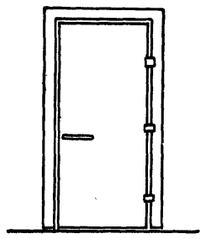

ПД2
ПДИ2

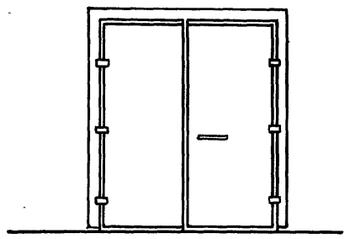

ПД5
ПДИ5

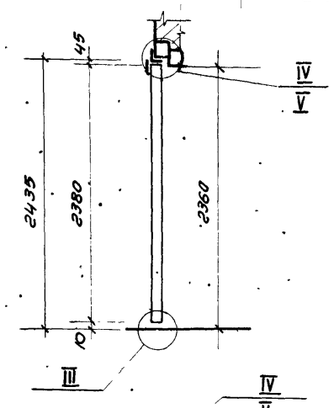

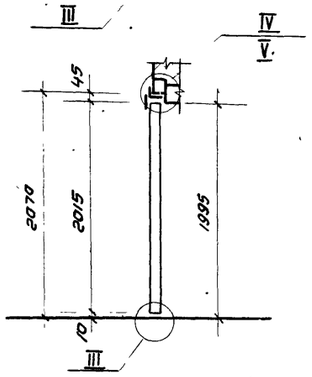

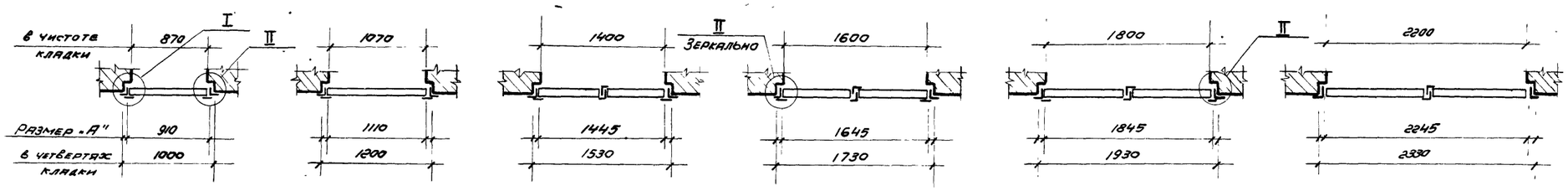

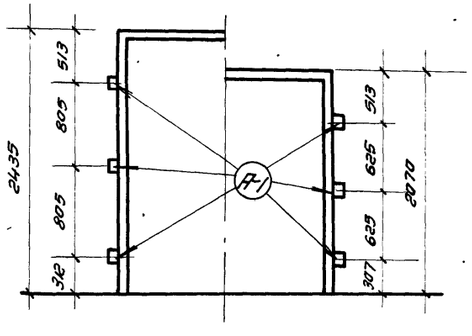

Схема установки анкеров

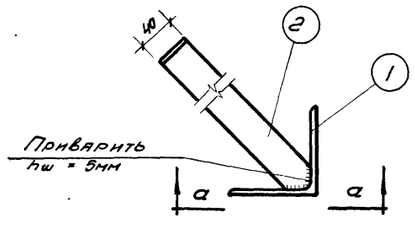

Анкер А-1

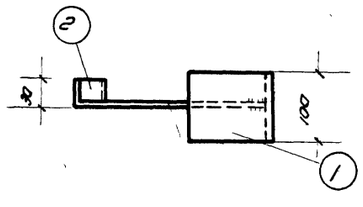

По а-а

Спецификация стали на анкеры.

Марка	№№ поз.	Профиль	Длина мм	Колич. шт.	Вес кг			Колич марок на раму
					Одной поз.	Всех поз.	Марки	
А-1	1	L 100×8	100	1	0.98	0.98	1.45	6
	2	— 5×40	300	1	0.47	0.47		

Примечание: На фасадах дверей ПДИ обрамление латунью условно не показано.

ТК	Противопожарные двери металлические.	Серия 2.435-6	
1969	Типы и размеры дверей и проёмов.	Выпуск 4	Лист 1

Гл. инж. пр. Румянцев
Нач. отд. Клеер
Рук. группы Успенская
Техник Баранов
Госстрой СССР
Союзхимнефтестройпроект
ГОСХИМПРОЕКТ
г. Москва

I

II

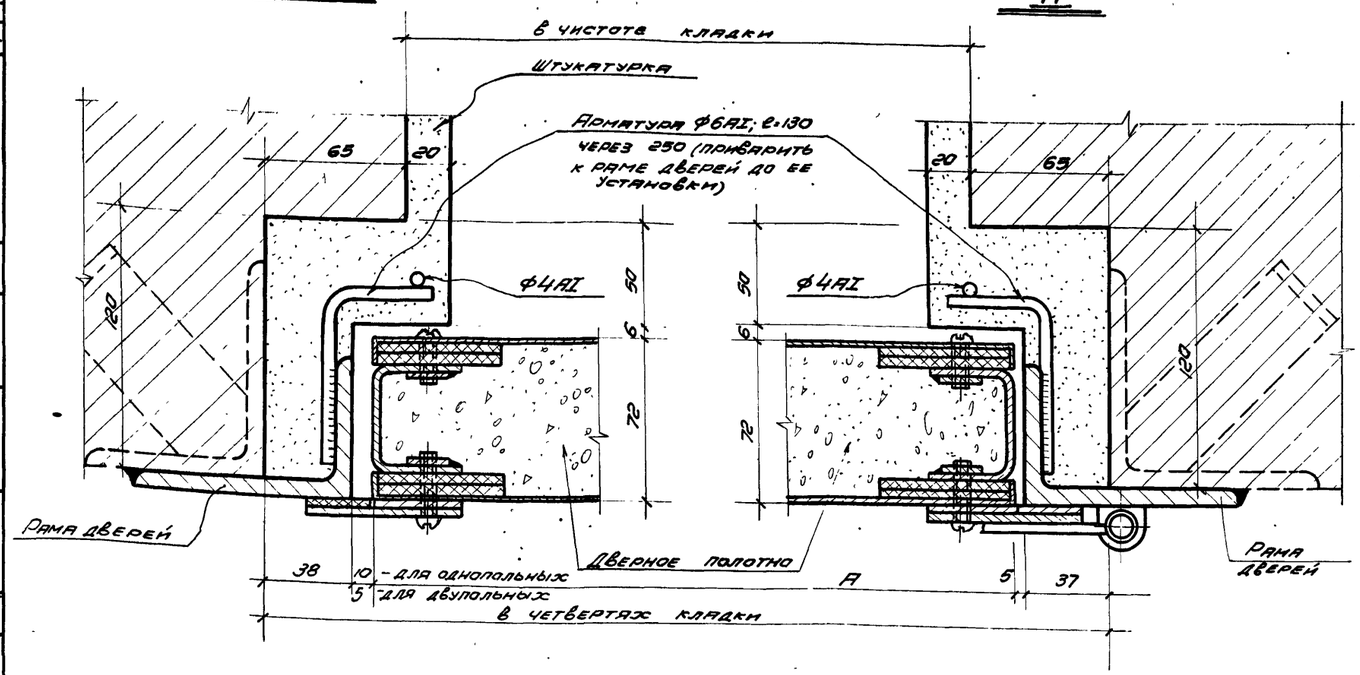

III

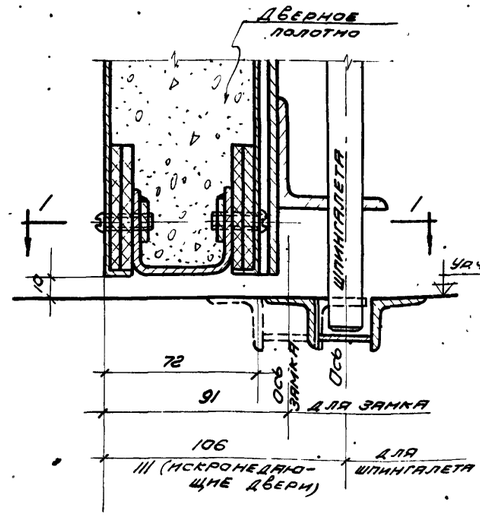

1-1

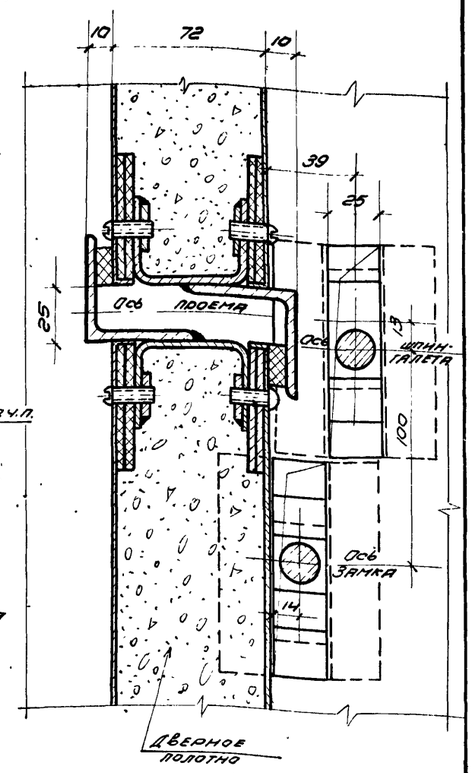

IV

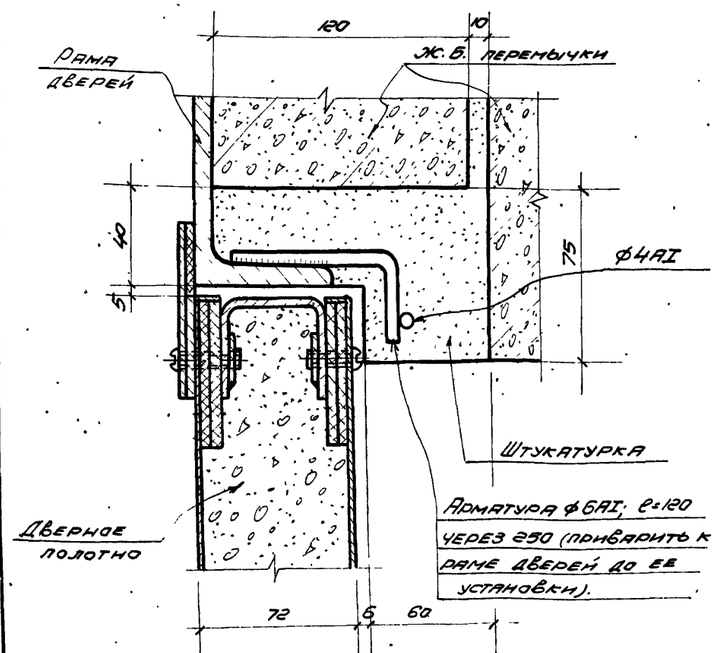

V

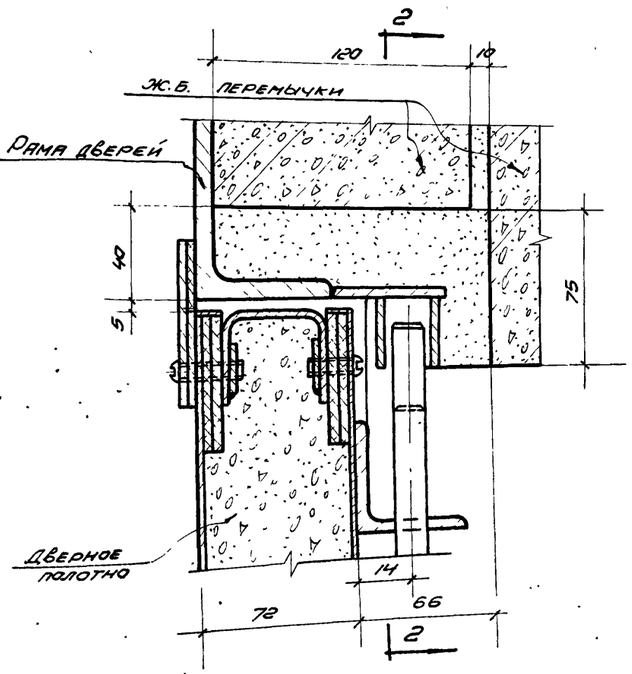

2-2

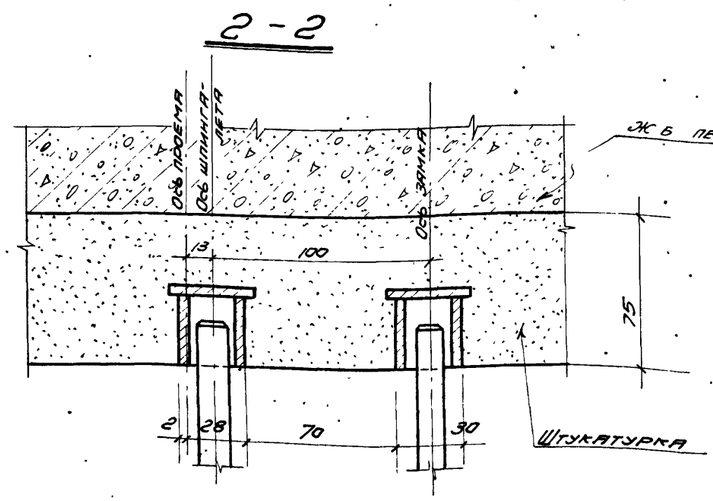

Примечания:

1. В узлах условно не показано обрамление искронедающих дверей латунью.

ТК	Противопожарные двери металлические	Серия	2.435-6
1969	Детали установки дверей.	Выпуск 4	Лист 2

ГПИ Промстальконструкция г. Москва
Гл. инж. Ульянов
Рук. группы Инженер Шубина

Альбом 1651 Лист 3 Инв. №

Б-Б
м 1:2

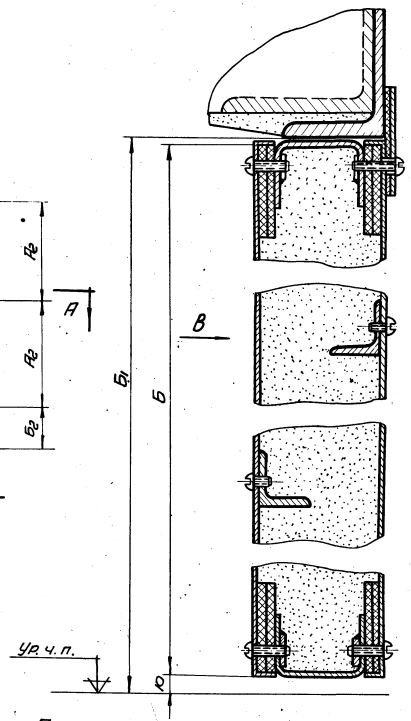

Г-Г
м 1:2

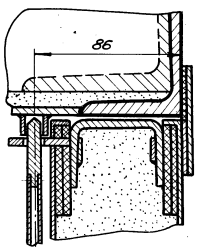

Вид В

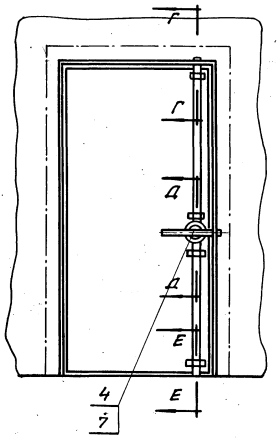

Деталь позиц. 10
ПД1-00-001 м 1:2

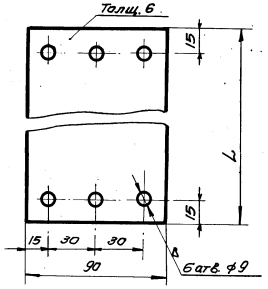

Д-Д
м 1:2

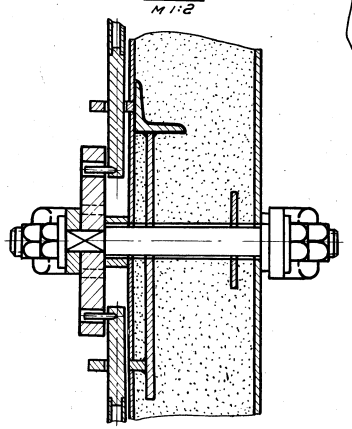

Е-Е
м 1:2

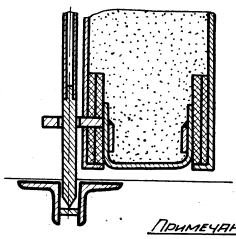

А-А
м 1:2

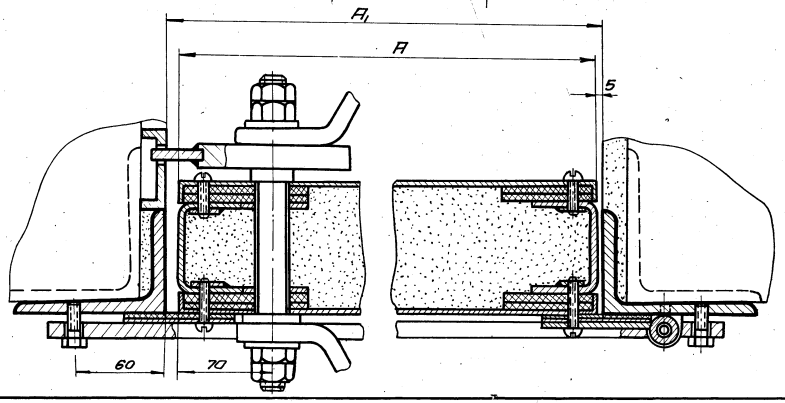

Примечание

Общий вес двери указан без учёта монтажных планок и болтов.

Таблица №2

Тип двери	Длина монтажн. детали L в мм.	Вес монтажн. детали в кг
ПД1-00-000	1075	4.5
ПД2-00-000	1075	4.5
ПД3-00-000	1275	5.4

Таблица №1

Обозначение общего вида	А	Б	А1	Б1	А2	Б2	Общий вес в кг
	в мм						
ПД1-00-000	910	2380	925	2395	805	245	212
ПД2-00-000	910	2015	925	2030	625	240	193
ПД3-00-000	1110	2380	1125	2395	805	245	245

Поз.	Обознач.	Наименование	Кол.	Вес	Материал	Лист	Примеч.
11	ГОСТ 7796-62	Болт М8×22	12	0.14	Сбор		
10	ПД1-00-001	Монтажная планка	2	см. табл. 2	Лист 6 ГОСТ 5681-57 с.3 ГОСТ 900-58	3	
9	ПД3-02-000	Рама	1	66.7	Сбор	71	
8	ПД3-01-000	Створка	1		Сбор	24	
7	ПД2-03-000	Замок	1	4.97	Сбор	13	
6	ПД2-02-000	Рама	1	51.6	Сбор	23	
5	ПД2-01-000	Створка	1	12.10	Сбор	18	
4	ПД1-04-000	Замок	1	5.15	Сбор	13	для ПД1 и ПД3
3	ПД1-03-000	Петля	3	1.53	Сбор	11	для ПД1 ПД2 и ПД3
2	ПД1-02-000	Рама	1	58.4	Сбор	10	
1	ПД1-01-000	Створка	1		Сбор	4	

ТК 1969г. Противопожарные двери металлические. Общие виды дверей ПД1-00-000 ПД2-00-000, ПД3-00-000.

Серия 2.436-6 Выпуск 4 Лист 3

Госстрой СССР Союзнефтеспецпроект ГОСХИМПРОЕКТ г. Москва 1965

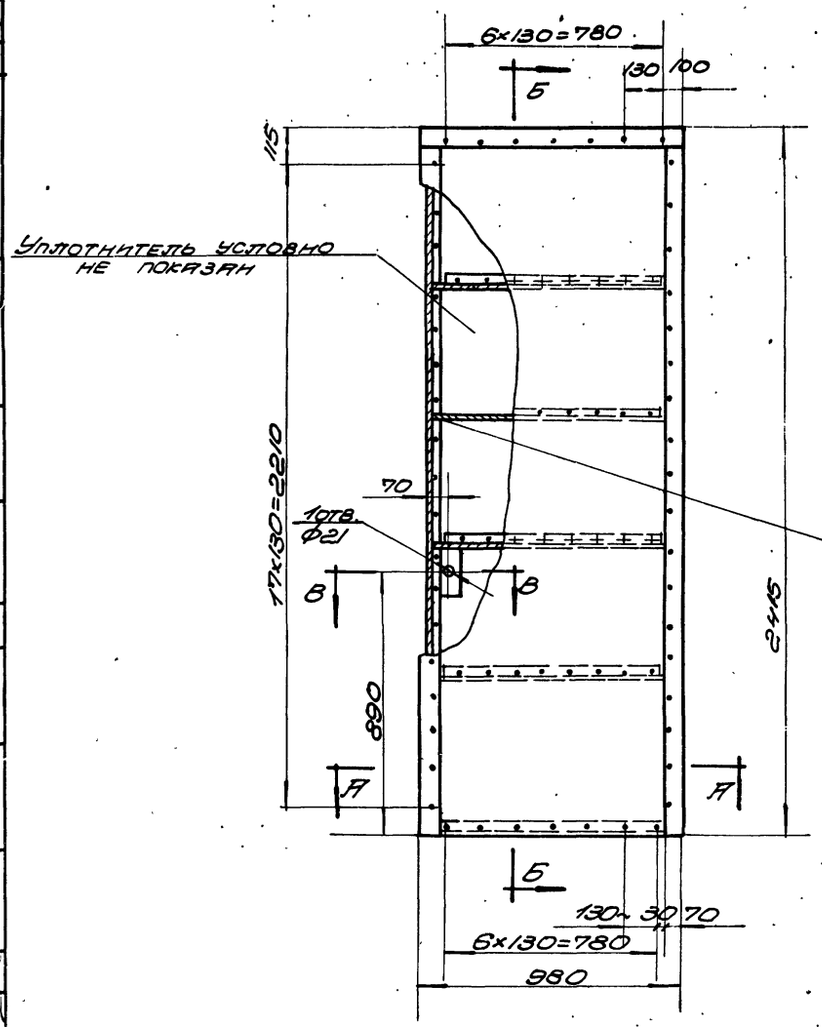

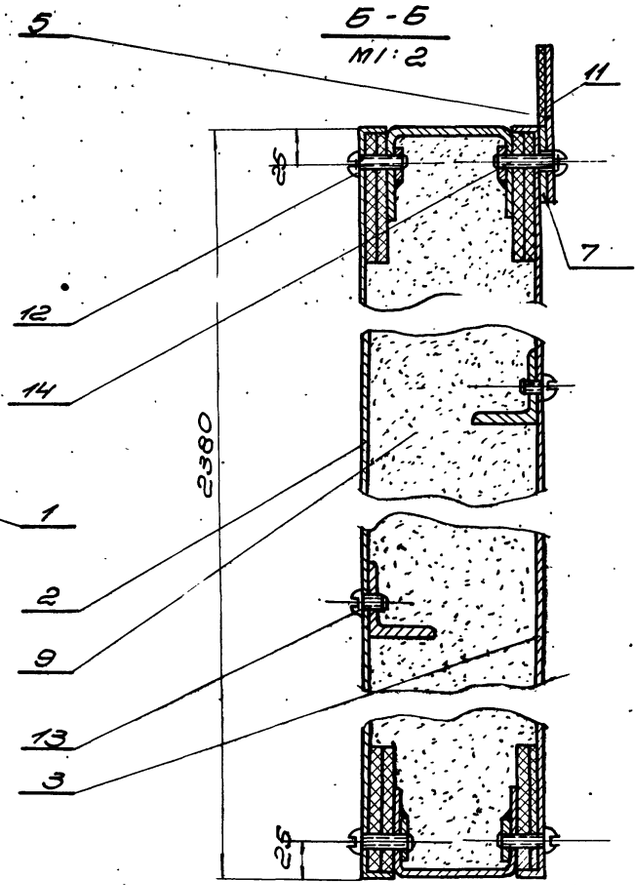

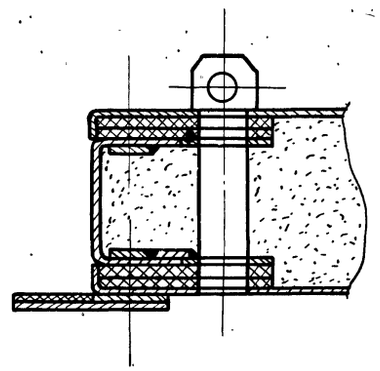

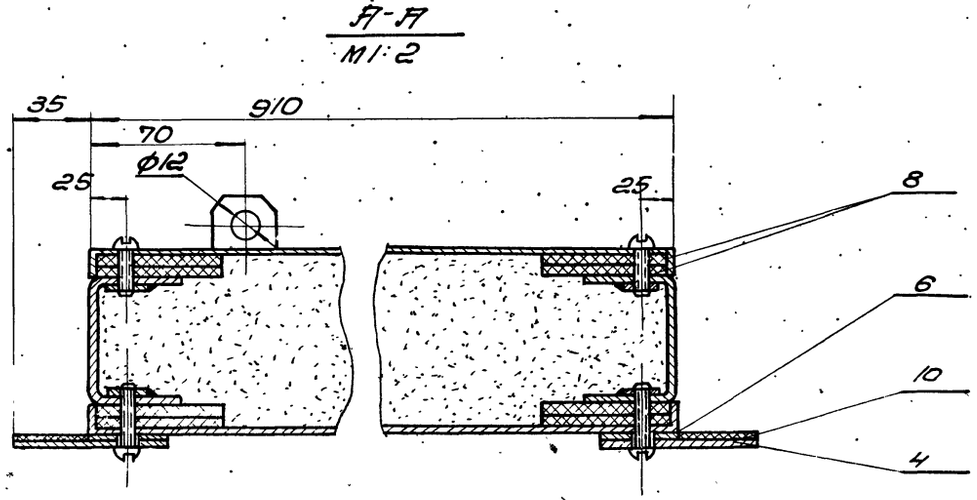

1. Отверстия под винты сверлить при монтаже по отверстиям в обшивке.
2. Уплотнитель вырезать по месту
3. Разность диагоналей полотна не более 3мм

Общий вес 133кг М1:15

Поз	Обозначение	Наименование	Кол.	Вес	Материал	Лист	Примеч.
14	ГОСТ 1489-62	Винт М5×30	43	0,198	055		
13	ГОСТ 1489-62	Винт М5×8	27	0,05	055	—	
12	ГОСТ 1489-62	Винт М5×25	55	0,216	055	—	
11	ПД1-01-008	Прокладка 35×910	1	0,13	Резина пластина 4ТМ ГОСТ 7338-65	Б/4	
10	ПД1-01-007	Прокладка 35×2415	2	0,68	Резина пластина 4Т-М ГОСТ 7338-65	Б/4	
9	Гост 13450-68	Уплотнитель	0,15 м3	37,5	Плиты асбестовые минеритовые	Б/4	По месту
8	ГОСТ 4598-60	Прокладка 5×60	27 п.м	5,8	Плита твердая ДВП-В ГОСТ Н.	Б/4	По месту
7	ПД1-01-006	Планка	1	1,10	Полоса 4×35 ГОСТ 103-57 Ст.3 ГОСТ 535-58	8	
6	ПД1-01-005	Планка	2	5,30	Полоса 4×35 ГОСТ 103-57 Ст.3 ГОСТ 535-58	8	
5	ПД1-01-004	Планка	1	2,16	Полоса 4×70 ГОСТ 103-57 Ст.3 ГОСТ 535-58	8	
4	ПД1-01-003	Планка	2	10,32	Полоса 4×70 ГОСТ 103-57 Ст.3 ГОСТ 535-58	8	
3	ПД1-01-002	Обшивка	1	17,6	Лист 1,0 ГОСТ 3680-57 Ст.3 ГОСТ 501-58	7	
2	ПД1-01-001	Обшивка	1	17,6	Лист 1,0 ГОСТ 3680-57 Ст.3 ГОСТ 501-58	6	
1	ПД1-01-100	Каркас	1	33,2	Сбор.	5	

ТК | Противопожарные двери металлические | Серия 2.435.5-6
1969г | Створка. Общий вид ПД1-01-000. | Выпуск 4 | Лист 4

ГОСХИМПРОЕКТ г. Москва
Инв. № подл. | Подпись и дата | Взам. инв. №
Нач. СТО | Гл. инж. СОА | Рук. группы | Спец. | Спец.

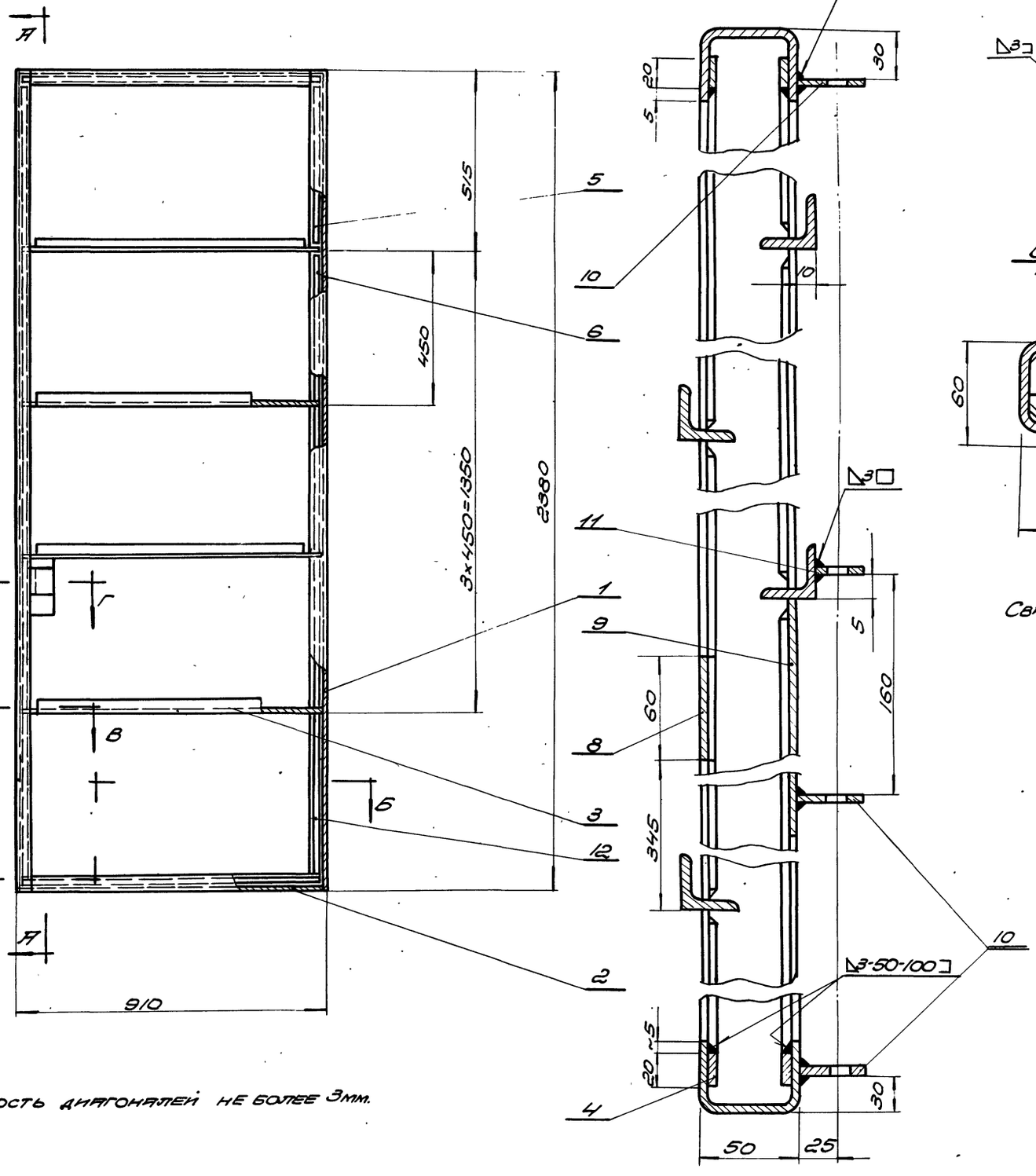

Разность диагоналей не более 3мм.

Сварку производить электродом Э-42 ГОСТ9467-60

Общий вес 33,2кг М1:10

№ поз	Обозначение	Наименование	Кол.	Вес	Материал	Лист	Прим.
12	ПД1-01-112	Планка ℓ=900	4	2,26	Полоса 4х30 ГОСТ103-57 Ст3 ГОСТ535-58	6/4	
11	ПД1-01-111	Направляющая	1	0,022	Полоса 4х30 ГОСТ103-57 Ст3 ГОСТ535-58	9	
10	ПД1-01-110	Направляющая	3	0,093	Полоса 4х30 ГОСТ103-57 Ст3 ГОСТ535-58	9	
9	ПД1-01-109	Пластинка 60х165	1	0,23	Лист 3 ГОСТ3680-57 Ст3 ГОСТ501-58	6/4	
8	ПД1-01-108	Пластинка 60х60	1	0,08	Лист 3 ГОСТ3680-57 Ст3 ГОСТ501-58	6/4	
7	ПД1-01-107	Планка ℓ=60	1	0,03	Полоса 4х30 ГОСТ103-57 Ст3 ГОСТ535-58	6/4	
6	ПД1-01-106	Планка ℓ=860	4	2,20	Полоса 4х30 ГОСТ103-57 Ст3 ГОСТ535-58	6/4	
5	ПД1-01-105	Планка ℓ=460	4	1,15	Полоса 4х20 ГОСТ103-57 Ст3 ГОСТ535-58	6/4	
4	ПД1-01-104	Планка ℓ=880	4	2,22	Полоса 4х30 ГОСТ103-57 Ст3 ГОСТ535-58	6/4	
3	ПД1-01-103	Уголок	4	6,60	Уголь 32х32х4 ГОСТ8509-57 равнобок. Ст3 ГОСТ535-58	9	
2	ПД1-01-102	Поперечина	2	4,90	Швеллер 30 №6,5 ГОСТ8240-56 Ст3кп ГОСТ380-71	9	
1	ПД1-01-101	Стойка	2	13,46	Швеллер 30 №6,5 ГОСТ8240-56 Ст3кп ГОСТ380-71	9	

ТК	Противопожарные двери металлические	Серия 2.435-6	
1969г	Каркас створки ПД1-01-100	Выпуск 4	Лист 5

Госстрой СССР Главнефтеспецстройпроект ГОСХИМПРОЕКТ г. Москва

Гл. инж. проекта Шульженко
Нач. сект. Клеер
Гл. инж. сект. Клеер
Проверил Ахлынов
Разраб. Ахлынов
Нач. отд. Шульженко
Гл. спец. Шульженко

▽3 Остальное

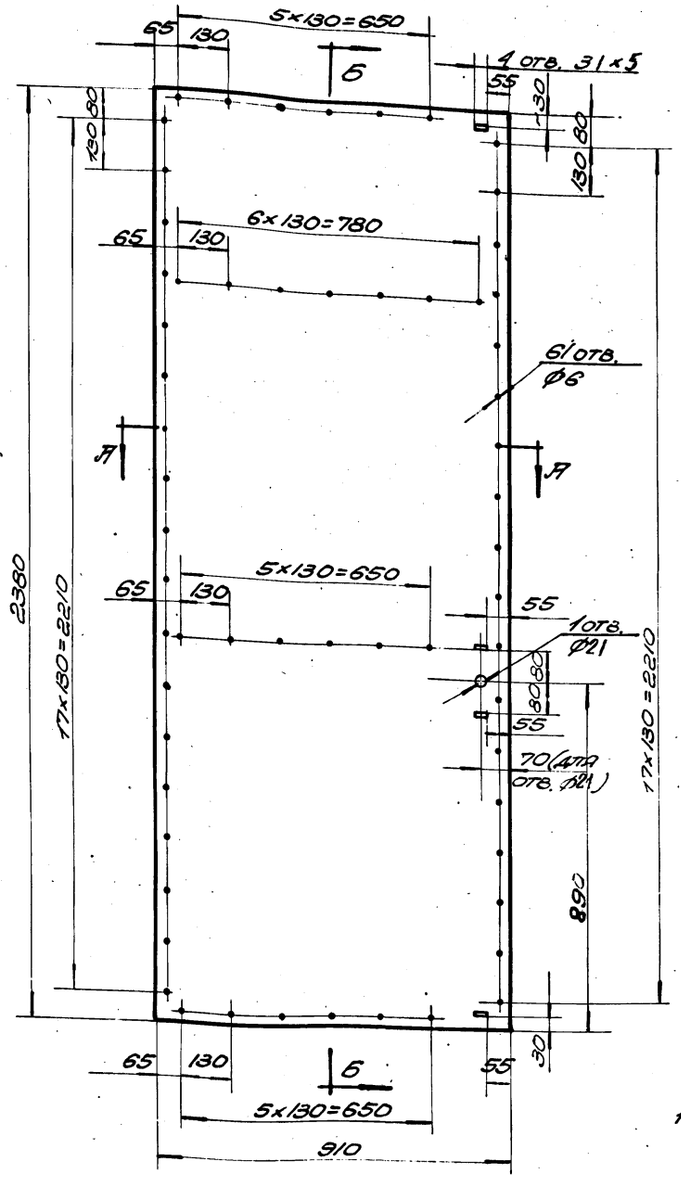

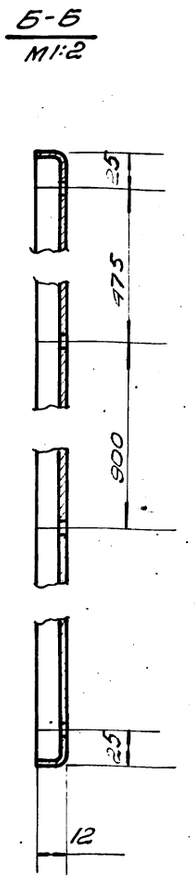

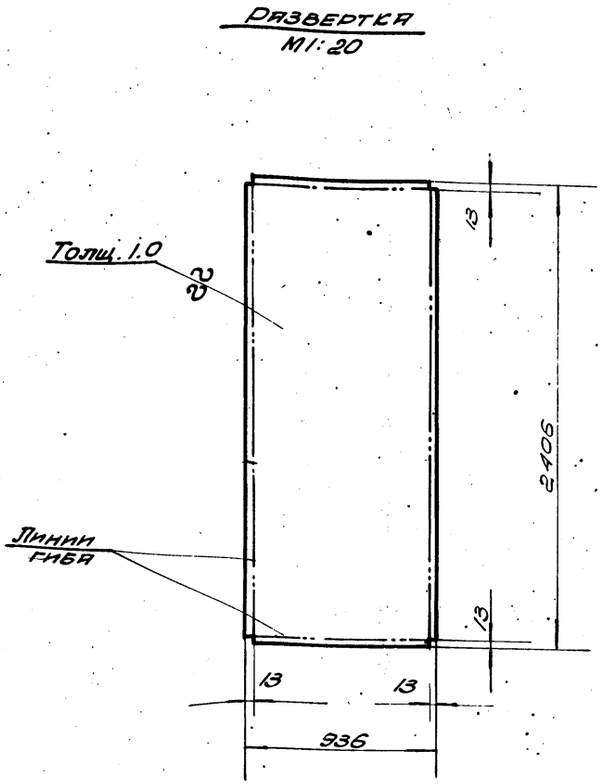

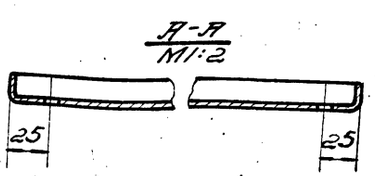

1. Сварку отогнутых кромок производить электродами типа Э42 ГОСТ 9467-60

2. Шов снаружи зачистить

Чертил		Обшивка	ПД1-01-001		
Провер					
2.435-6 Вып.4	Лист	1.0 ГОСТ 3680-57 / Ст.3 ГОСТ 501-58	Вес 17.6	М-6 1:10	Лист
ТК	Противопожарные двери металлические		Серия 2.435-6		
1968г	Деталь створки ПД 1-01-001		Выпуск 4	Лист 6	

Госстрой СССР Союзхимнефтестройпроект ГОСХИМПРОЕКТ г. Москва

Нач. с.т.п. Клеер
Гл. инж. с.т.п. Клеер
Рук. группы Успенский

Проверил Суханов

9328 04 11

▽3 Остальное

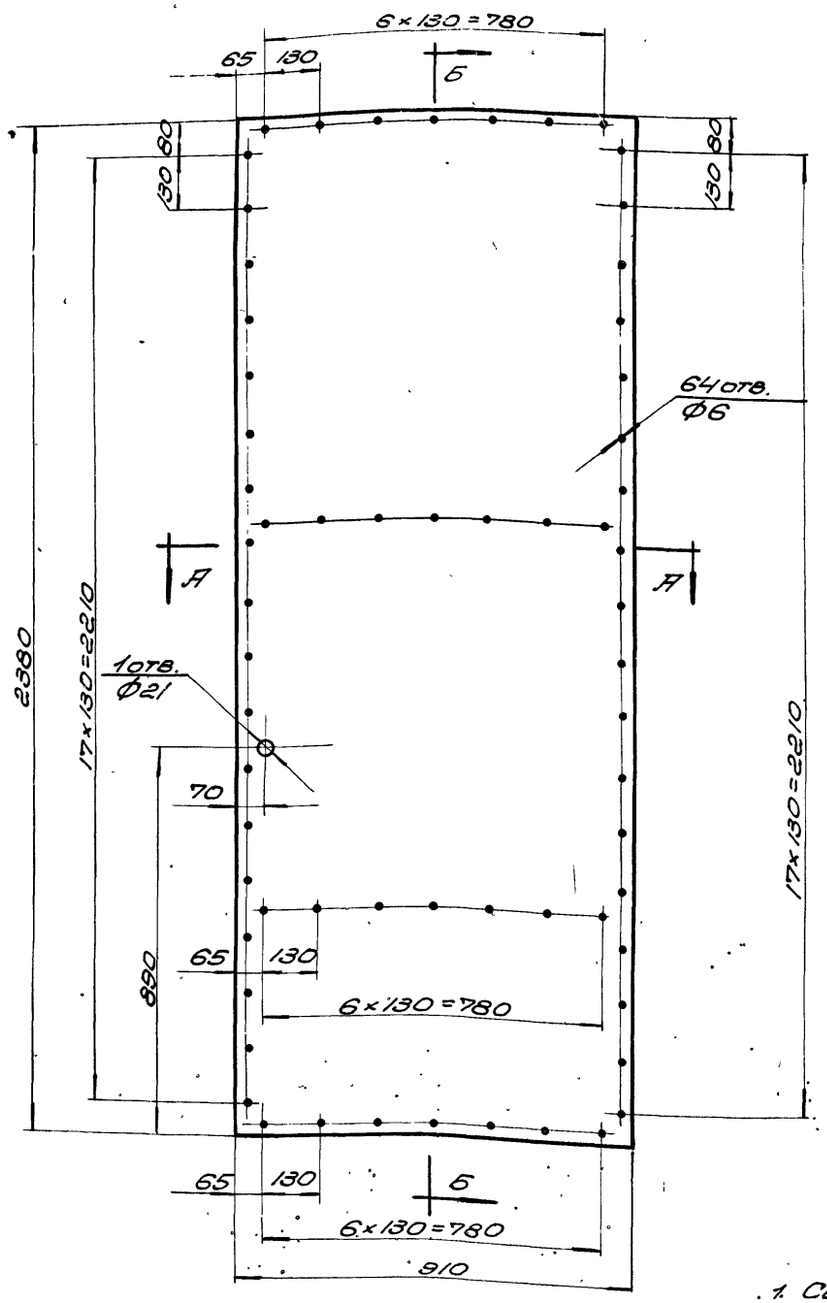

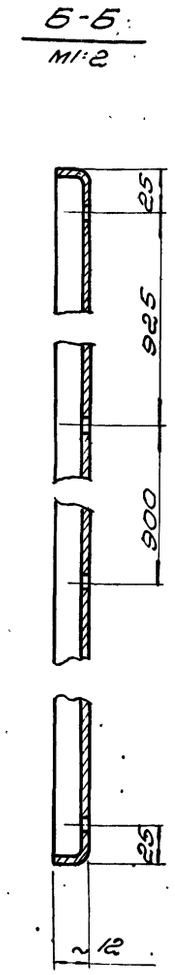

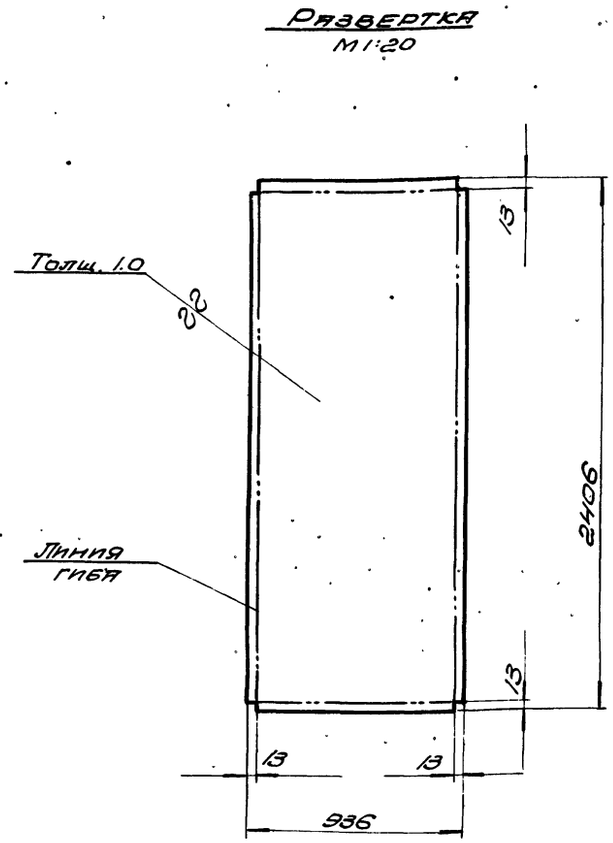

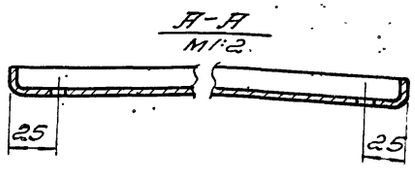

1. Сварку отогнутых кромок производить электродами типа Э42 ГОСТ 9467-60
2. Шов снаружи зачистить

Чертил		Обшивка	ПД1-01-002		
Проверил					
2.435-6 Вып.4	Лист	1.0 ГОСТ 3680-57 Ст.3 ГОСТ 501-58	Вес 17.6	М-6 1:10	Лист
ТК	Противопожарные двери металлические		Серия 2.435-6		
1969г	Деталь створки ПД1-01-002		Выпуск 4	Лист 7	

Госстрой СССР
Союзхимпроектпроект
ГОСХИМПРОЕКТ
г. Москва

Нач. С.Т.П. Клеер
Гл. инж. С.Т.П. Клеер
Рук. груп. Успенская

Техн. Сухарова
Провер. Суханов

Согласовано

Инв. №

1651
Лист 7

~ Остальное

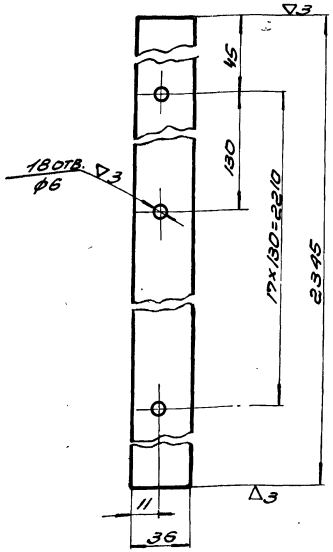

Чертил		Планка	ПД1-01-006		
Проверил	Чижиков				
2.435-6 Вып.4		Полоса 4х36 ГОСТ 103-57 Ст.3 ГОСТ 535-58	Вес 2.65	М 1:2	Лист 8

~ Остальное

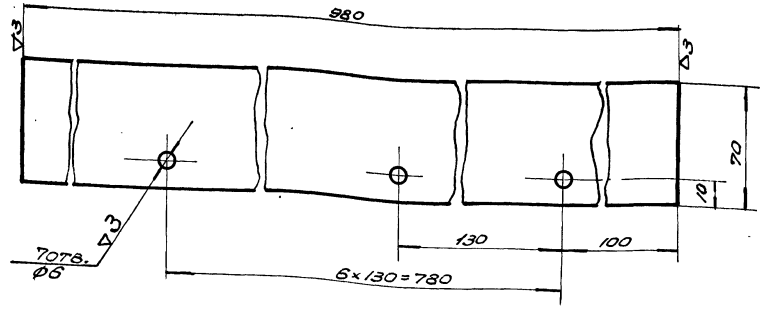

Чертил		Планка	ПД1-01-004		
Провер	Чижиков				
2.435-6 Вып.4		Полоса 4х70 ГОСТ 103-57 Ст.3 ГОСТ 535-58	Вес 2.16	М 1:2	Лист 8

~ Остальное

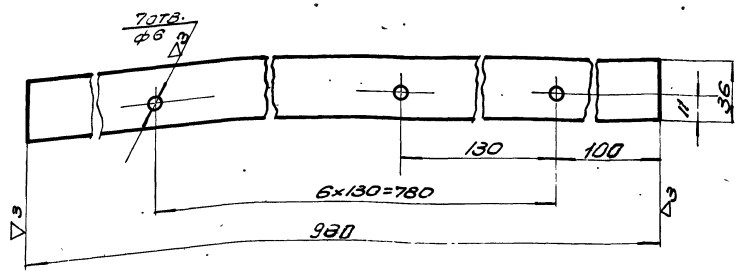

Чертил		Планка	ПД1-01-006		
Проверил	Чижиков				
2.435-6. Вып.4		Полоса 4х36 ГОСТ 103-57 Ст.3 ГОСТ 535-58	Вес 1.10	М 1:2	Лист 8

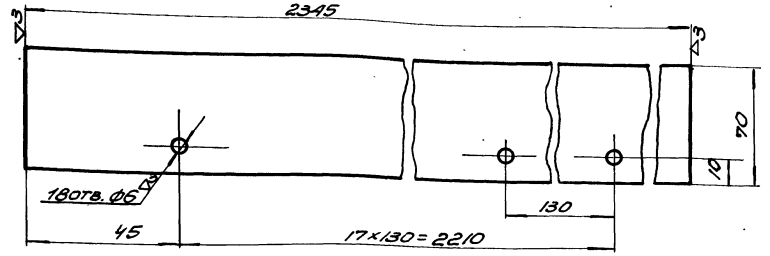

Чертил		Планка	ПД1-01-003		
Проверил	Чижиков				
2.435-6 Вып.4		Полоса 4х70 ГОСТ 103-57 Ст.3 ГОСТ 535-58	Вес 5.16	М 1:2	Лист
ТК		Противопожарные двери металлические			Серия 2.435-6
1968г		Детали ПД1-01-003; ПД1-01-004; Полотна ПД1-01-005; ПД1-01-006;			Выпуск 4 Лист 8

ГПЖилПРОЕКТ Гипрожилсельстрой г. Москва

Гип. Сидоренко; Рук. гр. Шевелев; Нач. отд. Шевелев; Гл. спец. Шевелев

9328-04

~ Остальное

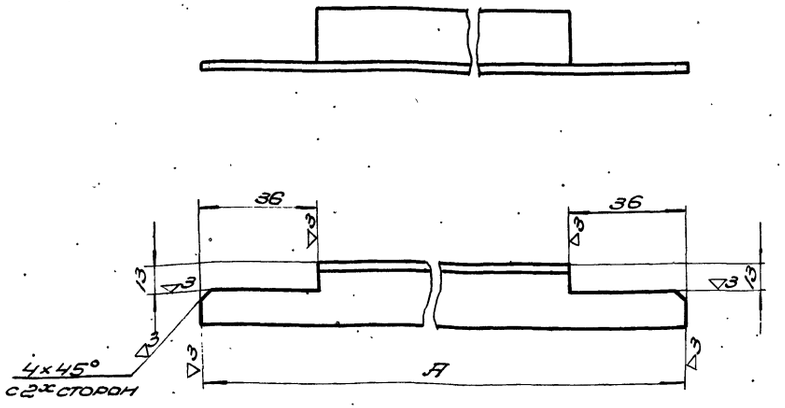

Обозначение	A мм	Вес кг
ПД 4-01-102	702	1.33
ПД 5-01-102	802	0.76
ПД 1-01-103	902	1.65
ПД 3-01-103	1102	2.00

Чертил Шилина
Проверил Уланов

Уголок

ПД2-01-103
ПД5-01-103
ПД1-01-103
ПД3-01-103

Вес | М 1:6 | Лист
См. табл. | 1:2

2.435-6 Вып. 4

Уголок 32×32×4 ГОСТ 8509-57
Равнобок. Ст.3 ГОСТ 535-58

~ Остальное

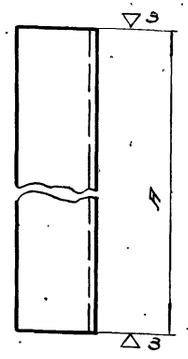

Обозначение	A мм	Вес кг
ПД 1-01-101	2380	6.73
ПД 2-01-101	2015	5.70

Чертил Шилина
Проверил Уланов

Стойка

ПД1-01-101
ПД2-01-101

Швеллер 50×40×3 Ст.3 кп ГОСТ 8278-63

Вес | М 1:6 | Лист
См. табл. | 1:2

2.435-6 Вып. 4

▽3 Остальное

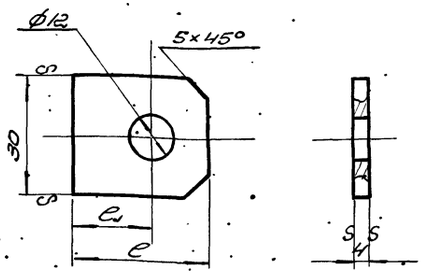

Размер e1 окончательно уточнить при монтаже

Обозначение	e мм	e1 мм	Вес кг
ПД1-01-110	35	25	0.031
ПД1-01-111	25	15	0.022

Чертил Шилина
Проверил Уланов

Направляющая

ПД1-01-110
ПД1-01-111

Полоса 4×30 ГОСТ 103-57
Ст.3 ГОСТ 535-58

Вес | М 1:6 | Лист
См. табл. | 1:1

2.435-6 Вып. 4

~ Остальное

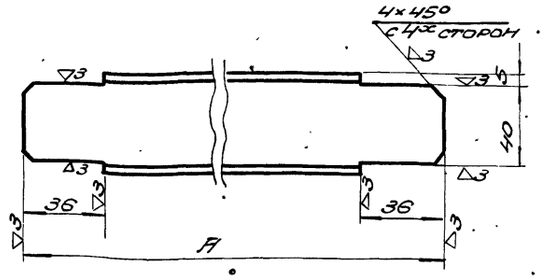

Обозначение	A мм	Вес в кг
ПД 4-01-101	702	1.98
ПД 5-01-101	802	2.27
ПД 1-01-102	902	2.45
ПД 3-01-102	1102	3.1

Чертил Шилина
Проверил Уланов

Поперечина

ПД1-01-102; ПД4-01-101
ПД3-01-102; ПД5-01-101

Швеллер 50×40×3 Ст.3 кп ГОСТ 8278-63

Вес | М 1:6 | Лист
См. табл. | 1:2

2.435-6 Вып. 4

ТК Противопожарные двери металлические

Серия 2.435-6

1969г. Детали каркаса полотна ПД1-01-101; ПД2-01-101; ПД1-01-102; ПД3-01-102; ПД1-01-103; ПД4-01-102; ПД5-01-101

Выпуск 4 | Лист 9

Госхимпроект, Электромонтажпроект, г. Москва

Гл. инженер Шилова
Гл. инж. отд. Соколов
Рук. подр. Шилова
Нач. сект. Шилова
Рук. подр. Шилова
Чертил Шилина

Остальное

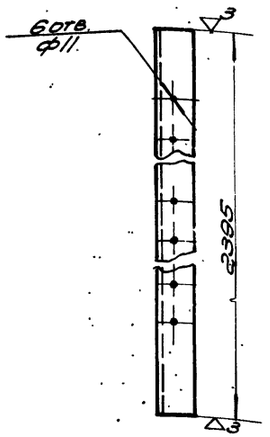

6 отв ф 11 окончательно обработать после сварки

Чертил		Уголок	ПД1-02-003		
Проверил	Уштакова				
2.435-6 Вып.4		Уголок 100×63×8 ГОСТ 8510-57 неравнобок. Ст 3 ГОСТ 535-58	Вес 2,37	М-5 1:10	Лист 10

Остальное

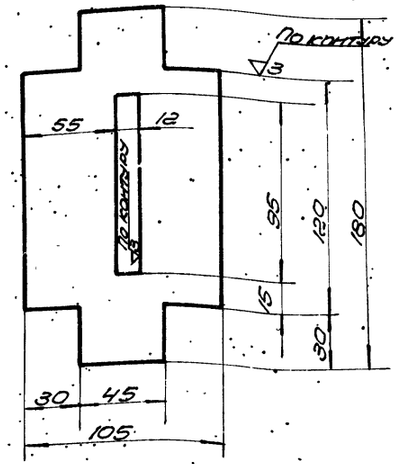

Паз окончательно обработать после сварки

Чертил		Планка	ПД1-02-005		
Проверил	Уштакова				
2.435-6 Вып.4		Полоса 4×105 ГОСТ 103-57 Ст 3 ГОСТ 535-58	Вес 0,45	М-6 1:2	Лист 10

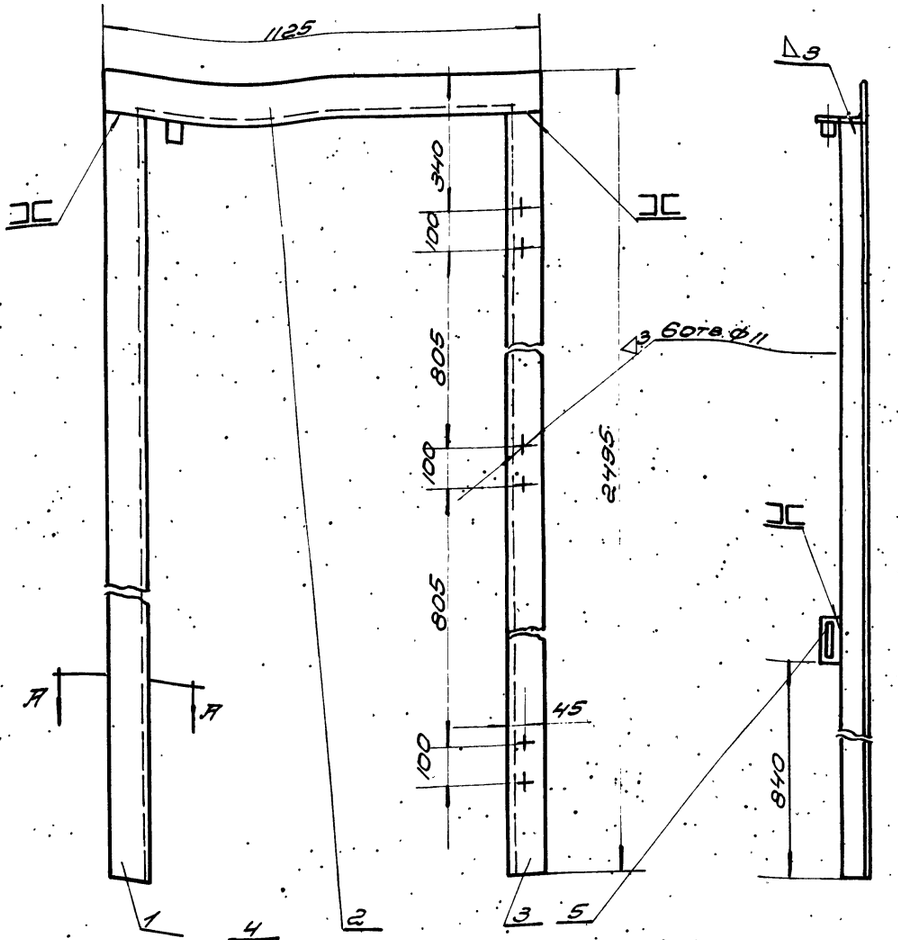

Размер 840 и 70 уточнить при монтаже

Общий вес 58,4 кг

М1:10

Разность диагоналей не более 3 мм

Деталь ПД1-02-006 привязать при монтаже.

№ поз.	Обозначение	Наименование	Кол.	Вес	Материал	Лист	Примечание
6	ПД1-02-006	Труба ℓ=30	1	0,45	Труба 20 ГОСТ 3262-62	6/4	
5	ПД-02-005	Планка	1	0,45	Полоса 4×105 ГОСТ 103-57 Ст 3 ГОСТ 535-58	10	
4	ПД1-02-004	Планка	1	0,02	Полоса 4×50 ГОСТ 103-57 Ст 3 ГОСТ 535-58	23	
3	ПД-02-003	Уголок	1	2,37	— " —	10	
2	ПД1-02-002	Уголок верхний	1	1,01	— " —	12	
1	ПД1-02-001	Уголок ℓ=2395	1	2,37	Уголок неравнобокий 100×63×8 ГОСТ 8510-57 Ст 3 ГОСТ 535-58	7	

ТК	Противопожарные двери металлические	Серия 2.435-6	
1969 г.	Рама ПД1-02-000 Общий вид и детали	Выпуск 4	Лист 10

Согласовано: Инв.№ подл. | Подпись и дата | Взам.инв.№
Госстрой СССР Союзгипростроммаш ЦПКИМпроект г. Москва
Инж. стр. Шмелев
Гл. инж. проекта Сухарев
Нач. сект. Шмелев

▽3 Остальное

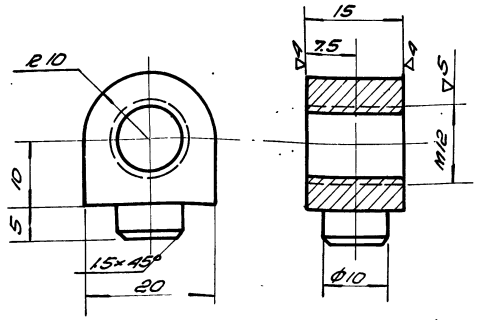

1. Размеры выполнить по 7кл.
2 Цинковать

Чертил		Рым - болт	ПД1-03-001		
Провер.			Вес	М-6	Лист
2.435-6 Вып.4		Сталь 45 ГОСТ 1050-60	0,045	2:1	

▽3 Остальное

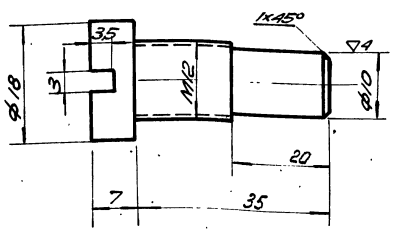

1 Размеры выполнить по 7кл.
2 Цинковать

Чертил		Винт	ПД1-03-002		
Провер.			Вес	М-6	Лист
2.435-6 Вып.4		Сталь 35 ГОСТ 1050-60	0,036	2:1	

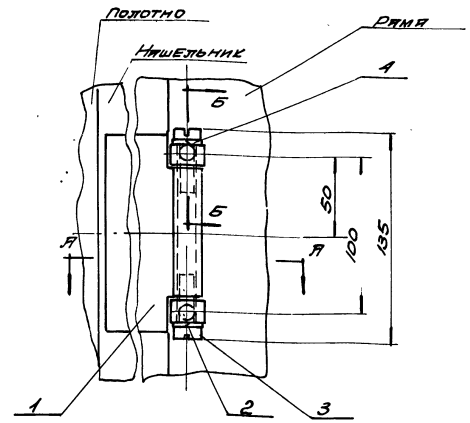

Б-Б

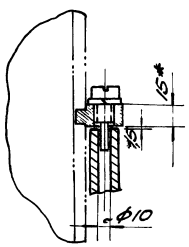

А-А

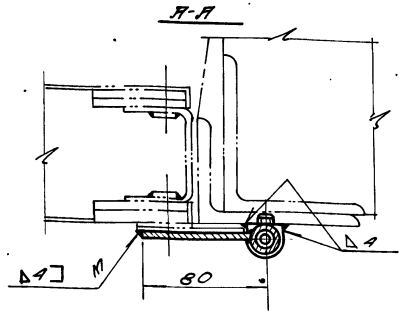

1 При монтаже петли полость втулки заполнить консистентной смазкой
2 Размеры со звездочкой даны для справок

Общий вес 0,5 кг М1:2

№ поз.	Обозначение	Наименование	Кол.	Вес	Материал	Прим.
4	ГОСТ 6402-61	Шайба пружинная 12 Н 65Г	2	0,006	Сталь 65Г ГОСТ 1050-60	
3	ПД1-03-003	Винт	2	0,072	Сталь 35 ГОСТ 1050-60	11
2	ПД1-03-001	Рым-болт	2	0,09	Сталь 45 ГОСТ 1050-60	11
1	ПД1-03-100	Кронштейн с втулкой	1	0,34	Сварн.	12

ТК	Противопожарные двери металлические.		Серия 2.435-6	
1988 г.	Петля ПД1-03-000. Общий вид и детали	ПД1-03-001; ПД1-03-002;	Выпуск 4	Лист 11

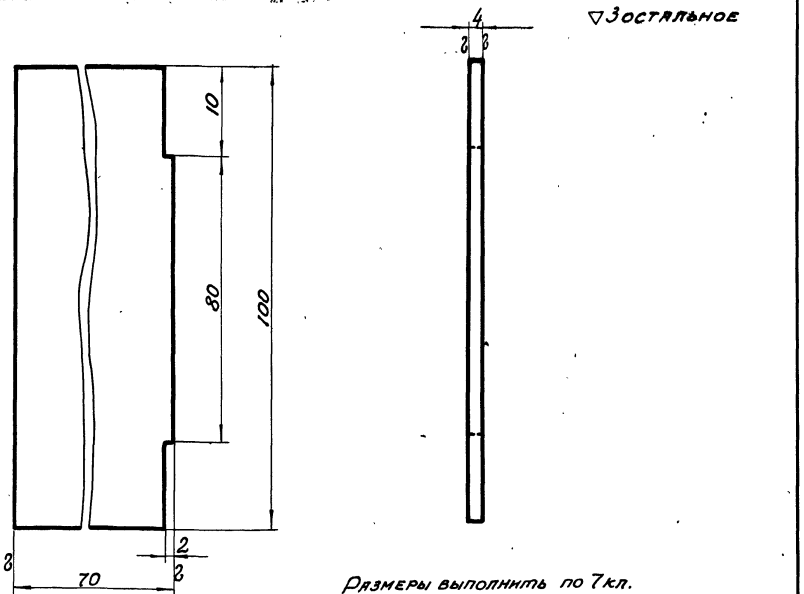

Размеры выполнить по 7кл.

Чертил	Сафина	Кронштейн	ПД1-03-101		
Провер.	Ушакова	4×70 ГОСТ 103-57	Вес	М-6	Лист
2.435-6 вып.4		Полоса Ст.3 ГОСТ 535-58	0,22	1:1	12

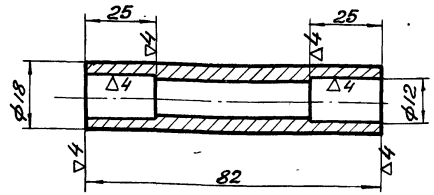

Окончательную обработку детали производить после сварки.
Размеры выполнить по 7кл.!

Чертил	Сафина	Втулка	ПД1-03-102		
Провермл	Ушакова				
2.435-6 вып.4		Труба 18×5-10 ГОСТ 8734-58	Вес	М-6	Лист
			0,12	1:1	12

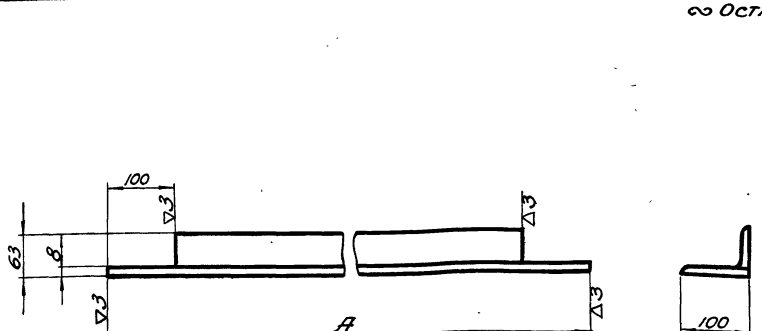

Обозначение	A	Вес
ПД1-02-002	1125	10,1
ПД3-02-001	1325	12,1

Чертил	Сафина	Уголок верхний	ПД1-02-002 ПД3-02-001		
Проверил	Ушакова	Угол 100×63×8 ГОСТ 8510-57 неравнобок. Ст.3 ГОСТ 535-58.	Вес	М-6	Лист
2.435-6 вып.4.			Сист. тип. пилиц.	1:5	12

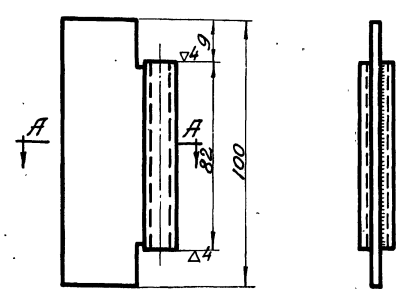

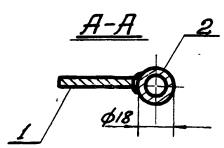

1. Сварку производить электродами типа Э42 ГОСТ 9467-60. Шов зачистить.
2. Катет шва 3мм.
3. Цинковать

Общий вес 0.34кг.

№ поз.	Обознач.	Наименование	Кол.	Вес	Материал	Лист	Примеч.
2	ПД1-03-102	Втулка	1	0,12	Труба 18×5-10 ГОСТ 8734-58	12	
1	ПД1-03-101	Кронштейн	1	0,22	Полоса 4×70 ГОСТ 103-57 Ст.3 ГОСТ 535-58	12	

ТК	Противопожарные двери металлические	Серия	2.435-6
1969г.	Кронштейн с втулкой ПД1-03-100 Общий вид и детали.	Выпуск	4
		Лист	12

ГОСХИМПРОЕКТ г. Москва. Союзхимнефтестроймонтаж Госстроя СССР
Гл. инж. Ст.П. Клеер
Гл. инж. Ст.П. Клеер
Рук. груп. Уделенков
Проверил Сухинов Ушаков

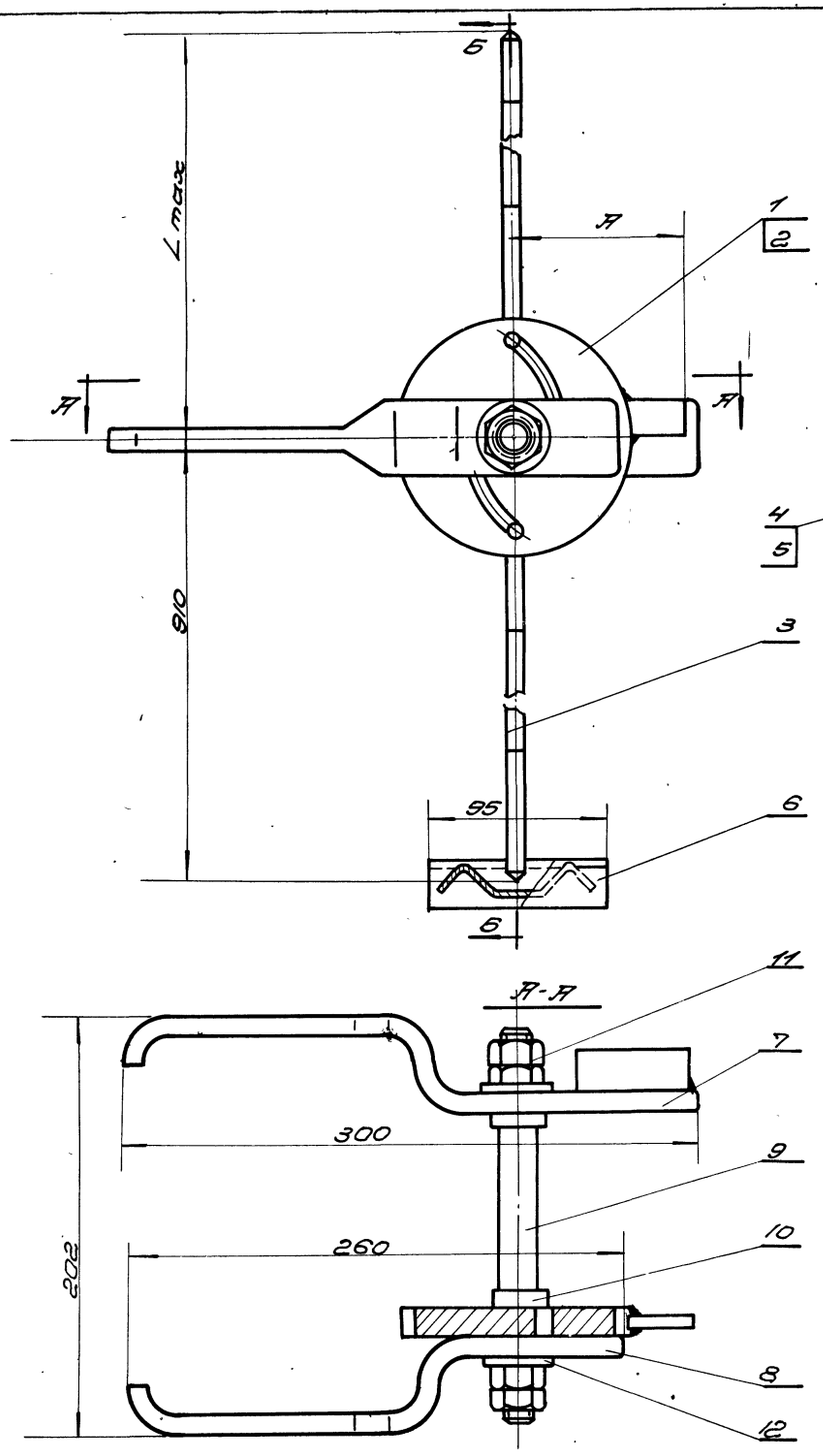

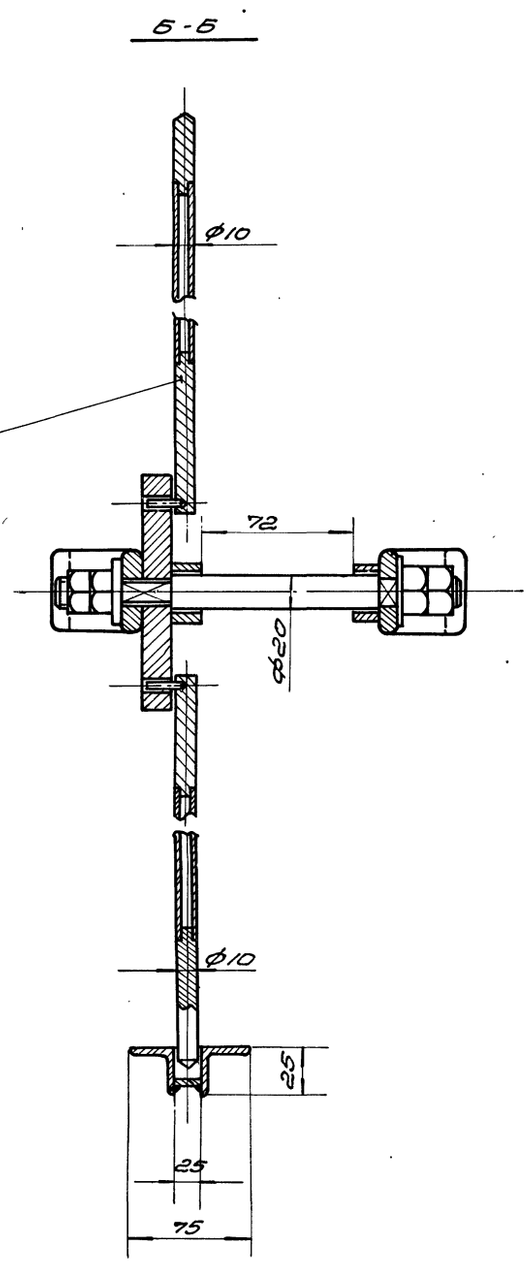

Обозначение замка	А / Б мм	Lmax	Общий вес замка в кг
ПД1-04-000	80	1460	5.15
ПД2-03-000	90	1095	4.97
ПД4-06-000	125	1460	5.18
ПД5-04-000	125	1095	5.0

М1:2

Поз	Обознач.	Наименование	Кол	Вес	Материал	Лист	Примеч.
12	ГОСТ 11371-65	Шайба 12	2	0.01	011	—	
11	ГОСТ 5915-62	Гайка М12	4	0.069	055	—	
10	ПД1-04-003	Втулка	2	0.024	Круг 30 ГОСТ 2590-57 Ст3 ГОСТ 535-58	17	
9	ПД1-04-002	Ось	1	0.28	Ст.35 ГОСТ 1050-60	17	
8	ПД1-04-001	Ручка	1	0.68	Полоса 10×40 ГОСТ 103-57 Ст.3 ГОСТ 535-58	16	
7	ПД1-04-500	Ручка	1	1.1	Сбор.	17	
6	ПД1-04-400	Гнездо	1	0.362	Сбор.	16	
5	ПД2-03-100	Тяга	1	0.534	Сбор.	15	Только для замков ПД2; ПД5
4	ПД1-04-300	Тяга	1	0.71	Сбор.	15	Только для замков ПД1; ПД4
3	ПД1-04-200	Тяга	1	0.434	Сбор.	15	
2	ПД4-06-100	Диск	1	1.51	Сбор.	14	Только для ПД4; ПД5
1	ПД1-04-100	Диск	1	1.48	Сбор.	14	Только для ПД1; ПД2

ТК — Противопожарные двери металлические — Серия 2.435-6

1969 — Замки ПД1-04-000; ПД2-03-000; ПД4-06-000 ПД5-04-000; Общие виды. — Выпуск 4 — Лист 13

Госстрой СССР Союзгипрострой ГОСХИМПРОЕКТ г. Москва

Инв. № подл. | Подпись и дата | Взам. инв. №

Согласовано: Госстрой СССР Союзгипрострой

Утвержден Госстроем СССР 14 VII 1969 г.

Гл. инж. Гл. конструктор Чертил

Утвержден Госстроем СССР 14 VII 1969 г.

Лист 13 Тп 3.№9

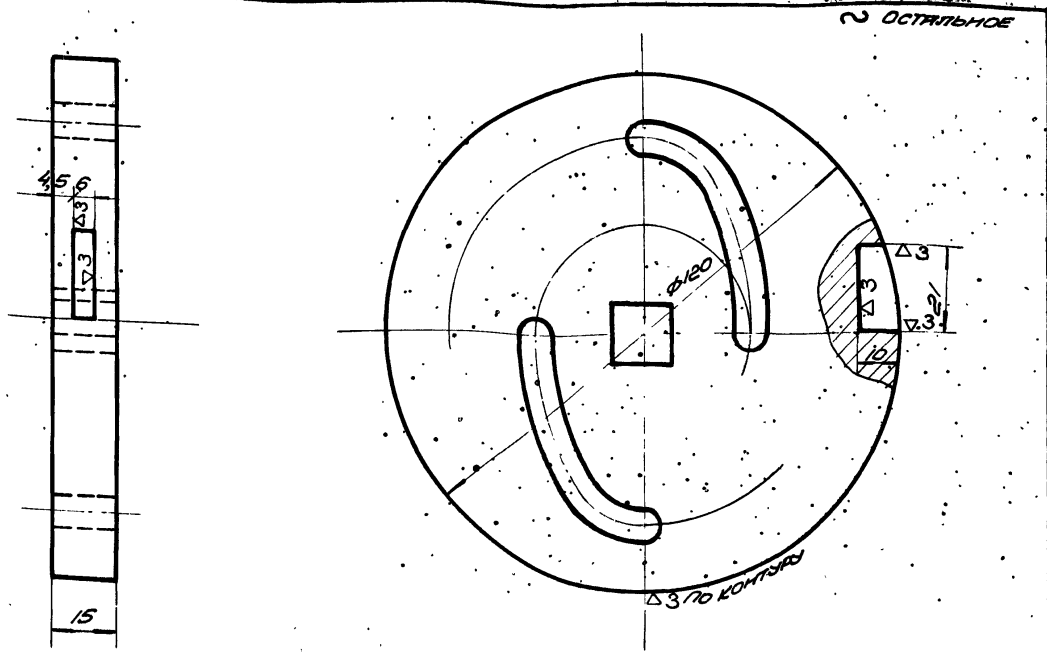

Обработку пазов произвести после сварки.

Чертил		Диск	ПД1-04-101		
Проверил					
2.435-6 Вып. 4		Круг Лист 15 ГОСТ 5681-57 Ст. 3 ГОСТ 500-58	Вес 1.45	М-6 1:1	Лист

~ Остальное

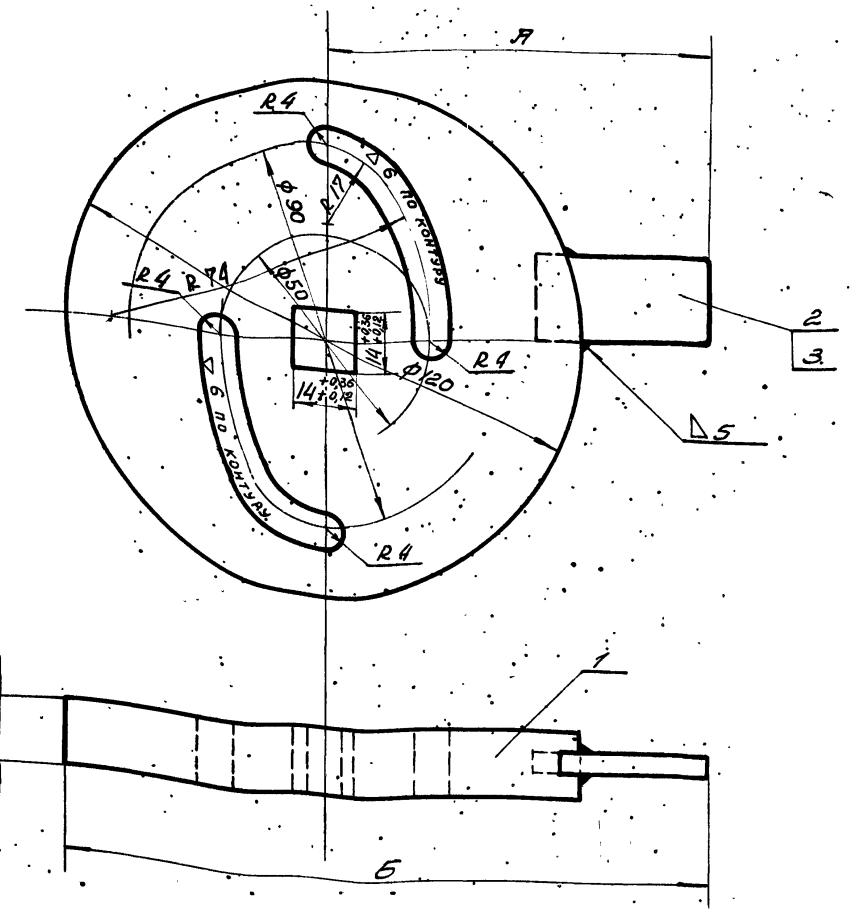

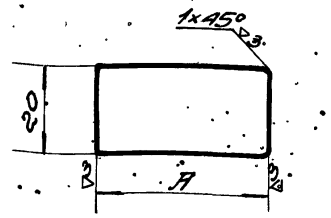

Обозначение	А мм	Вес кг
ПД1-04-102	40	0,032
ПД4-06-102	75	0,06

Чертил		Язычок	ПД1-04-102 ПД4-06-102		
Проверил					
2.435-6. Вып. 4		Полоса 5x20 ГОСТ 103-57 Ст. 3 ГОСТ 535-58	Вес См табл.	М-6 1:1	Лист

Обозначение	А мм	Б мм	Вес диска кг
ПД1-04-100	90	150	1.46
ПД4-06-100	125	185	1.51

N поз	Обозначен.	Наименование	К-во	Вес	Материал	Лист	Примеч.
3	ПД4-06-102	Язычок	1	0,06	— " —	14	
2	ПД1-04-102	Язычок	1	0,032	Полоса 5x20 ГОСТ 103-57 Ст. 3 ГОСТ 535-58	14	
1	ПД1-04-101	Диск	1	1.45	Лист 15 ГОСТ 2681-57 Ст. 3 ГОСТ 500-58	14	

ТК	Противопожарные двери металлические	Серия 2.435-6	
1968г	Диск ПД1-04-100; ПД4-06-100 Общий вид. Детали	Выпуск 4	Лист 14

ГОСХИМПРОЕКТ г. Москва

Шифр 1651
Лист
Инв. №

▽3 остальное

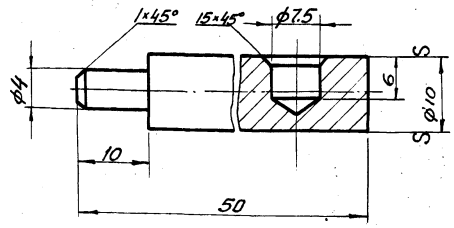

Чертил		Стержень	ПД1-04-206		
Проверил	Ушаков				
2.435-6 вып. 4.		Круг 10 ГОСТ 2590-57 / Ст.3 ГОСТ 535-58.	Вес 0,028	М-6 2:1	Лист

▽3 остальное

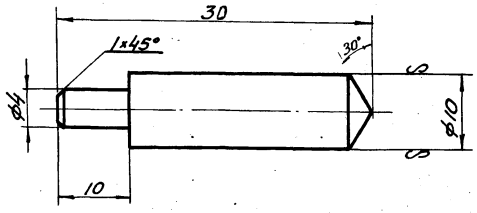

Чертил		Стержень	ПД1-04-204		
Проверил	Ушаков				
2.435-6 вып. 4.		Круг 10 ГОСТ 2590-57 / Ст.3 ГОСТ 535-58	Вес 0,021	М-6 2:1	Лист

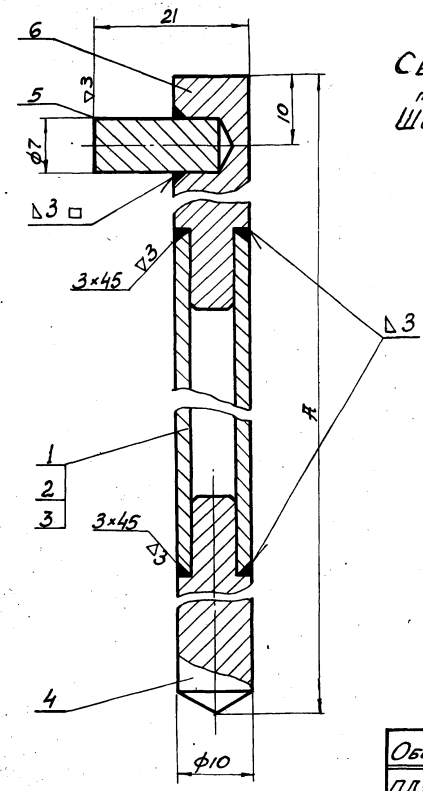

Сварку производить электродами типа Э42 ГОСТ 9467-60
Шов зачистить.

Обознач.	Длина трубы ГОСТ 8734	A	Вес
ПД1-04-200	815	875	0,434
ПД1-04-300	1365	1425	0.71
ПД2-03-100	1000	1060	0.534.

М 2:1

Поз.	Обознач.	Наименование	Кол.	Вес	Материал	Лист	Примеч.
6	ПД1-04-206	Стержень	1	0.028	Круг 10 ГОСТ 2590-57 Ст3 ГОСТ 535-58	15	
5	ПД1-04-205	Палец	1	0.005	Круг 8 ГОСТ 2590-57 Ст3 ГОСТ 535-58	16	
4	ПД1-04-204	Стержень	1	0.021	Круг 10 ГОСТ 2590-57 Ст3 ГОСТ 535-58	15	
3	ПД1-04-203	Труба 10×2,5 l=1365	1	0.65	Труба вн 10×2,5-10 ГОСТ 8734-58	б/4	
2	ПД1-04-202	Труба 10×2,5 l=1000	1	0,48	Труба вн 10×2,5-10 ГОСТ 8734-58	б/4	
1	ПД1-04-201	Труба l=815	1	0.38	Труба вн 10×2,5 вн 10 ГОСТ 8734-58	б/4	

ТК	Противопожарные двери металлические	Серия 2.435-6	
1968г.	Тяги ПД1-04-200; ПД1-04-300; ПД2-03-100 Общий вид и детали.	Выпуск 4.	Лист 15

Госстрой СССР
Союзхимнефтестройпроект.
ГОСХИМПРОЕКТ
г. Москва.

Нач. С.П. Клеер
Гл. инж. С.П. Клеер
Рук. группы Успенская

Техник Карпов
Проверил Суханов
Согласовано

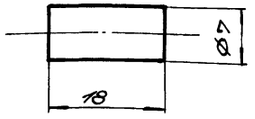

Чертил	Шиш	Палец	ПД1-04-205		
Проверил	Ушаков				
2.435-6 Вып.4		Круг 8 ГОСТ 2590-57 / Ст.3 ГОСТ 535-58	Вес 0,005	М-6 2:1	Лист

∞ Остальное

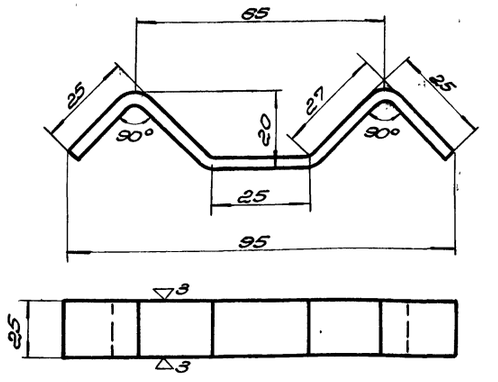

Все радиусы скругления принять 3мм

Длина развертки 115мм

Чертил	Шиш	Гнездо	ПД-1-04-401		
Проверил	Ушаков				
2.435-6 Вып.4		Лист 3,0 ГОСТ 3680-57 / Ст.3 ГОСТ 500-58	Вес 0,083	М-6 1:1	Лист

▽3 Остальное

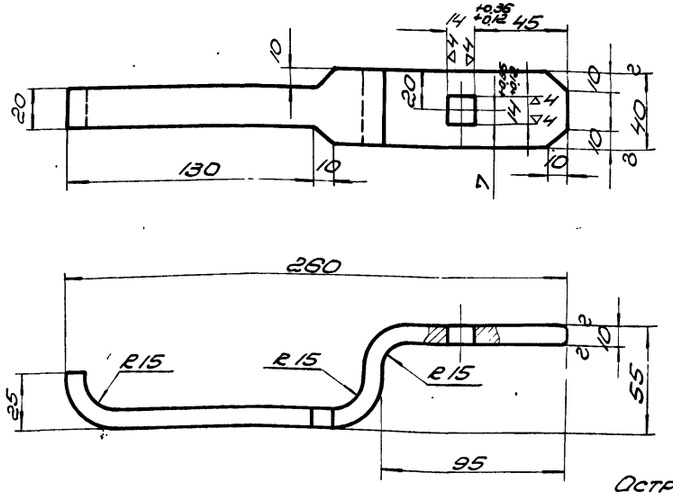

Острые кромки затупить

Заготовка ℓ=290мм

Чертил	Шиш	Ручка	ПД1-04-001		
Проверил	Ушаков				
2.435-6 Вып.4		Полоса 10×40 ГОСТ 103-57 / Ст.3 ГОСТ 535-58	Вес 0,68	М-6 1:2	Лист

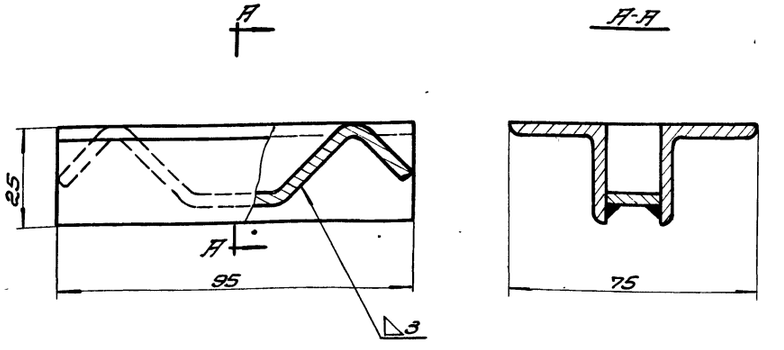

Сварку производить электродом типа Э-42 ГОСТ 9467-60

Общий вес-0.362 кг М1:1

NN Поз	Обозначен.	Наименование	К-во	Вес	Материал	Лист	Примеч.
2	ПД1-04-402	Уголок ℓ=95	2	0,28	Уг. равнобок. 25×25×4 ГОСТ 8509-57 / Ст.3 ГОСТ 535-58	6/4	
1	ПД1-04-401	Гнездо	1	0,083	Лист 3 ГОСТ 3680-57 / Ст.3 ГОСТ 500-58	16	

ТК	Противопожарные двери металлические	Серия 2.435-6	
1969г	Гнездо ПД1-04-400. Общий вид Детали. Ручка ПД1-04-001.	Выпуск 4	Лист 16

ГОСХИМПРОЕКТ г. Москва

Нач.отд. Клеер
Гл.инж.отд. Клеер
Рук.груп. Успенская

9328-04

▽3 Остальное

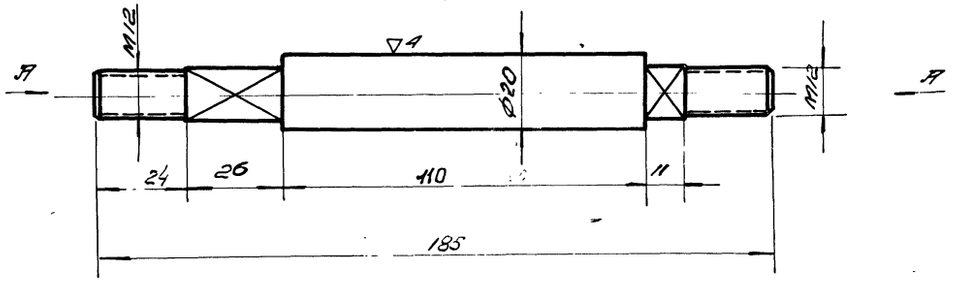

Вид А
М 2:1

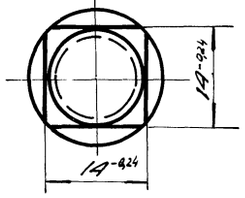

Чертил	Шмид	Ось	ПД1-04-002		
Провер.	Ушац				
2.435-6 Вып.4	Сталь 35 ГОСТ 1050-60		Вес	М 6	Лист
			0,28	1:1	

▽3 Остальное

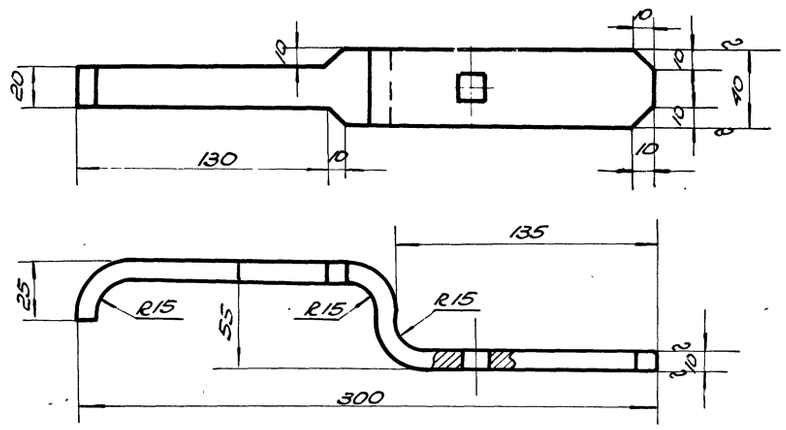

Острые кромки затупить

Заготовка ℓ=330мм
Обработку паза 6 14х14 произвести после сварки.

Чертил	Шмид	Ручка	ПД1-04-501		
Провер.	Ушац				
2.435-6 Вып 4	Полоса Ст.3 ГОСТ 535-58	10х40 ГОСТ 103-57	Вес	М 6	Лист
			0,82	1:2	

▽ Остальное

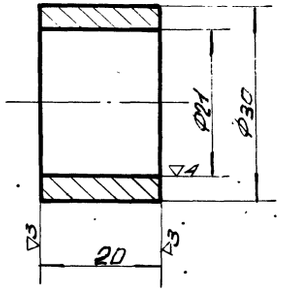

Чертил	Шмид	Втулка	ПД1-04-003		
Проверил	Ушац				
2.435-6 Вып.4	Ст.3 ГОСТ 535-58	30 ГОСТ 2590-57	Вес	М 6	Лист
			0,024	2:1	

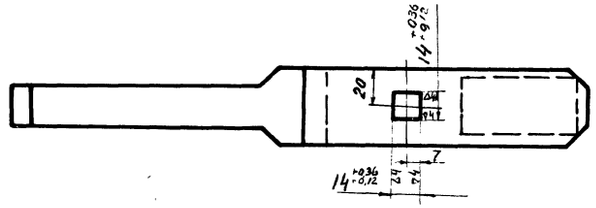

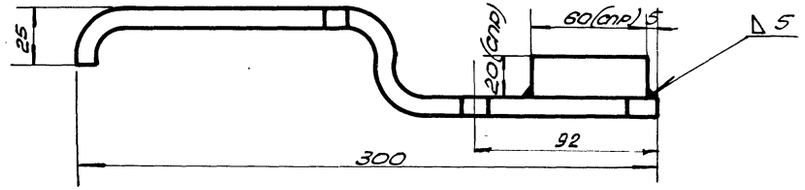

Общий вес 1.1 кг М 1:2

NN поз	Обозначение	Наименование	К-во	Вес	Материал	Лист	Примеч
2	ПД1-04-502	Полоса ℓ=60	1	0,28	Полоса 2 ГОСТ 103-57 Ст.3 ГОСТ 535-58	6/4	
1	ПД1-04-501	Ручка	1	0,82	Полоса (10х40 ГОСТ 103-57) Ст.3 ГОСТ 535-58	17	

ТК	Противопожарные двери металлические		Серия 2.435-6	
1968	Ручки ПД1-04-500 Общий вид. Детали. Деталь бамка.		Выпуск 4	Лист 17

Госстрой СССР Союзпожарпроект ГОССТРОЙ СССР ГПИ и НИИ ГОСПРОЕКТ г. Москва

Нач. сект. Гареев
Гл. инж. сект. Гареев
Вед. инж. Успенский

Инв.№ подл. | Подпись и дата | Взам. инв.№

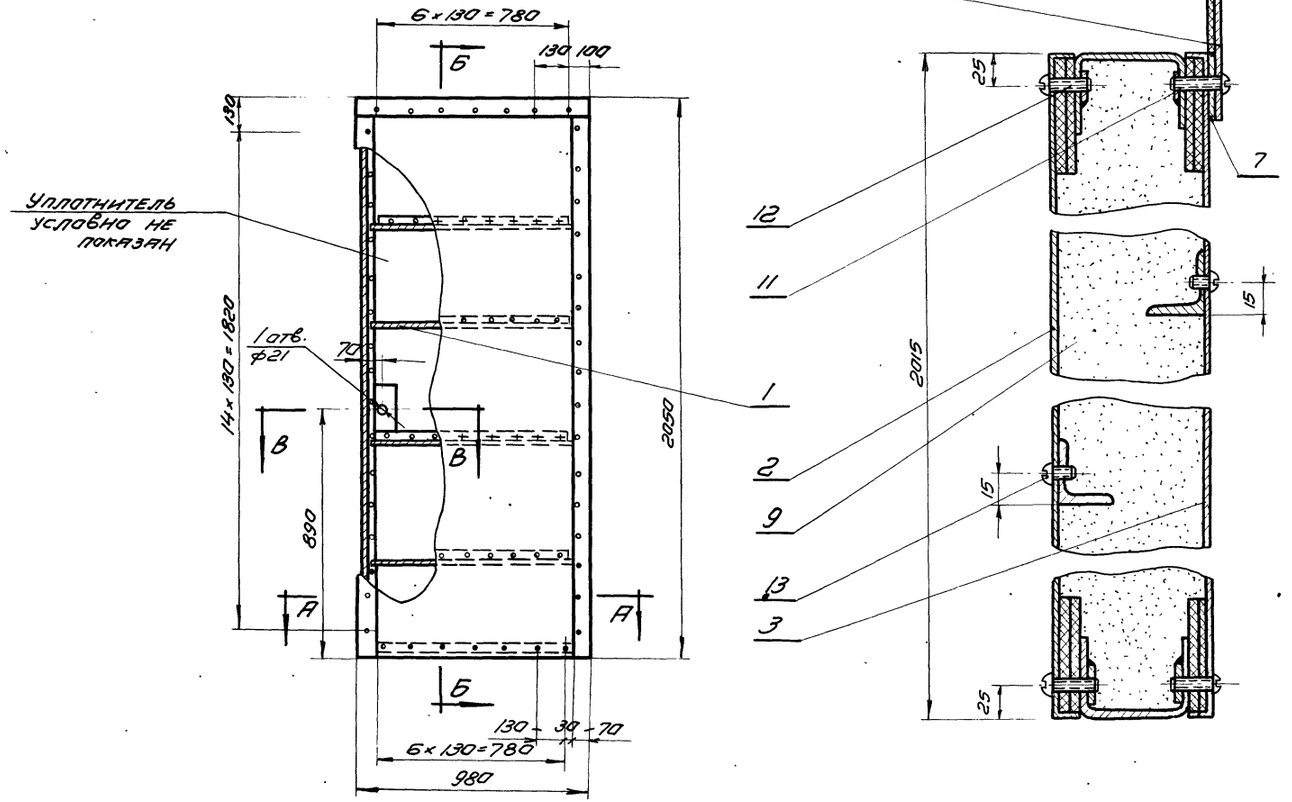

Б-Б
М 1:2

В-В
М 1:2

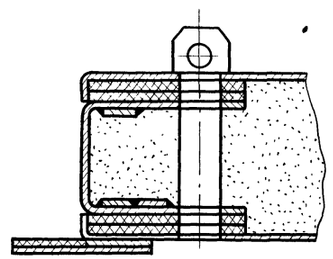

А-А
М 1:2

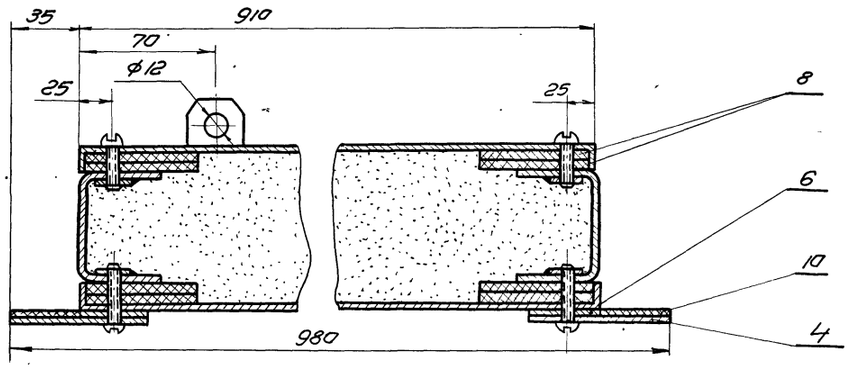

1. Отверстия под винты сверлить при монтаже по отверстиям в обшивке
2. Уплотнитель вырезать по месту.
3. Разность диагоналей полотна не более 3мм.

Общий вес 121кг. М 1:15

Поз.	Обозначение	Наименование	К-во	Вес	Материал	Лист	Прим.
14	ПД2-01-006	Прокладка 35×910	1	0.13	Резина пласт. ЧТ-М, ГОСТ 7338-65	Б/Ч	
13	ГОСТ 1489-62	Винт М5×8	27	0.05	—"—	—	
12	ГОСТ 1489-62	Винт М5×25	49	0.192	—"—	—	
11	ГОСТ 1489-62	Винт М5×30	37	0.17	0 55	—	
10	ПД2-01-005	Прокладка 35×2050	2	0.5	Резина ЧТ-М пласт. ГОСТ 7338-65	Б/Ч	
9	ГОСТ 13450-68	Уплотнитель	0.15 м3	37.5	Плиты асбоцементно-вермикулитовые	Б/Ч	По месту
8	ГОСТ 4598-60	Прокладка 5×60	24 п.м.	6.0	Плита тверд. ш.ПАВ. Водостойкая	Б/Ч	По месту
7	ПД1-01-006	Планка	1	1.1	Полоса 4×36 ГОСТ 103-57 Ст.3 ГОСТ 535-58	8	
6	ПД2-01-004	Планка	2	4.2	Полоса 4×36 ГОСТ 103-57 Ст.3 ГОСТ 535-58	22	
5	ПД1-01-004	Планка	1	2.16	—"—	8	
4	ПД2-01-003	Планка	2	8.5	Полоса 4×70 ГОСТ 103-57 Ст.3 ГОСТ 535-58	22	
3	ПД2-01-002	Обшивка	1	15.0	—"—	21	
2	ПД2-01-001	Обшивка	1	15.0	Лист 1.0 ГОСТ 3680-57 Ст.3 ГОСТ 501-58	20	
1	ПД2-01-100	Каркас	1	30.4	Сварн.	19	

ТК | Противопожарные двери металлические | Серия 2.435-6
1969г. | Створка ПД2-01-000. Общий вид. | Выпуск 4 | Лист 18

Госстрой СССР Союзнефтеспецстройпроект ГОСХИМПРОЕКТ г. Москва 1969г.

Нач. с.т.п. Клеер
Гл. инж. с.т.п. Клеер
Дир. проп. Успенская

Инв. № подл. | Подпись и дата | Взам. инв. №

Шифр 1651
Марка тк 19
Инв. №
Госстрой СССР
Гражданпромстройпроект
ПСХИМПРОЕКТ
г. Москва
Гл. инженер проекта Сухарев
Гл. инж. отд. Кулешов
Рук. арх. Александров
Проверил Сухарев
Н. контр. Кулешов
Нач. отд. Александров

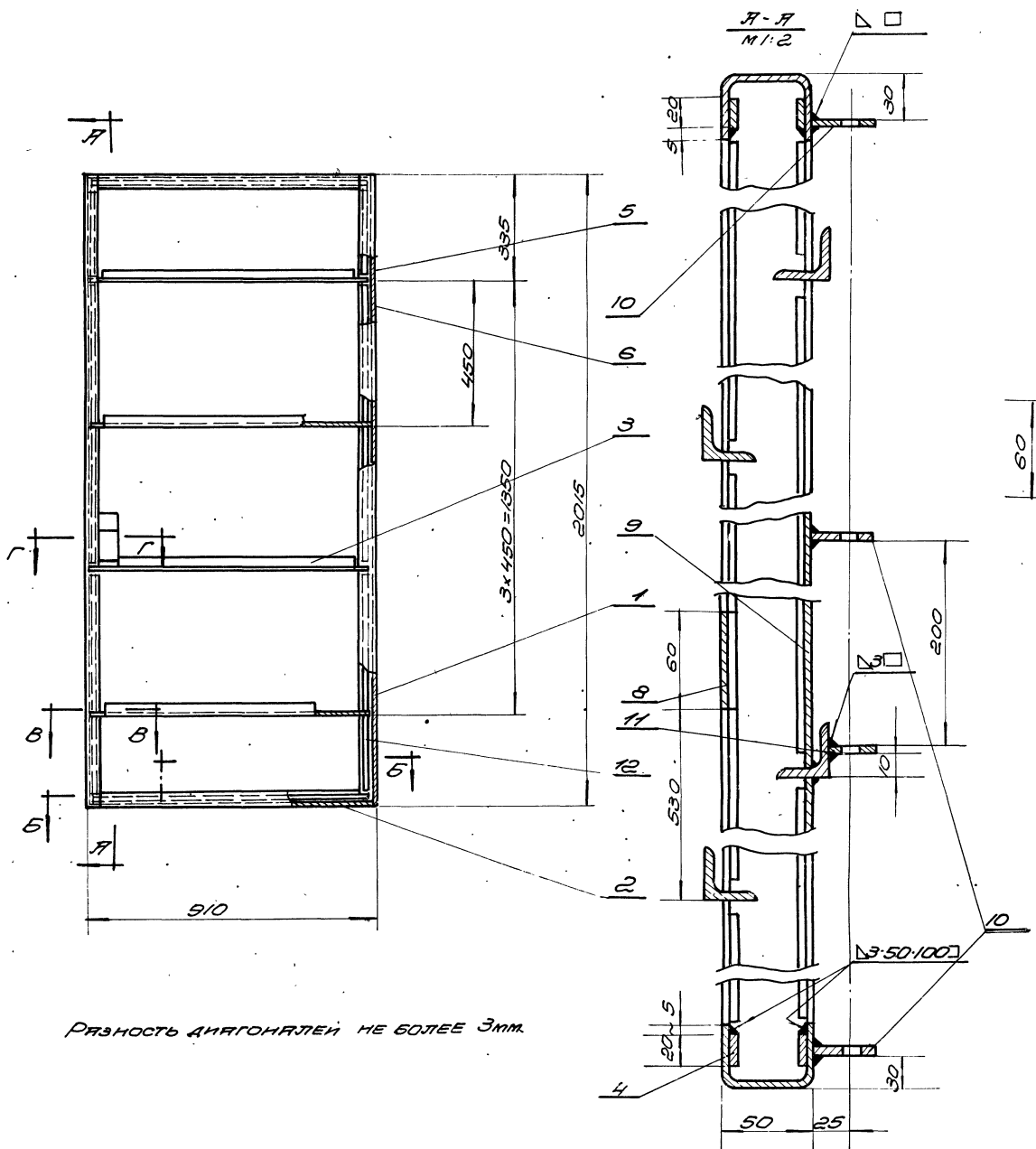

Разность диагоналей не более 3мм.

Общий вес - 30.4кг М 1:10

Поз.	Обозначение	Наименование	К-во	Вес	Материал	Лист	Примеч.
12	ПД2-01-108	Планка е=710	4	1.80	Полоса 4х20 ГОСТ 103-57 Ст.3 ГОСТ 535-58	Б/4	
11	ПД1-01-111	Направляющая	1	0.88	— " —	9	
10	ПД1-01-110	Направляющая	3	0.93	Полоса 4х30 ГОСТ 103-57 Ст.3 ГОСТ 535-58	9	
9	ПД2-01-107	Пластинка 60×230	1	0.31	— " —	Б/4	
8	ПД2-01-106	Пластинка 60×60	1	0.08	Лист 3 ГОСТ 3680-57 Ст.3 ГОСТ 501-58	Б/4	
7	ПД2-01-105	Планка е=60	1	0.03	— " —	Б/4	
6	ПД2-01-104	Планка е=860	4	2.2	— " —	Б/4	
5	ПД2-01-103	Планка е=280	4	0.72	— " —	Б/4	
4	ПД2-01-102	Планка е=880	4	2.22	Полоса 4х20 ГОСТ 103-57 Ст.3 ГОСТ 535-58	Б/4	
3	ПД1-01-103	Уголок	4	6.60	Уголок равн. 32×32×4 ГОСТ 8509-57 Ст.3 ГОСТ 535-58	9	
2	ПД1-01-102	Поперечина	2	4.90	— " —	9	
1	ПД2-01-101	Стойка	2	11.40	Швеллер 50К(У) ГОСТ 8278-58 Ст.3кп ГОСТ 380-60	9	

ТК	Противопожарные двери металлические.	Серия 2.435-6
1969г	Каркас створки ПД2-01-100 Общий вид.	Выпуск 4, Лист 19

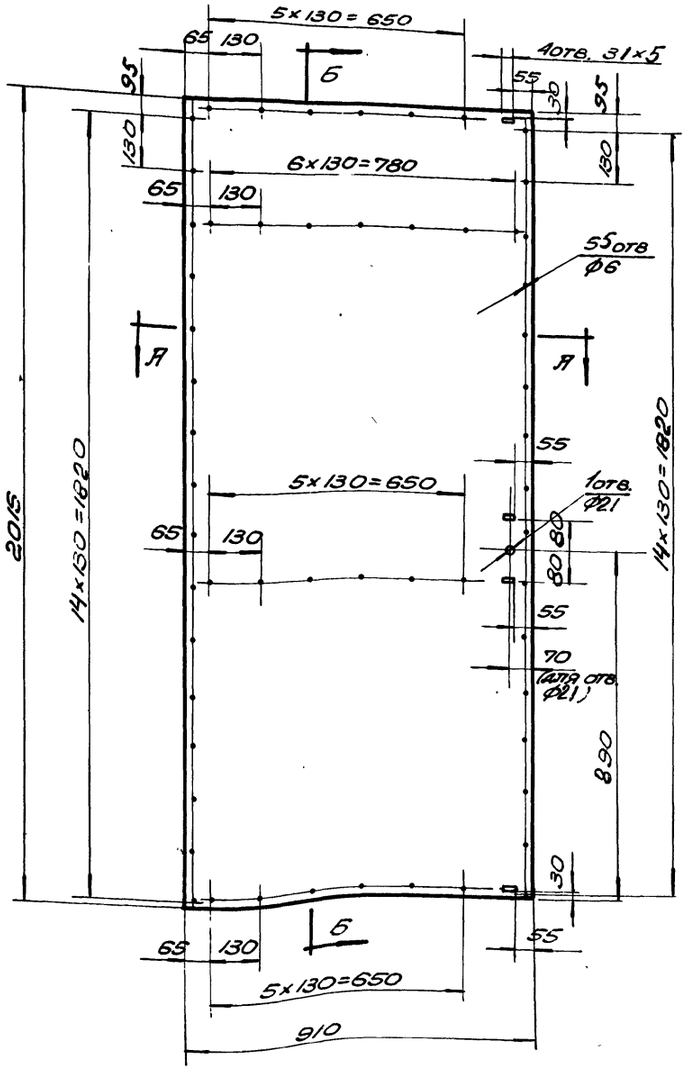

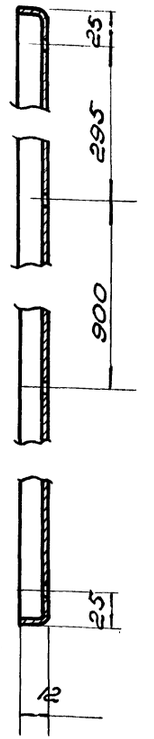

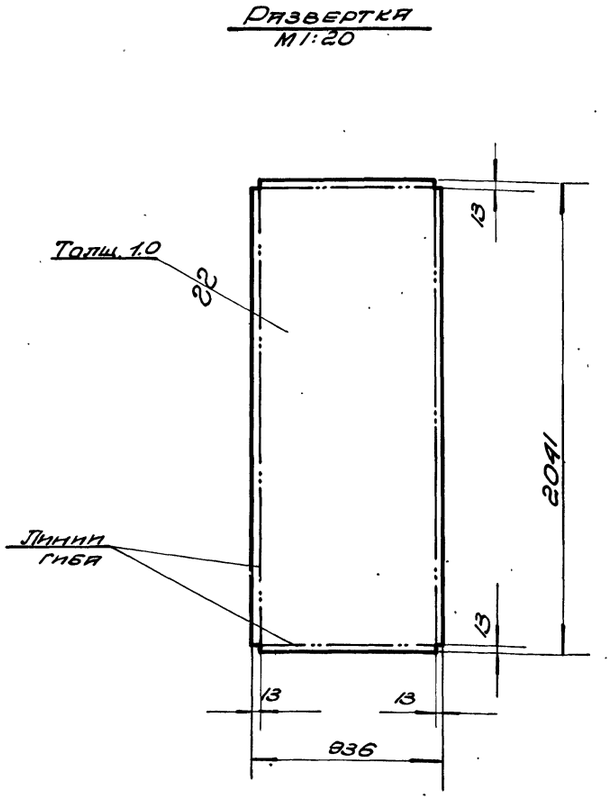

1. Сварку отогнутых кромок производить электродами типа Э42 ГОСТ 9467-60
2. Шов снаружи зачистить.

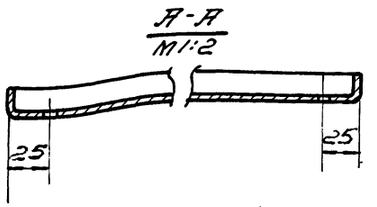

Чертил	Лукин	Обшивка	ПД2-01-001	
Проверил	Ушаков			
2.435-6 Вып.4	Лист	1.0 ГОСТ 3680-57 / Ст.3 ГОСТ 501-58	Вес 15.0	М-6 1:10 / Лист
ТК	Противопожарные двери металлические		Серия 2.435-6	
1968г.	Деталь створки.	ПД2-01-001	Выпуск 4	Лист 20

Госстрой СССР
Союзхимнефтестройпроект
ГОСХИМПРОЕКТ
г. Москва

Нач. СТП Клеер
Гл. инж. СТП Клеер
Рук. грып. Ченская

Провер. Суханов Ушаков

▽3 остальное

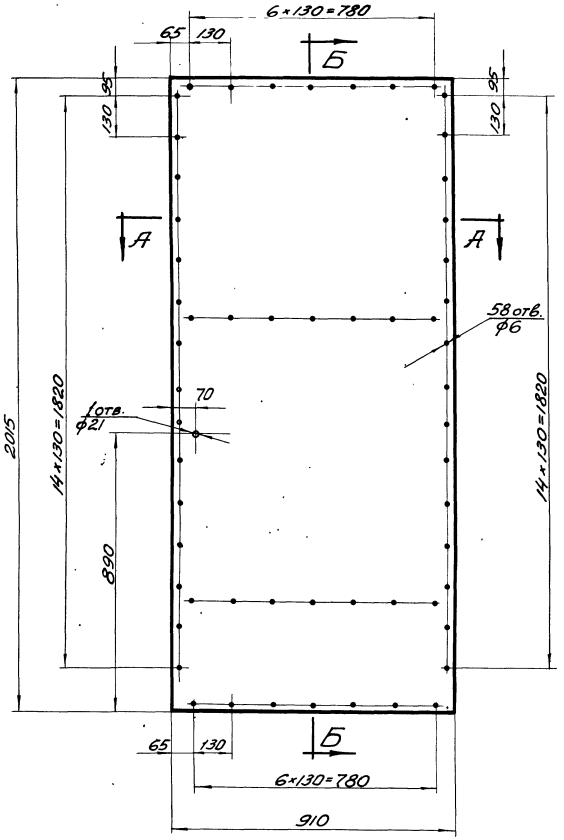

Б-Б
М1:2

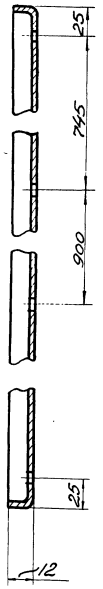

Развертка
М1:20

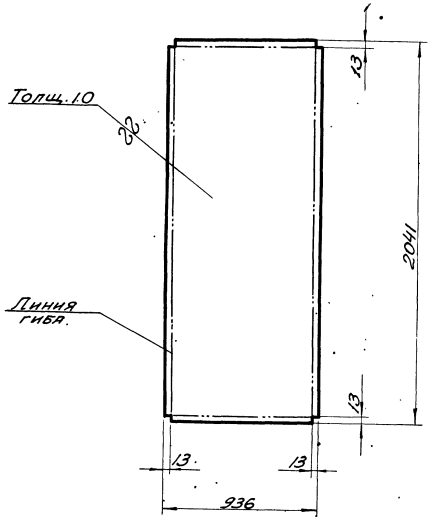

А-А
М1:2

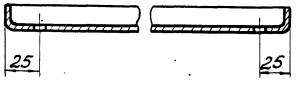

1. Сварку отогнутых кромок производить электродом Э-42 ГОСТ 9467-60
2. Шов снаружи зачистить

Чертил	Люкиш.	Обшивка	ПД2-01-002		
Проверил	Ушаков				
2.435-6 вып.4.		Лист 1.0 ГОСТ 3680-57 / Ст. 3 ГОСТ 501-58	Вес 15.0	М-б 1:10	Лист 21
ТК	Противопожарные двери металлические.		Серия 2.435-6		
1968г.	Деталь створки ПД2-01-002.		Выпуск 4	Лист 21	

Инв. № 1651
Лист 21
Инв. №

Госстрой СССР
Союзхиммаш Гострой проект
ГОСХИМПРОЕКТ
г. Москва.

Нач. СТП Клеер
Гл. инж. СТП Клеер
Рук. груп. Успенская

Гл. техник Бочарова Люкиш
Провер. Суханов Ушаков

9328-04 26

~ ОСТАЛЬНОЕ.

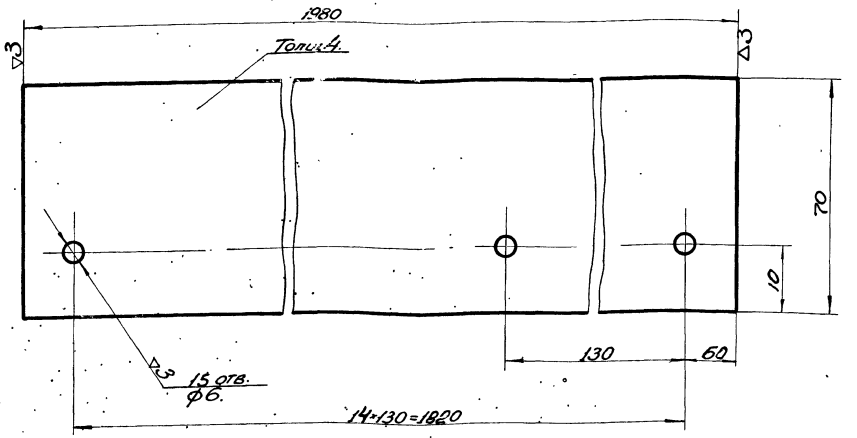

Чертил		Планка	ПД2-01-003		
Проверил					
2.435-6 вып.4	Полоса 4×70 ГОСТ 103-57 Ст.3 ГОСТ 535-58	Вес 4.25	М-6 1:1	Лист	

~ ОСТАЛЬНОЕ

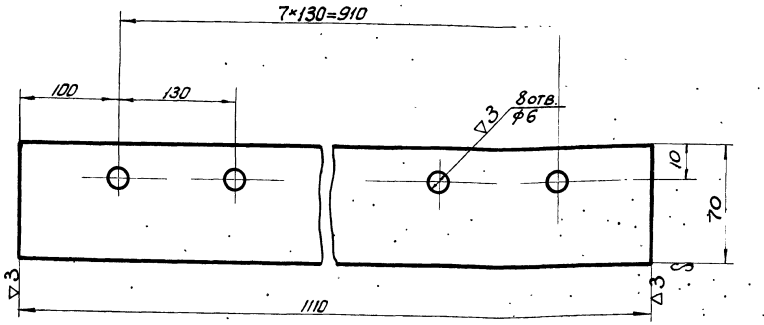

Чертил		Планка	ПД7-01-003		
Проверил					
2.435-6 вып.4	Полоса 70×4 ГОСТ 103-57 Ст.3 ГОСТ 535-58	Вес 2.42	М-6 1:2	Лист	

~ ОСТАЛЬНОЕ

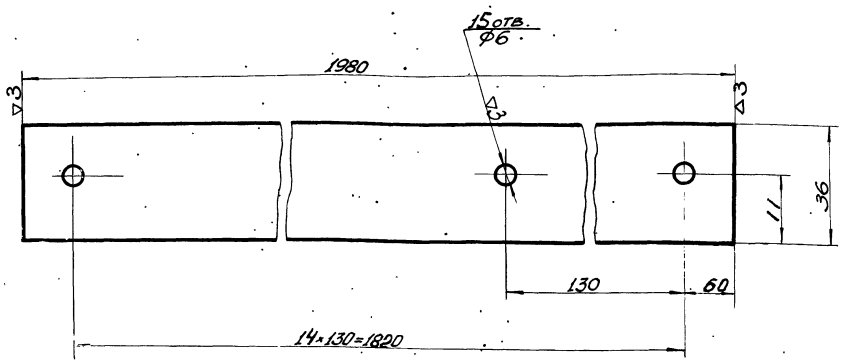

Чертил		Планка	ПД2-01-004		
Проверил					
2.435-6 вып.4	Полоса 36×4 ГОСТ 103-57 Ст.3 ГОСТ 535-58	Вес 2.13	М-6 1:1	Лист	

~ ОСТАЛЬНОЕ.

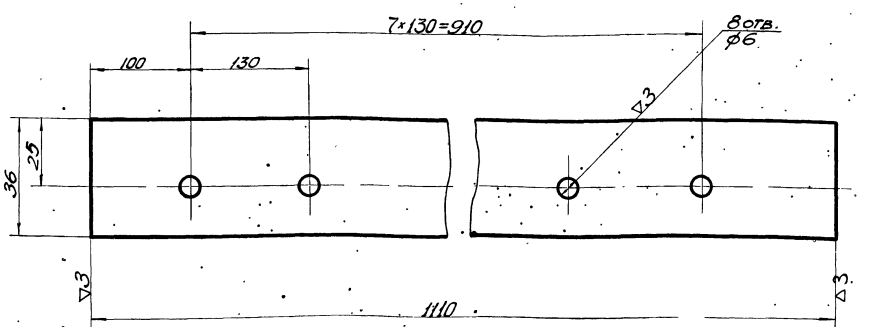

Чертил		Планка	ПД7-01-004		
Проверил					
2.435-6 вып.4	Полоса 36×4 ГОСТ 103-57 Ст.3 ГОСТ 535-58	Вес 1.21	М-6 1:1	Лист	
ТК	Противопожарные двери металлические			Серия 2.435-6	
1968г.	Детали ПД2-01-004, ПД2-01-003 ПД7-01-003, ПД7-01-004			Вып. 4.	Лист 22

ГПИ Госстроя СССР Главгражданпроект ГПИ Госстроя СССР Главгражданпроект

ГПИ Госстроя СССР Главгражданпроект

Шифр 1651
Лист
Инв. №

Госстрой СССР
Специализированный проектный институт
ГОСХИМПРОЕКТ
г. Москва

Нач. отд. Клевер
Гл. инж. отд. Клевер
Рук. гр. Зеленский

Разраб. Клевер
Проверил Сухотин

Остальное

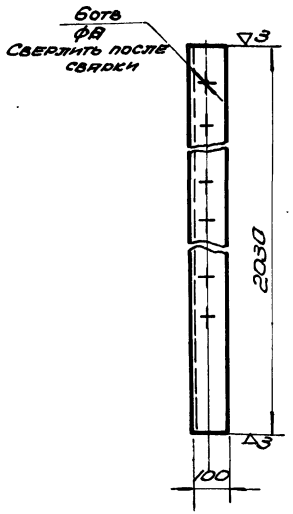

В отв. ф 11 окончательно обработать после сварки

Чертил		Уголок		ПД2-02-002	
Проверил	Ушакова				
2.435-6 Вып.4		Уголок 100×63×8 ГОСТ 8510-67 нерж. Ст.3 ГОСТ 535-58	Вес 20,3	М 6 1:10	Лист

Остальное

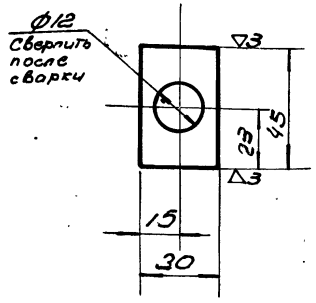

Чертил		Планка		ПД1-02-004	
Проверил	Ушакова				
2.435-6 Вып.4		Полоса 4×20 ГОСТ 103-57 Ст.3 ГОСТ 535-58	Вес 0,02	М 6 1:1	Лист

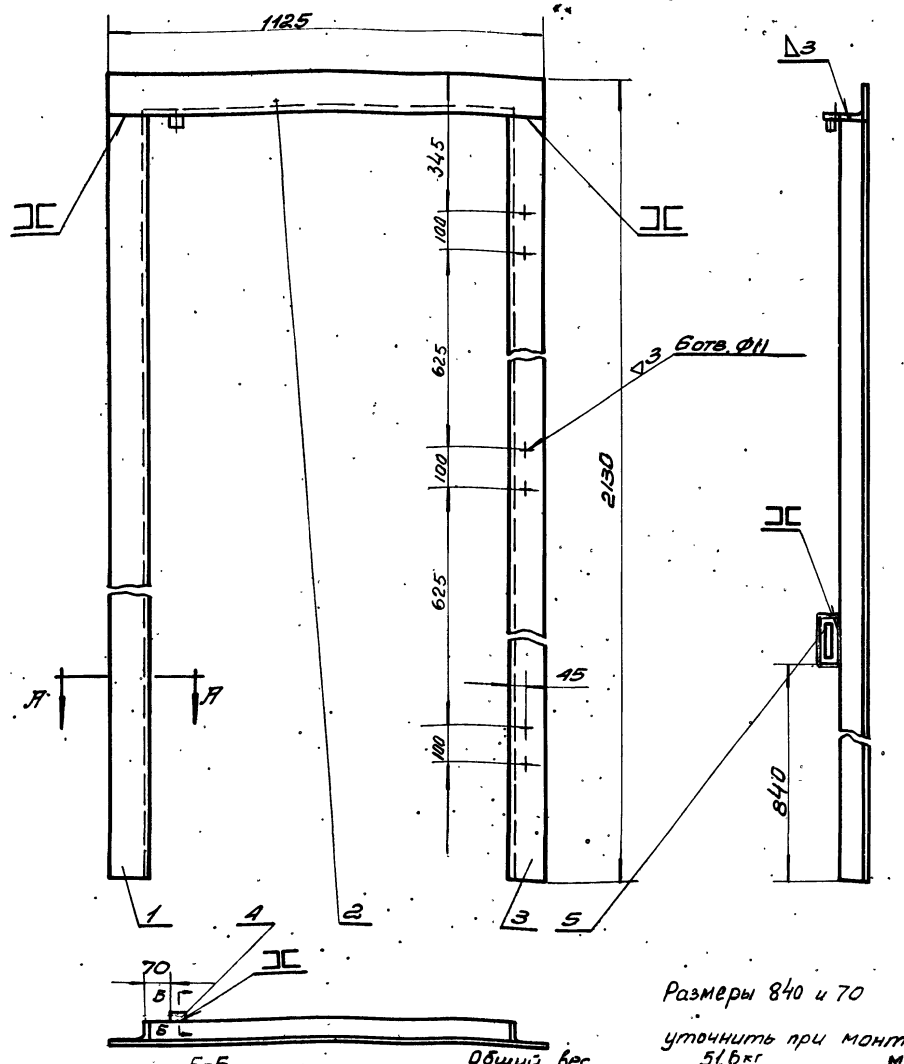

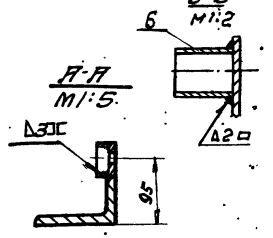

Размеры 840 и 70 уточнить при монтаже

Общий вес 51,6 кг М 1:10

№ поз.	Обознач.	Наименование	Кол.	Вес	Материал	Лист	Примеч.
6	ПД2-02-003	Труба С=30	1	0,45	Труба 20 ГОСТ 3262-62	5/4	
5	ПИ-02-005	Планка	1	0,45	Полоса 4×85 ГОСТ 103-57 Ст.3 ГОСТ 535-58	10	
4	ПИ-02-004	Планка	1	0,02	Полоса 4×30 ГОСТ 103-57 Ст.3 ГОСТ 535-58	23	
3	ПД2-02-002	Уголок	1	20,3	—"—	23	
2	ПИ-02-002	Уголок верхний	1	10,1	—"—	12	
1	ПД2-02-001	Уголок С=2030	1	20,3	Уголок неравно-полочный 100×63×8 ГОСТ 8510-57 Ст.3 ГОСТ 535-58	5/4	

1. Разность диагоналей рамы не более 3мм.
2. Деталь ПД2-02-003 приварить при монтаже.

ТК	Противопожарные двери металлические ПД2-02-002; ПД1-02-004		Серия 2.435-6
1968г.	Рама ПД2-02-000. Общий вид и детали.		Выпуск 4 Лист 23

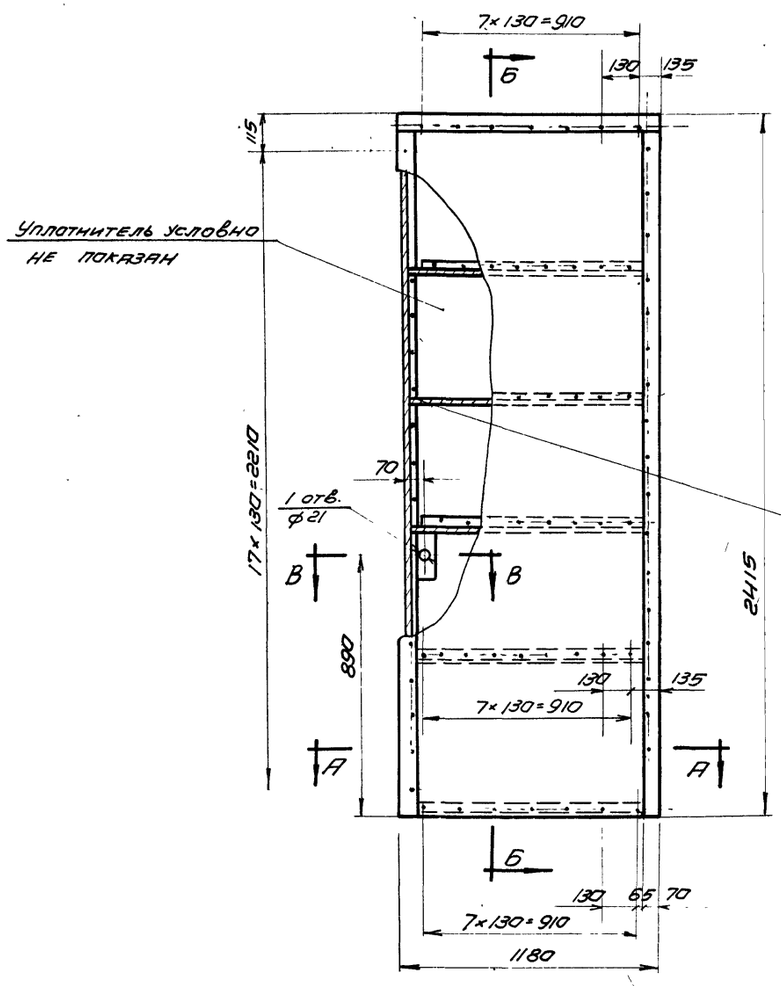

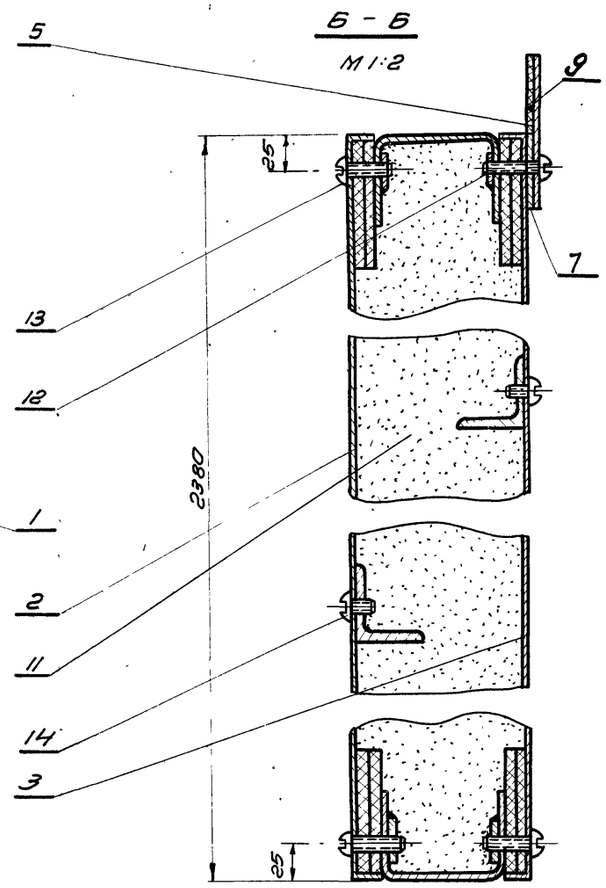

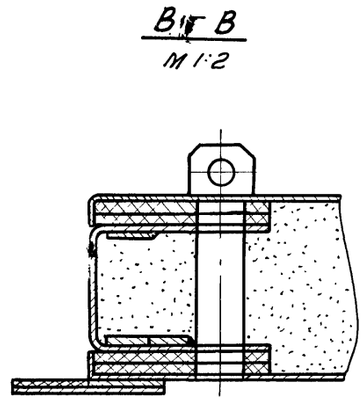

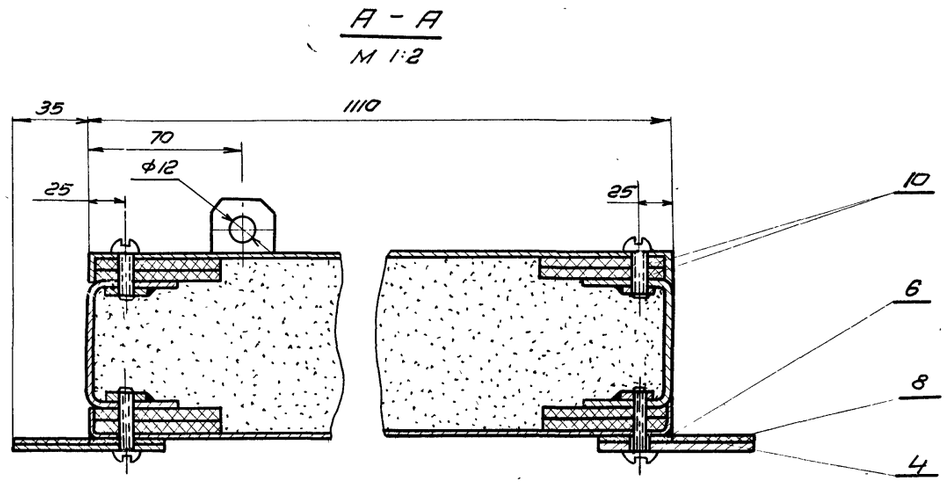

1. Отверстия под винты сверлить при монтаже по отверстиям в обшивке.
2. Уплотнитель вырезать по месту.
3. Разность диагоналей полотна не более 3мм.

Общий вес – 154кг

N поз.	Обознач.	Наименование	Кол	Вес	Материал	Лист	Прим
14	ГОСТ 1489-62	Винт М 5×8	32	0.06	055		
13	ГОСТ 1489-62	Винт М 5×25	60	0.24	055		
12	ГОСТ 1489-62	Винт М 5×30	44	0.2	055		
11	ГОСТ 13450-68	Уплотнитель	0.19м³	47.5	Плита асбовермикулитовая		Б/Ч
10	ГОСТ 4598-60	Прокладка 5×60×26960	27п.м.	6.8	Плита тверд. древесно-волокнист.		Б/Ч
9	ПД3-01-006	Прокладка 35×1110	1	0.16	Резина-пластина ЧТ-М ГОСТ 7338-65		Б/Ч
8	ПД3-01-005	Прокладка 35×2415	2	0.68	Резина пластина ЧТ-М ГОСТ 7338-65		Б/Ч
7	ПД3-01-004	Планка	1	1.34	4×36 ГОСТ 103-57 Полоса ст 3 ГОСТ 535-58	97	
6	ПД1-01-005	Планка	2	5.3	4×36 ГОСТ 103-57 Полоса ст. 3 ГОСТ 535-58	8	
5	ПД3-01-003	Планка	1	2.6	4×70 ГОСТ 103-57 Полоса ст. 3 ГОСТ 535-58	97	
4	ПД1-01-003	Планка	2	10.32	4×70 ГОСТ 103-57 Полоса ст. 3 ГОСТ 535-58	8	
3	ПД3-01-0.02	Обшивка	1	21.2	1 ГОСТ 3680-57 Лист ст. 3 ГОСТ 503-58	27	
2	ПД3-01-001	Обшивка	1	21.2	1 ГОСТ 3680-57 Лист ст 3 ГОСТ 501-58	26	
1	ПД3-01-100	Каркас	1	36.4	Сборный	25	

ТК	Противопожарные двери металлические	Серия 2.435-6	
1969г.	Створка. Общий вид. ПД3-01-000	Выпуск 4	Лист 24

Союзхимнефтестройпроект ГОСХИМПРОЕКТ г. Москва 1969г.

Нач. ст. п. Клеер
Гл. инж. ст. п. Клеер
Рук. груп. Успенская

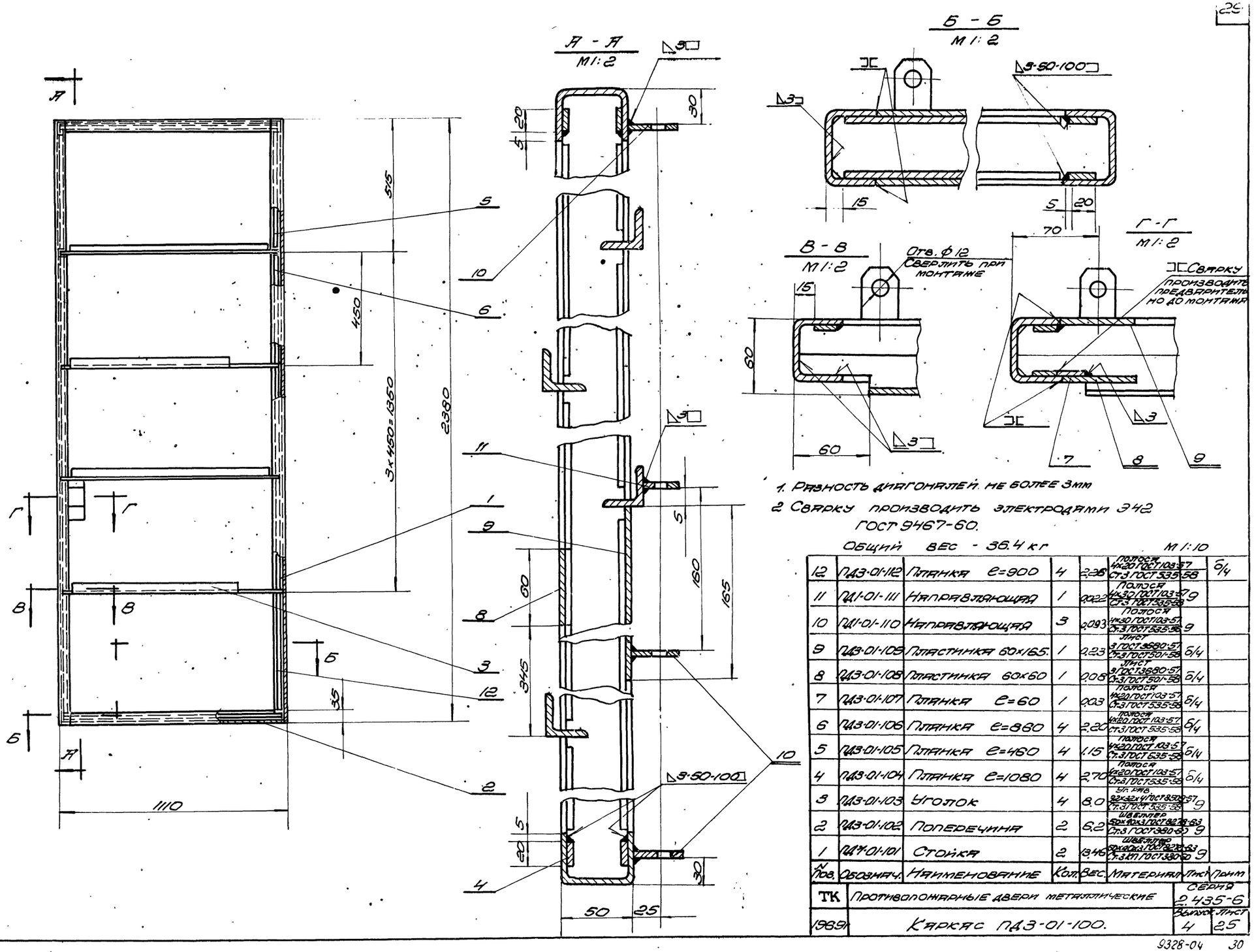

1. Разность диагоналей не более 3мм
2. Сварку производить электродами Э42 ГОСТ 9467-60.

Общий вес - 36.4 кг М1:10

N пов.	Обознач.	Наименование	Кол.	Вес.	Материал	Лист	Прим.
12	ПД3-01-112	Планка e=900	4	2.26	Полоса 4×20 ГОСТ 103-57 Ст.3 ГОСТ 535-58		б/ч
11	ПД1-01-111	Направляющая	1	0.022	Полоса 4×30 ГОСТ 103-57 Ст.3 ГОСТ 535-58	9	
10	ПД1-01-110	Направляющая	3	0.093	Полоса 4×30 ГОСТ 103-57 Ст.3 ГОСТ 535-58	9	
9	ПД3-01-109	Пластинка 60×165.	1	0.23	Лист 3 ГОСТ 3680-57 Ст.3 ГОСТ 501-58	б/ч	
8	ПД3-01-108	Пластинка 60×60	1	0.08	Лист 3 ГОСТ 3680-57 Ст.3 ГОСТ 501-58	б/ч	
7	ПД3-01-107	Планка e=60	1	0.03	Полоса 4×20 ГОСТ 103-57 Ст.3 ГОСТ 535-58	б/ч	
6	ПД3-01-106	Планка e=860	4	2.20	Полоса 4×20 ГОСТ 103-57 Ст.3 ГОСТ 535-58	б/ч	
5	ПД3-01-105	Планка e=460	4	1.15	Полоса 4×20 ГОСТ 103-57 Ст.3 ГОСТ 535-58	б/ч	
4	ПД3-01-104	Планка e=1080	4	2.70	Полоса 4×20 ГОСТ 103-57 Ст.3 ГОСТ 535-58	б/ч	
3	ПД3-01-103	Уголок	4	8.0	Уг. рав. 32×32×4 ГОСТ 8509-57 Ст.3 ГОСТ 535-58	9	
2	ПД3-01-102	Поперечина	2	6.2	Швеллер 50×40×3 ГОСТ 8278-63 Ст.3 ГОСТ 380-60	9	
1	ПД4-01-101	Стойка	2	13.46	Швеллер 50×40×3 ГОСТ 8278-63 Ст.3 КП ГОСТ 380-60	9	

ТК	Противопожарные двери металлические	Серия 2.435-6	
1969	Каркас ПД3-01-100.	Выпуск 4	Лист 25

Госстрой СССР
Союзхимпроектстроймонтаж
ГОСХИМПРОЕКТ
г. Москва

Нач. ст. Л. Клеер
Гл. инж. ст. Л. Клеер
Рук. пруп. Успенская

Согласовано

Лист 24
Инв. №

▽3 остальное

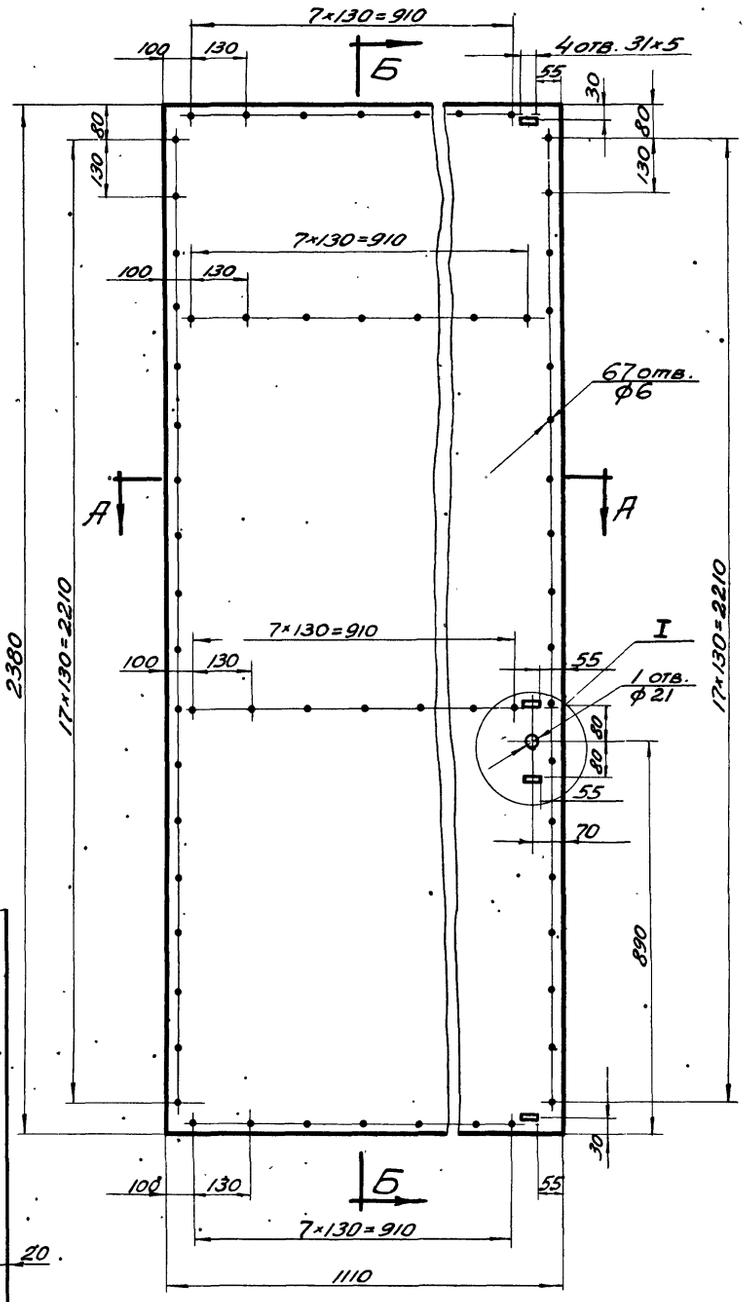

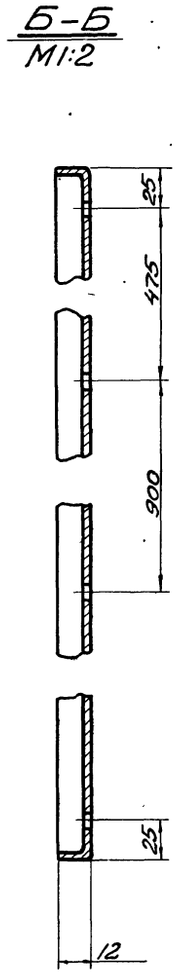

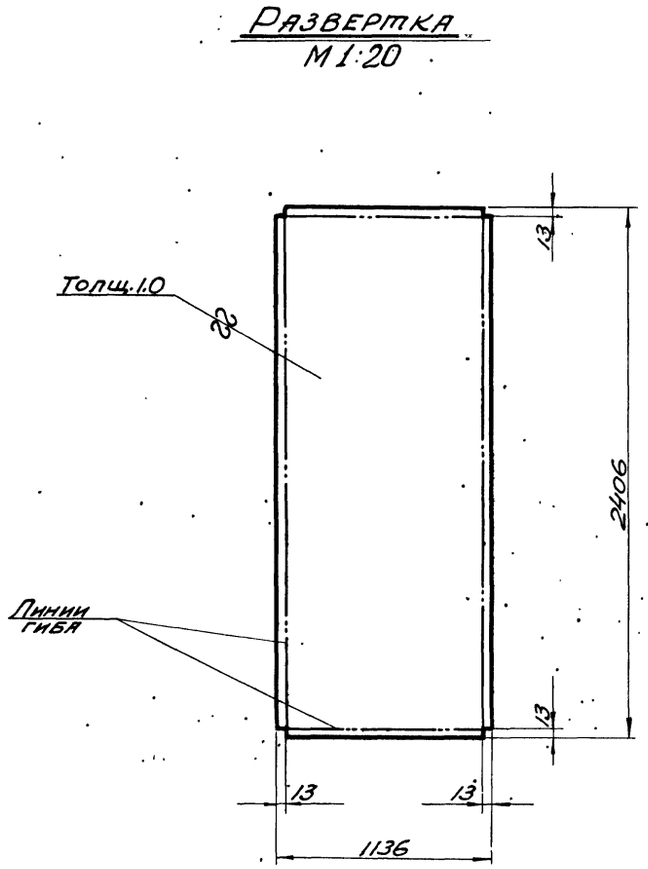

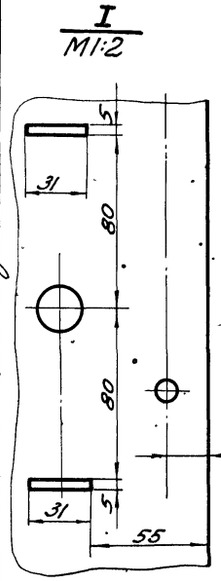

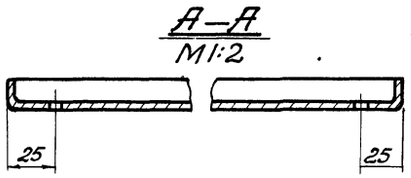

1. Сварку отогнутых кромок производить электродами типа Э42 ГОСТ 9467-60.
2. Шов снаружи зачистить.

Чертил	Плакиш	Обшивка	ПДЗ-01-001		
Провер.	Ушакова				
2.435-6 вып.4		Лист 1 ГОСТ 3680-57 / Ст.3 ГОСТ 501-58	Вес 21.2	М-6 1:10	Лист 26
ТК	Противопожарные двери металлические		Серия 2.435-6		
1969г.	Деталь створки. Обшивка ПДЗ-01-001.		Выпуск 4		Лист 26

ГОСХИМПРОЕКТ г. Москва.

Нач. с.т.п. Клеер
Гл. инж. стр. Клеер
Рук. группы Успенская

▽3 остальное

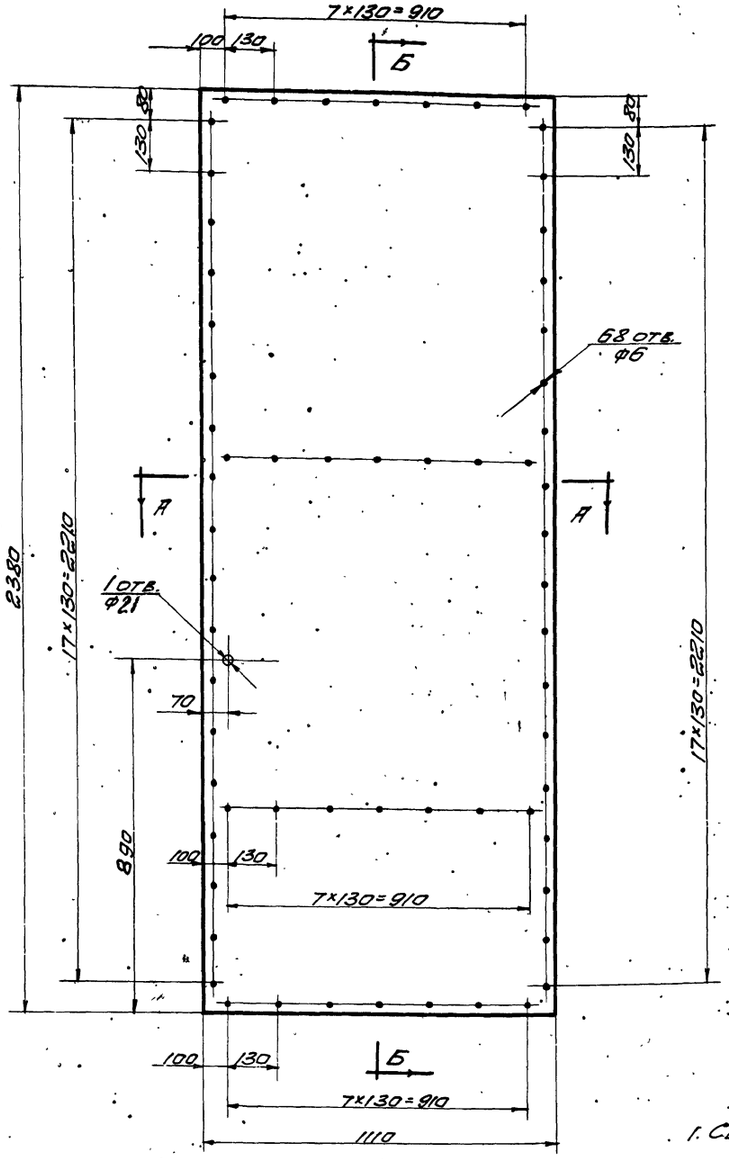

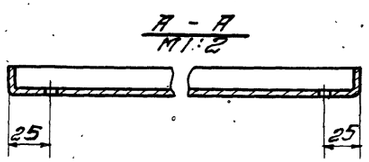

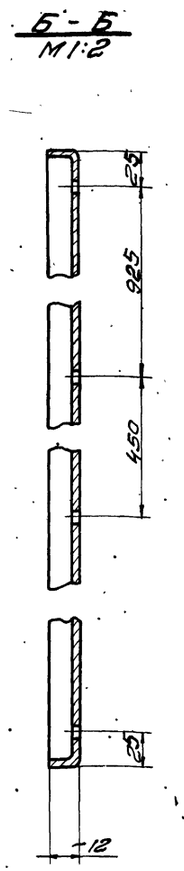

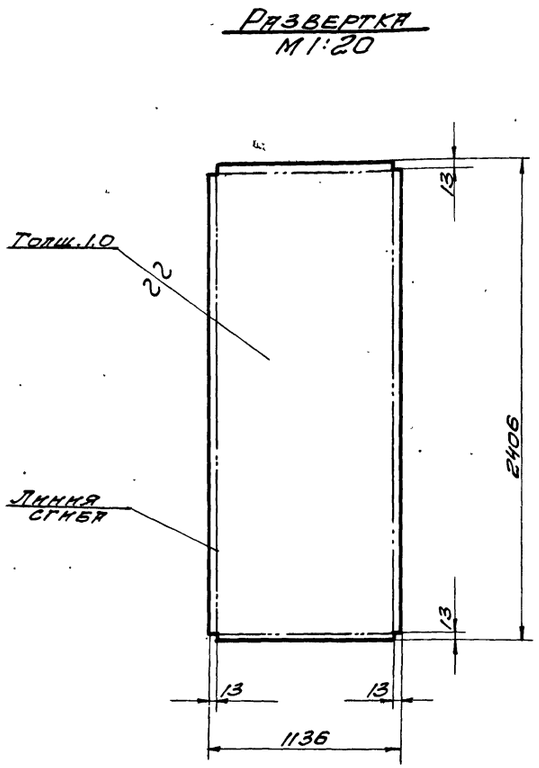

1. Сварку отогнутых кромок производить электродами типа Э42 ГОСТ 9467-60.
2. Шов снаружи зачистить.

Чертил. Проверил	Обшивка	ПД3-01-002	
2.435-6 вып.4	Лист 1.0 ГОСТ 3680-57 / Ст. 3 ГОСТ 501-58	Вес 21.2	М-Б 1:10 / Лист
ТК	противопожарные двери	металлические	Серия 2.435-6
1968г.	Деталь створки ПД3-01-002.		Выпуск 4 / Лист 27

Шифр 16.51
Лист
Инв. №
Согласовано:
Ст. техн. Осчарова
Провер. Сухинов
Нач. ст. п. Клеер
Гл. инж. ст. Клеер
Рук. груп. Успенский
Госстрой СССР
Союзхиммефтестройпроект
ГОСХИМПРОЕКТ
г. Москва.

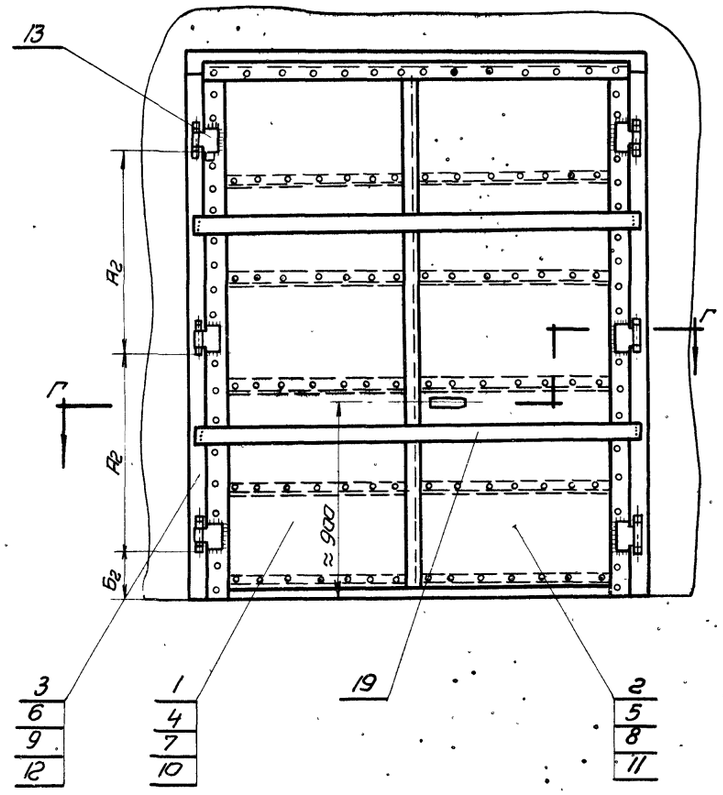

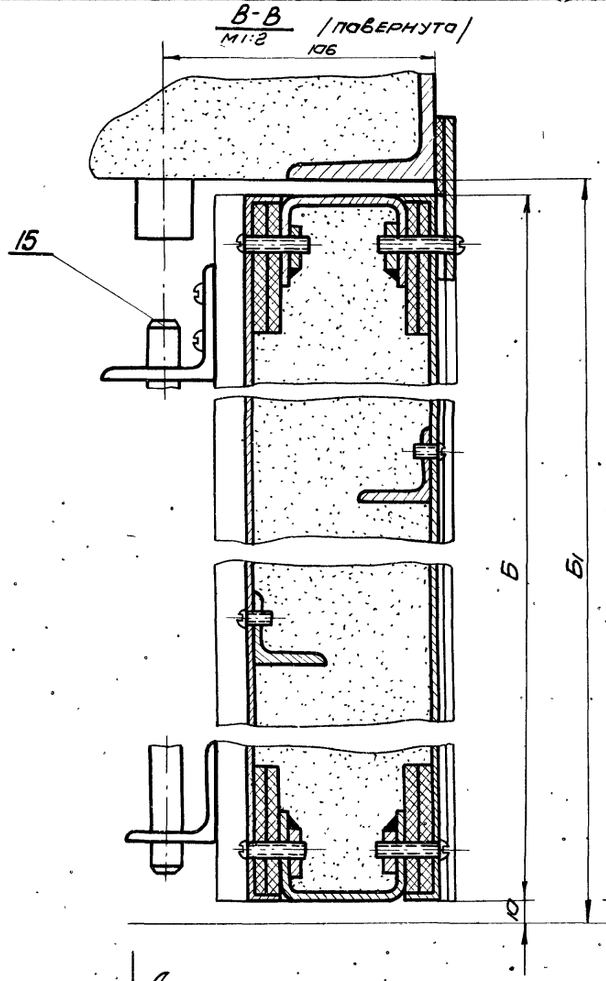

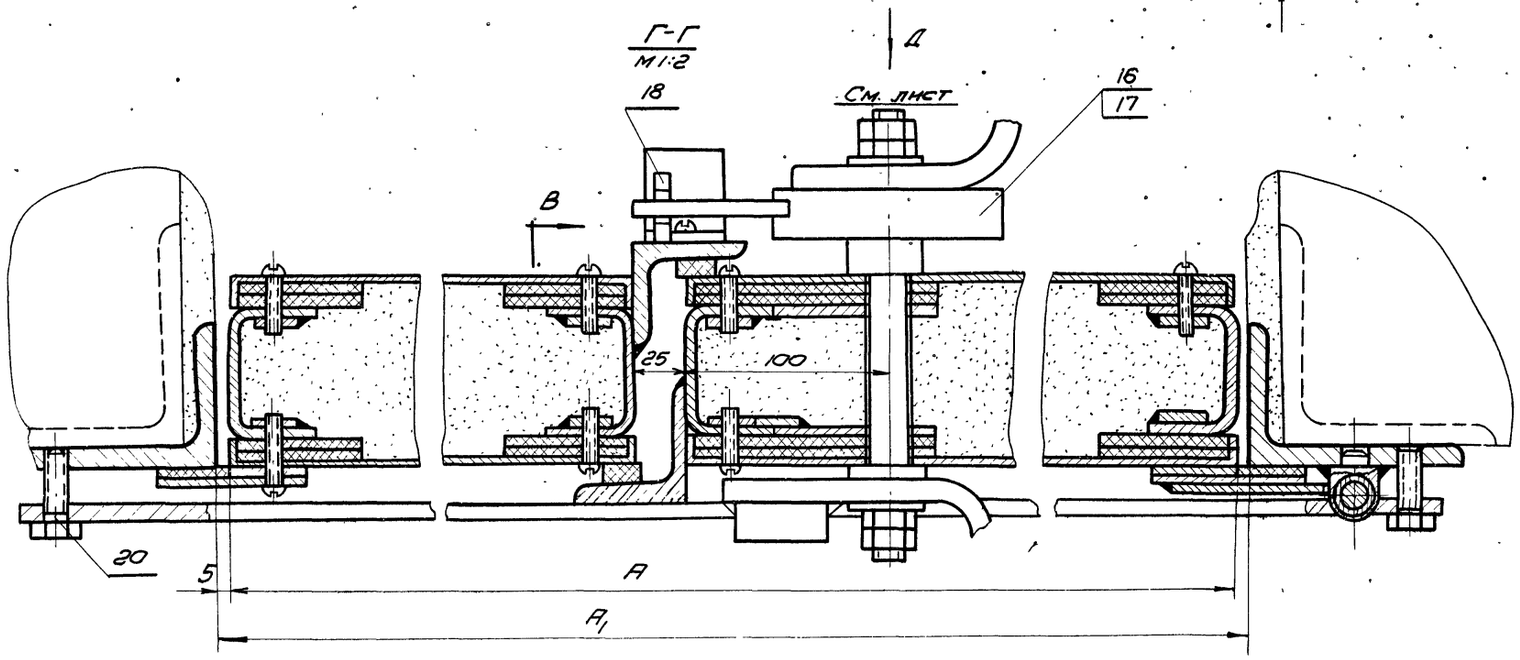

Деталь ПД4-00-001

М 1:1

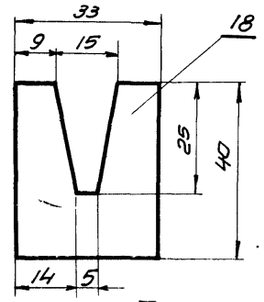

Закладку поз. 18 приварить к нащельнику после установки замка.

Таблица №1

Обозначения общего вида	А	Б	А1	Б1	А2	Б2	Вес в кг.
	Размеры в мм						
ПД4-00-000	1445	2380	1455	2395	805	245	300
ПД5-00-000	1645	2015	1655	2030	625	240	279
ПД6-00-000	1845	2380	1855	2395	805	245	343
ПД7-00-000	2245	2380	2255	2395	805	245	388

М 1:20

Поз.	Обознач.	Наименование	Кол.	Вес	Материал	Лист	Примеч.
20	ГОСТ 7796-62	Болт М 8×22	12	0.14	055		
19	ПД4-00-002	Монтажная планка	2	см. табл. №2	Лист 6 ГОСТ 5681-57 Ст3 ГОСТ 500-58		
18	ПД4-00-001	Закладка	1	0.132	Лист 4 ГОСТ 5681-57 Ст3 ГОСТ 500-58	28	для ПД4 ПД6, ПД7
17	ПД5-04-000	Замок	1	5.0	Сбор.	13	ПД5
16	ПД4-05-000	Замок	1	5.18	Сбор.	13	ПД4 ПД6, ПД7
15	ПД4-05-000	Шпингалет	1	1.52	Сбор.	67	
14	ПД4-04-000	Шпингалет	1	1.43	Сбор.	65	
13	ПД1-03-000	Петля	6	3.06	Сбор.	11	
12	ПД7-03-000	Рама	1	71	Сбор.	39	
11	ПД7-02-000	Створка правая	1	153.2	Сбор.	61	
10	ПД7-01-000	Створка левая	1	152.6	Сбор.	57	
9	ПД6-03-000	Рама	1	67	Сбор.	39	
8	ПД6-02-000	Створка правая	1	132	Сбор.	53	
7	ПД6-01-000	Створка левая	1	132	Сбор.	49	
6	ПД5-03-000	Рама	1	59	Сбор.	39	
5	ПД5-02-000	Створка правая	1	104.5	Сбор.	45	
4	ПД5-01-000	Створка левая	1	104.4	Сбор.	41	
3	ПД4-03-000	Рама	1	63	Сбор.	39	
2	ПД4-02-000	Створка правая	1	113.4	Сбор.	35	
1	ПД4-01-000	Створка левая	1	112.3	Сбор.	30	

ТК 1969 г.	Противопожарные двери металлические Общие виды дверей ПД4-00-000 ПД5-00-000; ПД6-00-000; ПД7-00-000	Серия 2.435-6 Выпуск 4	Лист 28

Госстрой СССР Союзхимнефтестройпроект ГОСХИМПРОЕКТ г. Москва 1969 г.

Гл. инж. пр. Румянцев
Нач. с.т.п. Клеер
Гл. инж. с.т.п. Клеер
Рук. группы Успенская

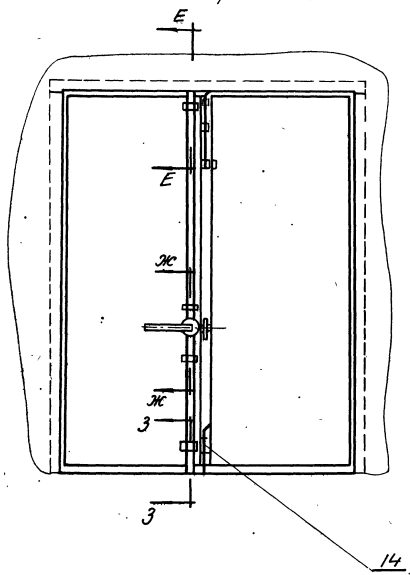

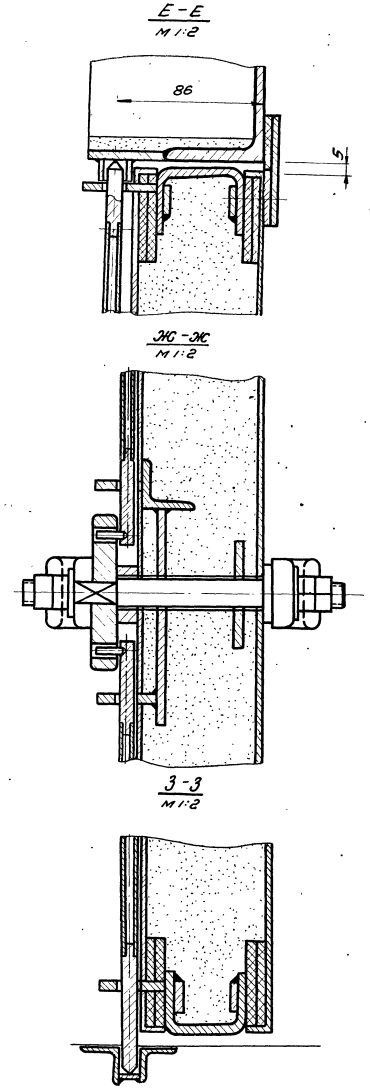

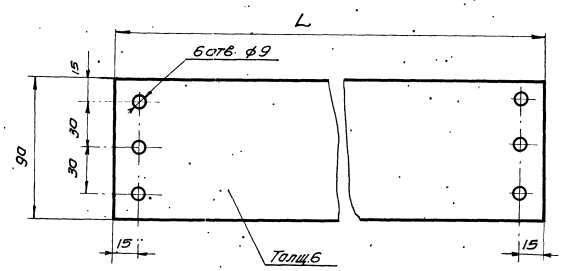

Таблица №2

Тип дверей	Длина монтажн. детали L в мм	Вес монтажн. детали в кг.
ПД 4-00-000	1605	6.8
ПД 5-00-000	1805	7.65
ПД 6-00-000	2005	8.5
ПД 7-00-000	2405	10.0

Примечание:
Общий вес двери указан без учета монтажных планок и болтов.

ТК	Противопожарные двери металлические	Серия 2.435-6	
1969г.	Общие виды дверей ПД 4-00-000; ПД 5-00-000; ПД 6-00-000; ПД 7-00-000.	Выпуск 4	Лист 29

Госстрой СССР
Союзинвестпроектпроект
ГОСХИМПРОЕКТ
г. Москва 1969г.

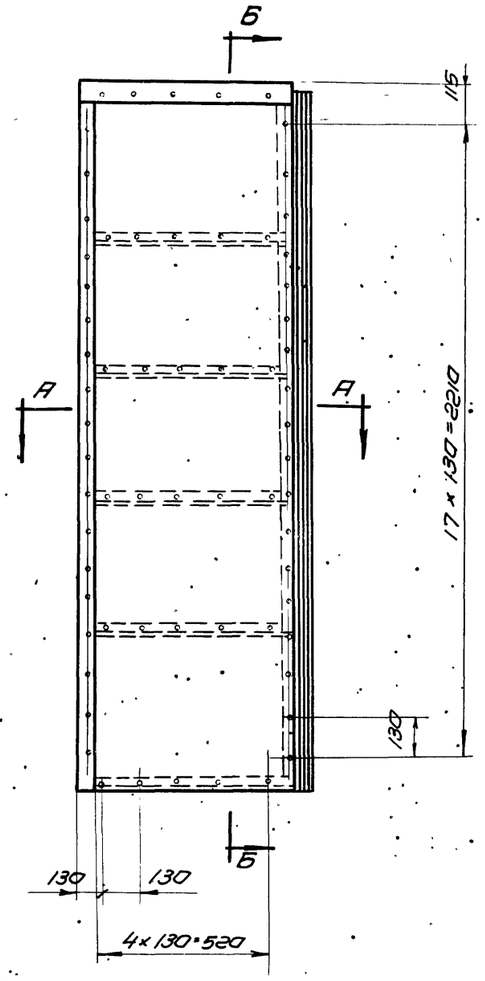

Б-Б
М1:2

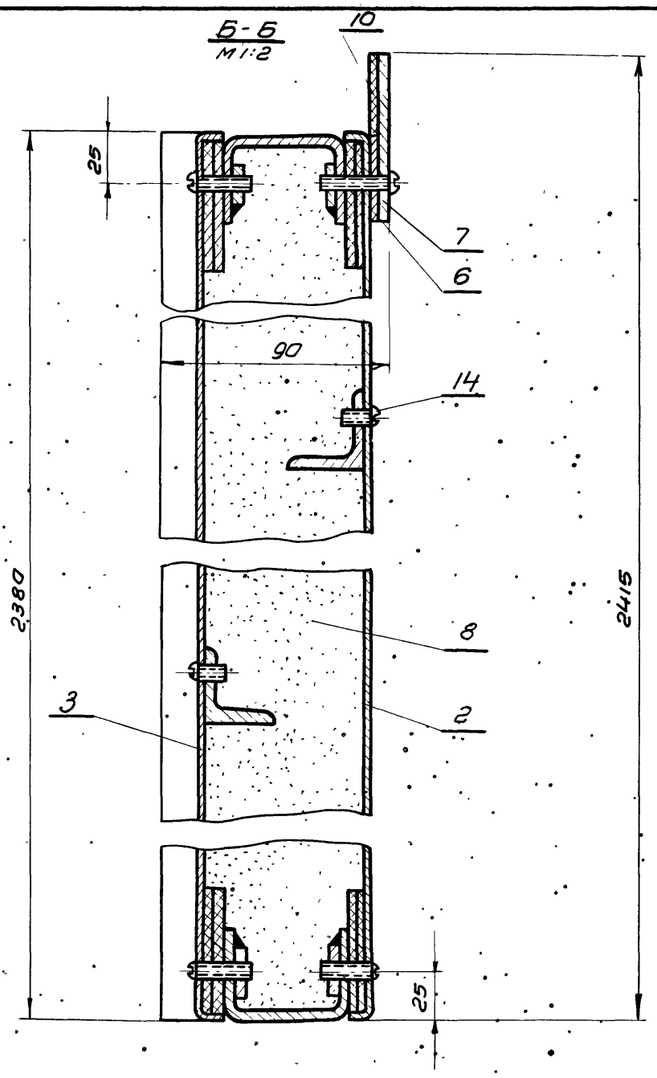

А-А
М1:2

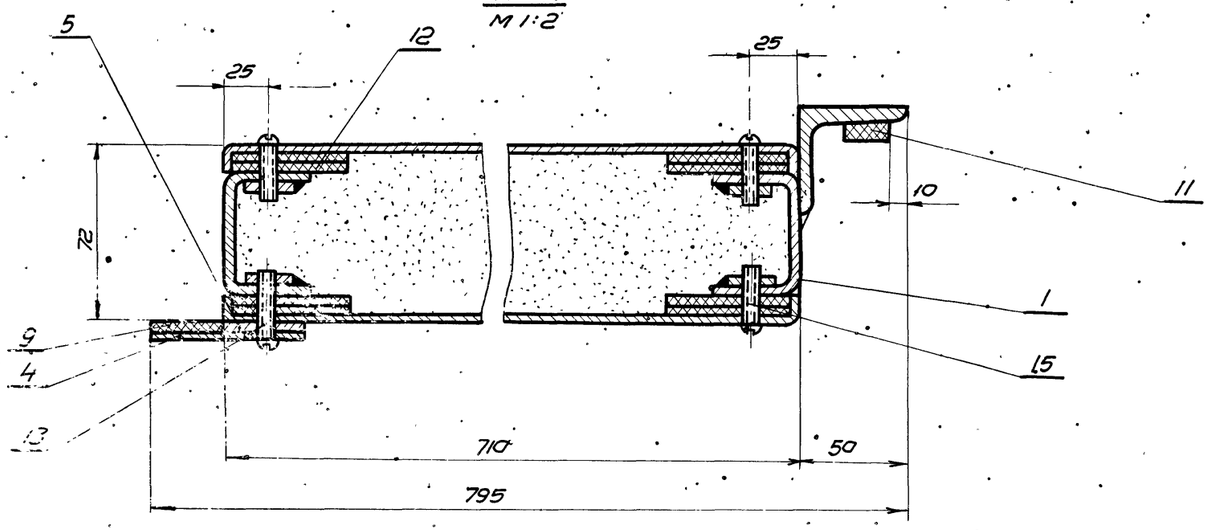

Разность диагоналей полотна не более 3мм.

Общий вес - 112.3 м 1:15

Поз.	Обознач.	Наименование	Кол.	Вес	Материал	Лист	Примеч.
15	ГОСТ 1489-62	Винт М5×25	69	0.27	055		
14	ГОСТ 1489-62	Винт М5×8	20	0.036	055		
13	ГОСТ 1489-62	Винт М5×30	23	0.12	055		
12	ГОСТ 4598-60	Прокладка 5×60	23п.м.	5.8	Плита древесно-волокнист.	В/4	
11	ПД4-01-011	Прокладка 20×2380	1	0.2	—"—	В/4	
10	ПД4-01-009	Прокладка 35×710	1	0.1	Резина пластина ЧТ-М ГОСТ 7338-65	В/4	
9	ПД4-01-008	Прокладка 35×2415	1	0.34	Резина пластина ЧТ-М ГОСТ 7338-65	В/4	
8	ГОСТ 13450-68	Уплотнитель	0.12м³	30	Плита асбовермик.	В/4	по месту
7	ПД4-01-006	Планка	1	1.64	Полоса 4×70 ГОСТ 103-57 Ст3 ГОСТ 535-58	34	
6	ПД4-01-005	Планка	1	0.8	—"—	34	
5	ПД1-01-005	Планка	1	2.69	Полоса 4×36 ГОСТ 103-57 Ст3 ГОСТ 535-58	8	
4	ПД1-01-003	Планка	1	5.16	Полоса 4×79 ГОСТ 103-57 Ст3 ГОСТ 535-58	8	
3	ПД4-01-002	Обшивка	1	13.9	—"—	33	
2	ПД4-01-001	Обшивка	1	13.5	Лист 10 ГОСТ 3680-57 Ст3 ГОСТ 5681-58	32	
1	ПД4-01-100	Каркас	1	37.3	Сборка	31	

ТК 1969г.	Противопожарные двери металлические Створка левая ПД 4-01-000	Серия 2.435-6	
		Выпуск 4	Лист 30

Нач. СТП. Клеер
Гл. инж. СТП. Клеер
Рук. груп. Успенский

Союзхимнефтестройпроект
ГОСХИМПРОЕКТ
г. Москва 1969 г.

Шифр 1631
Лист
Инв. №

Согласовано.
Инв. № подл. | Подпись и дата | Взам. инв. №

Ст. инж.	Исполн.	Пров.	Н. контр.	Нач. отд.	Гл. инж. пр.	Рук. гр.
Мовсин	Сухов	Сухов	Кулев	Кулев	Кулев	Кулев

Госстрой СССР
Союзгипростроммаш
ГПО «ХИМПРОЕКТ»
г. Москва

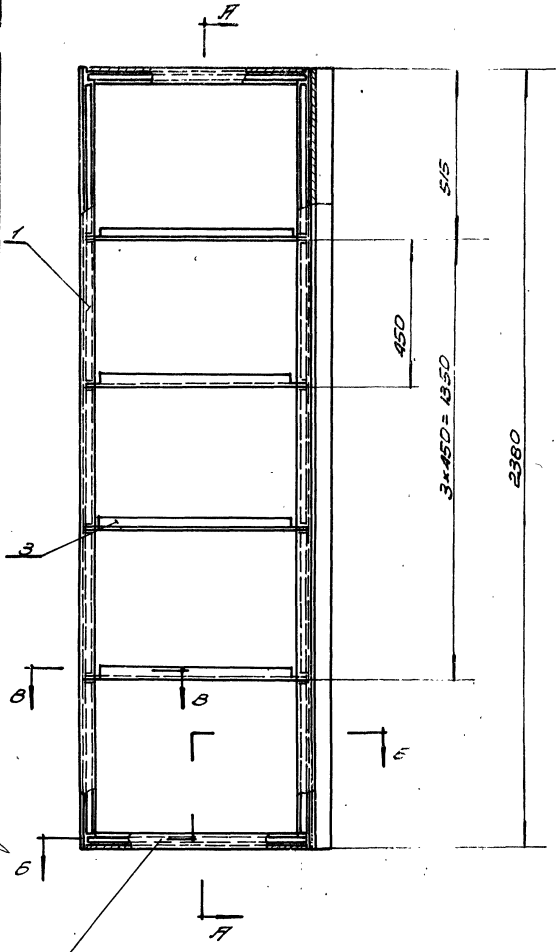

Отверстия под винты М8 сверлить при сборке по отверстиям в дет. ПД4-01-001 и ПД4-01-002

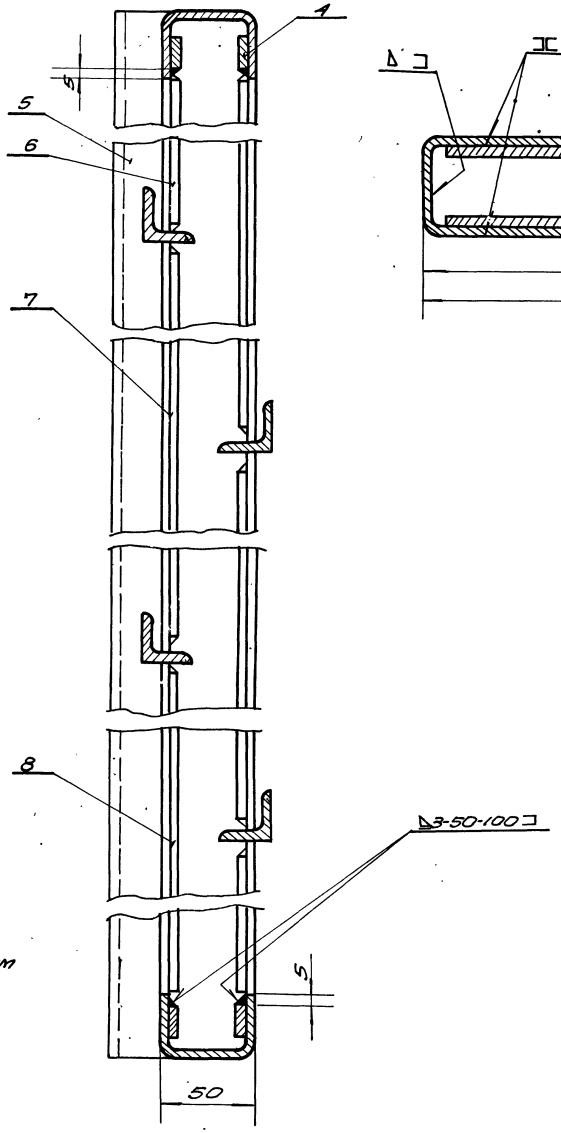

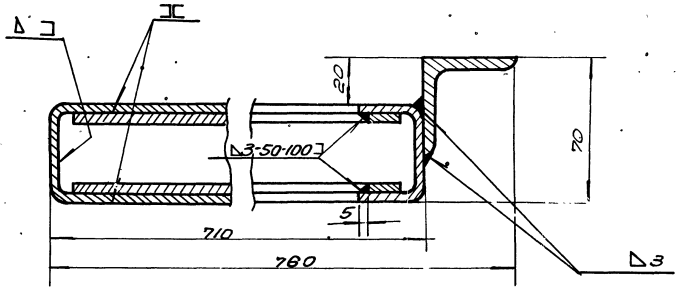

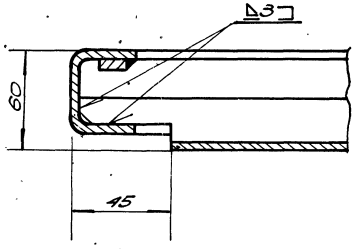

Общий вес узла ~37,3 кг М1:10

Сварку производить электродами типа Э-42 ГОСТ 9467-60

Поз	Обозначение	Наименование	Кол	Вес	Материал	Лист	Примеч.
8	ПД4-01-107	Полоса С=900	4	2,24	—"—		Б/Ч
7	ПД4-01-106	Полоса С=860	4	2,2	—"—		Б/Ч
6	ПД4-01-105	Полоса С=460	4	1,15	Полоса 4×20 ГОСТ 103-57 Ст3 ГОСТ 535-58		Б/Ч
5	ПД4-01-104	Угольник С=2380	1	7,25	Угол. равн. 50×50×4 ГОСТ 8509-57 Ст3 ГОСТ 535-58		Б/Ч
4	ПД4-01-103	Полоса С=690	4	1,74	Полоса 4×20 ГОСТ 103-57 Ст3 ГОСТ 535-58		Б/Ч
3	ПД4-01-102	Уголок	4	5,32	Угол. равн. 50×50×4 ГОСТ 8509-57 Ст3 ГОСТ 535-58	9	
2	ПД4-01-101	Поперечина 7	2	3,98	—"—	9	
1	ПД1-01-101	Стойка	2	13,46	Швеллер 50×40×3 Ст3 ГОСТ 8278-63	9	

ТК	Противопожарные двери металлические	Серия 2.435-6	
1968	Каркас створки левой ПД4-01-100	Альбом 4	Лист 31

▽3 остальное

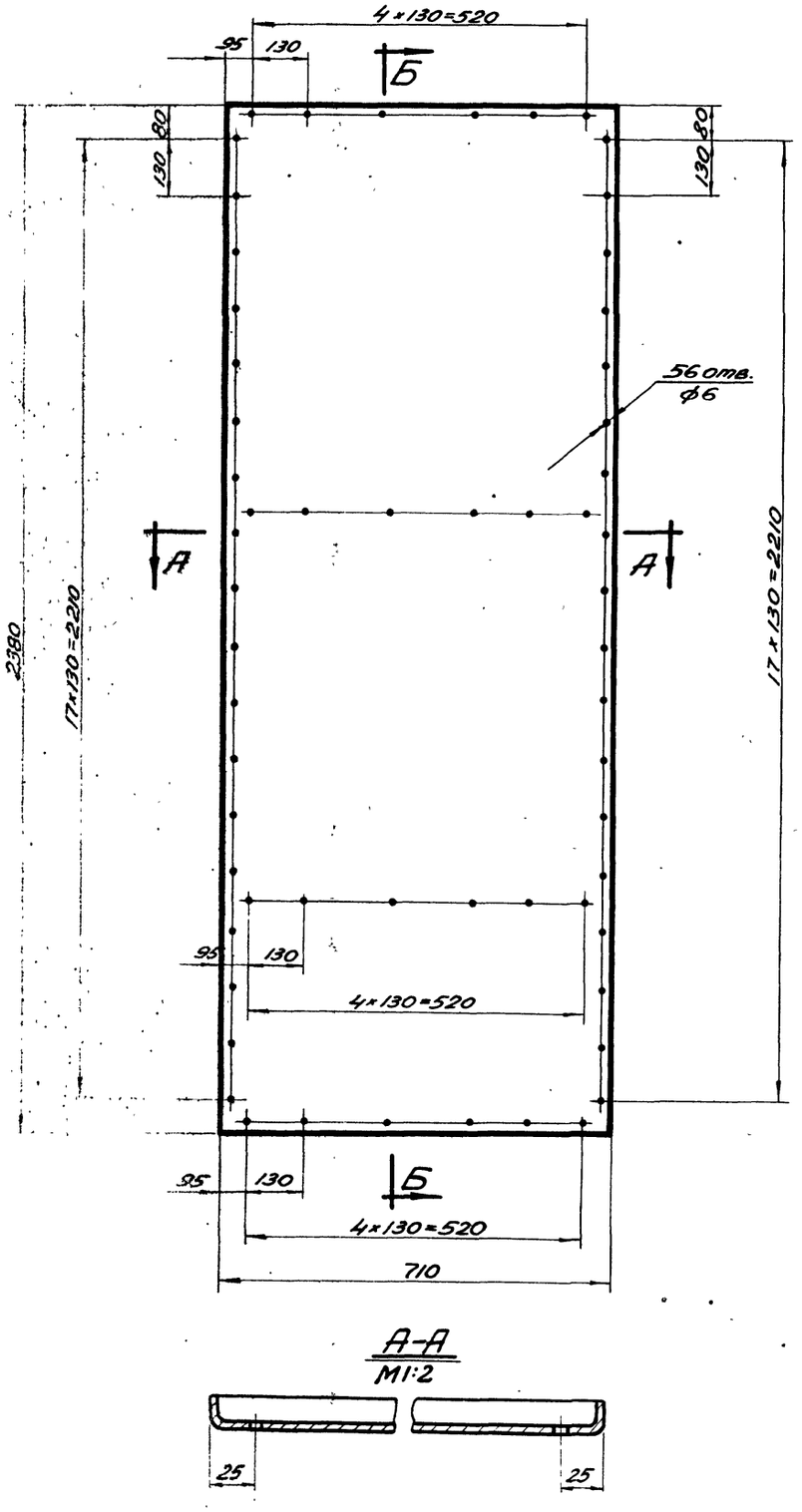

Б-Б
М1:2

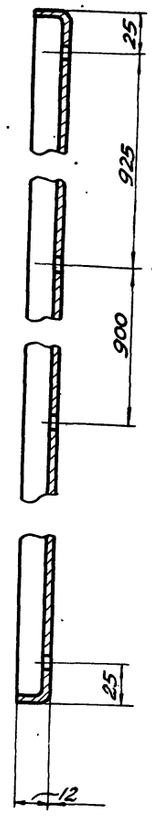

Развертка
М1:20

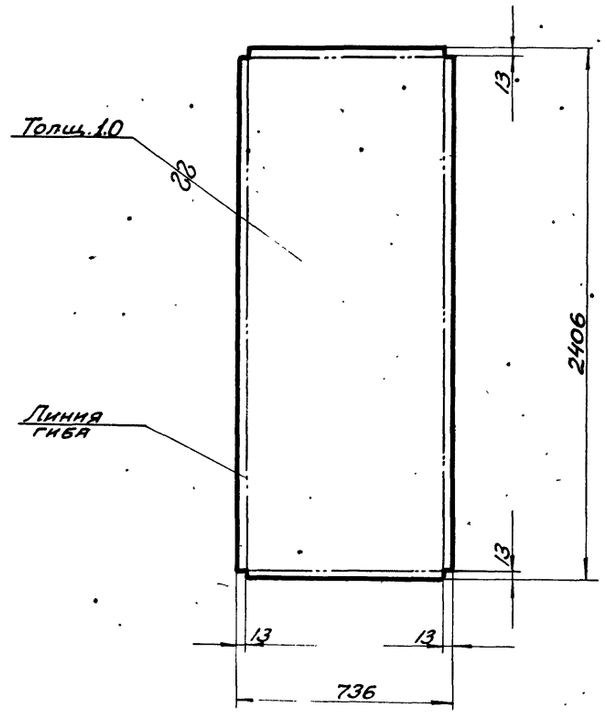

А-А
М1:2

1. Сварку отогнутых кромок производить электродами типа Э42 ГОСТ 9467-60
2. Шов снаружи зачистить.

Чертил Люкина / Проверил Ушакова	Обшивка		ПД4-01-001		
2.435-6 вып.4	Лист	1.0 ГОСТ 3680-57 / Ст.3 ГОСТ 501-58	Вес 13.9	М-б 1:10	Лист 32
ТК	Противопожарные двери металлические				Серия 2.435-6
1969г.	Деталь узла створки левой ПД4-01-001.			Выпуск 4	Лист 32

▽3 остальное

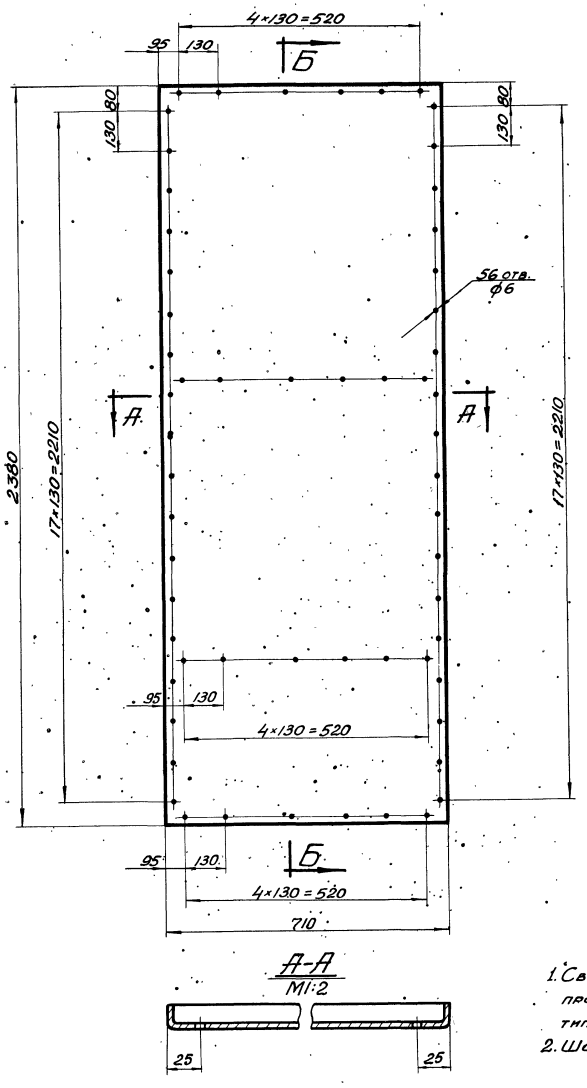

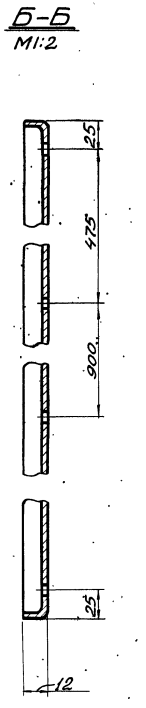

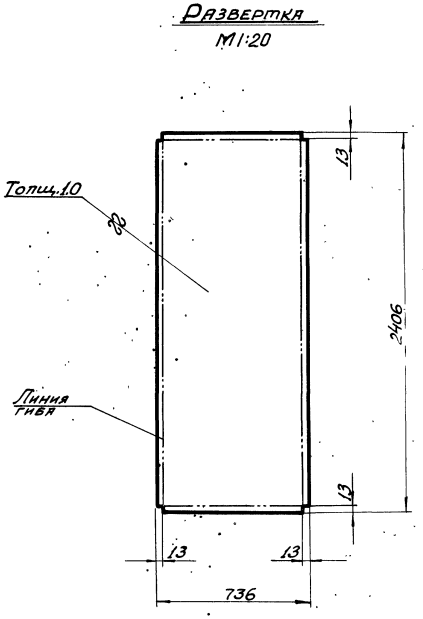

1. Сварку отогнутых кромок производить электродами типа Э42 ГОСТ 9467-60.
2. Шов снаружи зачистить.

Чертил	Люкиш	Обшивка	ПД4-01-002		
Проверил	Ушакова				
2.435-6 вып.4		Лист 1.0 ГОСТ 3680-57 / Ст.3 ГОСТ 501-58	Вес 13.9	М-Б 1:10	Лист 33
ТК	Противопожарные двери металлические		Серия 2.435-6		
1969г.	Деталь узла створки левой ПД4-01-002		Выпуск 4	Лист 33	

Шифр 1651
Лист 33
Инв. №

Согласовано:

Ст. инж. Моисеи
Проверил Сухар. тв.
Люкиш
Ушакова

Гл. инж. пр. Рунянцев
Нач. СТП Клеер
Гл. инж. СТП Клеер
Рук. груп. Успенская

Госстрой СССР
Союзхимпрофтехстройпроект
ГОСХИМПРОЕКТ
г. Москва

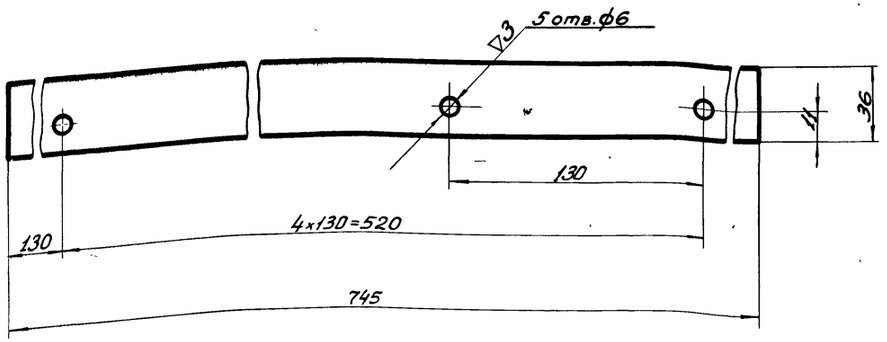

Чертил	Люкиш	Планка	ПД4-01-005		
Проверил	Ушакова				
2.435-6 вып.4		Полоса 4×36 ГОСТ 103-57 / Ст.3 ГОСТ 535-58	Вес 0,8	М-б 1:2	Лист 34

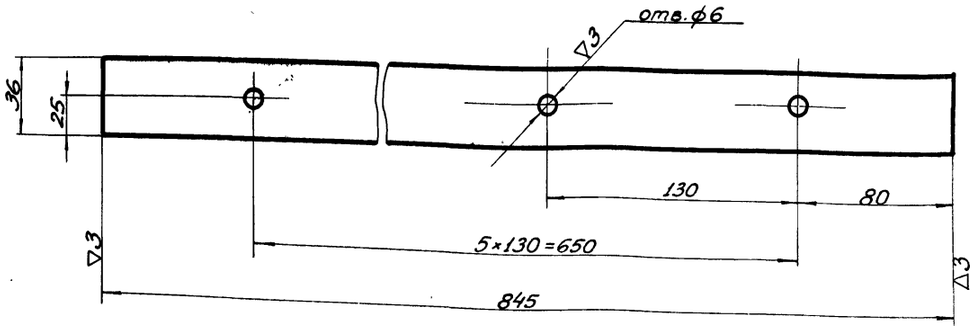

Чертил	Люкиш	Планка	ПД5-01-005		
Проверил	Ушакова				
2.435-6 вып.4		Полоса 4×36 ГОСТ 103-57 / Ст.3 ГОСТ 535-58	Вес 0.95	М-б 1:2	Лист 34

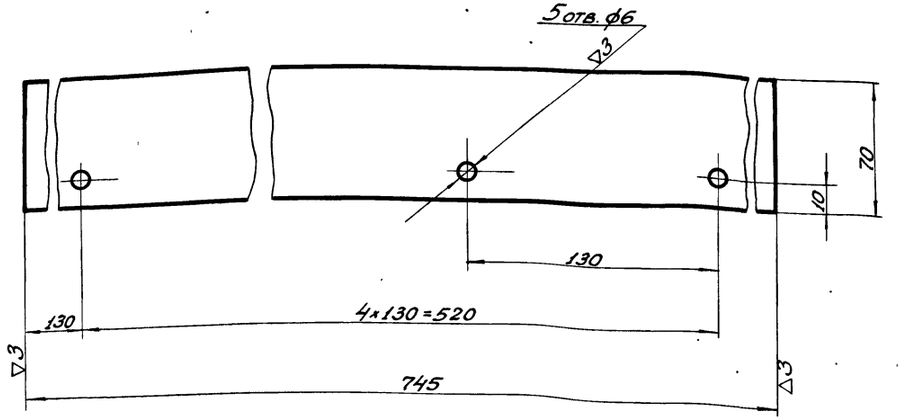

Чертил	Люкиш	Планка	ПД4-01-006		
Проверил	Ушакова				
2.435-6 вып.4.		Полоса 4×70 ГОСТ 103-57 / Ст.3 ГОСТ-535-58	Вес 1,64	М-б 1:2	Лист 34

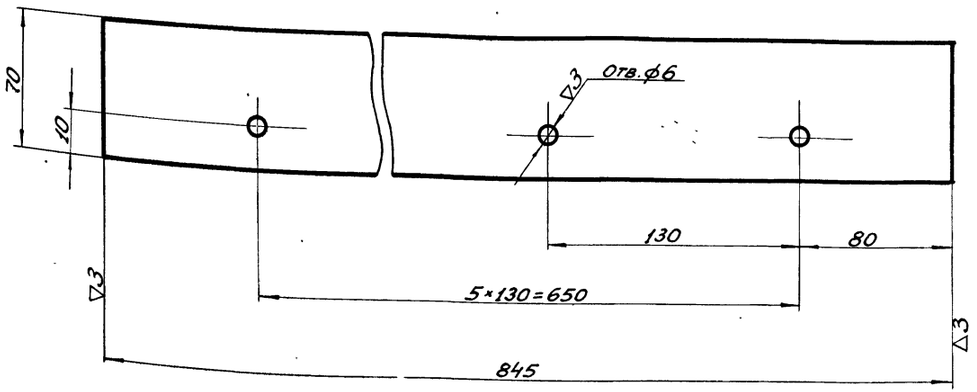

Чертил	Люкиш	Планка	ПД5-01-006		
Проверил	Ушакова				
2.435-6 вып.4		Полоса 4×70 ГОСТ 103-57 / Ст.3 ГОСТ 535-58	Вес 1,86	М-б 1:2	Лист 34
ТК	Противопожарные двери металлические		Серия 2.435-6		
1969г.	Детали NN ПД4-01-005; ПД4-01-006; ПД5-01-005; ПД5-01-006.		Выпуск 4	Лист 34	

Гл. инж. с.т.п. Клеер
Рук. группы Успенская
г. Москва.

Шифр 1651
Лист 35
Инв. №

Согласовано

Гл. инж. пр. Аманцев
Нач. с.т.п. Клеер
Гл. инженер п. Клеер
Рук. груп. Успенская

Госстрой СССР
Союзхимнефтестройпроект
ГОСХИМПРОЕКТ
г. Москва 1969г.

Т. инж. Просверина Суханов
Констр. Чуст

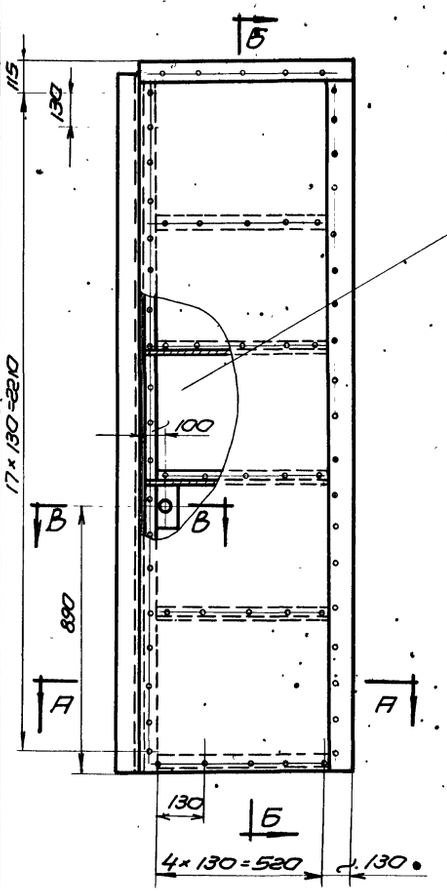

А-А
М1:2

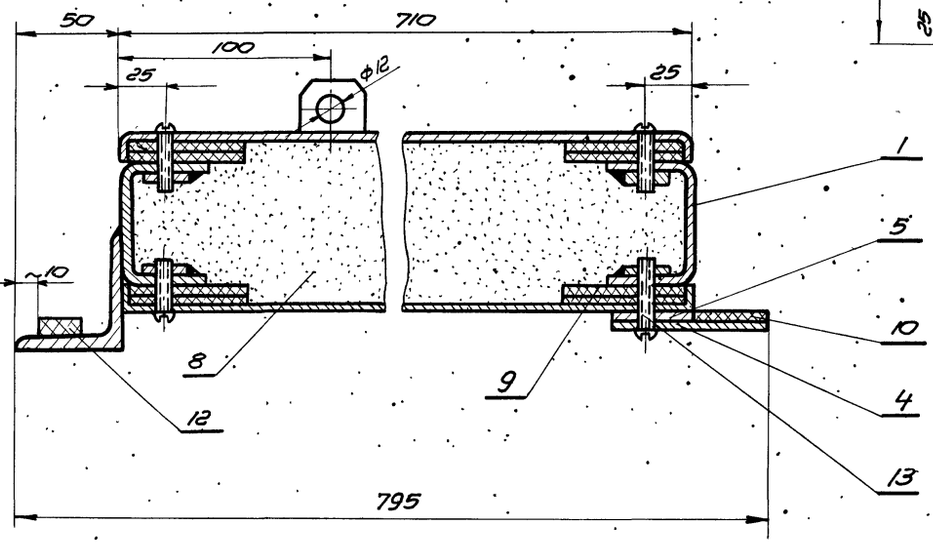

Б-Б
М1:2

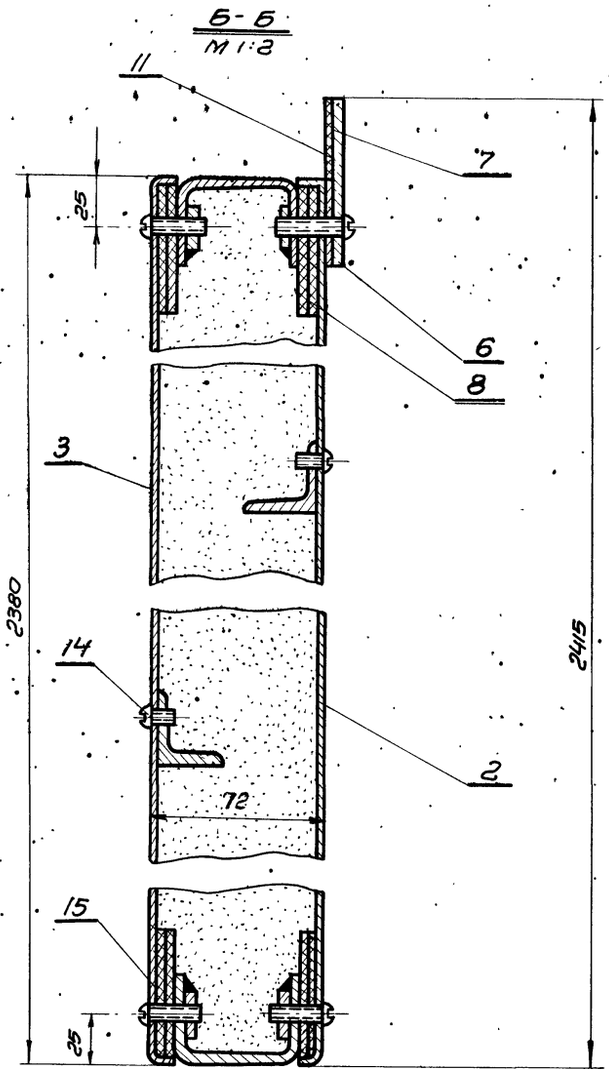

В-В
М1:2

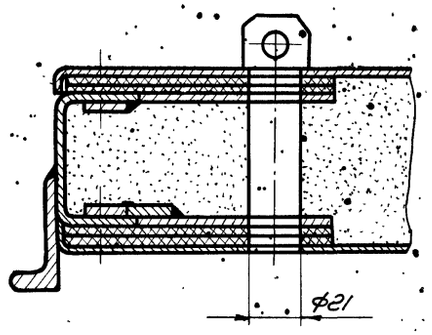

Разность диагоналей полотна не более 3 мм.

Общий вес - 113.4кг

М1:5

Поз.	Обознач.	Наименование	Кол.	Вес	Материал	Лист	Прим.
15	ГОСТ 1489-62	Винт М5×25	67	0.25	—"—		
14	ГОСТ 1489-62	Винт М5×8	19	0.03	—"—		
13	ГОСТ 1489-62	Винт М5×30	23	0.12	0.55		
12	ПД4-02-007	Прокладка 20×2380	1	0.2	—"—	Б/Ч	
11	ПД4-02-006	Прокладка 35×710	1	0.1	—"—	Б/Ч	
10	ПД4-02-005	Прокладка 35×2415	1	0.34	Резина пластина МБС ГОСТ 7338-65	Б/Ч	
9	ГОСТ 4598-60	Прокладка 5×60	23 п.м.	5.5	Плита древесн. волокнист.	Б/Ч	
8	ГОСТ 13450-68	Уплотнитель	0.12 м³	30	Плита асбовер.	Б/Ч	По месту
7	ПД4-01-006	Планка	1	1.64	Полоса 4×70 ГОСТ 103-57 Ст 3 ГОСТ 535-58	34	
6	ПД4-01-005	Планка	1	0.8	—"—	34	
5	ПД1-01-005	Планка	1	2.65	Полоса 4×367 ГОСТ 103-57 Ст 3 ГОСТ 535-58	8	
4	ПД1-01-003	Планка	1	5.16	Полоса 4×70 ГОСТ 103-57 Ст 3 ГОСТ 535-58	8	
3	ПД4-02-002	Обшивка	1	13.9	—"—	38	
2	ПД4-02-001	Обшивка	1	13.9	Лист 10 ГОСТ 9680-57 Ст 3 ГОСТ 501-58	37	
1	ПД4-02-100	Каркас	1	37.8	Сбор.	36	

ТК Противопожарные двери металлические — Серия 2.435-6
1969г. Створка правая ПД4-02-000. — Выпуск 4 — Лист 35

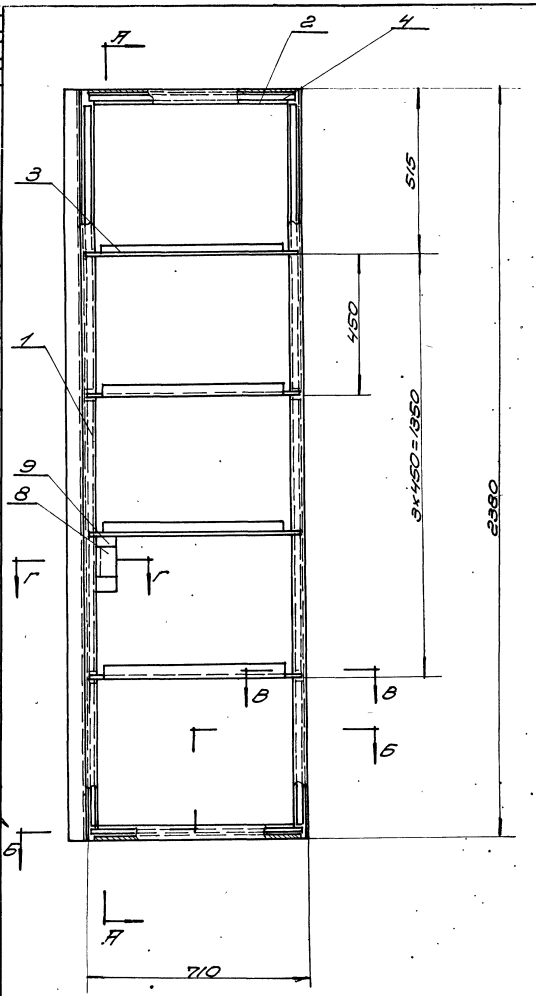

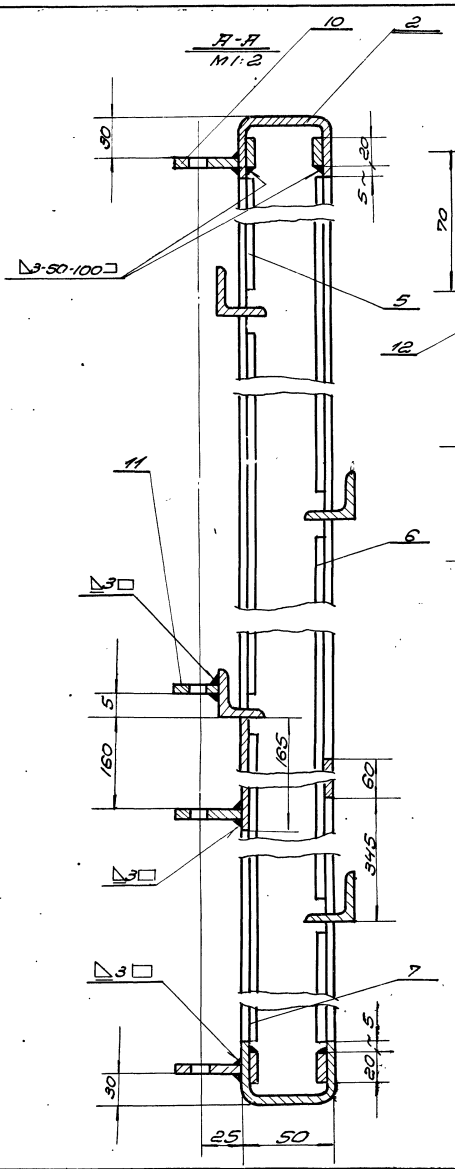

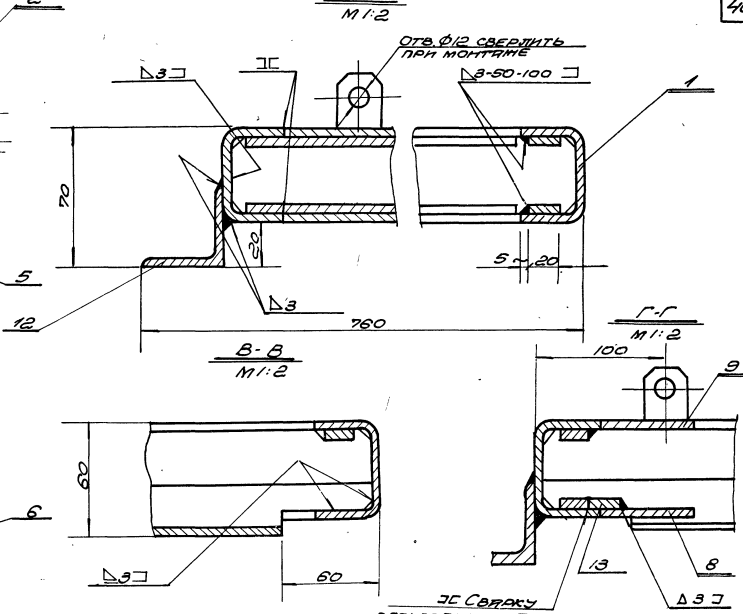

Общий вес – 37,6 кг

М 1:10

Поз.	Обозначение	Наименование	Кол.	Вес	Материал	Лист	Примеч.
13	ПД4-02-108	Планка е=60	1	0,03	Полоса 4×10 ГОСТ 103-57 Ст.3 ГОСТ 535-58	Б/4	
12	ПД4-02-107	Уголь-ник е=2380	1	7,25	Уголь 63×63×5 ГОСТ 8509-57 Ст.3 ГОСТ 535-58	Б/4	
11	ПД1-01-111	Направляющая	1	0,022	Полоса 4×40 ГОСТ 103-57 Ст.3 ГОСТ 535-58	9	
10	ПД1-01-110	Направляющая	3	0,083	Полоса 4×30 ГОСТ 103-57 Ст.3 ГОСТ 535-58	9	
9	ПД4-02-106	Лист 60×165	1	0,23	Лист 3 ГОСТ 3680-57 Ст.3 ГОСТ 501-58	Б/4	
8	ПД4-02-105	Лист 60×60	1	0,06	Лист 3 ГОСТ 3680-57 Ст.3 ГОСТ 501-58	Б/4	
7	ПД4-02-104	Полоса е=900	4	0,26	Полоса 4×20 ГОСТ 103-57 Ст.3 ГОСТ 535-58	Б/4	
6	ПД4-02-103	Полоса е=860	4	2,2	Полоса 4×20 ГОСТ 103-57 Ст.3 ГОСТ 535-58	Б/4	
5	ПД4-02-102	Полоса е=460	4	1,15	Полоса 4×20 ГОСТ 103-57 Ст.3 ГОСТ 535-58	Б/4	
4	ПД4-02-101	Полоса е=690	4	1,74	Полоса 4×20 ГОСТ 103-57 Ст.3 ГОСТ 535-58	Б/4	
3	ПД4-01-102	Уголок	4	5,32	Ур. равн. 45×30×4 ГОСТ 8509-57 Ст.3 ГОСТ 535-58	9	
2	ПД4-01-101	Поперечина	2	3,96	Швеллер 80×60×5 полосы 5 ГОСТ 8240-56 Ст.3 ГОСТ 380-60	9	
1	ПД1-01-101	Стойка	2	13,16	Швеллер 80×60×5 полосы 5 ГОСТ 8240-56 Ст.3 ГОСТ 380-60	9	

ТК	Противопожарные двери металлические	Серия 2.135-6	
1969г	Каркас створки правой ПД4-02-100	Выпуск 4	Лист 36

Сварку производить электродами Э42 ГОСТ 9467-60

Разность диагоналей не более 3мм.

ГОСХИМПРОЕКТ

Гл. инж. проекта Розберг
Гл. инж. отд. Сухарев
Рук. гр. Кляер
Ст. техн. Кляер
Инж. Шлосберг

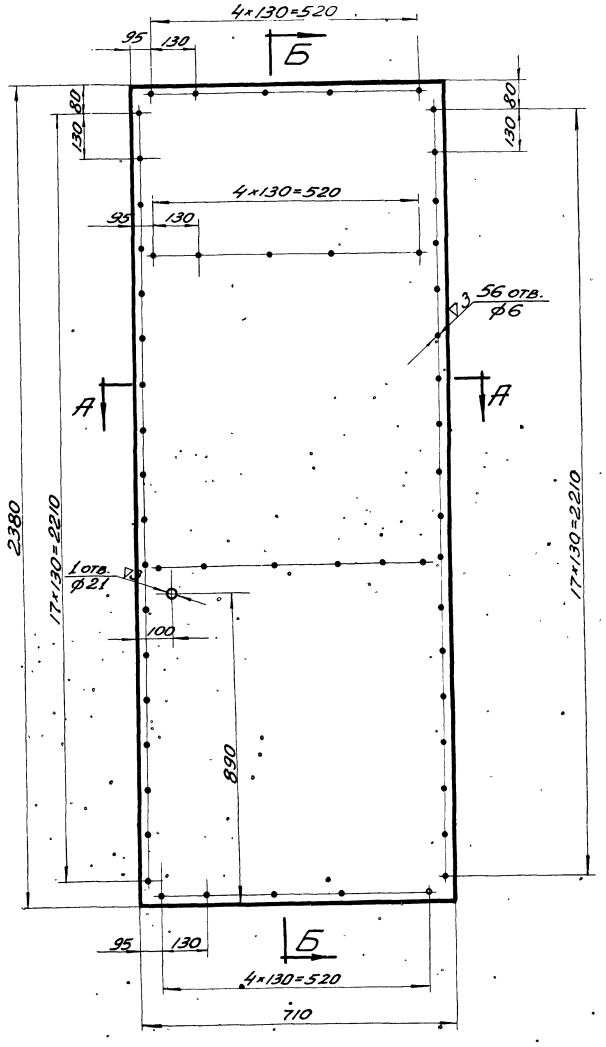

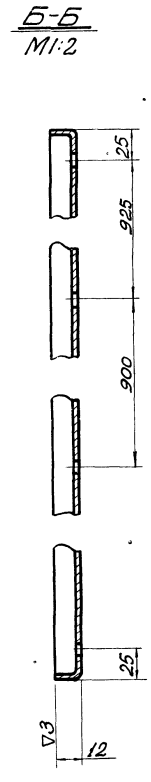

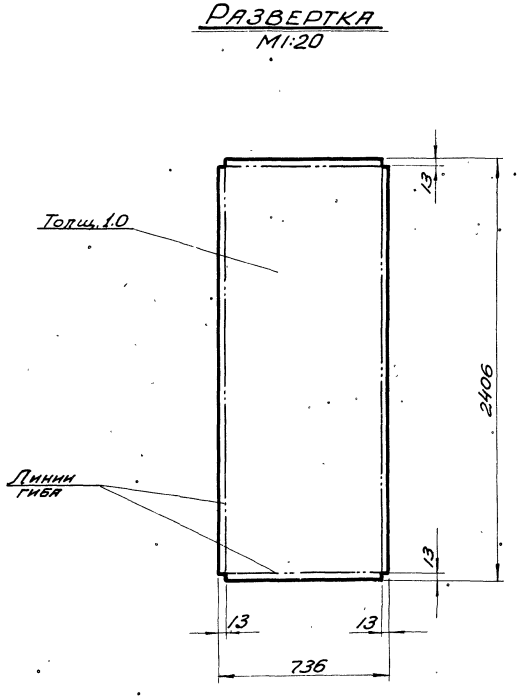

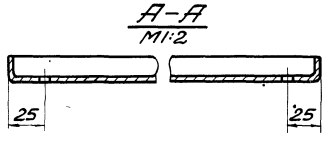

1. Сварку отогнутых кромок производить электродами типа Э42 ГОСТ 9467-60
2. Шов снаружи зачистить.

Чертил	Люкиш	Обшивка	ПД4-02-001		
Проверил	Ушакова				
2.435-6 вып.4		Лист 1.0 ГОСТ 3680-57 / Ст.3 ГОСТ 501-58	Вес 13.9	М-б 1:10	Лист 37
ТК	Противопожарные двери металлические			Серия 2.435-6	
1969г.	Деталь узла створки правой ПД4-02-001			Выпуск 4	Лист 37

Госстрой СССР
Союзхимнефтестройпроект
ГОСХИМПРОЕКТ
г. Москва 1969г.

Согласовано

Ст. инж.	Мовсин	Люкиш
Проверил	Суханов	Ушакова
Гл. инж. пр-та		
Нач. с.т.п.	Клеер	
Гл. инж. с.т.п.	Клеер	
Рук. группы	Успенская	

9328-04 42

▽3 остальное

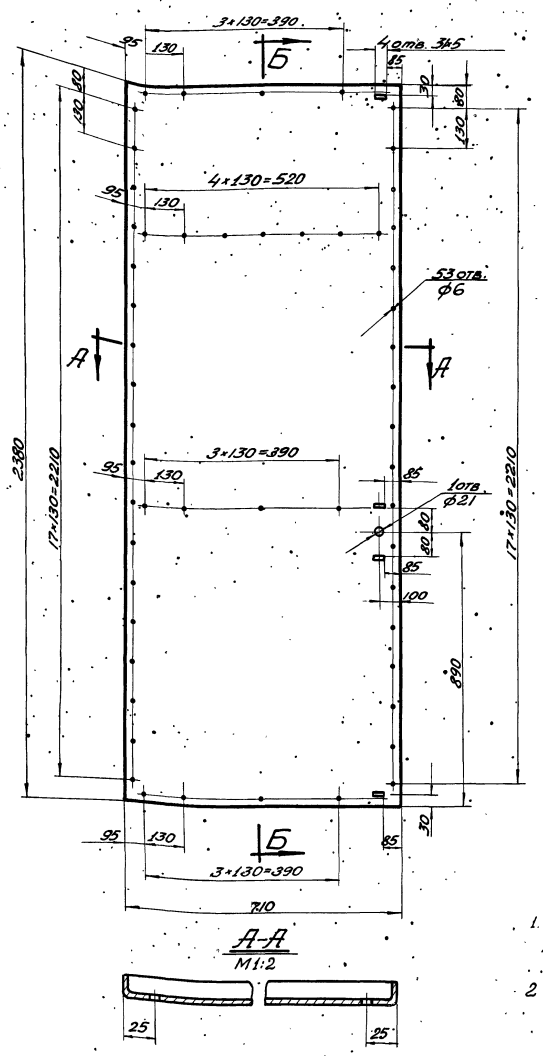

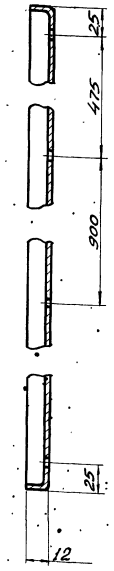

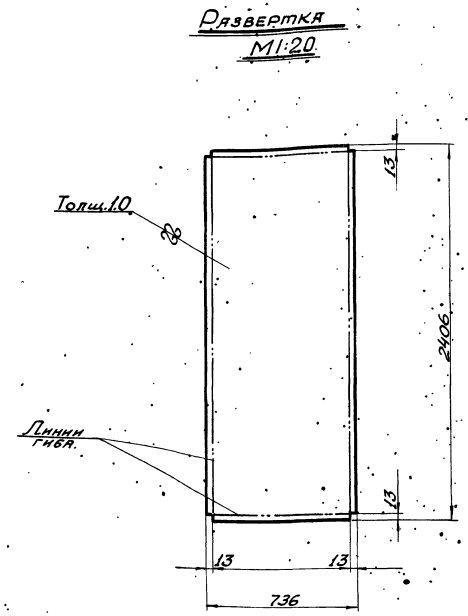

1. Сварку отогнутых кромок производить электродами типа Э42 ГОСТ-9467-60
2. Шов снаружи зачистить.

Чертил Люкиш / Проверил Ушакова	Обшивка		ПД4-02-002		
2.435-6 вып.4	Лист	1.0 ГОСТ 3680-57 / Ст.3 ГОСТ 501-58	Вес 13,9	М-б 1:10	Лист 38
ТК	Противопожарные двери металлические.		Серия 2.435-6		
1969г.	Деталь узла створки правой ПД4-02-002		Выпуск 4		Лист 38

Согласовано

Ст. инж. Проверил Мовсин Сыханов Люкиш Ушакова

Нач. С.Т.П. Клеер
Гл. инж. С.Т.П. Клеер
Рукоп. гр. Успенская

Госстрой СССР
Союзхимнефтестройпроект
ГОСХИМПРОЕКТ
г. Москва.

~ Остальное

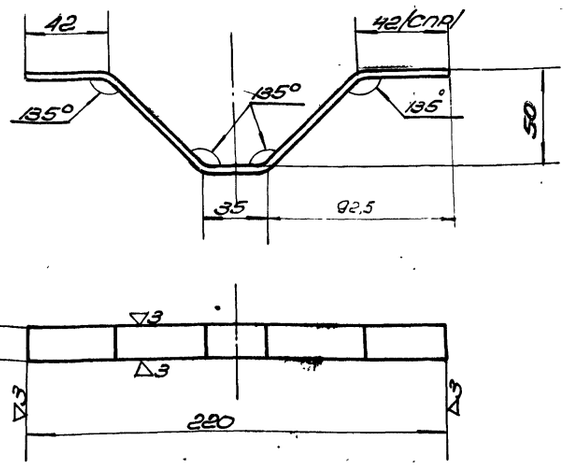

Длина заготовки 235

Чертил. Сареев	Гнездо		ПД4-04-006		
Проверил.	30 ГОСТ 3680-57		Вес	М 1:2	Лист 39
2.435-6 Вып.4	Лист Ст.3 ГООТ 501-58		2,132		

~ Остальное

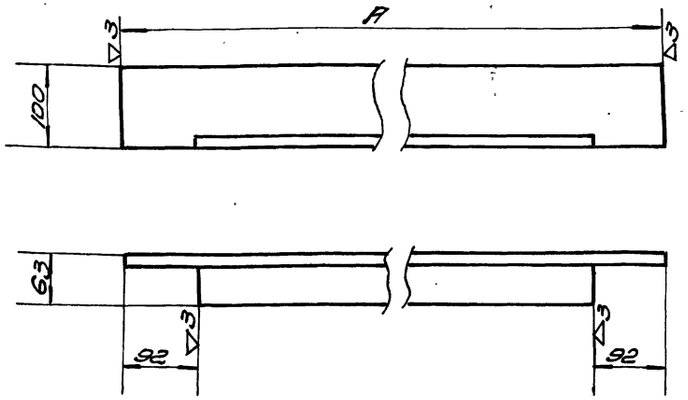

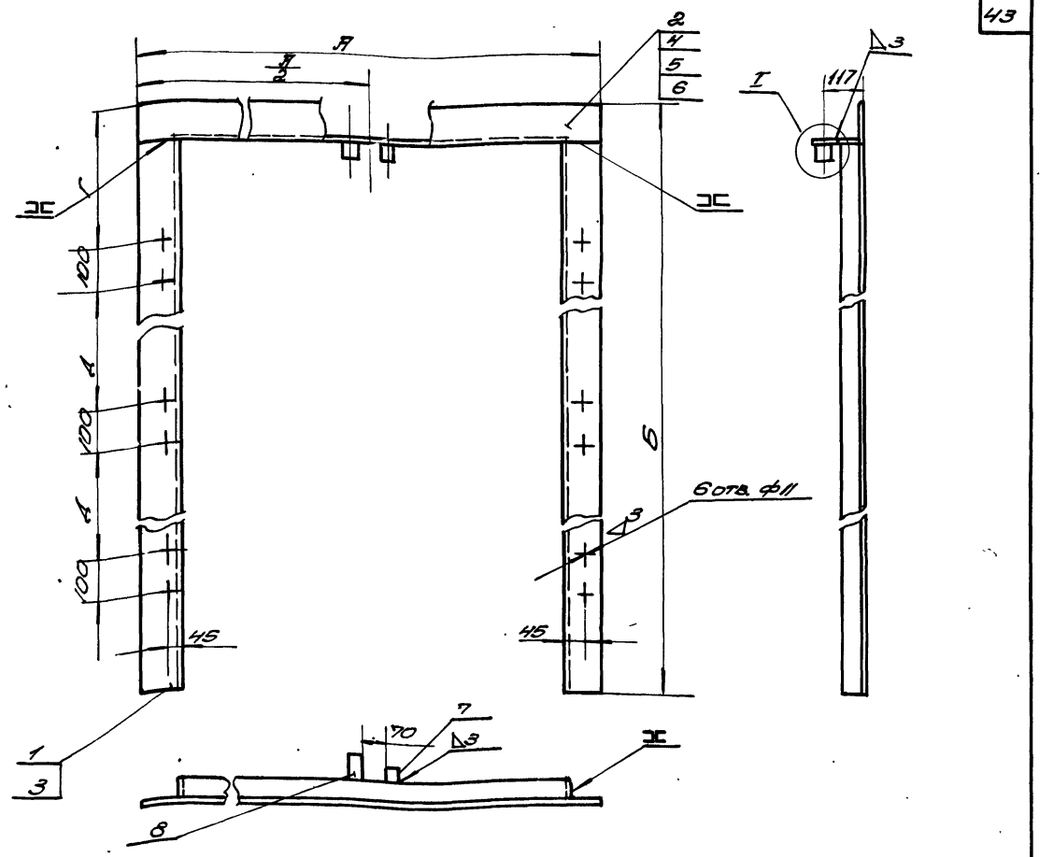

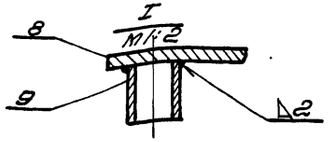

1. Трубу поз. ПД4-03-005 приварить при монтаже.
2. Разность диагоналей не более 3мм.

N поз	Обозначение	Наименование	Кол.	Вес	Материал	Лист	Примеч.
9	ПД4-03-005	Труба С=30	2	0,9	Труба 20 ГОСТ 3262-62	3/4	
8	ПД4-03-004	Планка	1	0,056	Полоса А-30 ГОСТ 103-57	40	
7	ПД4-03-003	Планка	1	0,025	Полоса 3-3 ГОСТ 535-58	40	
6	ПД7-03-001	Уголок	1	23,3	〃	39	Только для рамы ПД7
5	ПД6-03-001	Уголок	1	19,4	〃	39	Только для рамы ПД6
4	ПД5-03-002	Уголок	1	17,4	〃	39	Только для рамы ПД5
3	ПД5-03-001	Уголок	2	4,1	〃	40	Только для рамы ПД5
2	ПД1-03-001	Уголок	1	15,4	〃	39	
1	ПД1-02-003	Уголок	2	4,7	Уголок 100×63×8 ГОСТ 8510-57 Лист 3 ГОСТ 535-58	39	Для рамы ПД1; ПД6; ПД7

Обозначение	Марка	Вес кг
ПД4-03-001	1655	15,4
ПД5-03-002	1855	17,4
ПД6-03-001	2055	19,4
ПД7-03-001	2455	23,3

Обозначение	Марка	Б		Г	А	Вес в кг
ПД4-03-000	1655	2495		340	805	63
ПД5-03-000	1855	2130		340	625	59
ПД6-03-000	2055	2495		340	805	67
ПД7-03-000	2455	2495		340	805	71

Чертил. Сареев	Уголок		ПД1-03-001; ПД5-03-002		
Проверил. Ушаков	Уголок 100×63×8 ГОСТ 8510-57		ПД5-03-001; ПД7-03-001		
2.435-6 Вып.4	Неравнобок. Ст.3 ГОСТ 535-58		Вес	М 1:5	Лист 39

Чертил. Сареев	Рама		ПД4-03-000; ПД5-03-000; ПД6-03-000; ПД7-03-000		
Провер.	Сварн		Вес	М 1:6	Лист 39
2.435-6 Вып.4			Сер. повт.	1:10	
ТК	Противопожарные двери металлические		Серия 2.435-6		
1988г.	Рамы. Общие виды ПД4-03-000; ПД5-03-000; ПД6-03-000; ПД7-03-000; Деталь ПД4-04-006		Выпуск 4	Лист 39	

Госстрой СССР
Главпромстройпроект
ГПСИМПРОЕКТ
г. Москва

Инв. № подл. | Подпись и дата | Взам. инв. №
Инв. № 1651
Лист 39
Нач. СП Сареев
Гл. инж. СП Сареев
Рук. гр. Ушаков
Ст. техн. Сухинов
Инв. № 1651

∾ остальное

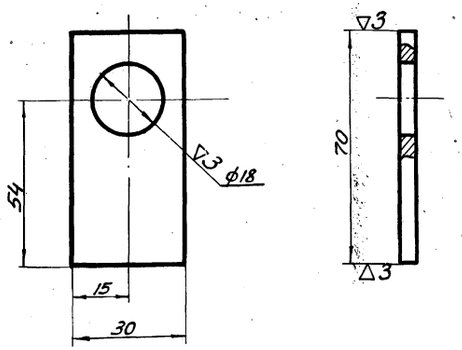

Чертил	Гуреев	Планка	ПД4-03-004		
Проверил	Ушакова				
2.435-6 вып.4		Полоса 4×30 ГОСТ 103-57 / Ст.3 ГОСТ 535-58	Вес 0,056	М-6 1:1	Лист 40

∾ остальное

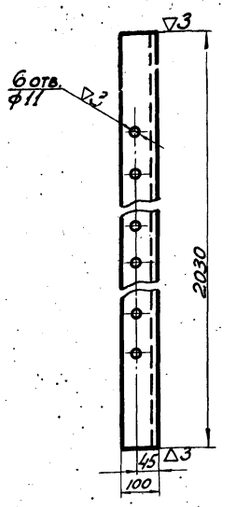

6 отв. ϕ11 окончательно обработать после сварки.

Чертил	Гуреев	Уголок	ПД5-03-001		
Проверил	Ушакова				
2.435-6 вып.4		Уголок не равнобок 100×63×8 ГОСТ 8510-57 / Ст.3 ГОСТ 535-58.	Вес 20,1	М-6 1:10	Лист 40

∾ остальное.

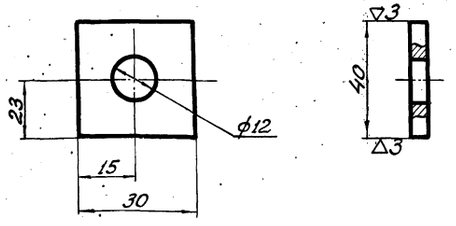

Чертил	Гуреев	Планка	ПД4-03-003		
Проверил	Ушакова				
2.435-6 вып.4		Полоса 4×30 ГОСТ 103-57 / Ст.3 ГОСТ 535-58	Вес 0,03	М-6 1:1	Лист 40

▽3 остальное

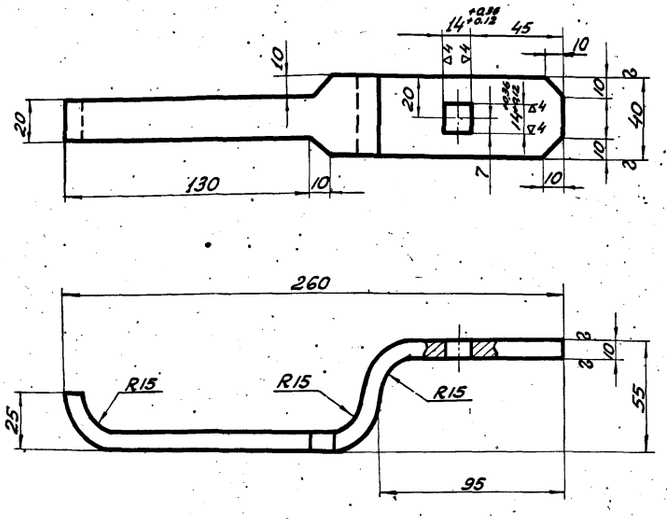

Заготовка ℓ=290мм.

Чертил		Ручка	ПДИ1-04-007		
Провер.	Ушакова				
2.435-6 вып.4		Лист Л62-10 ГОСТ 931-52	Вес 0.74	М-6 1:2	Лист 40
ТК		Противопожарные двери металлические.	Серия 2.435-6		
1968г.		Детали узла рам: ПД6-03-001; ПД4-03-003; ПД4-03-004, ПДИ1-04-007.	Выпуск 4	Лист 40	

ГОСХИМПРОЕКТ г. Москва.

Нач.с.т.п. Клеев
Гл.инж.пр. Клеев
Рук.группы Успенская

Проверил Суханов

Шиф. 1651
Тм. 41
Инв. №

Госстрой СССР
Орг. гражданстройпроект
ГПСХИТРЕКТ
г. Москва

Согласовано
Инв. № подл. | Подпись и дата | Взам. инв. №

Гл. инж. проекта Успенский
Нач. отд. Кореев
Гл. инж. отд. Кореев
Нач. сект. Кореев
Проверил Схачкова
Н. контр. Ушаков

Створка левая ПД5-01-000.

Серия 2.435-6
Выпуск 4
Лист 41

1969г.

Б-Б
М1:2

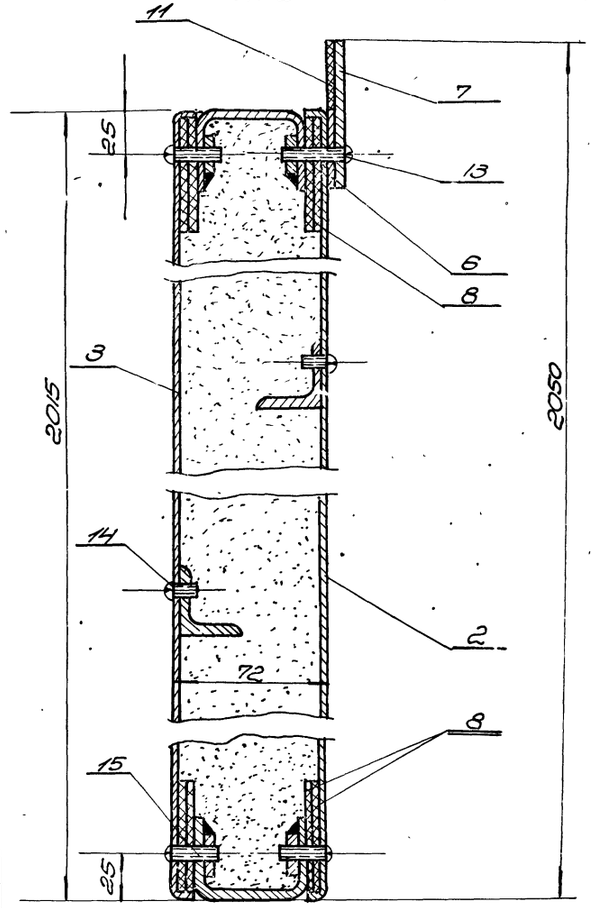

В-В
М1:2

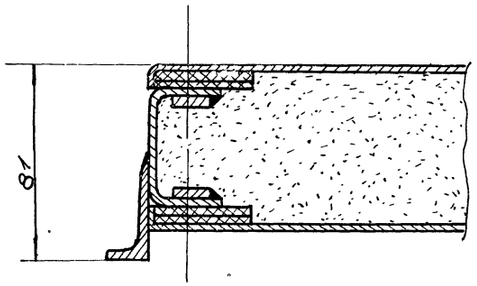

Разность диагоналей полотна не более 3мм

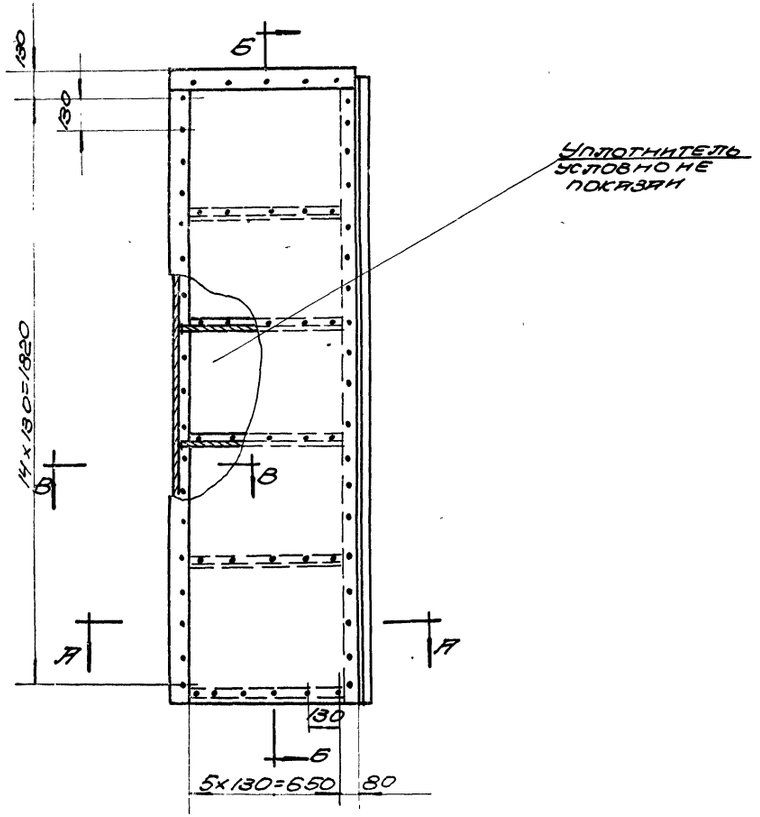

А-А
М1:2

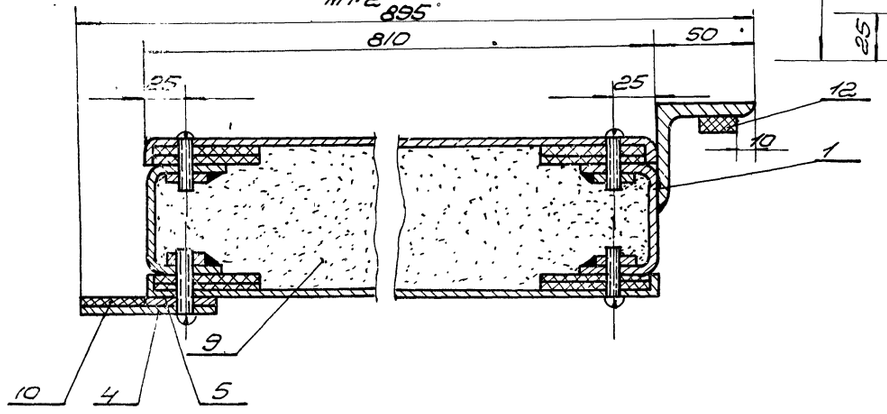

Общий вес 104,4 кг М1:15

Поз.	Обозначение	Наименование	Кол.	Вес	Материал	Лист	Примеч.
15	ГОСТ 1489-62	Винт М5×25	5.3	0.25	— " —		
14	ГОСТ 1489-62	Винт М5×8	24	0.04	— " —		
13	ГОСТ 1489-62	Винт М5×30	21	0.4	055		
12	ПД5-01-011	Прокладка 20×2015	1	0.2	— " —	Б/4	
11	ПД5-01-010	Прокладка 35×810	1	0.15	— " —	Б/4	
10	ПД5-01-009	Прокладка 35×2050	1	0.28	Резина пористая ГОСТ 7338-65	Б/4	
9	Гост 13450-68	Уплотнитель	0.12 м3	30	Плита асбестовая Мокалитов.	Б/4	
8	ГОСТ 4598-60	Прокладка 5×60	22 п.м	5,7	Плита древесно-волокн.	Б/4	
7	ПД5-01-006	Планка	1	1.65	Полоса 4×70 ГОСТ 103-57 Ст.3 ГОСТ 535-58	34	
6	ПД5-01-005	Планка	1	0.35	— " —	34	
5	ПД2-01-004	Планка	1	2.13	Полоса 4×35 ГОСТ 103-57 Ст.3 ГОСТ 535-58	22	
4	ПД2-01-003	Планка	1	4.25	Полоса 4×70 ГОСТ 103-57 Ст.3 ГОСТ 535-58	22	
3	ПД5-01-002	Обшивка	1	13.1	— " —	44	
2	ПД5-01-001	Обшивка	1	13.1	Лист 1 ГОСТ 3680-57 Ст.3 ГОСТ 501-58	43	
1	ПД5-01-100	Каркас левой створки	1	32	Сбор.	42	

ТК	Противопожарные двери металлические	Серия 2.435-6	
1969г.	Створка левая ПД5-01-000.	Выпуск 4	Лист 41

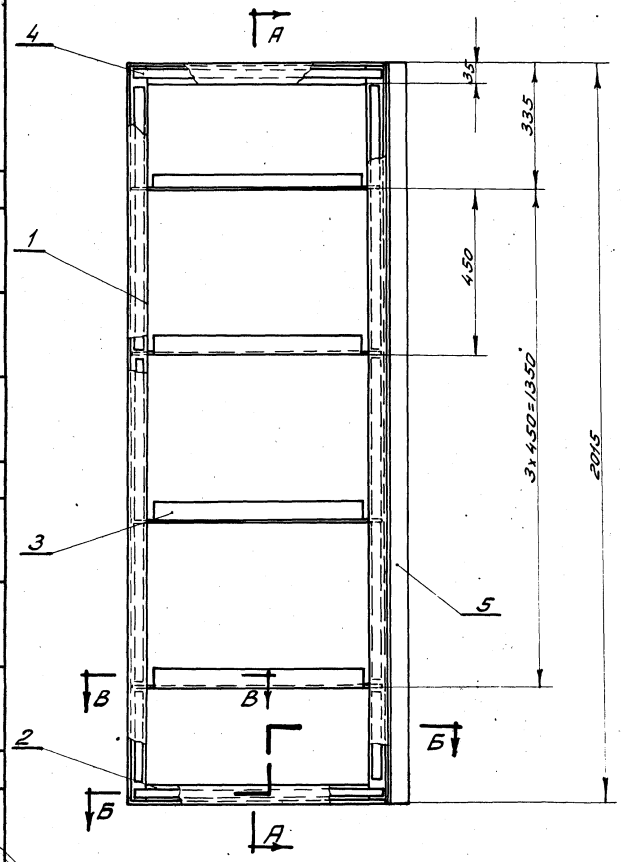

А-А
М 1:2

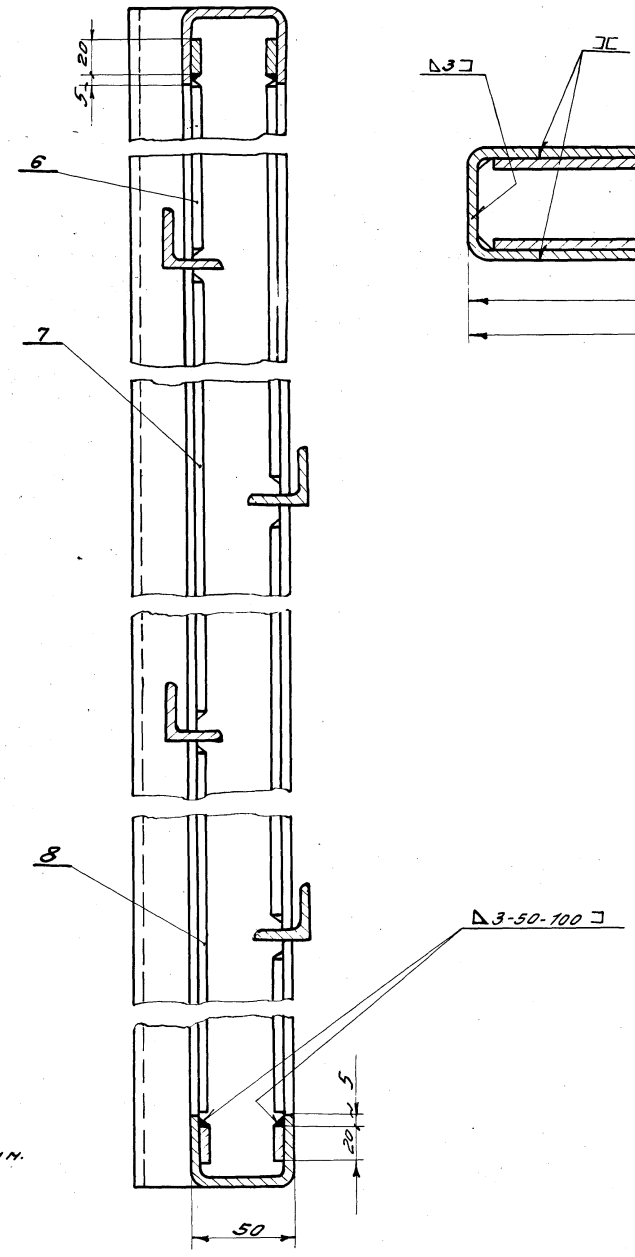

Б-Б
М 1:2

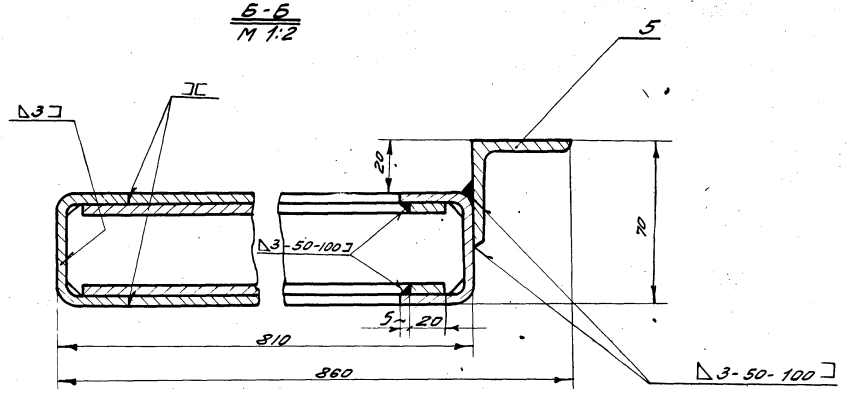

В-В
М 1:2

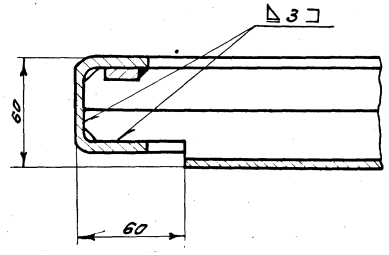

Общий вес 32 кг.

М 1:10

1. Сварку производить электродами типа Э42 ГОСТ 9467-60
2. Разность диагоналей не более 3мм.

№ поз.	Обозначение	Наименование	Кол.	Вес	Материал	Лист	Примеч.
8	ПД5-01-107	Полоса ℓ=710	4	1.80	—"—	Б/4	
7	ПД5-01-106	Полоса ℓ=860	4	2.2	—"—	Б/4	
6	ПД5-01-105	Полоса ℓ=280	4	0.72	Полоса 4х20 ГОСТ 103-57 Ст3 ГОСТ 535-58	Б/4	
5	ПД5-01-104	Уголь ник ℓ=2015	1	6.25	Уголок равноб. 50х50х4 ГОСТ 8509-57 Ст3 ГОСТ 535-58	Б/1	
4	ПД5-01-103	Полоса ℓ=730	4	1.96	Полоса 4х20 ГОСТ 103-57 Ст3 ГОСТ 535-58	Б/4	
3	ПД5-01-102	Уголок	4	3.04	Уголок равноб. 32х32х4 ГОСТ 8509-57 Ст3 ГОСТ 535-58	9	
2	ПД5-01-101	Поперечина	2	4.54	—"—	9	
1	ПД2-01-101	Стойка	2	11.4	Швеллер 12П ГОСТ 8240-56* ГОСТ 380-60	9	

ТК — Противопожарные двери металлические. Серия 2.435-6

1968г. — Каркас створки левой ПД 5-01-100 Вып. 4 Лист 42

ГОСХИМПРОЕКТ

Госстрой СССР Союзнефтеспецпроект г. Москва

Нач. СТП Кочер
Гл. инж. СТП Колер
Рук. группы Успенская
Техник Прохорова
Гл. инж. проекта Суконов
Гл. спец. Власова
Н. контр. Королев

▽ 3 остальное

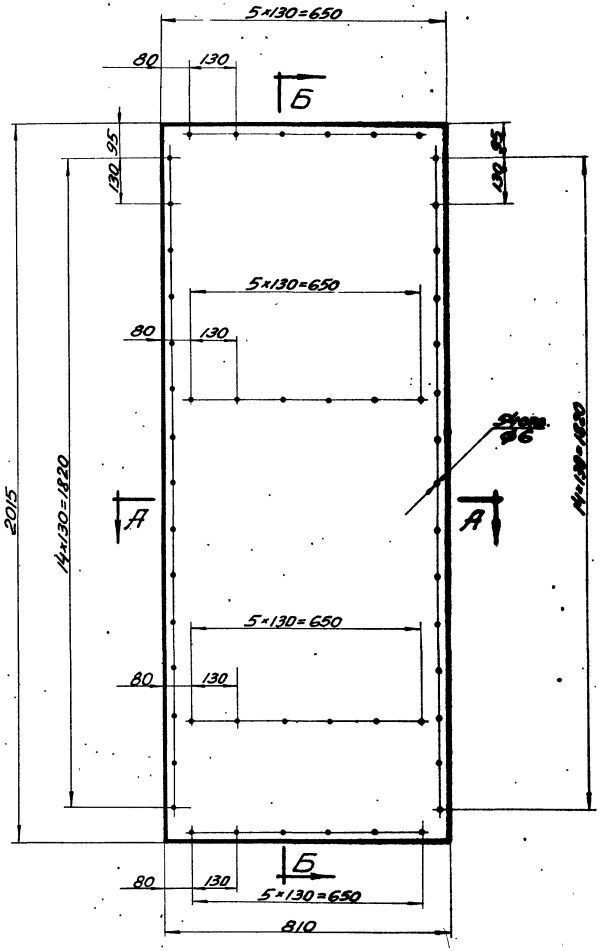

А-А
М1:2

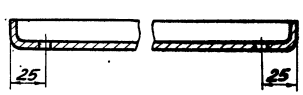

Б-Б
М1:2

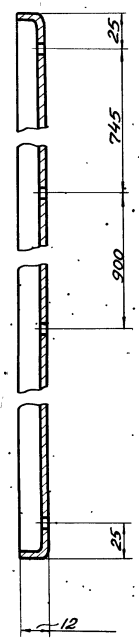

Развертка
М1:20

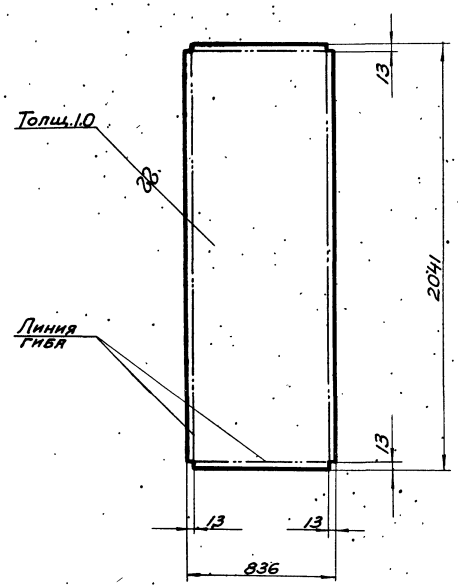

1. Сварку отогнутых кромок производить электродами типа Э42 ГОСТ 9467-60.
2. Шов снаружи зачистить.

Чертил / Проверил		Обшивка	ПД5-01-001		
2.435-6. вып.4	Лист 1.0 ГОСТ 3680-57 / Ст.3 ГОСТ 501-58		Вес 13.1	М-Б 1:10	Лист 43
ТК	Противопожарные двери металлические		Серия 2.435-6		
1969г.	Деталь узла створки левой ПД5-01-001.		Выпуск 4	Лист 43	

Госстрой СССР
Союзхимнефтестройпроект
ГОСХИМПРОЕКТ
г. Москва.

Нач. СТП. Клеер
Гл. инж. СТП. Клеер
Рук. груп. Успенская

Согласовано

Инв. №

Инв. № 1651

9328-04 48

▽3 остальное

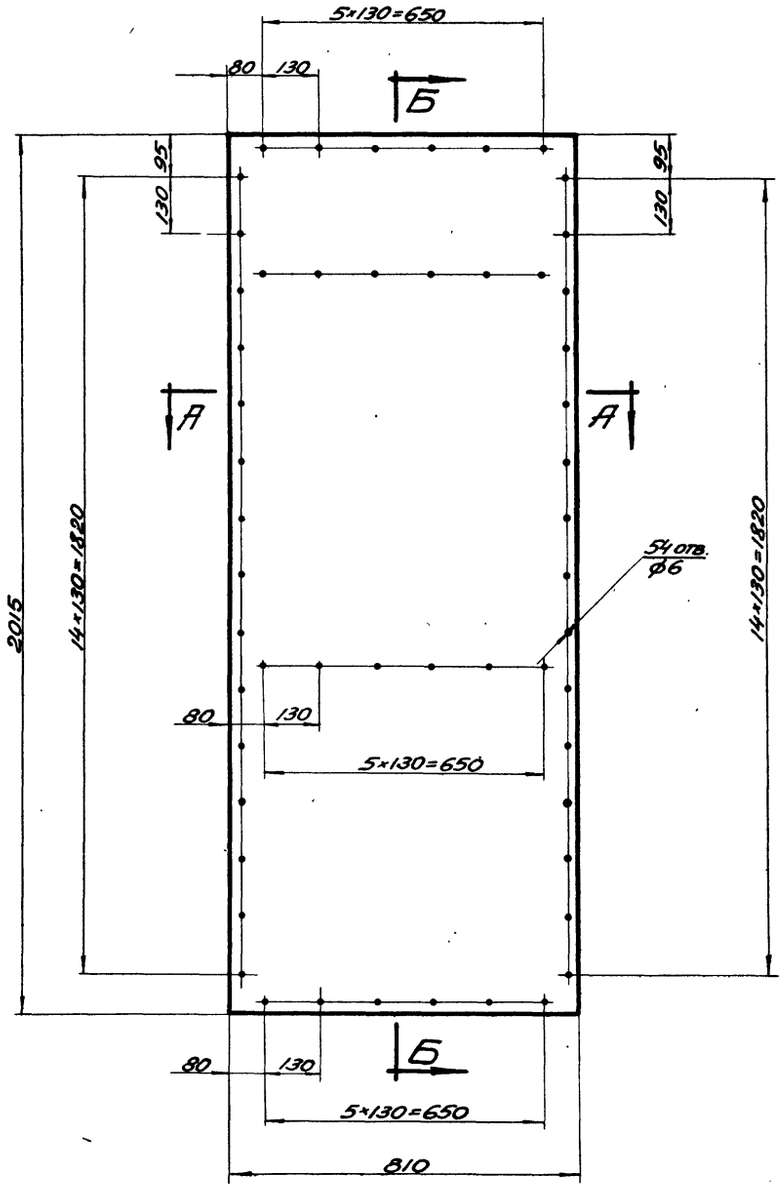

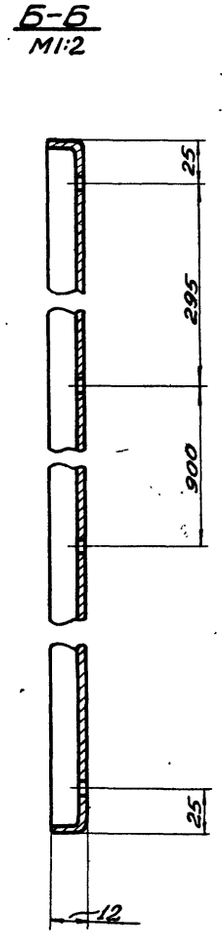

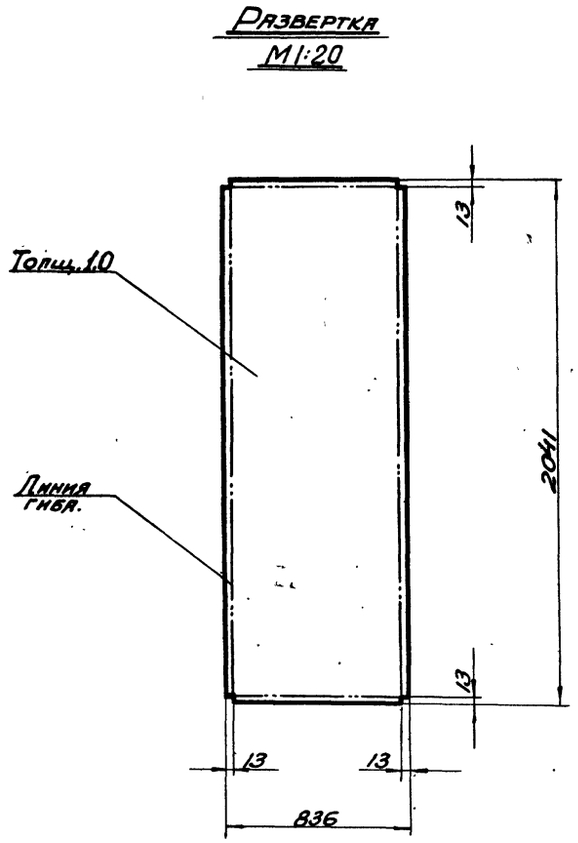

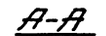

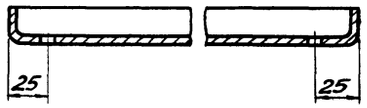

1. Сварку отогнутых кромок производить электродами типа Э42 ГОСТ 9467-60
2. Шов снаружи зачистить.

Чертил / Проверил		Обшивка	ПД5-01-002		
2.435-6 вып. 4		Лист 1.0 ГОСТ 3680-57 / Ст.3 ГОСТ 501-58	Вес 13.1	М-Б 1:10	Лист 44
ТК	Противопожарные двери металлические.		Серия 2.435-6		
1969г.	Детали узла створки левой: ПД5-01-002.		Выпуск 4	Лист 44	

Госстрой СССР
Союзхиммефтестройпроект
ГОСХИМПРОЕКТ
г. Москва.

Нач. ст.п. Клеер
Гл. инж. ст.п. Клеер
Рук. гр. Успенская
Чертежн. Гугеев
Проверил Ушакова

Шифр 1651
Лист 45
Инв. №

Согласовано

Гл. инж. проекта Ушаков
Рук. гр. Кедров
Гл. инж. СПЛ Сухарев
Нач. отд. Сухарев
Рук. разр. Колесников

Госстрой СССР
Союзхимпроектфосстроя
ГОСХИМПРОЕКТ
г. Москва

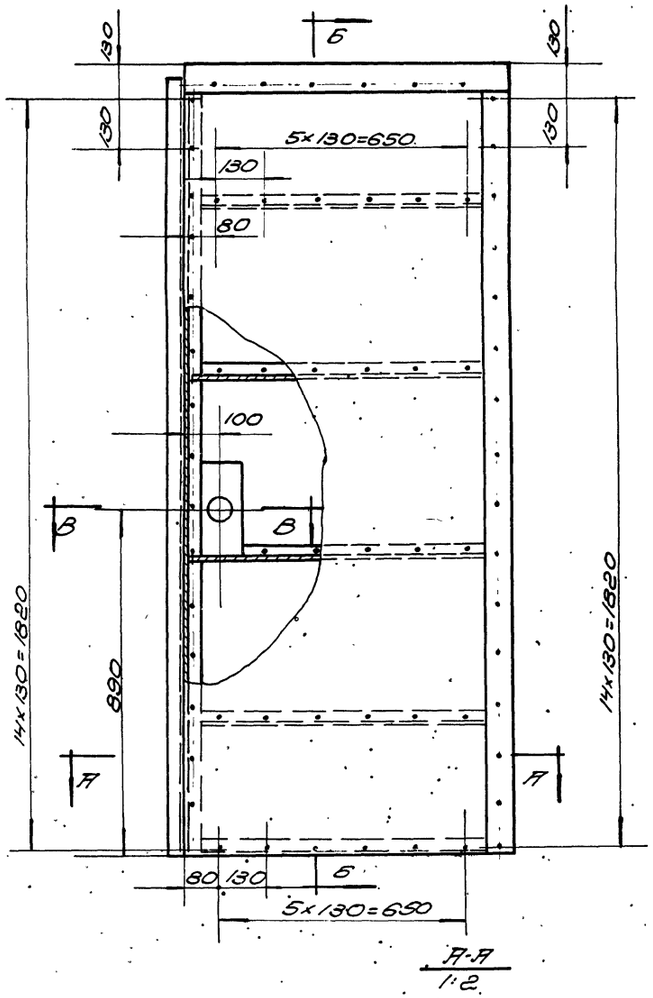

А-А
1:2

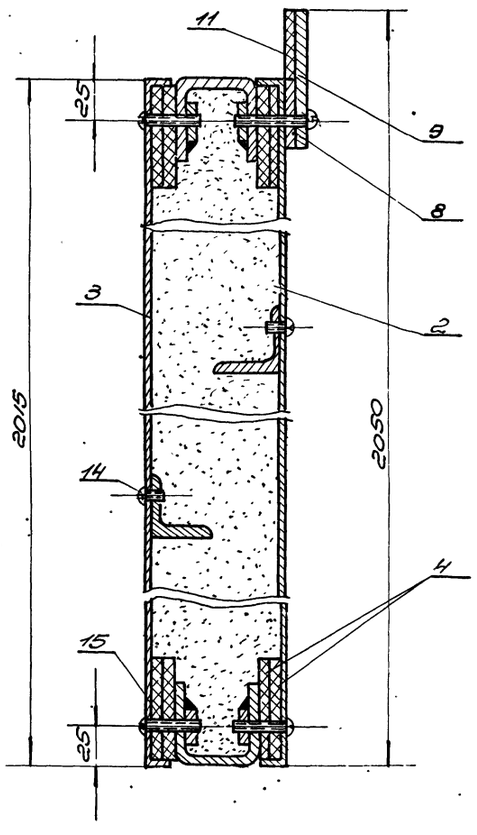

Б-Б
1:2

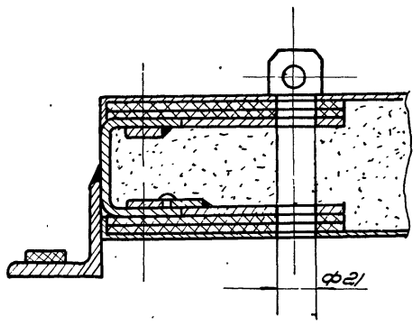

В-В
1:2

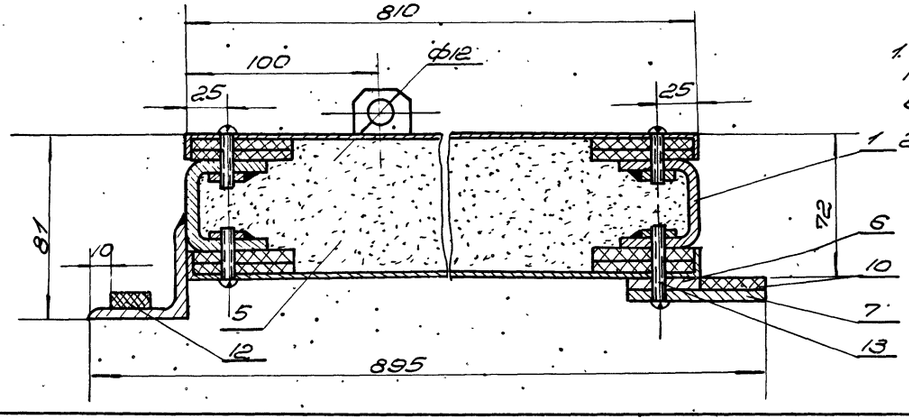

1. Отверстия под винты сверлятся при монтаже по отверстиям в обшивке.
2. Разность диагоналей полотна не более 3мм.

Общий вес 104,5 М1:10

Поз.	Обозначение	Наименование	Кол.	Вес	Материал	Лист	Примеч.
15	—"—	Винт М5×25	61	0,24	—"—	—	
14	—"—	Винт М5×8.	23	0,04	—"—	—	
13	ГОСТ 1489-62	Винт М5×30	21	0,1	055	—	
12	145-02-008	Прокладка 20×2015	1	0,2	Резина листовая ИМ ГОСТ 7338-65	Б/4	
11	145-02-008	Прокладка 35×810	1	0,15	—"—	Б/4	
10	145-02-007	Прокладка 35×2050	1	0,28	Резина листовая ИМ ГОСТ 7338-65	Б/4	
9	145-01-006	Планка	1	1,86	Полоса 4×50 ГОСТ 103-57 Ст3 ГОСТ 535-58	34	
8	145-01-005	Планка	1	0,85	Полоса 4×36 ГОСТ 103-57 Ст3 ГОСТ 535-58	34	
7	142-01-003	Планка	1	4,25	Полоса 4×70 ГОСТ 103-57 Ст3 ГОСТ 535-58	22	
6	142-01-004	Планка	1	2,13	Полоса 4×35 ГОСТ 103-57 Ст3 ГОСТ 535-58	22	
5	ГОСТ 13450-68	Уплотнитель	0,12 м³	30,0	Плиты изоляционно-акустические	Б/4	По месту
4	ГОСТ 4598-60	Прокладка 5×60	22 п.м	5,6	Плита твердая древесноволокнистая	Б/4	Длина по месту
3	145-02-002	Обшивка	1	13,1	—"—	48	
2	145-02-001	Обшивка	1	13,1	Лист 4 10 ГОСТ 8680-57 Ст3 ГОСТ 501-58	47	
1	145-02-100	Каркас створки правой	1	32,5	Сварной	46	

ТК 1968 | Противопожарные двери металлические. Створка правая П45-02-000. | Серия 2.435-6 | Выпуск 4 | Лист 45

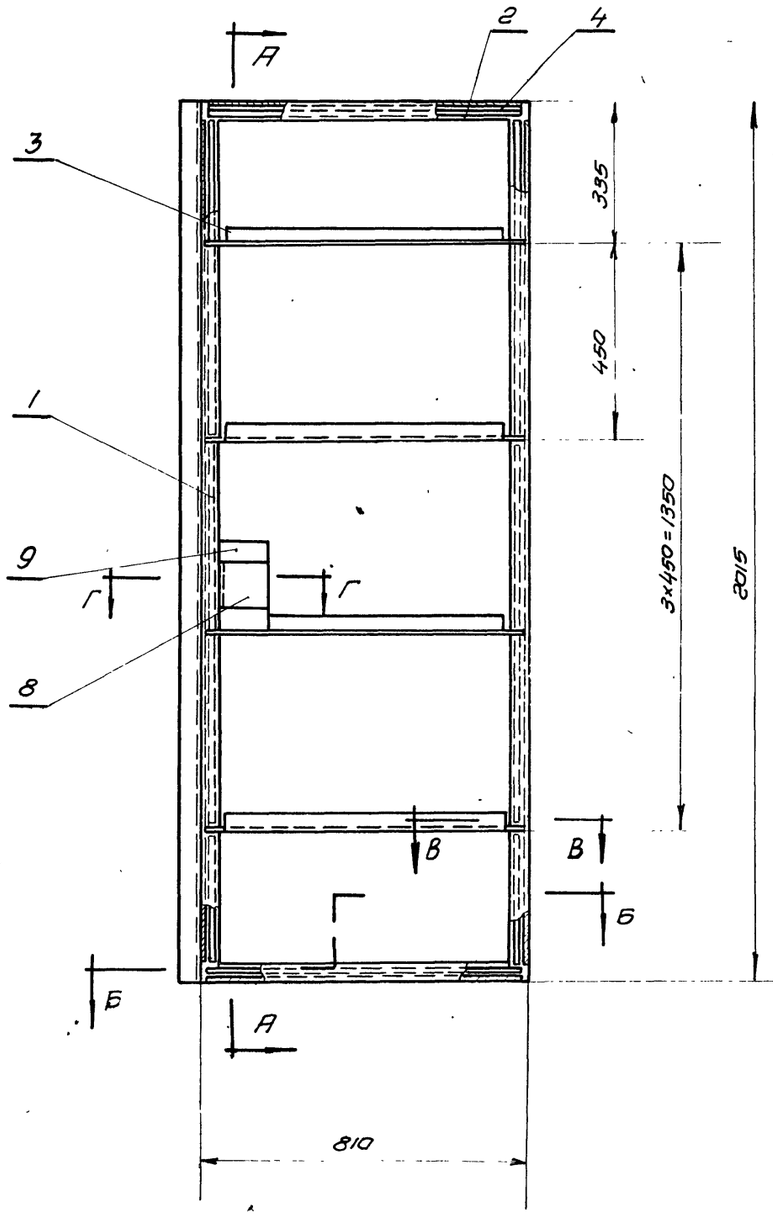

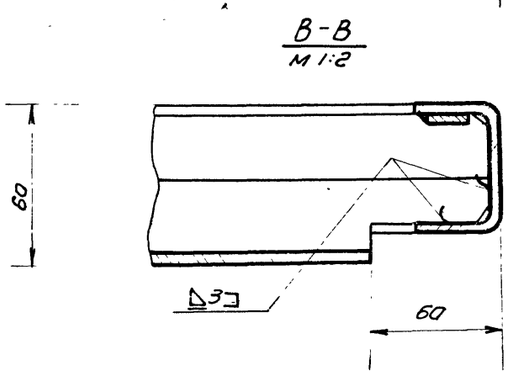

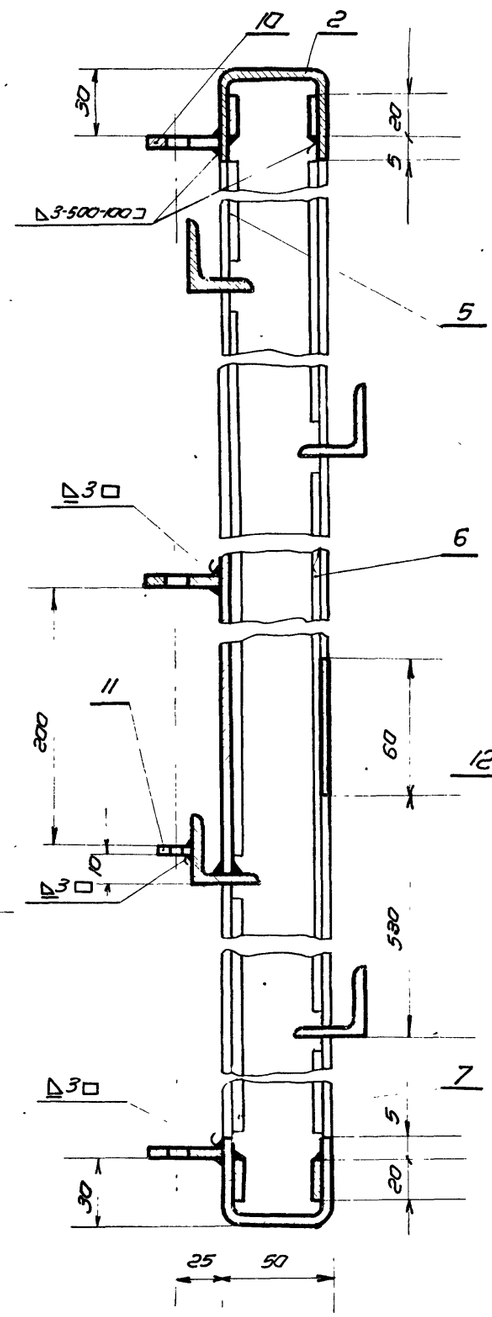

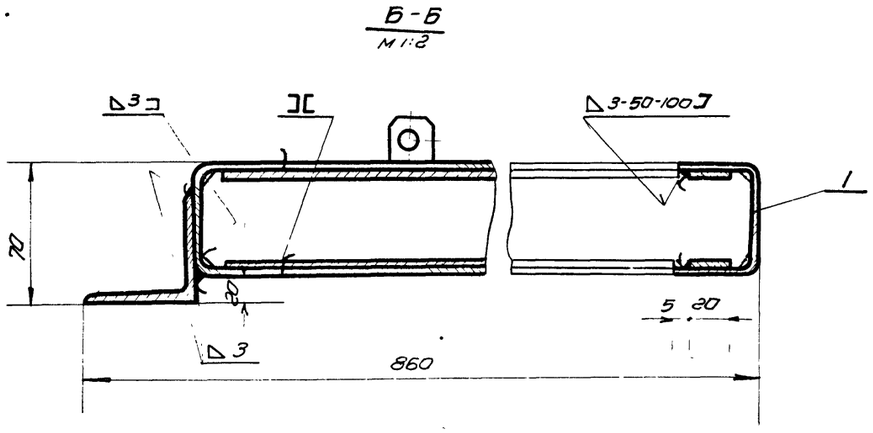

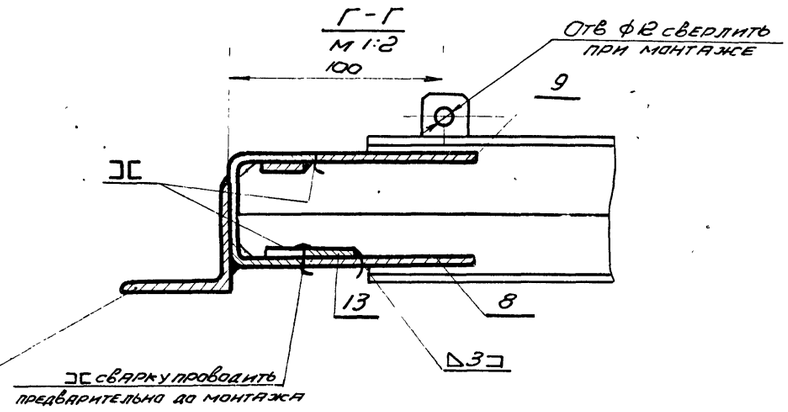

Общий вес 32,5 кг М 1:10

Поз.	Обознач.	Наименование	Кол	Вес	Материал	Лист	Примеч.
13	ПД5-02-110	Полоса e=60	1	0.03	Полоса 4×20 ГОСТ 103-57 / Ст 3 ГОСТ 535-58	Б/Ч	
12	ПД5-02-109	Угольн. e=2015	1	6.25	Угол равноб 50×50×4 ГОСТ 8509-57 / Ст 3 ГОСТ 535-58	Б/Ч	
11	ПД1-01-111	Направляющая	1	0.022	—"—	9	
10	ПД1-01-110	Направляющая	3	0.093	Полоса 4×20 ГОСТ 103-57 / Ст 3 ГОСТ 535-58	9	
9	ПД5-02-108	Лист 60×230	1	0.31	—"—	Б/Ч	
8	ПД5-02-107	Лист 60×60	1	0.08	Лист 3 ГОСТ 3680-57 / Ст 3 ГОСТ 500-58	—"—	
7	ПД5-02-106	Полоса e=710	4	1.8	—"—	—"—	
6	ПД5-02-105	Полоса e=860	4	2.22	—"—	—"—	
5	ПД5-02-104	Полоса e=280	4	0.72	—"—	—"—	
4	ПД5-02-103	Полоса e=780	4	1.96	Полоса 4×20 ГОСТ 103-57 / Ст 3 ГОСТ 535-58	Б/Ч	
3	ПД5-01-102	Уголок	4	3.04	Угол равноб 32×32×4 ГОСТ 8509-57 / Ст 3 ГОСТ 535-58	9	
2	ПД5-01-101	Поперечина	2	4.54	—"—	9	
1	ПД2-01-101	Стойка	2	11.4	Швеллер 50×40×3 ГОСТ 8278-59 / Ст 3 кп ГОСТ 380-60	9	

Сварку производить электродами Э42 ГОСТ 9467-60

Разность диагоналей не более 3мм.

ТК	Противопожарные двери металлические	Серия 2.435-6	
1969 г.	Каркас створки правой. ПД5-02-100	Выпуск 4	Лист 46

Инж. пр-та Гумбицев; Нач. СТП Клеер; Инж. ст. т. Клеер; Рук. пруп. Успенская; Техник Карпов; Проверил Суханов; Чижов

Госстрой СССР Союзхимнефтестройпроект ГОСХИМПРОЕКТ г. Москва 1969 г.

▽3 Остальное

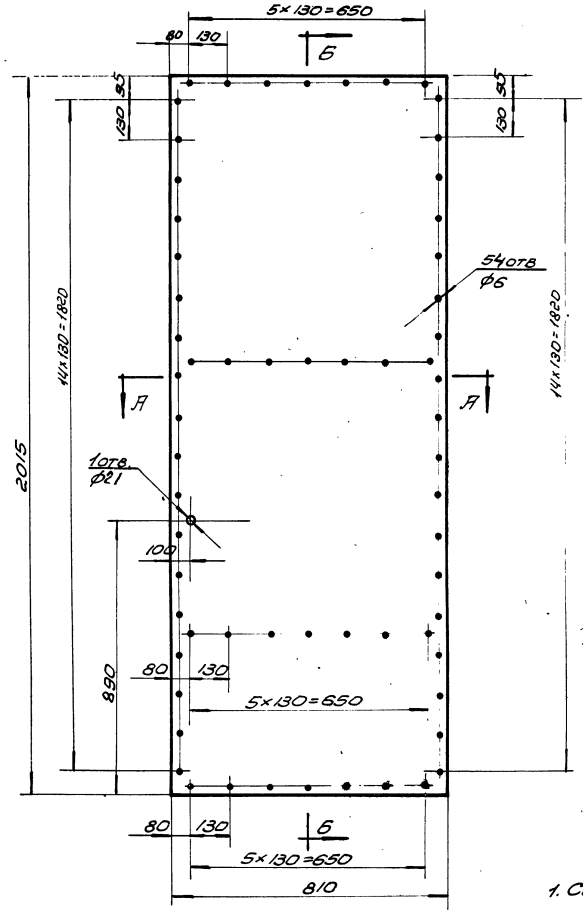

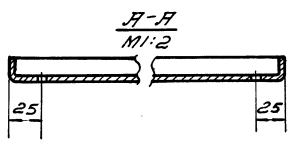

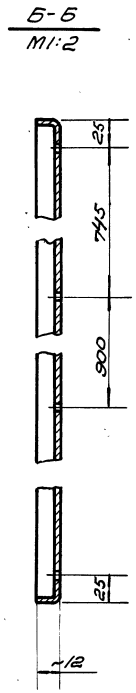

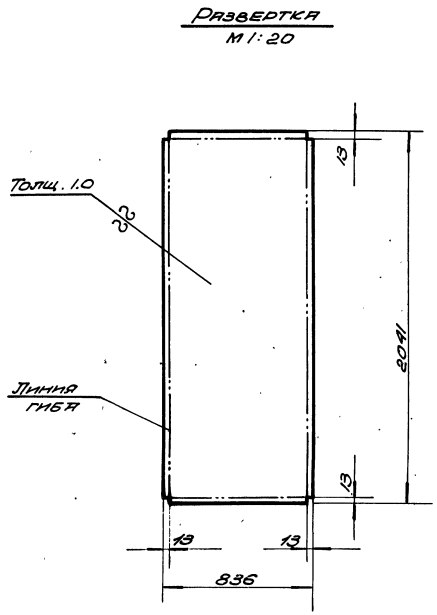

1. Сварку отогнутых кромок производить электродами типа Э42 ГОСТ 9467-60
2. Шов снаружи зачистить

Чертил		Обшивка	ПД5-02-001	
Проверил				
2.435-6 Вып.4	Лист 1.0 ГОСТ 3680-57 / Ст.3 ГОСТ 501-58	Вес 13.1	М-6 1:10	Лист
ТК	Противопожарные двери металлические		Серия 2.435-6	
1968г	Деталь створки правой. ПД5-02-001		Выпуск 4	Лист 47

Шифр 1651
Лист
Инв. №

Согласовано:

Техник Карпов
Проверил Суханов
Ст.техн. Бочарова

Нач. С.Т.П. Клеер
Гл. инж. С.Т.П. Клеер
Рук. груп. Ученская

Госстрой СССР
Госхимпроект
г. Москва

▽3 остальное

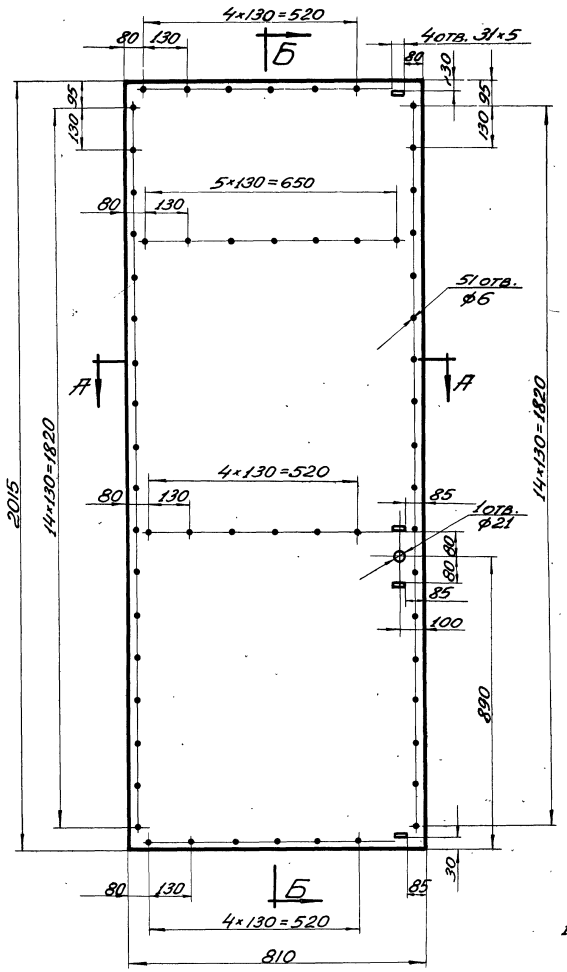

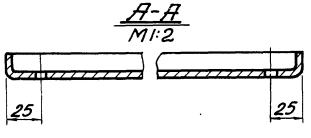

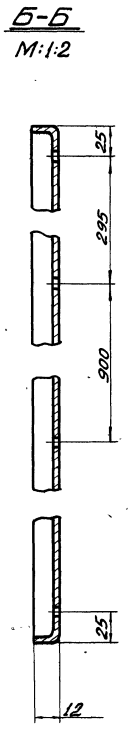

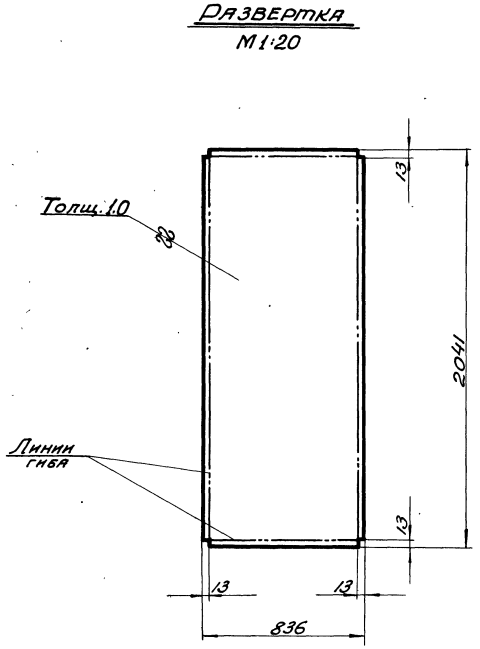

1. Сварку отогнутых кромок производить электродами типа Э42 ГОСТ 9467-60
2. Шов снаружи зачистить.

Чертил	Люкиш	Обшивка		ПД5-02-002	
Проверил	Ушакова				
2.435-6 вып.4		Лист	1.0 ГОСТ 3680-57 Ст.3 ГОСТ 501-58	Вес 13,1	М-6 1:10	Лист 48
ТК	Противопожарные двери металлические			Серия 2.435-6	
1969г.	Деталь створки правой ПД5-02-002			Выпуск 4	Лист 48

Союзхимпроект ГОСХИМПРОЕКТ г. Москва.

Нач. с.т.п. Клеер
Гл. инж. с.т.п. Клеер
Рук. груп. Успенская
Техник Карпов

9328-04 53

Шифр 1651
Лист 49
Инв. №

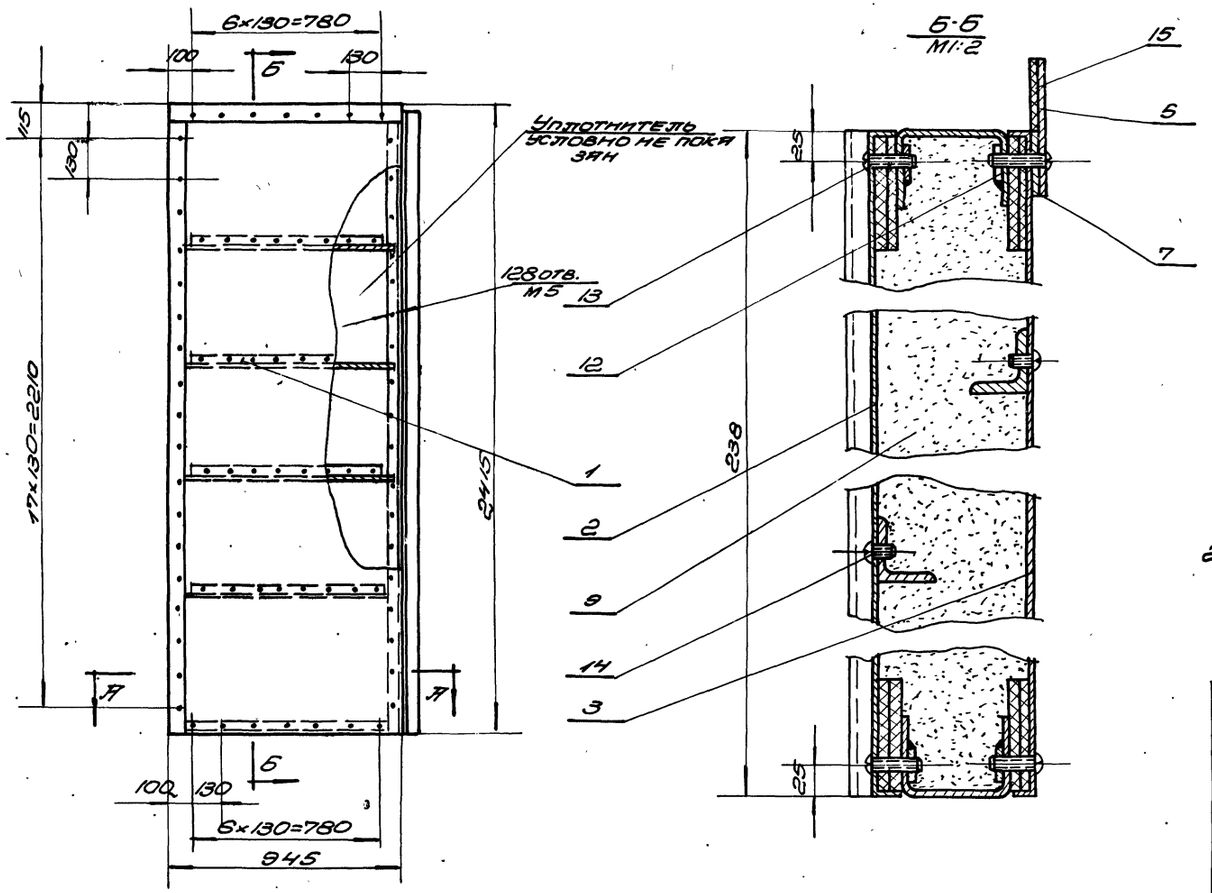

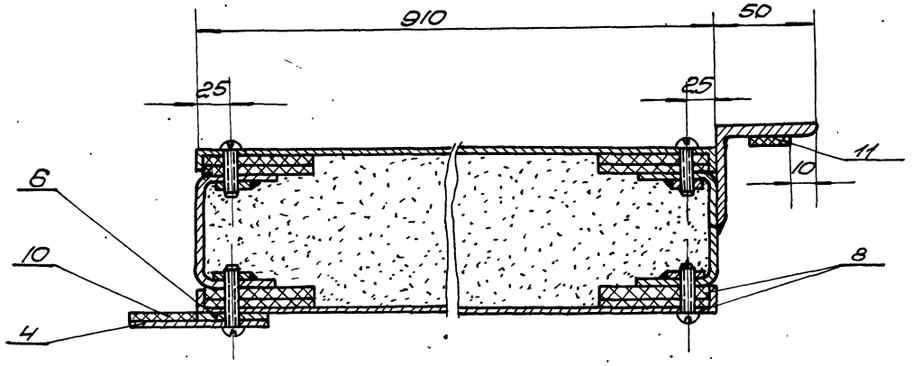

1 Отверстия под винты сверлить при монтаже по отверстиям в обшивке

2 Разность диагоналей полотна не более 3мм

Общий вес 132 кг М1:15

15	ПД6-01-004	Прокладка 35×910	1	0.13	Резина-пласт. 1Т-М ГОСТ 7338-65	Б/Ч	
14	—"—	Винт М5×8	28	0.056	—"—	—	
13	—"—	Винт М5×25	75	0.23	—"—	—	
12	ГОСТ 1489-62	Винт М5×30	25	0.2	0.55	—	
11	ПД6-01-004	Прокладка 20×2380	1	0.3	—"—	Б/Ч	
10	ПД6-01-003	Прокладка 35×2415	1	0.4	Резина-пласт. 1Т-М ГОСТ 7338-65	Б/Ч	
9	ГОСТ 13450-68	Уплотнитель	0,15 м3	37,5	Плиты из вспененного синтетического	Б/Ч	По месту
8	ГОСТ 4598-60	Прокладка 50×5	27 п.м	6.8	Плиты древесно-волокн.	Б/Ч	Длина по месту
7	ПД1-01-008	Планка	1	1.1	—"—	8	
6	ПД1-01-005	Планка	1	2.65	Полоса 4×35 ГОСТ 103-57 Ст3 ГОСТ 535-56	8	
5	ПД1-01-004	Планка	1	2.16	—"—	8	
4	ПД1-01-003	Планка	1	5.16	Полоса 4×70 ГОСТ 103-57 Ст.3 ГОСТ 535-58	8	
3	ПД6-01-002	Обшивка	1	17.6	—"—	52	
2	ПД6-01-001	Обшивка	1	17.6	Лист 1,0 ГОСТ 3680-57 Ст.3 ГОСТ 501-58	51	
1	ПД6-01-100	Каркас	1	40	Сбор	50	
Поз	Обозначение	Наименование	Кол.	Вес	Материал	Лист	Примеч.

ТК	Противопожарные двери металлические	Серия 2.435-6	
1969г	Створка левая. ПД6-01-000.	Выпуск 4	Лист 49

Госстрой СССР Специализированный институт ГПИ Сельхимпроект г. Москва

Согласовано: Инв. № подл. | Подпись и дата | Взам. инв. №

Гл. инж. проекта Иванов
Гл. спец. проекта Кузнецов
Нач. сект. Шилов
Проверил Соколов
Разраб. Шилов

Сварку производить электродами типа Э-42 ГОСТ 9467-60.

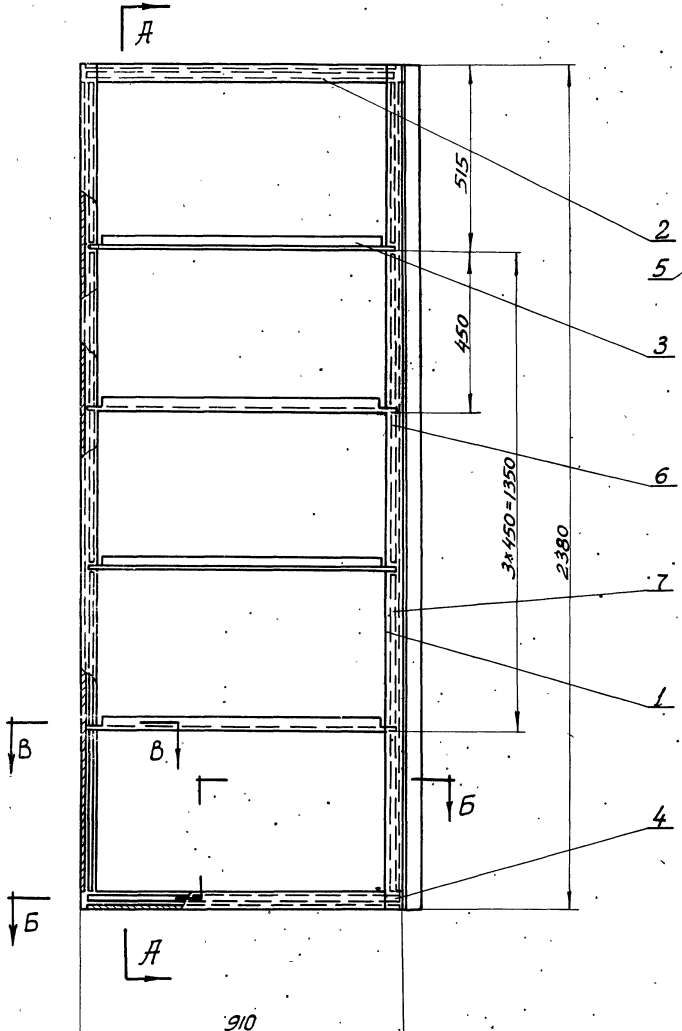

А-А
М1:2

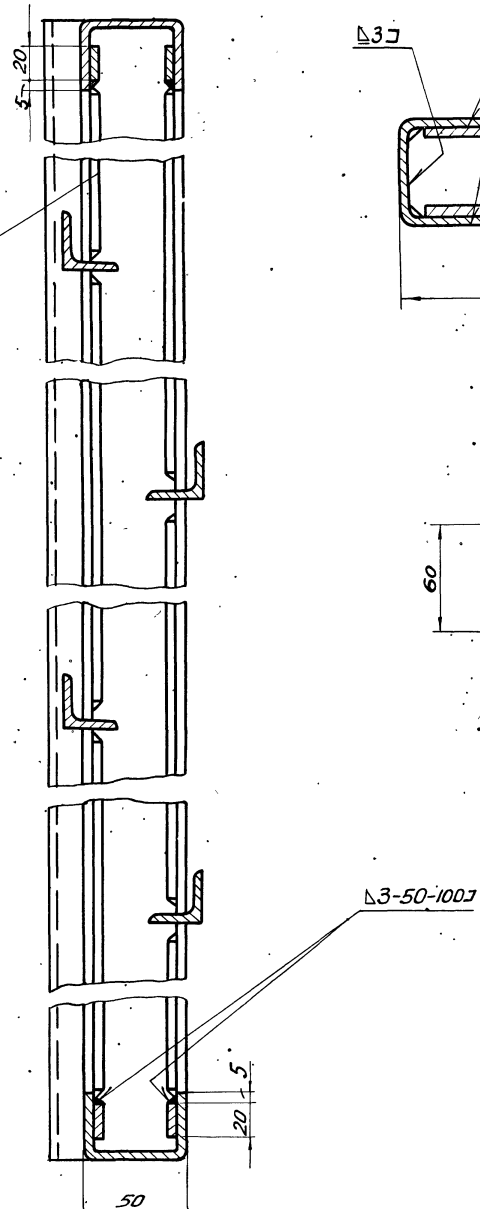

Б-Б
М1:2

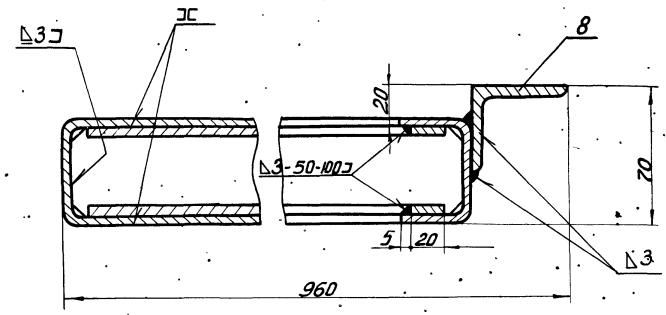

В-В
М1:2

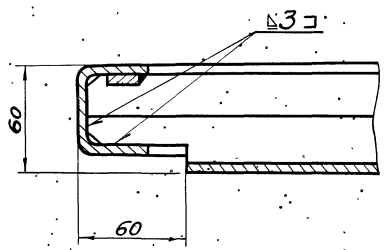

1. Разность диагоналей полотна не более 3 мм.
2.

Общий вес 40 кг. М1:10

Поз.	Обозначение	Наименование	Кол.	Вес	Материал	Лист	Примеч.
8	ПДБ-01-105	Уголок. равнобок. ℓ=2380	1	7.2	Уголок равн. 50х50х4 ГОСТ 8509-57 Ст3 ГОСТ 535-58	6/4	
7	ПДБ-01-104	Полоса. ℓ=900	4	2.26	—"—	6/4	
6	ПДБ-01-103	Полоса ℓ=860	4	2.20	—"—	6/4	
5	ПДБ-01-102	Полоса ℓ=460	4	1.15	—"—	6/4	
4	ПДБ-01-101	Полоса ℓ=880	4	2.22	Полоса 4х20 ГОСТ 103-57 Ст3 ГОСТ 535-58	6/4	
3	ПДІ-01-103	Уголок	4	6.6	Уголок равн. 32х32х4 ГОСТ 8509-57 Ст 3 ГОСТ 535-58	9	
2	ПДІ-01-102	Поперечина	2	4.9	—"—	9	
1	ПДІ-01-101	Стойка.	2	13.13	Швеллер 50х40х3 ГОСТ 8278-58 Ст 3 кп ГОСТ 380-60	9	

ТК Противопожарные двери металлические. Серия 2.435-6

1968г. Каркас створки левой ПДБ-01-100. Вып. 4 Лист 50

Госхимпроект г. Москва. Гл. инж. проекта Клеер. Нач. сект. Сидоров. Проверил Суханов. Н. контр. Ушакова. Рук. гр. Успенский.

Союзхимнефтестроймонтаж

9328-04 55

▽3 остальное.

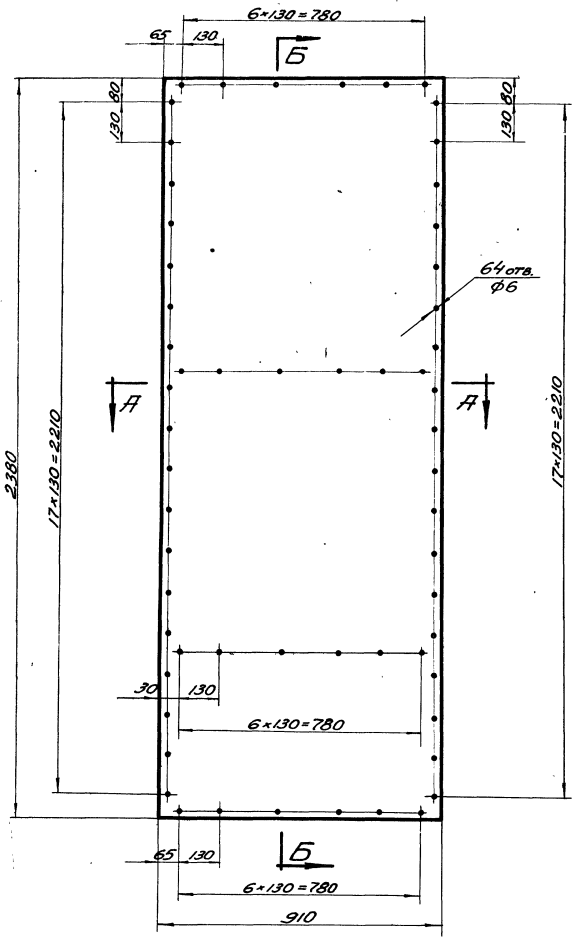

А–А
М1:2

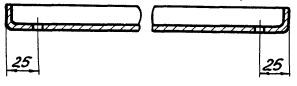

Б–Б
М1:2

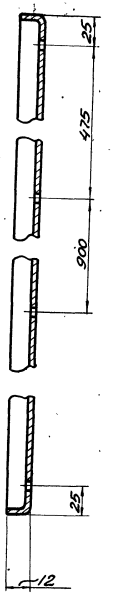

Развертка
М1:20

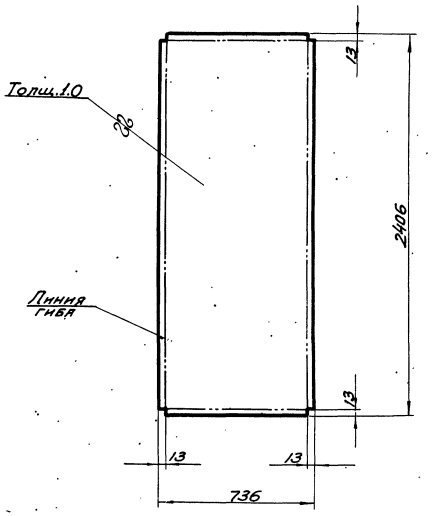

1. Сварку отогнутых кромок производить электродами типа Э42 ГОСТ 9467-60.
2. Шов снаружи зачистить.

Чертил	Плюшин	Обшивка	ПД6-01-001		
Проверил	Ушакова				
2.435-6 вып.4		Лист 1.0 ГОСТ 3680-57 / Ст.3 ГОСТ 501-58	Вес 17.6	М-Б 1:10	Лист 51
ТК	Противопожарные двери металлические.			Серия 2.435-6	
1969г.	Деталь узла створки левой ПД6-01-001.			Выпуск 4	Лист 51

Шифр 1651
Лист 51
Инв. №

Согласовано.

Ст. инж. Мовсин
Проверил Суханов

Гл. инж. пр. Румянцев
Нач. СТП Клеер
Гл. инж. пр. Клеер
Рук. груп. Успенская

Госстрой СССР
Союзхимнефтестройпроект
ГОСХИМПРОЕКТ
г. Москва.

9328-04 56

▽3 остальное

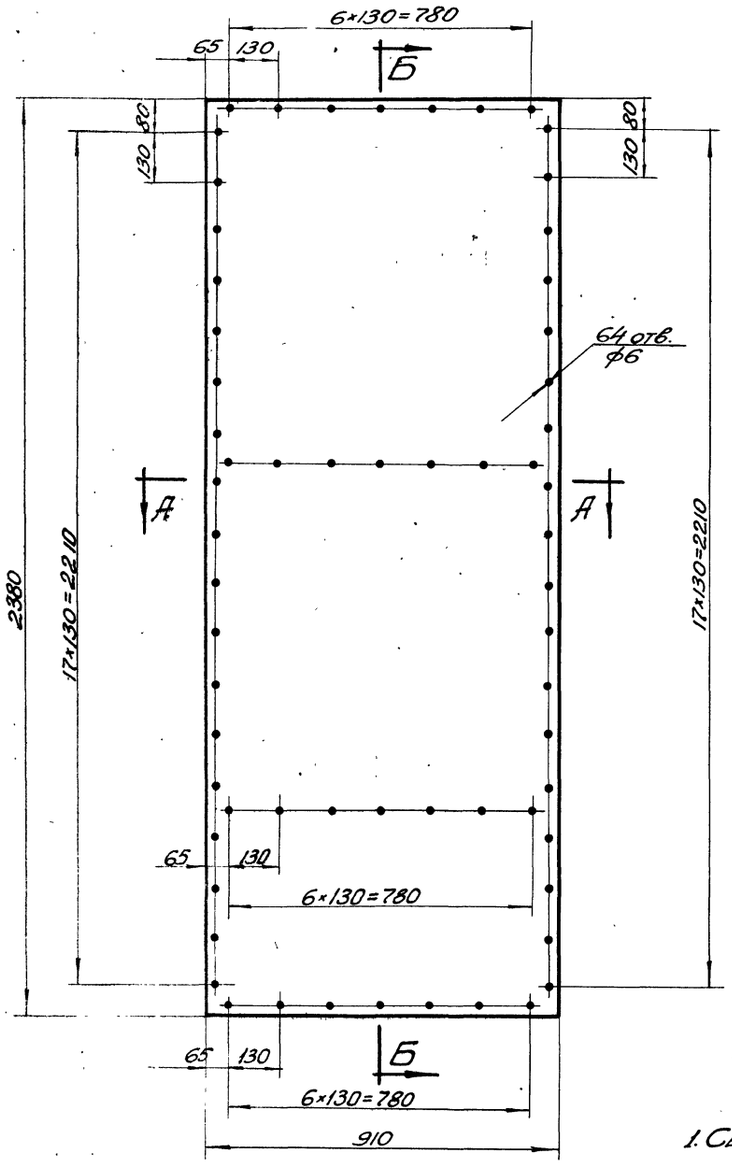

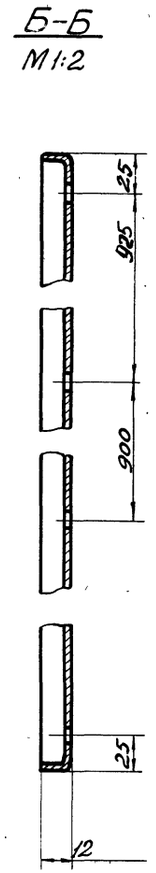

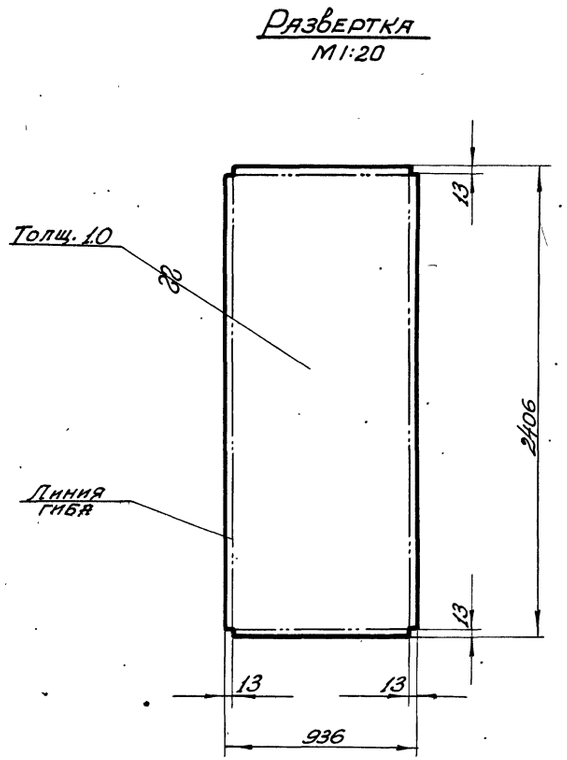

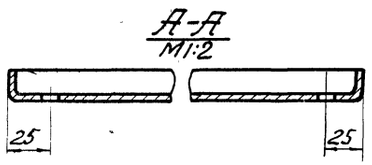

1. Сварку отогнутых кромок производить электродами типа Э42 ГОСТ 9467-60.
2. Шов снаружи зачистить.

Чертил		Обшивка	ПД 6-01-002		
Проверил					
2.435-6 вып. 4	Лист 1.0 ГОСТ 3680-57 / Ст.3 ГОСТ 501-58	Вес 17.6	М-6 1:10	Лист	
ТК	Противопожарные двери металлические.		Серия 2.435-6		
008	Деталь створки левой ПД6-01-002.		Выпуск 4	Лист 52	

Госстрой СССР
Союзхиммефтестройпроект
ГОСХИМПРОЕКТ
г. Москва 1968 г.

Техник Карпов
Провер. Сыханов
Ушаков

Ст. 7 Клеер
Рук. ст. п. Клеер
Рук. группы Успенская

Согласовано

Ст. инж. Мовсян
Гл. техник Гаврилов
Проверил Сахаров
Нач. сект. Слесо
Рук. групп. Еленский

Госстрой СССР
Союзгипрестройпроект
ГОСХИМПРОЕКТ
г. Москва

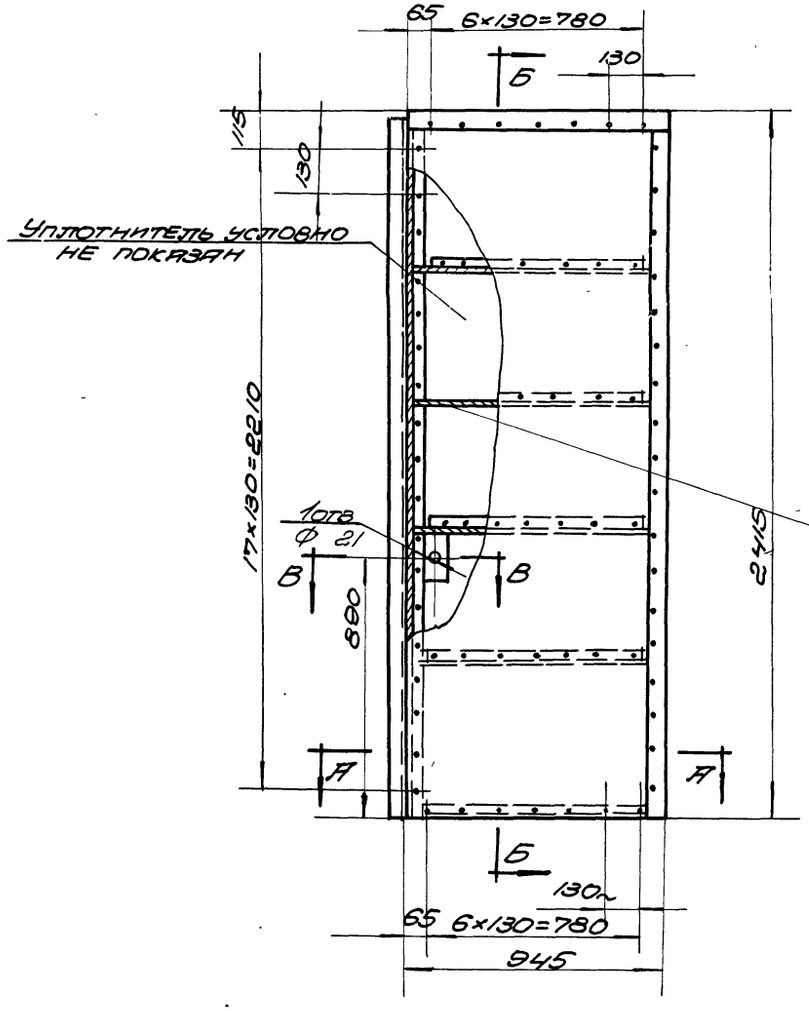

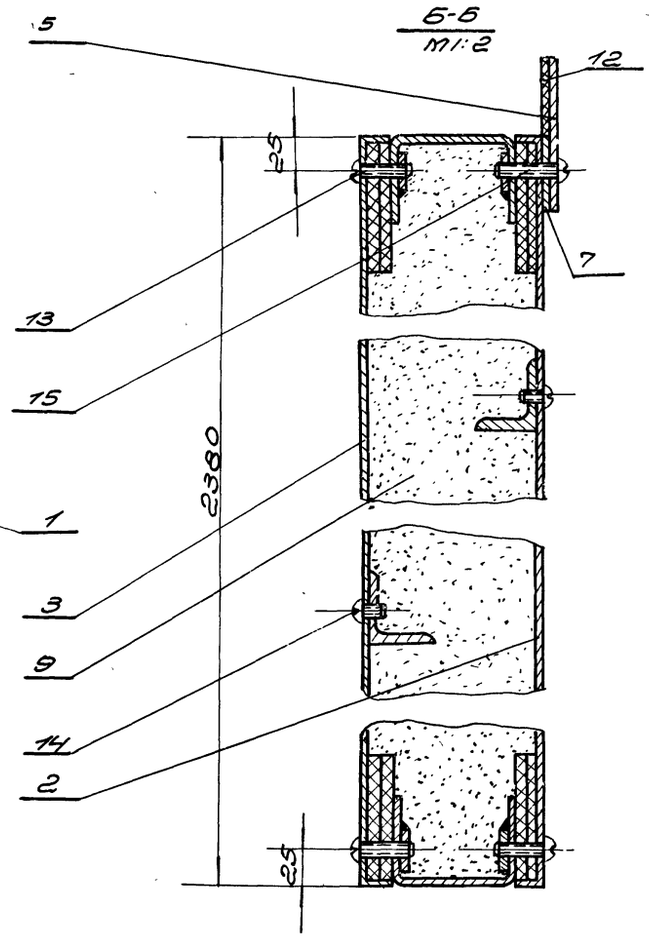

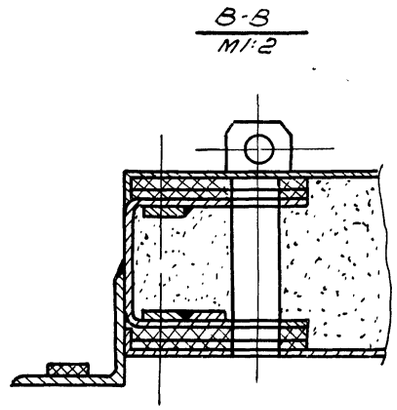

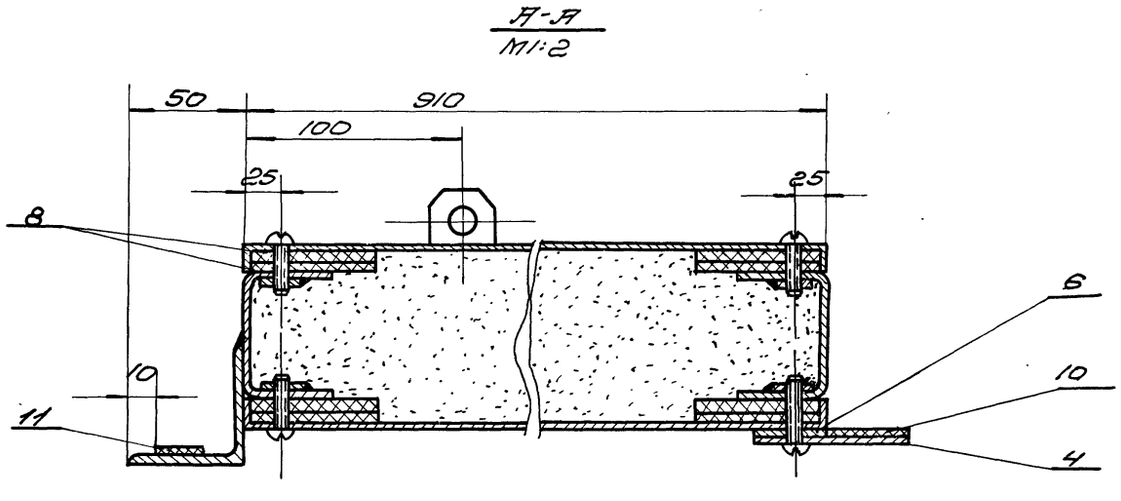

1. Отверстия под винты сверлить при монтаже по отверстиям в обшивке.
2. Разность диагоналей полотна не более 3мм

Общий вес 132 кг М 1:15

Поз	Обозначение	Наименование	Кол.	Вес	Материал	Лист	Примеч.
15	—"—	Винт М5×30	25	0.12	—"—	—	
14	—"—	Винт М5×8	27	0.056	—"—	—	
13	ГОСТ 1489-62	Винт М5×25	73	0.3	0.5.5	—	
12	ПД6-02-006	Прокладка 35×910	1	0.13	—"—	6/4	
11	ПД6-02-004	Прокладка 20× ×2380	1	0.3	—"—	6/4	
10	ПД6-02-003	Прокладка 35×2415	1	0.4	Резина техн. пластичная ГОСТ 7338-65	6/4	
9	ГОСТ 13450-68	Уплотнитель	0.15 м3	37.5	Плиты асбестовермикулитовые	6/4	По месту
8	ГОСТ 4598-60	Прокладка 60×5	27 п.м	6.8	Плита твердая древесноволокн.	6/4	Длина по месту
7	ПД1-01-006	Планка	1	1.10	—"—	8	
6	ПД1-01-005	Планка	1	2.65	Полоса Ст3 ГОСТ 535-58	8	
5	ПД1-01-004	Планка	1	2.16	—"—	8	
4	ПД1-01-003	Планка	1	5.16	Полоса 4×70 ГОСТ 103-57 Ст3 ГОСТ 535-58	8	
3	ПД6-02-002	Обшивка	1	17.6	—"—	56	
2	ПД6-02-001	Обшивка	1	17.6	Лист 1.0 ГОСТ 3680-57 Ст3 ГОСТ 501-58	55	
1	ПД6-02-100	Каркас	1	40.5	Сбор	54	

ТК	Противопожарные двери металлические	Серия 2.435-6	
1968г	Створка правая ПД6-02-000.	Выпуск 4	Лист 53

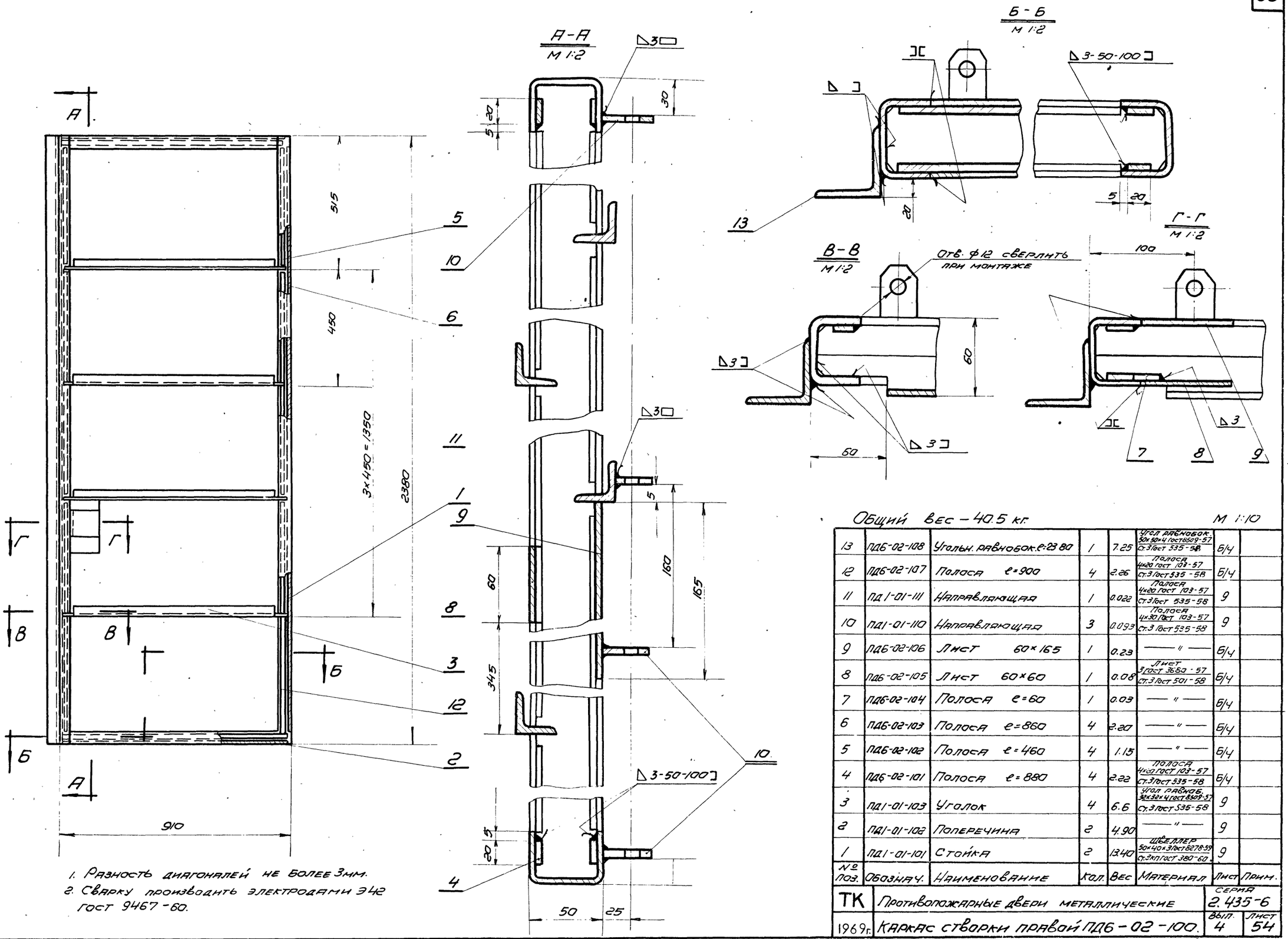

1. Разность диагоналей не более 3мм.
2. Сварку производить электродами Э42 ГОСТ 9467-60.

Общий вес – 40.5 кг. М 1:10

№ поз.	Обознач.	Наименование	Кол.	Вес	Материал	Лист	Прим.
13	ПД6-02-108	Угольн. равнобок. e=23 80	1	7.25	Угол равнобок. 50×50×4 ГОСТ 8509-57 / Ст.3 ГОСТ 535-58	Б/Ч	
12	ПД6-02-107	Полоса e=900	4	2.26	Полоса 4×20 ГОСТ 103-57 / Ст.3 ГОСТ 535-58	Б/Ч	
11	ПД1-01-111	Направляющая	1	0.022	Полоса 4×20 ГОСТ 103-57 / Ст.3 ГОСТ 535-58	9	
10	ПД1-01-110	Направляющая	3	0.093	Полоса 4×30 ГОСТ 103-57 / Ст.3 ГОСТ 535-58	9	
9	ПД6-02-106	Лист 60×165	1	0.23	—"—	Б/Ч	
8	ПД6-02-105	Лист 60×60	1	0.08	Лист 3 ГОСТ 3680-57 / Ст.3 ГОСТ 501-58	Б/Ч	
7	ПД6-02-104	Полоса e=60	1	0.03	—"—	Б/Ч	
6	ПД6-02-103	Полоса e=860	4	2.20	—"—	Б/Ч	
5	ПД6-02-102	Полоса e=460	4	1.15	—"—	Б/Ч	
4	ПД6-02-101	Полоса e=880	4	2.22	Полоса 4×20 ГОСТ 103-57 / Ст.3 ГОСТ 535-58	Б/Ч	
3	ПД1-01-103	Уголок	4	6.6	Угол равноб. 32×32×4 ГОСТ 8509-57 / Ст.3 ГОСТ 535-58	9	
2	ПД1-01-102	Поперечина	2	4.90	—"—	9	
1	ПД1-01-101	Стойка	2	13.40	Швеллер 50×40×3 ГОСТ 8278-59 / Ст.3 КП ГОСТ 380-60	9	

ТК	Противопожарные двери металлические	Серия 2.435-6	
1969г.	Каркас створки правой ПД6-02-100.	Вып. 4	Лист 54

Союзхимнефтестройпроект ГОСХИМПРОЕКТ г. Москва 1969г.

Нач. С.Т.П. Клеер; Гл. инж. С.Т.П. Клеер; Рук. группы Успенская; Проверил Сусанов; Чертил Чижова

9328-04 59

▽3 остальное

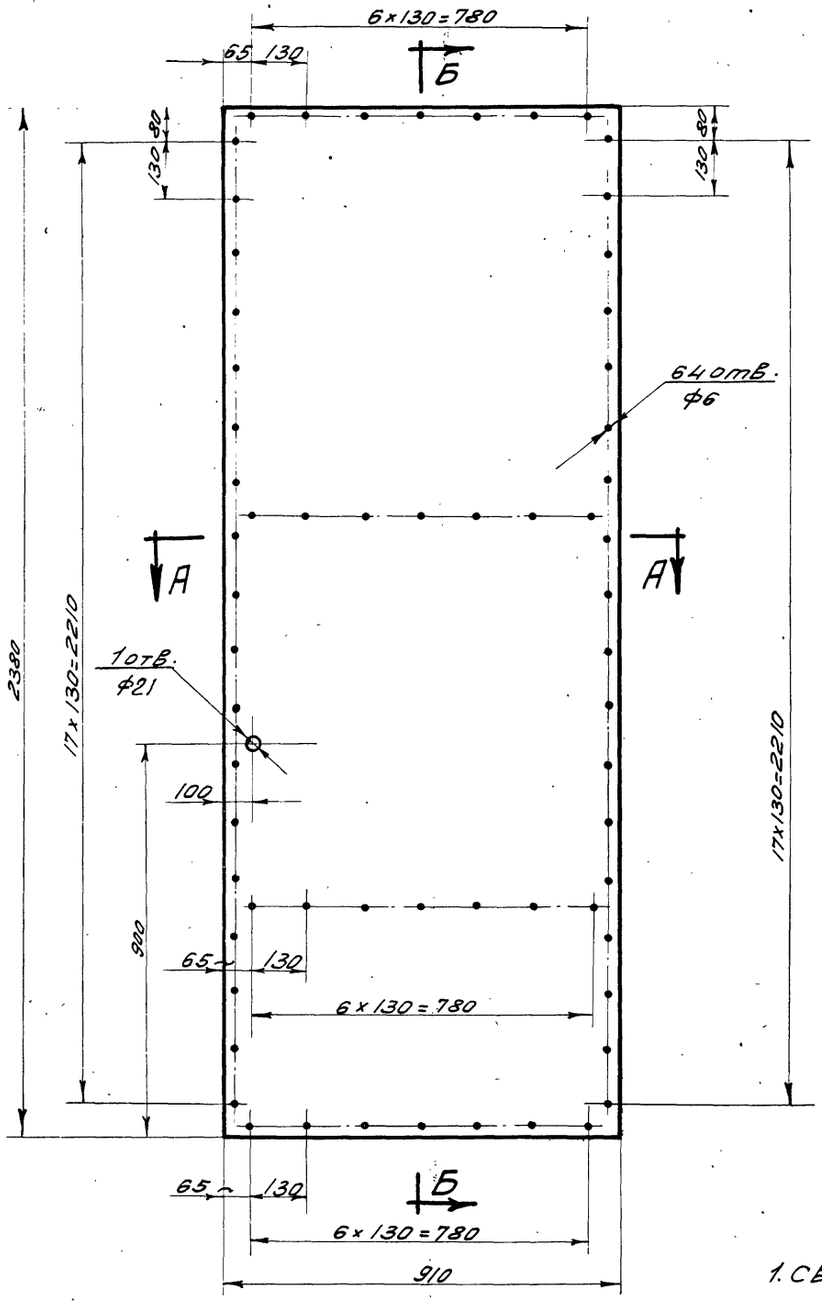

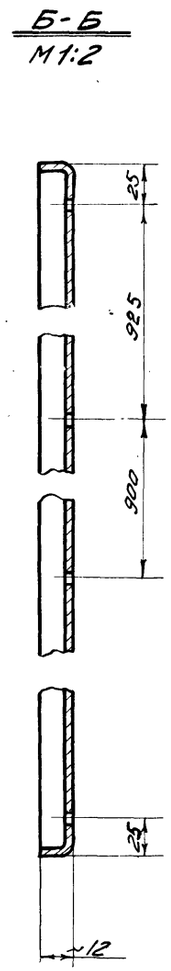

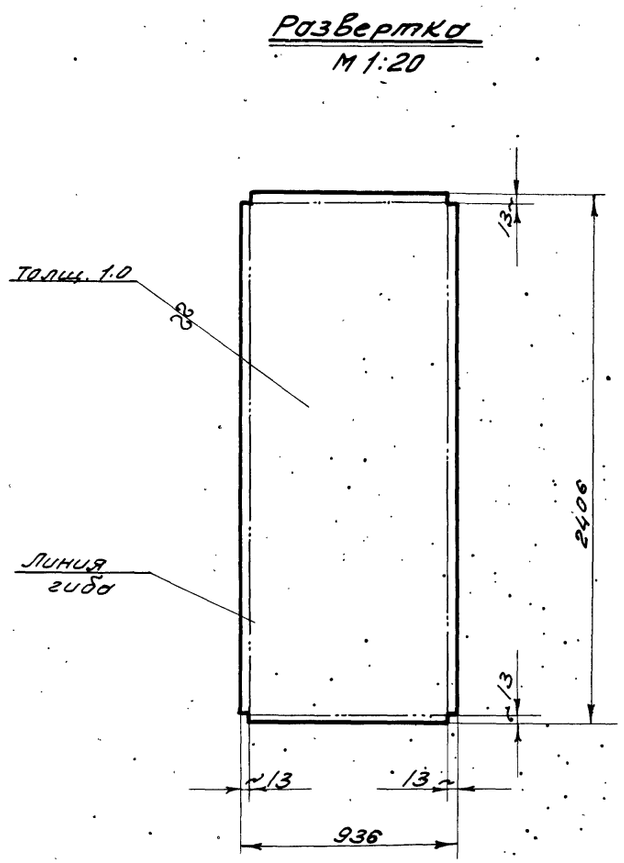

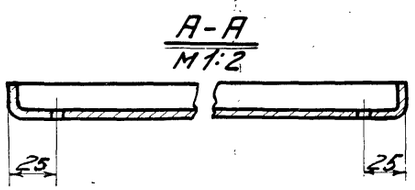

1. Сварку отогнутых кромок производить электродами типа Э42 ГОСТ 9467-60.
2. Шов снаружи зачистить.

Чертил		Обшивка	ПД6-02-001		
Проверил					
2.435-6. Вып. 4	Лист	1.0 ГОСТ 3680-57 / Ст.3 ГОСТ 501-58	Вес 17.6	М-б 1:10	Лист
ТК	Противопожарные двери металлические		Серия 2.435-6		
1968г.	Деталь створки правой	ПД6-02-001	Вып. 4	Лист 55	

Шифр 1651 Лист

Инв. № подл.

Согласовано

Ст. техн. Проверил Бачерова Суханов

Нач. с.т.п. Клеер

Гл. инж. с.т.п. Клеер

Рук. группы Успенская

Госстрой СССР Союзхимнефтестройпроект ГОСХИМПРОЕКТ г. Москва

▽3 остальное

Шифр 1651
Лист 56
Инв. №

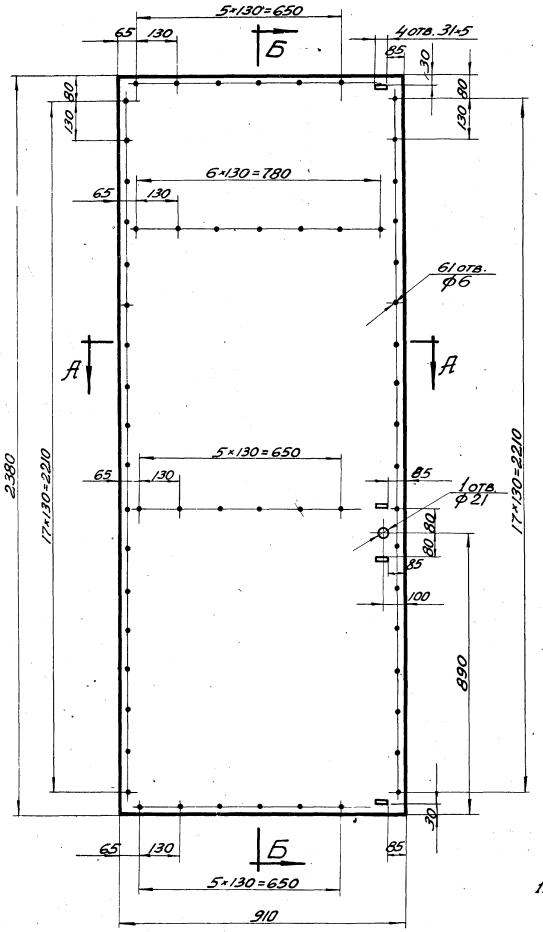

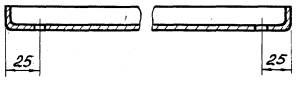

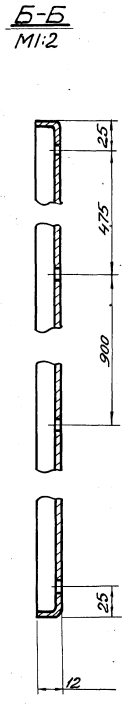

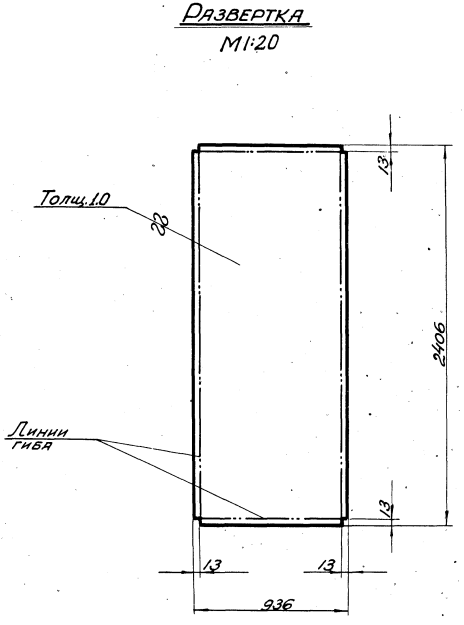

1. Сварку отогнутых кромок производить электродами типа Э42 ГОСТ 9467-60.
2. Шов снаружи зачистить.

Чертил	Лукиш	Обшивка	ПД6-02-002		
Провер.	Ушакова				
2.435-6. вып. 4		Лист 1.0 ГОСТ 3680-57 / ст. 3 ГОСТ 501-58	Вес 17.6	М-Б 1:10	Лист 56
ТК	Противопожарные двери металлические		Серия 2.435-6		
1969г.	Деталь створки правой ПД6-02-002		Выпуск 4	Лист 56	

Согласовано:

Госстрой СССР
Союзхиммаш Стройпроект
ГОСХИМПРОЕКТ
г. Москва 1969г.

Нач. стп. Клеер
Гл. инж. стп. Клеер
Рук. гр. Успенская

Проверил Сухаков Ушакова
Проверил Лукиш

9328-04 61

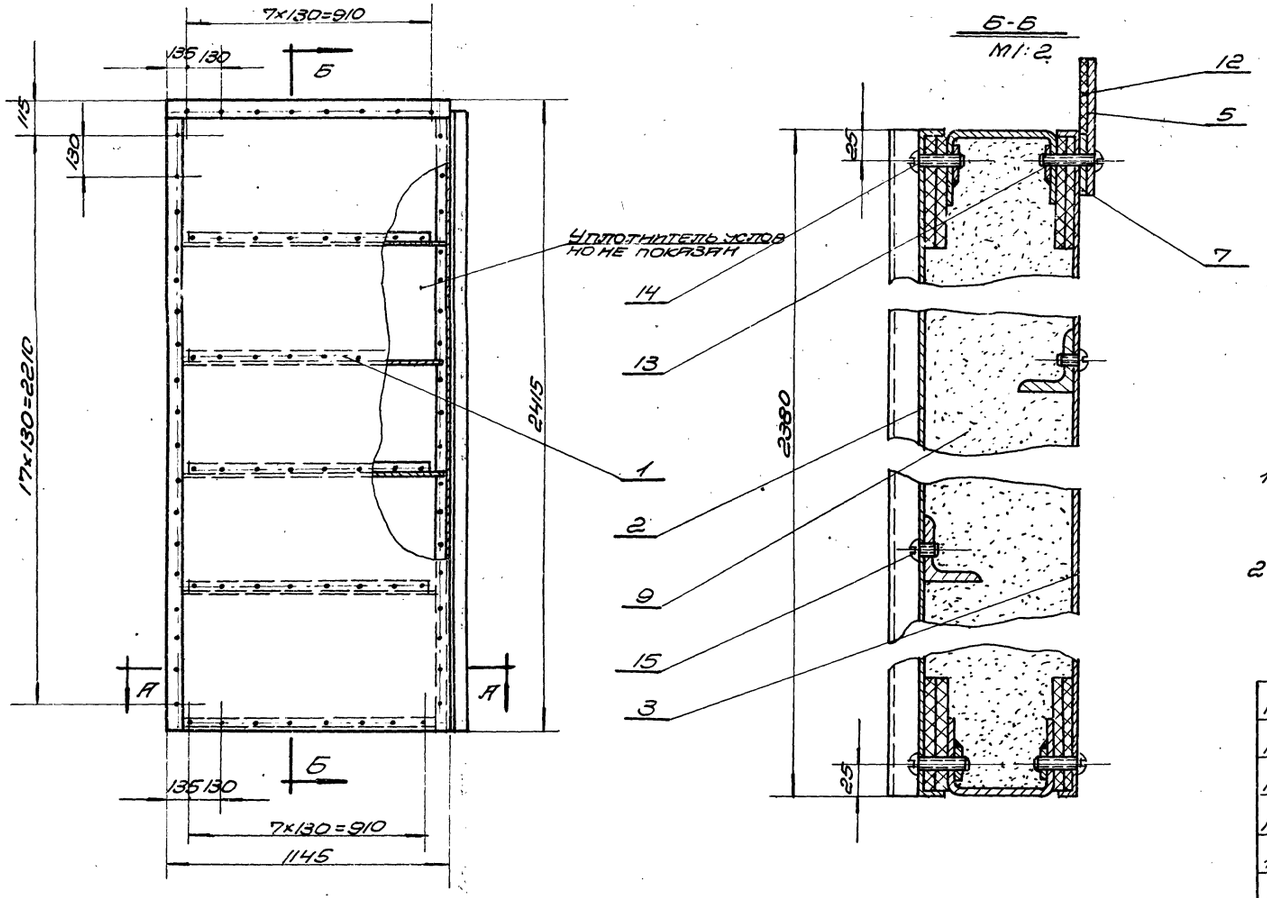

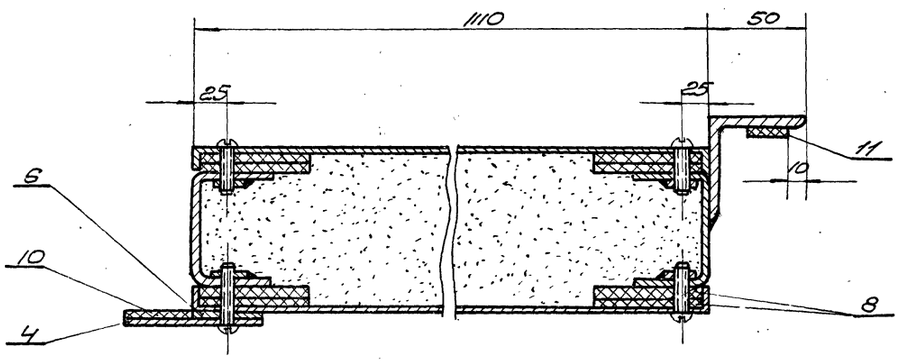

1. Отверстия под винты сверлить при монтаже по отверстиям в обшивке.

2. Разность диагоналей полотна не более 3мм

Общий вес 152,6 кг М1:15

Поз	Обозначение	Наименование	Кол.	Вес	Материал	Лист	Примеч.
15	〃	Винт М5×8	32	0,06	〃		
14	〃	Винт М5×25	78	0,34	〃		
13	ГОСТ 1489-62	Винт М5×30	26	0,12	055		
12	ПД7-01-007	Прокладка 35×1110	1	0,16	〃	Б/4	
11	ПД7-01-006	Прокладка 20×2380	1	0,4	〃	Б/4	
10	ПД7-01-005	Прокладка 35×2415	1	0,4	Резина ТМКЩ-С-2 ГОСТ 7338-65	Б/4	
9	Гост 13450-68	Уплотнитель	0,19 м3	47,5	Плиты ячеистые стеклянные эластичные	Б/4	По месту
8	ГОСТ 4598-60	Прокладка 60×5	27 п.м	6,8	Плита 4Р28-80 ТОЖ	Б/4	По месту
7	ПД7-01-004	Планка	1	1,21	〃	22	
6	ПД1-01-005	Планка	1	2,65	Полоса 4×38 ГОСТ 103-57 Ст.3 ГОСТ 535-58	8	
5	ПД7-01-003	Планка	1	2,42	〃	22	
4	ПД1-01-003	Планка	1	5,16	Полоса 4×70 ГОСТ 103-57 Ст.3 ГОСТ 535-58	8	
3	ПД7-01-002	Обшивка	1	21,2	〃	60	
2	ПД7-01-001	Обшивка	1	21,2	Лист 10 ГОСТ 3680-57 Ст.3 ГОСТ 501-58	59	
1	ПД7-01-100	Каркас	1	43	Сборка	58	

ТК	Противопожарные двери металлические	Серия 2435-6
1969	Створка левая ПД7-01-000	Выпуск 4, Лист 57

Госстроя СССР Госпроектстройиндустрия ГОСХИМПРОЕКТ г. Москва

Гл. инж. Хлебо
Нач. СТО Хлебо
Ст. техн. Еленская
Гл. спец. Ушаков
Н. контр. Ушаков
Н. отд. Ушаков
Проверил Ушаков
Разраб. Ушаков

Инв. № подл. 6551 Лист 57

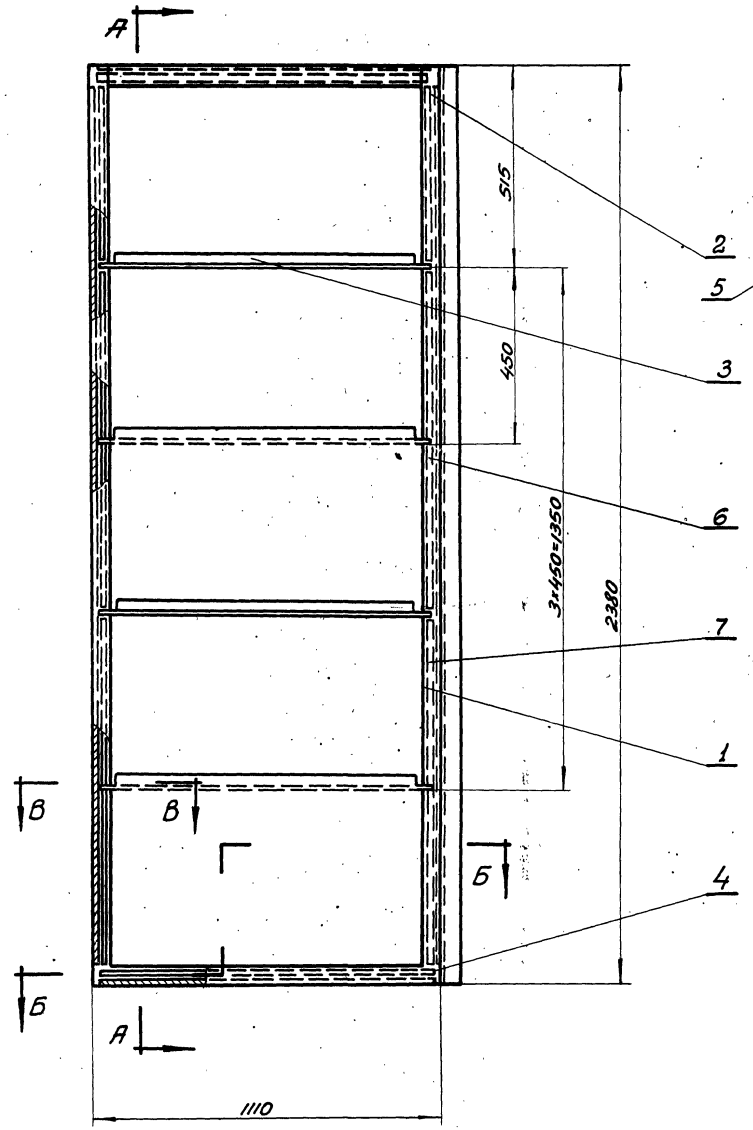

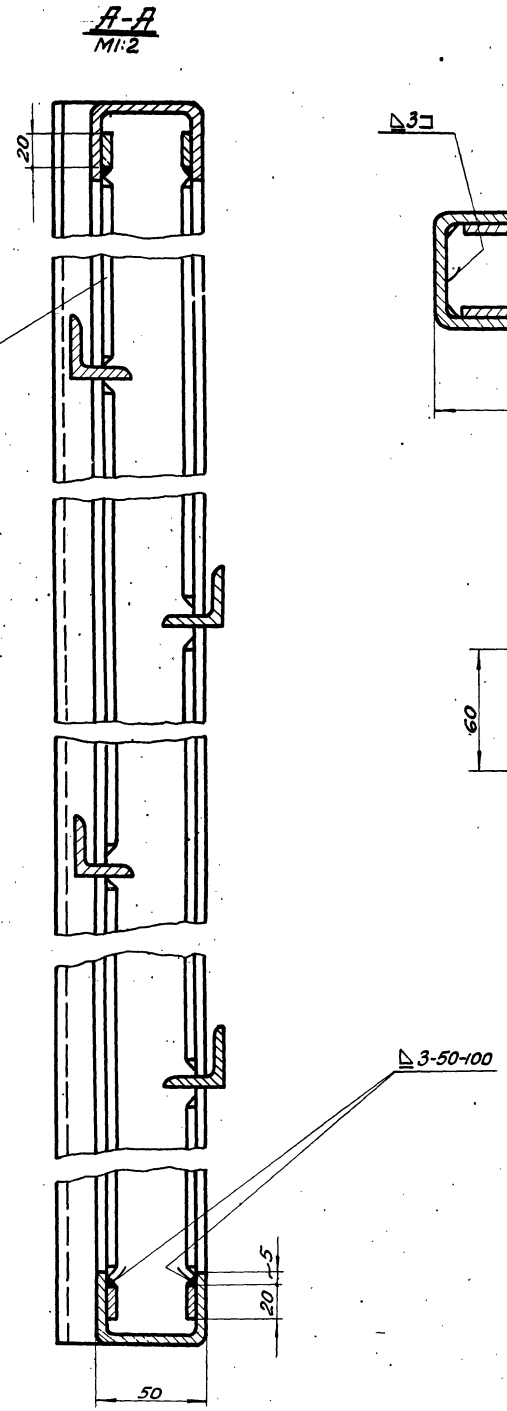

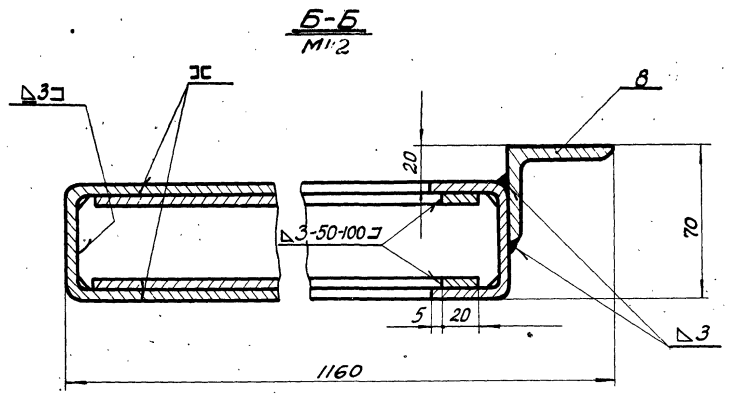

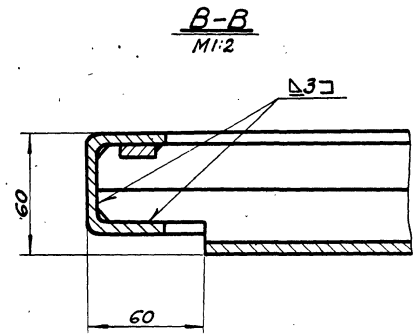

1. Разность диагоналей не более 3мм.
2. Сварку производить электродами Э42 ГОСТ 9467-60.

Общий вес 43 кг. М1:10

Поз.	Обознач.	Наименование	Кол.	Вес	Материал	Лист	Примеч.
8	ПД7-01-105	Угол равноб. ℓ=2380	1	7.25	Угол равноб. 50×50×4 ГОСТ 8509-57 Ст.3 ГОСТ 535-58	б/ч	
7	ПД7-01-104	Полоса ℓ=900	4	2,26	—"—	б/ч	
6	ПД7-01-103	Полоса ℓ=860	4	2,20	—"—	б/ч	
5	ПД7-01-102	Полоса ℓ=460	4	1.15	—"—	б/ч	
4	ПД7-01-101	Полоса ℓ=1080	4	2,7	Полоса 4×20 ГОСТ 103-57 Ст.3 ГОСТ 535-58	б/ч	
3	ПД3-01-102	Уголок	4	8.0	Угол равноб. 32×32×4 ГОСТ 8509-57 Ст.3 ГОСТ 535-58.	9	
2	ПД3-01-101	Поперечина	2	6.2	—"—	9	
1	ПД1-01-101	Стойка.	2	13,4	Швеллер 50×40×3 ГОСТ 8278-58 Ст.3 КП ГОСТ 380-60	9	

ТК	Противопожарные двери металлические	Серия 2.435-6	
1969г.	Каркас створки левой ПД7-01-100.	Выпуск 4	Лист 58

ГОСХИМПРОЕКТ г. Москва 1969г.

Нач. с.т.п. Клеер
Рук. груп. Успенская

▽3 остальное.

Шифр 1651
Лист 59
Инв. №

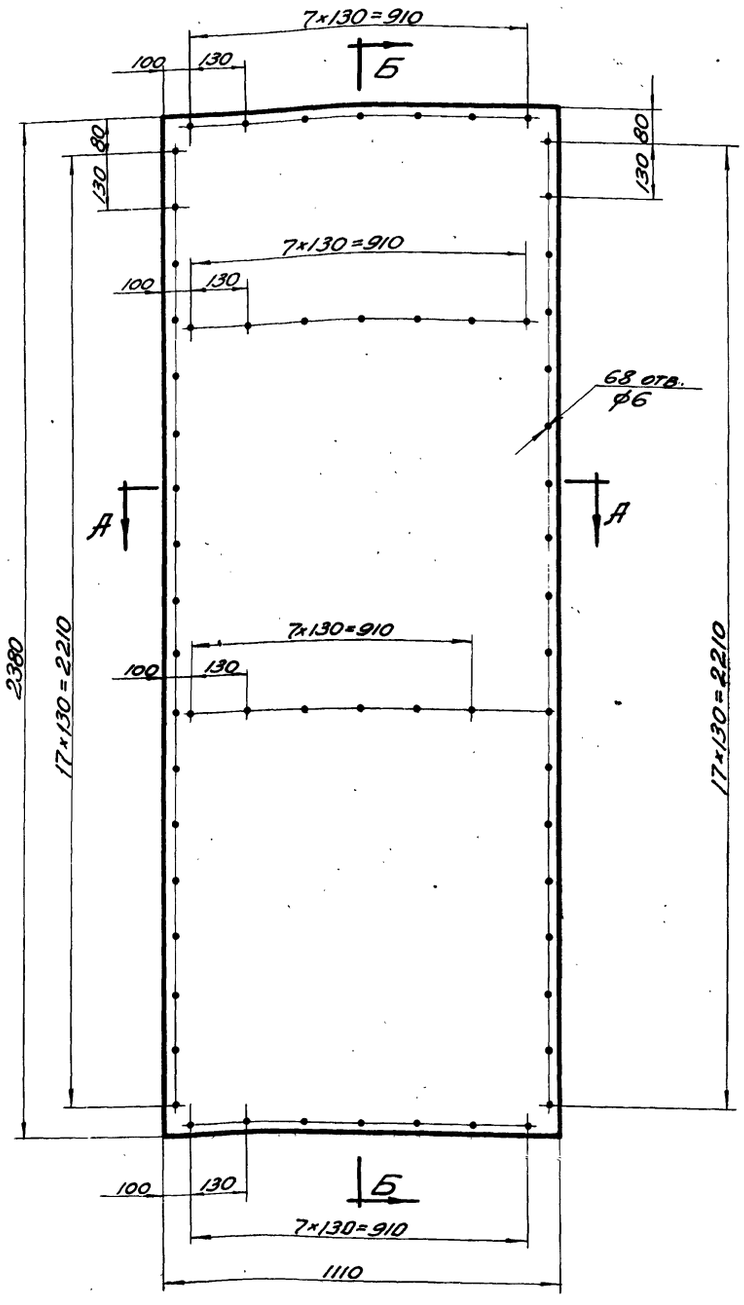

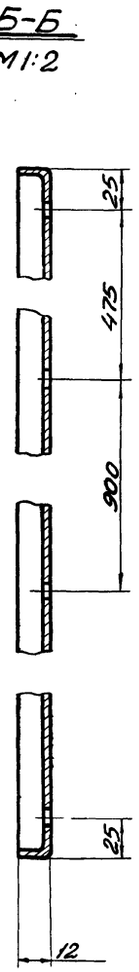

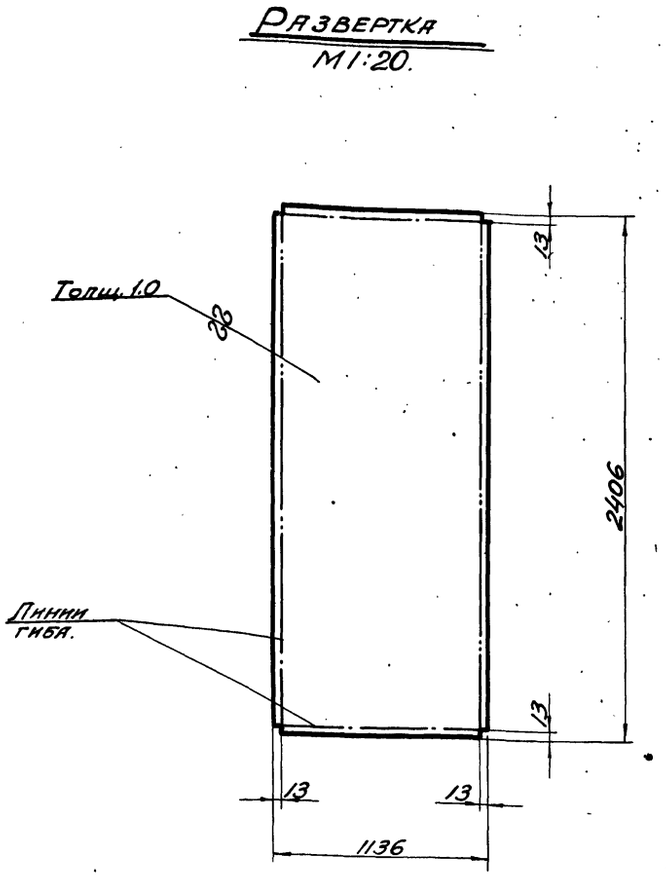

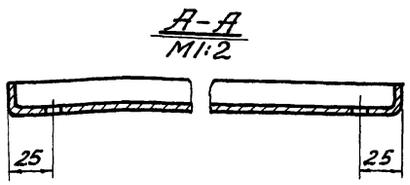

1. Сварку отогнутых кромок производить электродами типа Э42 ГОСТ 9467-60.
2. Шов снаружи зачистить.

Чертил	Люкиш	Обшивка	ПД7-01-001		
Проверил	Ушакова				
2.435-6 вып.4.		Лист 1.0 ГОСТ 3680-57 / Ст.3 ГОСТ-501-58.	Вес 21.2	М-Б 1:10	Лист 59
ТК	Противопожарные двери металлические		Серия 2.435-6		
1969г.	Деталь створки левой ПД7-01-001.		Выпуск 4	Лист 59	

Согласовано:

Ст. техн.	Бочарова	Люкиш
Провер.	Суханов	Ушакова
Нач. С.Т.П.	Клеер	
Гл. инж. сот.	Клеер	
Рук. груп.	Успенская	

Госстрой СССР
Союз. инженерстройпроект.
ГОСХИМПРОЕКТ
г. Москва.

9328-04

64

▽3 остальное.

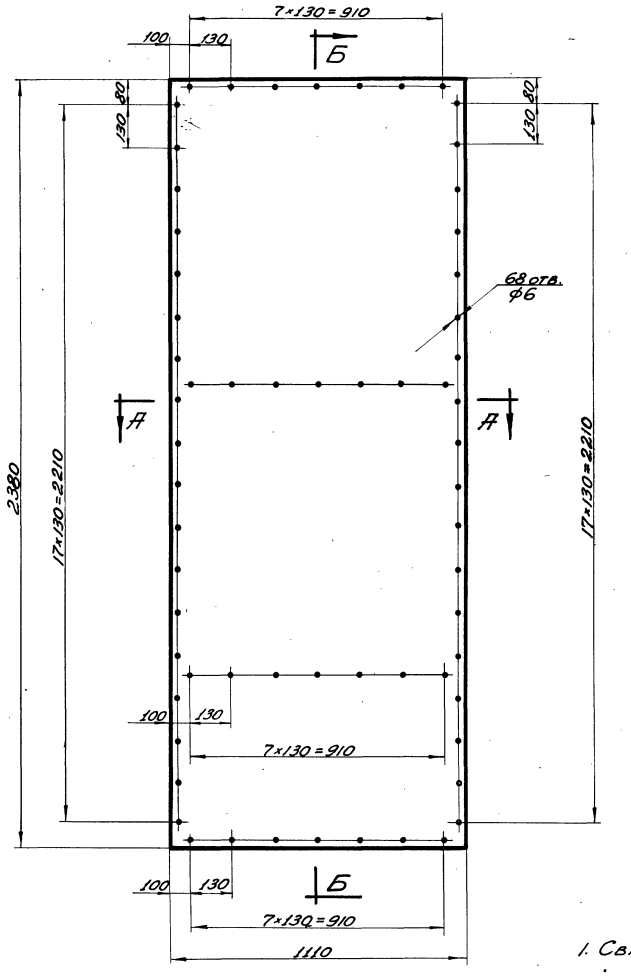

Б-Б
М1:2

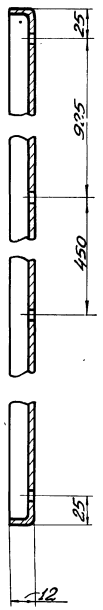

Развертка
М1:20.

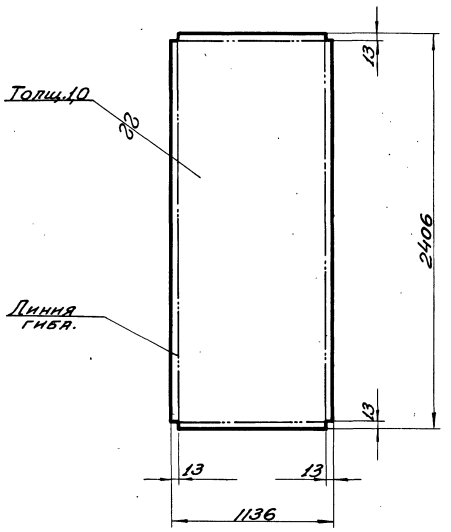

А-А
М1:2

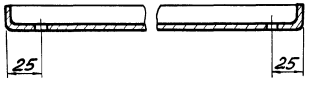

1. Сварку отогнутых кромок производить электродами типа Э42 ГОСТ 9467-60.
2. Шов снаружи зачистить.

Чертил	Люкин	Обшивка	ПД7-01-002		
Проверил	Ушакова				
2.435-6 Вып.4		Лист 1.0 ГОСТ 3680-57 / Ст.3 ГОСТ 501-58	Вес 21.2	М-Б 1:10	Лист 60
ТК	Противопожарные двери металлические.		Серия 2.435-6		
1968г.	Деталь створки левой ПД7-01-002.		Выпуск 4		Лист 60

Госстрой СССР
Союзхиммонтажпроект
ГОСХИМПРОЕКТ
г. Москва.

Нач.с.т.п. Клеер
Гл.инж.стр. Клеер
Рук.груп. Успенская

Лифр 551
Лист 60
Инв. №

9328-04

Шифр 1651
Лист 61
Инв. №

Согласовано

Гипрохим Кирши
Ленпромпроект Сидоров
Госстрой СССР Союзгипрохимспецстройпроект ГОСХИМПРОЕКТ г. Москва
Гл. инж. проекта Клеев
Нач. сект. Клеев
Рук. гр. Колесова
Конструктор Ус...

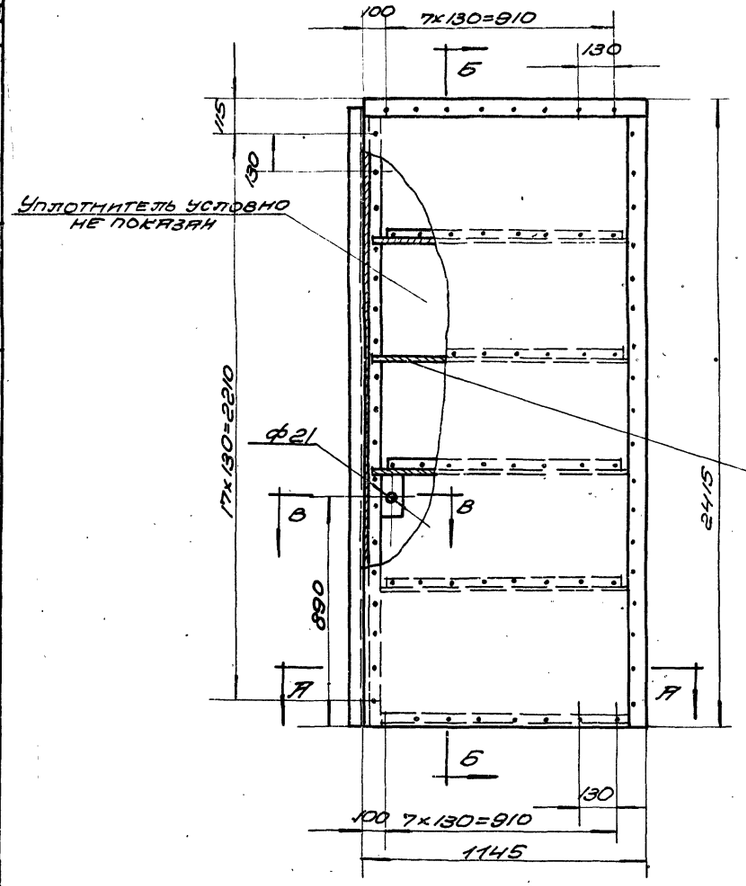

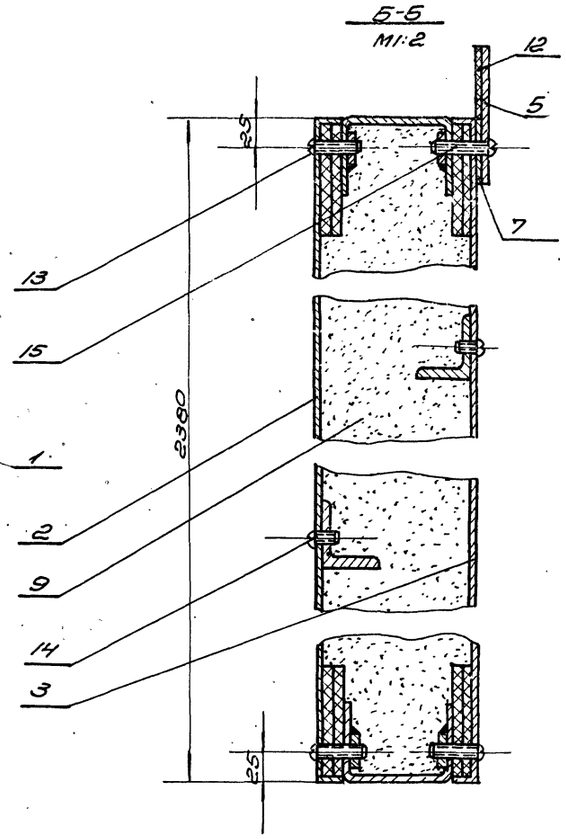

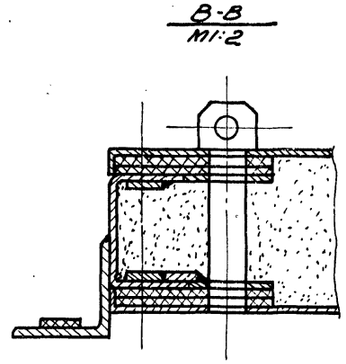

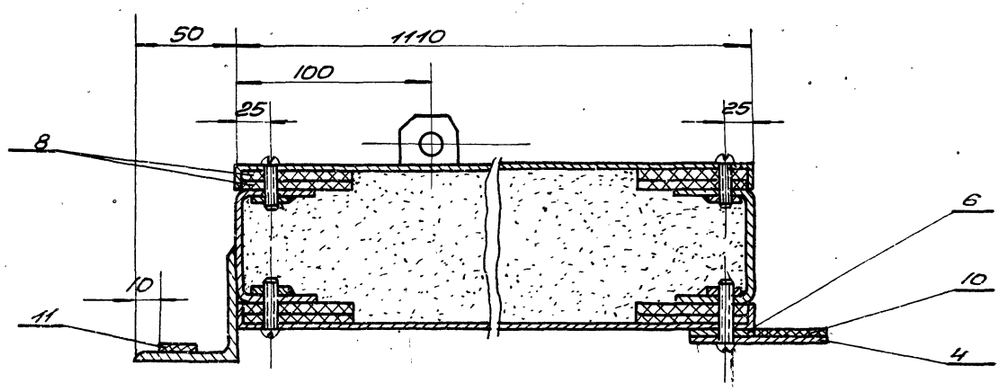

1. Отверстия под винты сверлить при монтаже по отверстиям в обшивке.

2. Разность диагоналей полотна не более 3 мм.

Общий вес – 153,2 кг М1:15

Поз	Обозначение	Наименование	Кол	Вес	Материал	Лист	Примеч
15	—"—	Винт М5×30	26	0,12	—"—	—	
14	—"—	Винт М5×8	31	0,06	—"—	—	
13	ГОСТ 1489-62	Винт М5×25	76	0,34	055	—	
12	ПД7-02-008	Прокладка 35×1110	1	0,16	—"—	Б/4	
11	ПД7-02-004	Прокладка 20×2380	1	0,4	—"—	Б/4	
10	ПД7-02-003	Прокладка 35×2415	1	0,4	Резина 47 ТУ пластина ГОСТ 7338-65	Б/4	
9	ГОСТ 13450-68	Уплотнитель	0,19 м3	47,5	Плиты асбестовые марки АГ-4	Б/4	По месту
8	ГОСТ 4598-60	Прокладка 60×5	27 пм	6,8	Плита асбестовая водостойкая	Б/4	Длина по месту
7	ПД7-01-004	Планка	1	1,21	—"—	22	
6	ПД1-01-006	Планка	1	2,65	Полоса Ив.36 ГОСТ 103-57 Ст3 ГОСТ 535-58	8	
5	ПД7-01-003	Планка	1	2,42	—"—	22	
4	ПД1-01-003	Планка	1	5,16	Полоса Ив.10 ГОСТ 103-57 Ст3 ГОСТ 535-58	8	
3	ПД7-02-002	Обшивка	1	21,2	—"—	64	
2	ПД7-02-001	Обшивка	1	21,2	Лист 10 ГОСТ 3680-57 Ст3 ГОСТ 501-58	63	
1	ПД7-02-100	Каркас	1	436	Сборн.	62	

ТК	Противопожарные двери металлические	Серия 2.435-6	
1969	Створка правая ПД7-02-000.	Выпуск 4	Лист 61

Инв. № 1651
Лист 62
Инв. №

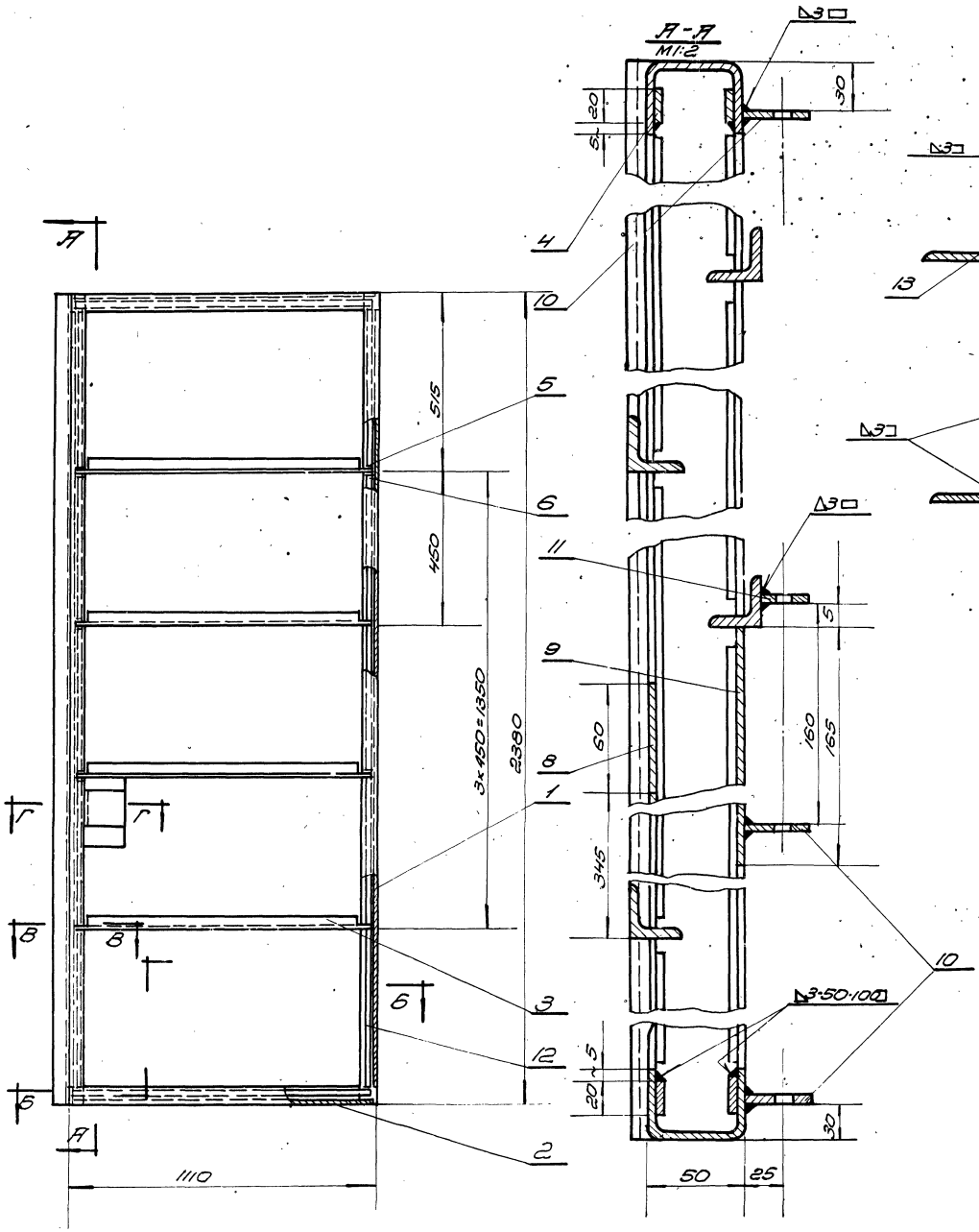

Поз.	Обозначение	Наименование	Кол.	Вес	Материал	Лист	Примеч.
13	ПД7-02-108	Уголь ник С=2380	1	7.25	Уголок равнобок. 50×50×4 ГОСТ 8509-57 Ст.3 ГОСТ 535-58	6/4	
12	ПД7-02-107	Полоса С=900	4	2.26	Полоса 140×20 ГОСТ 103-57 Ст.3 ГОСТ 535-58	6/4	
11	ПД1-01-111	Направляющая	1	0.022	—"—	9	
10	ПД1-01-110	Направляющая	3	0.083	Полоса 140×30 ГОСТ 103-57 Ст.3 ГОСТ 535-58	9	
9	ПД7-02-106	Пластина 60×165	1	0.23	—"—	6/4	
8	ПД7-02-105	Пластина 60×60	1	0.08	Лист 3 ГОСТ 19680-57 Ст.3 ГОСТ 501-58	6/4	
7	ПД7-02-104	Планка С=60	1	0.03	—"—	6/4	
6	ПД7-02-103	Полоса С=860	4	2.20	—"—	6/4	
5	ПД7-02-102	Полоса С=480	4	1.15	—"—	6/4	
4	ПД7-02-101	Полоса С=1080	4	2.7	Полоса 140×20 ГОСТ 103-57 Ст.3 ГОСТ 535-58	6/4	
3	ПД3-01-102	Уголок	4	8.0	Уг.3п. равнобок. 32×32×4 ГОСТ 8509-57 Ст.3 ГОСТ 535-58	9	
2	ПД3-01-101	Поперечина	2	6.2	—"—	9	
1	ПД1-01-101	Стойка	2	13.4	Швеллер 16П ГОСТ 8278-57 Ст.3пс ГОСТ 380-50	9	

ТК — Противопожарные двери металлические — Серия 2.435.5-6

1963г. — Каркас створки правой ПД7-02-100. — Вып. 4 — Лист 62

Госстрой СССР Государственный комитет по делам строительства ГОСХИМПРОЕКТ г. Москва

Нач. ГСПИ Кулеш; Гл. инж. Сухарев; Гл. спец. Сухарев; Эл. расч. Ефимов

Нач. техн. Сухарев; Проверил Сухарев; Н. контр. Чернов

▽3 остальное

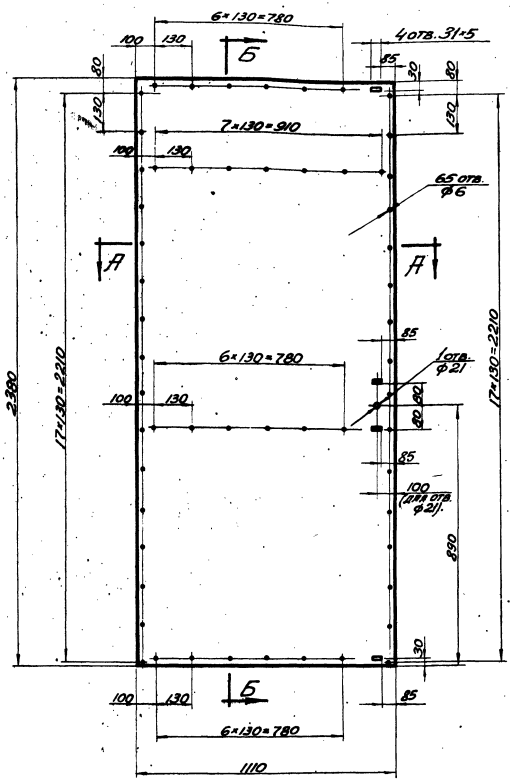

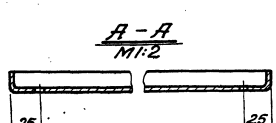

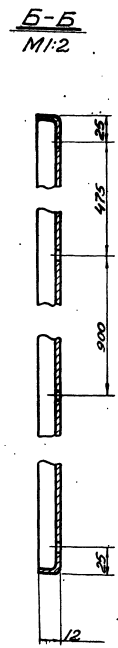

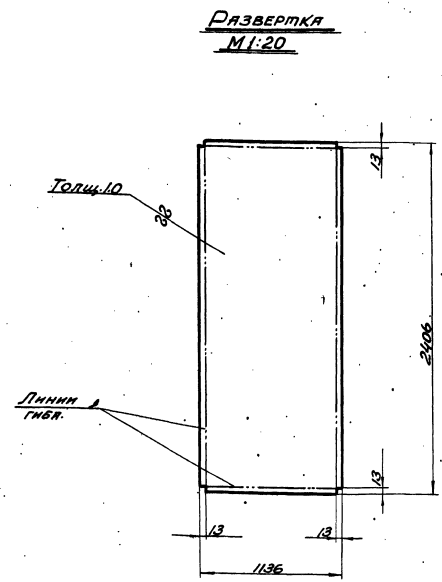

1. Сварку отогнутых кромок производить электродами типа Э42 ГОСТ 9467-60
2. Шов снаружи зачистить.

Чертил / Проверил	Плоскина / Шишкова	Обшивка		ПД7-02-001	
2.435-6. вып. 4		Лист 1.0 ГОСТ 3680-57 / Ст. 3 ГОСТ 501-58	Вес 21.2	М-б 1:10	Лист
ТК	Противопожарные двери металлические			Серия 2.435-6	
1968г.	Обшивка створки правой ПД7-02-001.			Выпуск 4	Лист 63

Шифр 1651
Лист 63
Ин. з. №

Ст. техн. Фочарова Плохина
Провер. Сухинов Шишкова

Нач. с.т.п. Клеер
Гл. инж. с.т.п. Клеер
Рук. гр. Ивановская

Госстрой СССР
Союзхимпроект
ГОСХИМПРОЕКТ
г. Москва

▽3 остальное

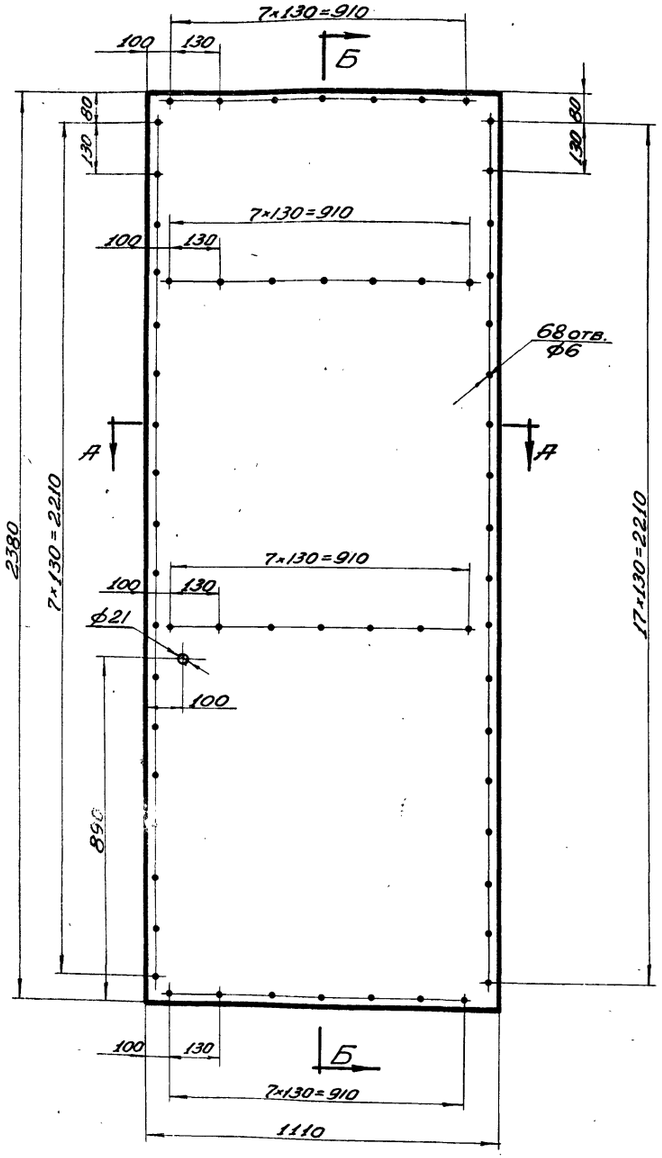

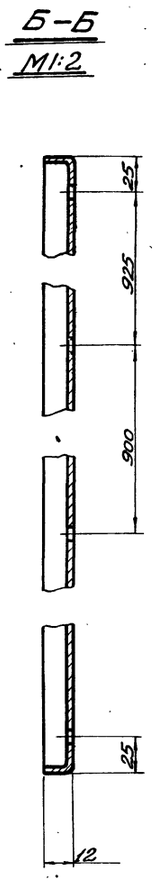

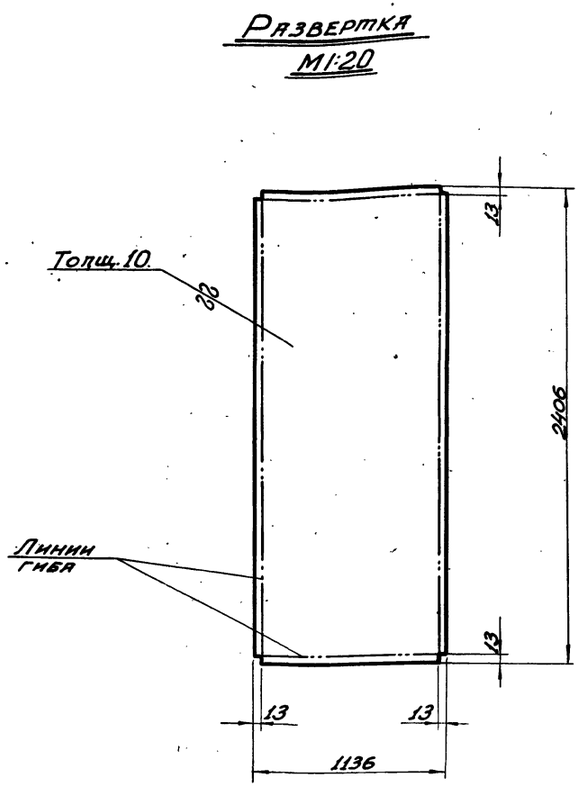

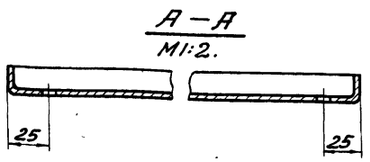

1. Сварку отогнутых кромок производить электродами типа Э-42 ГОСТ 9467-60.
2. Шов снаружи зачистить.

Чертил	Люкиш	Обшивка	ПД7-02-002		
Провер.	Ушакова				
2.435-6 вып.4.		Лист 10 ГОСТ 3680-57 / Ст. 3 ГОСТ 501-58	Вес 21,2	М-6 1:10	Лист 64
ТК	Противопожарные двери металлические.		Серия 2.435-6		
1969г.	Обшивка створки правой ПД7-02-002.		Выпуск 4	Лист 64	

Инфр 551 Лист 64 Инв. №

Ст. техн. Бочарова Люкиш
Провер. Суханов Ушакова

Нач. стп. Клеер
Гл. инж. стп. Клеер
Рук. гр. Успенская

Госстрой СССР Союзхиммефтестройпроект
ГОСХИМПРОЕКТ г. Москва.

Шифр 1651
Лист 65
Инв. №

Согласовано:

Госстрой СССР
Сан.-техническое проектно-конструкторское бюро
ГОСХИМПРОЕКТ
г. Москва

Ст. инж. Полищ
Исполнил Гуреев
Проверил Шилкова
Нач. сект. Клеер
Гл. инж. пр. Клеер
Рук. гр. Успенская

∽ остальное

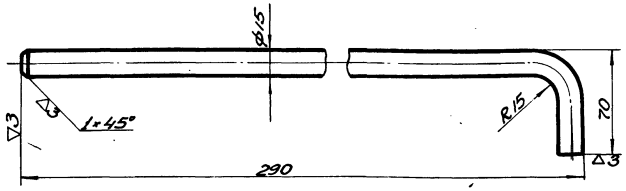

Длина развертки – 336

Чертил Гуреев / Проверил Шилкова	Стержень		ПД4-04-001		
2.435-6 вып.4.	Круг	⌀15 ГОСТ 2590-57 / Ст.3 ГОСТ 535-58	Вес 0,48	М-Б 1:2	Лист 65

∽ остальное.

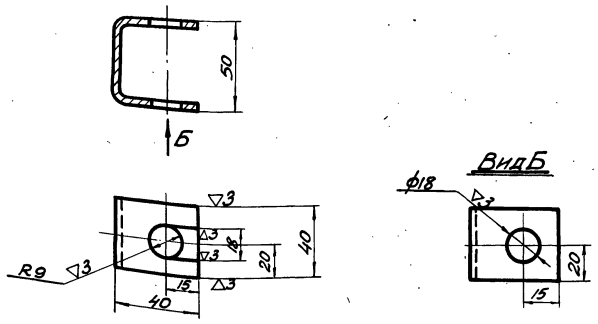

Чертил Гуреев / Провер. Шилкова	Верхняя направляющая		ПД4-04-002		
2.435-6 вып.4.	Швеллер	50×40×3 ГОСТ 8278-63 / Ст.3 кп ГОСТ 380-60	Вес 0,12	М-Б 1:2	Лист 65

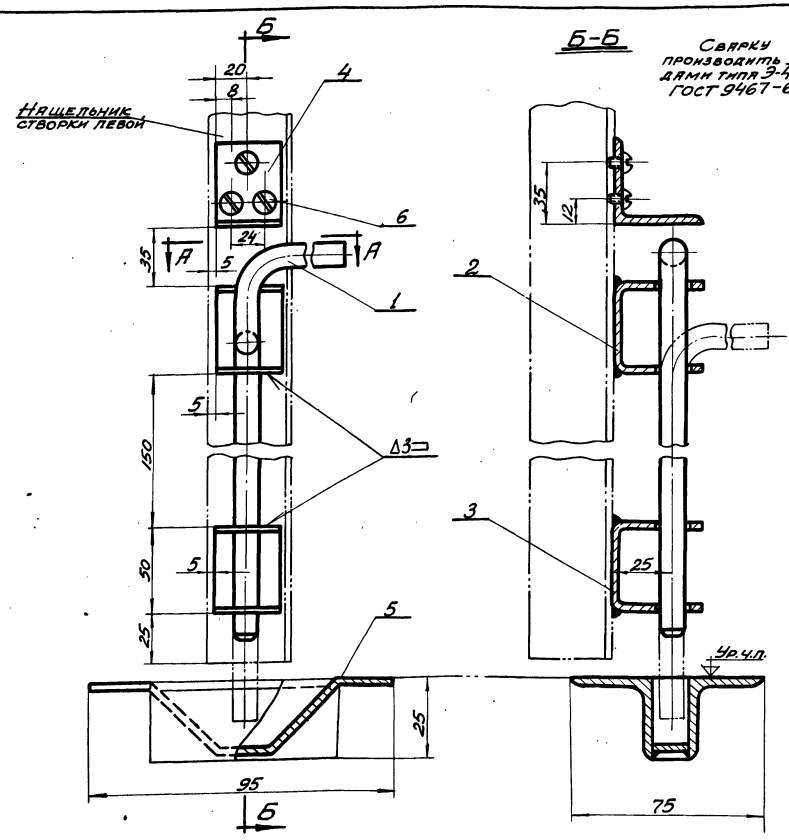

Сварку производить электродами типа Э-42 ГОСТ 9467-60.

А-А

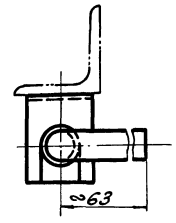

Общий вес – 1,13 кг. М1:2

№ п/п	Обозначен.	Наименование	Кол	Вес	Материал	Лист	Примечан.
6	ГОСТ 1489-62	Винт М5×10	3	0,006	055		
5	ПД1-04-400	Гнездо	1	0,362	сварной	16	
4	ПД4-04-004	Упор	1	0,045	Ст.3 ГОСТ 535-58	66	
3	ПД4-04-003	Нижняя направляющая	1	0,12	Ст.3 кп ГОСТ 380-60	66	
2	ПД4-04-002	Верхняя направляющая	1	0,12	Ст.3 кп ГОСТ 380-60	65	
1	ПД4-04-001	Стержень.	1	0,48	Ст.3 ГОСТ 535-58	65	

ТК 1969г.	Противопожарные двери металлические. Шпингалет. Общий вид ПД4-04-000 и детали ПД4-04-001; ПД4-04-002.		Серия 2.435-6	
			Выпуск 4	Лист 65

~ Остальное

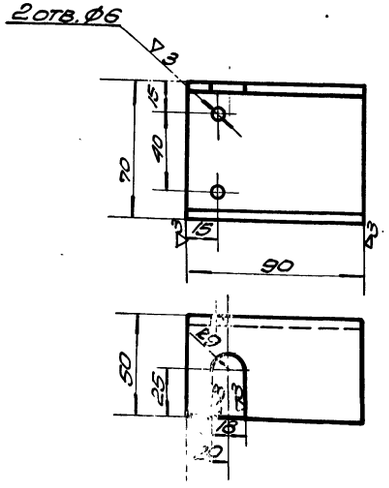

Чертил	Сурева		Нижняя направляющая	ПД4-05-003		
Проверил	Ушакова					
2.435-6 Вып.4	Швеллер Ст.3 кп ГОСТ 380-60	70×50×4 ГОСТ 8278-83	Вес 0.44	М-6 1:2	Лист	

~ Остальное

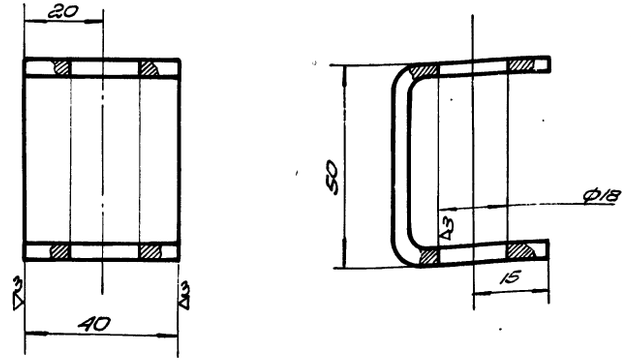

Чертил	Сурева		Нижняя направляющая	ПД4-04-003		
Проверил	Ушакова					
2.435-6 Вып.4	Швеллер Ст.3 кп ГОСТ 380-60	50×40×3 ГОСТ 8278-83	Вес 0.12	М-6 1:1	Лист	

~ Остальное

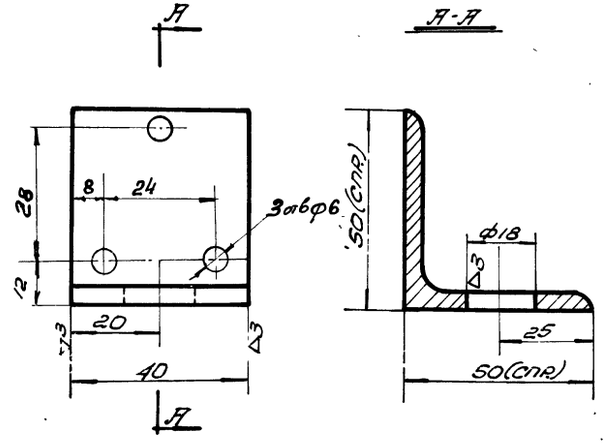

Чертил	Сурева		Уголок	ПД4-05-004		
Провер.	Ушакова					
2.435-6 Вып.4	Угол. равнобок. Ст.3 ГОСТ 535-58	50×50×5 ГОСТ 8509-57	Вес 0.15	М-6 1:1	Лист	

~ Остальное

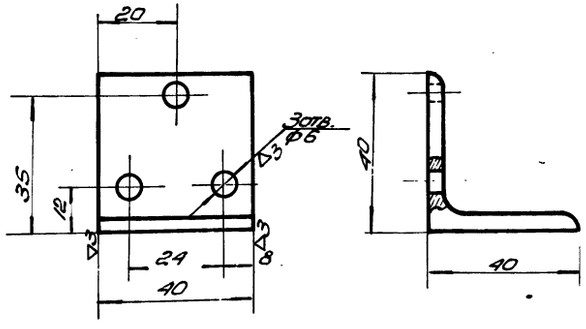

Чертил	Сурева		Упор	ПД4-04-004		
Проверил	Ушакова					
2.435-6 Вып.4	Угол. равнобок. Ст.3 ГОСТ 535-58	40×40×4 ГОСТ 8509-57	Вес 0.045	М-6 1:1	Лист	
ТК 1968г	Противопожарные двери металлические. Детали узла шпингалета ПД4-05-003 ПД4-05-004; ПД4-04-003; ПД4-04-004			Серия 2.435-6	Выпуск 4	Лист 66

ГОСИНИПРОЕКТ г. Москва

Инв. № подл. | Подпись и дата | Взам. инв. №

Шифр 1651
Лист 67
Инв №

Согласовано

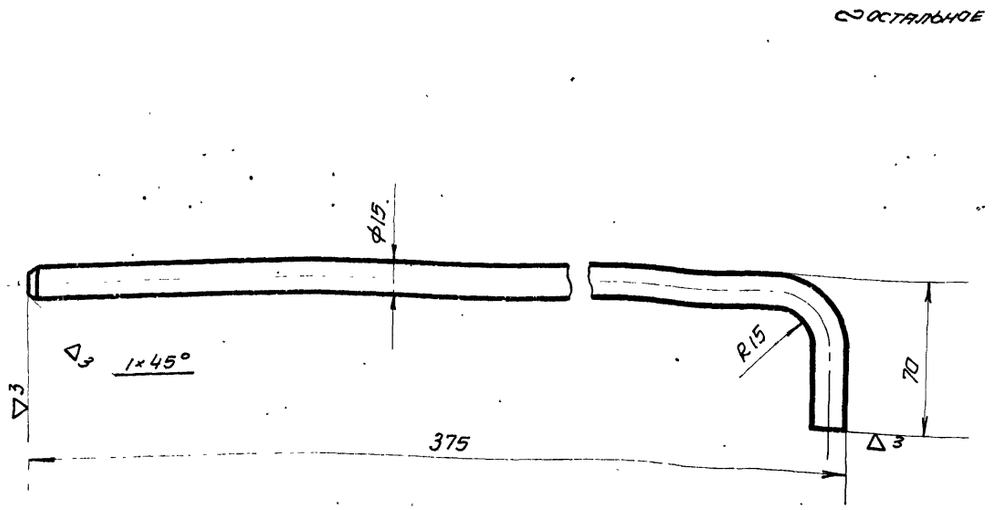

Длина заготовки -495

Чертил	Гуреев		Стержень	ПД4-05-001		
Проверил	Ушакова			Вес	М-6	Лист
2.435-6 Вып. 4			Круг 15 ГОСТ 2590-57 / Ст.3 ГОСТ 535-58	0.69	1:2	67

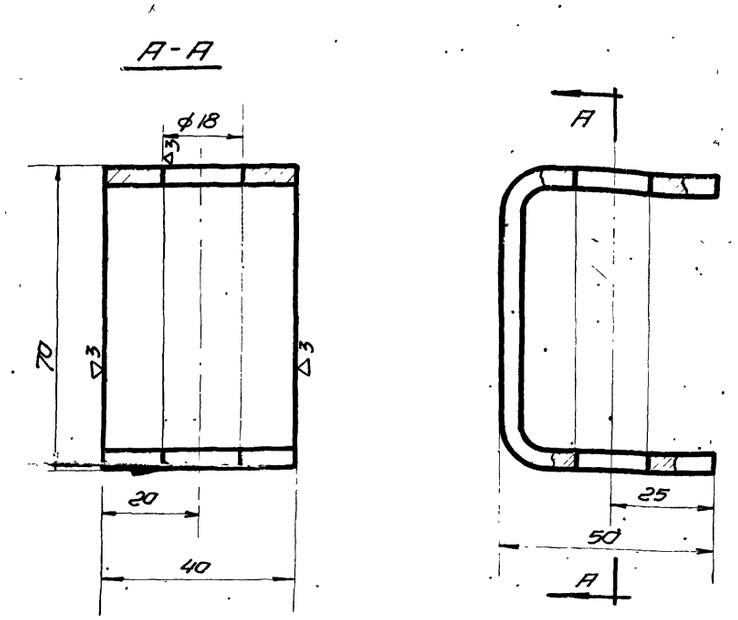

Чертил	Гуреев		Верхняя направляющая	ПД4-05-002		
Проверил	Ушакова			Вес	М-6	Лист
2.435-6 Вып. 4			Швеллер 70×50×4 ГОСТ 8278-63 / Ст 3кп ГОСТ 380-60	0.218	1:1	67

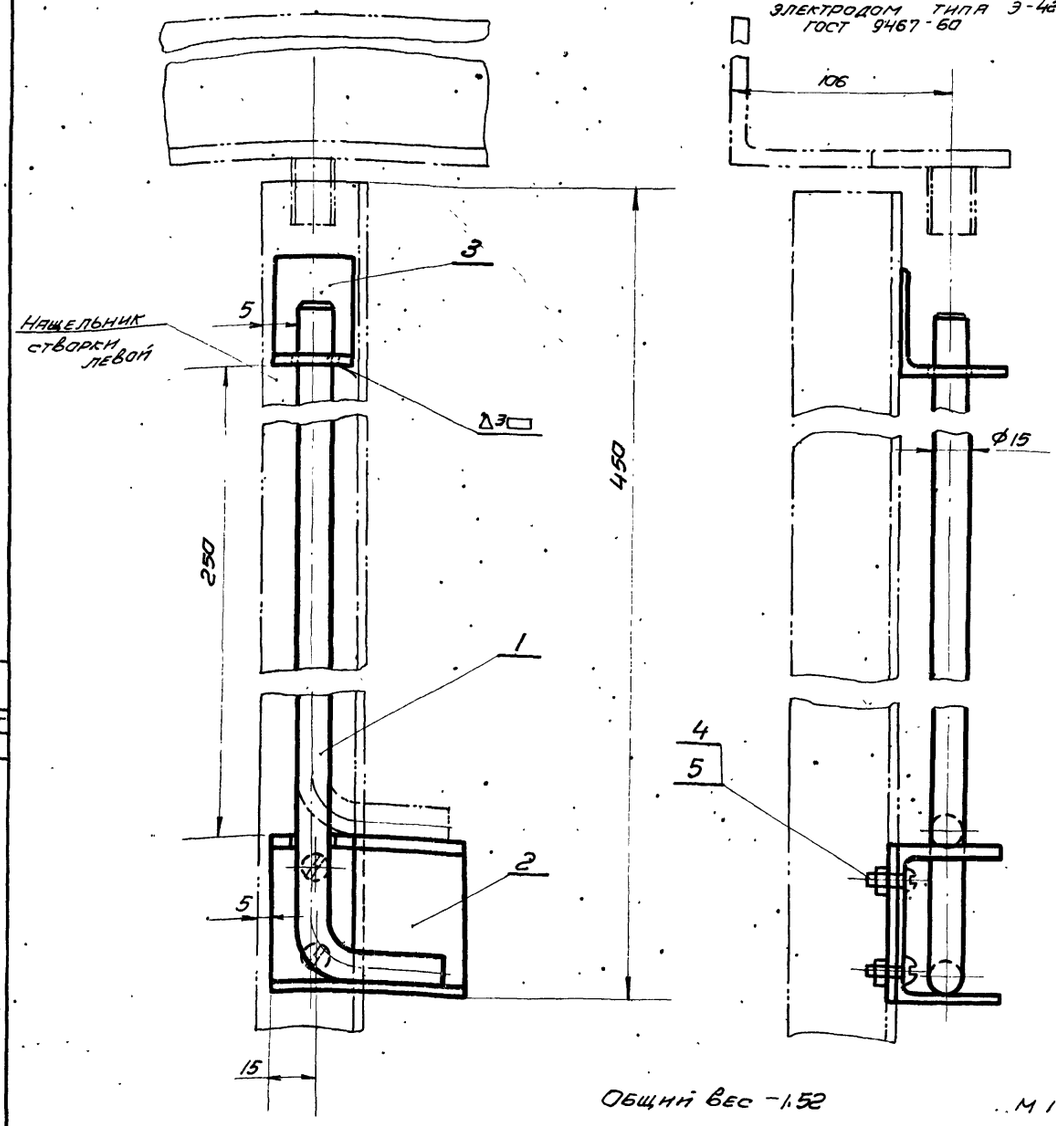

Общий вес -1.52 М 1:2

2 отверстия ф6 сверлить в нащельнике левой створки по отверстиям в дет. поз. 3.

NN п/п	Обознач.	Наименование	Кол	Вес	Материал	Лист	Примеч
5	ГОСТ 5915-68	Гайка М 5	2	0.005	001		
4	ГОСТ 1489-62	Винт М 5×10	2	0.004	055		
3	ПД4-05-004	Уголок	1	0.16	Уголок равн. 50×50×5 ГОСТ 8509-57 / Ст.3 ГОСТ 535-58	66	
2	ПД4-05-003	Нижняя направляющая	1	0.44	Ст. 3 кп ГОСТ 380-60	66	
1	ПД4-05-001	Стержень	1	0.65	Круг 15 ГОСТ 2590-57 / Ст.3 ГОСТ 535-58	67	

ТК	Противопожарные двери металлические	Серия 2.435-6	
1969 г.	Детали ПД4-05-001; ПД4-05-002 Шпингалет. Общий вид ПД4-05-000	Выпуск 4	Лист 67

Госстр Союзхимнефт ГОСХИМГ г. Москва 196

9328-04

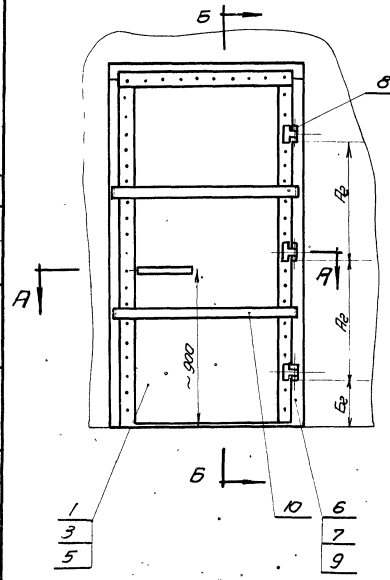

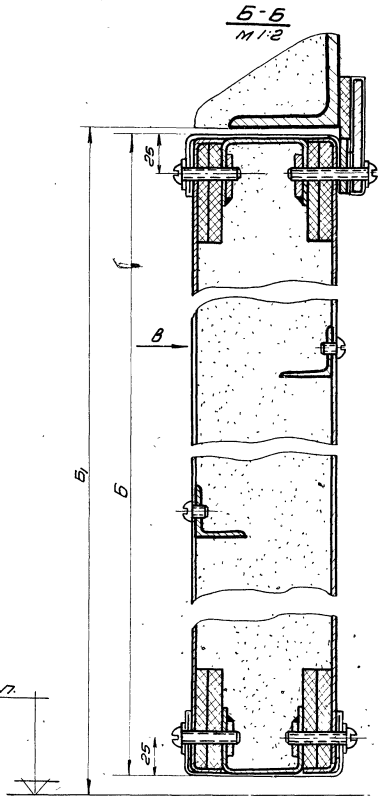

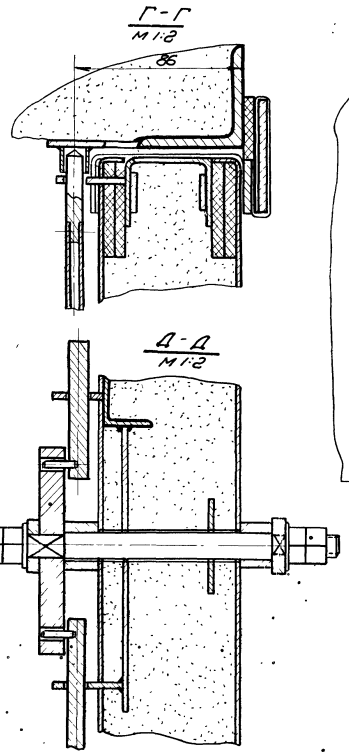

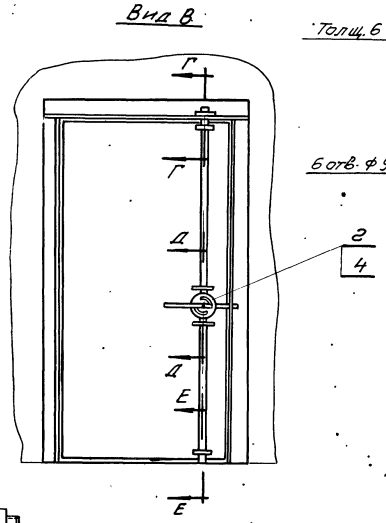

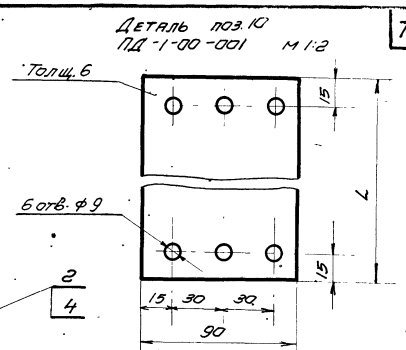

Таблица №2

Тип двери	Длина монтажн. детали L в мм	Вес монтажн. детали в кг.
ПДИ1-00-000	1075	4.5
ПДИ2-00-000	1075	4.5
ПДИ3-00-000	1275	5.4

Таблица №1

Обозначение общего вида	А	Б	А1	Б1	А2	Б2	Общий вес в кг.
ПДИ1-00-000	910	2380	925	2395	805	245	221.5
ПДИ2-00-000	910	2015	925	2030	625	240	206.8
ПДИ3-00-000	1110	2380	1125	2395	805	245	251.5

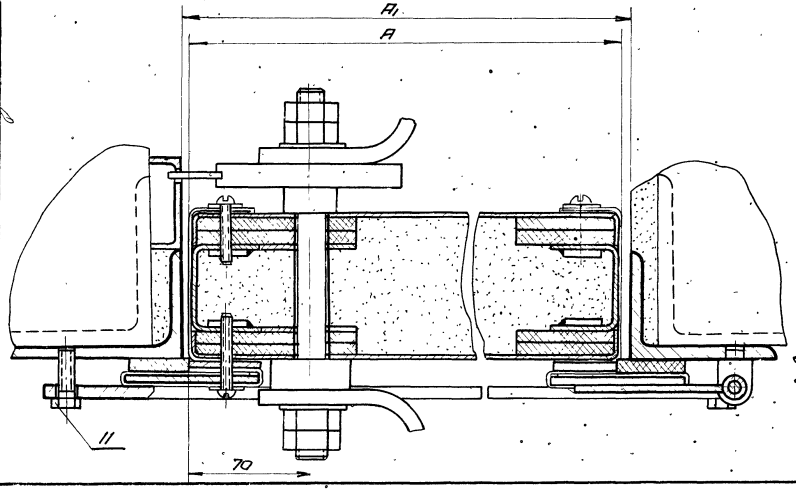

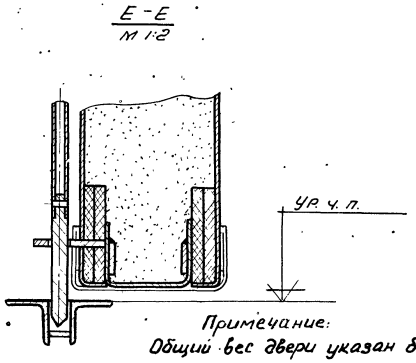

Примечание:
Общий вес двери указан без учета монтажных планок и болтов.

Общий вес М1:20

№ п/п	Обознач.	Наименование	Кол	Вес	Материал	Лист	Прим.
11	ГОСТ 7796-62	Болт м8×22	12	0,14	055		
10	ПД1-00-001	Монтажная планка	2	см. табл. 2	Лист 2 ГОСТ 5681-57 ст.3 ГОСТ 500-58		
9	ПД3-02-000	Рама	1	66.7	Сварной	71	
8	ПД1-03-000	Петля	3	1.53	Сборный	11	
7	ПД2-02-000	Рама	1	51.6	Сварной	23	
6	ПД1-02-000	Рама	1	58.4	Сварной	10	
5	ПДИ3-01-000	Створка	1	16.1	Сборный	76	
4	ПДИ2-03-000	Замок	1	4.8	Сборный	70	
3	ПДИ2-01-000	Створка	1	149.5	Сборный	75	
2	ПДИ1-04-000	Замок	1	5.2	Сборный	70	
1	ПДИ1-01-000	Створка	1	157	Сборный	69	

ТК	Противопожарные двери металлические.	Серия 2.435-6	
1969	Общие виды двери: ПДИ1-00-000; ПДИ2-00-000 ПДИ3-00-000;	Выпуск 4	Лист 68

Союзхимнефтестройпроект ГОСХИМПРОЕКТ г. Москва 1969 г.

Гл. инж. пр. Ульянцев; Нач. с.т.п. Клеер; Гл. инж. с.т.п. Клеер; Рук. группы Успенская; Проверил Пушкова; Ушаков

9328-04 73

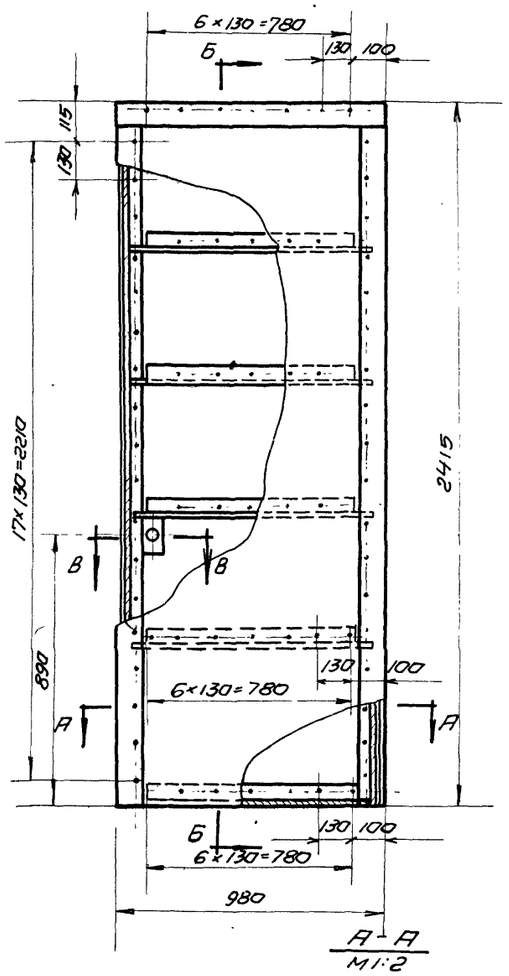

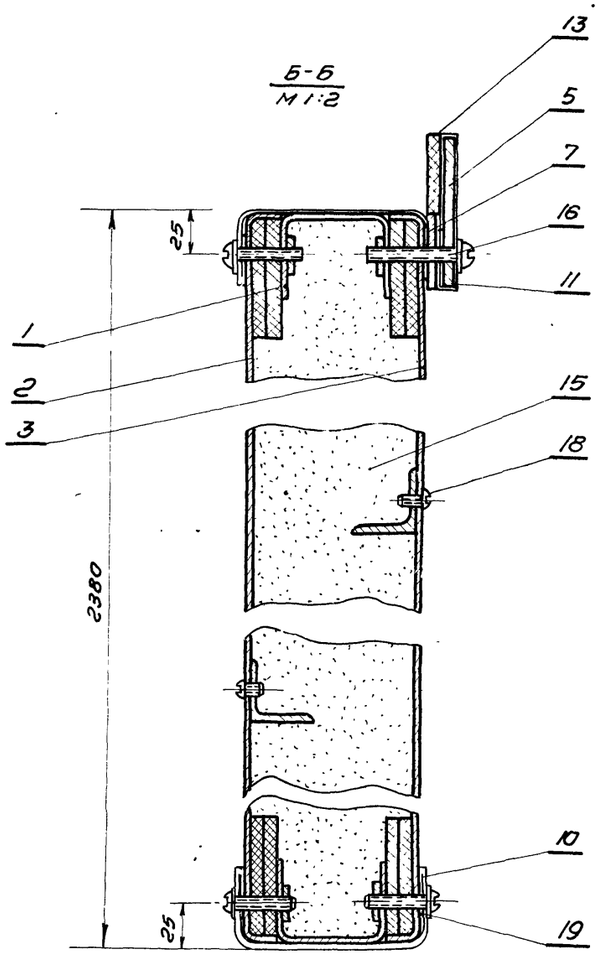

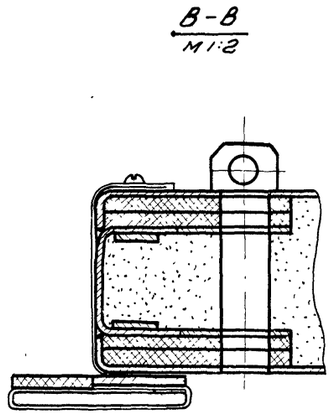

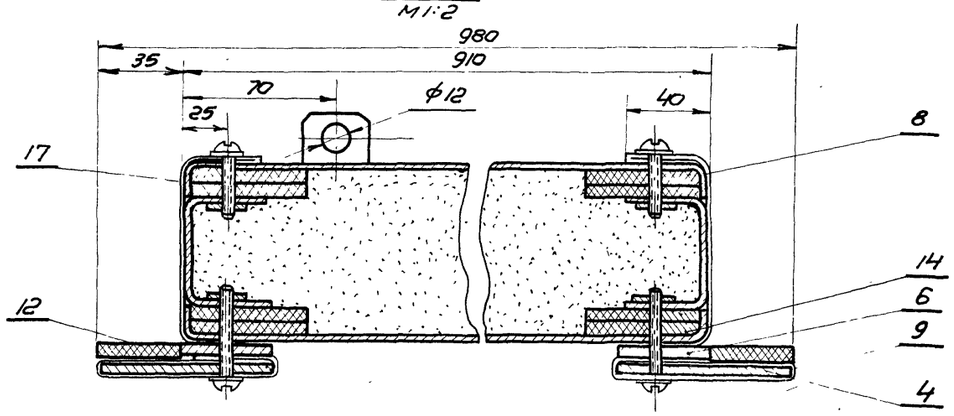

Общий вес 140 кг

N п/п	Обознач.	Наименование	Кол	Вес	Материал	Лист	Прим.
19	ГОСТ 11371-62	Шайба 5	98	0.07	011		
18	ГОСТ 1489-57	Винт М5×8	27	0.05	055		
17	ГОСТ 1489-57	Винт М5×25	55	0.216	055		
16	ГОСТ 1489-57	Винт М5×30	43	0.195	055		
15	ГОСТ 13450-68	Уплотнитель	м3 0.15	37,5	Плиты асбовермикулитовые		По месту
14	ГОСТ 4598-60	Прокладка 5×60	27 п.м	6,8	Плита тверд древесноволокн.		По месту
13	ПДИ1-01-006	Прокладка е=910	1	0,13	Резина пластина ЧТ-М ГОСТ 7338-56		Б/ч
12	ПДИ1-01-005	Прокладка е=2415	2	0,68	Резина пластина ЧТ-М ГОСТ 7338-56		Б/ч
11	ПДИ1-01-004	Прокладка 170×840	1	0485	Лист Л-62-04 ГОСТ 931-52		Б/ч
10	ПДИ1-01-003	Прокладка 170×830	2	0 96	Лист Л-62-04 ГОСТ 931-52		Б/ч
9	ПДИ1-01-002	Прокладка 170×2415	2	2.8	Лист Л-62-04 ГОСТ 931-52		Б/ч
8	ПДИ1-01-001	Прокладка 170×2380	2	2 74	Лист Л62-0.4 ГОСТ 931-52		Б/ч
7	ПД1-01-006	Планка	1	1.1	Полоса 4×36 ГОСТ 103-57 Ст.3 ГОСТ 535-58	6	
6	ПД1-01-005	Планка	2	5 3	Полоса 4×36 ГОСТ 103-57 Ст.3 ГОСТ 535-58	6	
5	ПД1-01-004	Планка	1	2.16	Полоса 4×70 ГОСТ 103-57 Ст.3 ГОСТ 535-58	6	
4	ПД1-01-003	Планка	2	10 32	Полоса 4×70 ГОСТ 103-57 Ст.3 ГОСТ 535-58	6	
3	ПД1-01-002	Обшивка	1	17.6	Лист 1 ГОСТ 3680-57 Ст.3 ГОСТ 501-58	7	
2	ПД1-01-001	Обшивка	1	17.6	Лист 1 ГОСТ 3680-57 Ст.3 ГОСТ 501-58	6	
1	ПД1-01-100	Каркас	1	33.2	Сборный	5	

Разность диагоналей полотна не более 3мм.

ТК	Противопожарные двери металлические	Серия 2.435-6	
1969г.	Створка. Общий вид. ПДИ1-01-000	Выпуск 4	Лист 69

Госстрой СССР
Союзхимнефтестройпроект
ГОСХИМПРОЕКТ
г. Москва 1969г.

Шифр 1651
Лист 69
Инв. №

Нач. ст. п. Клеер
Гл. инж. ст. п. Клеер
Рук. труп. Успенская

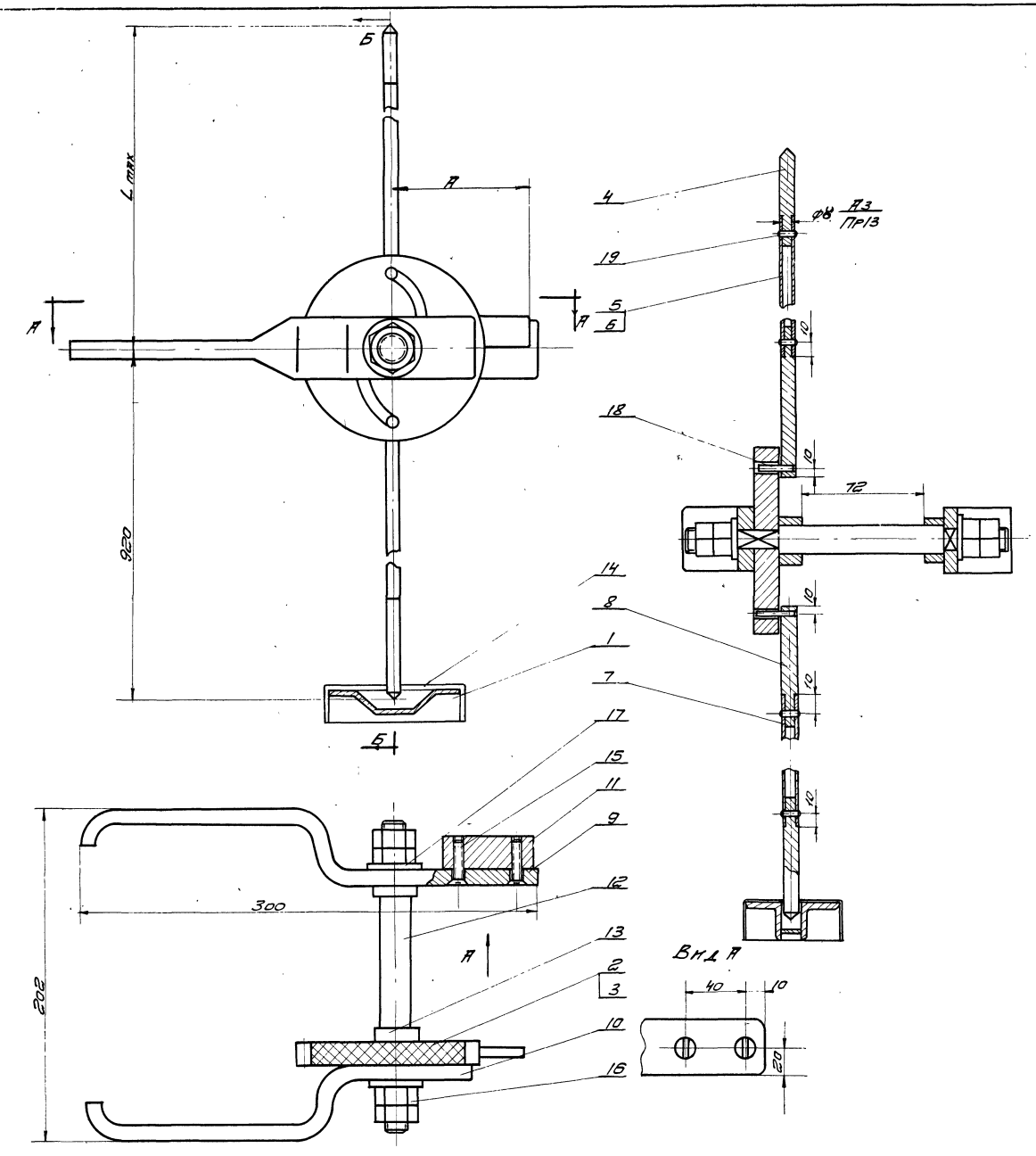

Обозначение замка	А мм	L max мм	Общий вес замка в кг
ПДИ1-04-000	90	1460	5,2
ПДИ2-03-000	90	1095	4,8
ПДИ4-06-000	125	1460	5,2
ПДИ5-04-000	125	1095	4,8

№ п/п	Обознач.	Наименование	Кол.	Вес	Материал	Лист	Прим.
19	ГОСТ 3128-60	Штифт цил. 4Пр2$_{2a}$×12	4	0,005	сталь 45 ГОСТ 1050-60		
18	ГОСТ 3128-60	Штифт цил. 6Пр2$_{2a}$×32	2	0,01	ПрЛБ2Т Кр8 ГОСТ 2060-60		
17	ГОСТ 11371-62	Шайба 12	2	0,128	600		
16	ГОСТ 5919-62	Гайка 12	4	0,06	600		
15	ГОСТ 1490-62	Винт М6×25	2	0,01	055		
14	ПДИ1-04-011	Прокладка	1	0,06	Лист ЛБ2 04 ГОСТ 931-52	72	
13	ПДИ1-04-010	Втулка	2	0,06	ПрЛБ2Т Кр25 ГОСТ 2060-60	73	
12	ПДИ04-005	Ось	1	0,31	ПрЛБ2Т Кр20 ГОСТ 2060-60	73	
11	ПДИ1-04-008	Бобышка	1	0,41	ПрЛБ2 Пр Кр60 ГОСТ 2060-60	73	
10	ПДИ1-04-007	Ручка	1	0,74	Лист ЛБ2 10Н40 ГОСТ 931-52	40	
9	ПДИ1-04-006	Ручка	1	0,89	Лист ЛБ2 10Н40 ГОСТ 931-52	73	
8	ПДИ1-04-005	Стержень	2	0,16	ПрЛБ2 Кр12 ГОСТ 2060-60	72	
7	ПДИ1-04-004	Труба	1	0,57	сталь 20 ГОСТ 8734-58	72	
6	ПДИ2-03-001	Труба	1	0,78	сталь 20 ГОСТ 8734-58	74	
5	ПДИ1-04-003	Труба	1	1,07	сталь 20 ГОСТ 8734-58	74	
4	ПДИ1-04-002	Наконечник	2	0,148	ПрЛБ2Т Кр12 ГОСТ 2060-60	72	
3	ПДИ4-06-001	Диск	1	0,22	текстолит 15 ГОСТ 5-52	71	
2	ПДИ1-04-001	Диск	1	0,22	текстолит 15 ГОСТ 5-52	71	
1	ПДИ-04-100	Гнездо	1	0,36	сварн.		

ТК 1968г. Противопожарные двери металлические. Общий вид замка ПДИ1-04-000; ПДИ2-03-000; ПДИ4-06-000; ПДИ5-04-000. Серия 2.435-6. Выпуск 4. Лист 70.

Госстроя СССР ГОСИМПРОЕКТ г. Москва. Инж. Стр. Стеер. Гл. инж. сект. Стеер. Отдел гл. архитектора Орлова. Проверил Ушакова. Разраб. Ушакова.

Шифр 1651 Лист Инв. №

Согласовано

Госстрой СССР Госгражданпромстрой ГПСХИМПРОЕКТ г. Москва

Гл. инж.	Шихова	
Гл. спец.	Шихова	
Чертил	Сергов	
Провер.	Шихова	
Нач. сект.	Клеер	
Рук. гр.	Клеер	
Рук. сект.	Шихова	

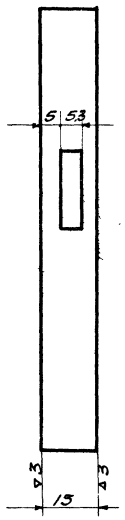

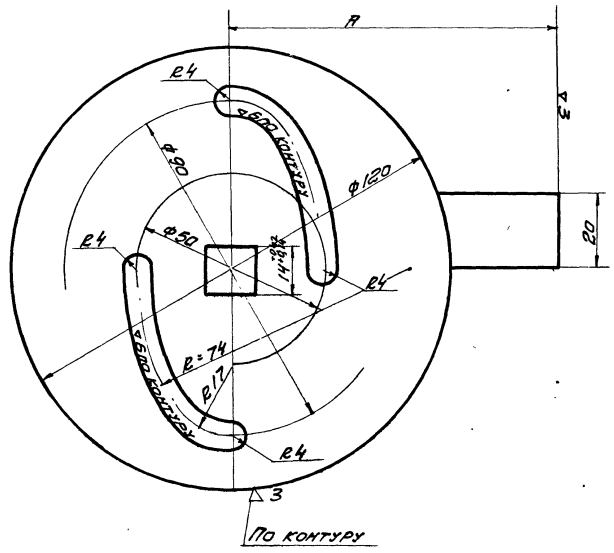

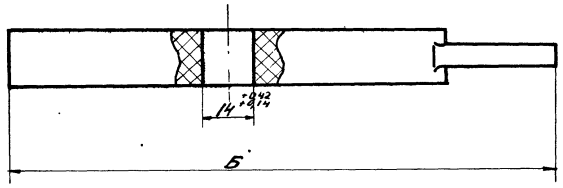

Обозначение	А	Б	Вес диска кг
ПДИ1-04-001	90	150	0,22
ПДИ4-06-001	125	185	0,221

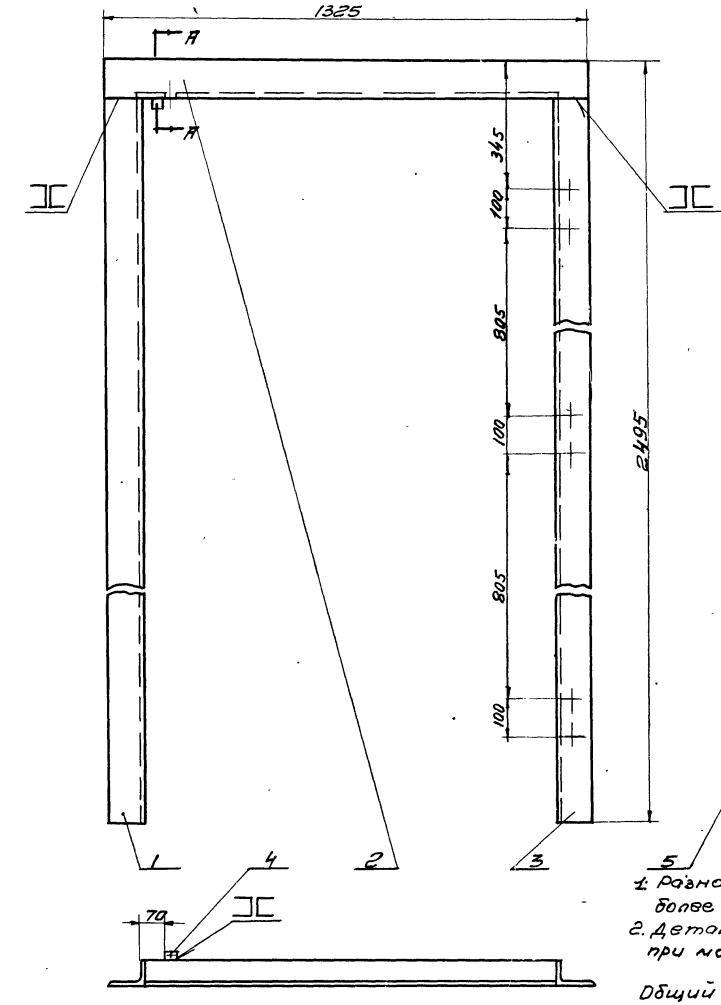

1. Разность диагоналей не более 3мм.
2. Деталь ПД1-02-006 приварить при монтаже.

Общий вес 66,7 кг

М1:10

А - А
М1:5

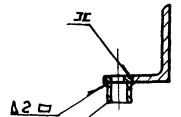

размер 840 и 70 уточнить при монтаже.

№ поз.	Обозначение	Наименование	Кол.	Вес	Материал	Лист	Примеч.
6	ПД1-02-006	Трубо L=30	1	0,45	Труба 20 ГОСТ 3262-62	6/4	
5	ПД1-02-005	Планка	1	0,45	Полоса 4х90 ГОСТ 103-57 Ст.3 ГОСТ 535-58	10	
4	ПД1-02-004	Планка	1	0,02	Полоса 4х60 ГОСТ 103-57 Ст.3 ГОСТ 535-58	23	
3	ПД1-02-003	Уголок	1	23,84	100х63х8 ГОСТ 8510-57 Н.-нер. ст.3 ГОСТ 535-58	10	
2	ПД3-02-001	Уголок	1	13,3	100х63х8 ГОСТ 8510-57 Н.-нер. ст. 3 ГОСТ 535-58	9/4	
1	ПД1-02-001	Уголок L=2395	1	23,84	100х63х8 ГОСТ 8510-57 Н.-нер. ст. 3 ГОСТ 535-58	8/4	

ТК	Противопожарные двери металлические			Серия 2.435-6	
1968г.	Рама ПД3-02-000. Общий вид и детали. ПДИ1-04-001; ПДИ4-06-001			Выпуск 4	Лист 71

Чертил		Диск	ПДИ1-04-001 ПДИ4-06-001		
Провер.			Вес 0,22; 0,221	М-б 1:1	Лист
2.435-6 вып.4		Текстолит 15 ГОСТ 5-52			

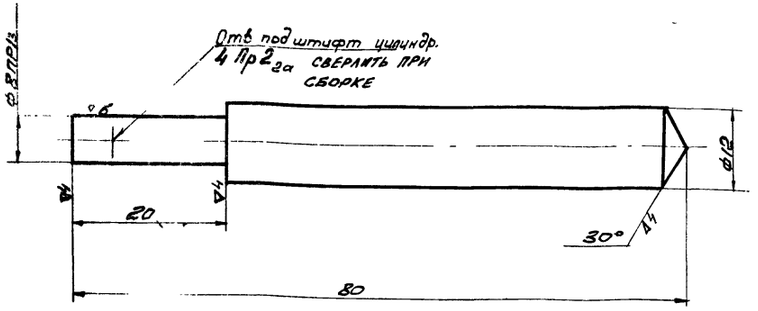

Чертил	Турец		Наконечник	ПДИ1-04-002	
Провер.	Шц				
2.435-6 вып.4	ПР Л62-Т-КР12 ГОСТ 2060-60		Вес 0,074	М-Б 2:1	Лист

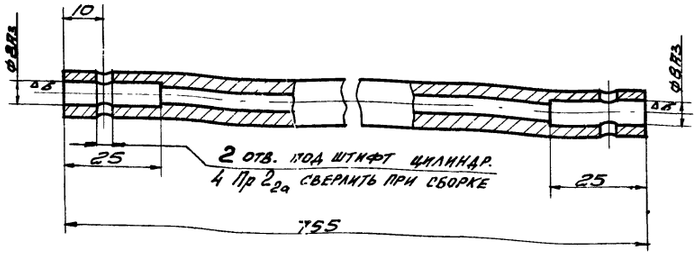

Чертил	Турец		Труба	ПДИ1-04-004	
Провер.	Шц				
2.435-6 вып.4	Труба 14×4 20 ГОСТ 8734-58		Вес 0,57	М-Б 1:1	Лист

~ остальное

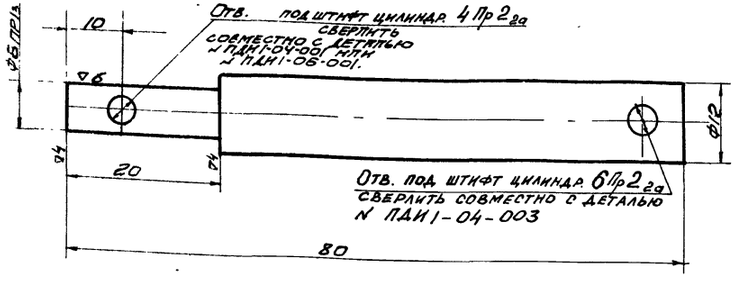

Чертил	Турец		Стержень	ПДИ1-04-005	
Провер.	Шц				
2.435-6 вып.4	ПР Л62-Т КР12 ГОСТ 2060-60.		Вес 0,08	М-Б 2:1	Лист

~ остальн.

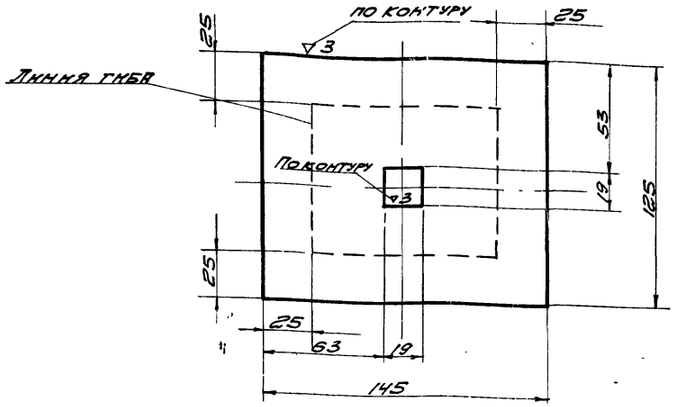

Чертил	Турец		Прокладка	ПДИ1-04-011	
Провер.	Шц				
2.435-6 вып.4	Лист Л62-04 ГОСТ 931-52.		Вес 0,06	М-Б 1:2	Лист
ТК	Противопожарные двери металлические.			Серия 2.435-6	
1968г.	Детали замка: ПДИ1-04-002; ПДИ1-04-005; ПДИ1-04-004; ПДИ1-04-011.			Выпуск 4	Лист 72

Шифр 1651
Лист 73
Инв. №

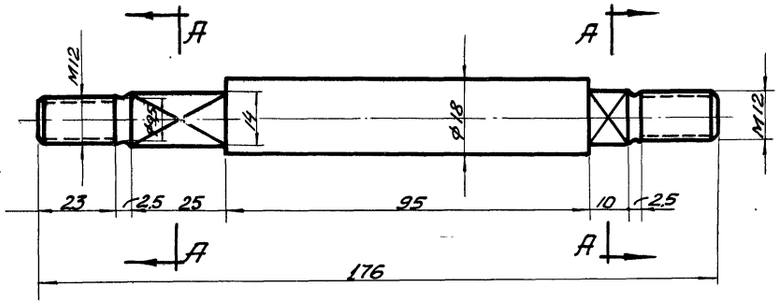

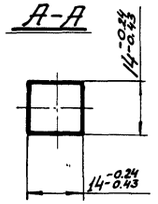

Чертил		Ось	ПДИ1-04-009		
Провер.	Ушакова		Вес	М-б	Лист
2.435-6 вып.4		ПРЛ62-Т КР20 ГОСТ2060-60	0,31	1:1	73

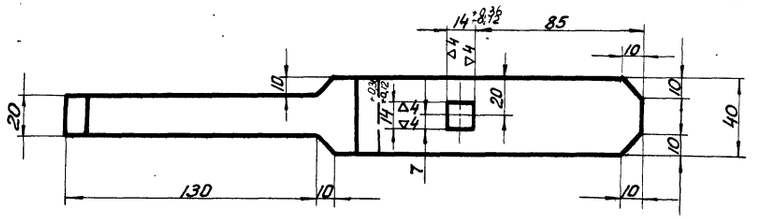

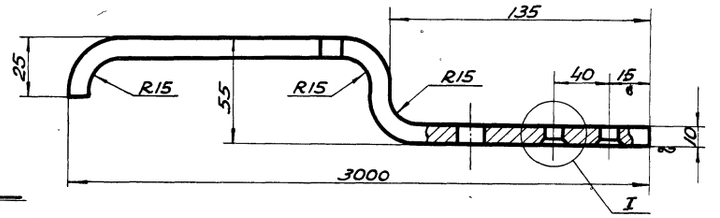

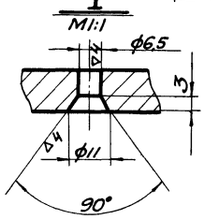

Чертил		Ручка	ПДИ1-04-006		
Провер.	Ушакова		Вес	М-б	Лист
2.435-6 вып.4		Лист Л6210 ГОСТ 931-52.	0,89	1:2	73

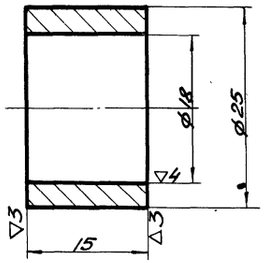

Чертил		Втулка	ПДИ1-04-010		
Провер.	Ушакова		Вес	М-б	Лист
2.435-6 вып.4		ПРЛ62Т КР25 ГОСТ 2060-60	0,06	2:1	73

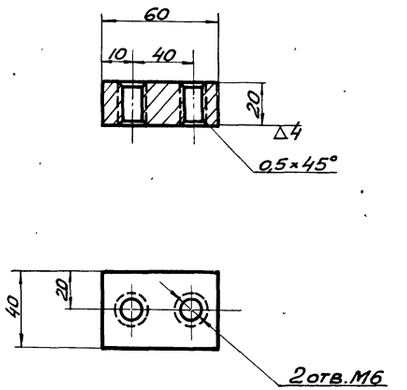

Чертил		Бобышка	ПДИ-1-04-008		
Провер.	Ушакова		Вес	М-б	Лист
2.435-6 вып.4		ПРЛ62 ПР КР60 ГОСТ2060-60	0,4	1:2	73
ТК	Противопожарные двери металлические.		Серия 2.435-6		
1969г.	Детали замка ПДИ1-04-009; ПДИ1-04-006; ПДИ1-04-010; ПДИ1-04-008.		Выпуск 4	Лист 73	

Согласовано:

Ст. инж. Ушакова
Чертил Стародубов
Провер. Ушакова

Нач. с.т.п. Клеер
Гл. инж. ст. Клеер
Рук. гр. Успенская

Госстрой СССР
Союзхимнефтестройпроект
ГОСХИМПРОЕКТ
г. Москва.

~ Остальное

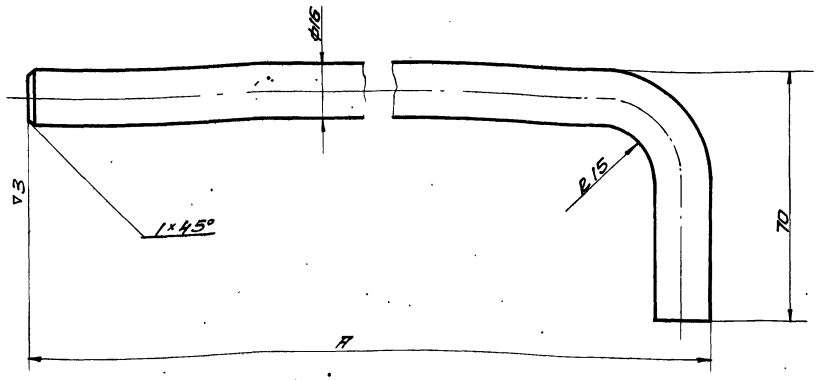

Обозначен.	A	Длина заготов.	Вес
ПДИ4-04-001	290	336	0,574
ПДИ4-05-001	450	495	0,845

Чертил	Гурьев	Стержень	ПДИ4-04-001 ПДИ4-05-001
Проверил	Ушакова		
2.435-6 вып.4	Пр. П62-т-кв.16. ГОСТ 2060-60	Вес отправ.	М-Б 1:1
			Лист

~ Остальное

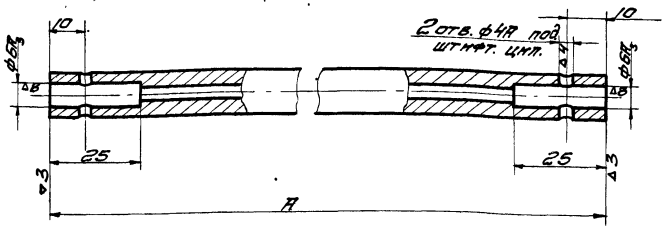

Обозначен.	A	Вес
ПДИ1-04-003	1305	1,07
ПДИ2-03-001	440	0,76

Чертил	Гурьев	Труба	ПДИ1-04-003 ПДИ2-03-001
Провер.	Ушакова		
2.435-6 вып.4	Труба 12×4-20 ГОСТ 8734-58	Вес отправ.	М-Б 1:1
			Лист

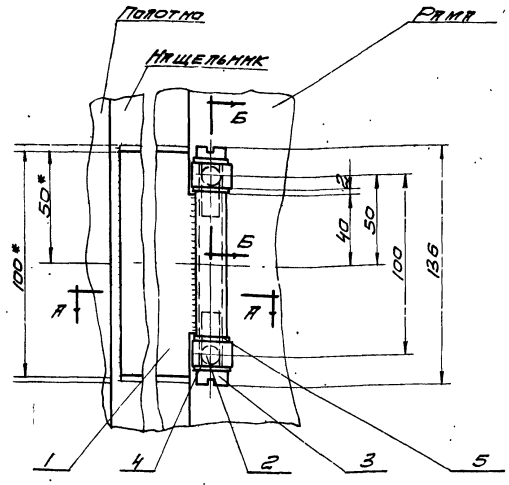

Б-Б

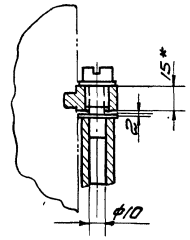

А-А

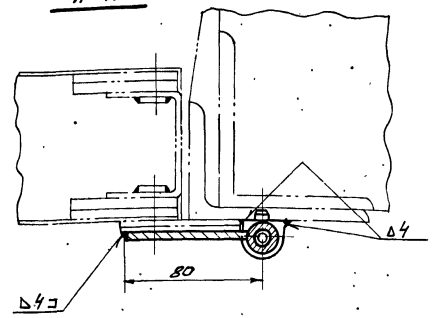

1. При монтаже полость втулки заполнить смазкой.
2. Размеры со звездочкой даны для справок.

Общий вес ~ 0,55 кг М1:2

№ поз.	Обозначение	Наименование	Кол.	Вес	Материал	Лист	Примеч.
5	ГОСТ 11371-65	Шайба 12	2	0,012	Ст0		
4	ГОСТ 6402-61	Шайба пружинная 12	2	0,014	Сталь 65Г ГОСТ 1050-60		
3	ПДИ-03-003	Винт	2	0,072	Сталь 35 ГОСТ 1050-60	11	
2	ПДИ-03-001	Рым-болт	2	0,09	Сталь 45 ГОСТ 1050-60	11	
1	ПДИ-03-100	Кронштейн с втулкой	1	0,35	Сбор	12	Деталь ПДИ-03-100 перечень на сборку

ТК Противопожарные двери металлические. Серия 2.435-6

1968 г. Детали шпингалета: ПДИ4-04-001; ПДИ4-05-001; ПДИ4-04-003; ПДИ2-03-001. Петля ПДИ1-03-000. Общий вид. Выпуск 4, Лист 74

ГПСХИМПРОЕКТ г. Москва

Нач. с.т.п. Клеер; Гл. инж. Клеер; Вед. гр. Успенский

Н. контр. Уфаев; Провер. Уфаков

Инв. № подл. | Подп. и дата | Взам. инв. №

НФР 651 ЧСТ

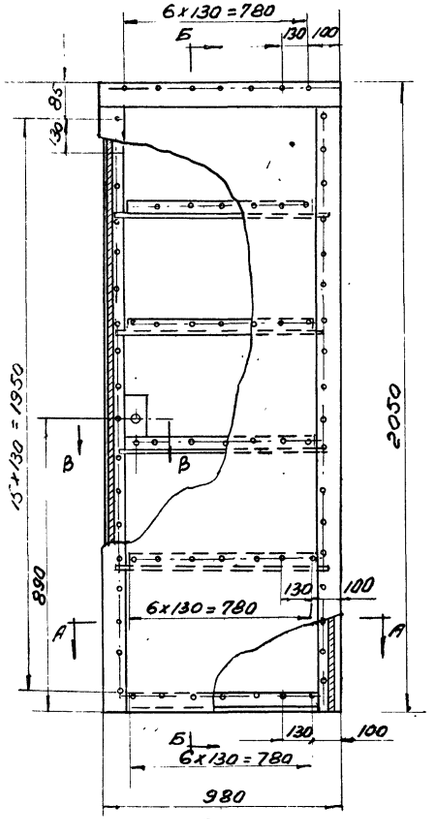

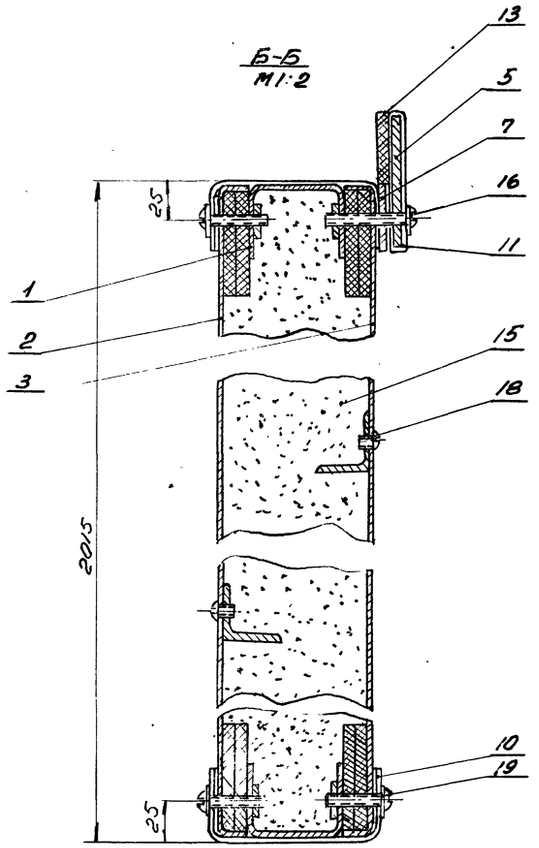

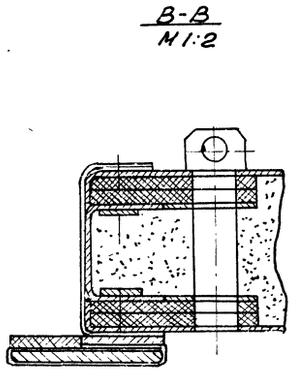

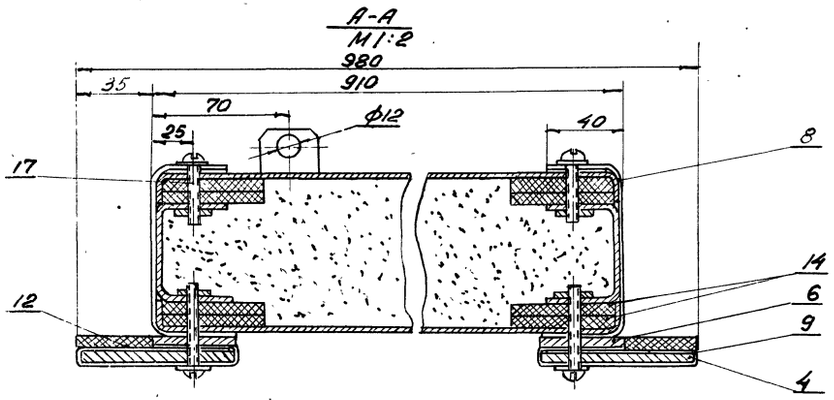

Разность диагоналей полотна не более 3 мм

Общий вес 149,5 кг

N п/п	Обознач.	Наименование	Кол	Вес	Матер.	Лист	Прим
19	ГОСТ 11371	Шайба 5	92	0,08	011		
18	ГОСТ 1489-57	Винт М5×8	28	0,05	055		
17	ГОСТ 1489-57	Винт М5×25	53	0.15	055		
16	ГОСТ 1489-57	Винт М5×30	39	0.18	055		
15	ГОСТ 13450-68	Уплотнитель	0.15	60,5	Плиты асбо-вермикулитовые		по месту
14	ГОСТ 4598-60	Прокладка 5х60	23 п.м	5.8	Плиты древесно-волокнист.		по месту
13	ПДИ2-01-006	Прокладка 35х910	1	0.018	Резина-пластина 4Т-М Гост 7338-65		б/4
12	ПДИ2-01-005	Прокладка 35х2050	2	0.08	Резина-пластина 4Т-М Гост 7338-65		б/4
11	ПДИ2-01-004	Прокладка 170х840	1	0.45	Лист Л62М-0,4 Гост 931-52		б/4
10	ПДИ2-01-003	Прокладка 170х830	2	0.88	Лист Л62М-0,4 Гост 931-52		б/4
9	ПДИ2-01-002	Прокладка 170х2050	2	2.4	Лист Л62М-0,4 Гост 931-52		б/4
8	ПДИ2-01-001	Прокладка 170х2015	2	2.32	Лист Л62М-0,4		б/4
7	ПД1-01-005	Планка	1	1.1	Полоса 4х36 Гост 103-57 Ст 3 Гост 535-58	8	
6	ПД2-01-004	Планка	2	4.2	Полоса 4х36 Гост 103-57 Ст 3 Гост 535-58	22	
5	ПД1-01-004	Планка	1	2.16	Полоса 4х70 Гост 103-57 Ст 3 Гост 535-58	8	
4	ПД2-01-003	Планка	2	8.5	Полоса 4х70 Гост 103-57 Ст 3 Гост 535-58	22	
3	ПД2-01-002	Обшивка	1	15,0	Лист 1 Гост 3680-57 Ст 3 Гост 501-58	21	
2	ПД2-01-001	Обшивка	1	15.0	Лист 1 Гост 3680-57 Ст 3 Гост 501-58	20	
1	ПД2-01-100	Каркас	1	30,4	Сборный	19	

ТК	Противопожарные двери металлические	Серия 2.435-6	
196с	Створка. Общий вид ПДИ2-01-000	Выпуск 4	Лист 75

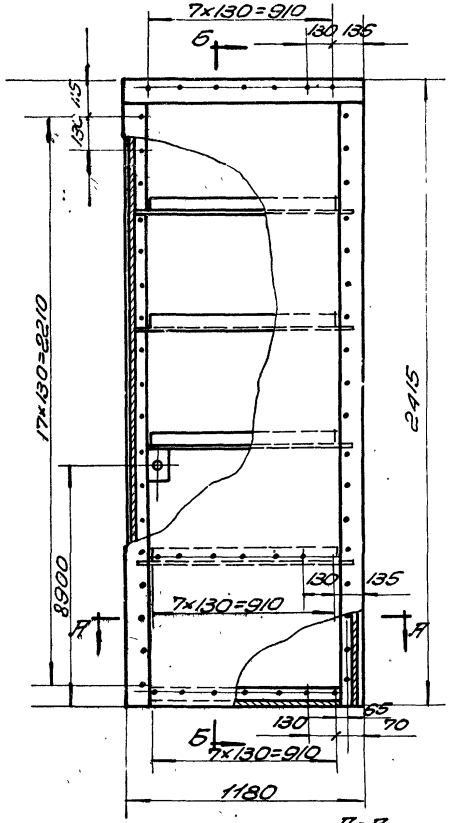

Б-Б
М1:2

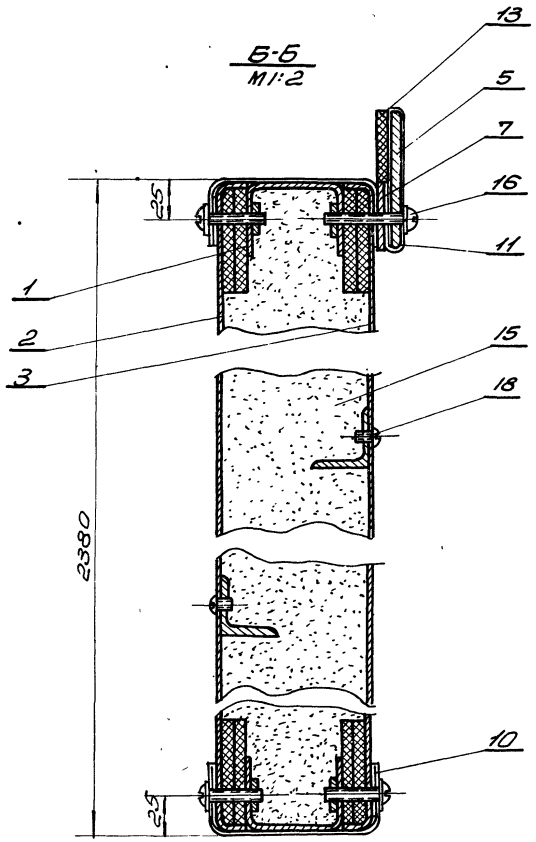

В-В
М1:2

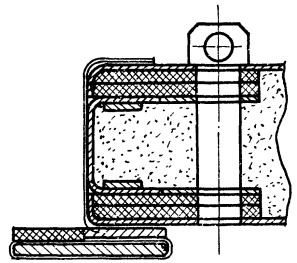

А-А
М1:2

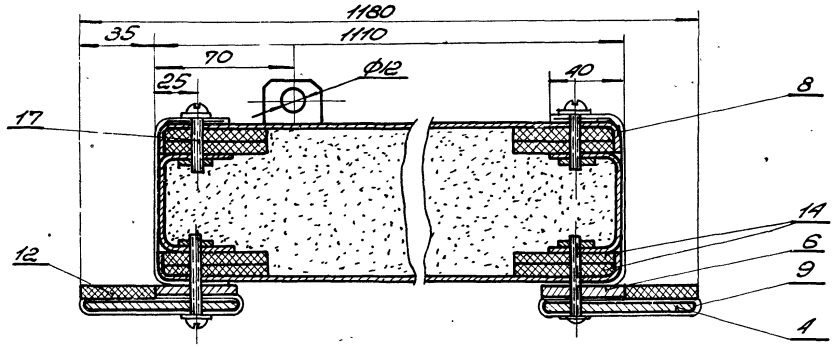

Разность диагоналей полотно не более 3мм

Общий вес 161 кг

N п/п	Обозначение	Наименование	Кол	Вес	Материал	Лист	Прим.
19	ГОСТ 11371-62	Шайба 5	104	0.09	011		
18	ГОСТ 1489-57	Винт М5×8	32	0.064	055		
17	ГОСТ 1489-57	Винт М5×25	60	0.244	600		
16	ГОСТ 1489-57	Винт М5×30	44	0.202	600		
15	ГОСТ 13450-68	Уплотнитель	м3 0.19	47.5	Плитка асбовелитовая		По месту
14	ГОСТ 4598-60	Прокладка 5×60×26960	1	6.8	Плита ТМКЩ, А резелит-60 техническая		По месту
13	ПДИЗ-01-006	Прокладка С=1110	1	0.023	Резина пластина АМС-ЯМ ГОСТ 7338-56		Б/Ч
12	ПДИЗ-01-005	Прокладка С=2415	2	0.05	Резина пластина АМБ-ЯМ ГОСТ 7338-56		Б/Ч
11	ПДИЗ-01-004	Прокладка С=1110	1	0.605	Лист ЛГ62М 0.4×170		Б/Ч
10	ПДИЗ-01-003	Прокладка С=1030	2	1.09	Лист ЛГ62М 0.4×170		Б/Ч
9	ПДИЗ-01-002	Прокладка С=2345	2	2.8	Лист ЛГ62М 0.4×170		Б/Ч
8	ПДИЗ-01-001	Прокладка С=2380	2	2.74	Лист ЛГ62М 0.4×170		Б/Ч
7	ПДЗ-01-004	Планка	1	1.34	Полоса 4×36 ГОСТ 103-57 Ст-3 ГОСТ 535-58	97	
6	ПД1-01-005	Планка	2	5.3	Полоса 4×35 ГОСТ 103-57 Ст-3 ГОСТ 535-58	6	
5	ПДЗ-01-003	Планка	1	2.6	Полоса 4×70 ГОСТ 103-57 Ст-3 ГОСТ 535-58	97	
4	ПД1-01-003	Планка	2	10.32	Полоса 4×70 ГОСТ 103-57 Ст-3 ГОСТ 535-58	6	
3	ПДЗ-01-002	Обшивка	1	21.2	Лист 1 ГОСТ 19280-57 Ст-3 ГОСТ 501-58	27	
2	ПДЗ-01-001	Обшивка	1	21.2	Лист 1 ГОСТ 19280-57 Ст-3 ГОСТ 501-58	26	
1	ПДЗ-01-100	Каркас	1	36.4	Сборный	25	

ГОСХИМПРОЕКТ
г. Москва

Разработан впервые

Нач. отд. Клевер
Гл. инж. СПА Клевер
Рук. груп. Устинова

Проверил Цыкова

ТК | Противопожарные двери металлические | Серия 2.435-6
1968 | Створка. Общий вид ПДИЗ-01-000 | Выпуск 4 | Лист 76

Шифр 1651
Лист 77
Инв. №

Согласовано:

Госстрой СССР
Союзхимнефтеспецпроект
ГОСХИМПРОЕКТ
г. Москва 1969г.

Гл. инж.	Технук	Ларина	
Гл. инж. пр.	Лунищев	Кравцов	
Нач. с.т.п.	Клебер	Шилова	
Рук. гр.	Клебер	Подгорная	
Инж.	Колесникова		

В-В
М1:2

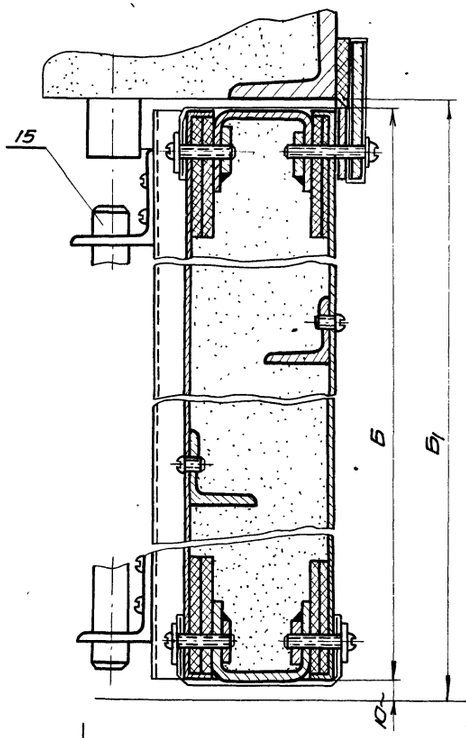

Г-Г
М1:2

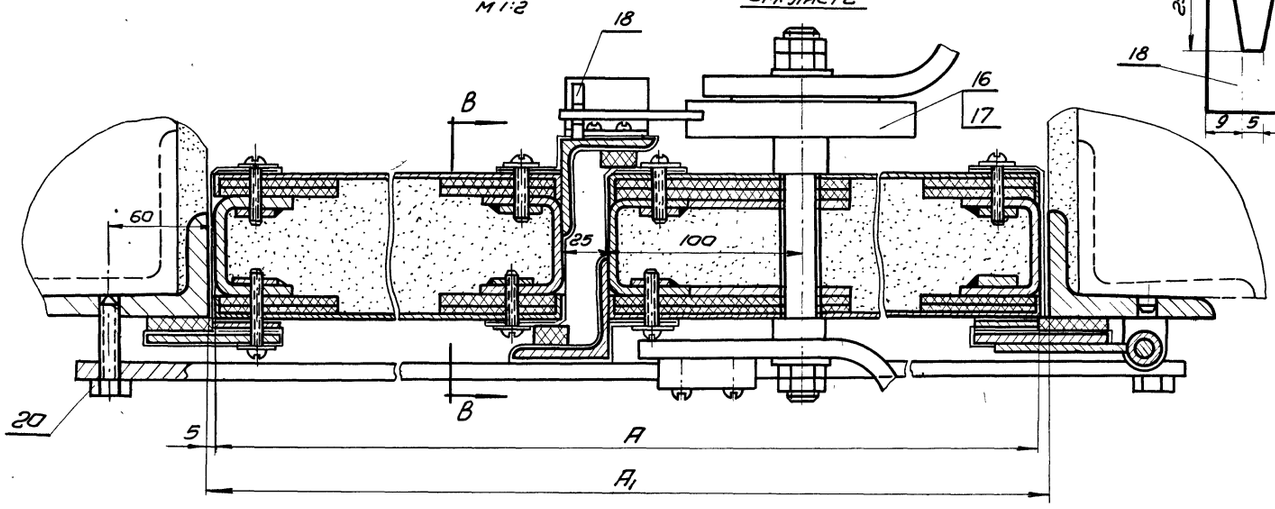

См. лист 2

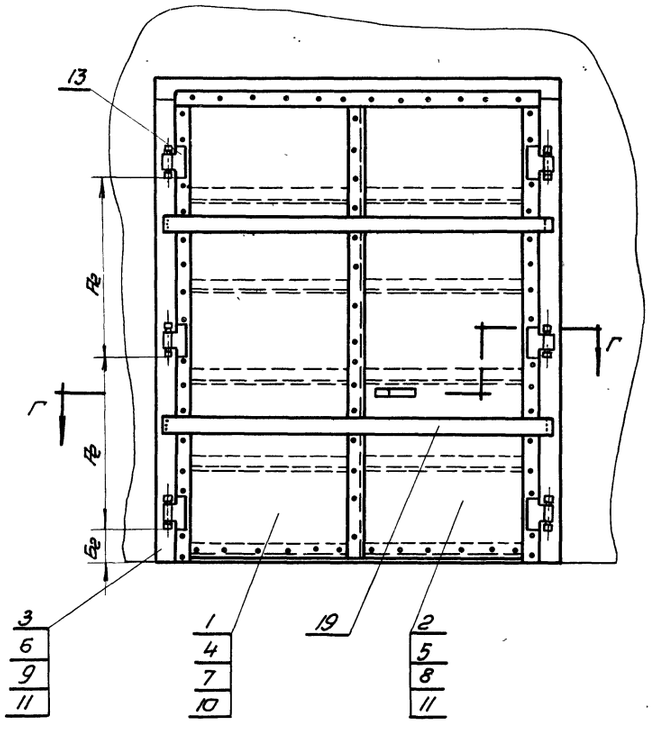

Закладку поз. 18 приварить к нащельнику после установки запора.

Таблица № 1.

Обозначение общего вида	А	Б	А1	Б1	А2	Б2	Вес в кг.
	Размеры в мм						
ПДИ 4-00-000	1445	2380	1455	2395	805	245	359
ПДИ 5-00-000	1645	2015	1655	2030	625	240	355
ПДИ 6-00-000	1845	2380	1855	2395	805	245	393
ПДИ 7-00-000	2245	2380	2295	2395	805	245	419

М 1:20

Поз.	Обознач.	Наименование	Кол.	Вес	Материал	Лист	Примеч.
20	ГОСТ 7798-62*	Болт М8×28	12	0.16	0.55		
19	ПДИ4-00-002	Монтажная планка	2	см. отд. л.	Лист 6 ГОСТ 3681-57 Ст.3 ГОСТ 380-38		
18	ПДИ4-00-001	Закладка	1	0.10	Лист ГОСТ 3681-57 Ст.3 ГОСТ 380-38	77	
17	ПДИ5-04-000	Замок	1	4.8	Сбор.	70	
16	ПДИ4-05-000	Замок	1	5.2	Сбор.	70	ПДИ4-00-000 ПДИ6-00-000 ПДИ7-00-000
15	ПДИ4-05-000	Шпингалет	1	1.69	Сбор.	96	
14	ПДИ4-04-000	Шпингалет	1	1.43	Сбор.	95	
13	ПДИ4-03-000	Петля	6	1.53	Сбор.	74	
12	ПД7-03-000	Рама	1	71	Сбор.	39	
11	ПДИ7-02-000	Створка правая	1	169	Сбор.	93	
10	ПДИ7-01-000	Створка левая	1	169	Сбор.	91	
9	ПД6-03-000	Рама	1	67	Сбор.	39	
8	ПДИ6-02-000	Створка правая	1	158	Сбор.	89	
7	ПДИ6-01-000	Створка левая	1	158	Сбор.	87	
6	ПД5-03-000	Рама	1	59	Сбор.	39	
5	ПДИ5-02-000	Створка правая	1	143	Сбор.	85	
4	ПДИ5-01-000	Створка левая	1	143	Сбор.	83	
3	ПДИ4-03-000	Рама	1	63	Сбор.	39	
2	ПДИ4-02-000	Створка правая	1	143	Сбор.	80	
1	ПДИ4-01-000	Створка левая	1	143	Сбор.	79	

ТК 1969г	Противопожарные двери металлические	Серия 2.435.6	
	Общие виды дверей ПДИ4-00-000; ПДИ5-00-000; ПДИ6-00-000; ПДИ7-00-000	Выпуск 4	Лист 77

Вид Д (повернуто)

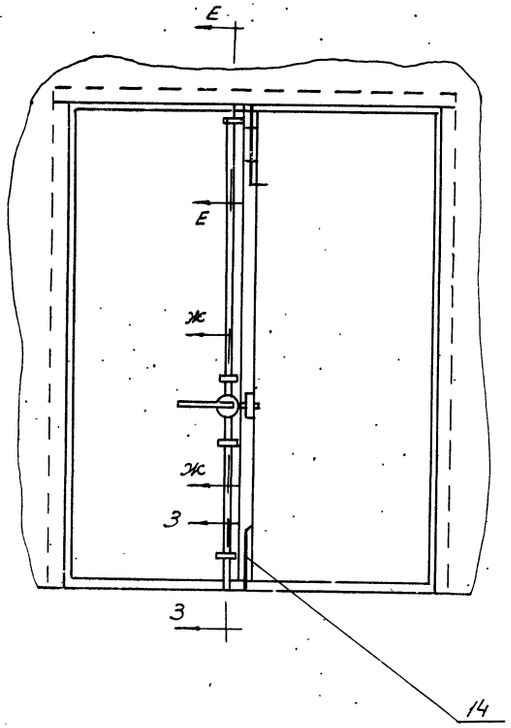

Ж-Ж
М1:2

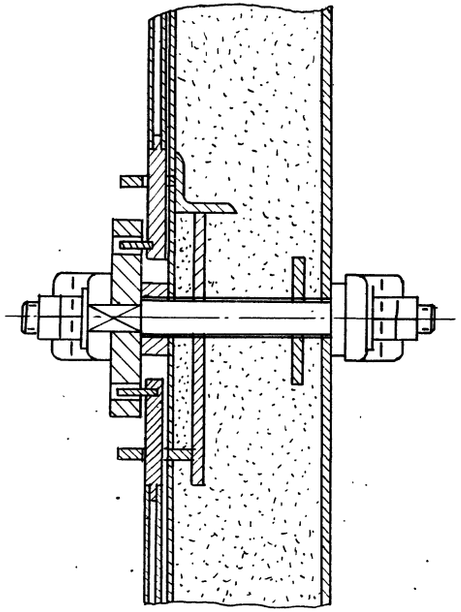

З-З
М1:2

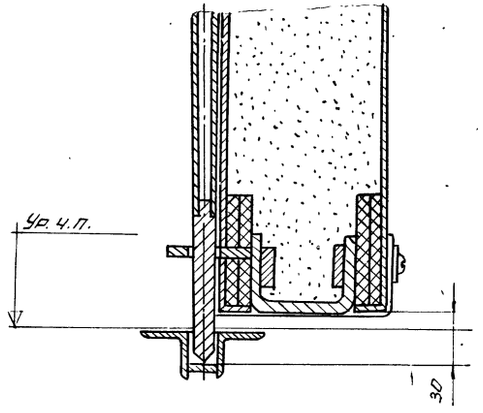

Е-Е
М1:2

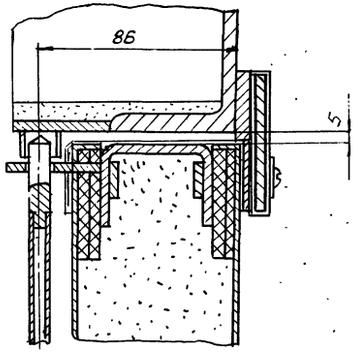

Деталь поз. 19
ПДЧ-00-002 М1:2.

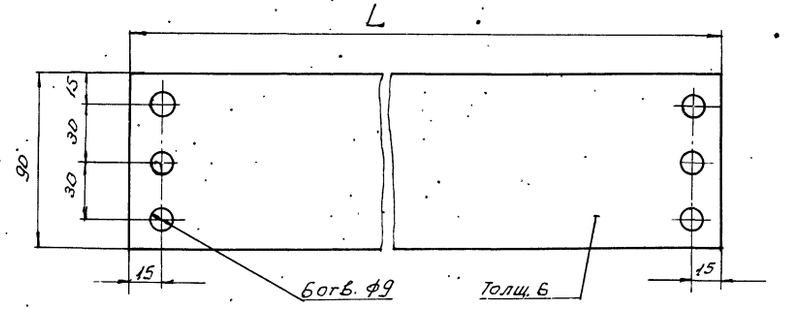

Тип дверей	Длина монтажн. деталей L в мм.	Вес монтажн. деталей G кг.
ПДИ 4-00-000	1605	6,8
ПДИ 5-00-000	1805	7,65
ПДИ 6-00-000	2005	8,5
ПДИ 7-00-000	2405	10,0

Примечание:
Общий вес дверей указан без учета монтажных планок и болтов.

ТК	Противопожарные двери металлические		Серия 2.435-6
1969г.	Общие виды дверей ПДИ 4-00-000; ПДИ 5-00-000; ПДИ 6-00-000; ПДИ 7-00-000	Выпуск 4	Лист 78

Госстрой СССР
Союзнефтеспецпроект
ГОСХИМПРОЕКТ
г. Москва 1969г.

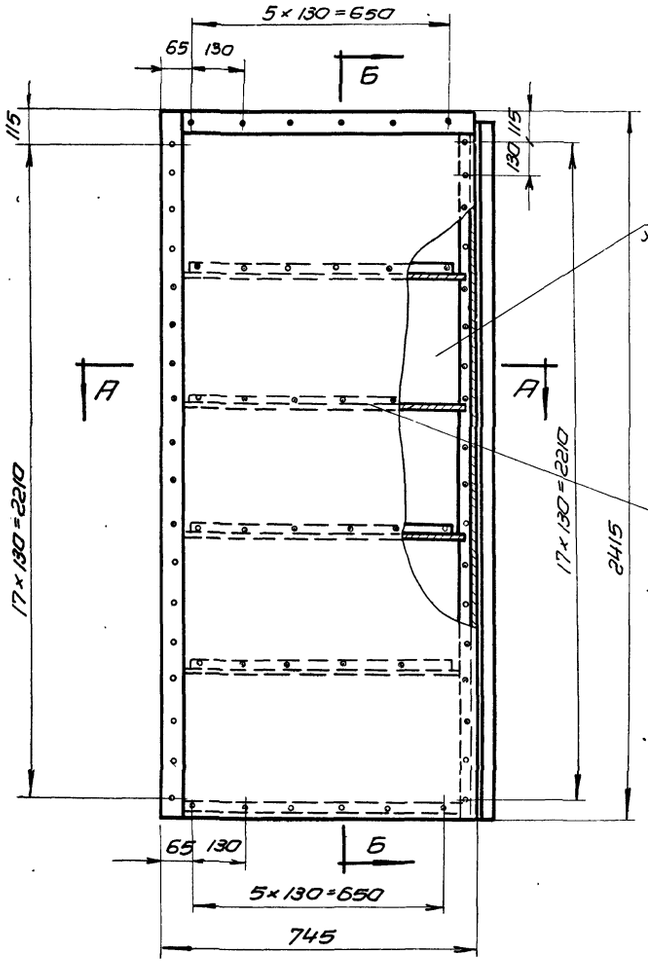

А-А
М 1:2

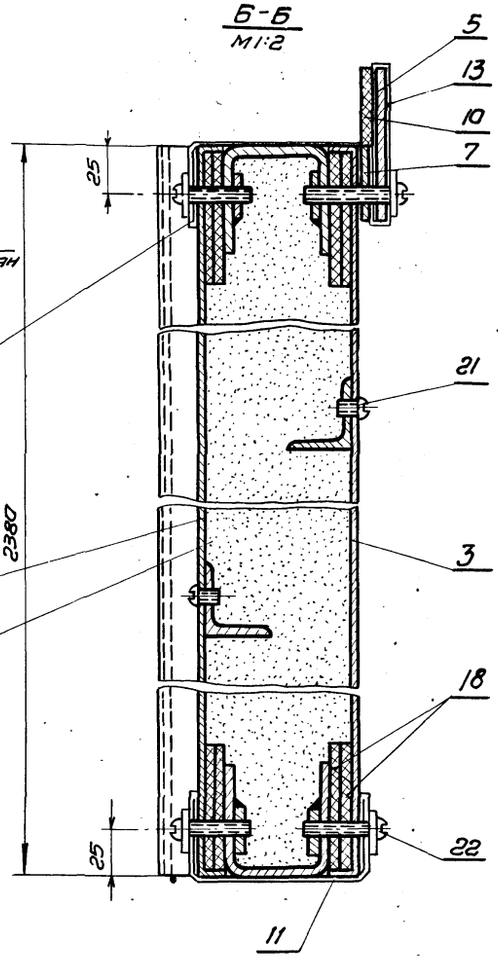

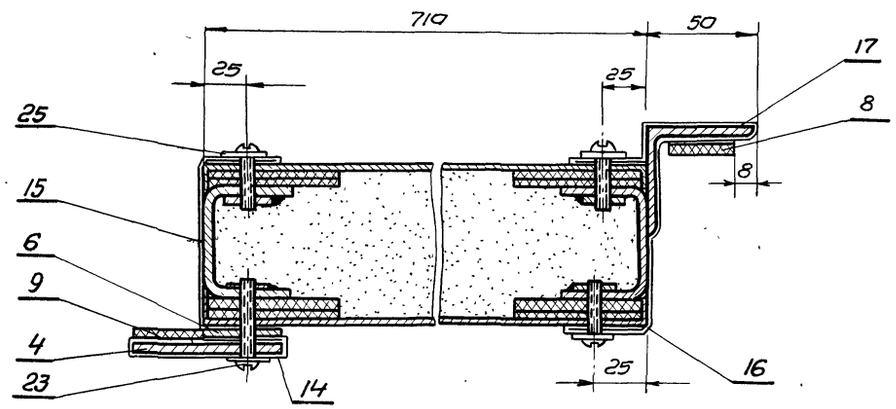

Разность диагоналей полотна не более 3мм.

Общий вес 143 кг.

Поз.	Обозначение	Наименование	Кол.	Вес	Материал	Лист	Примеч.
25	ГОСТ 11371-62	Шайба 5	96	0.44	Ст1		
23	ГОСТ 1489-62	Винт М 5×30	24	0.12	600		
22	ГОСТ 1489-62	Винт М 5×25	72	0.22	600		
21	ГОСТ 1489-62	Винт М 5×8	24	0.05	0.55		
19	ГОСТ 13450-68	Уплотнитель	0.19	55	Плита асбовермик.		По месту
18	ГОСТ 4598-60	ℓ = 23760 Прокладка 60×5	1	6.6	Плита древесно-волокнистая	Б/4	По месту
17	ПДИ4-01-011	180×2380 Прокладка	1	1.45	— " —	Б/4	
16	ПДИ4-01-010	180×2380 Прокладка	1	1.45	— " —	Б/4	
15	ПДИ4-01-009	180×2380 Прокладка	1	1.45	— " —	Б/4	
14	ПДИ4-01-008	180×2415 Прокладка	1	1.45	— " —	Б/4	
13	ПДИ4-01-007	180×675 Прокладка	1	0.41	— " —	Б/4	
12	ПДИ4-01-006	180×630 Прокладка	1	0.38	— " —	Б/4	
11	ПДИ4-01-005	210×630 Прокладка	1	0.45	Лист Л62М-0.4 ГОСТ 931-52	Б/4	
10	ПДИ4-01-004	35×675 Прокладка	1	0.1	— " —	Б/4	
9	ПДИ4-01-003	35×2415 Прокладка	1	0.34	— " —	Б/4	
8	ПДИ4-01-002	30×2380 Прокладка	1	0.28	Резина-пласт. 6МБ	Б/4	
7	ПД4-01-005	Планка	1	0.8	— " —	34	
6	ПД4-01-005	Планка	1	2.65	Полоса 4×36 ГОСТ 103-57 Ст3 ГОСТ 535-58	6	
5	ПД4-01-006	Планка	1	1.64	— " —	34	
4	ПД1-01-003	Планка	1	5.16	Полоса 4×70 ГОСТ 103-57 Ст3 ГОСТ 535-58	6	
3	ПД4-01-002	Обшивка	1	13.9	— " —	33	
2	ПД4-01-001	Обшивка	1	13.9	Лист 1 ГОСТ 3860-57 Ст3 ГОСТ 501-58	32	
1	ПДИ4-01-100	Каркас	1	34.6	Сварной	81	

ТК Противопожарные двери металлические. Серия 2.435-6

1969 г. Створка левая ПДИ4-01-000 Выпуск 4 Лист 79

Госстрой СССР Союзхимнефтестройпроект ГОСХИМПРОЕКТ г. Москва 1969 г.

Нач. сект. Клеер Гл. инж. сект. Клеер Рук. группы Успенская

Гл. инж. Техник Каелов Провайд Суханов

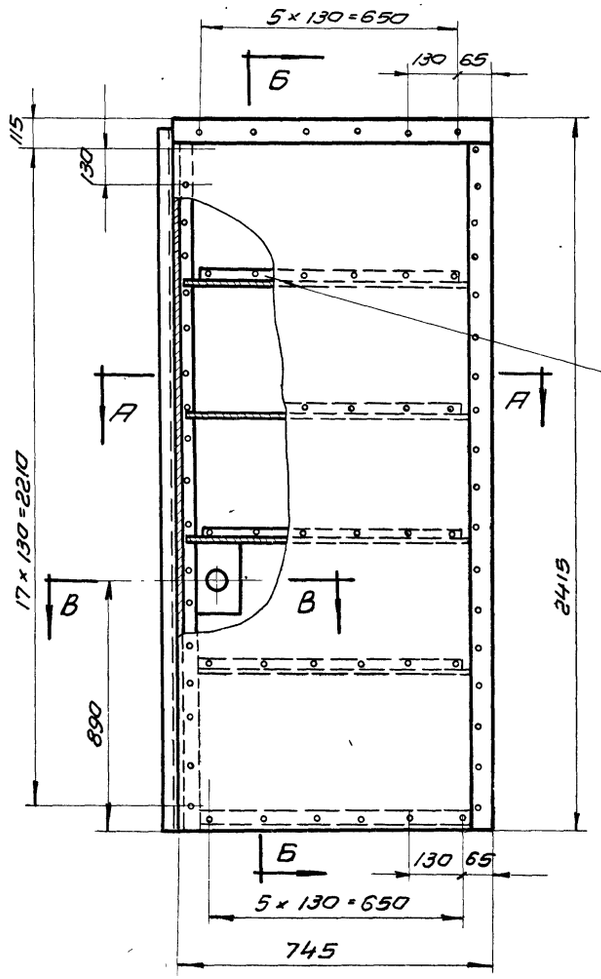

Б-Б
М 1:2

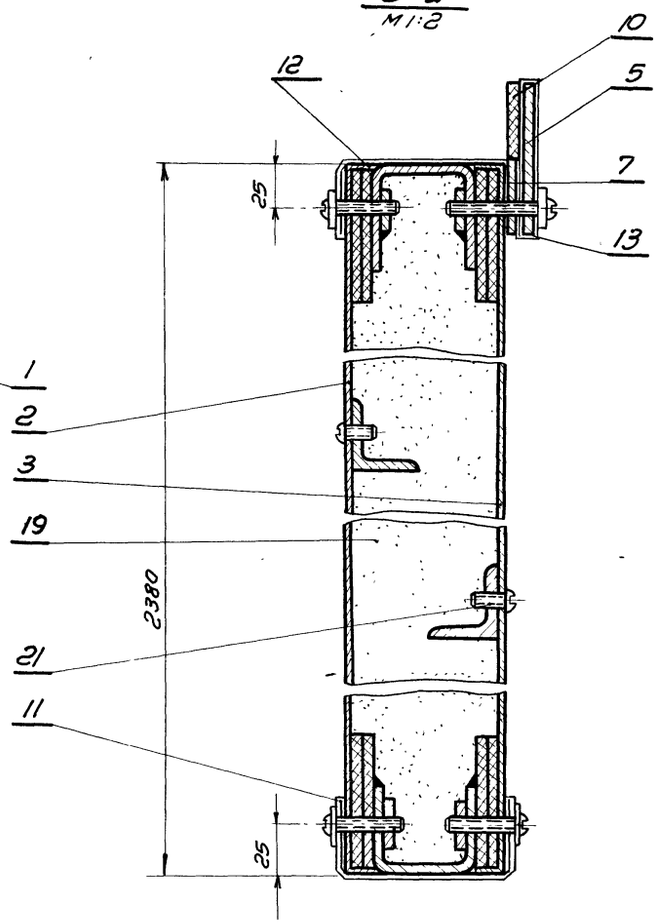

В-В
М 1:2

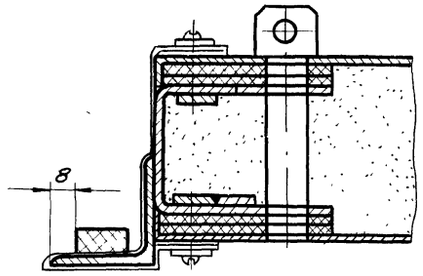

Общий вес 143кг.

Поз.	Обознач.	Наименование	Кол.	Вес	Материал	Лист	Примеч
25	ГОСТ 11371-62	Шайба 5	132	0.44	011		
23	ГОСТ 1489-62	Винт М5×30	24	0.12	600		
22	ГОСТ 1489-62	Винт 5×25	72	0.22	600		
21	ГОСТ 1489-62	Винт М5×8	24	0.05	055		
19	ГОСТ 13450-68	Уплотнитель	0.19	55	Плита асбовермик.		По месту
18	ГОСТ 4598-60	Прокладка 60×5 ℓ=2376	1	6.6	Плита древесно волокнистая	Б/Ч	По месту
17	ПДИ4-01-011	Прокладка 180×2380	1	1.45	—"—	Б/Ч	
16	ПДИ4-01-010	Прокладка 180×2380	1	1.45	—"—	Б/Ч	
15	ПДИ4-01-009	Прокладка 180×2380	1	1.45	—"—	Б/Ч	
14	ПДИ4-01-008	Прокладка 180×2345	1	1.43	—"—	Б/Ч	
13	ПДИ4-01-007	Прокладка 180×710	1	0.43	—"—	Б/Ч	
12	ПДИ4-01-006	Прокладка 180×630	1	0.38	—"—	Б/Ч	
11	ПДИ4-01-005	Прокладка 210×630	1	0.45	Лист Л62М-0.4 ГОСТ 931-52	Б/Ч	
10	ПДИ4-01-004	Прокладка 35×745	1	0.11	—"—	Б/Ч	
9	ПДИ4-01-003	Прокладка 35×2380	1	0.33	Резина-пластина 4МБ ГОСТ 7338-65	Б/Ч	
8	ПДИ4-01-002	Прокладка 30×2380	1	0.28	Резина-пластина БМБ ГОСТ 7338-65	Б/Ч	
7	ПДИ4-01-005	Планка	1	0.8	"	34	
6	ПДИ-01-005	Планка	1	2.65	Полоса 4×36 ГОСТ 103-57 Ст3 ГОСТ 535-57	6	
5	ПДИ4-01-006	Планка	1	1.64	"	34	
4	ПДИ-01-003	Планка	1	5.16	Полоса 4×70 ГОСТ 103-57 Ст3 ГОСТ 535-58	6	
3	ПДИ4-02-002	Обшивка	1	13.9	—"—	38	
2	ПДИ4-02-001	Обшивка	1	13.9	Лист 1 ГОСТ 3680-57 Ст3 ГОСТ 501-58	37	
1	ПДИ4-01-100	Каркас	1	34.7	Сварной	81	

А-А
М 1:2

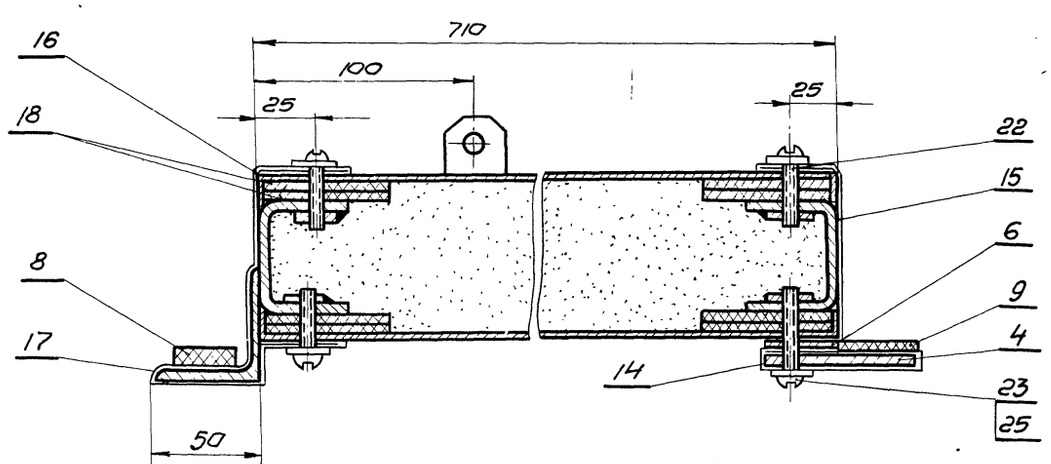

Разность диагоналей полотна не более 3мм.

ТК	Противопожарные двери металлические	Серия 2.435-6	
1969г.	Створка правая ПДИ4-02-000	Выпуск 4.	Лист 80

Союзхимнефтестроипроект ГОСХИМПРОЕКТ г. Москва 1969г.

Нач.с.т.п. Клеер
Гл.инж.с.т.п. Клеер
Рук.груп. Успенская
Провер. Суранов
Разраб. Ушкина

Шифр 1651
Лист
Инв. №

Госстрой СССР Главпромстройпроект
ГОСХИМПРОЕКТ г. Москва

Нач. отд. Клеев
Гл. инж. отд. Клеев
Рук. группы Усыпенская

Утвержден Госстроем СССР 18.VIII-84
Проект. Сахтиев Ушаков

Согласовано

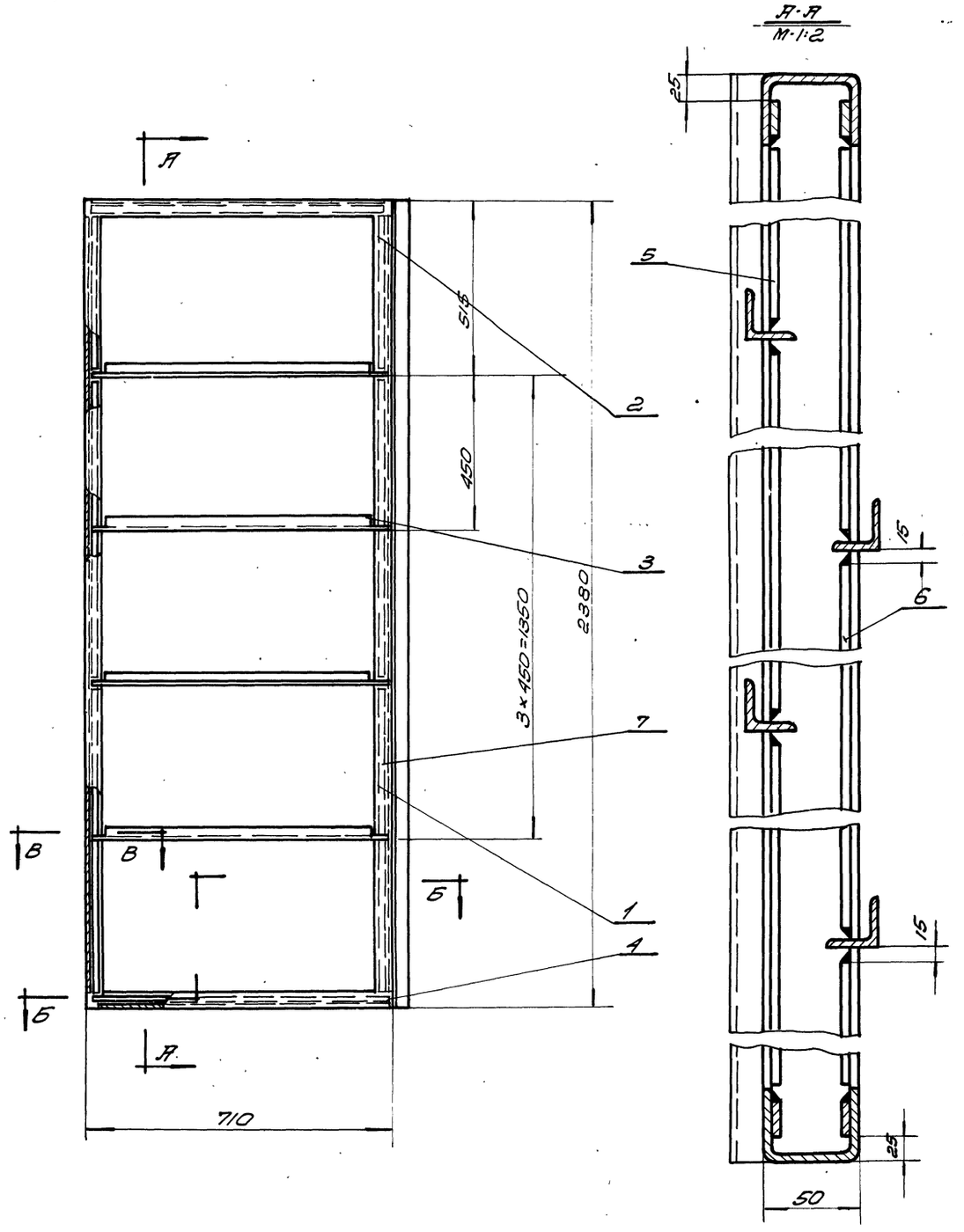

1. Разность диагоналей не более 3мм
2. Сварку производить электродами Э42 ГОСТ 9467-60

Общий вес 34,7 кг

№ поз	Обозначение	Наименование	Кол	Вес	Материал	Лист	Прим.
8	ПИ4-01-105	Уголок равноб. с=2380	1	7,25	Уголок равноб 4×50 ГОСТ 8509-57 Ст3 ГОСТ 535-58	6/4	
7	ПИ4-01-104	Полоса с=900	4	2,3	—"—	6/4	
6	ПИ4-01-103	Полоса с=870	4	2,15	—"—	6/4	
5	ПИ4-01-102	Полоса с=460	4	1,15	—"—	6/4	
4	ПИ4-01-101	Полоса с=680	4	1,72	Полоса 4×20 ГОСТ 103-57 Ст3 ГОСТ 535-58	6/4	
3	ПИ4-01-102	Уголок	4	2,64	Уголь гнутый 32×32×4 ГОСТ 8509-57 Ст3 ГОСТ 535-58	9	
2	ПИ4-01-101	Поперечина	2	3,98	—"—	9	
1	ПИ1-01-101	Стойка	2	13,46	Швеллер 120×40×4,5 ГОСТ 8278-58 Ст3кп ГОСТ 380-60	9	
ТК	Противопожарные двери металлические.					Серия 2.435-6	
1968	Каркас створки левой ПИ4-01-100					Вып. 4	Лист 81

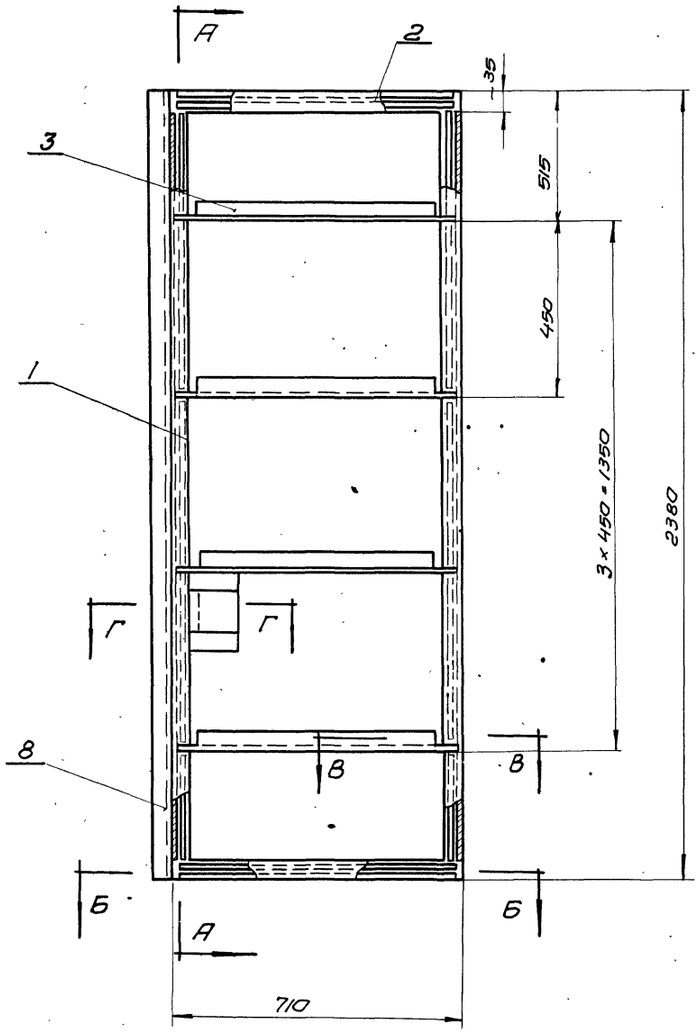

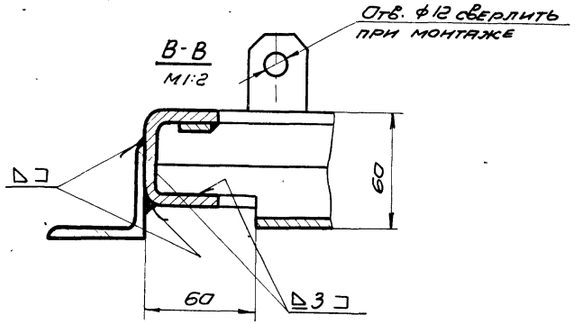

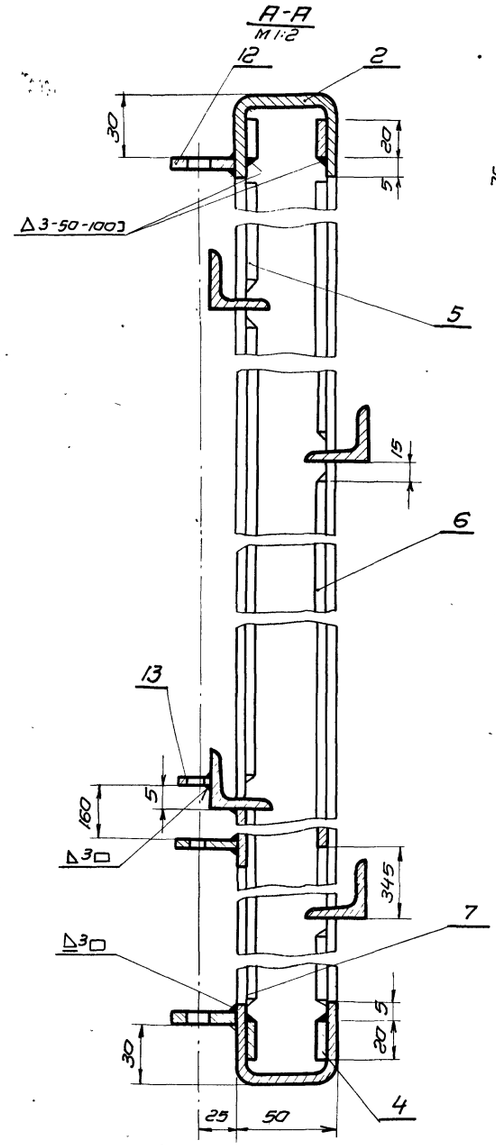

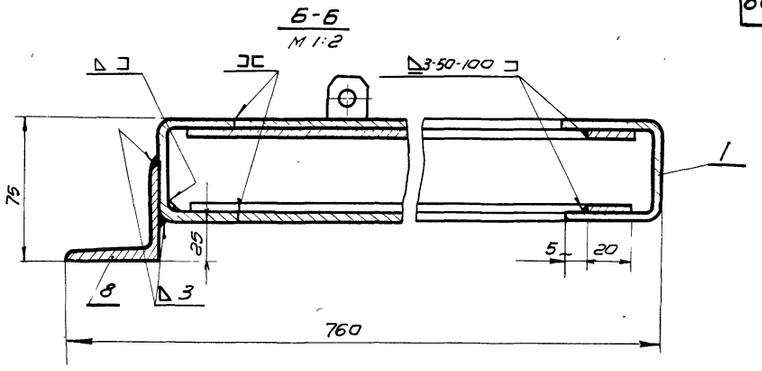

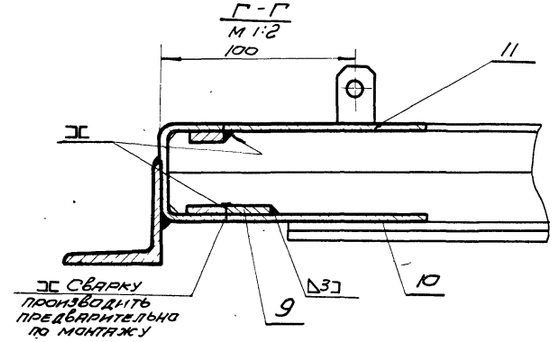

Сварку производить электродами Э 42 ГОСТ 9467-60

Разность диагоналей не более 3мм.

Общий вес 37.9 кг.

NN поз.	Обозначен.	Наименование	Кол.	Вес	Материал	Лист	Примеч.
13	ПД1-01-111	Направляющая	1	0.022	— " —	9	
12	ПД1-01-110	Направляющая	3	0.093	Полоса 4×20 ГОСТ 103-57 ст3 ГОСТ 535-58	9	
11	ПДИ4-01-108	Пластинка 80×170	1	0.32	— " —	Б/Ч	
10	ПДИ4-01-107	Пластинка 60×80	1	0.11	Лист 3 ГОСТ 3680-57 ст3 ГОСТ 500-58	Б/Ч	
9	ПДИ4-01-106	Полоса e=60	1	0.003	Полоса 4×20 ГОСТ 103-57 ст3 ГОСТ 535-58	Б/Ч	
8	ПДИ4-01-105	Уголок e=2380	1	7.25	Угол равноб. 4×50×50 ГОСТ 8509-57 ст3 ГОСТ 535-58	Б/Ч	
7	ПДИ4-01-104	Полоса e=900	4	2.3	— " —	Б/Ч	
6	ПДИ4-01-103	Полоса e=870	4	2.18	— " —	Б/Ч	
5	ПДИ4-01-102	Полоса e=460	4	1.16	— " —	Б/Ч	
4	ПДИ4-01-101	Полоса e=680	4	1.72	Полоса 4×20 ГОСТ 103-57 ст3 ГОСТ 535-58	Б/Ч	
3	ПД4-01-102	Уголок	4	5.32	Уголок равн. 32×32×4 ГОСТ 8509-57 ст3 ГОСТ 535-58		
2	ПД4-01-101	Поперечина	2	3.96	— " —	9	
1	ПД1-01-101	Стойка	2	13.46	Швеллер 50×40×3 ГОСТ 8278-59 ст3 ГОСТ 380-50	9	

ТК	Противопожарные двери металлические	Серия 2.435-6	
1969г.	Каркас створки правой ПДИ4-02-100	Выпуск 4	Лист 82

Нач. с.т.п. Клеер
Гл. инж. с.т.п. Клеер
Рук. пруп. Успенская
Проверил Сусанов

Союзхимпроект ГОСХИМПРОЕКТ г. Москва 1969г.

Шифр 1651
Лист
К чв. №

Согласовано:

Ст. инж.	Ушакова	Ушакова
Техник	Карпов	Карпов
Проверил	Суханов	Ушакова
Нач. ст. п.	Клеер	
Ст. инж. ст. п.	Клеер	
Рук. груп.	Успенская	

Госстрой СССР
Союзхимнефтестройпроект
ГОСХИМПРОЕКТ
Москва 1969 г.

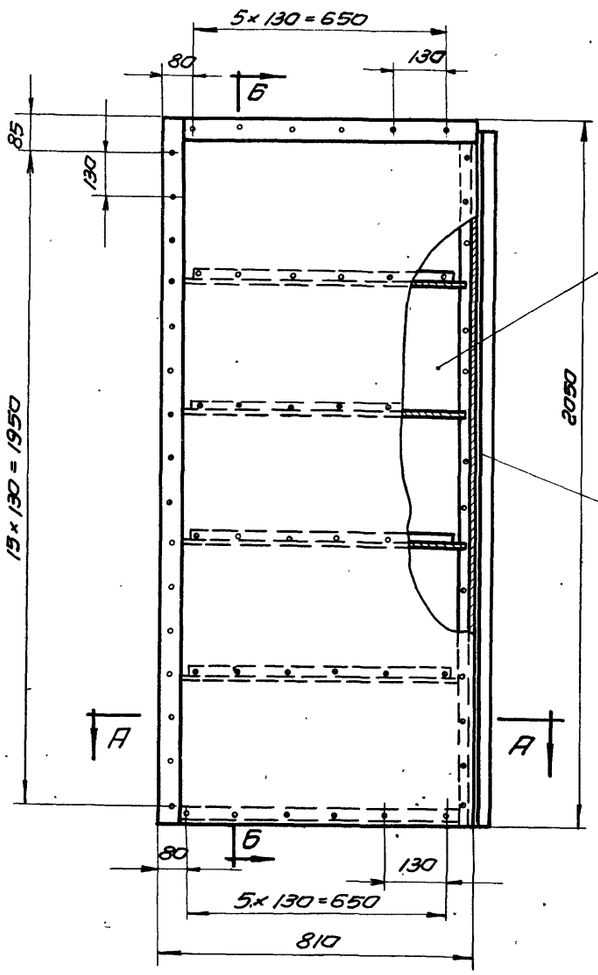

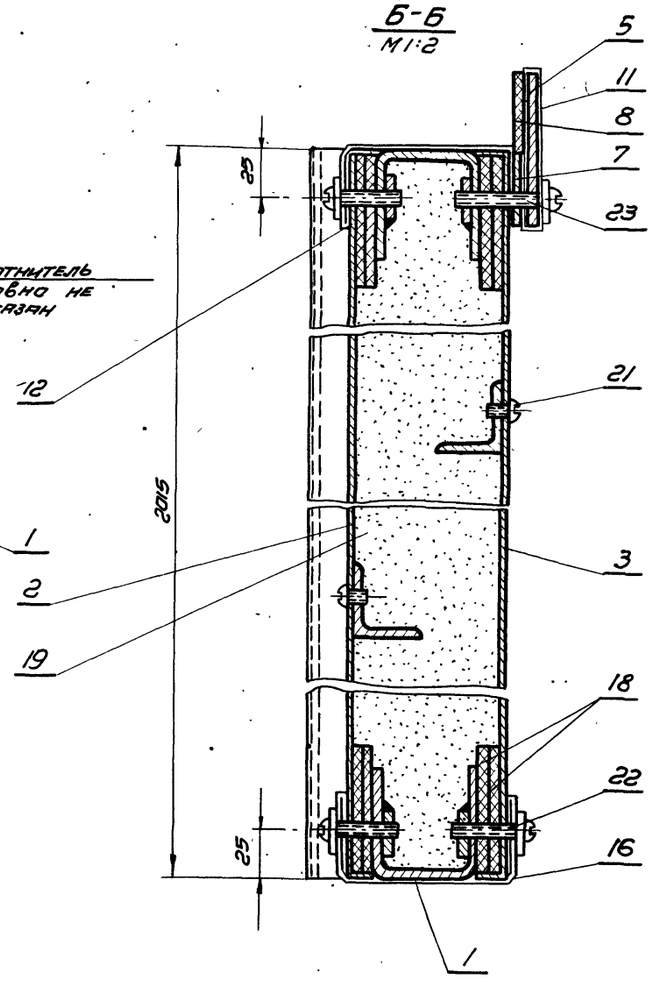

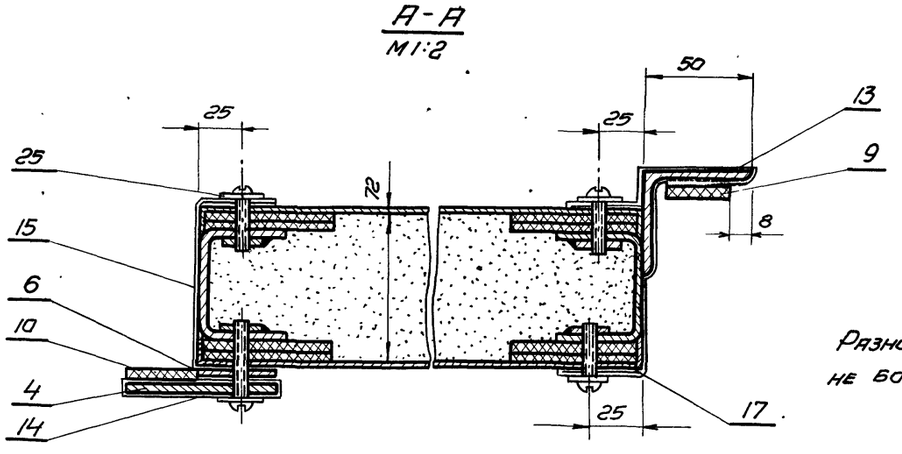

Разность диагоналей полотна не более 3 мм.

Общий вес 143 кг.

Поз.	Обознач.	Наименование	Кол.	Вес	Материал	Лист	Примеч.
25	ГОСТ 11371-62	Шайба 5	120	0.35	011	Б/ч	
23	ГОСТ 1489-62	Винт М5×30	22	0.1	600	Б/ч	
22	ГОСТ 1489-62	Винт М5×25	66	0.27	600	Б/ч	
21	ГОСТ 1489-62	Винт М5×8	24	0.05	0.55	Б/ч	
19	ГОСТ 13450-68	Уплотнитель	0.15	60.5	Плиты асбоверми-кулитовые	Б/ч	По месту
18	ГОСТ 4598-60	ℓ=21640 Прокладка 60×5	1	5.6	Плита древесно волокнистая	Б/ч	По месту
17	ПДИ5-01-011	Прокладка 180×2015	1	1.25	—"—	Б/ч	
16	ПДИ5-01-010	Прокладка 210×740	1	0.53	—"—	Б/ч	
15	ПДИ5-01-009	Прокладка 180×2015	1	1.25	—"—	Б/ч	
14	ПДИ5-01-008	Прокладка 180×2050	1	1.27	—"—	Б/ч	
13	ПДИ5-01-007	Прокладка 180×2015	1	1.25	—"—	Б/ч	
12	ПДИ5-01-006	Прокладка 180×740	1	0.45	—"—	Б/ч	
11	ПДИ5-01-005	Прокладка 180×810	1	0.49	Лист Л62М-0 4х ГОСТ 931-52	Б/ч	
10	ПДИ5-01-004	Прокладка 35×2050	1	0.70	Резина-пластина 4Т-М ГОСТ 7338-65	Б/ч	
9	ПДИ5-01-003	Прокладка 30×2015	1	0.38	Резина-пластина 6Т-М ГОСТ 7338-65	Б/ч	
8	ПДИ5-01-002	Прокладка 35×775	1	0.108	Резина-пластина 4Т-М ГОСТ 7338-65	Б/ч	
7	ПД5-01-005	Планка	1	0.9	Полоса 4×36 ГОСТ 103-57 Ст.3 ГОСТ 535-58	34	
6	ПД1-01-004	Планка	1	2.16	Полоса 4×70 ГОСТ 103-58 Ст.3 ГОСТ 535-58	8	
5	ПД5-01-006	Планка	1	1.8	Полоса 4×70 ГОСТ 103-57 Ст.3 ГОСТ 535-58	34	
4	ПД1-01-003	Планка	1	5.16	Полоса 4×70 ГОСТ 103-57 Ст.3 ГОСТ 535-58	6	
3	ПД5-01-002	Обшивка	1	13.1	—"—	44	
2	ПД5-01-001	Обшивка	1	13.1	Лист 1.0 ГОСТ 3860-57 Ст.3 ГОСТ 50-58	43	
1	ПДИ5-01-100	Каркас	1	32	Сбор.	84	

ТК	Противопожарные двери металлические	Серия 2.435-6	
1969 г.	Створка левая ПДИ 5-01-000	Выпуск 4	Лист 83

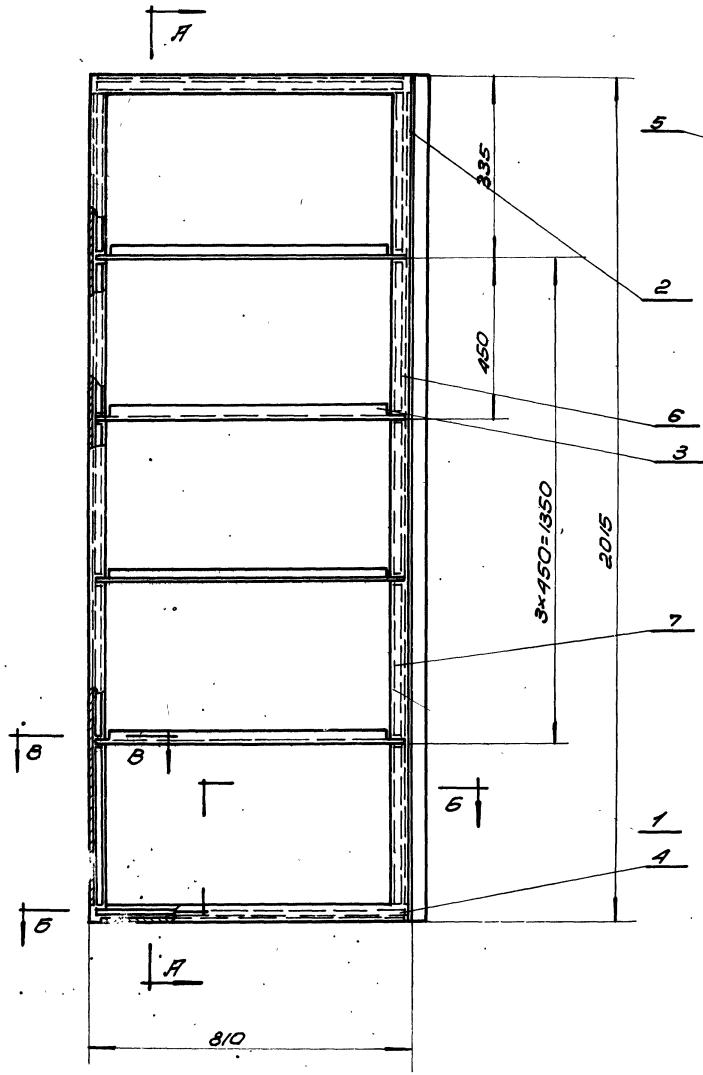

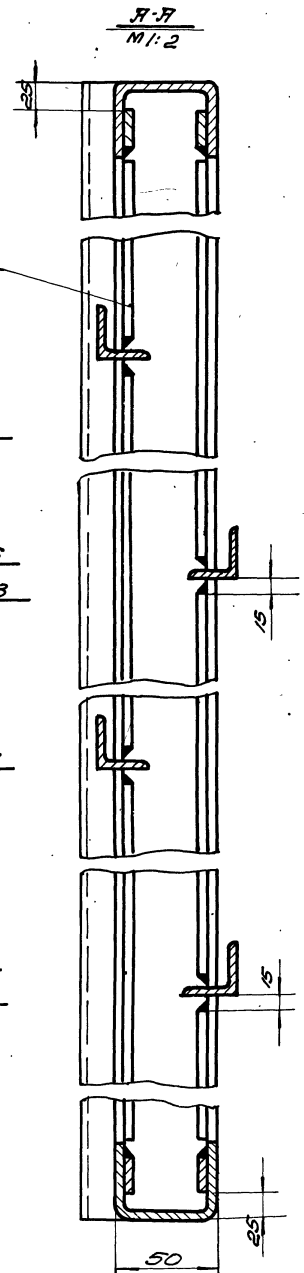

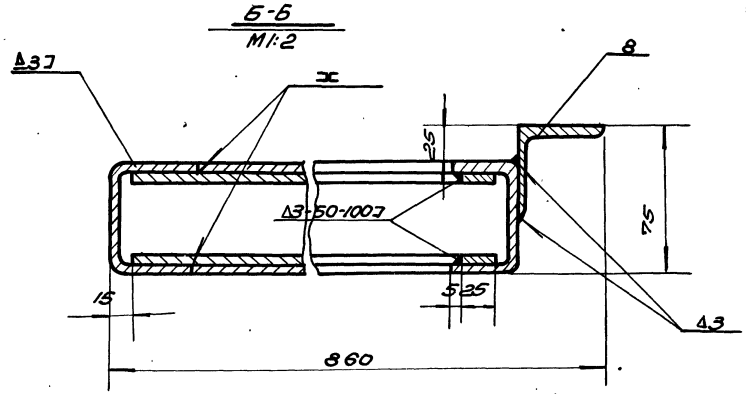

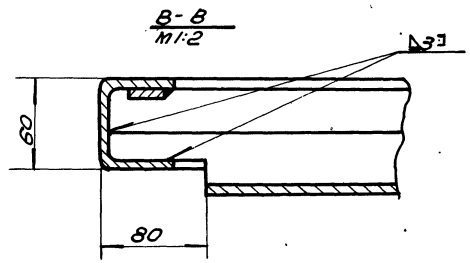

1. Разность диагоналей не более 3мм.
2. Сварку производить электродами Э42 ГОСТ 9467-60

Общий вес 32 кг.

№ поз	Обозначение	Наименование	Кол.	Вес	Материал	Лист	Примеч.
8	ПИ5-01-105	Уголок равнобок. С=2015	1	6,25	Уголок равнобок. 45х45х5 ГОСТ 8509-57 Ст.3 ГОСТ 535-88	5/4	
7	ПИ5-01-104	Полоса С=740	4	1,8	—"—	5/4	
6	ПИ5-01-103	Полоса С=870	4	2,2	—"—	5/4	
5	ПИ5-01-102	Полоса С=280	4	0,72	—"—	5/4	
4	ПИ5-01-101	Полоса С=780	4	1,96	Полоса 4х30 ГОСТ 103-57 Ст.3 ГОСТ 535-88	5/4	
3	ПИ5-01-102	Уголок	4	3,04	Уголок равнопол. 32х32х4 ГОСТ 8509-57 Ст.3 ГОСТ 535-88	9	
2	ПИ5-01-101	Поперечина	2	4,54	—"—	9	
1	ПИ2-01-101	Стойка	2	11,4	Швеллер гр. 50х40 из пр. 12Г18-5 Ст.3кп ТУ 3280-60	9	

ТК Противопожарные двери металлические — Серия 2.435-6

1968г Каркас створки левой ПИ15-01-100 — Вып. 4 — Лист 84

Шифр 1651 ЛНСТ

Инв. №

Согласовано:

Б-Б
М1:2

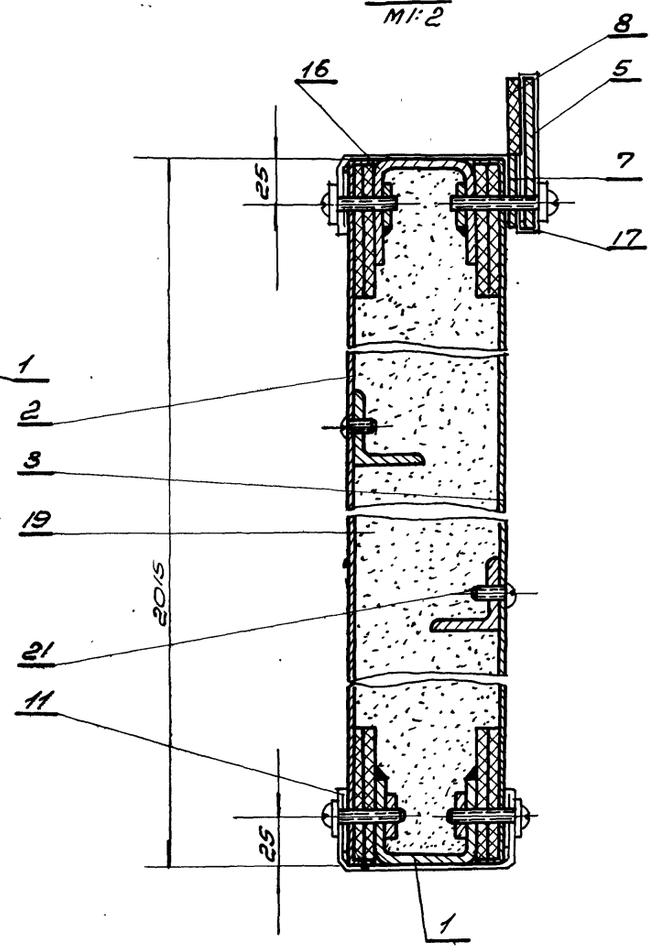

В-В
М1:2

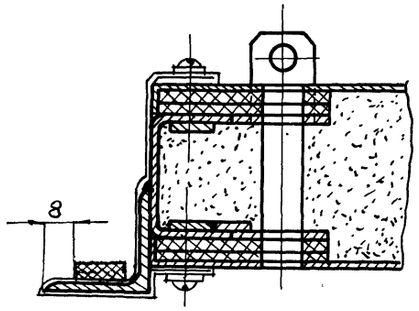

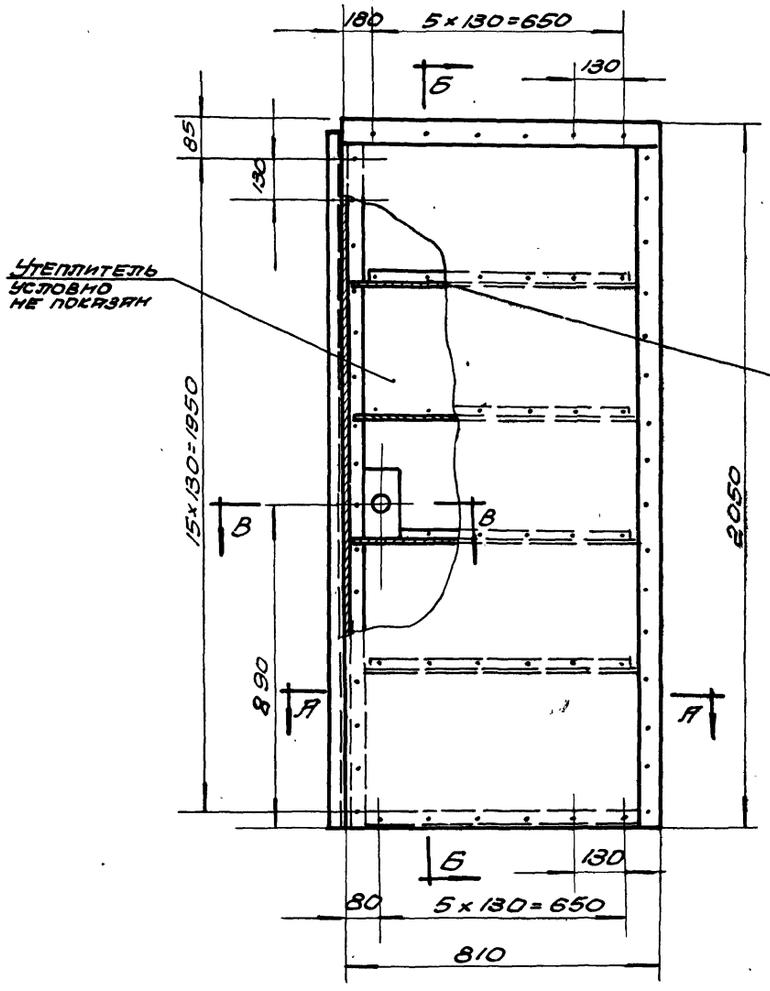

А-А
М1:2

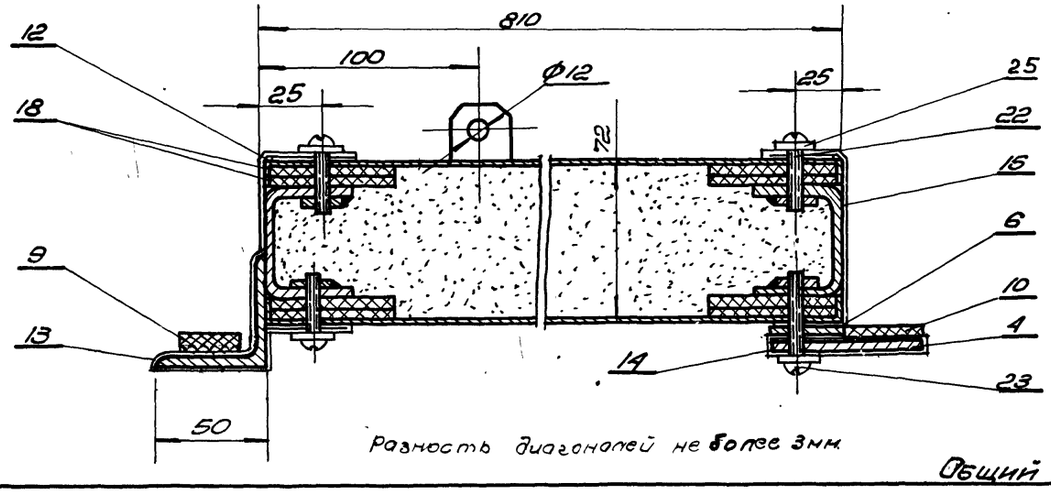

Разность диагоналей не более 3мм

Общий вес 143 кг

Поз	Обознач.	Наименование	Кол	Вес	Материал	ГОСТ	Примеч.
25	ГОСТ 11371-62	Шайба 5	120	0,39	0,11	Б/4	
23	ГОСТ 1489-62	Винт М5×30	22	0,1	600	Б/4	
22	ГОСТ 1489-62	Винт М5×25	66	0,27	600	Б/4	
21	ГОСТ 1489-62	Винт М5×8	24	0,05	0,55	Б/4	
19	ГОСТ 13450-68	Уплотнитель ℓ=21640	0,15	60,5	плита деформир. вулкан.	Б/4	По месту
18	ГОСТ 4598-60	Прокладка 60×5	1	5,6	плита древесно волокн.	Б/4	По месту
17	ПИ5-01-011	180×810 Прокладка	1	0,5	— " —	Б/4	
16	ПИ5-01-010	180×730 Прокладка	1	0,45	— " —	Б/4	
15	ПИ5-01-009	180×2015 Прокладка	1	1,24	— " —	Б/4	
14	ПИ5-01-008	180×1980 Прокладка	1	1,21	— " —	Б/4	
13	ПИ5-01-007	180×2015 Прокладка	1	1,24	— " —	Б/4	
12	ПИ5-01-006	180×2015 Прокладка	1	1,24	— " —	Б/4	
11	ПИ5-01-005	210×730 Прокладка	1	0,52	ЛИСТ 162М 0,4х ГОСТ 931-62	Б/4	
10	ПИ5-01-004	35×1980 Прокладка	1	0,27	Резина-пластина 4МБ	Б/4	
9	ПИ5-01-003	30×2015 Прокладка	1	0,24	Резина-пластина 6МБ	Б/4	
8	ПИ5-01-002	35×810 Прокладка	1	0,11	Резина-пластина 4МБ	Б/4	
7	ПИ 5-01-005	Планка	1	0,95	— " —	34	
6	ПИ2-01-004	Планка	1	2,13	Полоса 4х36 ГОСТ 103-57 Ст 3 ГОСТ 535-79	22	
5	ПИ5-01-006	Планка	1	1,86	— " —	34	
4	ПИ2-01-003	Планка	1	4,25	Полоса 4х78 ГОСТ 103-57 Ст 3 ГОСТ 535-79	22	
3	ПИ5-02-002	Обшивка	1	13,1	— " —	48	
2	ПИ5-02-001	Обшивка	1	13,1	ЛИСТ ГОСТ 3860-57 Ст3 ГОСТ 50-28	47	
1	ПИ5-01-100	Каркас	1	32,5	Сварной	84	

ТК — Противопожарные двери металлические — Серия 2.435-6

1968 — Створка правая ПИ5-02-000 — Выпуск 4 — Лист 85

Госстрой СССР Оргэнергонефтестройпроект ГОСХИМПРОЕКТ г. Москва

Нач. С.Т.П. Ефимов

Рук. гр. Сухинина

Техник Сухова

Провер. Сухинина

Разраб. Сухинина

Ст. инж. Ушаков
Исполн. Гуреев
Провер. Сухотина
Нач. отд. Клебер
Гл. инж. отд. Клебер
Госгражданпроект
ЦНИИПромзданий
ЦНИИСК
ЦИТП
ГПСХИПРОЕКТ
г. Москва

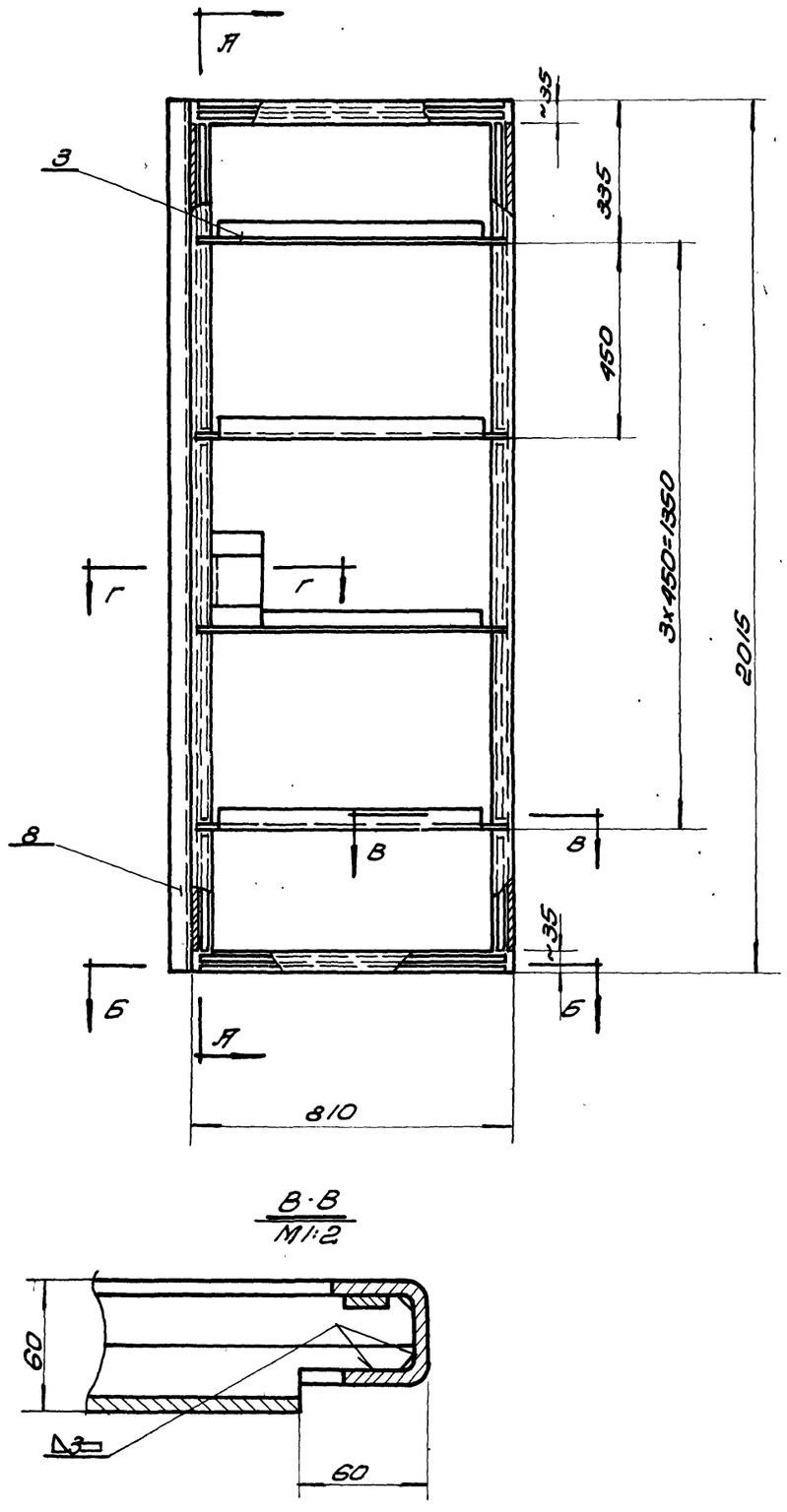

В-В
М1:2

А-А
М1:2

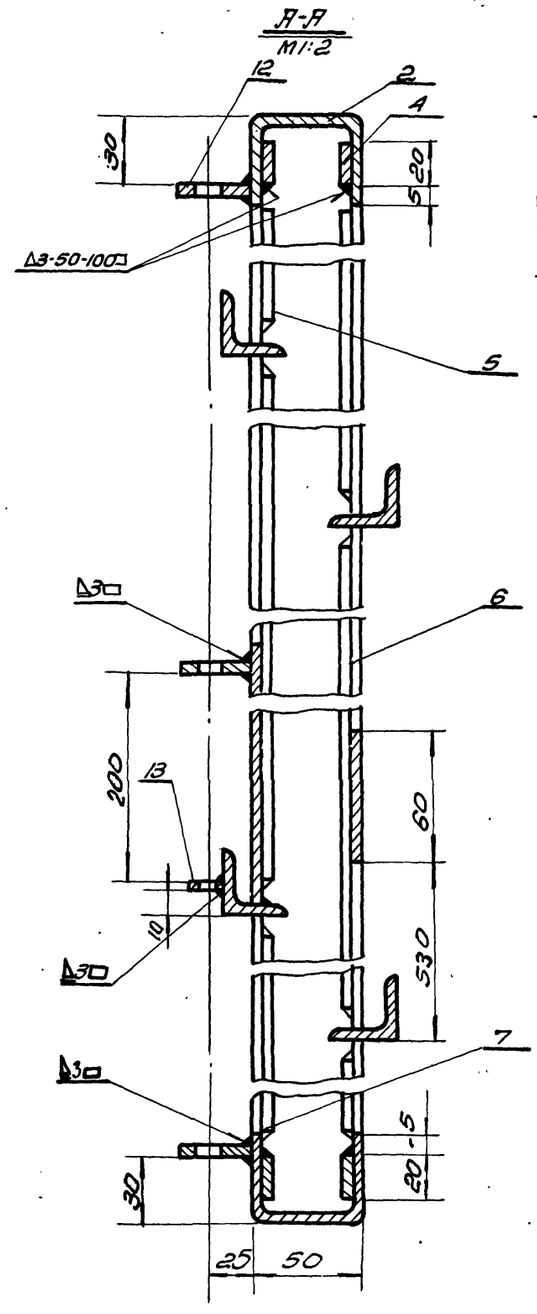

Сварку производить электродами Э42 ГОСТ 9467-60

Разность диагоналей не более 3 мм

Б-Б
М1:2

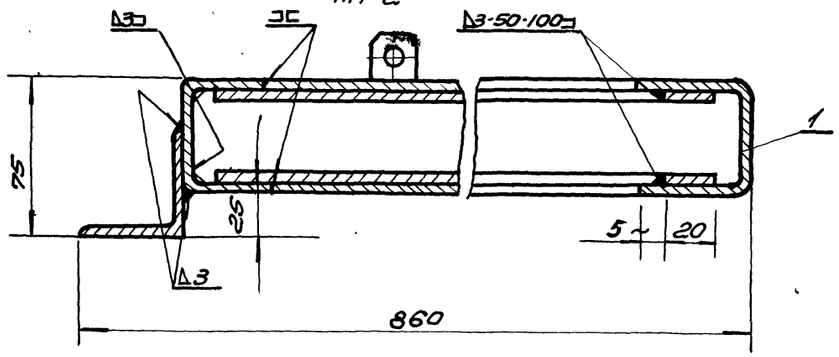

Г-Г
М1:2

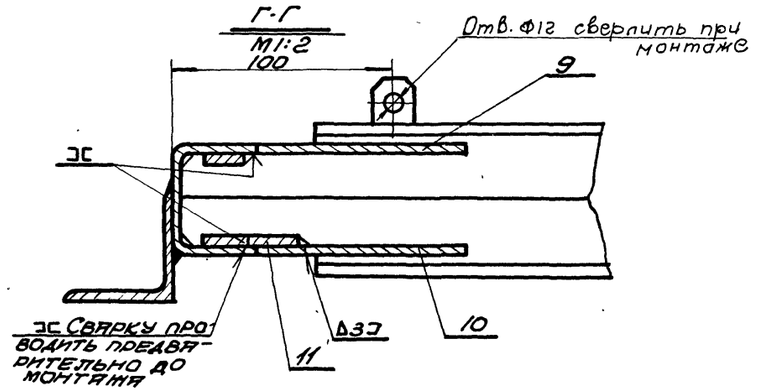

Общий вес 32,5 кг

NN поз	Обозначение	Наименование	Кол	Вес	Материал	Лист	Примеч.
13	ПД1-01-111	Направляющая	1	0,022	— " —	9	
12	ПД1-01-110	Направляющая	3	0,093	— " —	9	
11	ПИ5-01-108	Полоса С=60	1	0,003	Полоса 4х20 ГОСТ 103-57 Ст.3 ГОСТ 535-58	Б/4	
10	ПИ5-01-107	Пластина 60×80	1	0,11	— " —	Б/4	
9	ПИ5-01-106	Пластина 80×230	1	0,35	Лист 3 ГОСТ 3680-57 Ст.3 ГОСТ 500-58	Б/4	
8	ПИ1-5-01-105	Уголок С=2015	1	6,25	Уголок равнобок. 4х50×50 ГОСТ 8509-57 Ст.3 ГОСТ 535-58	Б/4	
7	ПИ5-01-104	Полоса С=740	4	1,8	— " —	Б/4	
6	ПИ5-01-103	Полоса С=870	4	2,24	— " —	Б/4	
5	ПИ5-01-102	Полоса С=280	4	0,72	— " —	Б/4	
4	ПИ5-01-101	Полоса С=780	4	1,96	Полоса 4х20 ГОСТ 103-57 Ст.3 ГОСТ 535-58	Б/4	
3	ПД5-01-102	Уголок	4	3,04	Полоса 4х20 ГОСТ 103-57 Ст.3 ГОСТ 535-58	9	
2	ПД5-01-101	Поперечина	2	4,57	— " —	9	
1	ПД2-01-101	Стойка	2	11,4	Швеллер 50 х40х3 ГОСТ 8278-57 Ст.3 КП ТОСТ 380-60	9	

ТК Противопожарные двери металлические.
Серия 2.435-6
1968 г. Каркас створки правой ПИ5-02-100
Вып. 4 Лист 86

Шифр 1651
Лист 87
Инв. №

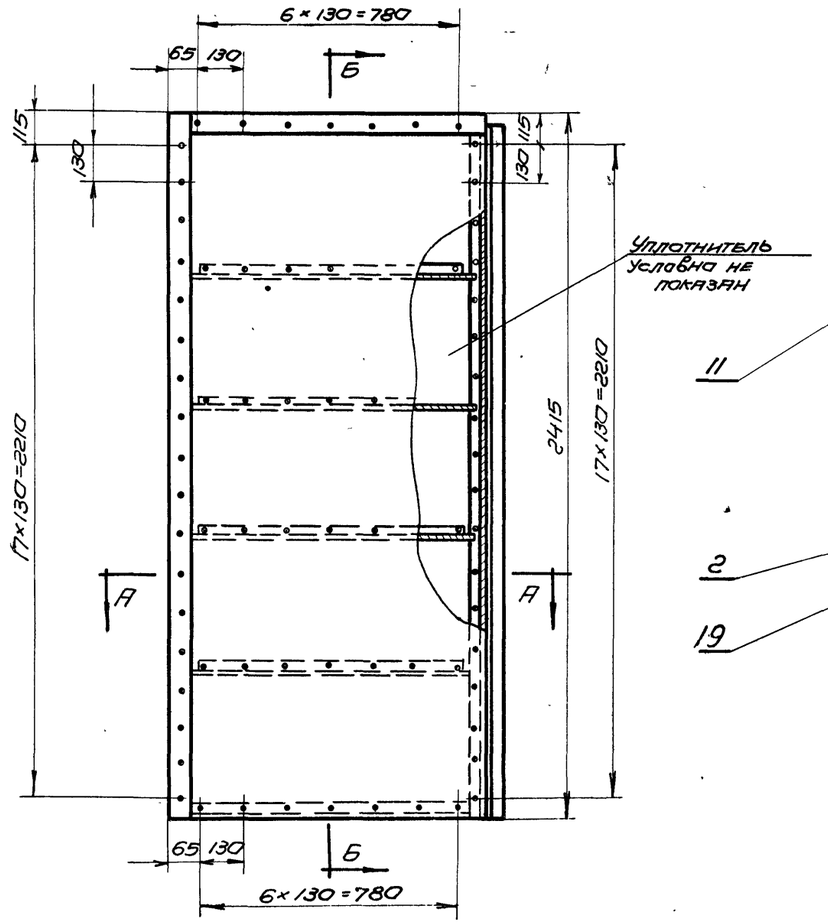

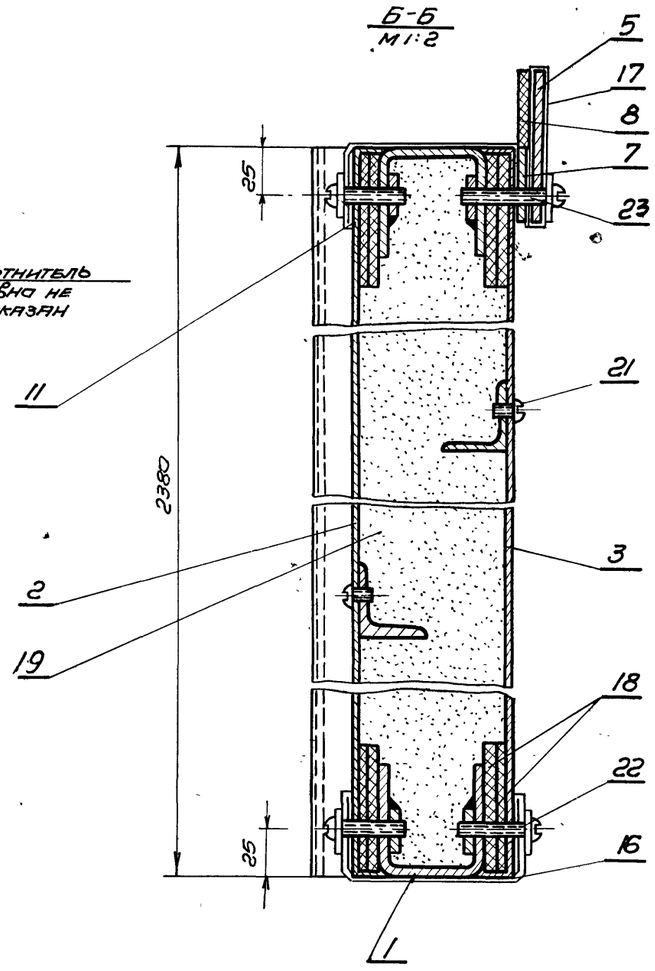

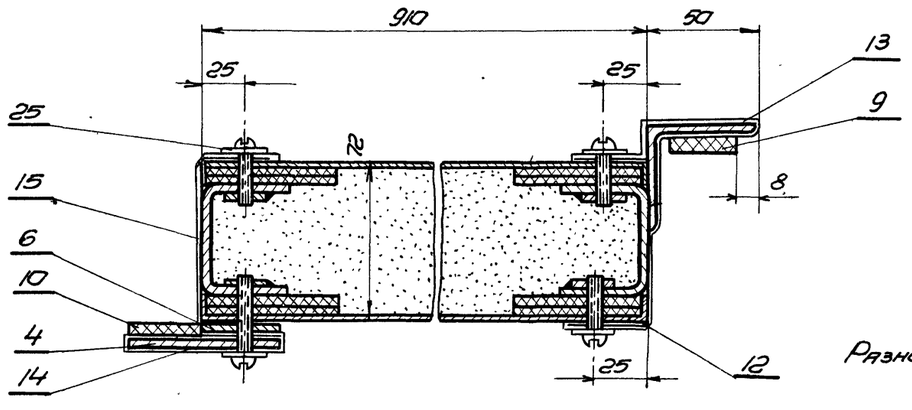

Разность диагоналей полотна не более 3мм.

Общий вес 158кг.

№ Поз.	Обознач.	Наименование	Кол.	Вес	Материал	Лист	Примеч.
25	ГОСТ 11371-62	Шайба 5	136	0.45	0.11		
24							
23	ГОСТ 1489-62	Винт М 5×30	25	0.11	600		
22	ГОСТ 1489-62	Винт М 5×25	75	0.25	600		
21	ГОСТ 1489-62	Винт М 5×8	28	0.05	0.55		
20							
19	ГОСТ 13450-68	Уплотнитель	0.19	55	Плита асбоверми-кулитовая		По месту
18	ГОСТ 4598-60	Прокладка 60×5 e=25360	1	6.6	Плита древесно-волокнист.	Б/ч	По месту
17	ПДИ6-01-011	Прокладка 180×910	1	0.56	—"—	Б/ч	
16	ПДИ6-01-010	Прокладка 210×870	1	0.62	—"—	Б/ч	
15	ПДИ6-01-009	Прокладка 180×2380	1	1.45	—"—	Б/ч	
14	ПДИ6-01-008	Прокладка 180×2415	1	1.47	—"—	Б/ч	
13	ПДИ6-01-007	Прокладка 180×2415	1	1.47	—"—	Б/ч	
12	ПДИ6-01-006	Прокладка 180×2380	1	1.45	— —	Б/ч	
11	ПДИ6-01-005	Прокладка 190×870	1	0.56	Лист П62М-04 ГОСТ 931-52	Б/ч	
10	ПДИ6-01-004	Прокладка 35×2415	1	0.38	Резина-пластина 4МБ ГОСТ 7338-65	Б/ч	
9	ПДИ6-01-003	Прокладка 30×2380	1	0.43	Резина-пластина 6МБ ГОСТ 7338-65	Б/ч	
8	ПДИ6-01-002	Прокладка 35×910	1	0.128	Резина пластина 4МБ ГОСТ 7338-65	Б/ч	
7	ПД1-01-006	Планка	1	1.1	—"—	8	
6	ПД1-01-005	Планка	1	2.65	Полоса 4×36 ГОСТ 103-58 Ст.3 ГОСТ 535-58	8	
5	ПД1-01-004	Планка	1	2.16	—"—	8	
4	ПД1-01-003	Планка	1	5.16	Полоса 4×70 ГОСТ 103-57 Ст3 ГОСТ 536-58	6	
3	ПД6-01-002	Обшивка	1	17.6	—"—	52	
2	ПД6-01-001	Обшивка	1	17.6	Лист 1 ГОСТ 3680-57 Ст3 ГОСТ 501-58	51	
1	ПДИ6-01-100	Каркас	1	41	Сварной	88	

ТК	Противопожарные двери металлические	Серия 2.435-6	
1969г.	Створка левая ПДИ6-01-000.	Выпуск 4	Лист 87

Техник Карпов
Проверил Сусанов
Нач.с.т.п. Клеер
Гл.инж.с.т.п. Клеер
Рук.груп. Успенская

Госстрой СССР
Союзхимнефтестройпроект
ГОСХИМПРОЕКТ
г. Москва 1969г.

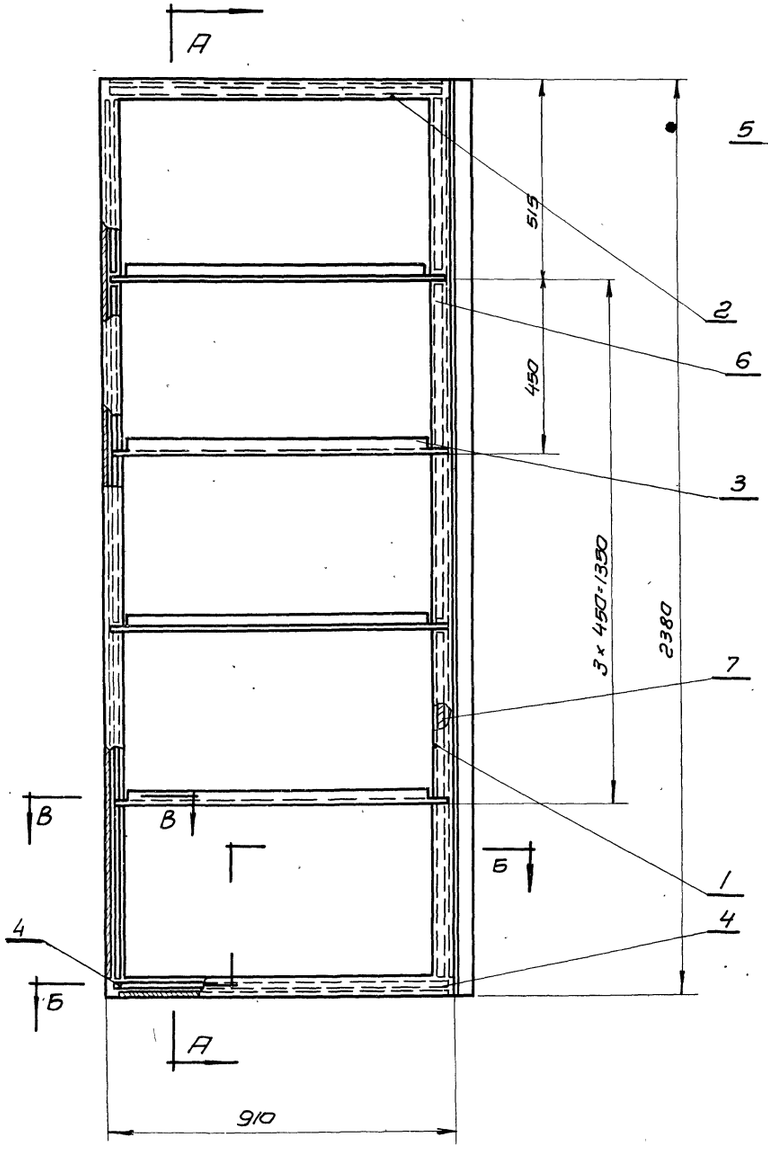

А-А
М 1:2

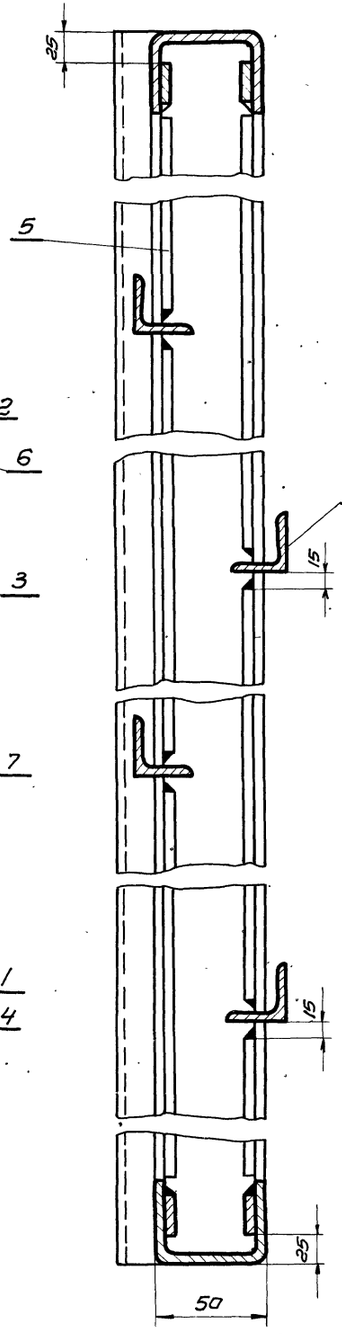

Б-Б
М 1:2

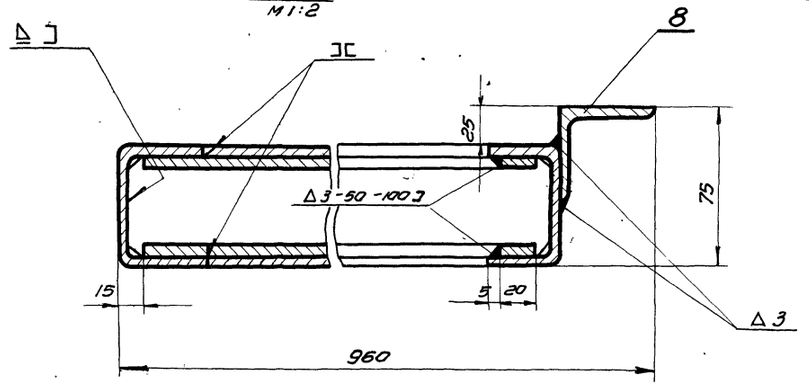

В-В
М 1:2

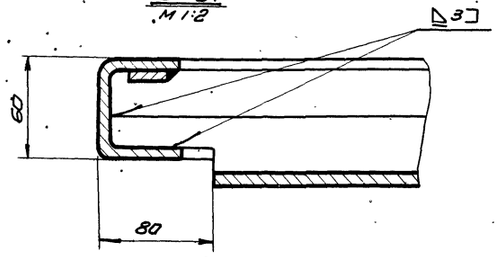

1. Разность диагоналей не более 3мм.

2. Сварку производить электродами Э42 ГОСТ 9467-60.

Общий вес 41кг.

№ поз.	Обозначение	Наименование	Кол.	Вес	Материал	Лист	Прим.
8	ПДИ6-01-105	Уголок равнобок. ℓ=2380	1	7.25	Уголок равнобок. 4×50×50 ГОСТ 8509-57 Ст.3 ГОСТ 535-58	Б/ч	
7	ПДИ6-01-104	Полоса ℓ=900	4	2.3	—"—	Б/ч	
6	ПДИ6-01-103	Полоса ℓ=870	4	2.18	—"—	Б/ч	
5	ПДИ6-01-102	Полоса ℓ=460	4	1.15	—"—	Б/ч	
4	ПДИ6-01-101	Полоса ℓ=880	4	2.24	Полоса 4×120 ГОСТ 103-57 Ст.3 ГОСТ 535-58	Б/ч	
3	ПД1-01-103	Уголок	4	6.6	Уголок равнобок. 3×32×4 ГОСТ 8509-57 Ст.3 ГОСТ 535-58	9	
2	ПД1-01-102	Поперечина	2	4.9	—"—	9	
1	ПД1-01-101	Стойка	2	13.146	Швеллер 5(140×3) ГОСТ 8278-58 Ст.3 кп ГОСТ 380-60	9	

ТК	Противопожарные двери металлические	Серия 2.435-6	
1969г.	Каркас створки левой ПДИ 6-01-100.	Выпуск 4	Лист 88

Госстрой СССР Союзхимнефтестройпроект ГОСХИМПРОЕКТ г. Москва 1969г.

Нач. С.Т.П. Клеер
Гл. инженер Клеер
Дир. ГРЭП Успенская

Гл. инж. Шарабан
Рук. группы Стародубов
Проверил Суханов

Инв. № подл. | Подпись и дата | Взам. инв. №

9328-04 93

Шифр 1651
Лист
Инв. №

Согласовано:

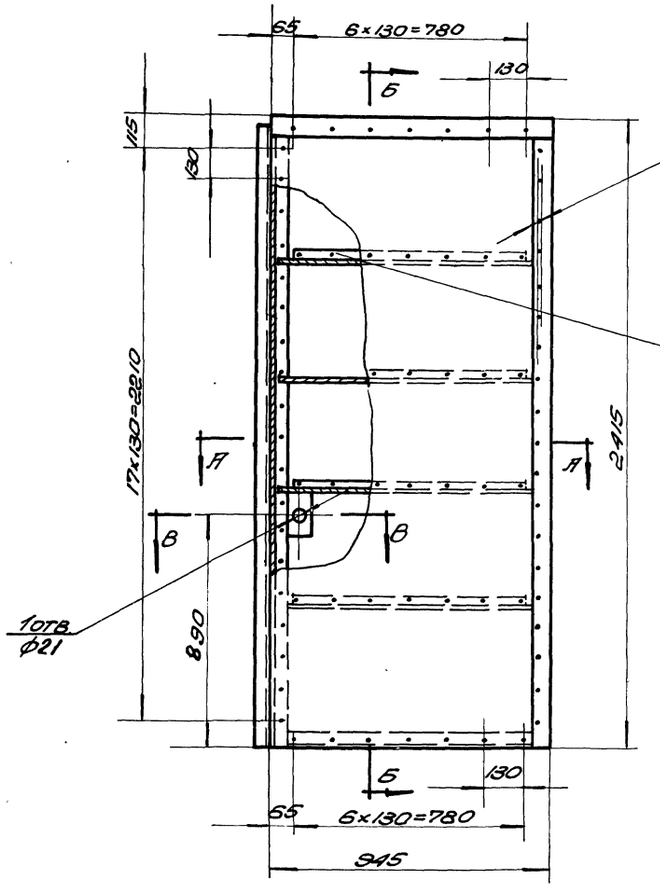

А-А
М1:2

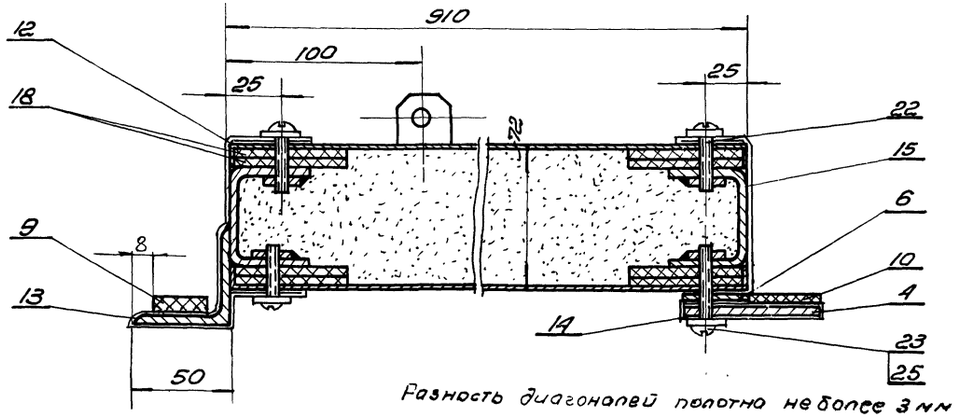

Разность диагоналей полотна не более 3 мм

Б-Б
М1:2

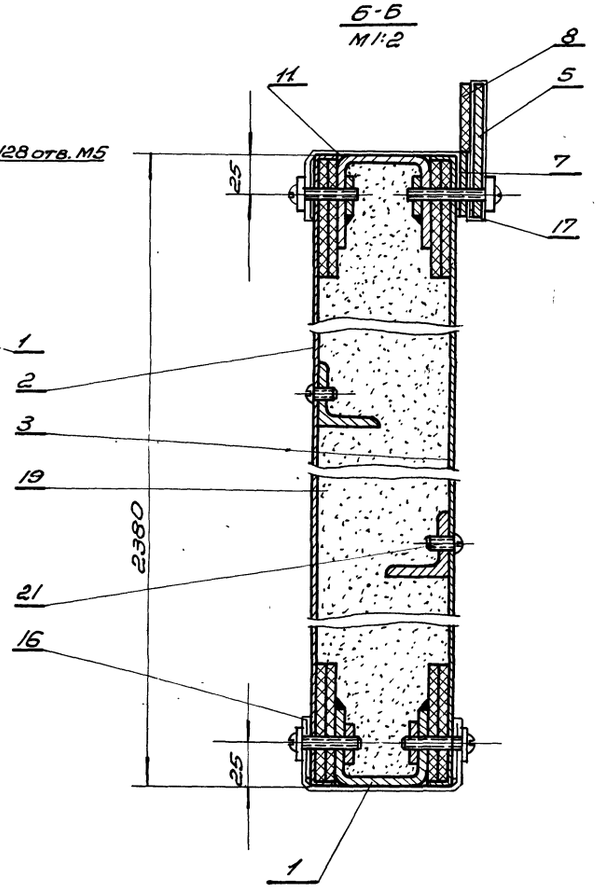

Вид В-В
М1:2

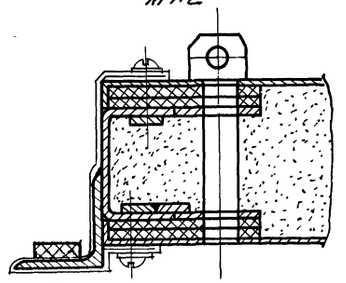

Общий вес 158 кг

Поз.	Обозначение	Наименование	Кол.	Вес	Материал	Лист	Примеч.
25	ГОСТ 11371-62	Шайба 5	136	0,45	011		
23	ГОСТ 1489-62	Винт М5×30	25	0,110	600		
22	ГОСТ 1489-62	Винт М5×25	75	0,05	600		
21	ГОСТ 1489-62	Винт М5×8	28	0,05	055		
19	ГОСТ 13450-68	Уплотнитель	0,19	55.	Плита асбестовермикулитовая		По месту
18	ГОСТ 4598-60	Прокладка 60×5 ℓ=2536 0	1	6,6	Плита древесноволокнист.	Б/4	По месту
17	ПИ6-01-011	Прокладка 180×910	1	0,56	—"—	Б/4	
16	ПИ6-01-010	Прокладка 210×870	1	0,62	—"—	Б/4	
15	ПИ6-01-009	Прокладка 180×2380	1	1,45	—"—	Б/4	
14	ПИ6-01-008	Прокладка 180×2415	1	1,47	—"—	Б/4	
13	ПИ6-01-007	Прокладка 180×2415	1	1,47	—"—	Б/4	
12	ПИ6-01-006	Прокладка 180×2380	1	1,45	—"—	Б/4	
11	ПИ6-01-005	Прокладка 180×870	1	0,56	Лист ТУ36-1-ОДК 7007823/1-52	Б/4	
10	ПИ6-01-004	Прокладка 35×2415	1	0,38	Резина пластина 4МБ	Б/4	
9	ПИ6-01-003	Прокладка 30×2380	1	0,43	Резина пластина 6МБ	Б/4	
8	ПИ6-01-002	Прокладка 35×910	1	0,128	Резина-пластина 4МБ	Б/4	
7	ПИ-01-006	Планка	1	1,10	— " —	8	
6	ПИ-01-005	Планка	1	2,68	Полоса 4×36 ГОСТ 103-57 Ст 3 ГОСТ 535-58	8	
5	ПИ-01-004	Планка	1	2,16	— " —	8	
4	ПИ-01-003	Планка	1	5,16	Полоса 4×70 ГОСТ 103-57 Ст 3 ГОСТ 535-58	8	
3	ПИ6-02002	Обшивка	1	17,6	—"—	56	
2	ПИ6-02001	Обшивка	1	17,6	Лист ТУ 14-1-3680-82 Ст 3 ГОСТ 5521-68	55	
1	ПИ6-02100	Каркас	1	40,6	Сварн.	90	

ТК	Противопожарные двери металлические	Серия 2.435-6	
1968г	Створка правая ПИ6-02-000	Выпуск 4	Лист 89

Госстрой СССР
Союзнефтеспецстройпроект
ГОСХИМПРОЕКТ
г. Москва

Нач. СТО
Гл. инж. проекта
Рук. группы

1651
Лист 90
Инв. №

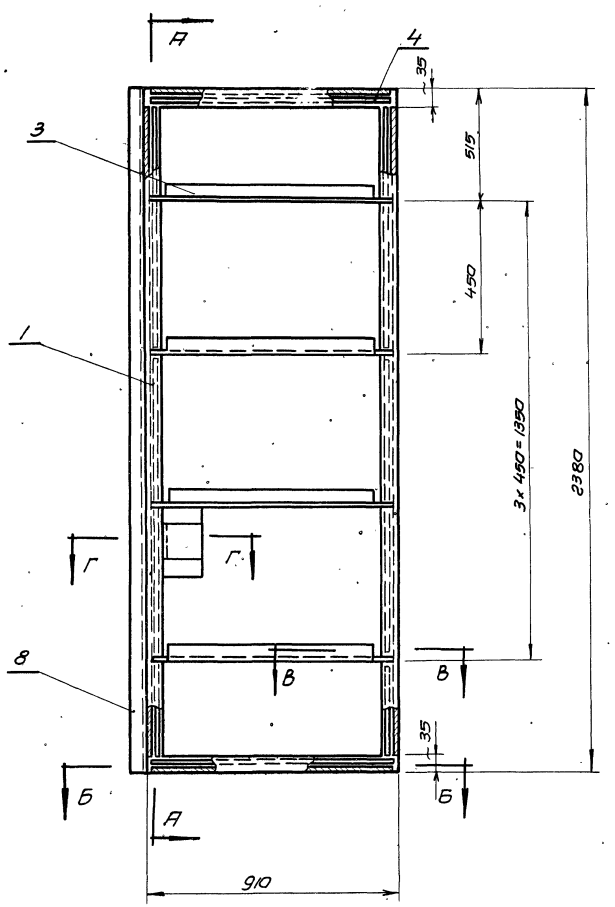

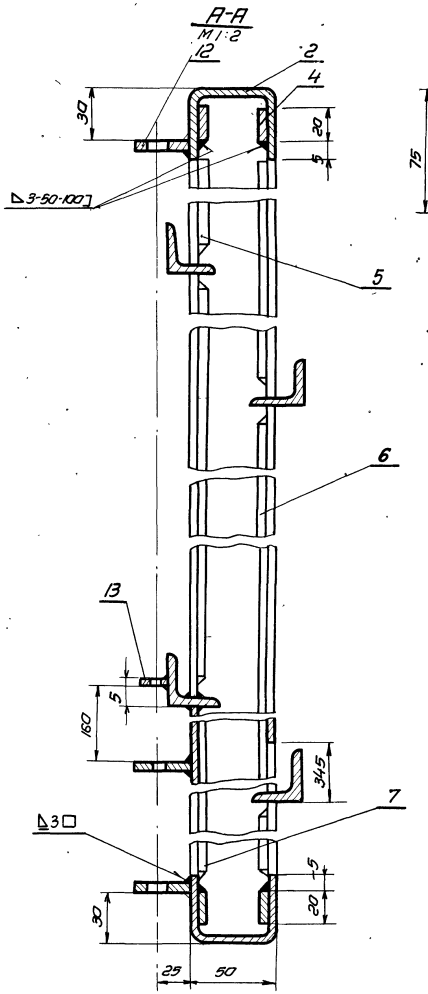

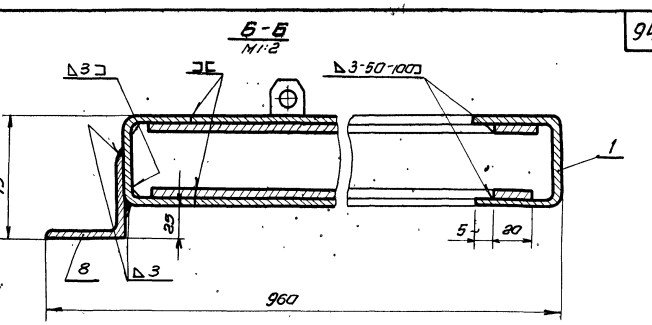

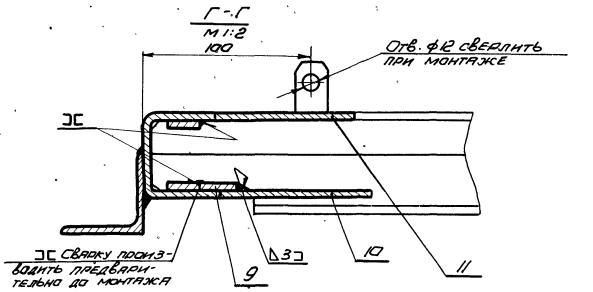

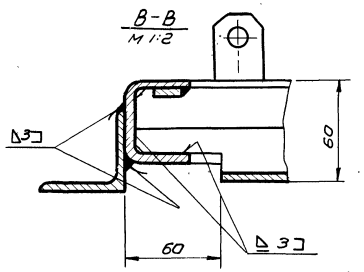

Сварку производить электродами Э42 гост 9467-60
Разность диагоналей не более 3мм.

Общий вес 40.6 кг.

№№ Поз.	Обознач.	Наименование	Кол.	Вес	Материал	Лист	Примеч.
13	ПД1-01-111	Направляющая	1	0.022	—"—	9	
12	ПД1-01-110	Направляющая	3	0.093	Полоса 4×20 гост 103-57 Ст.3 гост 535-58	9	
11	ПДИ6-01-108	Пластинка 80×170	1	0.32	—"—	Б/ч	
10	ПДИ6-01-107	Пластинка 60×80	1	0.11	Лист 3 гост 9680-57 Ст.3 гост 500-58	Б/ч	
9	ПДИ6-01-106	Полоса e=60	1	0.003	Полоса 4×20 гост 103-57 Ст.3 гост 535-58	Б/ч	
8	ПДИ6-01-105	Уголок e=2380	1	7.25	Угол равнобед. 4×50×50 гост 8509-57 Ст.3 гост 535-58	Б/ч	
7	ПДИ6-01-104	Полоса e=900	4	2.3	—"—	Б/ч	
6	ПДИ6-01-103	Полоса e=870	4	2.18	—"—	Б/ч	
5	ПДИ6-01-102	Полоса e=460	4	1.15	—"—	Б/ч	
4	ПДИ6-01-101	Полоса e=880	4	2.24	Полоса 4×20 гост 103-57 Ст.3 гост 535-58	Б/ч	
3	ПД1-01-103	Уголок	4	6.6	Угол равнобед. 32×32×4 гост 8509-57 Ст.3 гост 535-58	9	
2	ПД1-01-102	Поперечина	2	4.9	—"—	9	
1	ПД1-01-101	Стойка	2	13.46	Швеллер 50×40×3 гост 8278-58 Ст.3 гост 380-60	9	

ТК	Противопожарные двери металлические	Серия 2.435-6	
1969г.	Каркас створки правой ПДИ 6-02-100	Выпуск 4	Лист 90

Согласовано:

Ст. инж. Ушакова
Исполн. Гуреев
Проверил Сусанов

Нач. ст. п. Клеер
Гл. инж. ст. п. Клеер
Рук. группы Успенская

Госстрой СССР
Союзхимнефтестройпроект
ГОСХИМПРОЕКТ
г. Москва 1969г.

Шифр 1651
Лист 91
Инв. №

Согласовано

Госстрой СССР
Союзнефтеспецстройпроект
ГОСХИМПРОЕКТ
г. Москва 1969г.

Гл. инж. Шапиро
Гл. инж. пр. Кулешов
Нач. отд. Ушакова
Рук. гр. Уткин
Гл. спец. Кулешов
Ст. инж. Ушакова

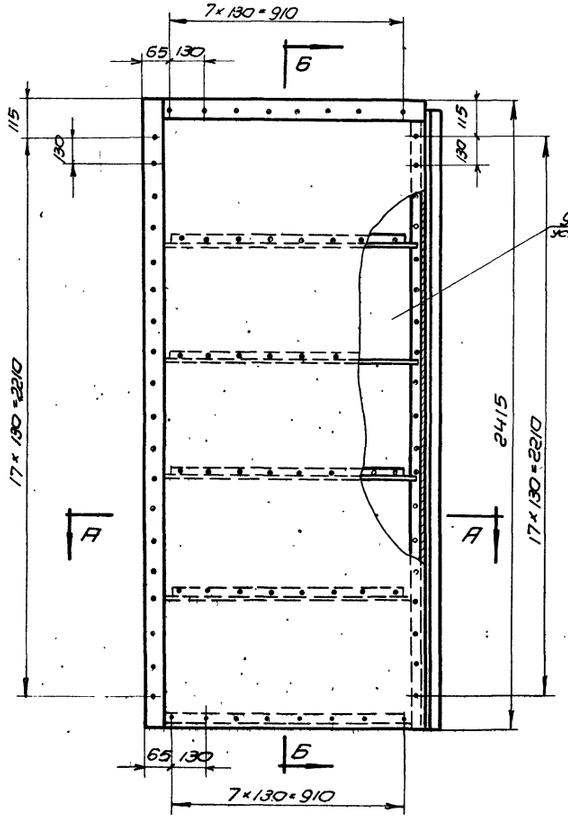

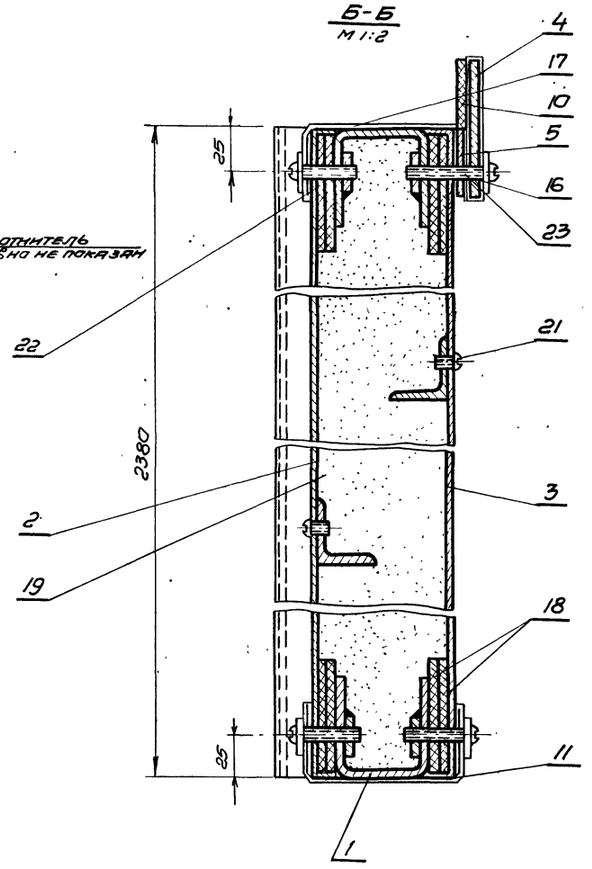

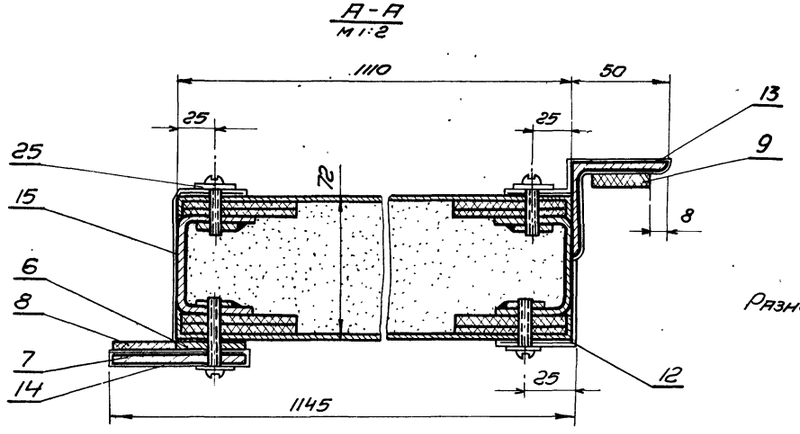

Разность диагоналей полотна не более 3мм

Общий вес 169кг.

Поз.	Обознач.	Наименование	Кол.	Вес	Материал	Лист	Примеч.
25	ГОСТ 11371-62	Шайба 5	140	0.46	011	Б/ч	
24							
23	ГОСТ 1489-62	Винт М5×30	26	0.12	600	Б/ч	
22	ГОСТ 1489-62	Винт М5×25	78	0.24	600	Б/ч	
21	ГОСТ 1489-62	Винт М5×8	32	0.064	0.55	Б/ч	
20							
19	ГОСТ 13450-68	Уплотнитель	0.19	55	Плита древесноволокнистая	Б/ч	
18	ГОСТ 4598-60	5×60×26960 Прокладка	1	6.6	Плита древесно-волокнистая	Б/ч	
17	ПДИ7-01-011	180×1030 Прокладка	1	0.63	—"—	Б/ч	
16	ПДИ7-01-010	180×1075 Прокладка	1	0.66	—"—	Б/ч	
15	ПДИ7-01-009	180×2380 Прокладка	1	1.45	—"—	Б/ч	
14	ПДИ7-01-008	180×2415 Прокладка	1	1.47	—"—	Б/ч	
13	ПДИ7-01-007	180×2380 Прокладка	1	1.45	—"—	Б/ч	
12	ПДИ7-01-006	180×2380 Прокладка	1	1.45	—"—	Б/ч	
11	ПДИ7-01-005	210×1030 Прокладка	1	0.74	Лист 1162М-04 ГОСТ 9931-82	Б/ч	
10	ПДИ7-01-004	350×1075 Прокладка	1	0.15	Резина-пластина 4Т-м ГОСТ 7338-65	Б/ч	
9	ПДИ4-01-003	30×2380 Прокладка	1	0.43	Резина-пластина 4Тм ГОСТ 7338-65	Б/ч	
8	ПДИ7-01-002	35×2415 Прокладка	1	0.34	Резина-пласт 4Т-м ГОСТ 7338-65	Б/ч	
7	ПД7-01-004	Планка	1	1.21	Полоса 4×70 ГОСТ 103-57 Ст3 ГОСТ 535-58	22	
6	ПД1-01-005	Планка	1	2.65	Полоса 4×36 ГОСТ 103-57 Ст3 ГОСТ 535-58	8	
5	ПД7-01-003	Планка	1	2.42	Полоса 4×36 ГОСТ 103-57 Ст3 ГОСТ 535-58	22	
4	ПД1-01-003	Планка	1	5.16	Полоса 4×70 ГОСТ 103-57 Ст3 ГОСТ 535-58	8	
3	ПД7-01-002	Обшивка	1	21.2	—"—	60	
2	ПД7-01-001	Обшивка	1	24.2	Лист ГОСТ 3680-57 Ст3 ГОСТ 5521-58	59	
1	ПДИ7-01-100	Каркас	1	43	Сварн.	92	

ТК Противопожарные двери металлические — Серия 2.435-6

1969г. Створка левая ПДИ7-01-000 — Выпуск 4 — Лист 91

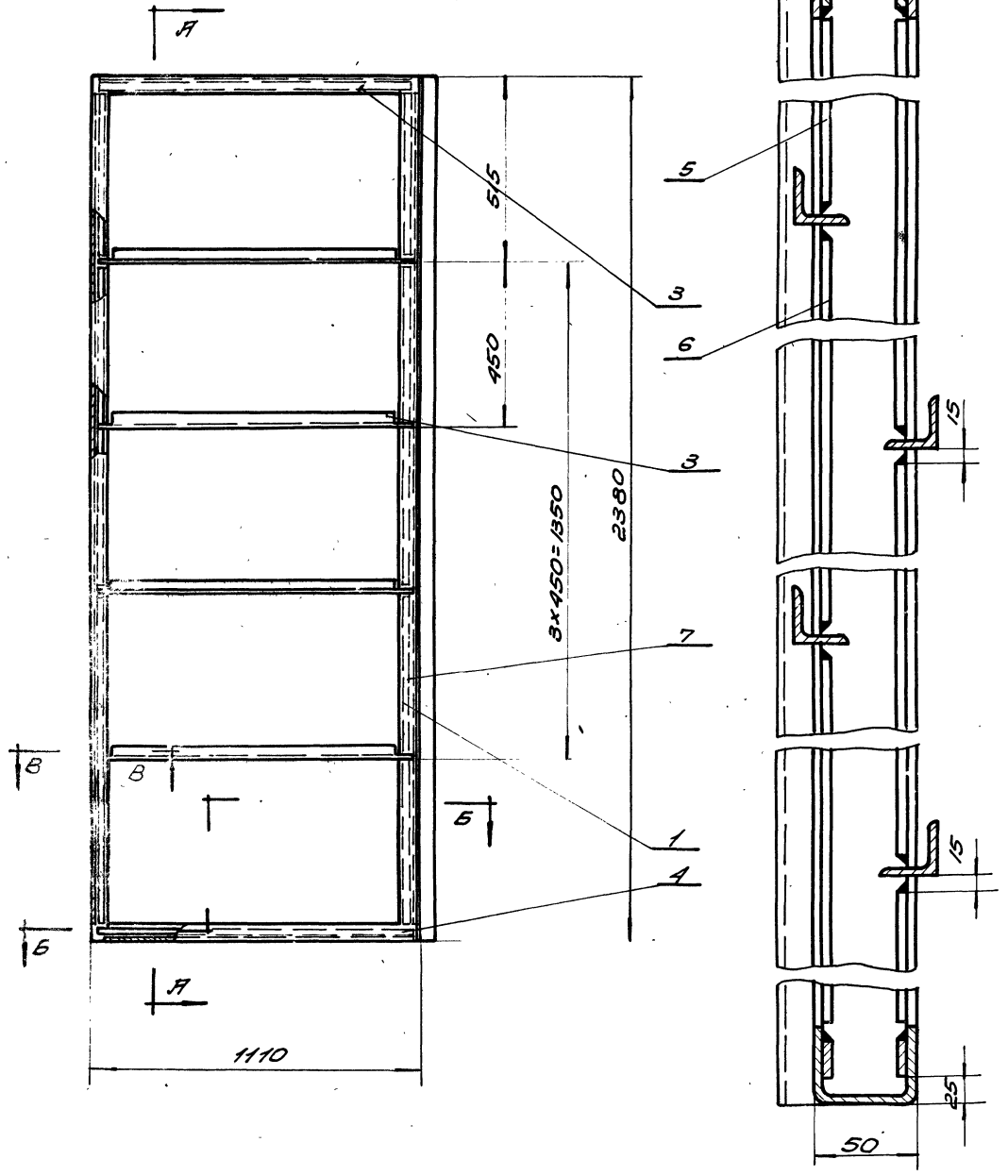

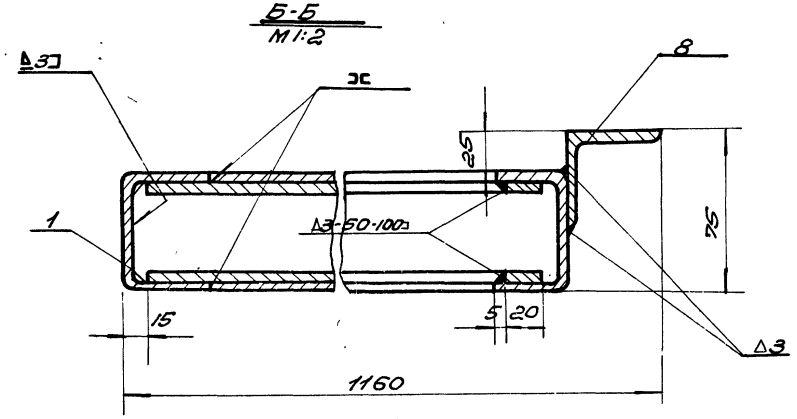

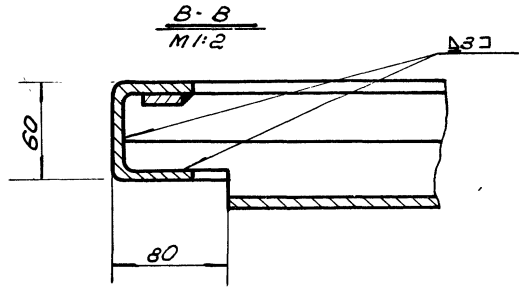

1. Разность диагоналей не более 3мм.
2. Сварку производить электродами типа Э42 ГОСТ 9467-60.

Общий вес 43 кг.

№ Поз	Обозначение	Наименование	Кол.	Вес	Материал	Тех.	Прим.
8	ПИ7-01-105	Уголок равноб. ℓ=2380	1	7,25	Угол. равноб. 2х50х50 ГОСТ 8509-57 Ст.3 ГОСТ 535-58	Б/Ч	
7	ПИ7-01-104	Полоса ℓ=900	4	2,3	—"—	Б/Ч	
6	ПИ7-01-103	Полоса ℓ=870	4	2,18	—"—	Б/Ч	
5	ПИ7-01-102	Полоса ℓ=460	4	1,15	—"—	Б/Ч	
4	ПИ7-01-101	Полоса ℓ=1080	4	2,48	Полоса 4х20 ГОСТ 103-57 Ст.3 ГОСТ 535-58	Б/Ч	
3	ПИ3-01-102	Уголок	4	8	Уголок равнобокий 32х32х4 ГОСТ 8509-57 Ст3 ГОСТ 535-58	Э	
2	ПИ3-01-101	Поперечина	2	6,2	—"—	Э	
1	ПИ1-01-101	Стойка	2	13,46	Швеллер 80х40х3 ГОСТ 8278-58 Ст 3 кп ГОСТ 380-60	Э	

ТК	Противопожарные двери металлические	Серия 2.435-6	
1968	Каркас створки левой ПИ7-01-100	Вып. 4	Лист 92

ГОССТРОЙ СССР Госхимпроект г. Москва

Шифр 1651
Лист 93
Инв.№

Согласовано.

Госстрой СССР
Союзхимнефтеспецпроект
ГОСХИМПРОЕКТ
г. Москва 1969г.

Гл.инж.пр.	Успенская	
Гл.инж.с.т.п.	Клеер	
Нач.с.т.п.	Клеер	
Ст.инж.	Успенская	
Испол.пч.	Трофеев	Сосн.08

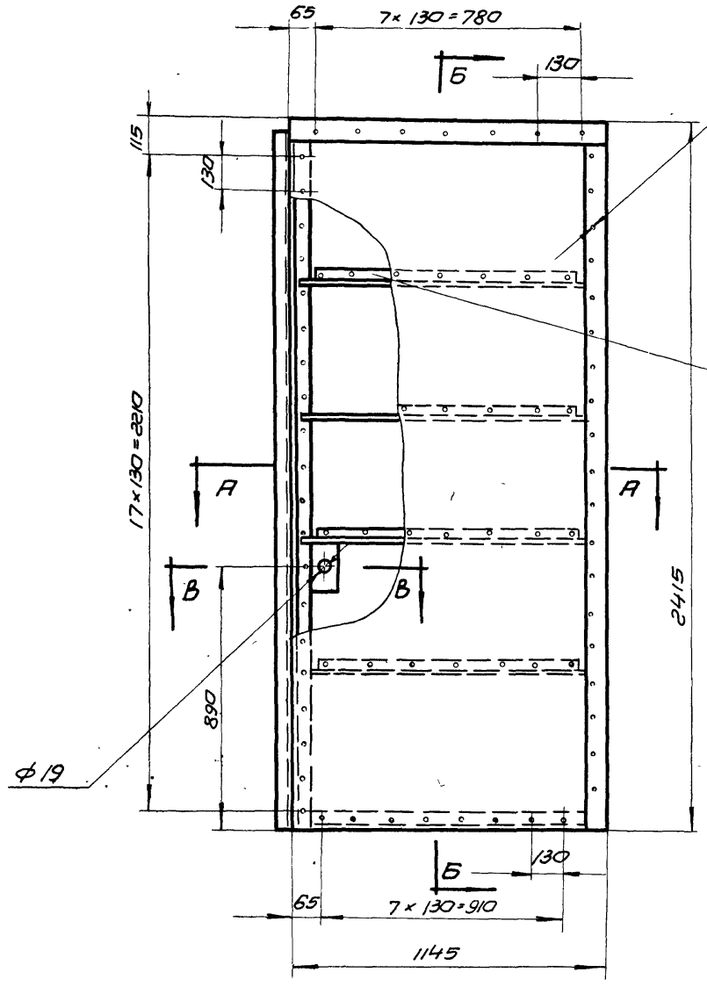

Б-Б
М1:2

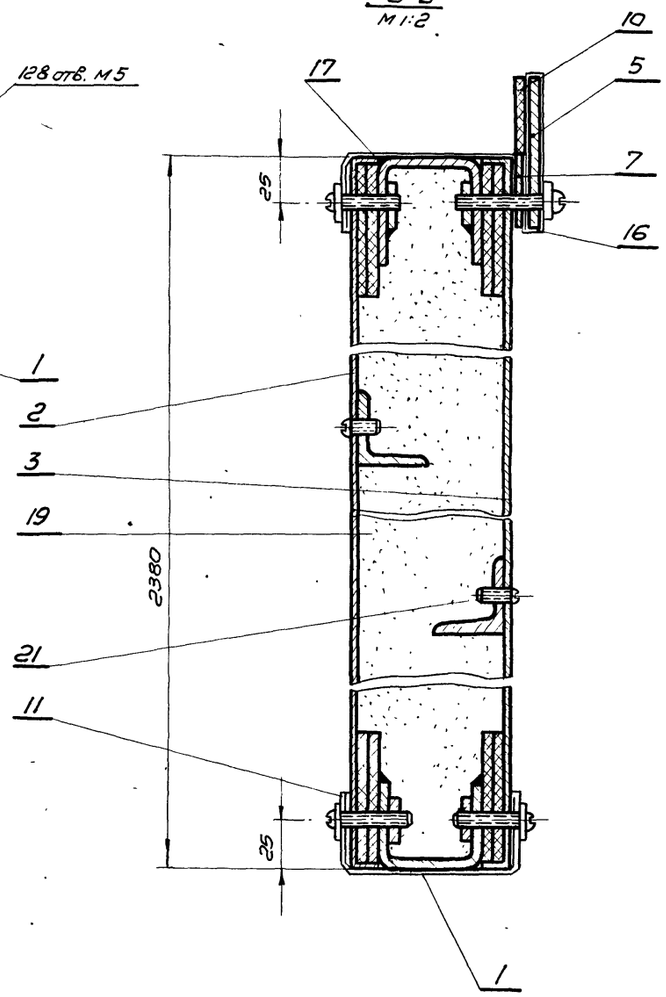

Вид В-В
М1:2

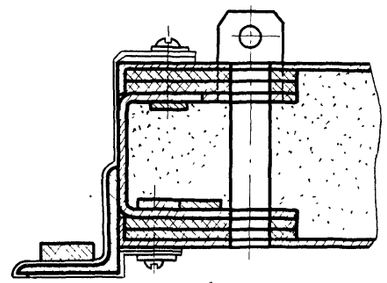

Общий вес 169кг.

Поз.	Обознач.	Наименование	Кол.	Вес	Материал	Лист	Примеч.
25	ГОСТ 11371-62	Шайба 5	104	0.46	011	Б/4	
23	ГОСТ 1489-62	Винт М5×30	26	0.12 0.200	600	Б/4	
22	ГОСТ 1489-62	Винт М5×25	78	0.24	600	Б/4	
21	ГОСТ 1489-62	Винт М5×8	32	0.064	0.55	Б/4	
19	ГОСТ 13450-68	Уплотнитель	0.19	55	Плита асбовермикулитовая	Б/4	По месту
18	ГОСТ 4598-60	е=26960 Прокладка 60×5	1	6.6	Плита древесно волокнист.	Б/4	По месту
17	ПДИ7-01-011	180×1030 Прокладка	1	0.63	—"—	Б/4	
16	ПДИ7-01-010	180×1145 Прокладка	1	0.66	—"—	Б/4	
15	ПДИ7-01-009	180×2380 Прокладка	1	1.45	—"—	Б/4	
14	ПДИ7-01-008	180×2345 Прокладка	1	1.47	—"—	Б/4	
13	ПДИ7-01-007	18×2380 Прокладка	1	1.45	—"—	Б/4	
12	ПДИ7-01-006	180×2380 Прокладка	1	1.45	—"—	Б/4	
11	ПДИ7-01-005	210×1030 Прокладка	1	0.74	Лист ЛБ2М "0.4× ГОСТ 931-57	Б/4	
10	ПДИ7-01-004	35×1100 Прокладка	1	0.15	Резина-пла тина 4МВ ГОСТ 7338-56	Б/4	
9	ПДИ7-01-003	30×2380 Прокладка	1	0.43	Резина пласт 6МБ ГОСТ 7338-56	Б/4	
8	ПДИ7-01-002	35×2380 Прокладка	1	0.34	Резина-пласт-4МБ ГОСТ 7338-56	Б/4	
7	ПД7-01-004	Планка	1	1.21	Полоса 4×36 ГОСТ 103-57 Ст.3 ГОСТ 535-58	22	
6	ПД7-01-005	Планка	1	2.65	Полоса 4×36 ГОСТ 103-57 Ст.3 ГОСТ 535-58	8	
5	ПД7-01-003	Планка	1	2.42	—"—	22	
4	ПД7-01-003	Планка	1	5.16	Полоса 4×70 ГОСТ 103-57 Ст.3 ГОСТ 535-58	8	
3	ПД7-02-002	Обшивка	1	21.2	—"—	64	
2	ПД7-02-001	Обшивка	1	21.2	Лист 1 ГОСТ 3680-57 Ст.3 ГОСТ 501-58	63	
1	ПДИ7-02-100	Каркас	1	43.7	сварн.	62	

А-А
М1:2

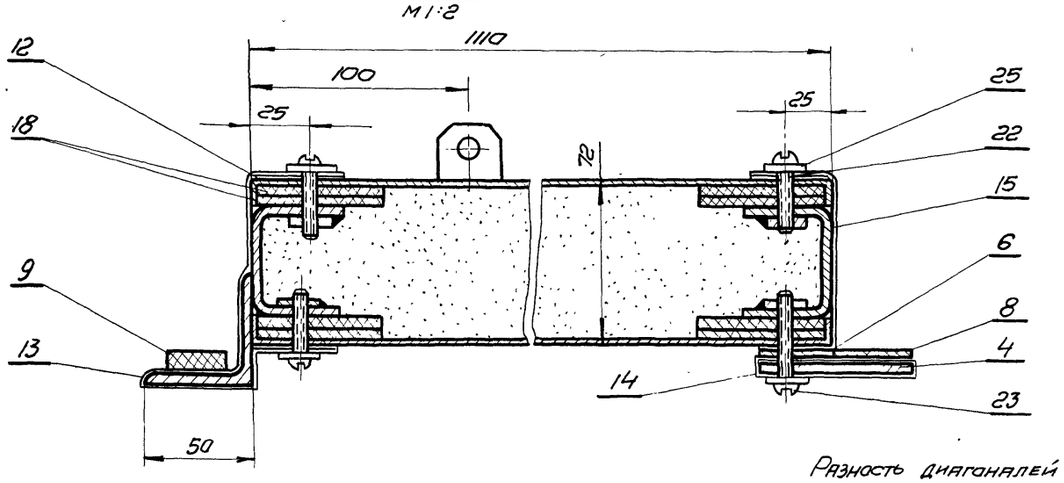

Разность диагоналей полотна не более 3мм.

ТК Противопожарные двери металлические
1969г. Каркас створки правой ПДИ7-02-000.

Серия 2.435-6
Выпуск 4
Лист 93

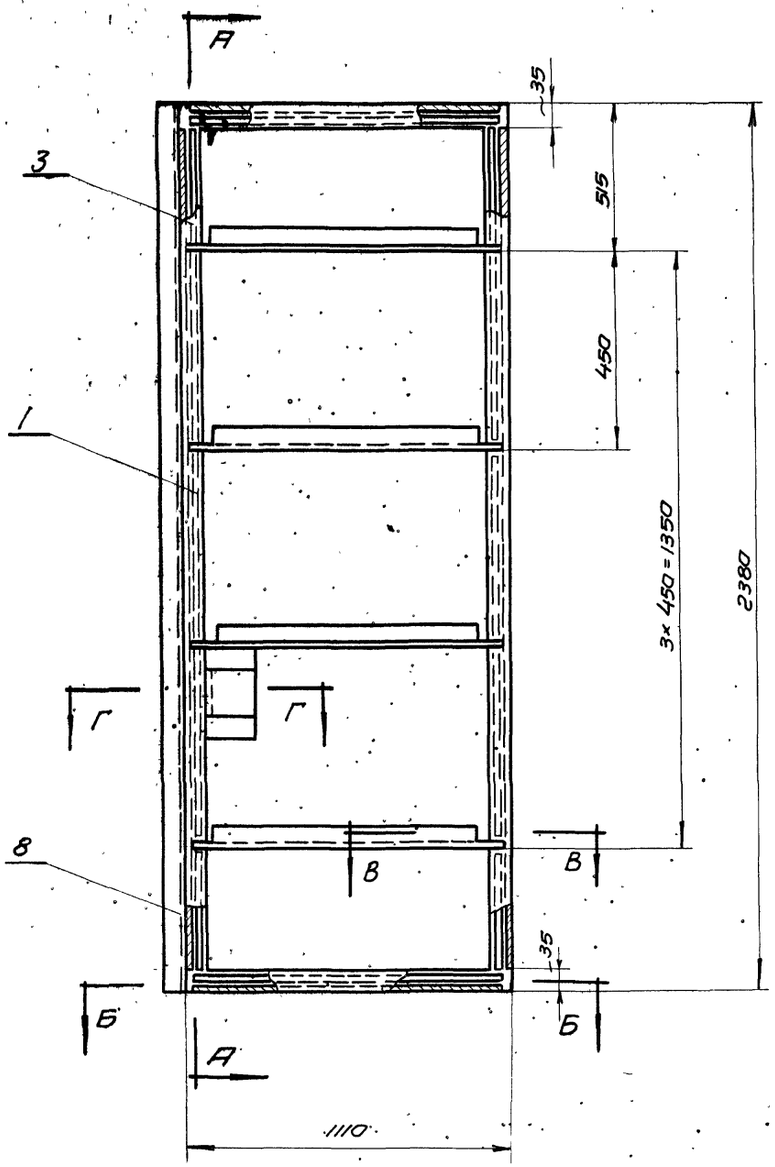

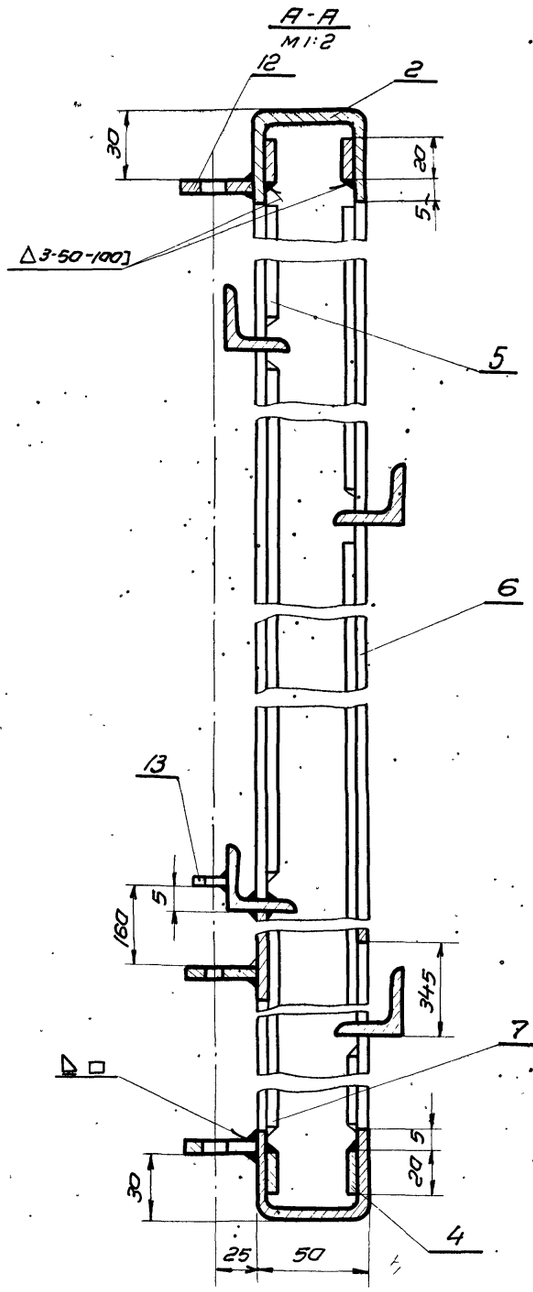

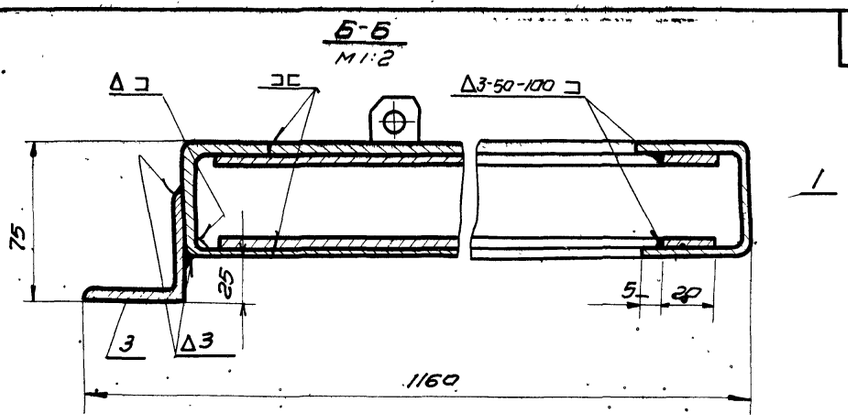

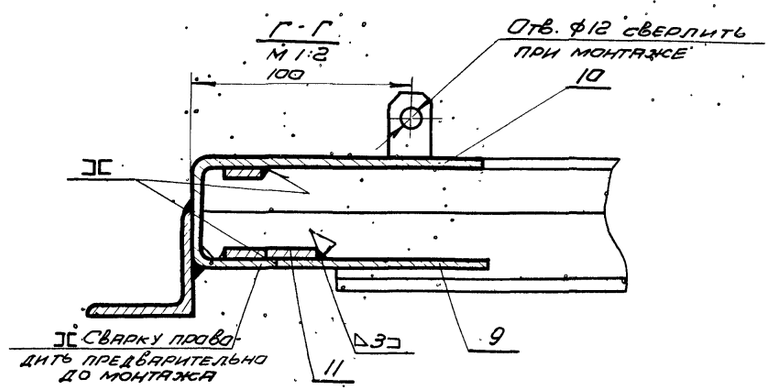

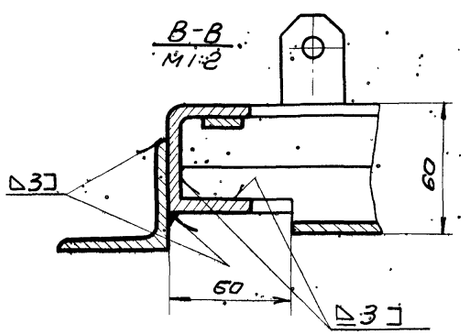

Сварку производить электродами Э 42 ГОСТ 9467-60
Разность диагоналей не более 3мм.

Общий вес - 43.7кг.

N.N поз.	Обозначен.	Наименование	Кол.	Вес	Материал	Лист	Примеч.
13	ПД1-01-111	Направляющая	1	0.022	—"—	9	
12	ПД1-01-110	Направляющая	3	0.093	—"—	9	
11	ПДИ7-01-103	Полоса e=60	1	0.003	Полоса 4×20 ГОСТ 103-57 Ст3 ГОСТ 535-58	Б/Ч	
10	ПДИ7-02-102	Пластинка 80×170	1	0.32	—"—	Б/Ч	
9	ПДИ7-02-101	Пластинка 60×80	1	0.11	Лист 3 ГОСТ 3680-57 Ст3 ГОСТ 500-58	Б/Ч	
8	ПДИ7-01-105	Уголок e=2380	1	7.25	Угол равноб. 4×50×50 ГОСТ 8509-57 Ст3 ГОСТ 535-58	Б/Ч	
7	ПДИ7-01-104	Полоса e=900	4	2.3	—"—	Б/Ч	
6	ПДИ7-01-103	Полоса e=870	4	2.18	—"—	Б/Ч	
5	ПДИ7-01-102	Полоса e=460	4	1.16	—"—	Б/Ч	
4	ПДИ7-01-101	Полоса e=1080	4	2.48	Полоса 4×20 ГОСТ 103-57 Ст3 ГОСТ 535-58	Б/Ч	
3	ПД3-01-101	Уголок	4	8	Уголок равн 32×32×4 ГОСТ 8509-57 Ст3 ГОСТ 535-58	9	
2	ПД3-01-102	Поперечина	2	6.2	—"—	9	
1	ПД1-01-101	Стойка	2	13.46	Швеллер 50×40×3 ГОСТ 8278-64 Ст3кп ГОСТ 380-60	9	

ТК	Противопожарные двери металлические	Серия 2.435-6	
1969г.	Каркас створки правой ПДИ7-02-100	Выпуск 4	Лист 94

Гросстрой СССР
Союзхимнефтестройпроект
ГОСХИМПРОЕКТ
г. Москва 1969г.

Нач.ст.п. Клеер
Гл.инж.ст.п. Клеер
Рук.пруп. Успенская

Стажер Ушакова
Исполн. Гуреев
Провер. Сухонов

Ушакова
Гуреев
Сухонов

Шифр 1651
Лист 94
Инв.№

~ Остальное

Вид А

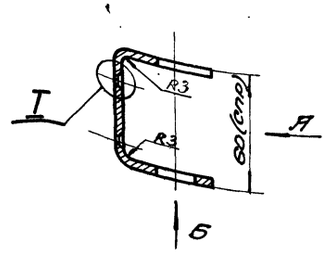

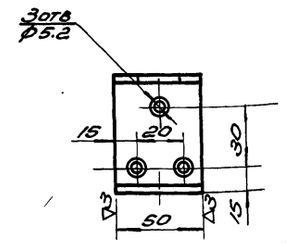

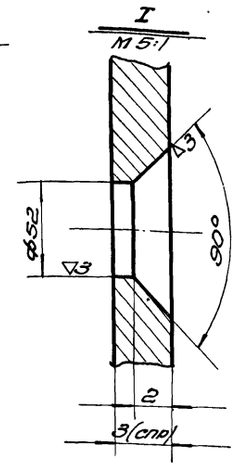

Вид Б

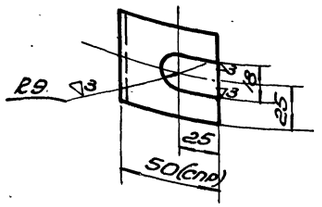

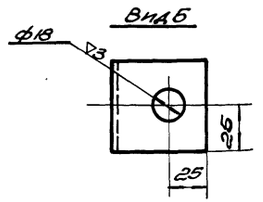

Заготовка: $l = 153$ мм

Чертил	Гуцул	Верхняя направляющая	ПДИ4-04-003		
Проверил	Чижов				
2.435-6 Вып. 4	Латунь Л62 ГОСТ 931-52	Вес	М-6	Лист
		0,16	1:2	

Вид А

~ Остальное

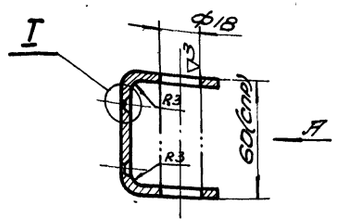

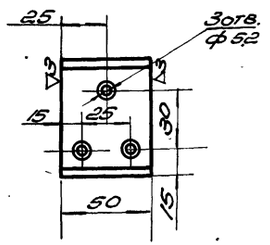

I
М 5:1

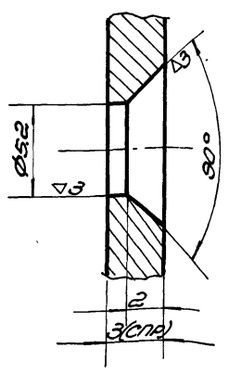

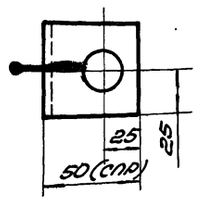

Заготовка: $l = 153$ мм

Чертил	Гуцул	Нижняя направляющая	ПДИ4-04-002		
Проверил	Чижов				
2.435-6 Вып. 4	Латунь Л62 ГОСТ 931-52	Вес	М-6	Лист
		0,16	1:2	

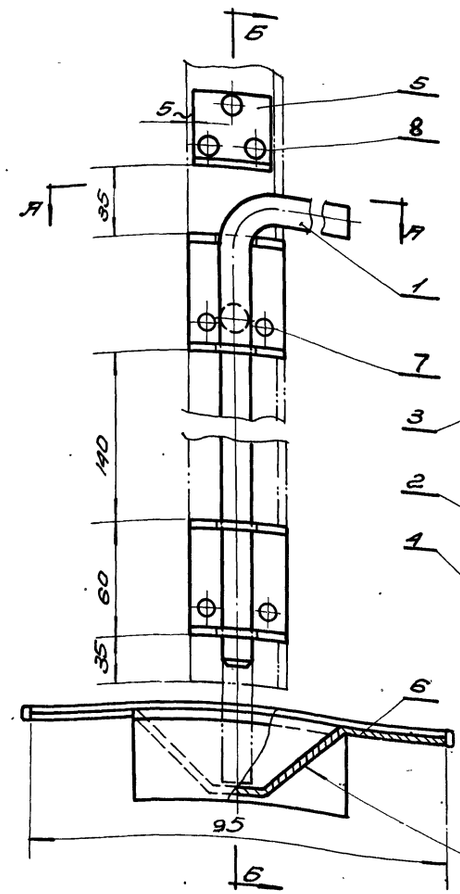

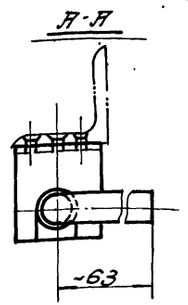

Отверстия в нащельнике левой створки сверлить по отверстиям в дет. /поз. 2, 3 и 5/

Общий вес 1,44 кг М1:2

NN п/п	Обозначение	Наименование	Кол.	Вес	Материал	Лист	Примеч.
8	ГОСТ 1489-62	Винт М5х10	3	0,006	600		
7	ГОСТ 10300-82	Заклепка	6	0,001	Латунь Л62 ГОСТ 1019-52		
6	ПИ1-04-400	Гнездо	1	0,362	сварной	39	
5	ПДИ4-04-005	Упор	1	0,045	Лист Л 62 40 ГОСТ 931-52	97	
4	ПДИ4-04-004	Обшивка	0,037 м²	0,13	Лист Л62-М 0,4 ГОСТ 931-52	8/4	Обшить по месту
3	ПДИ4-04-003	Верхняя направляющая	1	0,16	Латунь Л62 ГОСТ 931-52	95	
2	ПДИ4-04-002	Нижняя направляющая	1	0,16	Латунь Л62 ГОСТ 931-52	95	
1	ПДИ4-04-001	Стержень	1	0,574	Пр. Л62-т. Кл/б ГОСТ 2060-60	74	

ТК	Противопожарные двери металлические		Серия 2.435-6	
1968 г.	Шпингалет. Общий вид ПДИ4-04-000 и детали шпингалета. ПДН4-04-002; ПДН4-04-003		Выпуск 4	Лист 95

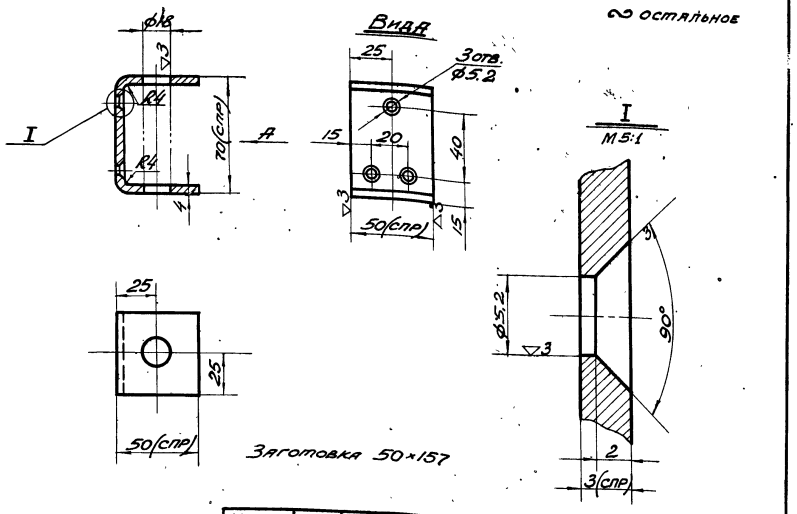

Чертил	Гурьев	Верхняя направляющая	ПДИ4-05-002		
Проверил	Чуйсаков				
2.435-6 Вып.4		Латунь Л62 ГОСТ 931-52	Вес 0.244	М-б 1:2	Лист

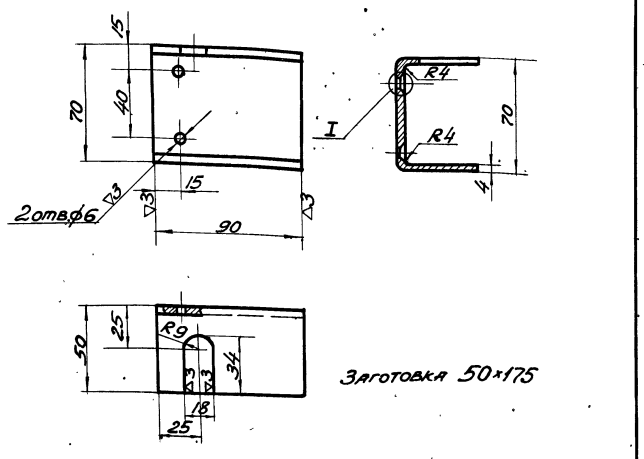

Чертил	Гурьев	Нижняя направляющая	ПДИ4-05-003		
Проверил	Чуйсаков				
2.435-6 Вып.4		Латунь Л62 ГОСТ 931-52.	Вес 0.44	М-б 1:2	Лист

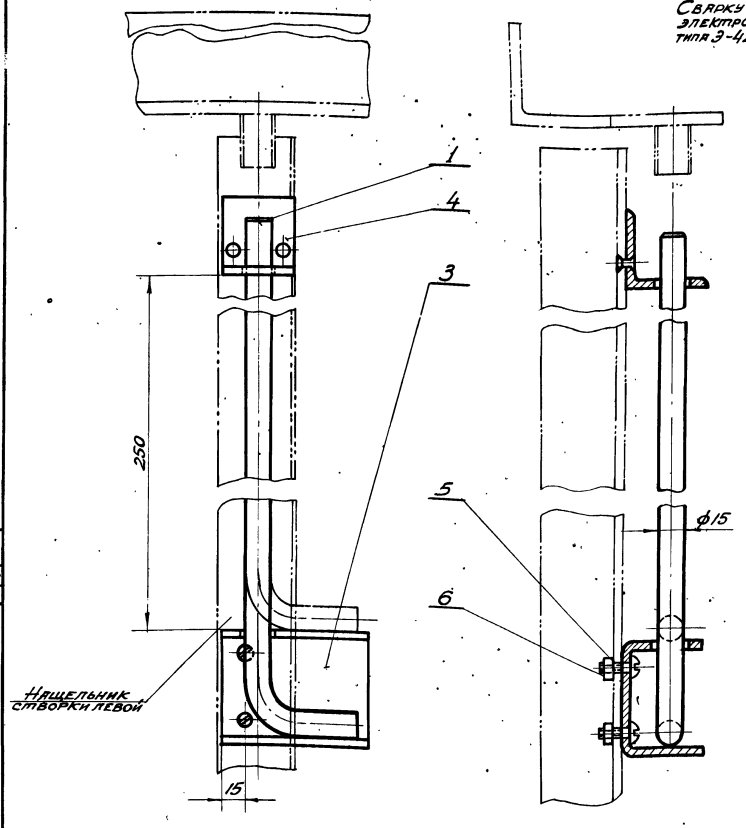

2 отверстия ⌀6 сверлить в нащельнике левой створки по отверстиям 8 детали позиции 3.

Общий вес – 1.69 кг. М1:2

NN п/п.	Обозначен.	Наименование	Кол.	Вес	Материал	Лист	Примечан.
7	ГОСТ 10300-62	Заклепка	4	0,001	Латунь Л62 ГОСТ 1019-47		
6	ГОСТ 5915-62	Гайка М5	2	0,0025	001		
5	ГОСТ 1489-62	Винт М5×10	2	0,004	001		
4	ПД 4-05-004	Уголок	1	0,16	Угол. равн. 50×50×5 ГОСТ 8509-57 Ст.3 ГОСТ 535-58	66	
3	ПДИ4-05-003	Нижняя направляющая	1	0,44	Латунь Л62 ГОСТ 931-52	96	
1	ПДИ4-05-001	Стержень	1	0,845	ПА Л62 ТКР16 ГОСТ 2060-60	74	

ТК	Противопожарные двери металлические	Серия 2.435-6	
1968г.	Шпингалет. Общий вид: ПДИ4-05-000 Детали ПДИ4-05-002; ПДИ4-05-003.	Выпуск 4	Лист 96

ГОСХИМПРОЕКТ г. Москва.

Нач. С.Т.П. Клеер; Гл. инж. С.Т. Клеер; Рукоп. гр. Успенская; Проверил Сыханов; Чуйсаков

9328-04 101

~ Остальное

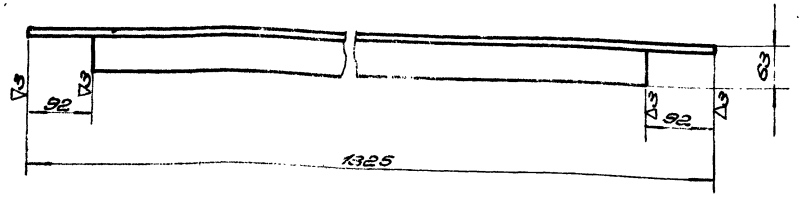

Чертил	Якушин	Уголок		ПАЗ-02-001	
Провер	Чусова				
2435-6 Вып.4		Уголок 100×5,3×8 ГОСТ 8510-57*	Вес	М 1:6	Лист
		Н. контр. Ст.3 ГОСТ 535-58	13,3	1:5	

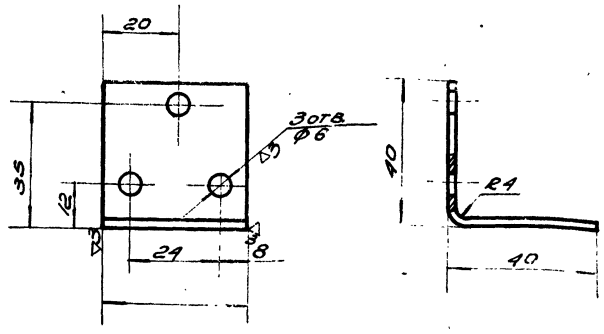

Заготовка 86 мм.

Чертил	Якушин	Упор		ПДН4-04-005	
Провер	Чусова		Вес	М 1:1	Лист
2435-6 Вып.4		Лист ПБ2 4,0 ГОСТ 931-52	0,045		

~ Остальное

~ Остальное

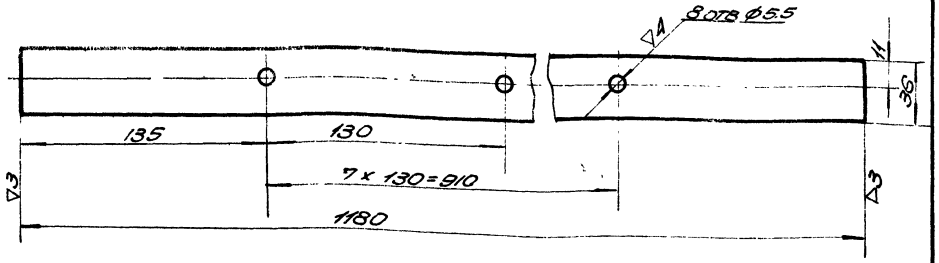

Чертил	Якушин	Планка		ПАЗ-01-004	
Провер	Чусова		Вес	М 1:6	Лист
2435-6 Вып.4		Лист 4×36 ГОСТ 103-57 Ст.3 ГОСТ 535-58	1,39	1:2	

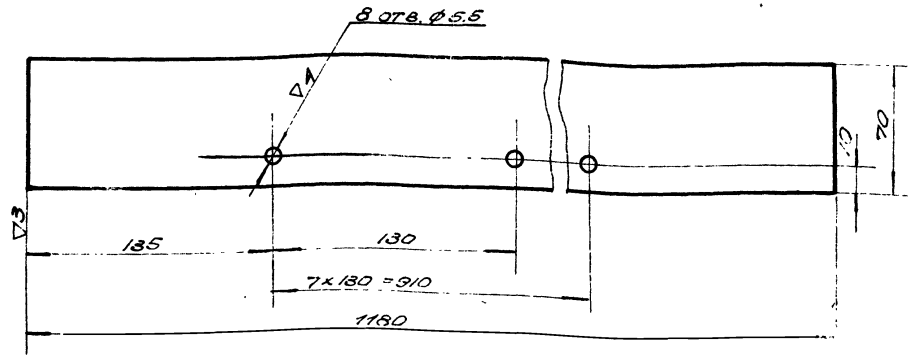

Чертил	Якушин	Планка		ПАЗ-01-005	
Провер	Чусова		Вес	М 1:6	Лист
2435-6 Вып.4		Лист Ст.3 ГОСТ 103-57 Ст.3 ГОСТ 535-58	2,6	1:2	
ТК		Противопожарные двери металлические ПАЗ-01-005;		Серия 2435-6	
1968г		Детали №№ ПАЗ-01-004; ПАЗ-02-001; ПАН4-04-005	Вып. 4	Лист 97	

Н. контр. Металлова.

9328-04

МПРОЕКТ Москва

Инв. № подл. | Подп. и дата | Взам. инв. №

Инв. № 1851 Лист Инв. №

Согласовано

Инв. № подл. | Подп. и дата | Взам. инв. №

gost.e-ecolog.ru