ГОСУДАРСТВЕННЫЙ КОМИТЕТ СОВЕТА МИНИСТРОВ СССР ПО ДЕЛАМ СТРОИТЕЛЬСТВА
(ГОССТРОЙ СССР)

Отменён
Ие-90
Замен без замен

ТИПОВЫЕ КОНСТРУКЦИИ И ДЕТАЛИ ЗДАНИЙ И СООРУЖЕНИЙ

СЕРИЯ 2. 435 - 6

ПРОТИВОПОЖАРНЫЕ ДВЕРИ И ВОРОТА ПРОМЫШЛЕННЫХ ЗДАНИЙ

ВЫПУСК 3

ВОРОТА ПРОТИВОПОЖАРНЫЕ И ПРОТИВОПОЖАРНЫЕ ВОРОТА ИСКРОНЕДАЮЩИЕ

РАЗМЕРАМИ 3,6 × 3,6 и 3,6 × 3,0 м

ЦЕНТРАЛЬНЫЙ ИНСТИТУТ ТИПОВЫХ ПРОЕКТОВ

МОСКВА

gost.e-ecolog.ru

ЦЕНТРАЛЬНЫЙ ИНСТИТУТ ТИПОВЫХ ПРОЕКТОВ
ГОССТРОЯ СССР

Москва, Б-66, Спартаковская ул., 2а, корпус В
Сдано в печать 9 IIII 1970 года
Заказ № 445 Тираж 1000 экз.
Цена 4,08 р.

ГОСУДАРСТВЕННЫЙ КОМИТЕТ СОВЕТА МИНИСТРОВ СССР ПО ДЕЛАМ СТРОИТЕЛЬСТВА
(ГОССТРОЙ СССР)

ТИПОВЫЕ КОНСТРУКЦИИ И ДЕТАЛИ ЗДАНИЙ И СООРУЖЕНИЙ

СЕРИЯ 2.435-6

ПРОТИВОПОЖАРНЫЕ ДВЕРИ И ВОРОТА ПРОМЫШЛЕННЫХ ЗДАНИЙ

ВЫПУСК 3

ВОРОТА ПРОТИВОПОЖАРНЫЕ И ПРОТИВОПОЖАРНЫЕ ВОРОТА ИСКРОНЕДАЮЩИЕ РАЗМЕРАМИ 3,6×3,6 и 3,6×3,0 м

Разработаны
институтом Госхимпроект

Утверждены
и введены в действие с 1.IX-69г
распоряжением Госстроя СССР
от 25/IV 1969 г. № 55

ЦЕНТРАЛЬНЫЙ ИНСТИТУТ ТИПОВЫХ ПРОЕКТОВ
МОСКВА

9328-03 2

Наименование листов	№ № листов	№ № стр.
Пояснительная записка	—	3
Общий вид ворот ПВ-3,6×3,6 ПВ1-00-000	1	4
Створка левая. ПВ1-01-000	2	5
Каркас створки левой. ПВ1-01-100	3	6
Створка правая. ПВ1-02-000	4	7
Каркас створки правой. ПВ1-02-100	5	8
Калитка. ПВ1-03-000	6	9
Каркас калитки. ПВ1-03-100. Детали каркасов и калитки	7	10
Нащельники для каркасов ПВ1-01-100; ПВ2-01-100; ПВ1-02-100 и ПВ2-02-100	8	11
Детали. ПВ1-01-104, ПВ1-02-105; ПВ1-01-106; ПВ1-01-107; ПВ1-01-107а	9	12
Деталь створки левой. ПВ1-01-001	10	13
Деталь створки левой. ПВ1-01-002	11	14
Деталь створки правой. ПВ1-02-001	12	15
Деталь створки правой. ПВ1-02-002	13	16
Деталь калитки. ПВ1-03-001	14	17
Деталь калитки. ПВ1-03-002	15	18
Детали. ПВ1-00-001; ПВ1-02-003; ПВ1-01-003 и ПВ1-03-003	16	19
Щеколда. Общий вид. ПВ1-04-000. Детали	17	20
Детали. ПВ1-04-003; ПВ1-04-004; ПВ1-05-007 и ПВ1-05-008	18	21
Защелка. Общий вид. ПВ1-05-000. Детали.	19	22
Детали защелки. ПВ1-05-003; ПВ1-05-004; ПВ1-05-005 и ПВ1-05-006	20	23
Шпингалет. Общий вид. ПВ1-06-000. Детали.	21	24
Детали. ПВ1-00-002; ПВ2-00-001; ПВ1-06-003; ПВ1-06-004 и ПВ1-06-006	22	25
Навеска левая. ПВ1-07-000. Общий вид и детали	23	26
Навеска правая. ПВ1-08-000. Общий вид. Детали ПВ1-07-001; ПВ1-00-003; ПВ2-00-002	24	27
Общий вид ворот ПВ-3,6×3,0. ПВ2-00-000	25	28
Створка левая. ПВ2-01-000	26	29
Каркас створки левой. ПВ2-01-100	27	30
Створка правая. ПВ2-02-000	28	31
Каркас створки правой. ПВ2-02-100	29	32
Деталь створки левой. ПВ2-01-001	30	33
Деталь створки левой. ПВ2-01-002	31	34
Деталь створки правой. ПВ2-02-001	32	35

Наименование листов	№ № листов	№ № стр.
Деталь створки правой. ПВ2-02-002.	33	36
Общий вид ворот ПВИ-3,6×3,6. ПВ3-00-000	34	37
Створка левая. ПВ3-01-000	35	38
Каркас створки левой. ПВ3-01-100	36	39
Створка правая. ПВ3-02-000	37	40
Каркас створки правой. ПВ3-02-100	38	41
Калитка. ПВ3-03-000	39	42
Нащельники для каркасов ПВ3-01-100; ПВ4-01-100; ПВ1-02-100 и ПВ2-02-100	40	43
Детали. ПВ3-01-102; ПВ3-02-102	41	44
Деталь створки левой. ПВ3-01-001	42	45
Деталь створки правой. ПВ3-02-001	43	46
Детали. ПВ3-01-002; ПВ3-01-003; ПВ3-01-004; ПВ3-01-005	44	47
Детали. ПВ3-01-006, ПВ3-02-002, ПВ3-02-003, ПВ3-02-004	45	48
Детали. ПВ3-02-005; ПВ3-02-006; ПВ3-02-007; ПВ3-02-008	46	49
Детали. ПВ3-02-010; ПВ3-02-009; ПВ3-03-001; ПВ3-03-002	47	50
Детали. ПВ3-03-003; ПВ3-03-004; ПВ3-03-005; ПВ3-03-006	48	51
Щеколда. ПВ3-04-000. Общий вид и детали	49	52
Ручка большая. ПВ3-04-100. Общий вид. Детали ПВ3-04-101, ПВ3-04-102, ПВ3-04-103	50	53
Защёлка. ПВ3-05-000. Общий вид и детали.	51	54
Детали. ПВ3-05-001, ПВ3-05-002; ПВ3-05-004; ПВ3-05-005	52	55
Шпингалет. ПВ3-06-000. Общий вид и детали.	53	56
Навеска левая. ПВ3-07-000. Детали навески и шпингалета	54	57
Навеска правая. ПВ3-08-000. Детали ПВ3-03-007 и ПВ3-05-007	55	58
Общий вид ворот ПВИ-3,6×3,0. ПВ4-00-000	56	59
Створка левая. ПВ4-01-000	57	60
Каркас створки левой. ПВ4-01-100	58	61
Створка правая. ПВ4-02-000	59	62
Каркас створки правой. ПВ4-02-100	60	63
Деталь створки левой. ПВ4-01-001	61	64
Деталь створки правой. ПВ4-02-001	62	65
Детали. ПВ4-01-002; ПВ4-01-003; ПВ4-01-004	63	66

Согласовано

Рук. группы Ишаков
Ст. техник Бачурова

Нач. С.Т.П. Гуткин
Гл. инж. СТО Ковко
Гл. спец. Сальков

Госстрой СССР
Специализированный институт
ГОСХИМПРОЕКТ
г. Москва

ТК 1968 г.	Ворота противопожарные и противопожарные ворота искрогедлющие. Содержание альбома.	Серия 2.435-6 Выпуск 3 Лист —

1. Противопожарные ворота и противопожарные ворота искронедающие разработаны в соответствии с требованиями СН и П$_2$ и также с учётом ведомственных норм, и предназначаются для установки:

а) в наружных стенах при непосредственном проезде (без тамбура) к наружным установкам, содержащим горючие и взрывоопасные вещества;

б) в противопожарных и внутренних стенах помещений с пожароопасными и взрывоопасными производствами.

2. В данном альбоме представлены рабочие чертежи полотен ворот. Конструкцию жел.-бет. элементов обрамления ворот и детали их установки принимать по серии 1.435-3, выпуски 1 и 6.

3. Ворота имеют предел огнестойкости 1,5 часа.

4. Принятая маркировка ворот состоит из буквенных индексов „ПВ" (противопожарные ворота) или „ПВИ" (противопожарные ворота искронедающие) и цифровых индексов, определяющих габаритные размеры ворот.

Марка ворот	№ сборки
ПВ-3,6×3,6	ПВ1-00-000
ПВ-3,6×3,0	ПВ2-00-000
ПВИ-3,6×3,6	ПВ3-00-000
ПВИ-3,6×3,0	ПВ4-00-000

5. Полотна ворот представляют собой каркас из стальных холодногнутых швеллерных профилей толщиной 3мм, обшитый стальными листами толщиной 1,2мм. В целях теплоизоляции между каркасом и обшивкой полотен прокладывается полосовой слой твёрдых древесно-волокнистых плит. Соединение элементов полотен производится с помощью вантов.

6. Материал металлоконструкций – сталь марки Ст. 3. Сварку производить электродами Э42 по ГОСТ 9467-60. Толщину сварных швов принимать равной наименьшей толщине свариваемых элементов. Допуски на свободные размеры принимать по 7 классу точности.

7. В качестве утеплителя применяются асбовермикулитовые плиты (по ГОСТ 13450-68). Возможна замена асбовермикулитовых плит на плиты из перлита или другого несгораемого утеплителя с объёмным весом не более 400 кг/м^3.

8. Резиновые прокладки приклеивать клеем 88Н по ту МХП 880-58.

9. Для противопожарных ворот искронедающих, в целях предупреждения возможности искрения, все трущиеся части выполняются в сочетании углеродистой стали с латунью. Кромки полотен защищаются латунными полосами, которые, помимо предусмотренного в чертежах крепления, должны приклеиваться клеем 88Н.

10. Внутренние и наружные поверхности каркаса и обшивки покрываются одним слоем грунтовки ХС-010 с предварительной тщательной очисткой и обезжириванием.

11. Цветовая окраска ворот выполняется по проекту.

12. В случае установки ворот в здании с агрессивной средой защитная окраска выполняется в соответствии с проектом.

13. При установке ворота должны быть оборудованы устройством для самозакрывания (пружинной, пневматическим прибором, резиновой растяжкой и т.п.).

14. Последовательность монтажа ворот:

а) Установить створки полотен ворот в проектное положение (с помощью клиньев и подпорок). Особое внимание обратить на плотное прилегание нащельников створок к жел.-бет. элементам обрамления ворот.

б) Подогнать и приварить навески (по 2 шт. на каждую створку полотен ворот).

в) Вплотную к створкам полотен ворот приварить внутренние нащельники.

г) Навесить полотно калитки.

д) Оснастить ворота приборами для закрывания (щеколда, защелка, шпингалет).

15. Для противопожарных ворот искронедающих взамен латуни возможно применение другого цветного искронедающего металла.

16. Резиновое уплотнение установлено только для герметизации проёма ворот в условиях нормальной эксплуатации.

17. При разработке конструкций были использованы материалы серии 1.435-4 „Ворота промышленных зданий. Распашные размером 3,6×3,6 м. Полотна ворот. Рабочие чертежи КМ", разработанные ЦНИИпромзданий.

18. Рабочие чертежи полотен ворот согласованы ГУПО МООП СССР 9 декабря 1987 г.

Согласовано: Госкомитет СССР по архитектуре и строительству, Госстрой СССР, ГПИ Промстальконструкция, ГПИ Промспецпроект, ГПИ Химпроект, ГПИ Гипрокаучук, ГПИ Гипрохим, ГПИ Гипрорезина, ГПИ Гипронииавтопром, ГПИ Гипроспецгаз, ГПИ Гипрониигаз, ГПИ Гипроспецнефтеоборудование, ГПИ Гипрокислород, ГПИ Гипрогазочистка, ГПИ Гипрогазцентр, ГПИ Гипрогазспецмонтаж, ГПИ Гипрогазпереработка, ГПИ Гипрогазтоппром, ГПИ Гипрогазстройиндустрия, ГПИ Гипрогазстройпроект, ГПИ Гипрогазстройпроект, ГПИ Гипрогазстройпроект

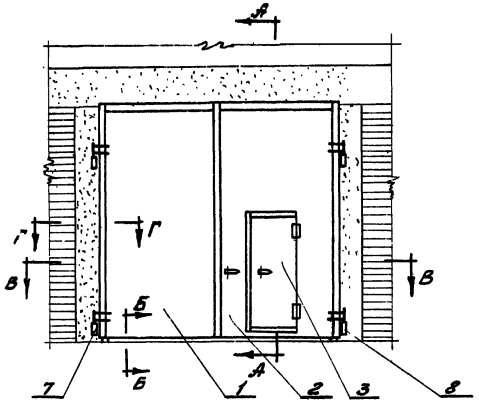

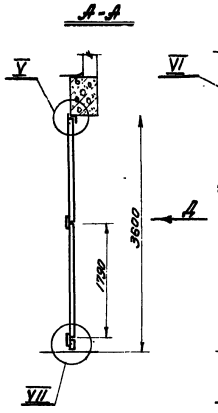

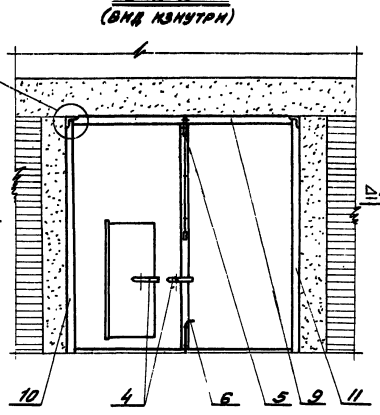

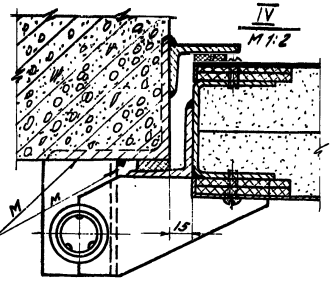

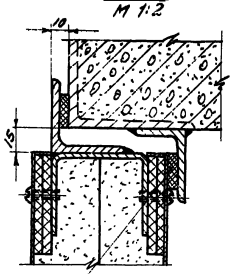

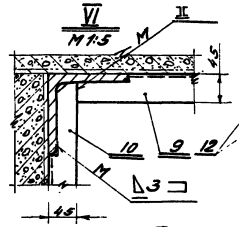

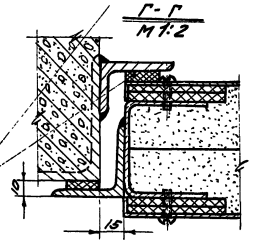

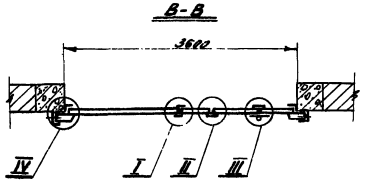

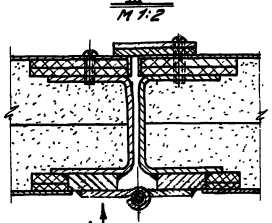

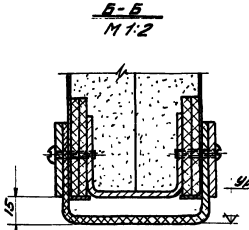

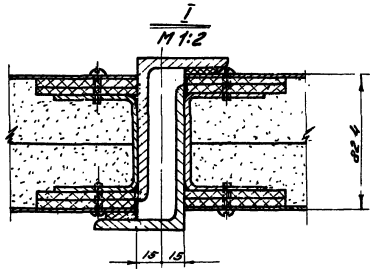

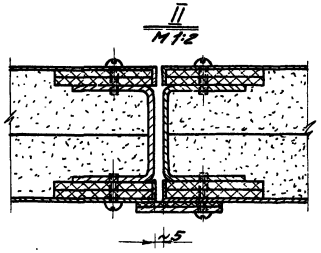

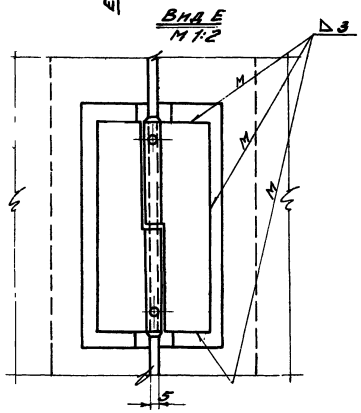

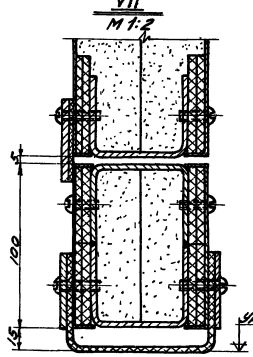

Общий вес 920 кг. М 1:50

1. Нащельник к узлу III после установки калитки отогнуть с учетом свободного прохождения калитки.
2. Монтажную сварку производить электродами типа Э42 ГОСТ 9467-60.

Поз.	Обознач.	Наименование	Кол.	Вес	Материал	Лист.	Примеч.
12	ПВ1-00-004	Уплотнение	10,6 п.м.	1,06	Резино-пласт. т. т.м. ГОСТ 7338-65	5/4	1-но месту
11	ПВ1-00-003	Нащельник левый	1	7.77	Ст. 3 ГОСТ 380-60	24	
10	ПВ1-00-002	Нащельник правый	1	7.77	Ст. 3 ГОСТ 380-60	22	
9	ПВ1-00-001	Нащельник верхний	1	7.52	Ст. 3 ГОСТ 380-60	16	
8	ПВ1-08-000	Навеска правая	2	3.55	Сбор.	24	
7	ПВ1-07-000	Навеска левая	2	3.55	Сбор.	23	
6	ПВ1-06-000	Шпингалет	1	2.7	Сбор.	21	
5	ПВ1-05-000	Защелка	1	8.0	Сбор.	19	
4	ПВ1-04-000	Щеколда	2	6.2	Сбор.	17	
3	ПВ1-03-000	Калитка	1	87	Сбор.	6	
2	ПВ1-02-000	Створка правая	1	388	Сбор.	4	
1	ПВ1-01-000	Створка левая	1	416	Сбор.	2	

ТК Ворота противопожарные и противопожарные ворота искронедающие — Серия 2.435-6

1968 г. Общий вид ворот ПВ-3,6×3,6. ПВ1-00-000 — Выпуск 3 — Лист 1

Госстрой СССР Главное управление проектных институтов ГОСХИМПРОЕКТ г. Москва

Инв. № подл. 651 | Подп. и дата | Взам. инв. № | Инв. № дубл. | Подп. и дата

Гл. инженер проекта Ларичев; Нач. отд. Сухих; Гл. спец. Свалухо

Чертежный № 2 | Разработан ГПИ Оргхимпроект 1968 г. | Чертил Авдеев | Проверил Сухих | Утвержден ГПИ Оргхимпроект 1968 г. | Согласован ГПИ Оргхимпроект 1968 г. | Гл. инженер Ларичев

9328-08 5

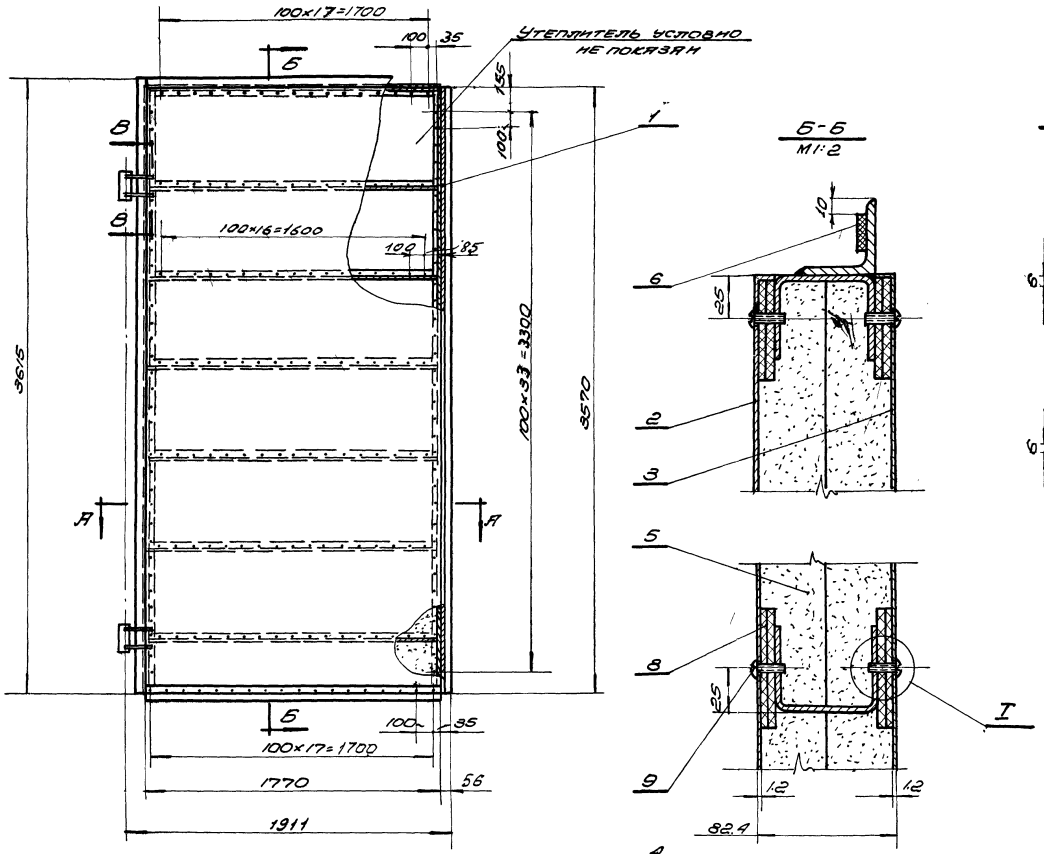

Б-Б
М1:2

В-В
М1:2

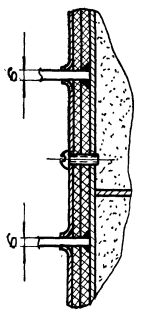

I
М2:1

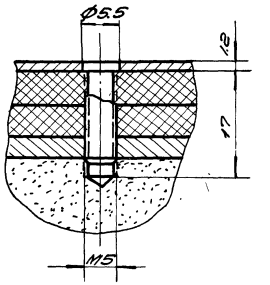

А-А
М1:2

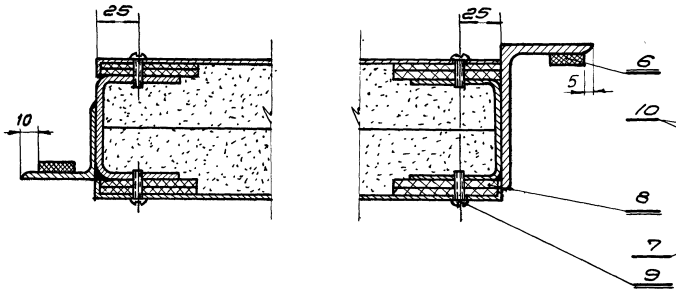

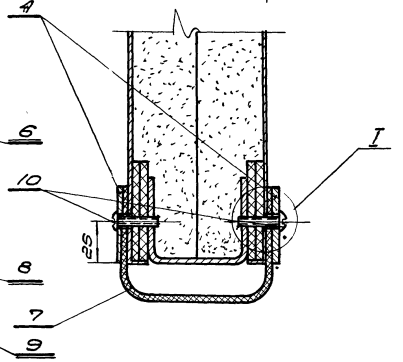

1. Отверстия под винты сверлить при монтаже по отверстиям в обшивке.
2. Утеплитель вырезать по месту.

Общий вес 416кг

М1:20

Поз	Обозначение	Наименование	Кол.	Вес	Материал	Лист	Примеч.
10	ГОСТ 1489-62	Винт М5×25	36	0.14	Ст. 3 ГОСТ 380-60	—	
9	ГОСТ 1489-62	Винт М5×16	576	1.06	Ст. 3 ГОСТ 380-60	—	
8	ПВ 1-01-007	Прокладка 60×5	81.6 п.м	20.6	Плита твердая ВПБ-волокн. ГОСТ 4598-60	5/4	С по месту
7	ПВ 1-01-006	Уплотнение С=1770 СЕЧ. 220×5	1	2.0	Резина-пластик. 3 т.м ГОСТ 7338-65	5/4	
6	ПВ 1-01-005	Уплотнение СЕЧ. 20×5	9.61 п.м	0.9	Резина-пласт. 3 т.м ГОСТ 7338-65	5/4	С по месту
5	ПВ 1-01-004	Утеплитель	0.50 м³	150	Плиты пробковые минеральные	5/4	500×500×40
4	ПВ 1-01-003	Планка	2	5.76	Ст. 3 ГОСТ 380-60	16	
3	ПВ 1-01-002	Обшивка	1	59.5	Ст. 3 ГОСТ 380-60	11	
2	ПВ 1-01-001	Обшивка	1	59.5	Ст. 3 ГОСТ 380-60	10	
1	ПВ 1-01-100	Каркас створки левой	1	116.0	Сбор.	3	

ТК	Ворота противопожарные и противопожарные ворота искронедающие	Серия 2.435-6	
1968	Створка левая. ПВ1-01-000	Выпуск 3	Лист 2

Госстрой СССР Специализированный институт ТОСХИМПРОЕКТ г. Москва

Инв. № подл. | Подпись и дата | Взам. инв. №

Штифт 165/ Лист 2 Инв. №

Согласовано:

Гл. инж. Мастерской Гипрокислород Проверил Гл. инж. отд. Разработал Гл. конструктор Гл. спец.

Сорокин Сафронов

9328-03 6

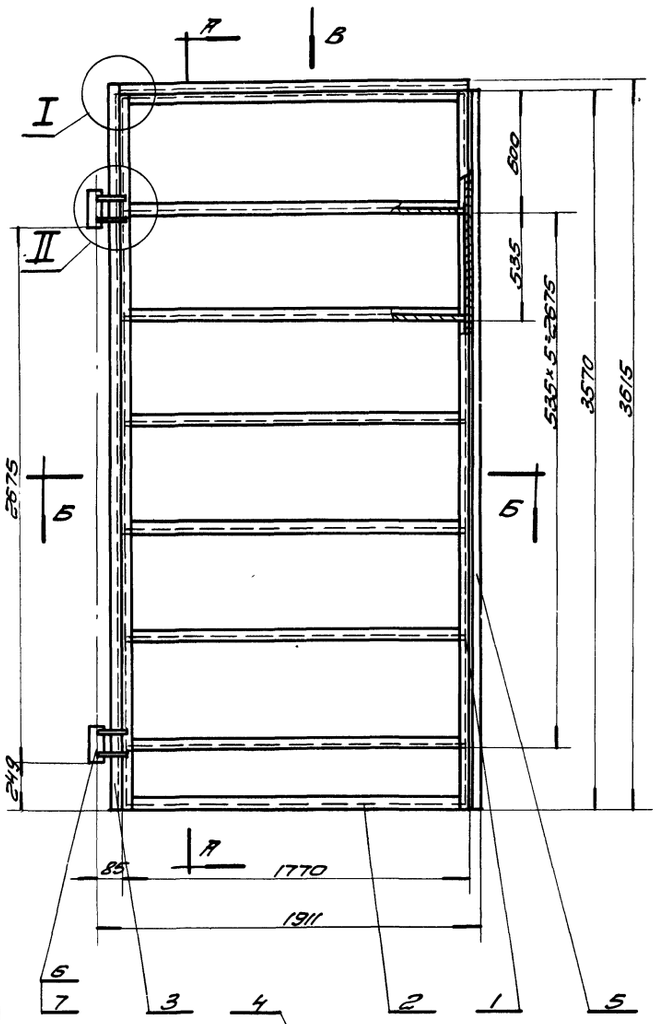

А - А
М1:2

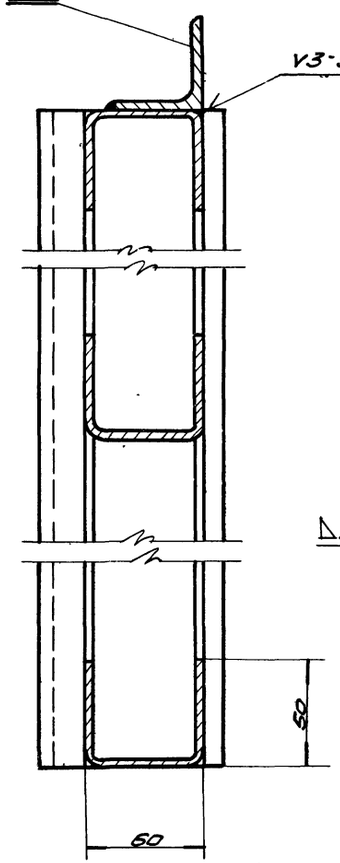

I
М1:2

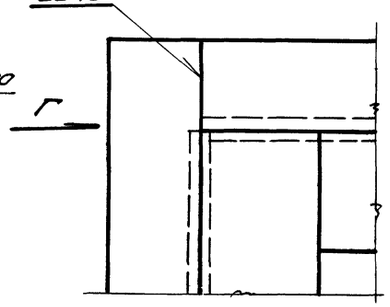

II
М1:2

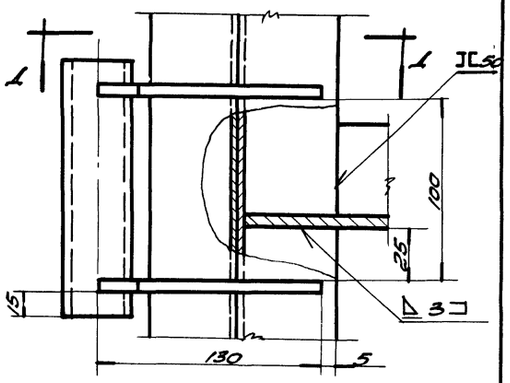

Вид Г
М1:2

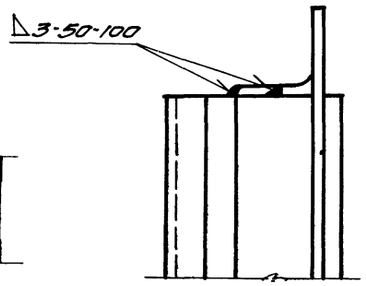

Д - Д
М1:2

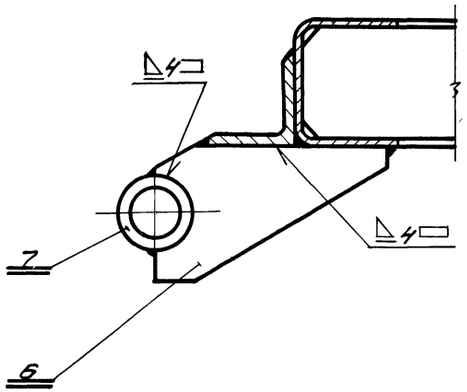

Сварку производить электродами типа Э42 ГОСТ 9467-60

Общий вес 116 кг

М1:20

7	ПВ1-01-107	Втулка	2	0,84	Ст. 3 ГОСТ 380-60	9	
6	ПВ1-01-106	Косынка	4	1,68	Ст. 3 ГОСТ 380-60	9	
5	ПВ1-01-105	Нащельник	1	2,38	Ст. 3 ГОСТ 380-60	8	
4	ПВ1-01-104	Нащельник	1	5,0	Ст. 3 ГОСТ 380-60	9	
3	ПВ1-01-103	Нащельник	1	11,5	Ст. 3 ГОСТ 380-60	8	
2	ПВ1-01-102	Поперечина	8	4,80	Ст. 3 ГОСТ 380-60	7	
1	ПВ1-01-101	Стойка	2	2,50	Ст. 3 ГОСТ 380-60	7	
Поз.	Обознач.	Наименование	Кол.	Вес	Материал	Тип	Прим.

ТК	Ворота противопожарные и противопожарные ворота искрепредупреждающие.	Серия 2.435-6	
1968г.	Каркас створки левой. ПВ1-01-100.	Выпуск 3	Лист 3

Госстрой СССР Союзхимстроймонтаж ГОСХИМПРОЕКТ г. Москва

Ст. техн. Боцман Гл. инж. проект Сухина Гл. спец. Сидоров
Провер. Сосина Рук. гр. Шишкова
Сверил Шишкова
Н. контр. Сухина
Разраб. Сидоров

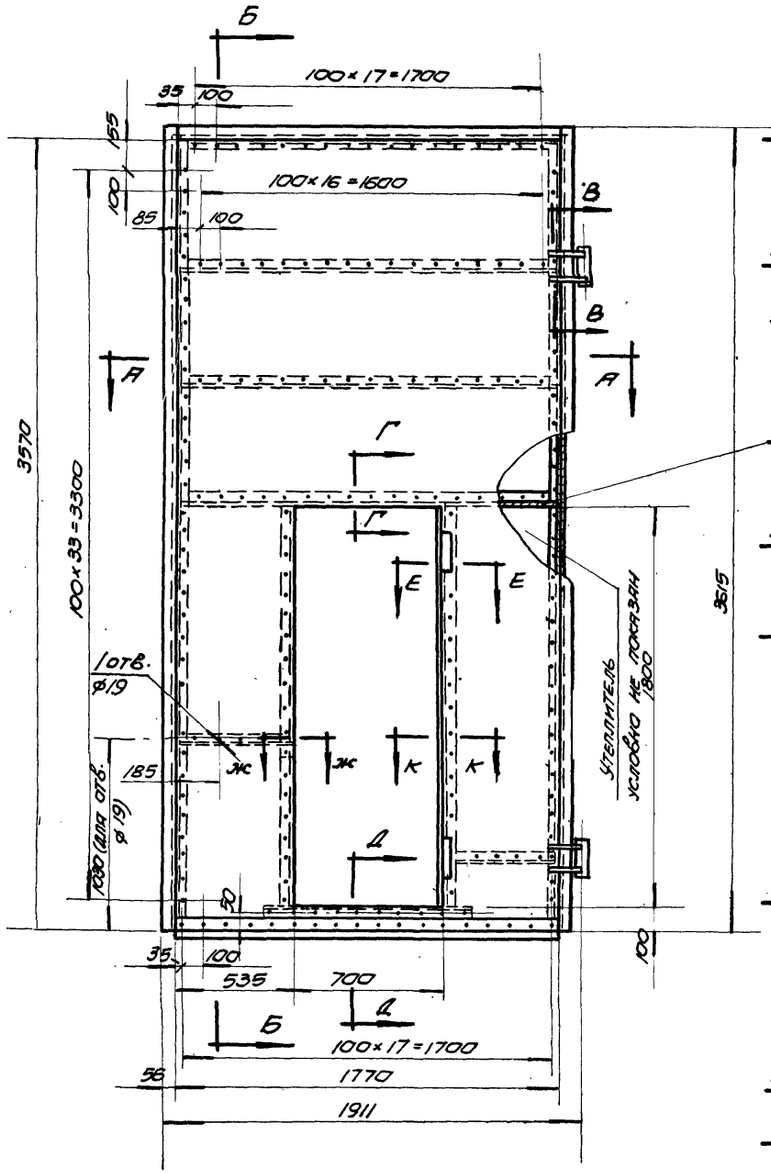

Б - Б
М 1:2

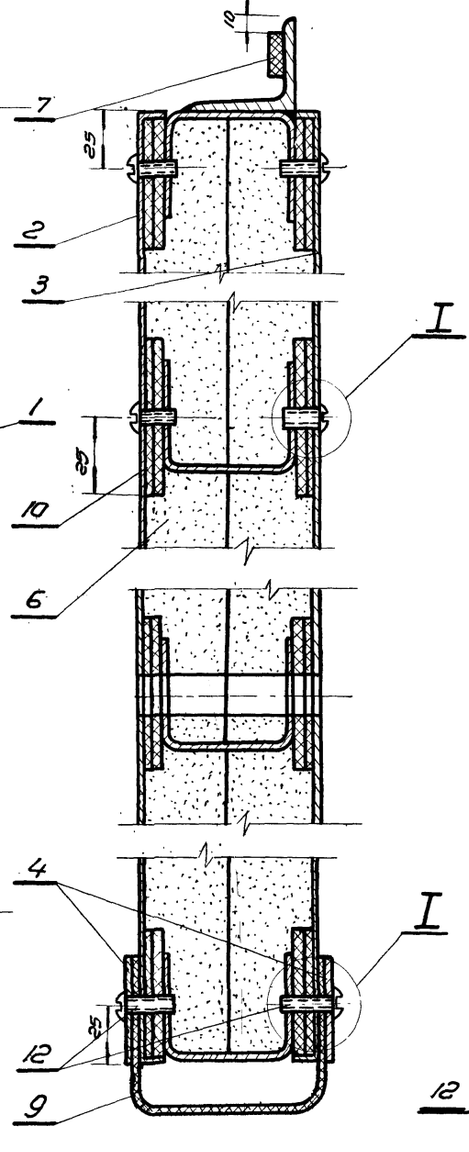

Г - Г
М 1:2

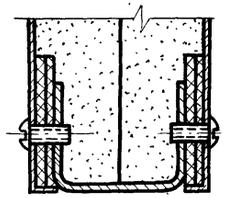

Е - Е
М 1:2

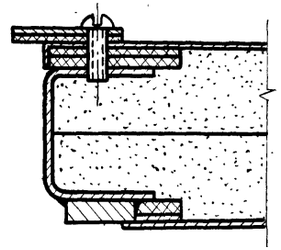

Д - Д
М 1:2

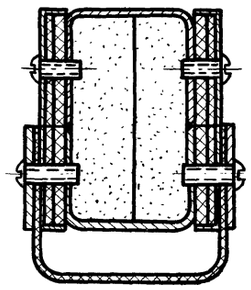

I
М 2:1

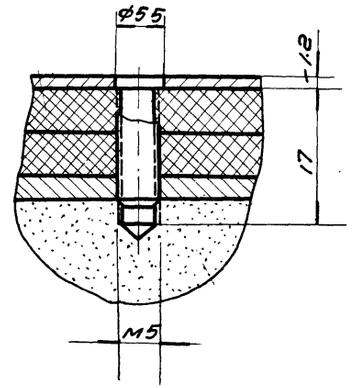

1. Отверстия под винты сверлить при монтаже по отверстиям в обшивке.
2. Утеплитель вырезать по месту.

В - В
М 1:2

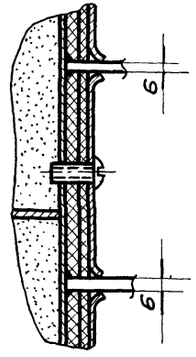

А - А
М 1:2

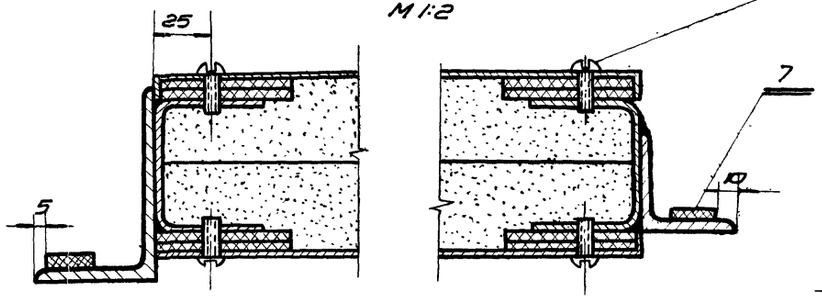

Ж - Ж
М 1:2

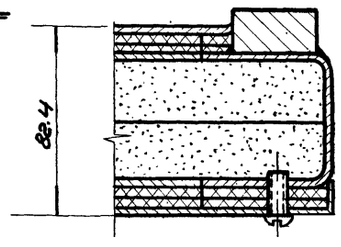

К - К
М 1:2

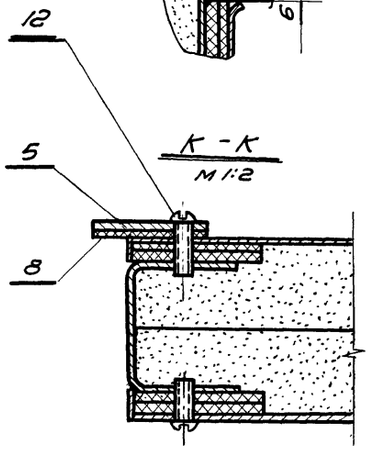

Общий вес 368кг. М 1:20

Поз.	Обозначен.	Наименование	Кол.	Вес	Материал	Лист	Прим.
12	ГОСТ 1489-62	Винт М5×25	54	0.28	Ст. 3 ГОСТ 380-60	—	
11	ГОСТ 1489-62	Винт М5×16	360	1.08	Ст. 3 ГОСТ 380-60	—	
10	ПВ1-01-007	Прокладка 60×5	83.8 п.м.	21.2	Плита твёрдая древ.-волокн. ГОСТ 4598-60	6/4	
9	ПВ1-01-006	Уплотнение сеч. 30×5, l=1770	1	2.0	Резина-пласт. 5 т.м. ГОСТ 7338-65	6/4	
8	ПВ1-02-004	Уплотнение сеч. 50×3 l=1820	1	0.27	Резина-пласт. 3 т.м. ГОСТ 7338-65	6/4	
7	ПВ1-01-005	Уплотнение сеч. 20×5	9.01 п.м.	0.9	Резина-пласт. 5 т.м. ГОСТ 7338-65	6/4	l - по месту
6	ПВ1-01-004	Утеплитель	0.4 м³	180	Плиты из стекловолокна минеральные	6/4	500×500×40
5	ПВ1-02-003	Планка	1	2.9	Ст. 3 ГОСТ 380-60	16	
4	ПВ1-01-003	Планка	2	5.76	Ст. 3 ГОСТ 380-60	16	
3	ПВ1-02-002	Обшивка	1	48.0	Ст. 3 ГОСТ 380-60	13	
2	ПВ1-02-001	Обшивка	1	48.0	Ст. 3 ГОСТ 380-60	12	
1	ПВ1-02-100	Каркас створки правой	1	118.0	Сбор.	5	

ТК	Ворота противопожарные и противопожарные ворота искрогасящие	Серия 2.435-6	
1968г.	Створка правая. ПВ1-02-000	Выпуск 3	Лист 4

Госстрой СССР Союзхимнефтеспецпроект ГОСХИМПРОЕКТ г. Москва

Гл. инж. Шинкоров; Гл. спец. Сафьянов; Нач. сект. Суханов; Конструктор Бондарева; Стеценко

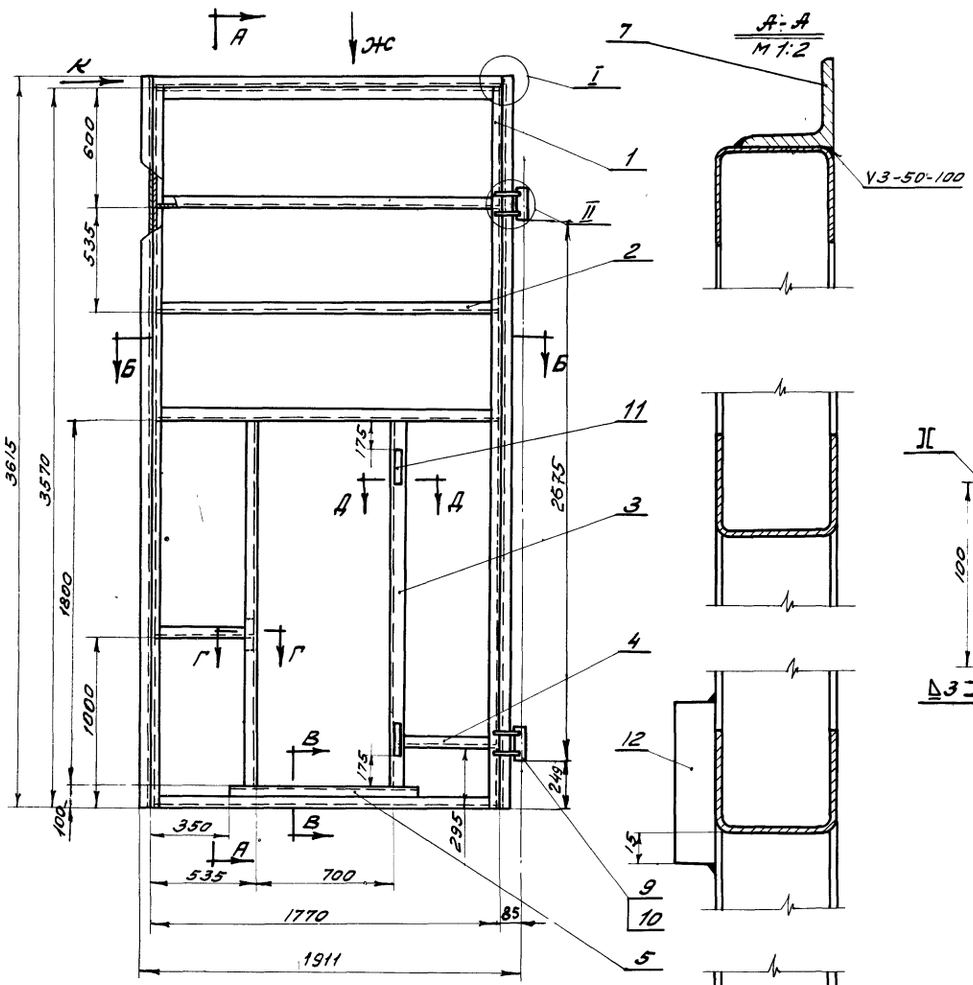

А-А
М 1:2

Вид К
М 1:2

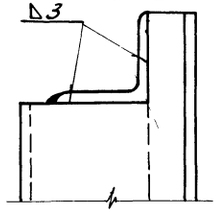

I
М 1:2

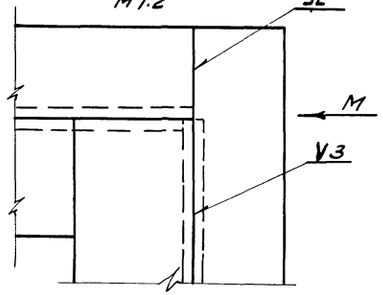

Вид М
М 1:2

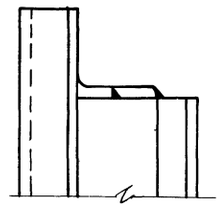

II
М 1:2

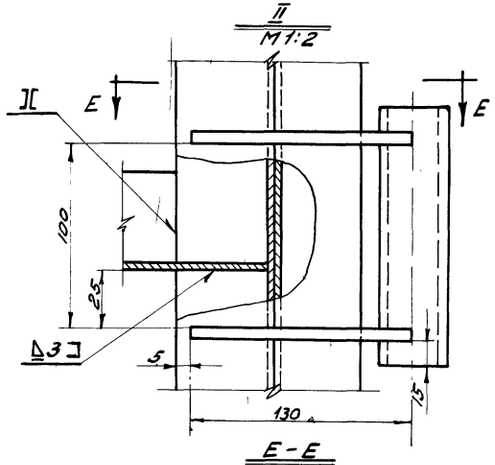

В-В
М 1:2

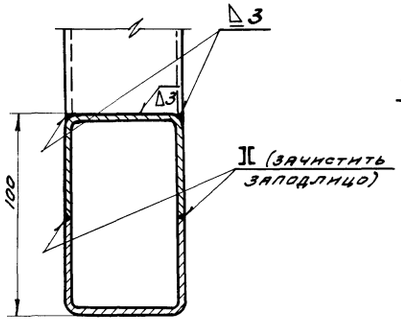

Г-Г
М 1:2

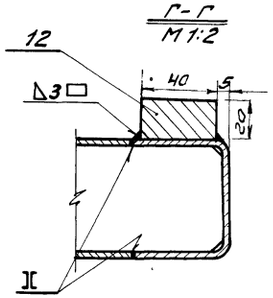

Д-Д
М 1:2

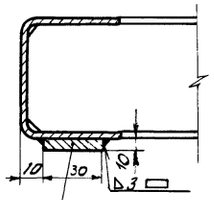

Е-Е
М 1:2

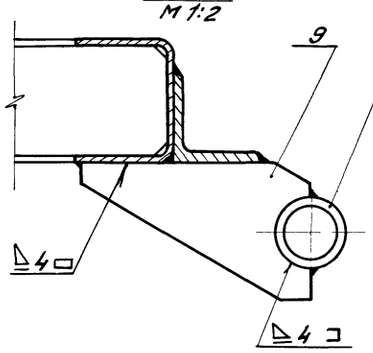

Вид Ж
М 1:2

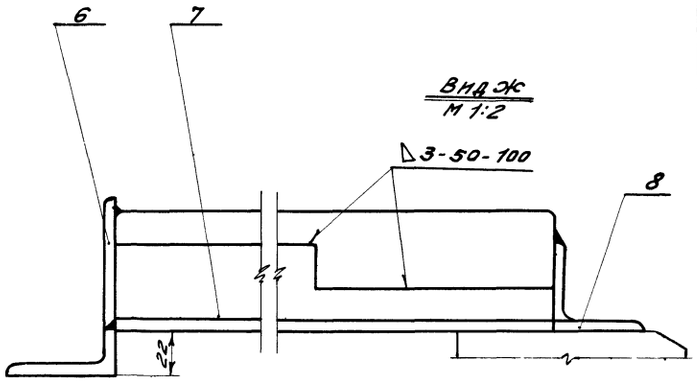

Б-Б
М 1:2

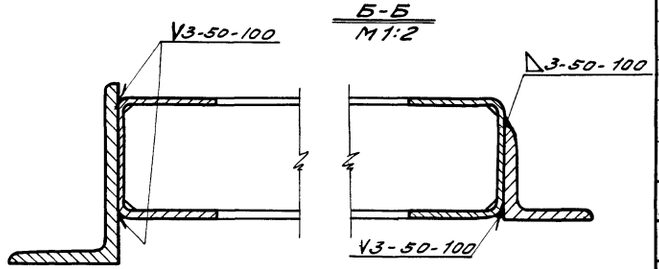

Сварку производить электродами типа Э42 ГОСТ 9467-60

Общий вес 118.0 кг. М 1:20

Поз	Обозначение	Наименование	Кол.	Вес	Материал	Лист	Примеч.
12	ПВ1-02-108	Планка 20х40х80	1	0.5	Ст.3 ГОСТ 380-60	Б/4	
11	ПВ1-02-107	Планка 10х30х150	2	0.4	Ст.3 ГОСТ 380-60	Б/4	
10	ПВ1-01-107	Втулка	2	0.84	Ст.3 ГОСТ 380-60	9	
9	ПВ1-01-106	Косынка	4	1.68	Ст.3 ГОСТ 380-60	9	
8	ПВ1-02-106	Нащельник	1	11.5	Ст.3 ГОСТ 380-60	8	
7	ПВ1-02-105	Нащельник	1	5.0	Ст.3 ГОСТ 380-60	9	
6	ПВ1-02-104	Нащельник	1	24.1	Ст.3 ГОСТ 380-60	8	
5	ПВ1-02-103	Усилитель	1	3.75	Ст.3 ГОСТ 380-60	7	
4	ПВ1-02-102	Поперечина	2	3.28	Ст.3 ГОСТ 380-60	7	
3	ПВ1-02-101	Стойка	2	12.6	Ст.3 ГОСТ 380-60	7	
2	ПВ1-01-102	Поперечина	5	30.0	Ст.3 ГОСТ 380-60	7	
1	ПВ1-01-101	Стойка	2	25.0	Ст.3 ГОСТ 380-60	7	

ТК — Ворота противопожарные и противопожарные ворота искронедающие — Серия 2435-6

1968г. — Каркас створки правой. ПВ1-02-100 — Выпуск 3 — Лист 5

Инв.№ подл. | Подпись и дата | Взам.инв.№

Госхимпроект, Союзхимпроектфтор, г. Москва

Нач.сект. Сутягин | Гл.инж.сект. Клебер | Гл.спец. Сидоров

Разработал Суханов | Проверил

Нефр 51 ст 5 в.№

9328-03 9

Шифр 1651 лист 6 Инв. №

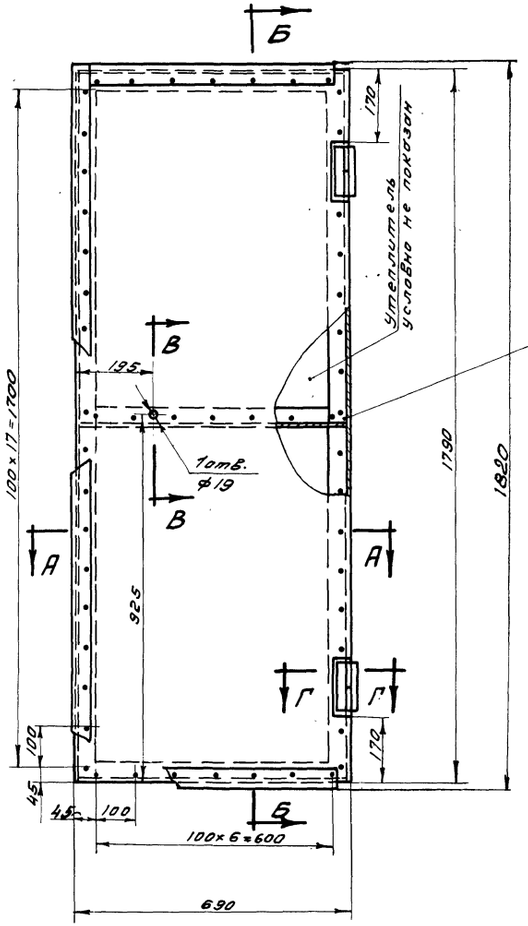

Б-Б
М 1:2

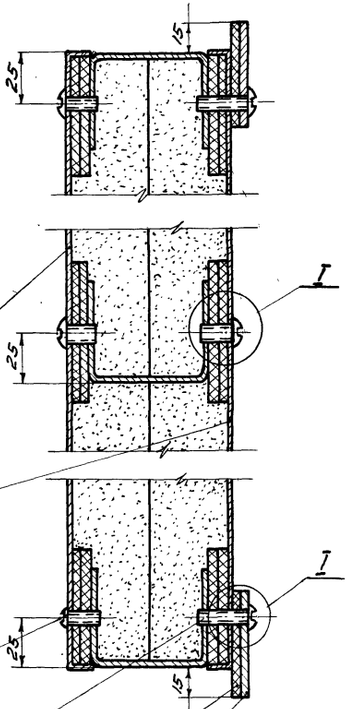

В-В
М 1:2

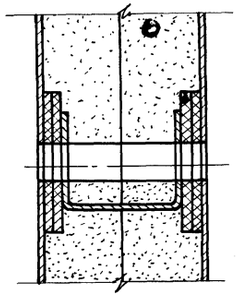

I
М 2:1

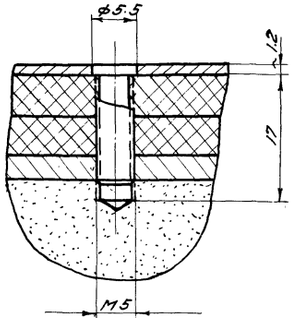

А-А
М 1:2

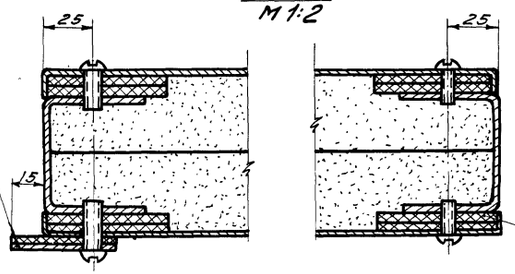

Г-Г
М 1:2

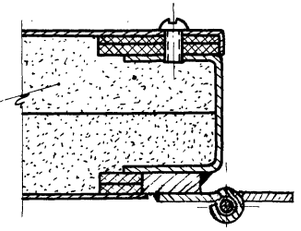

1. Отверстия под винты сверлить при монтаже по отверстиям в обшивке.
2. Утеплитель вырезать по месту.

Общий вес 87 кг М 1:10

Поз.	Обознач.	Наименование	Кол.	Вес	Материал	Лист	Примеч.
10	ГОСТ 1489-62	Винт М5×25	32	0.13	Ст. 3 ГОСТ 380-60	–	
9	ГОСТ 1489-62	Винт М5×16	80	0.22	Ст. 3 ГОСТ 380-60	–	
8	ПВ1-01-007	Прокладка 60×5	21.16 п.м	5.4	Плита твердая древ.-волокн. ГОСТ 4598-60	Б/4	С-по месту
7	ПВ1-02-004	Уплотнение	3.06 п.м	0.45	Резина-пласт. ЗТМ ГОСТ 7338-65	Б/4	С-по месту
6	ПВ1-01-004	Утеплитель	0.10 м³	31.4	Плита асбестовермикулитовая	Б/4	500×500×40
5	ПВ1-03-003	Планка	2	1.96	Ст. 3 ГОСТ 380-60	16	
4	ПВ1-02-003	Планка	1	2.9	Ст. 3 ГОСТ 380-60	16	
3	ПВ1-03-002	Обшивка	1	12.0	Ст. 3 ГОСТ 380-60	15	
2	ПВ1-03-001	Обшивка	1	12.0	Ст. 3 ГОСТ 380-60	14	
1	ПВ1-03-100	Каркас калитки	1	20.0	Сбор.	7	

ТК	Ворота противопожарные и противопожарные ворота искронедающие	Серия 2.435-6	
1968г.	Калитка. ПВ1-03-000	Выпуск 3	Лист 6

Гипрохим С.С...
Союзхимпроектстроймонтаж
"ОСХИМПРОЕКТ"
г. Москва

Гл. спец. Совьяков
Гл. инж. отд. Клягер
Нач. С.Т.П. Гуткин
Ст. техник Бочарова
Проверил Сухая

9328-03 10

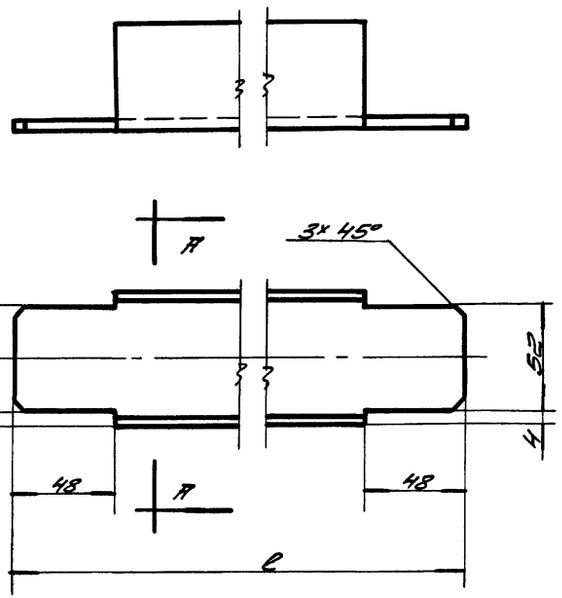

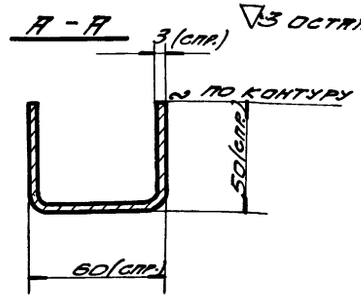

Обозначение	ℓ	Вес
ПВ1-01-102	1764	6.0
ПВ1-02-102	529	1.64
ПВ1-03-102	684	2.2

Чертил	Богдан	Поперечина	См. табл.		
Провер.	Цыц				
2.435-6 Вып.3		Швеллер 60×50×3 - Ст.3 ГОСТ 8278-63	Вес	М-Б	Лист
			См. тлб.	1:2	7

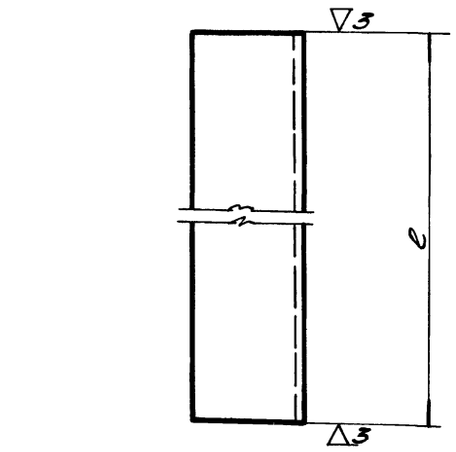

Обозначение	ℓ	Вес
ПВ1-01-101	3570	12.5
ПВ1-02-101	1800	6.3
ПВ1-02-103	1070	3.75
ПВ1-03-101	1790	6.15
ПВ2-01-101	2970	10.4

Чертил	Богдан	Стойка, усилитель	См. табл.		
Провер.	Цыц				
2.435-6 Вып.3		Швеллер 60×50×3 - Ст.3 ГОСТ 8278-63.	Вес	М-Б	Лист
			См. табл.	1:2	7

Гл. спец. Сальков
Нач. сект. Клеев
Гл. инж. пр. Кулик
Рук. гр. Шинкова
Гл. архит. Сухинов
Проверил Свечина

Госхимпроект г. Москва
Госстроя СССР

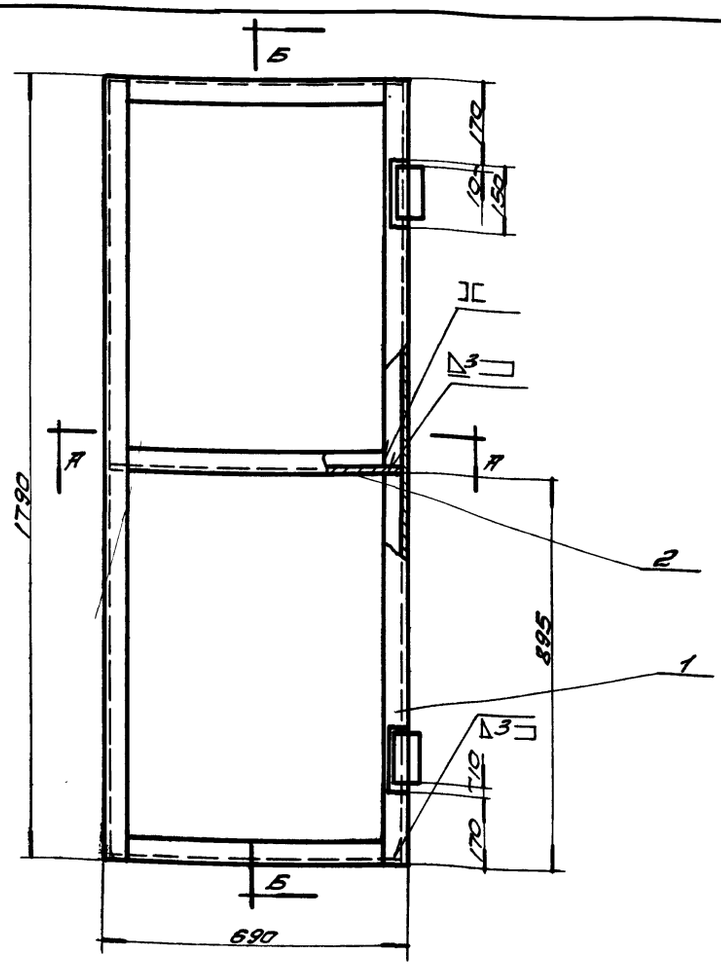

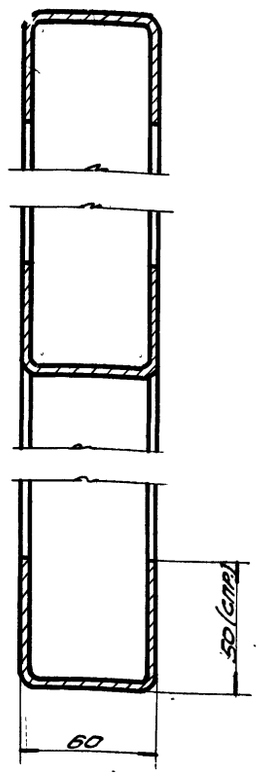

10

А - А
М1:2

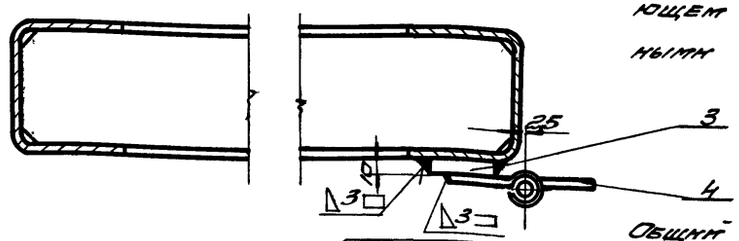

Для калитки ПВ3-03-000 применяются петли (поз. 4) в искронедающем исполнении, со стальными картами.

Сварку производить электродами типа Э42 ГОСТ 9467-60.

Общий вес 20,0кг М1:10.

Поз.	Обозначение	Наименование	Кол.	Вес	Материал	Лист	Прим.
4	ГОСТ 5088-55	Петля накладная ПНШ 130	2	—	—	—	
3	ПВ1-02-107	Планка 10×30×150	2	0,4	Ст.3 ГОСТ 380-60	Б/Ч	
2	ПВ1-03-102	Поперечина	3	6,6	Ст.3 ГОСТ 380-60	7	
1	ПВ1-03-101	Стойка	2	12,5	Ст.3 ГОСТ 380-60	7	

ТК 1968г.	Ворота противопожарные и противопожарные ворота искронедающие. Каркас калитки. ПВ1-03-100. Детали каркасов и калитки.		Серия 2.435-6	
			Выпуск 3	Лист 7

Шифр 1651
Лист 8
Инв.№

2 Остальное

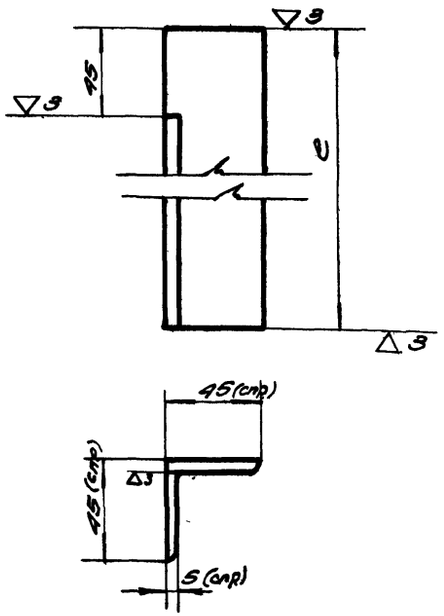

Обозначение	e	Вес 1 шт в кг
ПВ1-01-103	3615	11.5
ПВ2-01-102	3015	9.5

Чертил		ПВ1-01-103 ПВ2-01-102		
Провер.		Нащельник		
2.435-6 Вып.3		Угол. 45×45×5 ГОСТ 8509-57 равнобок. Ст3 ГОСТ 380-60	Вес	М 1:5 / 1:2	Лист 8
			См. табл.	

2 Остальное

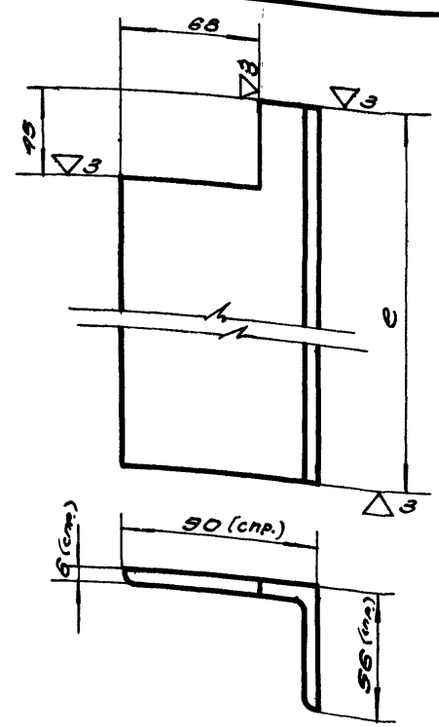

Обозначение	e	Вес 1шт в кг
ПВ1-02-104	3615	24.1
ПВ2-02-101	3015	20.1

Чертил		ПВ1-02-104 ПВ2-02-101		
Провер.		Нащельник		
2.435-6 Вып.3		Угол. 80×56×6 ГОСТ 8510-57 неравнобок. Ст3 ГОСТ 380-60	Вес	М 1:5 / 1:2	Лист 8
			См. табл.	

2 Остальное

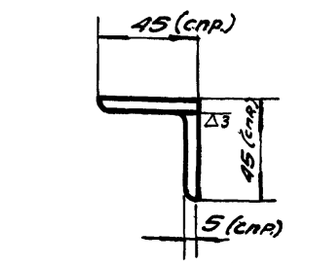

Обозначение	e	Вес 1 шт в кг
ПВ1-02-106	3615	11.5
ПВ2-02-102	3015	9.5

Чертил		ПВ1-02-106 ПВ2-02-102		
Провер.		Нащельник		
2.435-6 Вып 3		Угол. 45×45×5 ГОСТ 8509-57 равнобок. Ст3 ГОСТ 380-60	Вес	М 1:5 / 1:2	Лист 8
			См. табл.	

2 Остальное

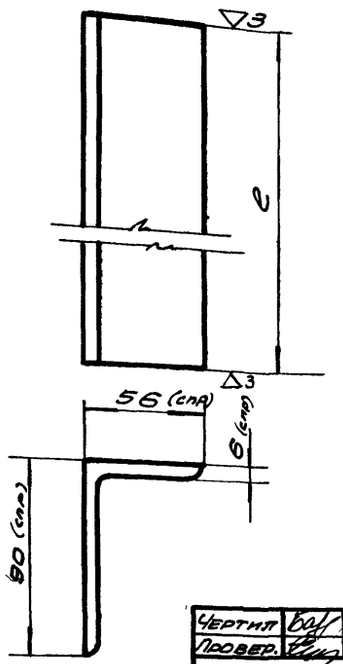

Обозначение	e	Вес 1 шт в кг
ПВ1-01-105	3570	23.6
ПВ2-01-103	2970	19.8

Чертил		ПВ1-01-105 ПВ2-01-103		
Провер.		Нащельник		
2.435-6 Вып.3		Угол. 90×56×6 ГОСТ 8510-57 неравнобок. Ст3 ГОСТ 380-60	Вес	М 1:5 / 1:2	Лист 8
			См. табл.	
ТК		Ворота противопожарные и противопожарные ворота искронедающие			Серия 2.435-6
1968г.		Нащельники для каркасов ПВ1-01-100, ПВ2-01-100, ПВ1-02-100 и ПВ2-02-100			Выпуск 3 / Лист 8

Госстрой СССР
Государственный проектный институт
ГОСКИНПРОЕКТ
г. Москва

Инв.№ подл. | Подпись и дата | Взам.инв.№

Нач.сто Бахмин
Гл.инж.пр. Клевер
Гл.спец. Стальков

Типовой проект 1.435-6 Ворота противопожарные и противопожарные ворота искронедающие

Альбом 1 Рабочие чертежи

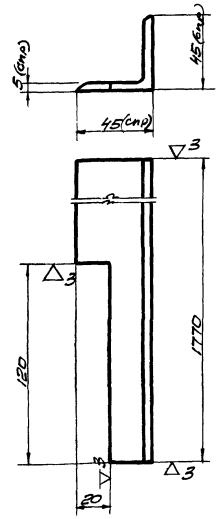

Остальное

Чертил		Нащельник		ПВ1-01-104	
Провер.					
2.435-6 Вып.3		Угол. 45×45×5 ГОСТ 8509-57 / равнобок. Ст.3 ГОСТ 380-60	Вес	М 1:5	Лист
			5,0	1:2	9

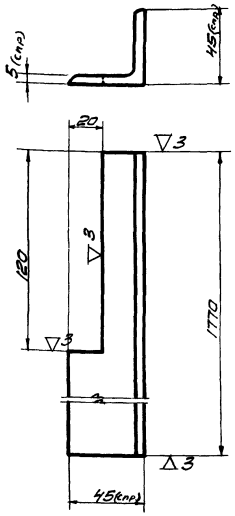

Остальное

Чертил		Нащельник		ПВ1-02-105	
Провер.					
2.435-6 Вып.3		Угол. 45×45×5 ГОСТ 8509-57 / равнобок. Ст.3 ГОСТ 380-60	Вес	М 1:5	Лист
			5,0	1:2	9

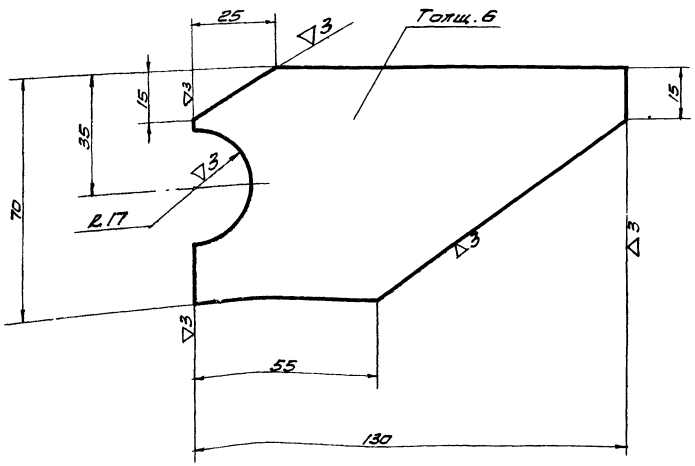

Остальное

Чертил		Косынка		ПВ1-01-106	
Провер.					
2.435-6 Вып.3		Полоса 6×70 ГОСТ 103-57 / Ст.3 ГОСТ 380-60	Вес	М 1:5	Лист
			0,42	1:1	9

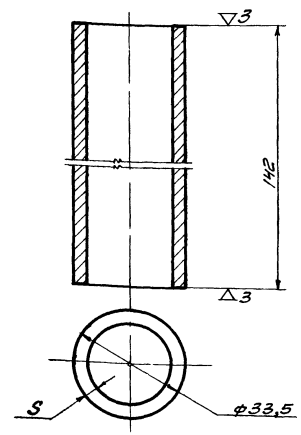

ПВ1-01-107 – для каркасов ПВ1-01-100, ПВ2-01-100, ПВ1-02-100 и ПВ2-02-100.

ПВ1-01-107д – для каркасов ПВ3-01-100, ПВ4-01-100, ПВ3-02-100 и ПВ4-02-100.

Обозначение	S в мм	Сортамент
ПВ1-01-107	4	Труба У25 ГОСТ 3262-62
ПВ1-01-107д	3,2	Труба 25 ГОСТ 3262-62

Чертил		Втулка		ПВ1-01-107 / ПВ1-01-107д	
Провер.					
2.435-6 Вып.3		см. таблицу	Вес	М 1:5	Лист
			0,42	1:1	9
ТК		Ворота противопожарные и противопожарные ворота искрогасящие		Серия 2.435-6	
1968г.		Детали ПВ1-01-104, ПВ1-02-105, ПВ1-01-106, ПВ1-01-107, ПВ1-01-107д.		Выпуск 3	Лист 9

Госхимпроект г. Москва
Альбом 1
Инв. № подл.
Взам. инв. №
Подп. и дата
Инв. № дубл.
Чертежник Кирпов
Проверил Сканнов
Нач. сект. Бутхин
Гл. спец. Сланков
Н. контр. Клеев
Гл. инж. проекта Сланков

~ Остальное

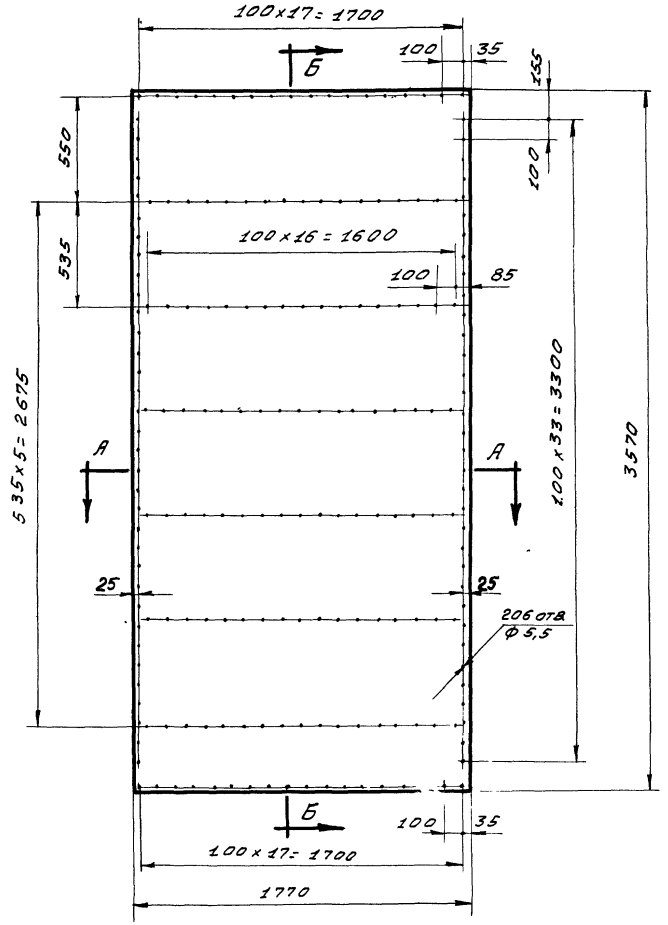

Б-Б
М1:1

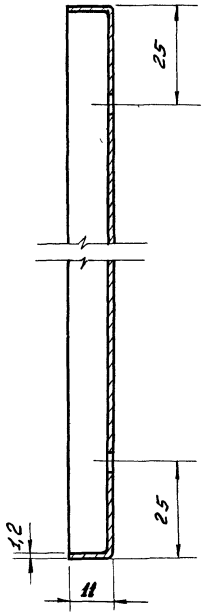

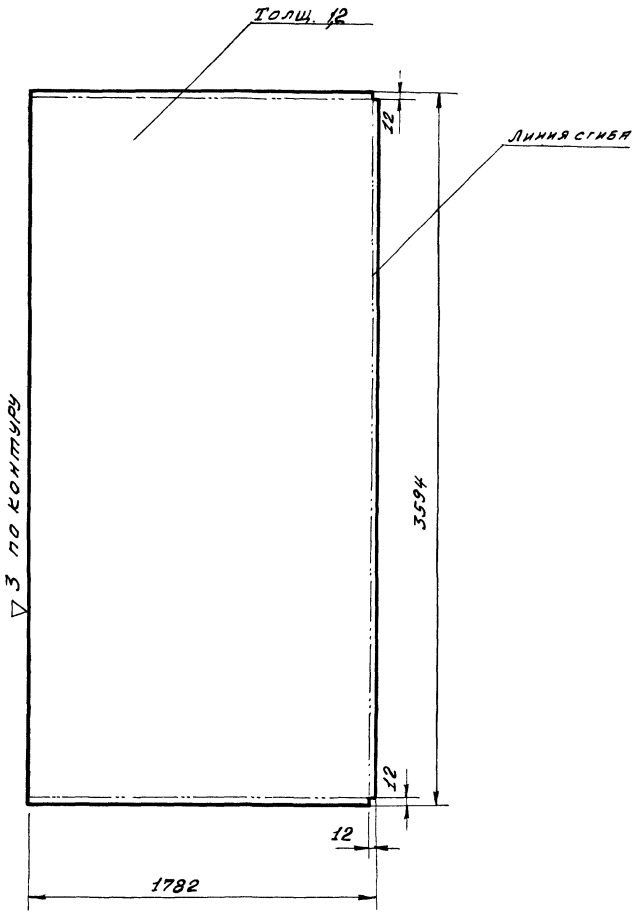

А-А
М1:1

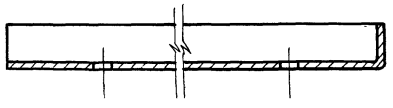

1. Сварку отогнутых кромок производить электродами Э42 Гост 9467-60
2. Шов снаружи зачистить

Чертил		Обшивка		ПВ1-01-001	
Проверил					
2.435-6 Вып.3	Лист	1,2 ГОСТ 3680-57 / СТ3 ГОСТ 380-60	Вес 59.6	М-б 1:20	Лист 10
ТК	Ворота противопожарные и противопожарные ворота искронедающие			Серия 2.435-6	
1968 г.	Деталь створки левой. ПВ1-01-001			Выпуск 3	Лист 10

Согласовано

Рук группы Мещанов
Чертежн Карпов
Проверил Суханов

Нач СТП Гуткин
Гл инж СТП Клеер
Гл. спец Садыков

Госстрой СССР
Союзхимнефтестройпроект
ГОСХИМПРОЕКТ
г. Москва

9328-03 14

Остальное

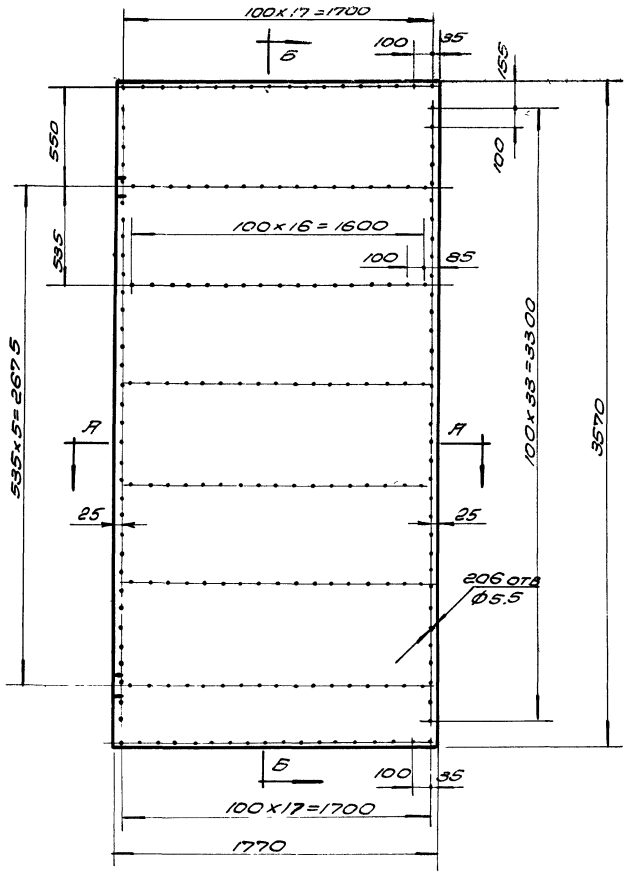

Б-Б
М1:1

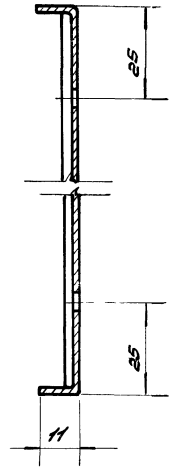

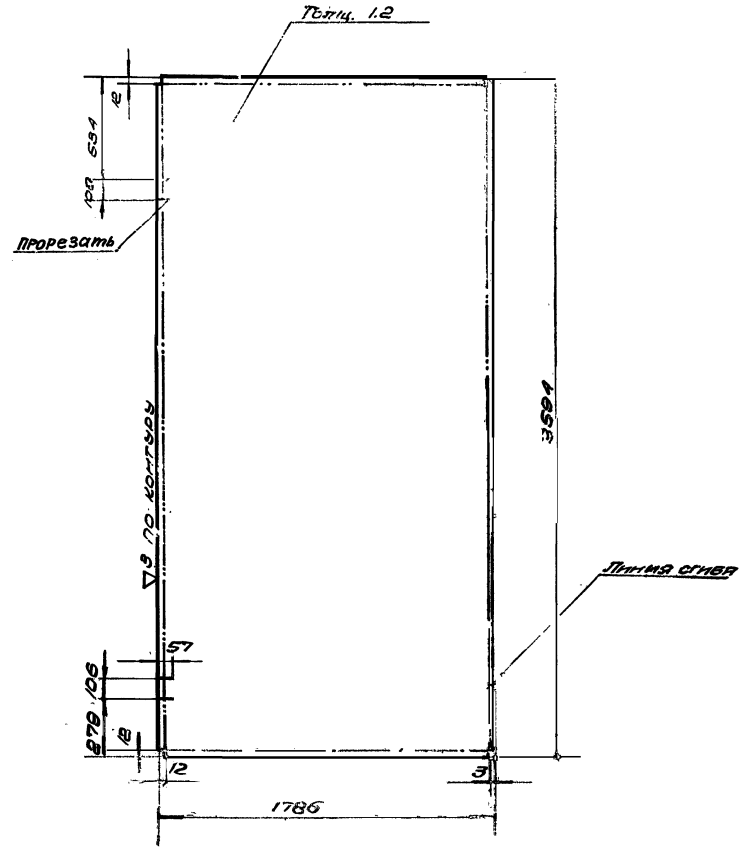

Сварку отогнутых кромок производить электродами типа Э42 ГОСТ 9467-60

Шов снаружи зачистить.

А-А
М1:1

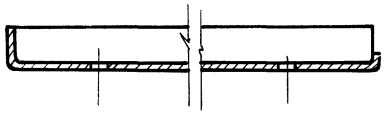

Чертил			Обшивка		ПВ1-01-002	
Проверил						
2.435-6 Вып.3			Лист 42 ГОСТ 3680-57 Ст.3 ГОСТ 380-60	Вес 58.5	М-б 1:20	Лист 11
ТК			Ворота противопожарные и противопожарные ворота искронепроницающие		Серия 2.435-6	
1968г.			Деталь створки левой. ПВ1-01-002		Выпуск 3	Лист 11

Госстрой СССР
Союзгипрострой проект
ГОСХИМПРОЕКТ
г. Москва

Инв. № подл. | Подпись и дата | Взам. инв. №

15

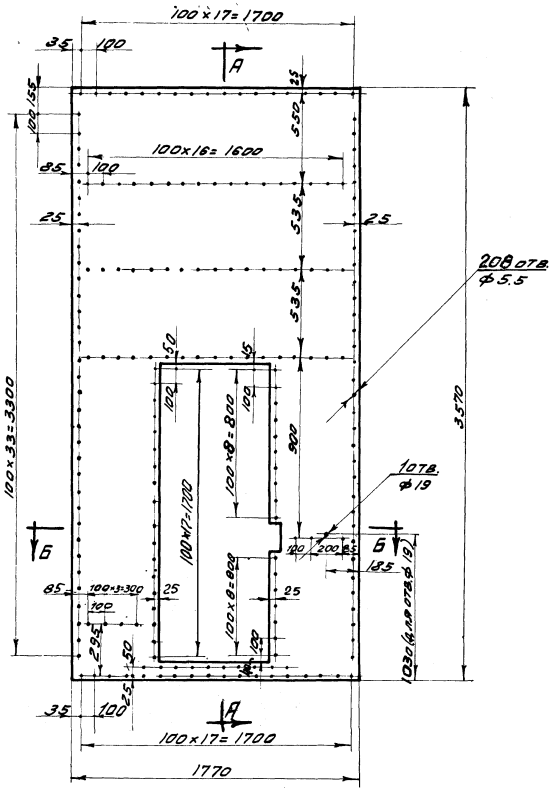

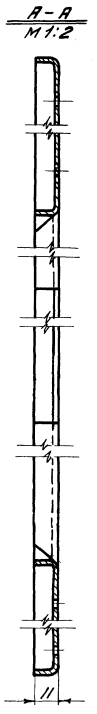

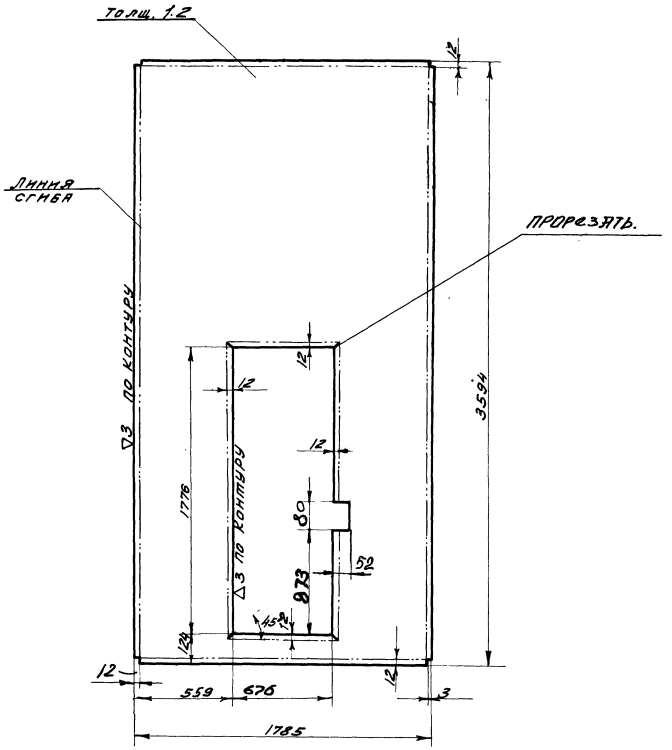

Сварку отогнутых кромок производить электродами типа Э42 ГОСТ 9467-60

Шов снаружи зачистить

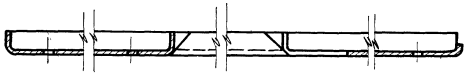

Чертил	Обшивка	ПВ1-02-001		
Провер.				
2.435-6 вып.3	Лист 1,2 ГОСТ 3680-57 / Ст.3 ГОСТ 380-60	Вес 48	М-6 1:20	Лист 12
ТК	Ворота противопожарные и противопожарные ворота искронедающие	Серия 2.435-6		
1968г.	Деталь створки правой. ПВ1-02-001	Выпуск 3	Лист 12	

Госстрой СССР Союзхимпефтестройпроект ГОСХИМПРОЕКТ г. Москва

Нач. С.Т.П. Гуркин; Гл. инж. СТ. К. Лебедев; Гл. спец. Садыков; Техник Бочарова; Проверил Суханова; Сверила Шинкова

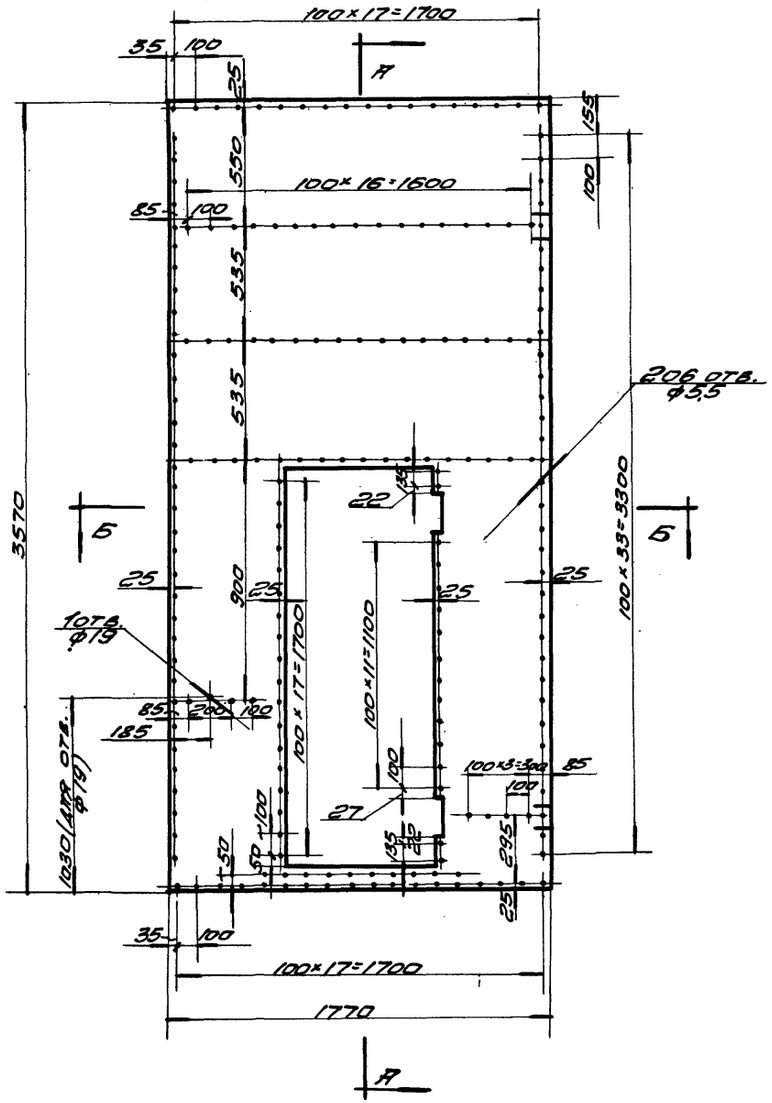

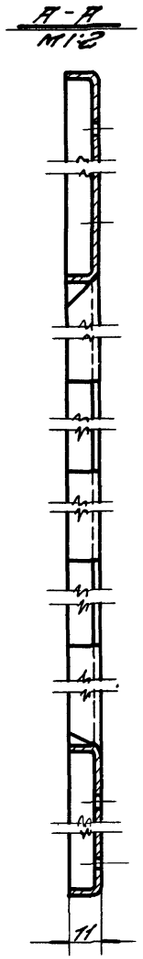

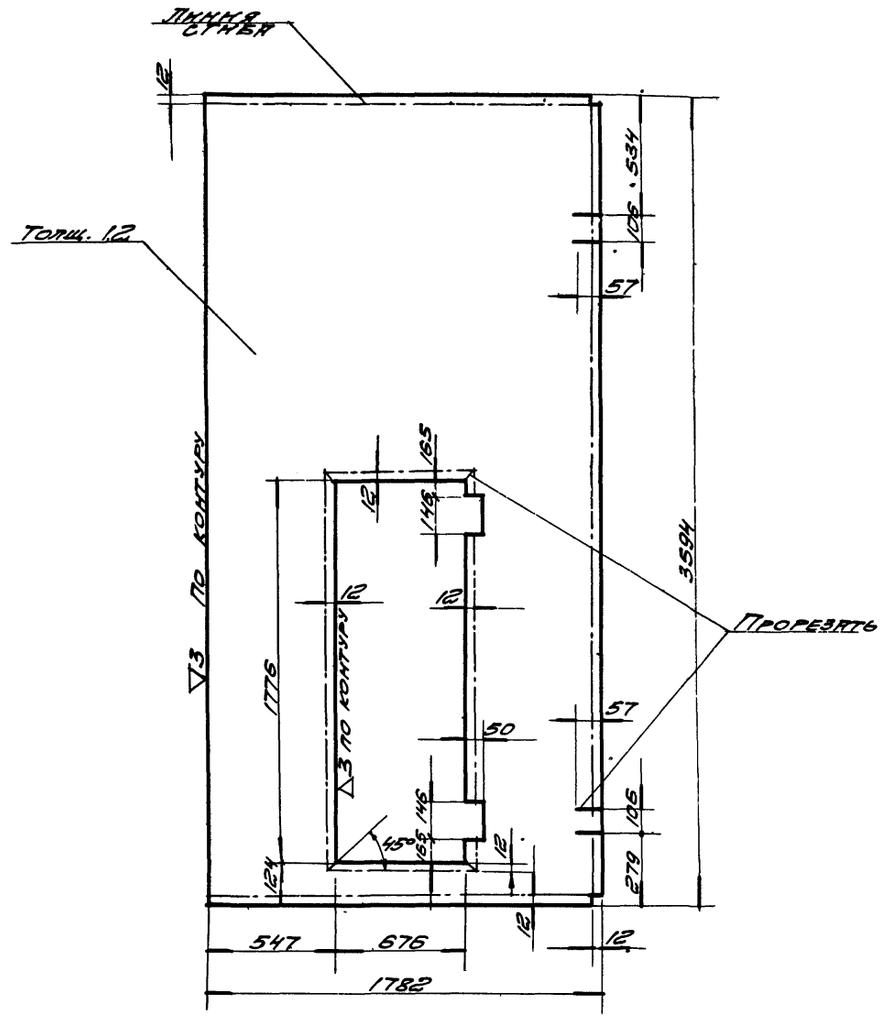

Сварку отогнутых кромок производить электродами типа Э42 ГОСТ 9467-60.
Шов снаружи зачистить.

Чертил		Обшивка		ПВ1-02-002	
Провер.					
2.435-6 вып.3	Лист	1.2 ГОСТ 3680-57 / Ст.3 ГОСТ 380-60	Вес 48	М-6 1:20	Лист 13
ТК	Ворота противопожарные и противопожарные ворота искромедающие			Серия 2.435-6	
1968 г.	Деталь створки правой. ПВ1-02-002.			Выпуск 3	Лист 13

Госстрой СССР
Союзхимпромстройпроект
ГОСХИМПРОЕКТ
г. Москва.

Согласовано:

Рук. груп. Мещанов
Техник Баранов
Провер. Сухонов
Сверила Шишкова

Нач. сект. Туткин
Гл. инж. сек. Клеер
Гл. спец. сек. Садыков

Лист 13
Инв. №

∽ остальное

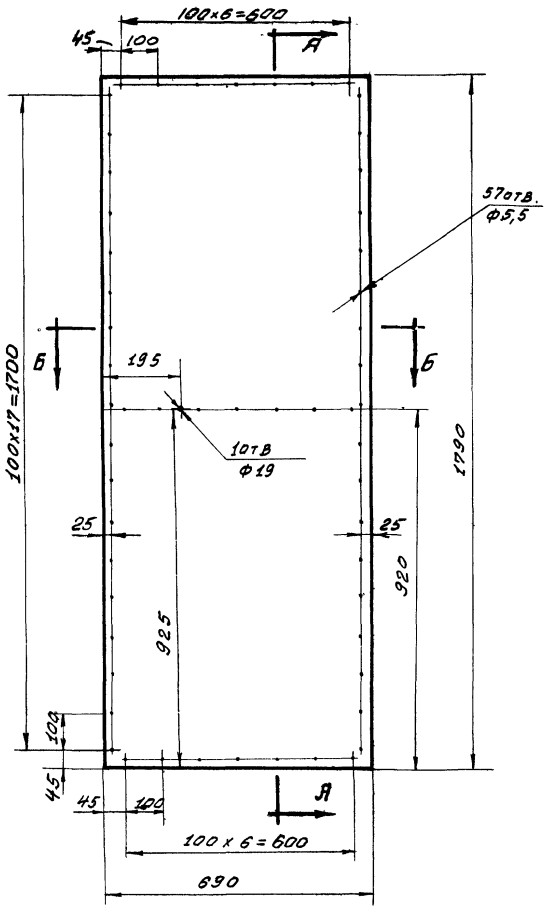

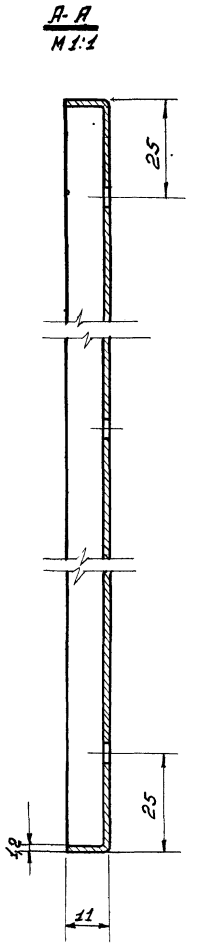

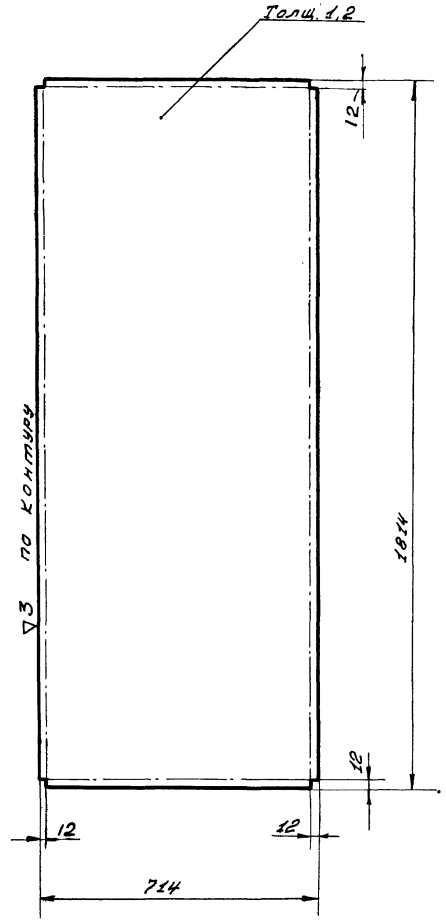

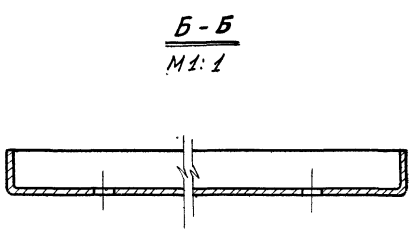

1. Сварку отогнутых кромок производить электродами типа Э 42 ГОСТ 9467-60

2. Шов снаружи зачистить.

Чертил		Обшивка	ПВ1-03-001		
Проверил					
2.435-6 вып 3	Лист 1,2 ГОСТ 3680-57 / ст. 3 ГОСТ 380-60	Вес 12,0	М-Б 1:10	Лист 14	
ТК	Ворота противопожарные и противопожарные ворота искронедающие		Серия 2.435-6		
1968г.	Деталь калитки. ПВ1-03-001		Выпуск 3	Лист 14	

Шифр 1651
Лист 14
Инв. №

Согласовано:

Рукгруп Мещанов
Чертежник Карпов
Проверил Сухинов

Нач. СТП Гуткин
Гл. инж. СТП Клеер
Гл. спец. Садыков

Госстрой СССР
Соц. химнефтестройпроект
ГОСХИМПРОЕКТ
г. Москва

9328-03 18

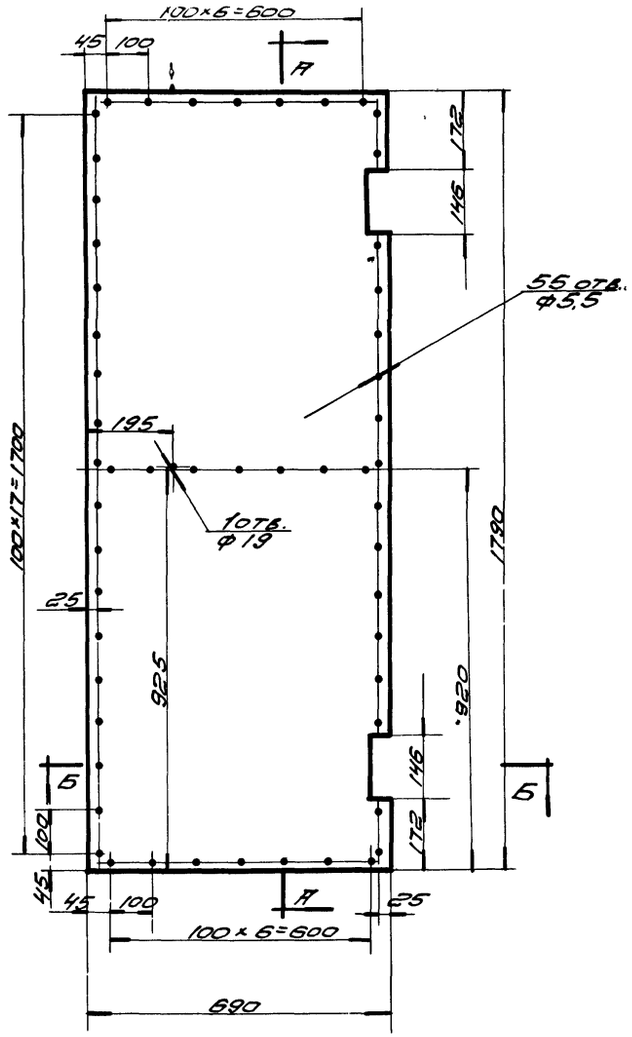

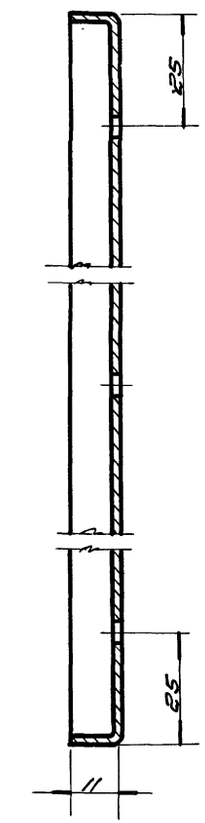

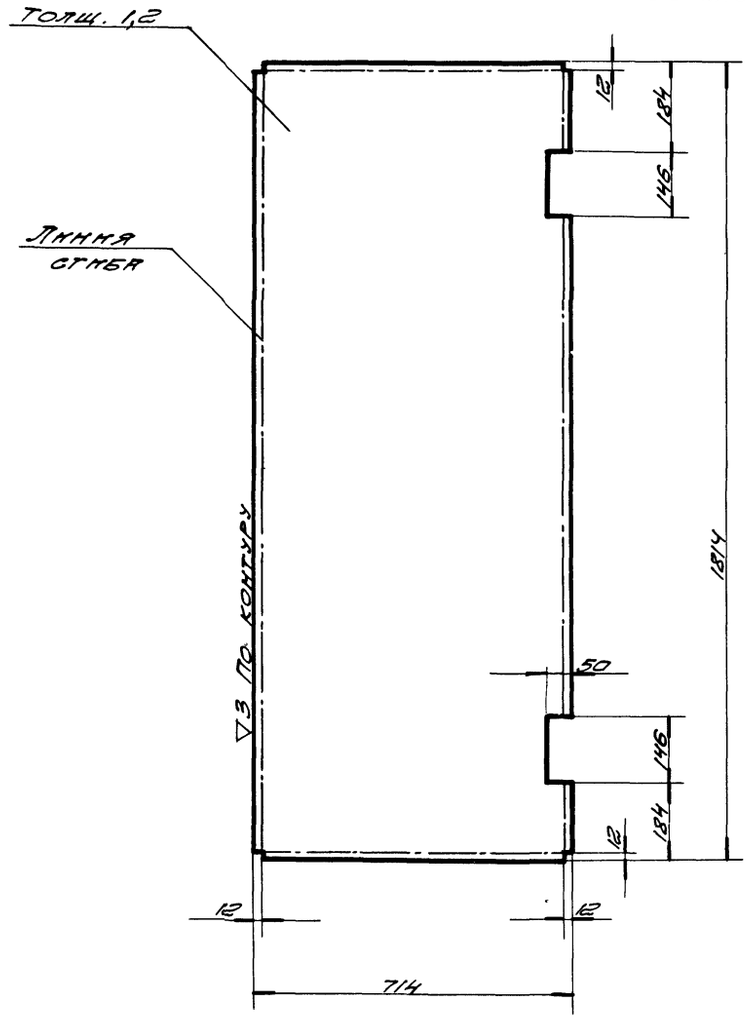

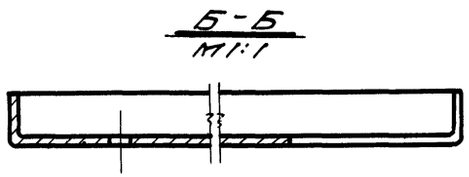

Сварку отогнутых кромок производить электродами типа Э42 ГОСТ 9467-60
Шов снаружи зачистить.

Чертил	Кар		Обшивка		ПВ1-03-002	
Провер.						
2.435-6. Вып. 3			Лист 1.2 ГОСТ 3680-57 / ст. 3 ГОСТ 380-60	Вес	М-Б	Лист
				12.0	1:10	15
ТК			Ворота противопожарные и противопожарные ворота искрепредупреждающие		Серия 2.435-6	
1968 г.			Деталь клапана ПВ1-03-002.		Выпуск 3	Лист 15

Госхимпроект г. Москва

Инв. № подл. | Подпись и дата | Взам. инв. №

9328-03 19

~ остальное

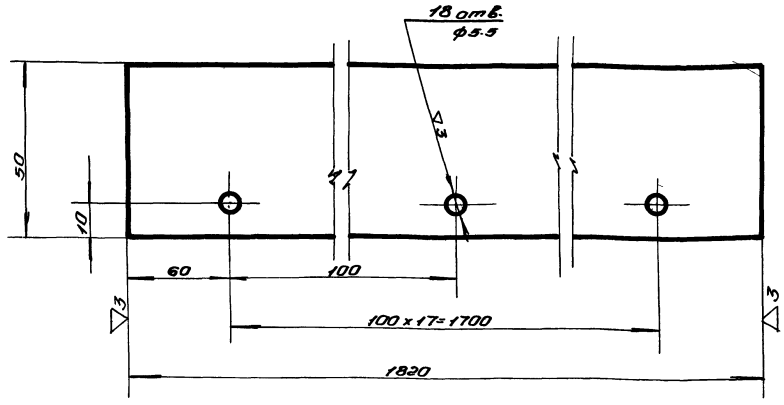

Чертил		Планка	ПВ1-02-003		
Провер.					
2.435-6 вып. 3	полоса 4х50 Гост 103-57 / Ст.3 Гост 380-60	Вес	М-Б	Лист
		2.90	1:1	16

~ остальное

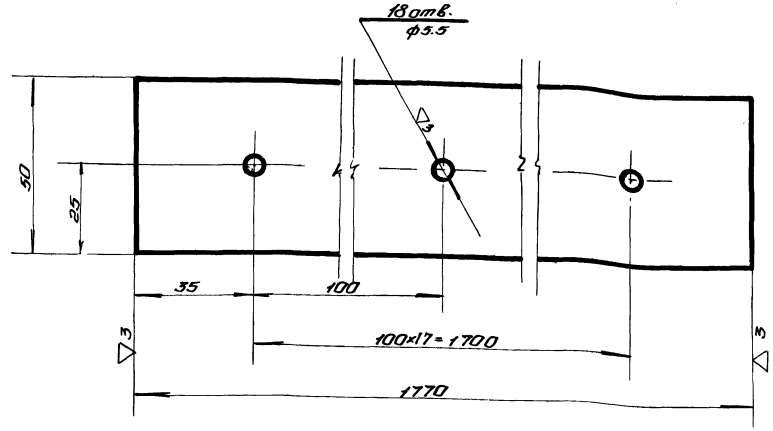

Чертил		Планка	ПВ1-01-003		
Провер					
2.435-6 вып. 3	полоса 4х50 Гост 103-57 / Ст.3 Гост 380-60	Вес	М-Б	Лист
		2.88	1:1	16

~ остальное

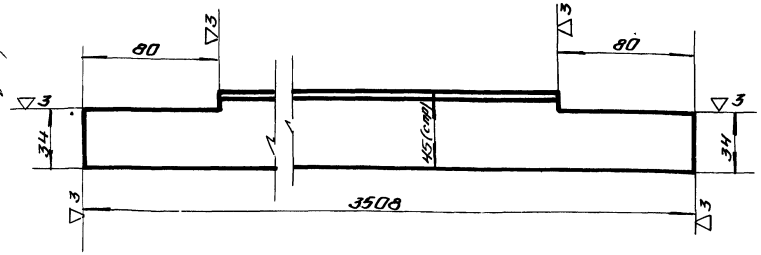

Чертил		Нащельник верхний	ПВ1-00-001		
Провер					
2.435-6 вып. 3	Угол. неравнобок. 45х28х4 Гост 8510-57 / Ст.3 Гост 380-60	Вес	М-Б	Лист
		7.52	1:2	16

~ остальное

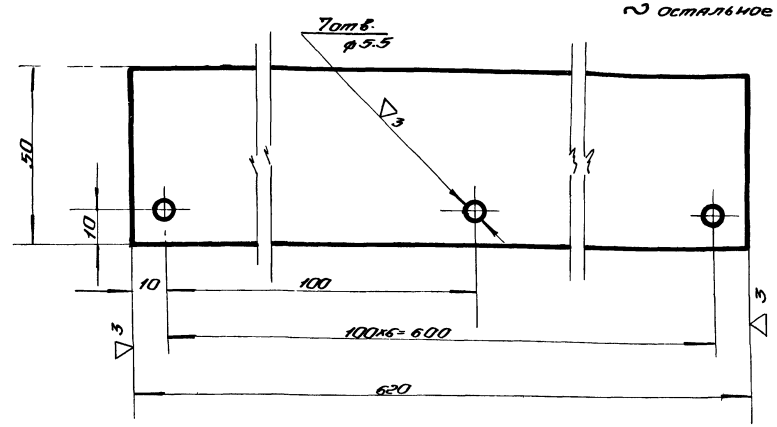

Чертил		Планка	ПВ1-03-003		
Провер					
2.435-6 вып. 3	полоса 4х50 Гост 103-57 / Ст.3 Гост 380-60	Вес	М-Б	Лист
		0.98	1:1	16
ТК	Ворота противопожарные и противопожарные ворота искронедающие	Серия 2.435-6		
1968	Детали. ПВ1-00-001, ПВ1-02-003, ПВ1-01-003 и ПВ1-03-003	Выпуск 3	Лист 16	

Госстрой СССР, Госкомитет по гражданскому строительству и архитектуре, Госпромстройпроект, г. Москва

Инв. № подл. | 16.51 | Лист 16 | Взам. инв. №

Чертежи К.Попов, Сухов. Тподгр. Гаркин, Снегер, Сахаров, Сарычев

Нач. с.р.: Гаркин; Гл. инж.: Снегер; Гл. спец.: Сахаров, Сарычев

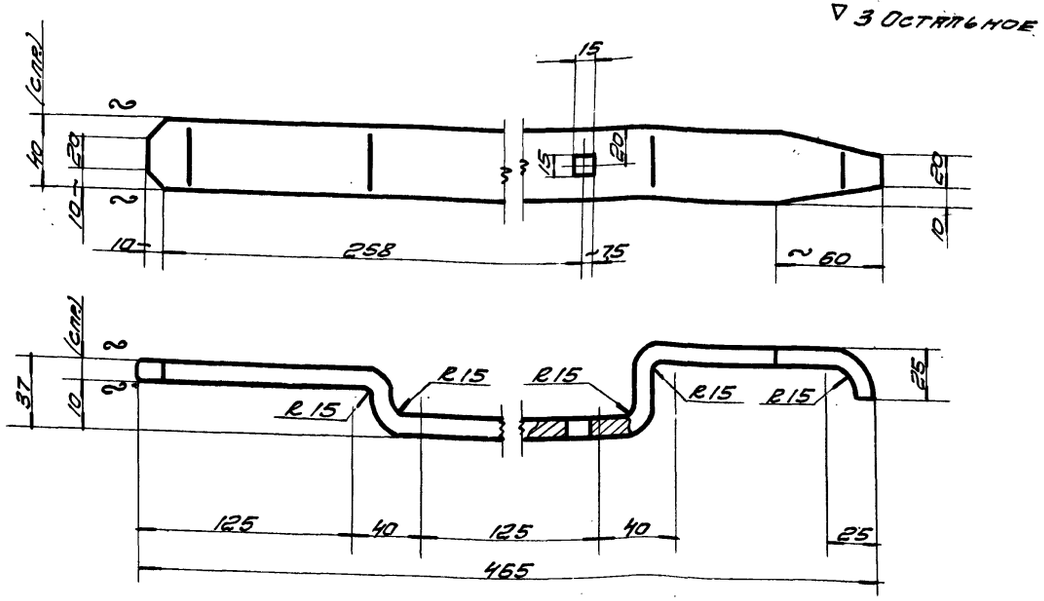

Заготовка l=540

Острые кромки притупить

Чертил		Ручка большая	ПВ1-04-001		
Провер.					
2.435-6 вып.3		Полоса 10×40 ГОСТ 103-57 / Ст. 3 ГОСТ 380-60	Вес 1,57	Масш. 1:2,5	Лист 17

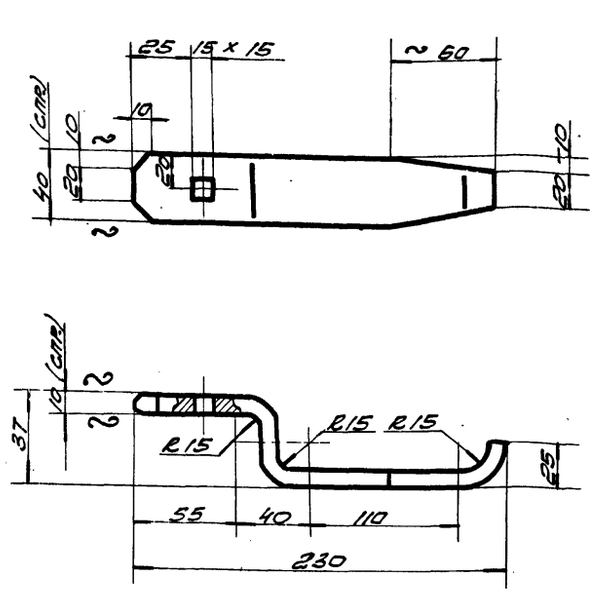

Острые кромки притупить.

Заготовка l=260 мм

Чертил		Ручка малая	ПВ1-01-002		
Провер.					
2.435-6 вып.3		Полоса 10×40 ГОСТ 103-57 / Ст. 3 ГОСТ 380-60	Вес 0,79	Масш. 1:2,5	Лист 17

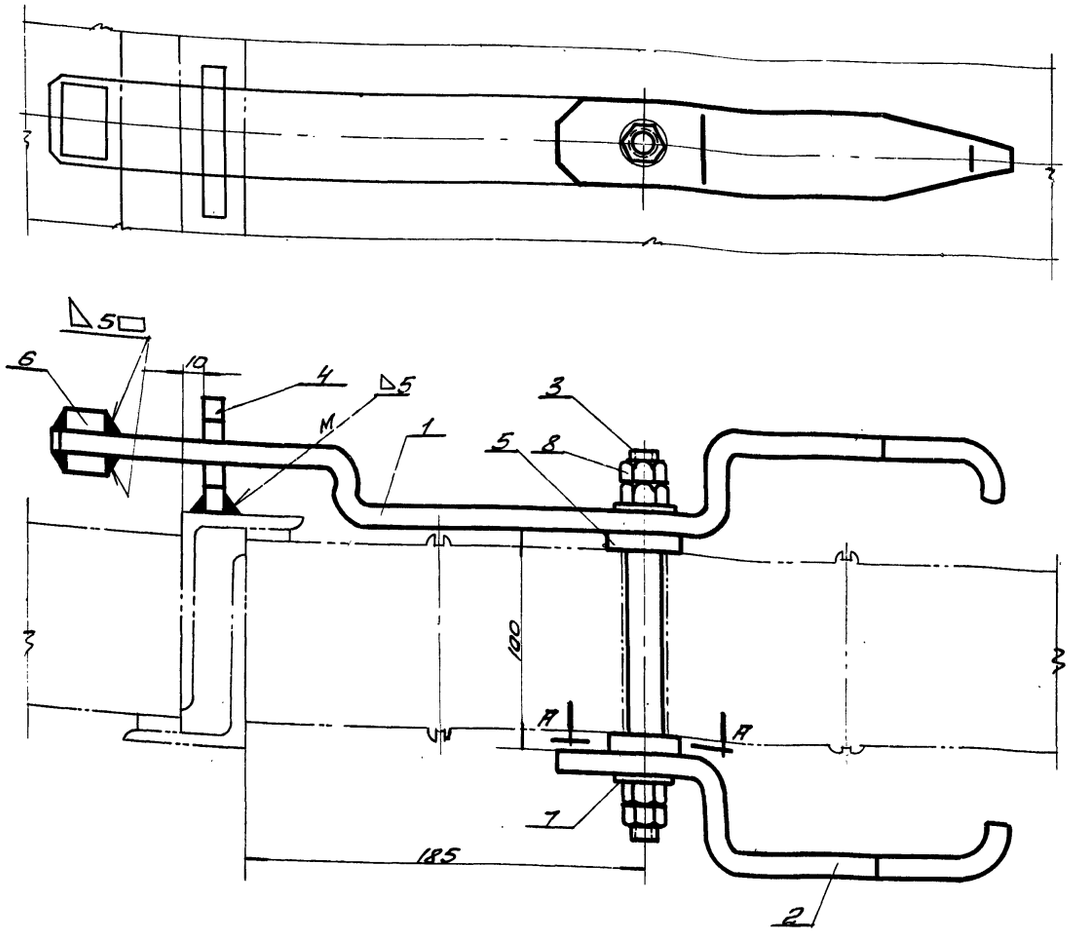

Общий вес 3,1 кг.

М1:2

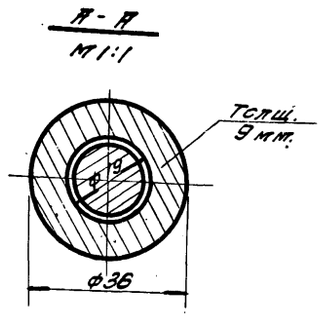

№№ поз.	Обознач.	Наименование	Кол.	Вес	Материал	Лист	Примеч.
8	ГОСТ 5915-62	Гайка М12	4	0,064	Ст. 3 ГОСТ 380-60	—	
7	ГОСТ 11371-65	Шайба 12	2	0,012	Ст. 3 ГОСТ 380-60	—	
6	ПВ1-04-006	Планка 10×20; l=30	2	0,10	Ст. 3 ГОСТ 380-60	6/4	Полоса ГОСТ 103-57
5	ПВ1-04-005	Прокладка $D_н$=36 $d_{вн}$=19; δ=9 мм	2	0,108	Ст. 3 ГОСТ 380-60	6/4	Круг 36 ГОСТ 2590-57
4	ПВ1-04-004	Закладка	1	0,21	Ст. 3 ГОСТ 380-60	18	
3	ПВ1-04-003	Ось	1	0,27	Ст. 3 ГОСТ 380-60	18	
2	ПВ1-04-002	Ручка малая	1	0,79	Ст. 3 ГОСТ 380-60	17	
1	ПВ1-04-001	Ручка большая	1	1,57	Ст. 3 ГОСТ 380-60	17	

ТК	Ворота противопожарные и противопожарные ворота искронедающ.	Серия 2.435-6
1968г.	Щеколда. Общий вид ПВ1-04-000. Детали.	Выпуск 3 / Лист 17

Союзсиммефтестройпроект ГОСХИМПРОЕКТ г. Москва.

Нач. сл. Гуткин; Гл. инж. Клеер; Гл. спец. Сабыкова; Провер. Суханов; Сверил. Шинкова

Инв. № подл. | Подпись и дата | Взам. инв. №

Альбом 33
Спецэлектромонтаж

ГПСХИМПРОЕКТ
г. Москва.

Гл. инж.	Гудкин	
Гл. спец.	Сальков	
Нач. сект.	Гудкин	
Гл. спец.	Клэер	
Ст. техн.	Бондарь	
Провер.	Сухан. В.	
Рз.	12	

Шифр 1651
Лист 18
Н. № №

∞ Остальное

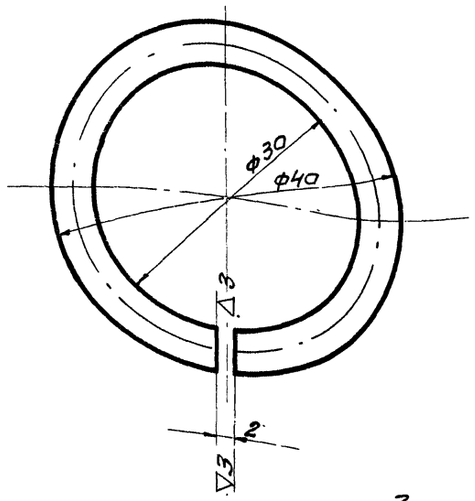

Заготовка ℓ=108

Чертил	Бондарь		Кольцо	ПВ1-05-008	
Провер.					
2.435-6 вып.3	Круг 5 ГОСТ 2590-57 / Ст. 3 ГОСТ 380-60		Вес 0,02	М-Б 2:1	Лист 18

∞ Остальное

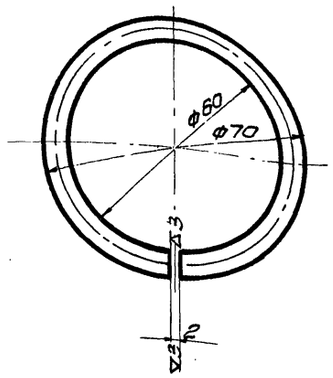

Заготовка ℓ=202мм

Чертил	Бондарь		Кольцо	ПВ1-05-007	
Провер.					
2.435-6 вып.3	Круг 5 ГОСТ 2590-57 / Ст. 3 ГОСТ 380-60		Вес 0,04	М-Б 1:1	Лист 18

∞ Остальное

21

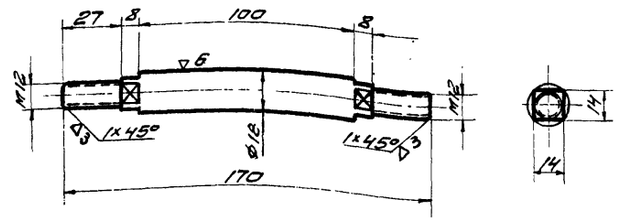

Чертил	Бондарь		Ось	ПВ1-04-003	
Провер.					
2.435-6 вып.3	Круг 19 ГОСТ 2590-57 / Ст. 3 ГОСТ 380-60		Вес 0,27	М-Б 1:2	Лист 18

∞ Остальное

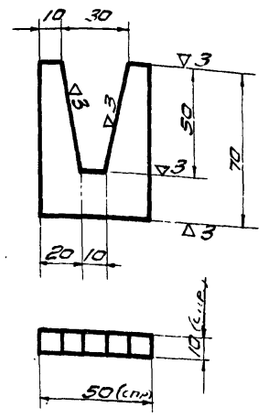

Чертил	Бондарь		Закладка	ПВ1-04-004	
Провер.					
2.435-6 вып.3	Полоса 10×50 ГОСТ 103-57 / Ст. 3 ГОСТ 380-60		Вес 0,21	М-Б 1:2	Лист 18
ТК 1968г.	Ворота противопожарные и противопожарные ворота искронедающие. Детали. ПВ1-04-003, ПВ1-04-004, ПВ1-05-007 и ПВ1-05-008.			Серия 2.435-6	
				Выпуск 3	Лист 18

~ Остальное

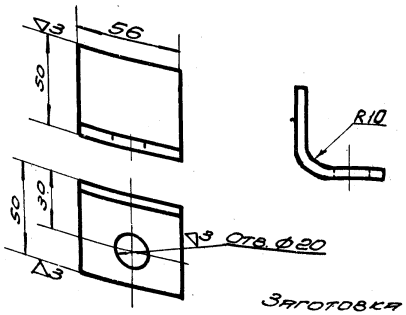

Заготовка ℓ=95мм.

Чертил		Планка	ПВ1-05-001		
Проверил			Вес	Масшт.	Лист
2.435-6 вып.3		6×56 ГОСТ 103-57 / Полоса Ст3 ГОСТ 380-60	0.22	1:2	19

~ Остальное

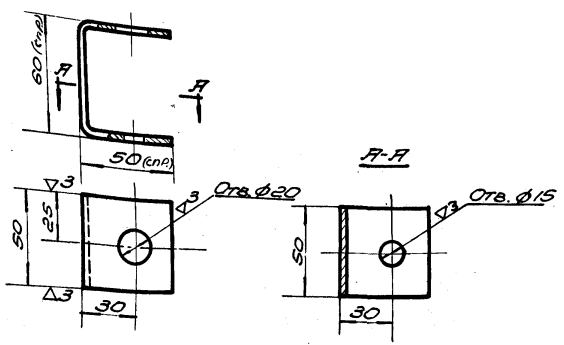

Чертил		Направляющая	ПВ1-05-002		
Проверил			Вес	Масшт.	Лист
2.435-6 вып.3		Швеллер ГОСТ 8278-83 60×50×3-Ст.3	0.18	1:2	19

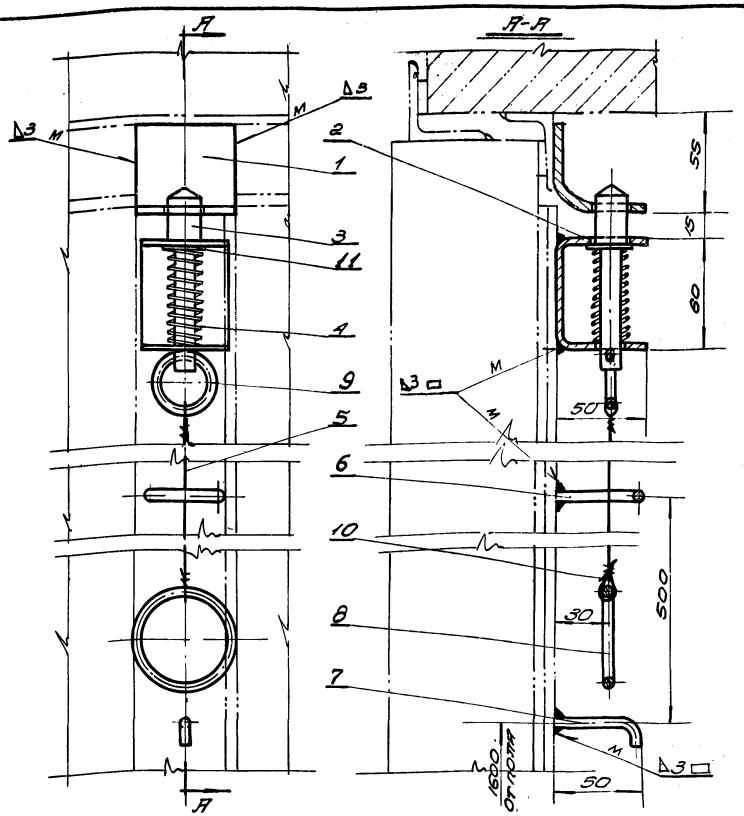

Общий вес 0.80 кг М1:2

Для сборки ПВ2-00-000 канат (поз.5) длиной ℓ=1400 мм

Сварку производить электродами типа Э42 ГОСТ 9467-60

Поз.	Обозначение	Наименование	Кол.	Вес	Материал	Лист	Примеч.
11	ГОСТ 11371-65	Шайба 12	1	0.01	Ст.3 ГОСТ 380-60	—	
10	ГОСТ 3282-46	Проволока ф2 ℓ=1000	2	0.05	——	—	Гот. изд.
9	ПВ1-05-008	Кольцо	1	0.02	Ст.3 ГОСТ 380-60	18	
8	ПВ1-05-007	Кольцо	1	0.04	Ст.3 ГОСТ 380-60	18	
7	ПВ1-05-006	Крючок	1	0.02	Ст.3 ГОСТ 380-60	20	
6	ПВ1-05-005	Ушко	1	0.03	Ст.3 ГОСТ 380-60	20	
5	ГОСТ 3071-55	Канат ф5,7; ℓ=2000	1	0.22	——	—	Гот. изд.
4	ПВ1-05-004	Пружина	1	0.03	ГОСТ 9389-60	20	
3	ПВ1-05-003	Стержень	1	0.12	Ст.3 ГОСТ 380-60	20	
2	ПВ1-05-002	Направляющая	1	0.18	Ст.3 ГОСТ 380-60	19	
1	ПВ1-05-001	Планка	1	0.22	Ст.3 ГОСТ 380-60	19	

ТК	Ворота противопожарные и противопожарные ворота искронедающие		Серия 2.435-6	
1988г.	Защелка. Общий вид. Детали	ПВ1-05-000	Выпуск 3	Лист 19

Госстроя СССР Госхимпроект г. Москва

Инж. Ст. Гр. Сергин
Гл. инж. отд. Спиро
Гл. спец. Рудакова

Ст. инженер Сергин
Руководитель группы Спиро
Гл. специалист Рудакова

Шифр 1651 Лист 30 Инв. №

Госстрой СССР
Союзэнергостроймонтаж
ГОСХИМПРОЕКТ
г. Москва

Гл. спец. Мещеряков
Ст. техн. Бочарова
Провер. Сухова
Сдал гл. Шишов

Гл. инж. отд. Бухгалтер
Нач. сект. Клеев
Гл. конст. Клеев
Гл. спец. Смыков

Остальное

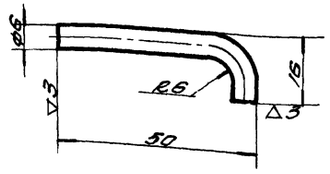

Заготовка l=56мм.

Чертил Богдан		Крючок	ПВ1-05-006		
Провер. Куш			Вес	М-б	Лист
2.435-6 вып. 3	Круг 6 ГОСТ 2590-57 / ст. 3 ГОСТ 380-60		0.012	1:1	20

Остальное

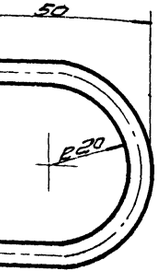

Заготовка l=120мм.

Чертил Богдан		Ушко	ПВ1-05-005		
Провер. Куш			Вес	М-б	Лист
2.435-6 вып. 3	Круг 6 ГОСТ 2590-57 / ст. 3 ГОСТ 380-60		0.027	1:1	20

Остальное

23

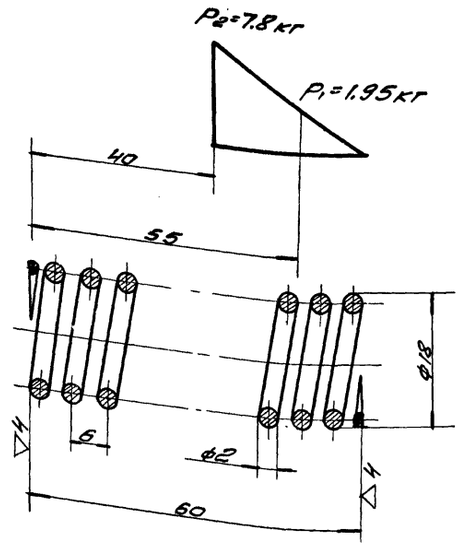

Число рабочих витков	n	10
Число витков полное	n_1	12
Направление навивки пружины	—	правое
Длина развернутой пружины	L	603 мм

Чертил Богдан		Пружина	ПВ1-05-004		
Провер. Куш			Вес	М-б	Лист
2.435-6 вып. 3	Проволока I-2.5 ГОСТ 9389-60		0.03	2:1	20

▽3

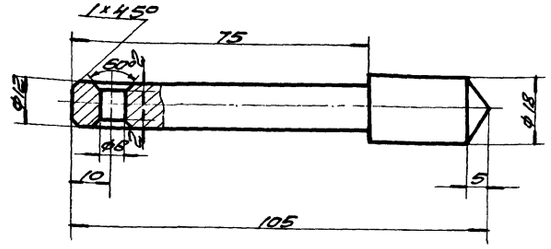

Чертил Богдан		Стержень	ПВ1-05-003		
Провер. Куш			Вес	М-б	Лист
2.435-6 вып. 3	Круг 18 ГОСТ 2590-57 / ст. 3 ГОСТ 380-60		0.12	1:1	20

ТК	Ворота противопожарные и противопожарные ворота, монтируемые	Серия 2.435-6	
1968г.	Детали ПВ1-05-003, ПВ1-05-004, защелки ПВ1-05-005 и ПВ1-05-006.	Выпуск 3	Лист 20

9328-03 24

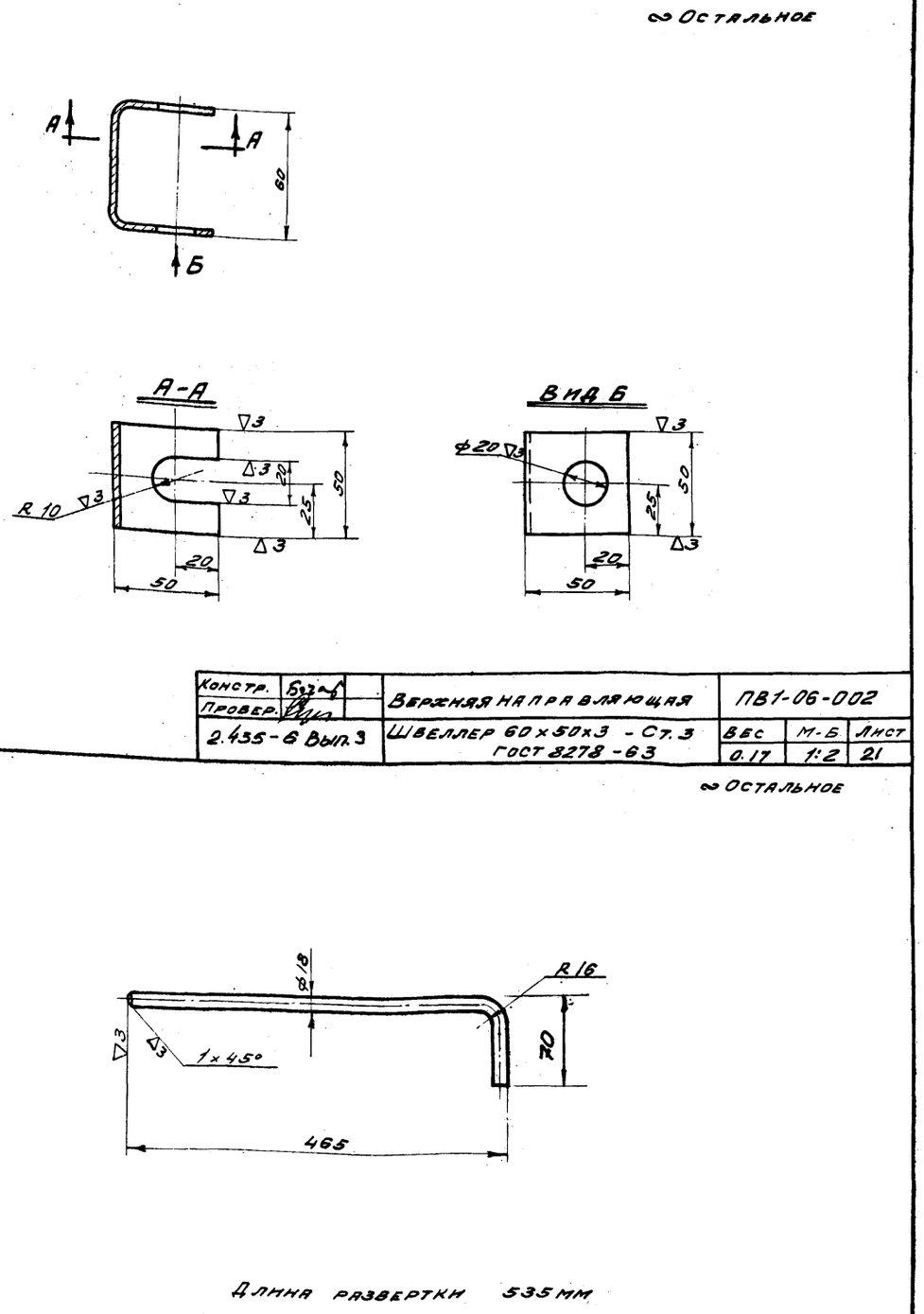

Констр.		Верхняя направляющая	ПВ1-06-002		
Провер.					
2.435-6 Вып.3		Швеллер 60×50×3 - Ст.3 ГОСТ 8278-63	Вес 0.17	М-Б 1:2	Лист 21

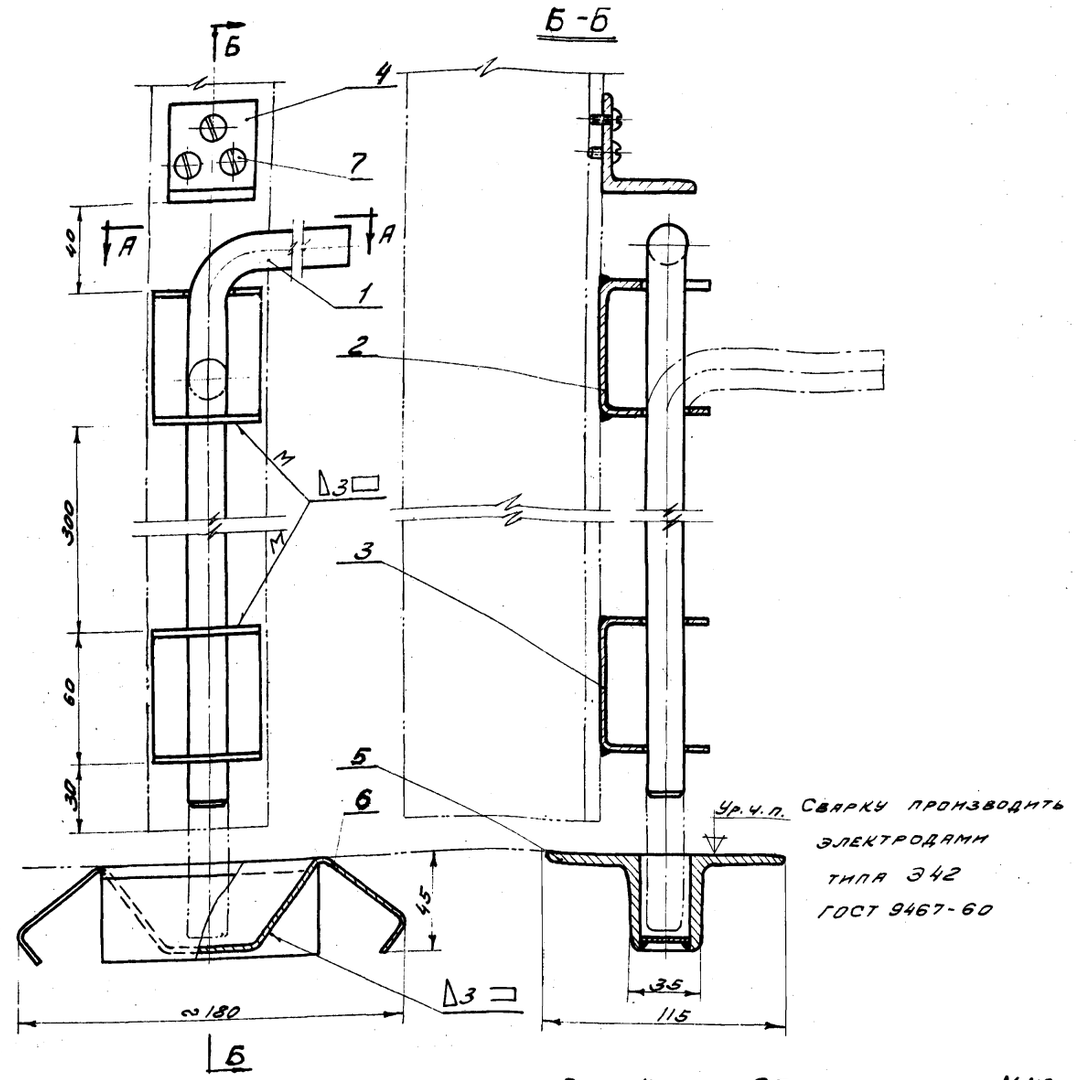

Общий вес 2.7 кг. М1:2

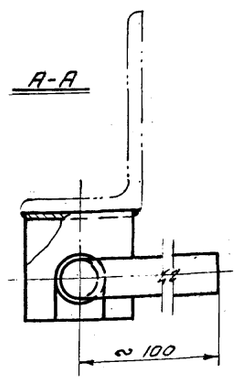

NN п/п	Обознач.	Наименование	Кол.	Вес	Материал	Лист	Примеч.
7	ГОСТ 1489-62	Винт М5×10	3	0.005	Ст.3 ГОСТ 380-60	–	
6	ПВ1-06-006	Гнездо	1	0.16	Ст.3 ГОСТ 380-60	22	
5	ПВ1-06-005	Уголок e=100	2	0.67	Ст.3 ГОСТ 380-60	Б/ч	Угол. равнобок. 45×45×5 ГОСТ 8509-57
4	ПВ1-06-004	Упор	1	0.11	Ст.3 ГОСТ 380-60	22	
3	ПВ1-06-003	Нижняя направляющая	1	0.18	Ст.3 ГОСТ 380-60	22	
2	ПВ1-06-002	Верхняя направляющая	1	0.17	Ст.3 ГОСТ 380-60	21	
1	ПВ1-06-001	Стержень	1	1.08	Ст.3 ГОСТ 380-60	21	

ТК	Ворота противопожарные и противопожарные ворота искронедающие	Серия 2.435-6	
1968г.	Шпингалет. Общий вид. ПВ1-06-000. Детали.	Выпуск 3	Лист 21

Длина развертки 535 мм

Констр.		Стержень.	ПВ1-06-001		
Провер.					
2.435-6 Вып.3		Круг 18 ГОСТ 2590-57 / Ст.3. ГОСТ 380-60	Вес 1.08	М-Б 1:5	Лист 21

Госстрой СССР Союзхимнефтестройпроект ГОСХИМПРОЕКТ г. Москва

Нач. С.Т.П. Гуткин; Гл. инж. ст. Клеер; Гл. спец. Садыков; Ст. техник Бочарова; Проверил Суханов

Лист 22

Согласовано

Инв. № подл. | Подпись и дата | Взам. инв. №

Госстрой СССР
Союзгипростанкопром
ГОСХИМПРОЕКТ
г. Москва

Гл. инженер проекта Мещеряков
Гл. технолог проекта Ромов
Гл. специалист Соколов
Нач. сект. Сидоров
Гл. конструктор Сидоров

~ Остальное

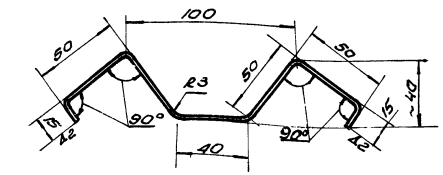

Все радиусы скругления принять 3мм

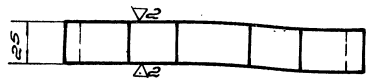

Длина развертки 250мм

Чертил. Бобров		Гнездо		ПВ1-06-006	
Проверил. Чуйко					
2.435-6 в.3		3,0 ГОСТ 3680-57 Лист Ст.3 ГОСТ 380-60	Вес	М-6	Лист
			0,15	1:2	22

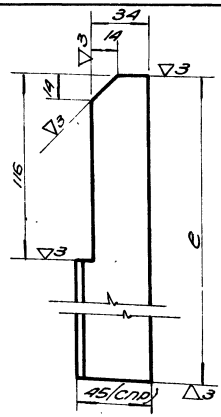

~ Остальное

Обозначение	C	Вес 1 шт. в кг
ПВ1-00-002	3590	7.77
ПВ2-00-001	2960	6.45

Чертил. Бобров		Нащельник правый		ПВ1-00-002 ПВ2-00-001	
Провер. Гуй					
2.435-6 в.3		Угол. 45х28х4 ГОСТ 8510-57 Неравнобок. Ст.3 ГОСТ 380-60	Вес	М-6	Лист
			См. прим.	1:2	22

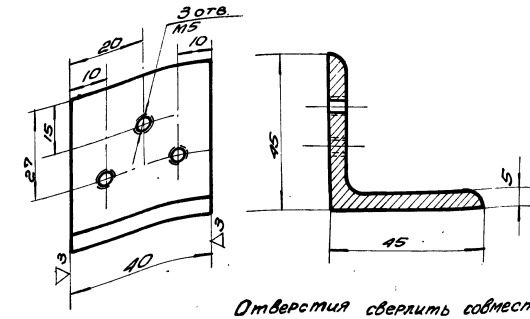

Отверстия сверлить совместно с нащельником створки

Констр. Бобров		Упор		ПВ1-06-004	
Провер. Чуйко					
2.435-6 в.3		Угол. 45х45х5 ГОСТ 8509-57 Равнобок. Ст.3 ГОСТ 380-60	Вес	М-6	Лист
			0,11	1:1	22

~ Остальное

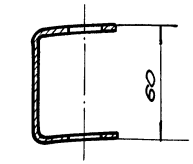

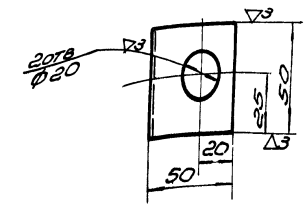

Констр. Бобров		Нижняя направляющая		ПВ1-06-003	
Провер. Гуй					
2.435-6 в.3		Швеллер 60х50х3 - Ст.3 ГОСТ 8278-63	Вес	М-6	Лист
			0,18	1:2	22
ТК		Ворота противопожарные и противопожарные ворота из кронедающие		Серия 2.435-6	
		Детали пв1-00-002, пв2-00-001, пв1-06-003, пв1-06-004 и пв1-06-006.		Выпуск 3	Лист 22
Инв. № подл.					

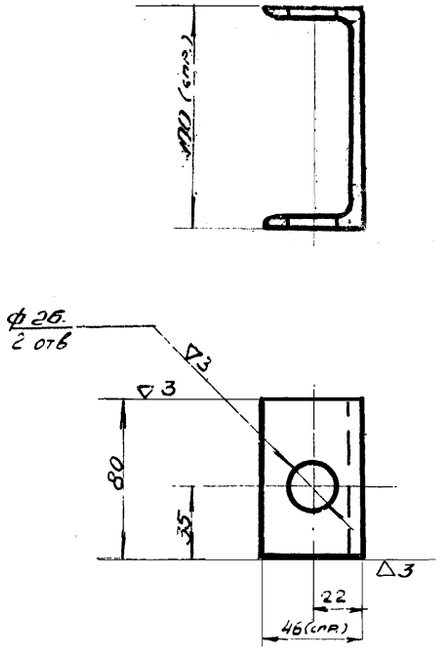

Чертил		Швеллер	ПВ1-07-002		
Провер					
2.435-6 вып. 3	Швеллер	10 Гост 8240-56 / Ст.3 гост 380-60	Вес 0,76	М-б 1:2	Лист 23

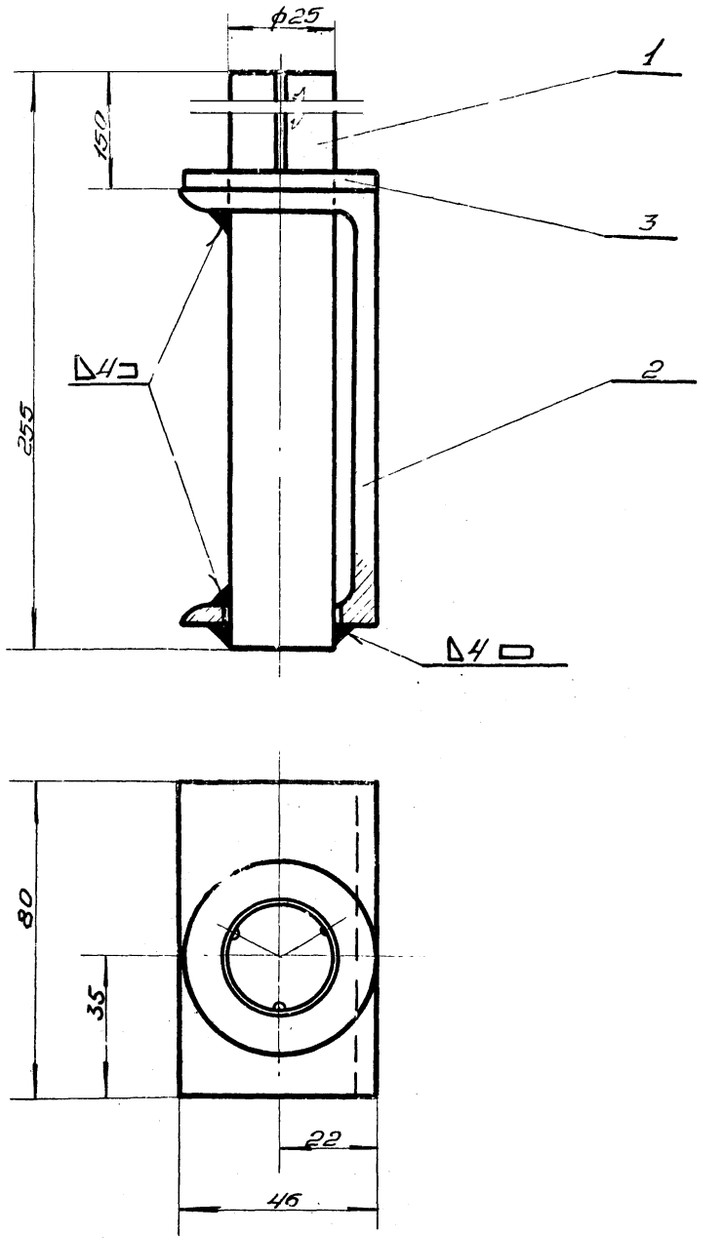

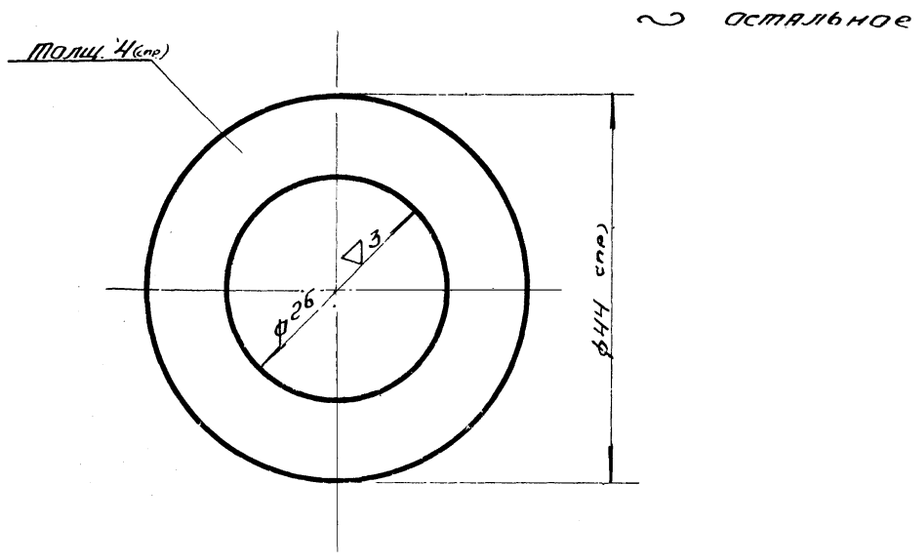

Чертил		Шайба	ПВ1-07-003		
Провер					
2.435-6 вып.3	Шайба 24 Гост 11371-65		Вес 0,05	М-б 2:1	Лист 23

Общий вес 1,77 кг. М1:1

Поз.	Обозначен	Наименов	Кол	Вес	Материал	Лист	Примеч
3	ПВ1-07-003	Шайба	1	0,05	Ст.3 гост 380-60	23	
2	ПВ1-07-002	Швеллер	1	0,76	Ст.3 гост 380-60	23	
1	ПВ1-07-001	Стержень	1	0,98	Ст.3 гост 380-60	24	

ТК	Ворота противопожарные и противопожарные ворота искронедающие	Серия 2.435-6	
1968г.	Навеска левая. ПВ1-07-000	Выпуск 3	Лист 23

Госстрой СССР
Гос. химмонтажный трест
ГОСХИМПРОЕКТ
г. Москва

Нач. с.т.п. Гуркин
Гл. инж. СТ Клеер
Гл. спец. Сальков
Техник Баранов
Проверил Суханов

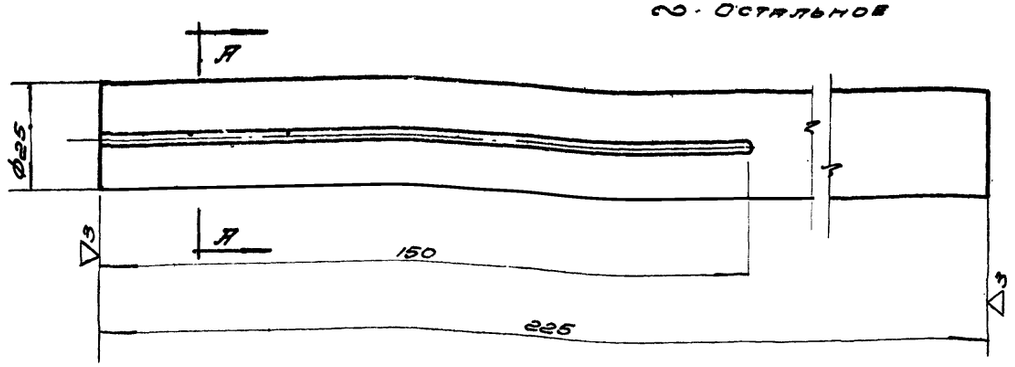

Чертил		Стержень	ПВ1-07-001		
Провер.			Вес	М-б	Лист
2.435-6. Вып.3		Круг 25 ГОСТ 2590-57 / Ст.3 ГОСТ 380-60	0.98	1:1	24

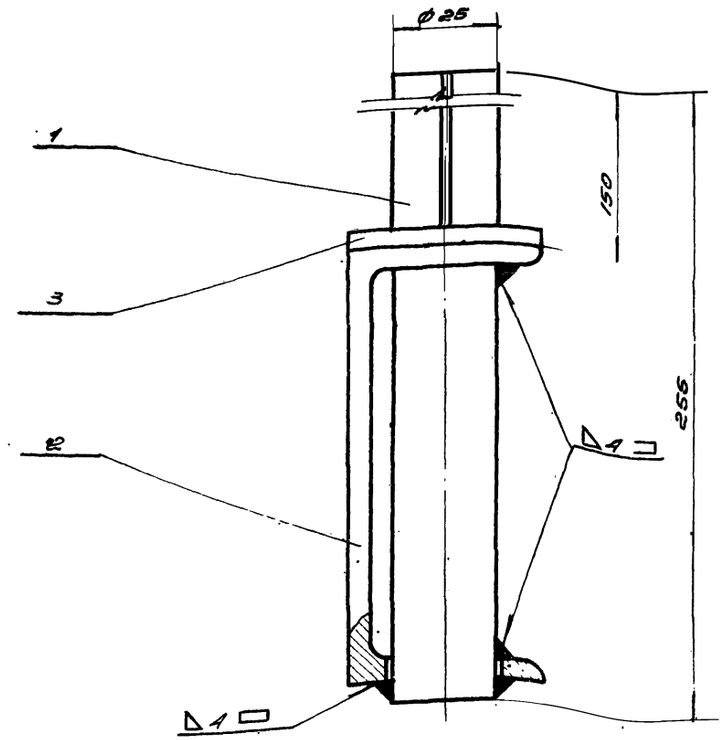

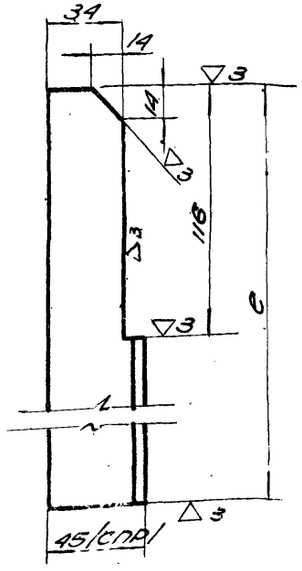

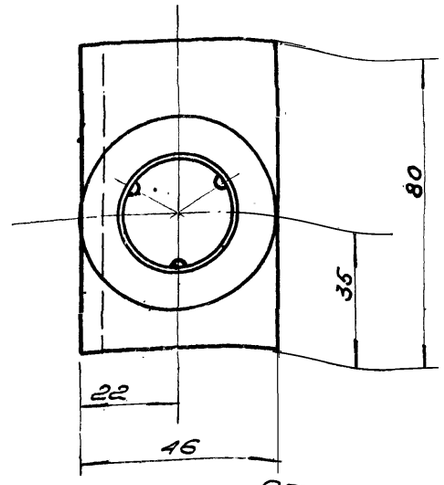

∞ · Остальное

Обозначение	e	Вес 1 шт. в кг
ПВ1-00-003	3590	7.77
ПВ2-00-002	2960	6.45

Чертил		Нащельник левый	ПВ1-00-003 / ПВ2-00-002		
Провер.			Вес	М-б	Лист
2.435-6 Вып.		Уголок 45×28×1 ГОСТ 8510-57 / неравнобок. Ст.3 ГОСТ 380-60	См. табл.	1:2	24

Общий вес 1.77 кг М 1:1

Поз.	Обознач.	Наименов.	Кол.	Вес	Материал	Лист	Примеч.
3	ПВ1-07-003	Шайба	1	0.03	Ст.3 ГОСТ 380-60	23	
2	ПВ1-07-002	Швеллер	1	0.76	Ст.3 ГОСТ 380-60	23	
1	ПВ1-07-001	Стержень	1	0.98	Ст.3 ГОСТ 380-60	24	

ТК	Ворота противопожарные и противопожарные ворота искронедающие	Серия 2.435-6	
1968 г.	Навеска правая ПВ1-08-000. Общий вид. Детали ПВ1-07-001, ПВ1-00-003, ПВ2-00-002	Выпуск 3	Лист 24

ГОСХИМПРОЕКТ г. Москва

Нач. сектора Гуткин; Гл. инж. сект. Клеер; Гл. спец. сект. Садыков; Проверил Суханов

Шифр 1651 Лист 1 25 Инв. №

Согласовано

ГПИ Арктикинженерпроект — Гл. инж. проекта Авдеев; Гл. инж. пр. Кузнецов; Нач. с.т.п. Гуткин; Гл. инж-ст Юрер; Гл. спец. Федюков

Госкомитет по нефтегазопроектированию при Госстрое СССР, Союзгипронефтеспецпроект, г. Москва — Гл. спец. пр. Мещанов; Гл. инж. пр. Бочкарев; Рук. гр. Сухарев; Гл. спец. Фадеев

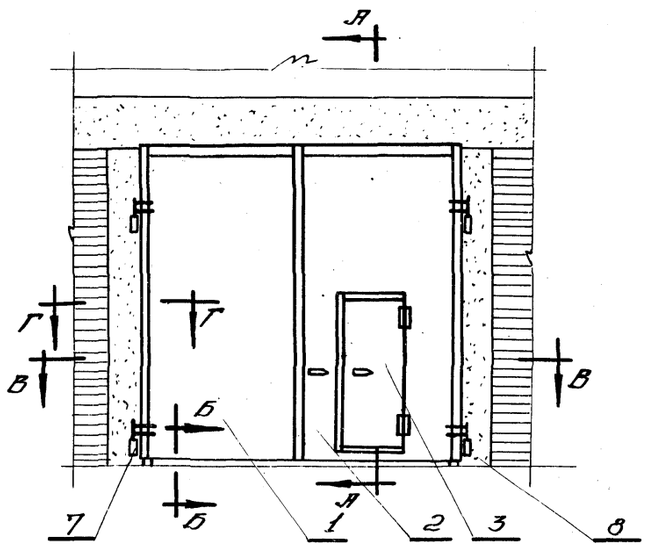

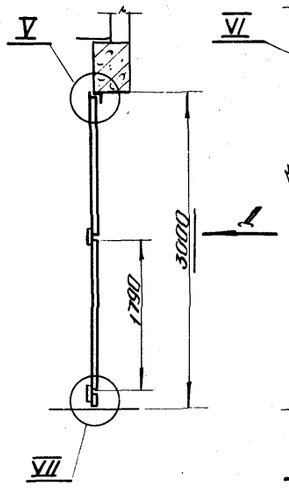

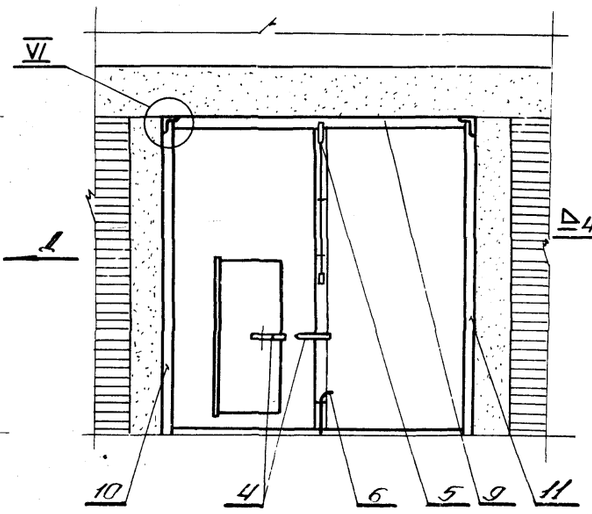

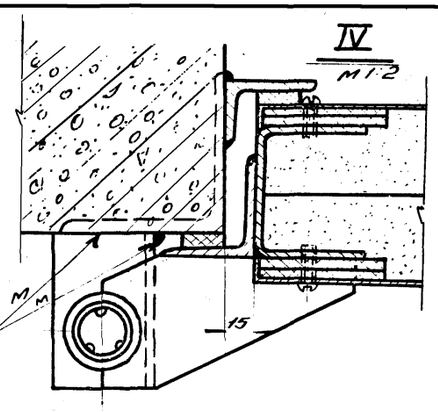

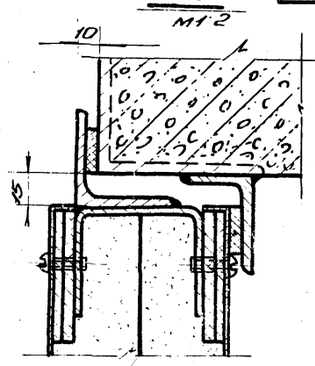

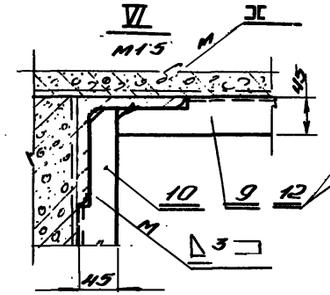

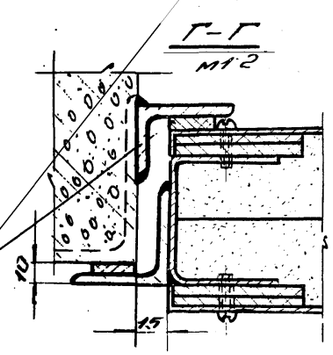

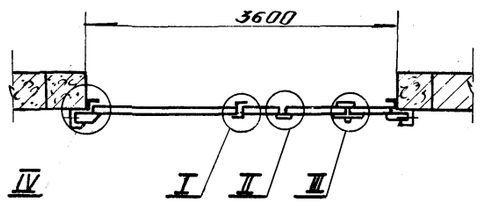

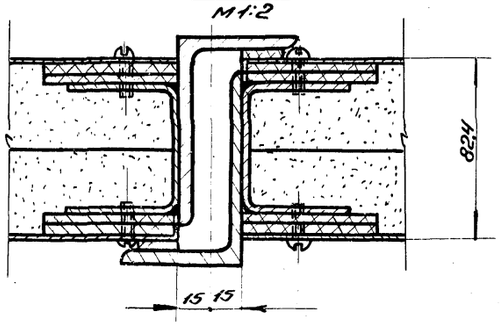

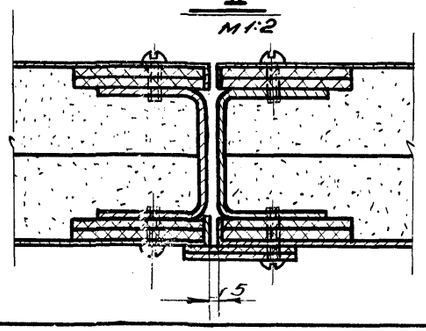

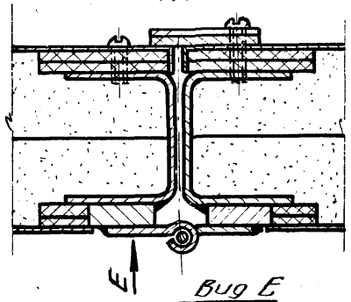

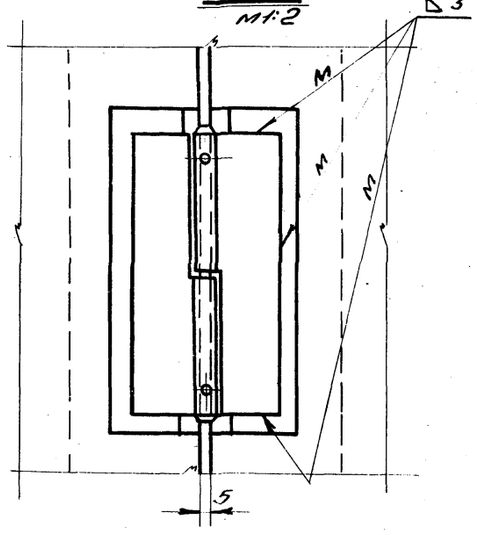

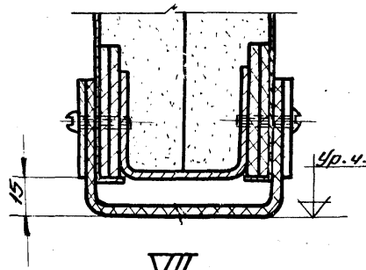

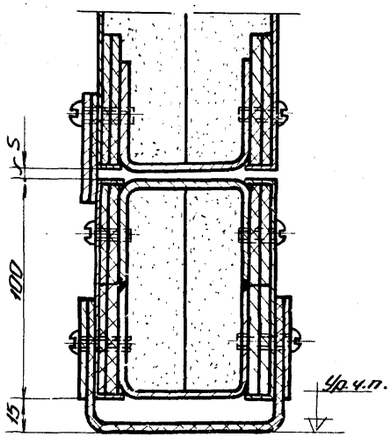

Нащельник к узлу III после установки калитки отогнуть с учетом свободного прохода калитки. Монтажную сварку производить электродами типа Э42 Гост 9467-60

Общий вес 826 кг. М1:50

Поз.	Обозначение	Наименование	Кол.	Вес	Материал	Лист	Примечание
12	ПВ1-00-004	Уплотнение сеч. 20×5	9.6 п.м	0.96	Резина-пласт. ЭТМ ГОСТ 7338-65	5/4	Е-пп месту
11	ПВ2-00-002	Нащельник левый	1	6.5	Ст.3 ГОСТ 380-60	24	
10	ПВ2-00-001	Нащельник правый	1	6.45	Ст.3 ГОСТ 380-60	22	
9	ПВ1-00-001	Нащельник верхний	1	7.52	Ст.3 ГОСТ 380-60	16	
8	ПВ1-08-000	Навеска правая	2	3.56	сборн.	24	
7	ПВ1-07-000	Навеска левая	2	3.56	сборн.	23	
6	ПВ1-06-000	Шпингалет	1	2.7	сборн.	21	
5	ПВ1-05-000	Защелка	1	3.0	сборн.	19	
4	ПВ1-04-000	Щеколда	2	6.2	сборн.	17	
3	ПВ1-03-000	Калитка	1	8.7	сборн.	6	
2	ПВ2-02-000	Створка правая	1	334	сборн.	28	
1	ПВ2-01-000	Створка левая	1	354	сборн.	26	

ТК — Ворота противопожарные и противопожарные ворота искронедающие — Серия 2.435-6

1968 г. — Общий вид ворот ПВ-3,6×3,0. ПВ2-00-000 — Выпуск 3 — Лист 25

Инв. № 1651 Лист 26 Инв. №

Согласовано

Госстрой СССР Сп. здания и сооружения ГОСХИМПРОЕКТ г. Москва

Нач. отд.	Утешинов	
Ст. техн.	Бонч-Осмоловский	
Гл. конструктор	Склонов	
Гл. инж. пр.	Шишкин	
Гл. спец.	Сулейкова	
Гл. конструктор	Клеер	
Гл. инж. пр.	Гуськов	

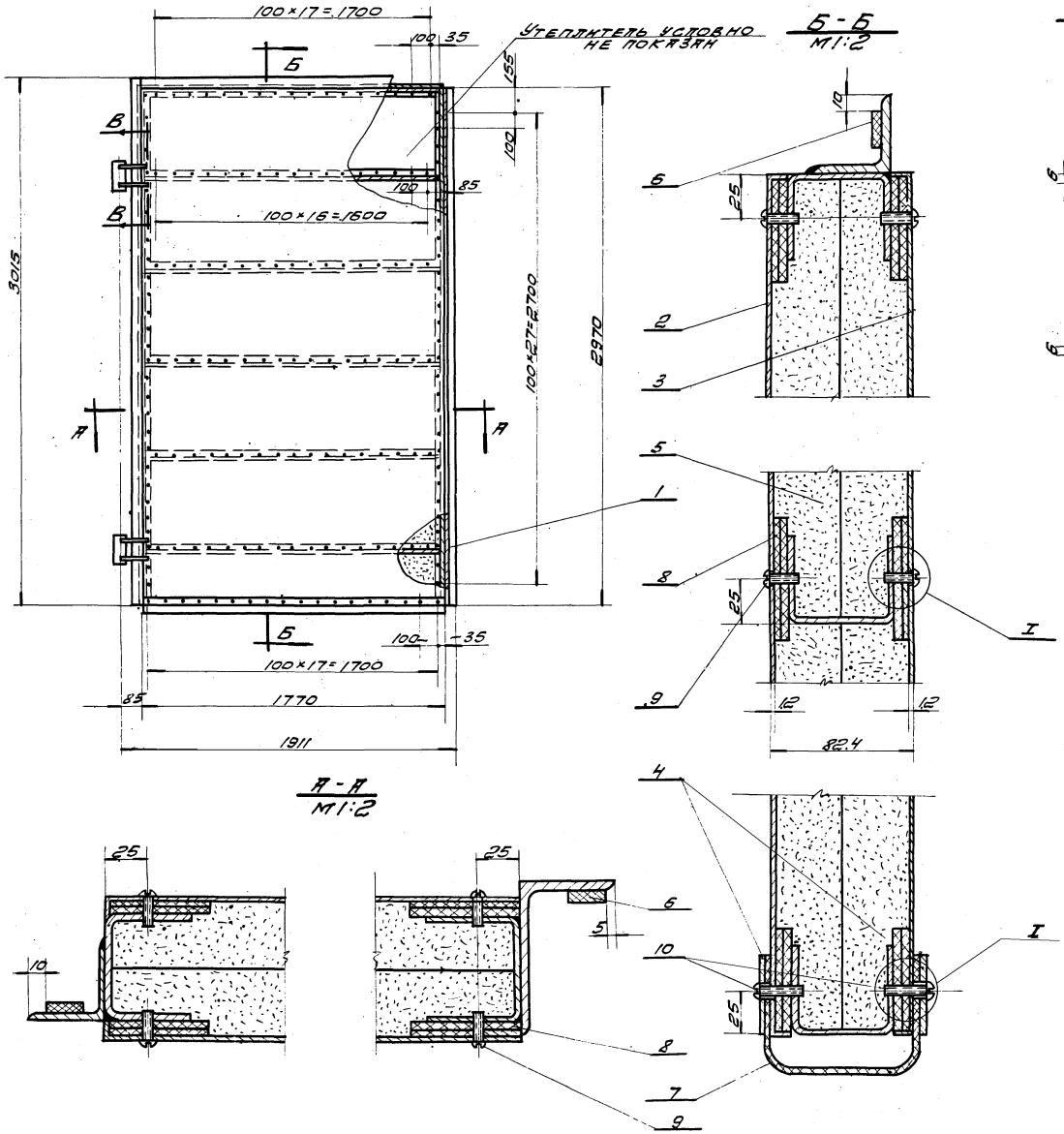

1. Отверстия под винты сверлить при монтаже по отверстиям в обшивке.
2. Утеплитель вырезать по месту

Общий вес 354 кг М1:20.

Поз	Обозначение	Наименование	Кол.	Вес	Материал	Прим.	Примечание
10	ГОСТ 1489-62	Винт М5×25	36	0,144	Ст. 3 ГОСТ 380-50	—	
9	ГОСТ 1489-62	Винт М5×16	36	0,090	Ст. 3 ГОСТ 380-50	—	
8	ПВ 1-01-007	Прокладка 60×5	70 п.м.	17,0	Пакля трепаная пеньковая ГОСТ 4598-50	6/4	С по месту
7	ПВ 1-01-006	Уплотнение С=1770 сеч. 220×5	1	2,0	Резина пористая ТМКЩ-С-2 ГОСТ 7338-65	6/4	
6	ПВ 1-01-005	Уплотнение сеч. 20×5	7,8 п.м.	0,76	Резина пористая ТМКЩ-С-2 ГОСТ 7338-65	6/4	С по месту
5	ПВ 1-01-004	Утеплитель	0,42 м³	127	Плиты из асбестового минерального войлока	6/4	500×500 ×40
4	ПВ 1-01-003	Планка	2	5,76	Ст. 3 ГОСТ 380-50	16	
3	ПВ 2-01-002	Обшивка	1	50,3	Ст. 3 ГОСТ 380-50	31	
2	ПВ 2-01-001	Обшивка	1	50,3	Ст. 3 ГОСТ 380-50	30	
1	ПВ 2-01-100	Каркас створки левой	1	99,6	Сбор.	27	

ТК	Ворота противопожарные и противопожарные ворота, нормируемые	Серия 2.435-6	
1968	Створка левая. ПВ2-01-000.	Выпуск 3	Лист 25

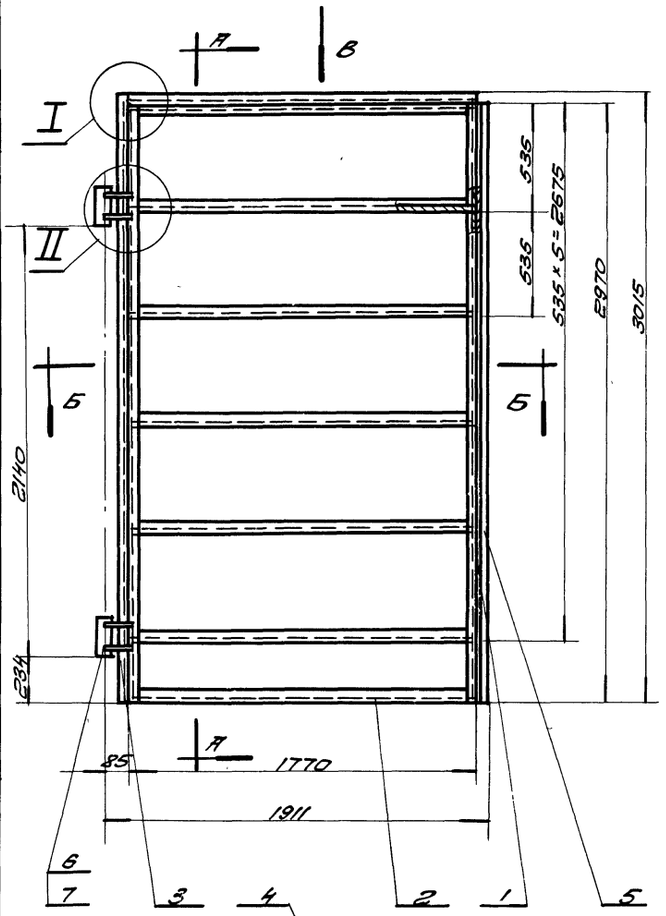

А - А
М1:2

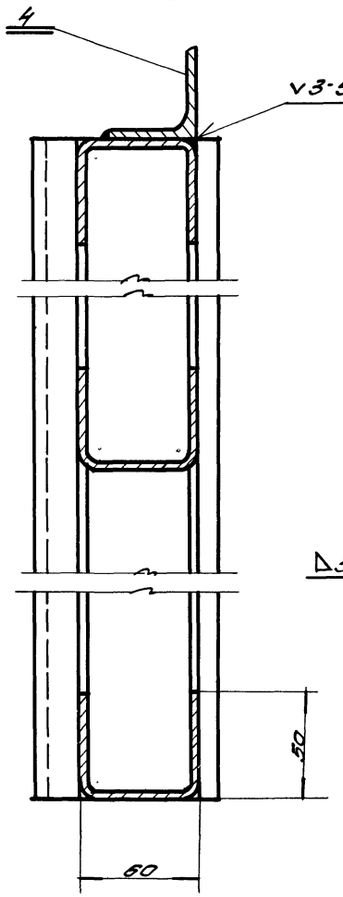

I
М1:2

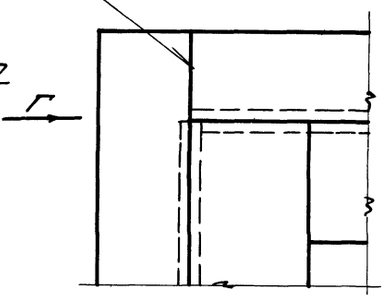

II
М1:2

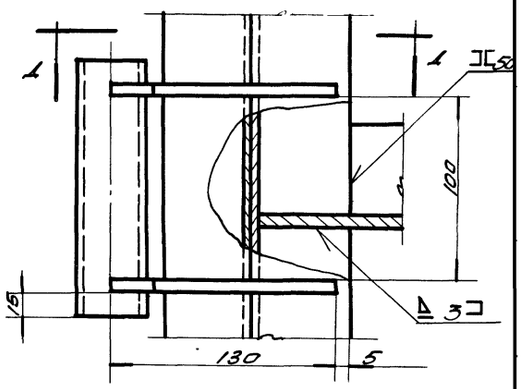

Вид Г
М1:2

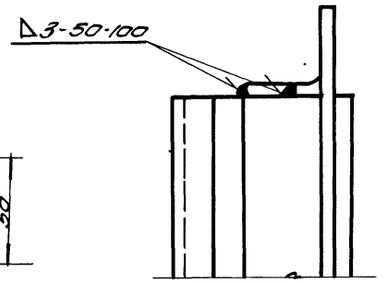

Д - Д
М1:2

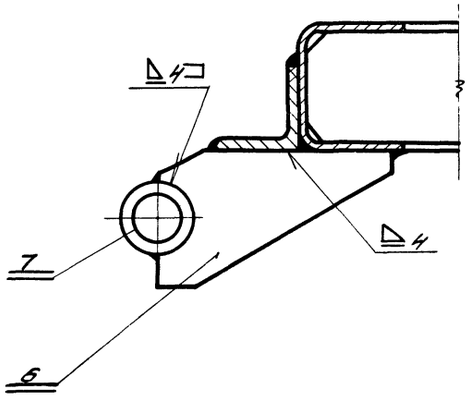

Сварку производить электродами типа Э42 ГОСТ 9467-60.

Общий вес 99,6 кг

М1:20

Вид В
М1:2

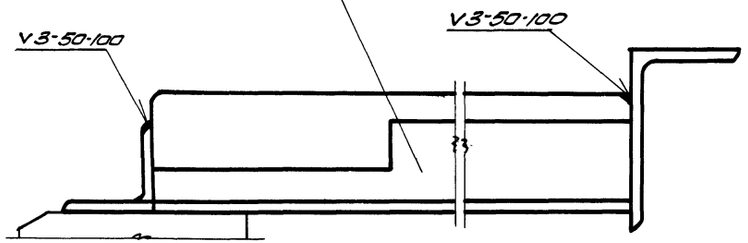

Б-Б
М1:2

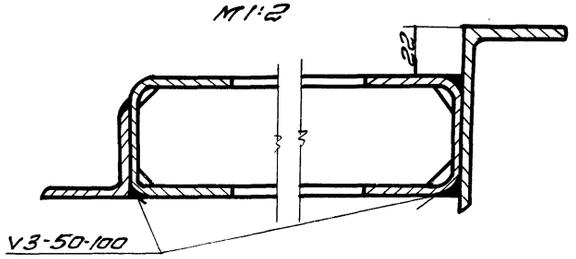

Поз.	Обозначение	Наименование	Кол.	Вес	Материал	Лист	Прим.
7	ПВ1-01-107	Втулка	2	0.84	Ст. 3 ГОСТ 380-60	9	
6	ПВ1-01-106	Косынка	4	1.68	Ст. 3 ГОСТ 380-60	9	
5	ПВ2-01-103	Нащельник	1	19.8	Ст. 3 ГОСТ 380-60	8	
4	ПВ1-01-104	Нащельник	1	5.0	Ст. 3 ГОСТ 380-60	9	
3	ПВ2-01-102	Нащельник	1	9.5	Ст. 3 ГОСТ 380-60	8	
2	ПВ1-01-102	Поперечина	7	42.0	Ст. 3 ГОСТ 380-60	7	
1	ПВ2-01-101	Стойка	2	20.8	Ст. 3 ГОСТ 380-60	7	

ТК | Ворота противопожарные и противопожарные ворота искронепроницаемые | Серия 2.435-6

1968 | Каркас створки левой ПВ2-01-100 | Выпуск 3 | Лист 27

ГОСИМПРОЕКТ г. Москва

Гл. инж. Хлебер

Гл. спец. Смыков

Нач. отд. Гуркин

Ст. техн. Бочарова

Гл. арх. Сагитов

Гл. конструктор Шилкова

Инв. № подл. | Подпись и дата | Взам. инв. №

Шифр 1651
Лист 28
Н. в. №

Согласовано:

Должность	Фамилия	Подпись	Дата	Рук. гр.	Мещанов
Нач. С.Т.П.	Гуткин			Ст. техник	Бочарова
Гл. инж. ст.	Клеер			Проверил	Сухонов
Гл. спец.	Садыков				

Госстрой СССР
Союзхимнефтестройпроект
ГОСХИМПРОЕКТ
г. Москва

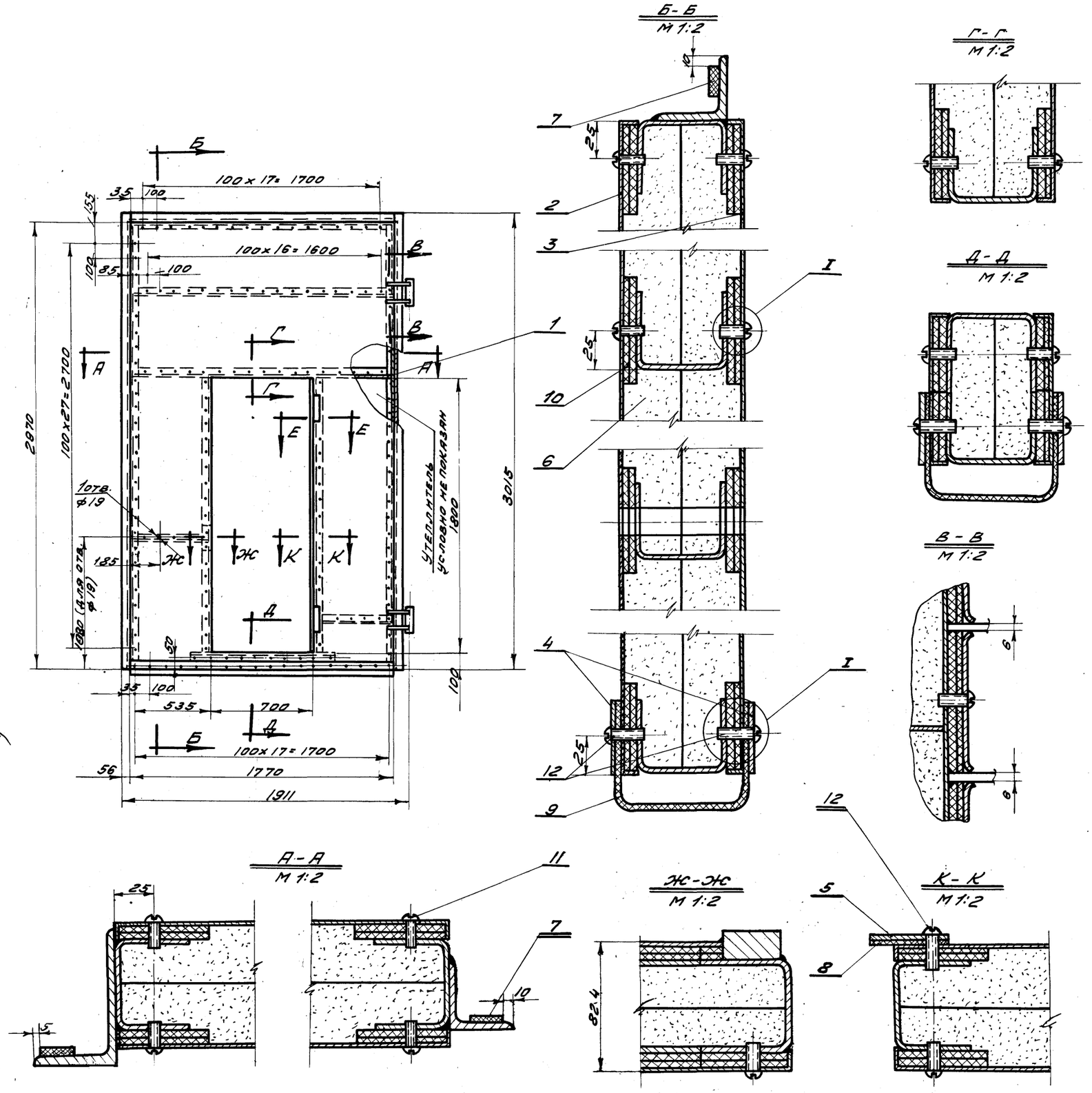

1. Отверстия под винты сверлить при монтаже по отверстиям в обшивке.
2. Утеплитель вырезать по месту.
3. Прокладки вырезать по месту.

Общий вес 33.4 кг. М. 1:20

Поз.	Обозначен.	Наименование	Кол.	Вес	Материал	Лист	Примеч.
12	ГОСТ 1489-62	Винт М5х25	53	0.28	Ст. 3 ГОСТ 380-60	—	
11	ГОСТ 1489-62	Винт М5х16	301	0.85	Ст. 3 ГОСТ 380-60	—	
10	ПВ1-01-007	Прокладка 60х5	71.4 п.м.	18.2	Плита твердая древ.-волокн. ГОСТ 4598-60	Б/ч	
9	ПВ1-01-006	Уплотнение сеч. 220х5 ℓ=1770	1	2.1	Резина-пластина 5 т.м. ГОСТ 7338-65	Б/ч	
8	ПВ1-02-004	Уплотнение сеч. 50х3 ℓ=1820	1	0.27	Резина-пластина 3 т.м. ГОСТ 7338-65	Б/ч	
7	ПВ1-01-005	Уплотнение сеч. 20х5	7.8 п.м.	0.78	Резина-пластина 5 т.м. ГОСТ 7338-65	Б/ч	ℓ - по месту
6	ПВ1-01-004	Утеплитель	0.41 м³	123	Плиты асбовер. микулитовые	Б/ч	500х500х40
5	ПВ1-02-003	Планка	1	2.9	Ст. 3 ГОСТ 380-60	16	
4	ПВ1-01-003	Планка	2	5.76	Ст. 3 ГОСТ 380-60	16	
3	ПВ2-02-002	Обшивка	1	38.8	Ст. 3 ГОСТ 380-60	31	
2	ПВ2-02-001	Обшивка	1	38.8	Ст. 3 ГОСТ 380-60	30	
1	ПВ2-02-100	Каркас створки правой	1	102	Сборный	29	

ТК	Ворота противопожарные и противопожарные ворота искронедающие	Серия 2.435-6	
1968 г.	Створка правая. ПВ2-02-000	Выпуск 3	Лист 28

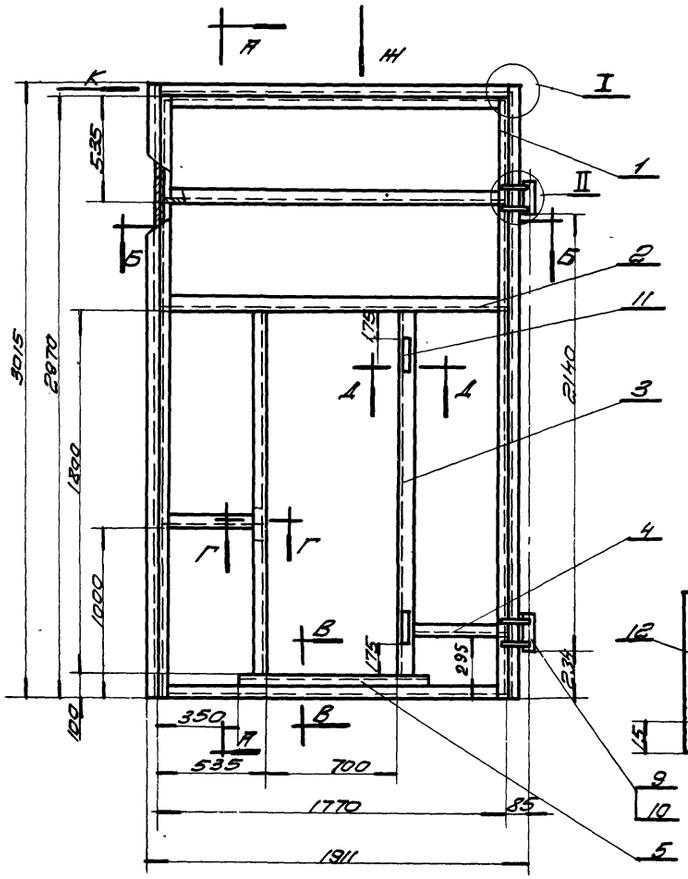

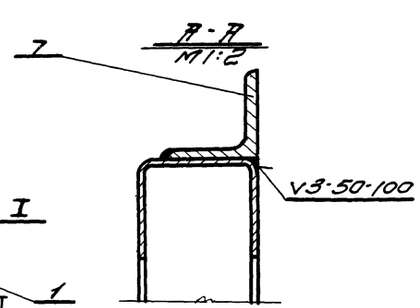

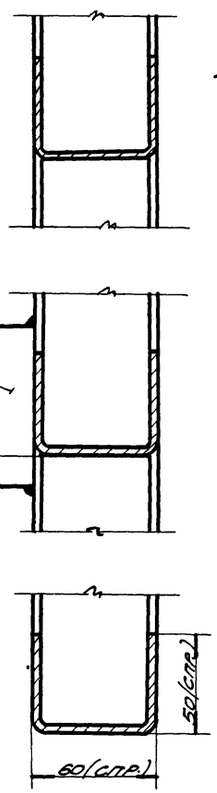

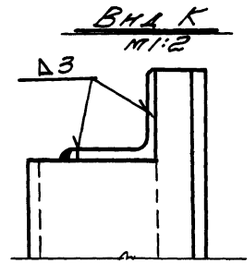

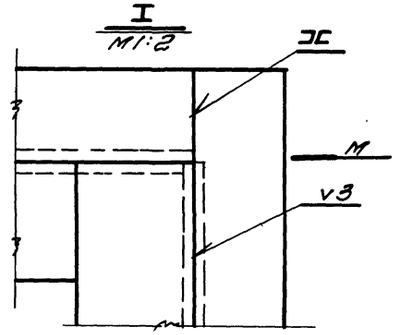

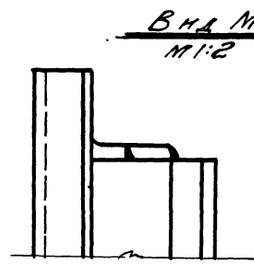

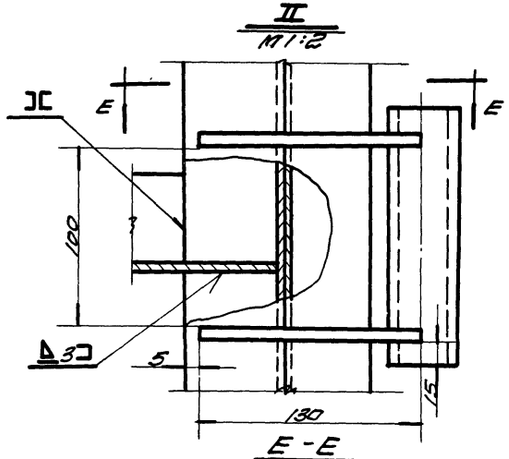

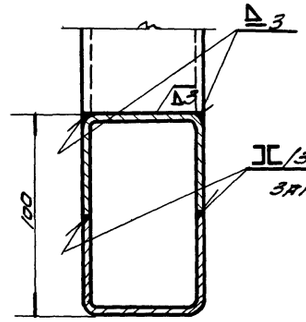

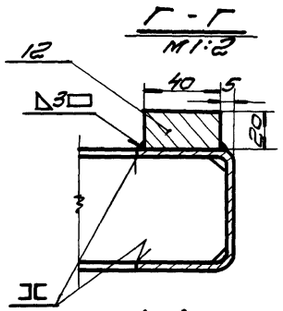

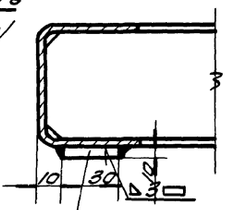

Ж/зачистить заподлицо/

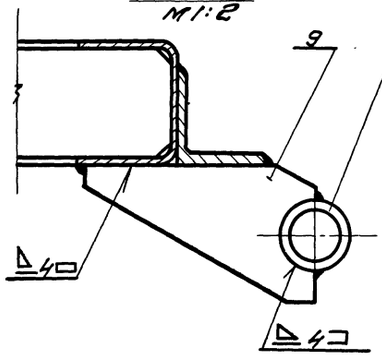

Сварку производить электродами типа Э42 ГОСТ 5457-60.
Общий вес 102 кг. М1:20

Поз.	Обозначение	Наименование	Кол.	Вес	Материал	Лист	Примеч.
12	ПВ1-02-108	Планка 20×40×80	1	0,5	Ст.3 ГОСТ 380-60	6/4	
11	ПВ1-02-107	Планка 10×30×150	2	0,4	Ст.3 ГОСТ 380-60	6/4	
10	ПВ1-01-107	Втулка	2	0,84	Ст.3 ГОСТ 380-60	9	
9	ПВ1-01-106	Косынка	4	1,68	Ст.3 ГОСТ 380-60	9	
8	ПВ2-02-102	Нащельник	1	9,5	Ст.3 ГОСТ 380-60	8	
7	ПВ1-02-105	Нащельник	1	5,0	Ст.3 ГОСТ 380-60	9	
6	ПВ2-02-101	Нащельник	1	20,1	Ст.3 ГОСТ 380-60	8	
5	ПВ1-02-103	Усилитель	1	3,75	Ст.3 ГОСТ 380-60	7	
4	ПВ1-02-102	Поперечина	2	3,28	Ст.3 ГОСТ 380-60	7	
3	ПВ1-02-101	Стойка	2	12,5	Ст.3 ГОСТ 380-60	7	
2	ПВ1-01-102	Поперечина	4	2,40	Ст.3 ГОСТ 380-60	7	
1	ПВ2-01-101	Стойка	2	20,8	Ст.3 ГОСТ 380-60	7	

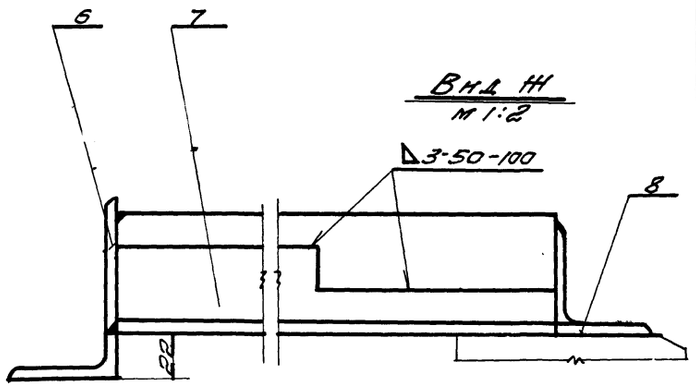

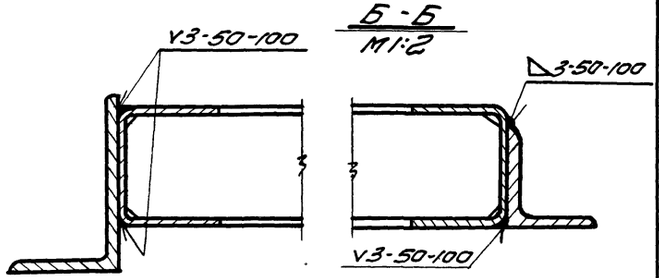

ТК 1968-1 Ворота противопожарные и противопожарные ворота искрепредупреждающие. Каркас створки правой. ПВ2-02-100.
Серия 2.435-6
Выпуск 3 Лист 29

ГОСХИМПРОЕКТ г. Москва.
Нач. С.Т.П. Зуткин
Гл. инж. пр. Клеев
Гл. спец. Сидоров
Разраб. Сосновский, Шишов
Сверил Шилова

Согласовано при типовом проектировании

Шифр 1651
Лист 30
Инв. №

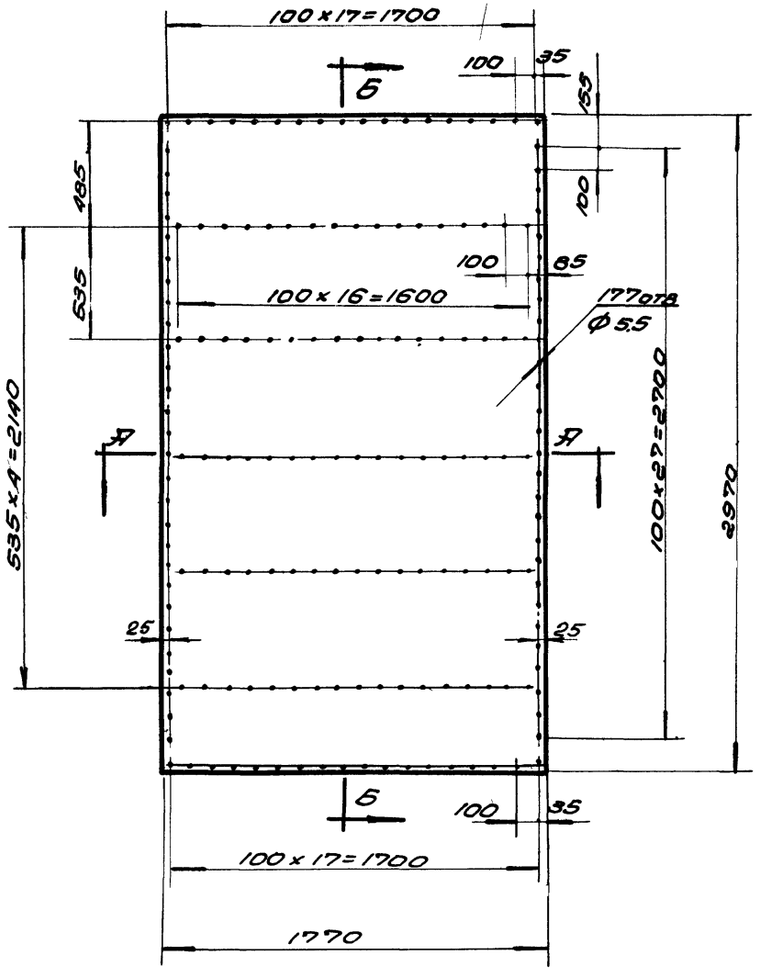

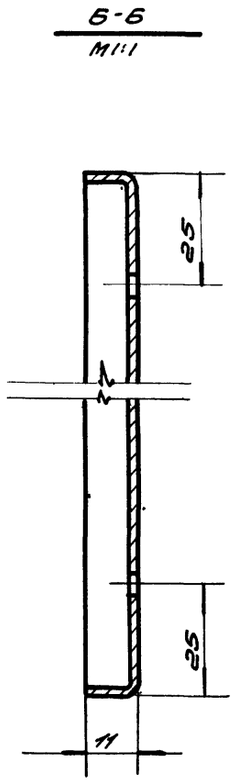

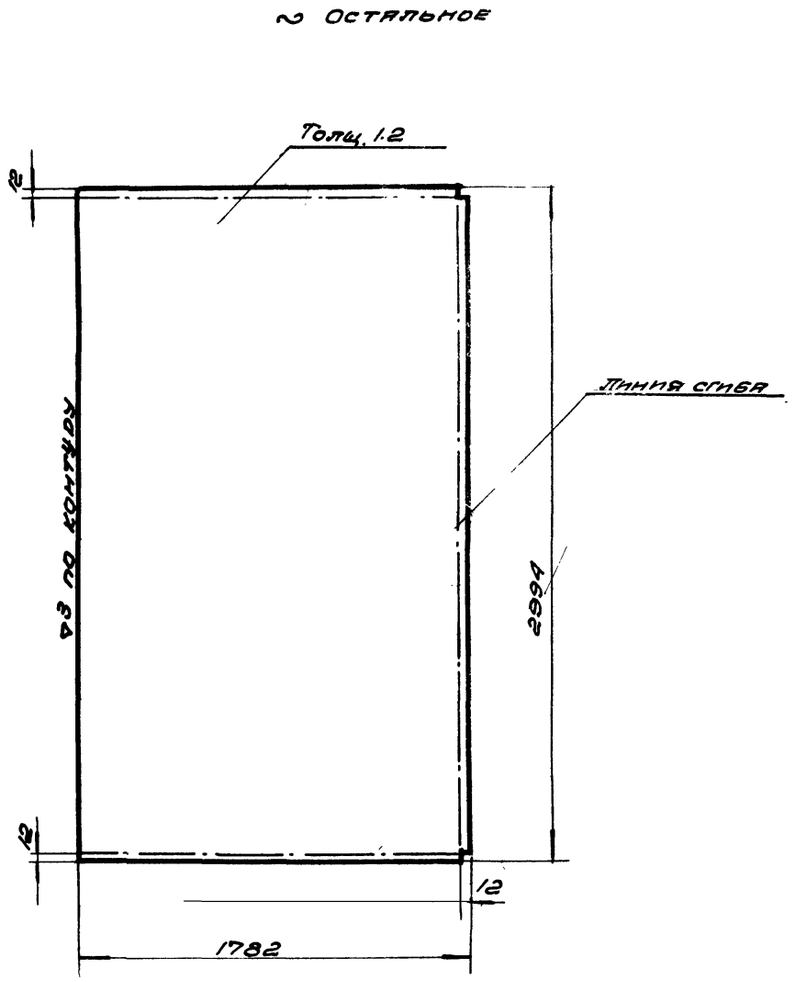

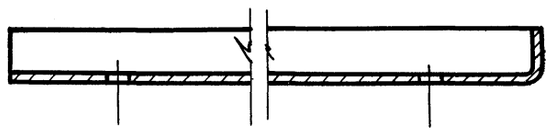

1. Сварку отогнутых кромок производить электродами типа Э42 Гост 9467-60
2. Шов снаружи зачистить.

Чертил		Обшивка	ПВ2-01-001	
Проверил				
2.435-6 вып. 3	Лист 1.2 ГОСТ 3680-57 / Ст. 3 ГОСТ 380-60	Вес 50.3	М-6 1:20	Лист 30
ТК	Ворота противопожарные и противопожарные ворота искронедающие		Серия 2.435-6	
1962	Деталь створки левой. ПВ2-01-001.		Выпуск 3	Лист 30

Госстрой СССР
Союзхиммефтестройпроект
ГОСХИМПРОЕКТ
г. Москва

Нач. С.Т.П. Путкин
Гл. инж. С.Т.П. Клеер
Гл. специал. Садыков

Чертежник Карпов
Проверил Суханов

∽ остальное

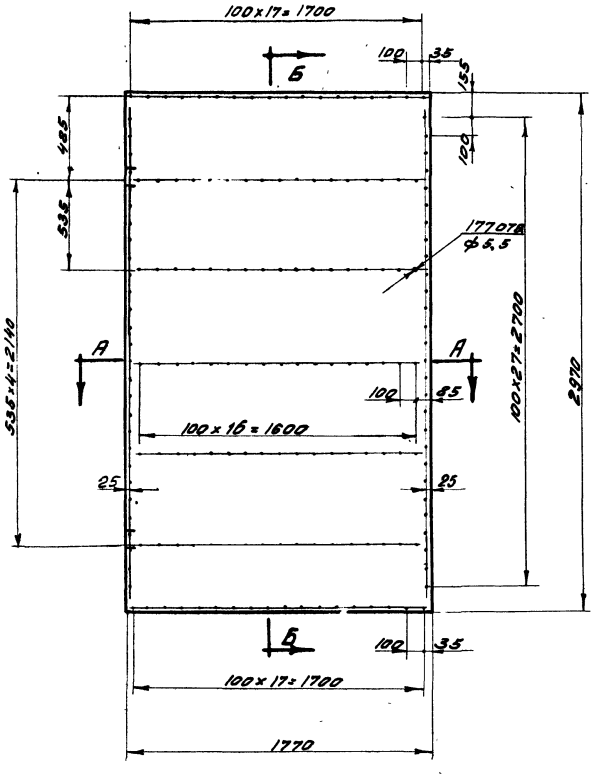

Б-Б
М 1:1

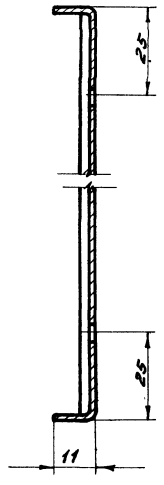

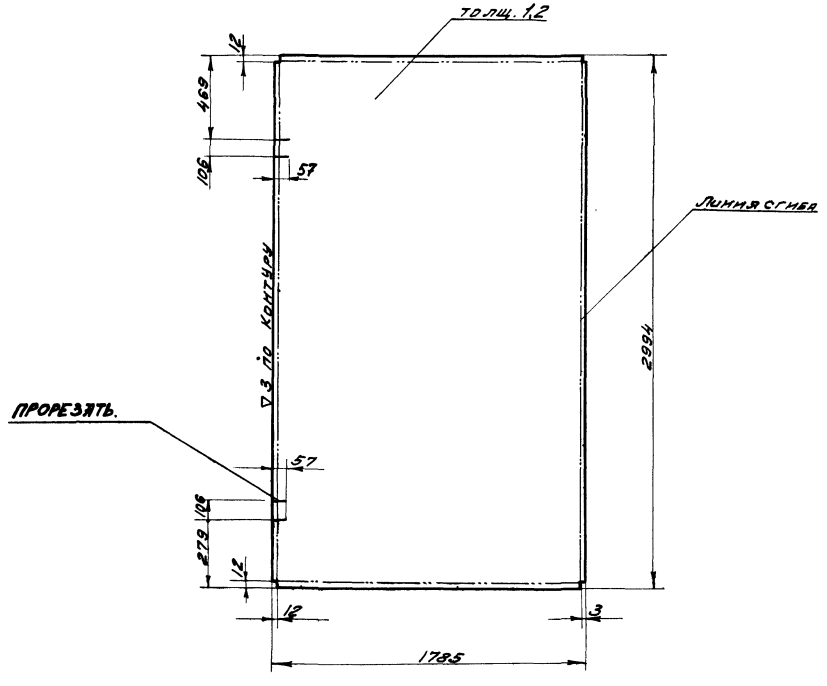

Сварки отогнутых кромок производить электродами типа Э42 ГОСТ 9467-60

шов снаружи зачистить

А-А
М 1:1

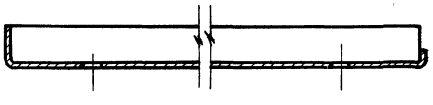

Чертил		Обшивка		ПВ2-01-002	
Проверил					
2.435-6 вып.3		Лист 1,2 ГОСТ 3680-57 / Ст.3 ГОСТ 380-60	Вес 50.3	М-б 1:20	Лист 31
ТК	Ворота противопожарные и противопожарные ворота искронедающие			Серия 2.435-6	
1968г.	Деталь створки левой. ПВ2-01-002			Выпуск 3	Лист 31

Госстрой СССР
Союзхимнефтестройпроект
ГОСХИМПРОЕКТ
г. Москва

Нач. СТП Гуткин
Гл. инж. СТП Клеер
Гл. специал. Садыков

Чертежн. Карпов
Проверил Суханов

Инфр. 651
Лист 31
Инв. №

9328-03 35

~ Остальное

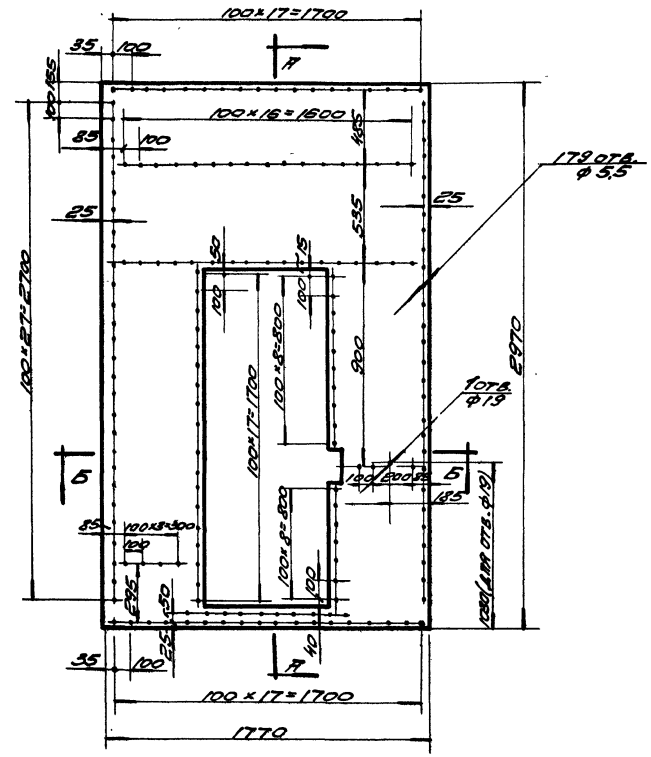

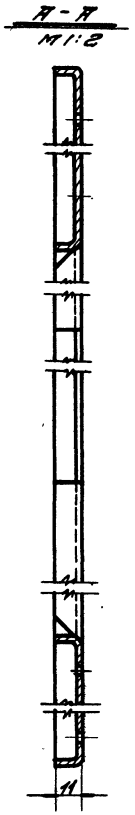

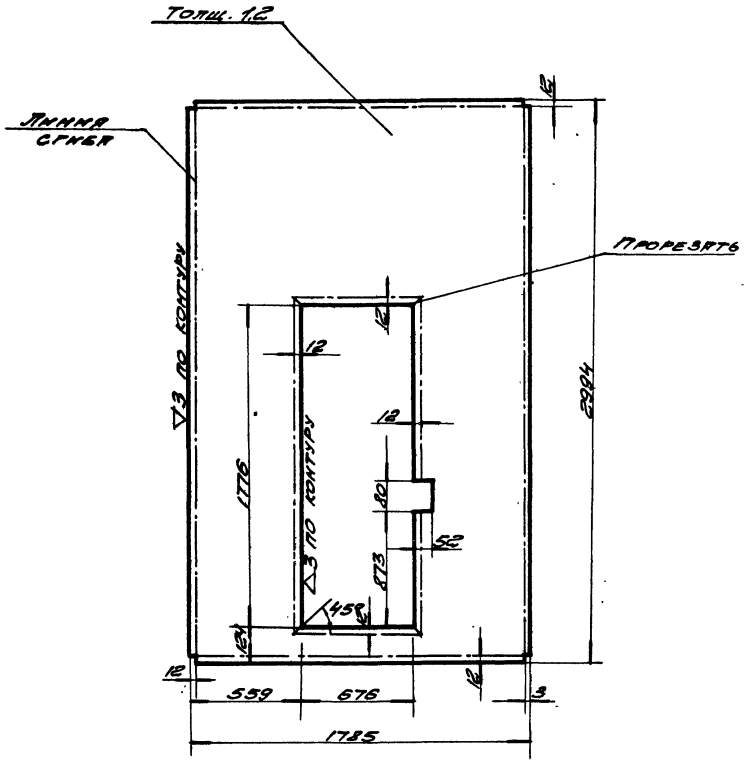

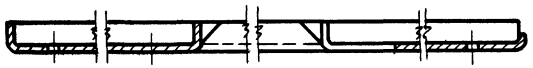

Сварку отогнутых кромок производить электродами типа Э42 ГОСТ 9467-60.

Шов снаружи зачистить.

Черт.	Обшивка	ПВ2-02-001	
Пров.			
2.435-6 вып.3	Лист 1.2 ГОСТ 3680-57 / ст.3 ГОСТ 380-60	Вес 38,8	М-Б 1:20 / Лист 32
ТК	Ворота противопожарные и противопожарные ворота искронедающие	Серия 2.435-6	
1968г.	Деталь створки правой. ПВ2-02-001.	Выпуск 3	Лист 32

Шифр 1651 Лист 32

Согласовано

Гос. Хим. Проверил Сухонов Сверил Шинков

Нач. сект. Тускин Н. инж. ст. Кедер Гл. спец. Сабыльзе

Гос. Хим. Проект г. Москва

9328-03

Шифр 1651
Лист 33
Инв. №

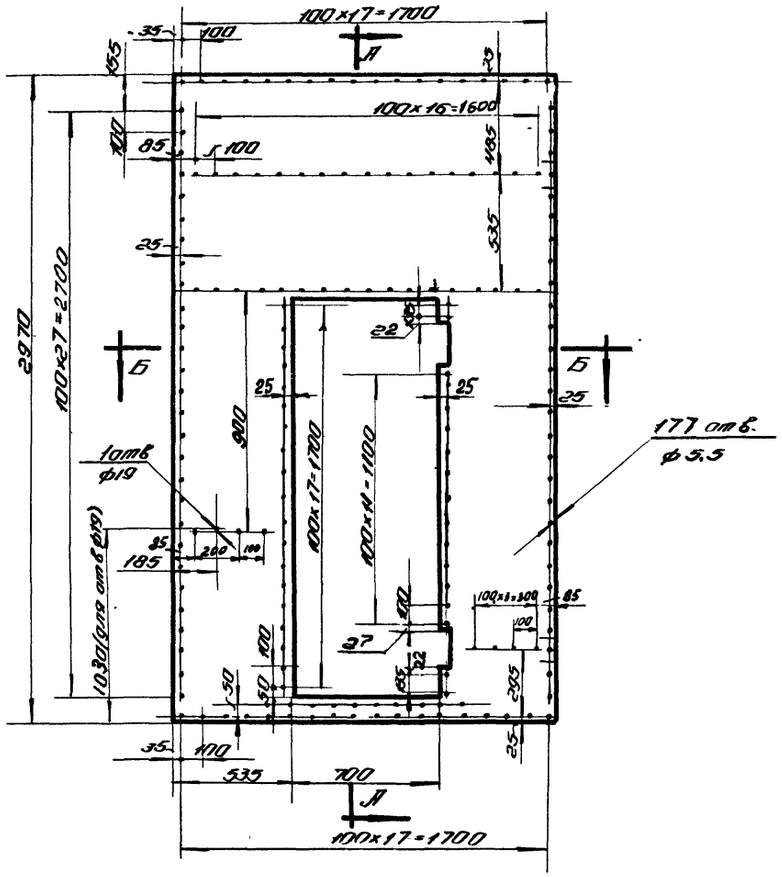

А-А
М1:2

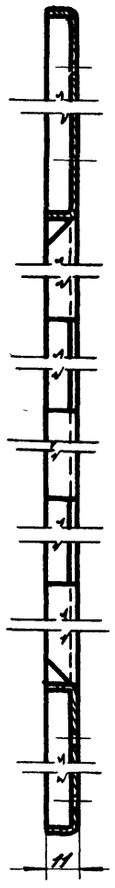

Остальное

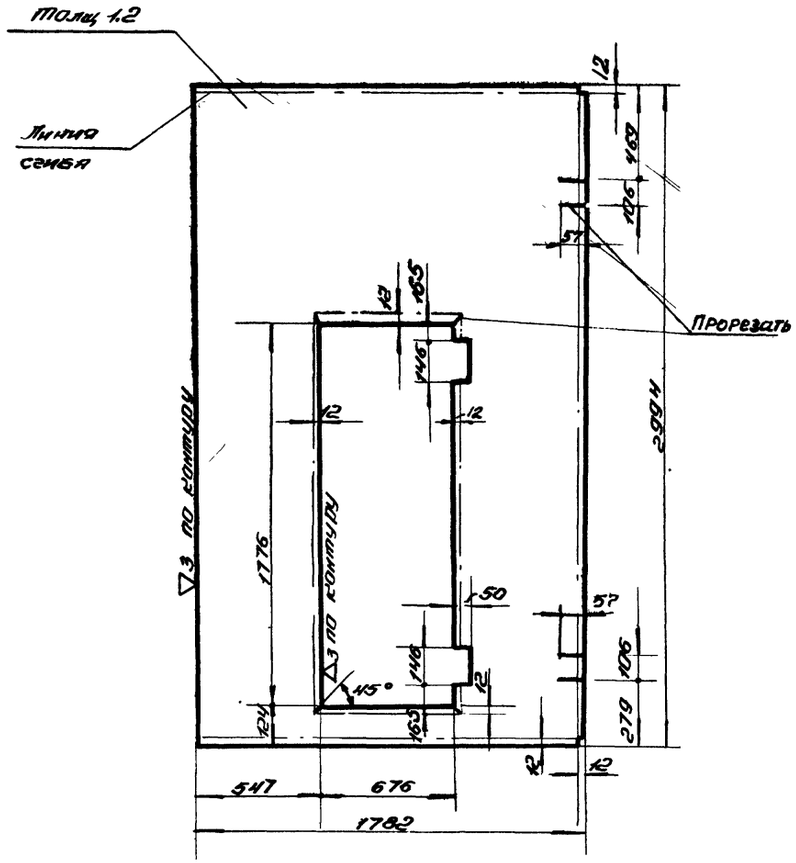

1. Сварку отогнутых кромок производить электродами типа Э42 ГОСТ 9467-60
2. Шов снаружи зачистить

Б-Б
М1:2

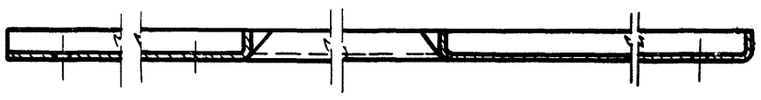

Чертил		Обшивка	ПВ2-02-002		
Провер.					
2.435-6 Вып.3	Лист 1,2 ГОСТ 3680-57 / ст-3 ГОСТ 380-60	Вес 28.8	М-б 1:20	Лист 33	
ТК	Ворота противопожарные и противопожарные ворота искронедающие		Серия 2.435-6		
1968г.	Деталь створки правой. ПВ2-02-002.		Выпуск 3	Лист 33	

Госстрой СССР Союзхимнефтестройпроект ГОСХИМПРОЕКТ г. Москва

Рук. гр. Мещанов
Техник Баранов
Проверил Суханов
Нач. сек. Гуткин
Гл. инж. с. Клеер
Гл. спец. с. Садыков

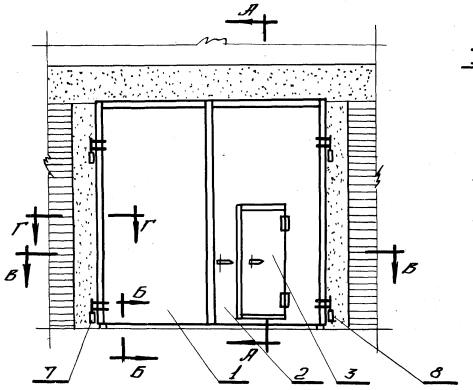

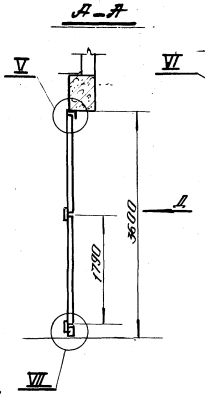

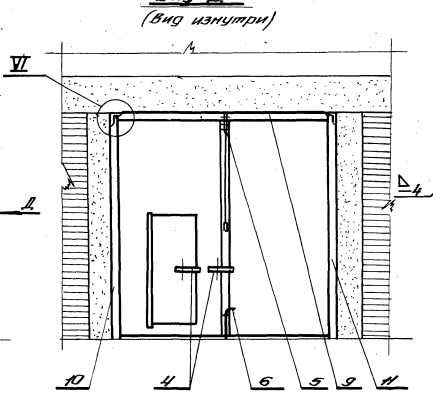

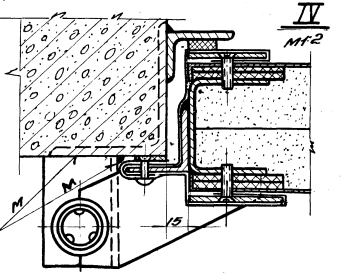

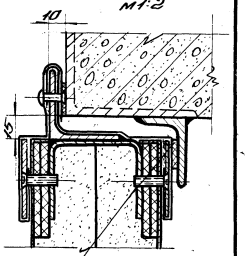

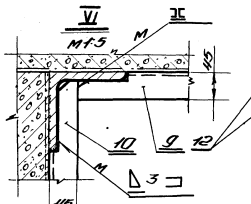

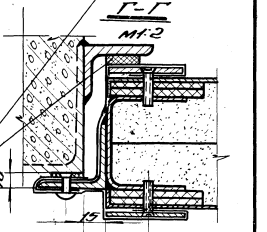

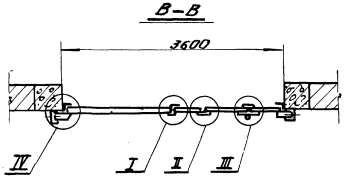

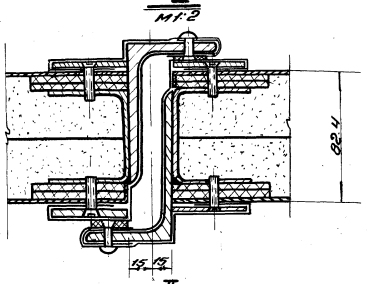

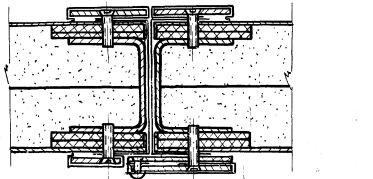

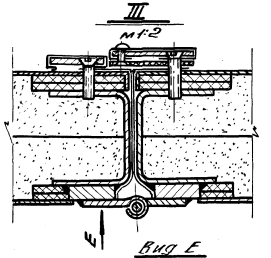

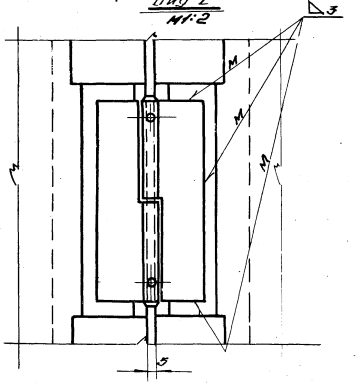

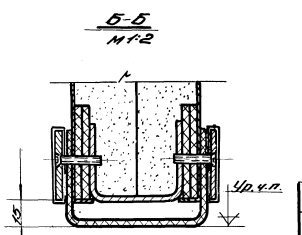

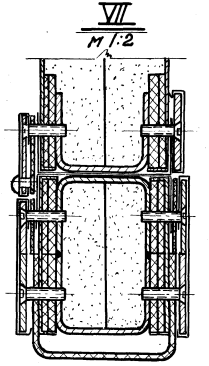

Нащельник к узлу III после установки калитки отогнуть, с учетом свободного прохождения калитки.
Монтажную сварку производить электродами типа Э42 ГОСТ 9467-60

Общий вес 1042 кг м1:50

Поз.	Обозначение	Наименование	Кол.	Вес, кг	Материал	Лист	Примечание
12	ПВ1-00-004	Уплотнение сеч. 20х13	10,6 п.м	0,6	Резина-пласт 3-1-1 ГОСТ 7338-65	24	
11	ПВ1-00-003	Нащельник левый	1	1,77	Ст.3 ГОСТ 380-60	24	
10	ПВ1-00-002	Нащельник правый	1	1,77	Ст.3 ГОСТ 380-60	22	
9	ПВ1-00-001	Нащельник верхний	1	7,53	Ст.3 ГОСТ 380-60	16	
8	ПВ3-08-000	Навеска правая	2	3,58	сбор.	55	
7	ПВ3-07-000	Навеска левая	2	3,58	сбор.	54	
6	ПВ3-06-000	Шпингалет	1	3,0	сбор.	53	
5	ПВ3-05-000	Защелка	1	8,0	сбор.	51	
4	ПВ3-04-000	Щеколда	2	7,0	сбор.	49	
3	ПВ3-03-000	Калитка	1	103,0	сбор.	39	
2	ПВ3-02-000	Створка правая	1	434,0	сбор.	37	
1	ПВ3-01-000	Створка левая	1	456,0	сбор.	35	

ТК | Ворота противопожарные и противопожарные ворота искронедающие | Серия 2.435-6

1968г | Общий вид ворот ПВИ-3,6х3,6. ПВ3-00-000. | Выпуск 3 | Лист 3.4

Госстрой СССР Союзгипростроммаш ГОСКОМПРОЕКТ г. Москва

Гл. инж. проекта Ахлеев | Гл. конструктор Бурцев | Гл. технолог Сухотин | Гл. спец. Ушакова

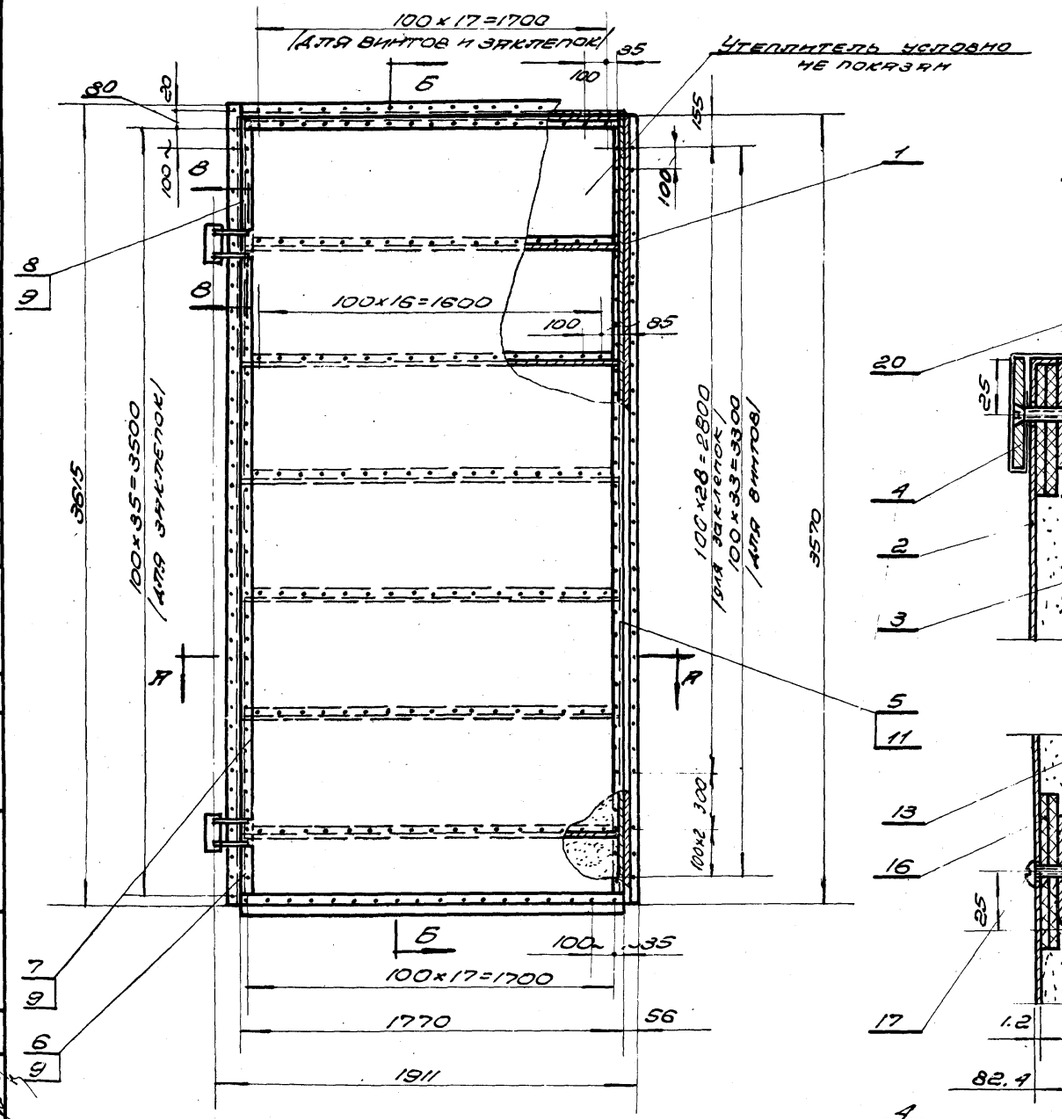

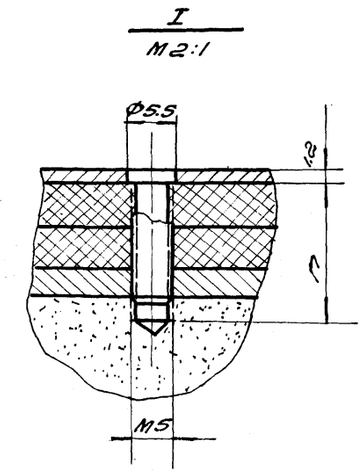

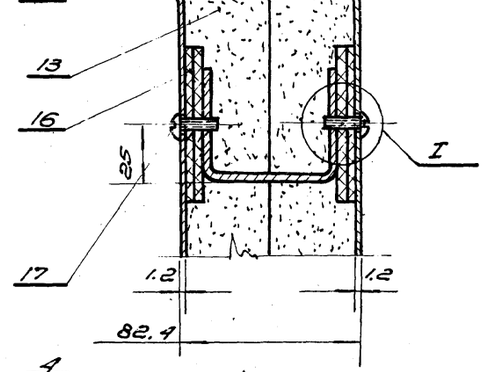

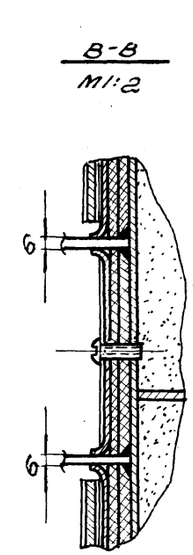

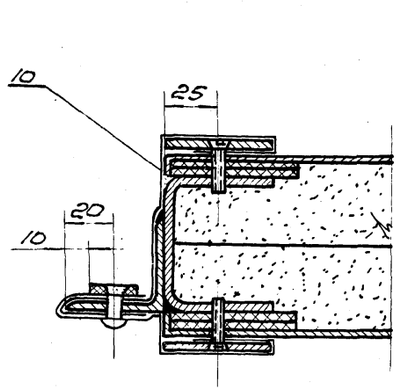

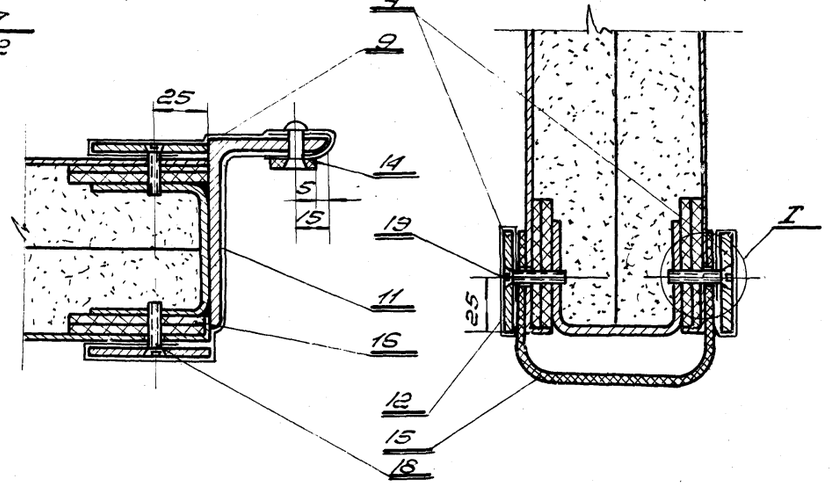

1. Отверстия под винты сверлить при монтаже по отверстиям в обшивке.
2. Утеплитель вырезать по месту.

Общий вес 456 кг М1:20

Поз.	Обозначение	Наименование	Кол.	Вес	Материал	Масса	Примеч.
20	ГОСТ 10300-62	Заклепка 5х14	87	0.27	Латунь Л62 ГОСТ 1019-47	—	
19	ГОСТ 1490-62	Винт М5х25	36	0.14	Ст. 3 ГОСТ 380-60	—	
18	ГОСТ 1490-62	Винт М5х20	170	0.67	Ст. 3 ГОСТ 380-60	—	
17	ГОСТ 1489-62	Винт М5х16	206	0.56	Ст. 3 ГОСТ 380-60	—	
16	ПВ 1-01-007	Прокладка 60х5	51.6 п.м	15.6	Картон твердый древесно-волокн. ГОСТ 4598-60	5/4	с-по месту
15	ПВ 1-01-006	Уплотнение С=1770 Сеч. 220х5	1	2.0	Резина пластин. Ст. М ГОСТ 7338-65	5/4	
14	ПВ 1-01-005	Уплотнение Сеч. 20х5	9.61 п.м	0.9	Резина пласт. Ст. М. ГОСТ 7338-65	5/4	с-по месту
13	ПВ 1-01-004	Утеплитель	2.50 м3	150	Плиты жёсткие минераловатные	5/4	500х500х х40
12	ПВ 3-01-010	Полоса сеч. 0.4х100	9.63 п.м	2.1	Латунь Л62 ГОСТ 931-52	5/4	с-по месту
11	ПВ 3-01-009	Полоса сеч. 0.4х275 С=3650	1	3.4	Латунь Л62 ГОСТ 931-52	5/4	
10	ПВ 3-01-008	Полоса сеч. 0.4х240	5.8 п.м	4.6	Латунь Л62 ГОСТ 931-52	5/4	с-по месту
9	ПВ 3-01-007	Полоса сеч. 0.4х190	9.3 п.м	6.0	Латунь Л62 ГОСТ 931-52	5/4	с-по месту
8	ПВ 3-01-006	Планка	1	1.0	Ст. 3 ГОСТ 380-60	45	
7	ПВ 3-01-005	Планка	1	4.3	Ст. 3 ГОСТ 380-60	44	
6	ПВ 3-01-004	Планка	1	0.9	Ст. 3 ГОСТ 380-60	44	
5	ПВ 3-01-003	Планка	3	17.3	Ст. 3 ГОСТ 380-60	44	
4	ПВ 3-01-002	Планка	4	11.5	Ст. 3 ГОСТ 380-60	44	
3	ПВ 3-01-001	Обшивка	1	59.5	Ст. 3 ГОСТ 380-60	42	
2	ПВ 1-01-001	Обшивка	1	59.5	Ст. 3 ГОСТ 380-60	10	
1	ПВ 3-01-00	Каркас створки левой	1	116.0	Сбор.	36	

ТК 1968. Ворота противопожарные и противопожарные ворота искронедающие. Створка левая. ПВ 3-01-000

Серия 2.435-6 Выпуск 3 Лист 35

Госстрой СССР
Госкомнефтегазстроя СССР
ГОСХИМПРОЕКТ
г. Москва
Нач. СТО Гуревич
Гл. инж. СТО Клевер
Гл. спец. Садовская
Подготовил Сухарнов
Гл. технолог Бочков
Н. контр. Сухарнов
Согласовано:

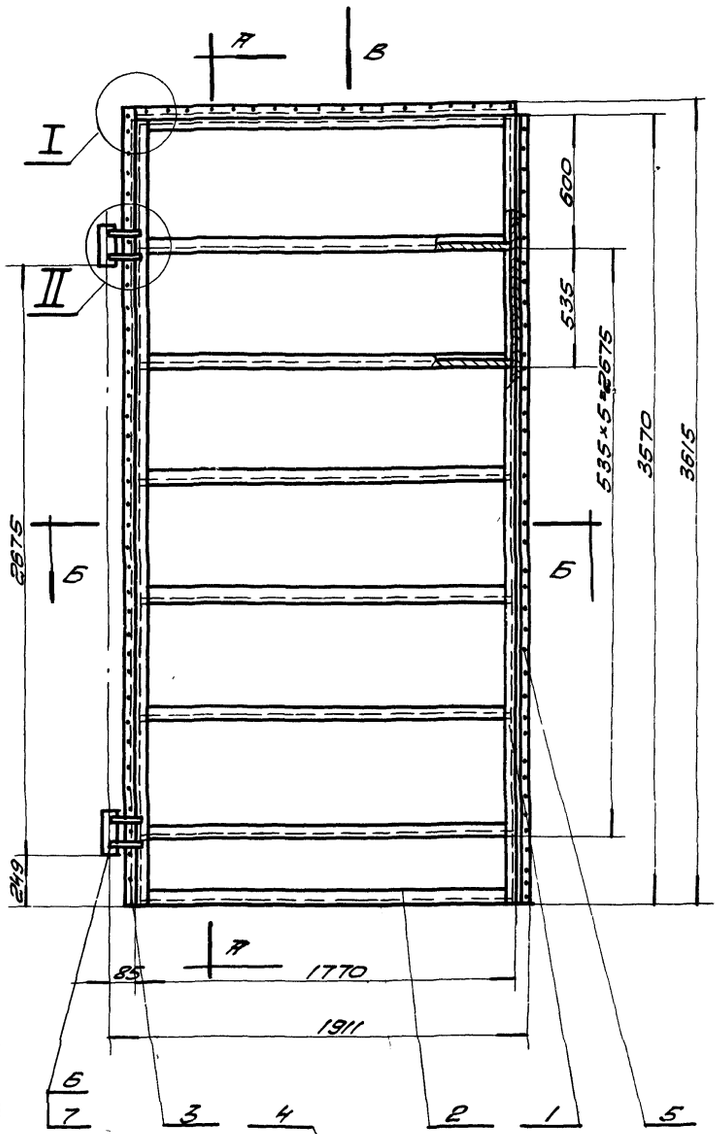

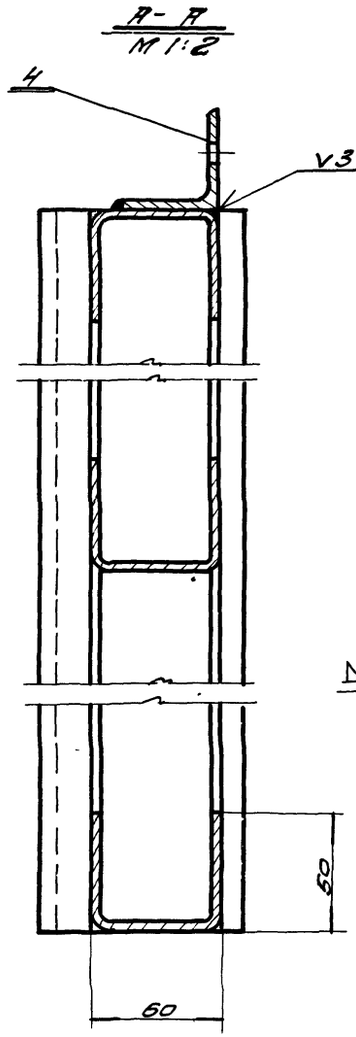

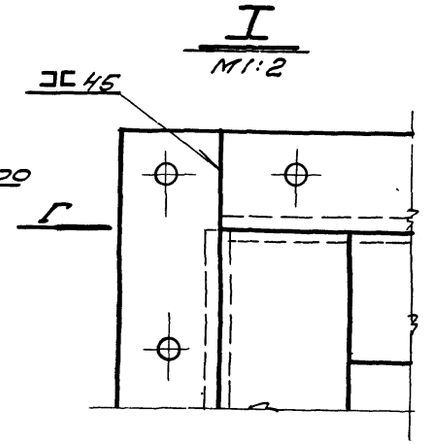

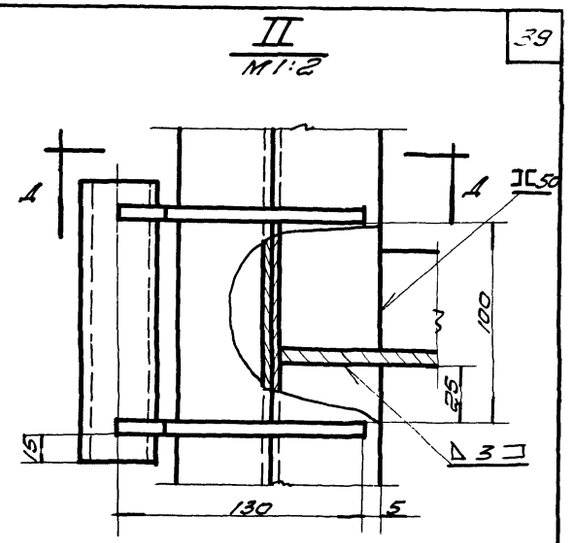

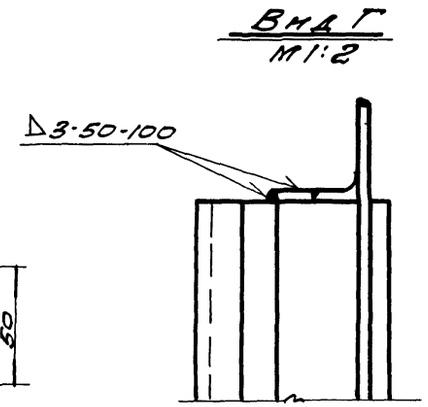

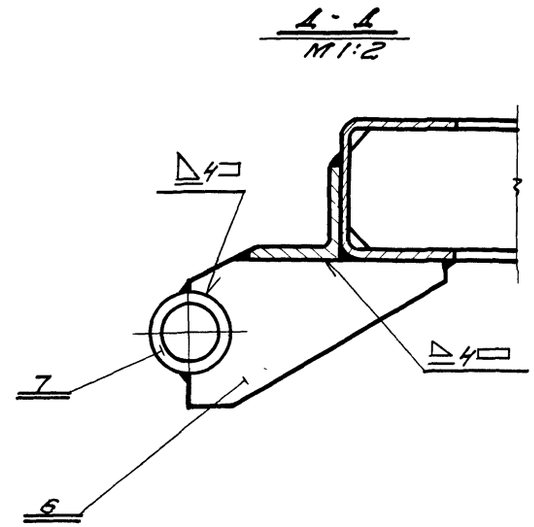

Сварку производить электродами типа Э42 ГОСТ 9467-60.

Общий вес 116 кг. М1:20

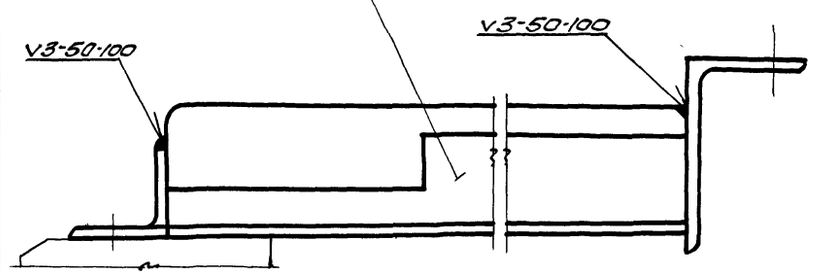

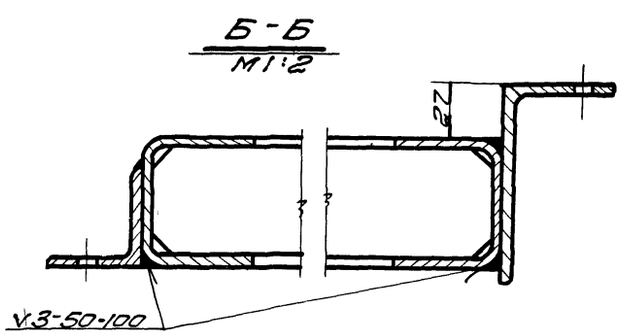

Поз.	Обознач.	Наименование	Кол.	Вес	Материал	Лист	Прим.
7	ПВ1-01-107а	Втулка	2	0,84	Ст. 3 ГОСТ 380-60	9	
6	ПВ1-01-106	Косынка	4	1,68	Ст. 3 ГОСТ 380-60	9	
5	ПВ3-01-103	Нащельник	1	2,38	Ст. 3 ГОСТ 380-60	40	
4	ПВ3-01-102	Нащельник	1	5,0	Ст. 3 ГОСТ 380-60	41	
3	ПВ3-01-101	Нащельник	1	11,5	Ст. 3 ГОСТ 380-60	40	
2	ПВ1-01-102	Поперечина	8	48,0	Ст. 3 ГОСТ 380-60	7	
1	ПВ1-01-101	Стойка	2	25,0	Ст. 3 ГОСТ 380-60	7	

ТК	Ворота противопожарные и противопожарные ворота искронедающие	Серия 2.435-6	
1968г.	Каркас створки левой. ПВ3-01-100.	Выпуск 3	Лист 36

Гос. комитет СССР по делам строительства
ГОСХИМПРОЕКТ г. Москва
Ст. техн. Бочарова
Провер. Сухаков
Сверил Шинкова
Нач. ст. п. Гуткин
Гл. инж. ст. Клеев
Гл. спец. Садыков

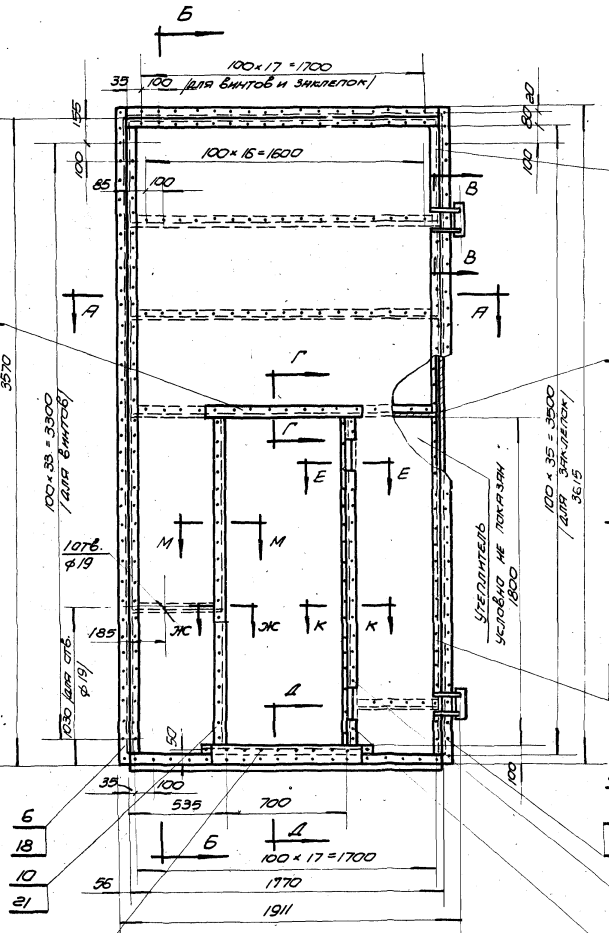

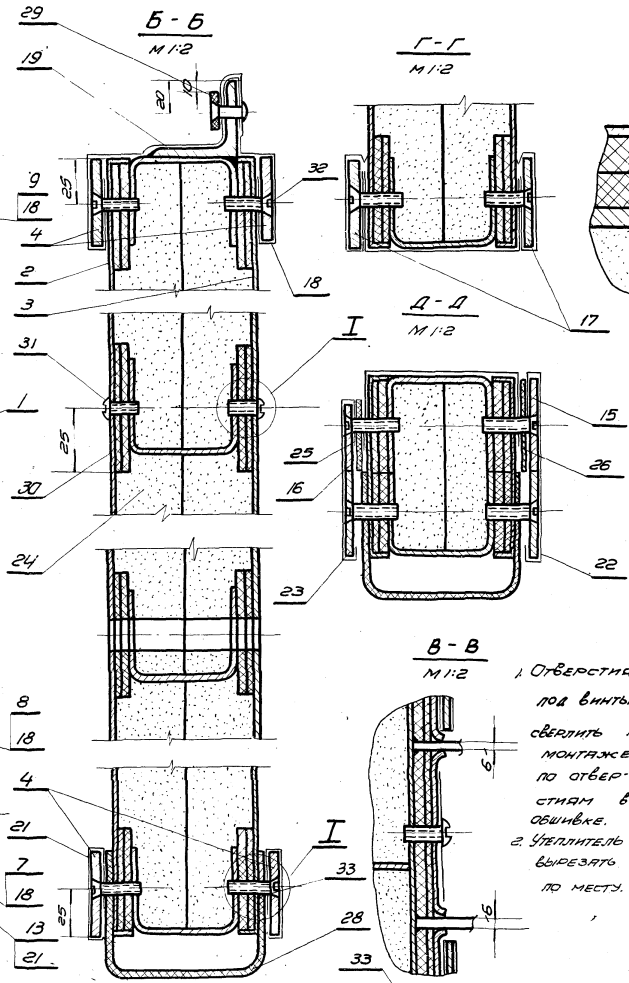

Общий вес 434 кг. М 1:20

35	ГОСТ 10300-62	Заклепка 5×12	17	0.05	Латунь Л62 ГОСТ 1019-47		
34	ГОСТ 10300-62	Заклепка 5×14	88	0.05	Латунь Л62 ГОСТ 1019-47		
33	ГОСТ 1490-62	Винт М5×25	58	0.21	Ст.3 ГОСТ 380-60		
32	ГОСТ 1490-62	Винт М5×20	24.4	0.71	Ст.3 ГОСТ 380-60		
31	ГОСТ 1489-62	Винт М5×16	98	0.28	Ст.3 ГОСТ 380-60		
30	ПВ1-01.007	Прокладка сеч. 60×5	83.8 п.м.	21.2	Пластиф. древес. Адрокн. ГОСТ 4598-60	Б/Ч	
29	ПВ1-01.005	Уплотнение сеч. 20×5	9.01 п.м.	0.9	Резина-пласт. 5тм. ГОСТ 7338-65	Б/Ч	
28	ПВ1-01.006	Уплотнение сеч. 220×5 е=1770	1	2.0	Резина-пласт. 5тм. ГОСТ 7338-65	Б/Ч	
27	ПВ1-02.004	Уплотнение сеч. 50×3 е=1820	1	0.42	Резина-пласт. 5тм. ГОСТ 7338-65	Б/Ч	
26	ПВ3-02-014	Уплотнение сеч. 50×5 е=850	1	0.2	Резина-пласт. 5тм. ГОСТ 7338-65	Б/Ч	
25	ПВ3-02-013	Уплотнение сеч. 35×5 е=850	1	0.15	Резина-пласт. 5тм. ГОСТ 7338-65	Б/Ч	
24	ПВ1-01-004	Утеплитель	0.4 м3	100	Плиты ПСБ-С-35 Б ГОСТ 15588-70	Б/Ч	500×350×40
23	ПВ3-02-012	Полоса сеч. 0.4×135	0.8 п.м.	0.4	Латунь Л62 ГОСТ 931-52	Б/Ч	
22	ПВ3-02-011	Полоса сеч. 0.4×195	5.9 п.м.	3.1	Латунь Л62 ГОСТ 931-52	Б/Ч	по месту
21	ПВ3-01-010	Полоса сеч. 0.4×100	11.5 п.м.	6.3	Латунь Л62 ГОСТ 931-52	Б/Ч	по месту
20	ПВ3-01-009	Полоса сеч. 0.4×275 е=3650	1	3.4	Латунь Л62 ГОСТ 931-52	Б/Ч	
19	ПВ3-01-008	Полоса сеч. 0.4×240	5.6 п.м.	4.6	Латунь Л62 ГОСТ 931-52	Б/Ч	с-по
18	ПВ3-01-007	Полоса сеч. 0.4×190	9.3 п.м.	6.0	Латунь Л62 ГОСТ 931-52	Б/Ч	по месту
17	ПВ3-02-010	Планка	2	2.6	Ст.3 ГОСТ 380-60	47	
16	ПВ3-02-009	Планка	1	0.9	Ст.3 ГОСТ 380-60	47	
15	ПВ3-02-008	Планка	1	1.3	Ст.3 ГОСТ 380-60	46	
14	ПВ3-02-007	Планка	2	0.6	Ст.3 ГОСТ 380-60	46	
13	ПВ3-02-006	Планка	1	1.3	Ст.3 ГОСТ 380-60	46	
12	ПВ3-02-005	Планка	1	1.6	Ст.3 ГОСТ 380-60	46	
11	ПВ3-02-004	Планка	1	1.4	Ст.3 ГОСТ 380-60	45	см. сеч. М-М
10	ПВ3-02-003	Планка	1	2.7	Ст.3 ГОСТ 380-60	45	
9	ПВ3-01-006	Планка	1	1.0	Ст.3 ГОСТ 380-60	45	
8	ПВ3-01-005	Планка	1	4.3	Ст.3 ГОСТ 380-60	44	
7	ПВ3-01-004	Планка	1	0.4	Ст.3 ГОСТ 380-60	44	
6	ПВ3-01-003	Планка	3	17.3	Ст.3 ГОСТ 380-60	44	
5	ПВ3-02-002	Планка	1	2.7	Ст.3 ГОСТ 380-60	45	
4	ПВ3-01-002	Планка	4	11.5	Ст.3 ГОСТ 380-60	44	
3	ПВ1-02-002	Обшивка	1	48.0	Ст.3 ГОСТ 380-60	13	
2	ПВ3-02-001	Обшивка	1	48.2	Ст.3 ГОСТ 380-60	43	
1	ПВ3-02-100	Каркас створки правой	1	118.0	сбор.	38	
поз.	Обозначен.	Наименование	кол.	Вес	Материал	Лист	Примеч.

1. Отверстия под винты сверлить при монтаже по отверстиям в обшивке.
2. Утеплитель вырезать по месту.

Гос. комитет СССР по делам строительства Союзнефтеспецпроект ГОСХИМПРОЕКТ г. Москва

Гл. инж. проекта Зоберн
Гл. инж. отд. Сухарева
Рук. гр. Рокитин
Гл. спец. Шишкина

Нач. отд. Гуз
Гл. инж. отд. Клеер
Гл. спец. Сидоров

ТК Ворота противопожарные и противопожарные ворота нормальные

1968 г. Створка правая. ПВ3-02-000

Серия 2.435-6 Выпуск 3 Лист 37

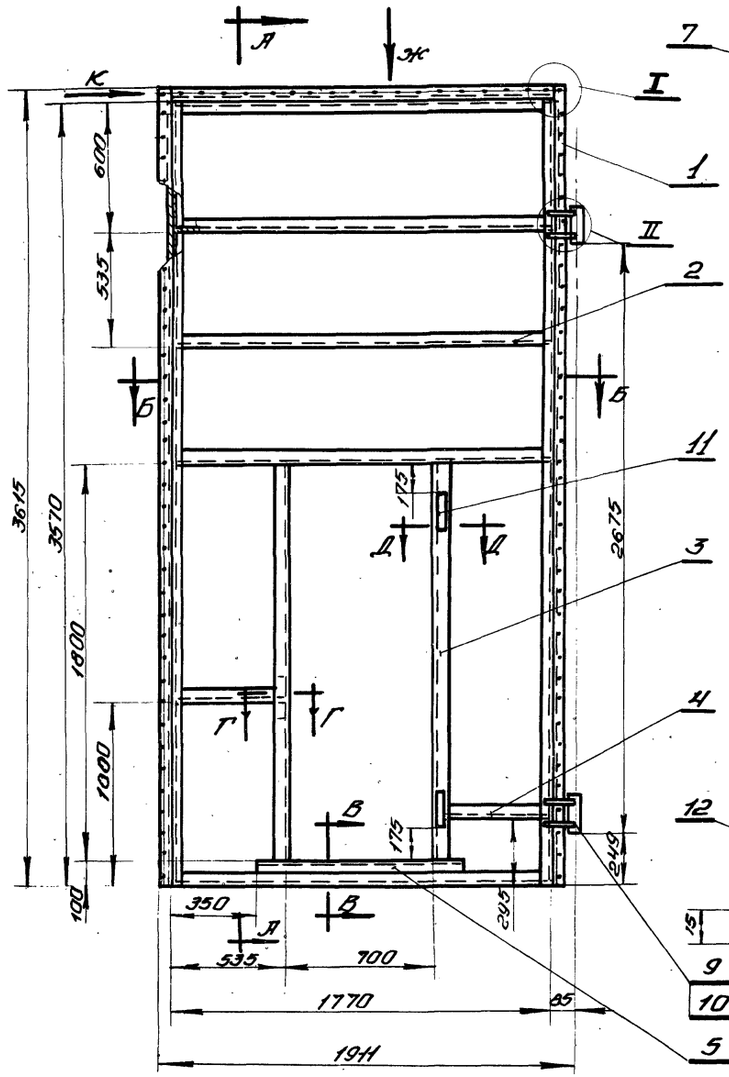

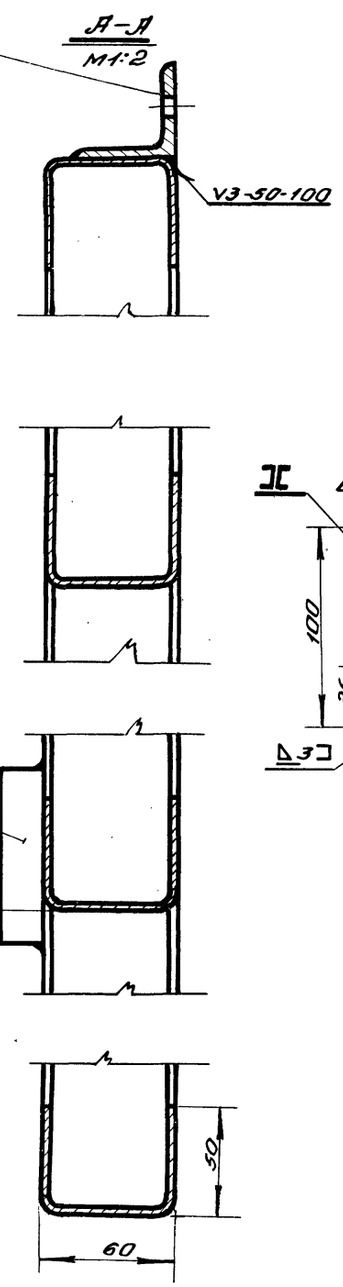

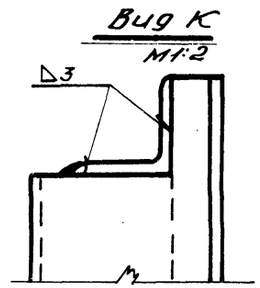

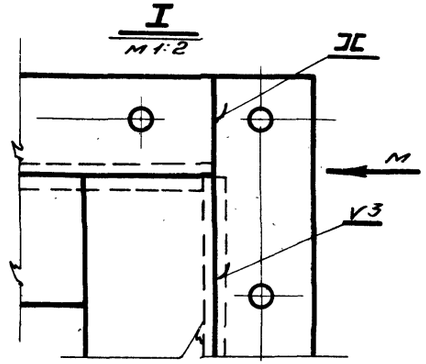

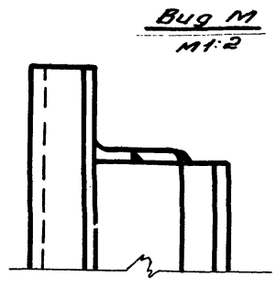

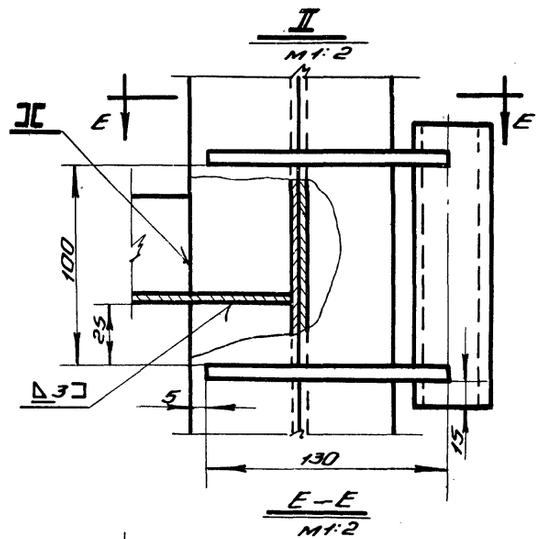

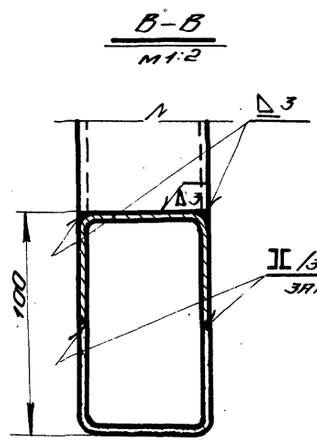

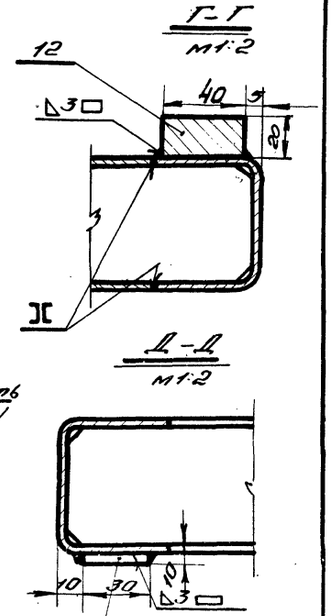

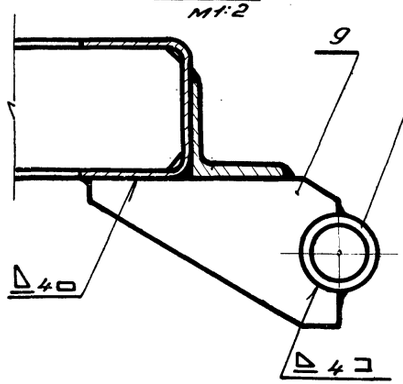

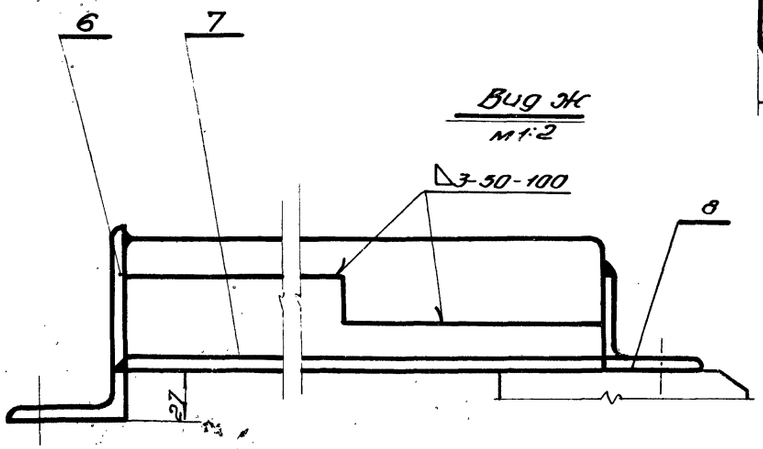

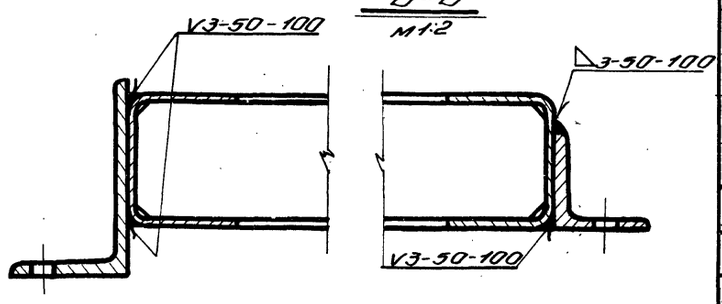

Сварку производить электродами тип Э 42 ГОСТ 9467-60.

Общий вес 118.0 кг. М 1:20

Поз.	Обознач.	Наименование	Кол.	Вес	Материал	Лист	Прим.
12	ПВ1-02-108	Планка 20×40×80	1	0.5	Ст.3 ГОСТ 380-60	6/4	
11	ПВ1-02-107	Планка 10×30×150	2	0.4	Ст.3 ГОСТ 380-60	6/4	
10	ПВ1-01-107	Втулка	2	0.34	Ст.3 ГОСТ 380-60	9	
9	ПВ1-01-106	Косынка	4	1.68	Ст.3 ГОСТ 380-60	9	
8	ПВ3-02-103	Нащельник	1	11.5	Ст.3 ГОСТ 380-60	40	
7	ПВ3-02-102	Нащельник	1	5.0	Ст.3 ГОСТ 380-60	41	
6	ПВ3-02-101	Нащельник	1	24.1	Ст.3 ГОСТ 380-60	40	
5	ПВ1-02-103	Усилитель	1	3.75	Ст.3 ГОСТ 380-60	7	
4	ПВ1-02-102	Поперечина	2	3.28	Ст.3 ГОСТ 380-60	7	
3	ПВ1-02-101	Стойка	2	12.6	Ст.3 ГОСТ 380-60	7	
2	ПВ1-01-102	Поперечина	5	30.0	Ст.3 ГОСТ 380-60	7	
1	ПВ1-01-101	Стойка	2	25.0	Ст.3 ГОСТ 380-60	7	

ТК — Ворота противопожарные и противопожарные ворота искронедающие — Серия 2.435-6

1968 г. — Каркас створки правой. ПВ3-02-100 — Выпуск 3 — Лист 38

ГОСХИМПРОЕКТ г. Москва

Гл. инж. спец. Кисер

Гл. спец. Сидорова

Нач. отд. Ратнер

Инв. №

Подпись

551
Лист 39
Инв. №

Согласовано:

Инв. № подл. | Подп. и дата | Взам. инв. №

Нач. с.т.п. Ю. кин
Гл. инж. с.т.п. Колер
Гл. спец. Сальков

Госстрой СССР
Союзхимнефтестройпроект
ГОСХИМПРОЕКТ
г. Москва

Ст. техник Бочарова
Проверил Сухачов
Сверила Шилкова
Инж. группы

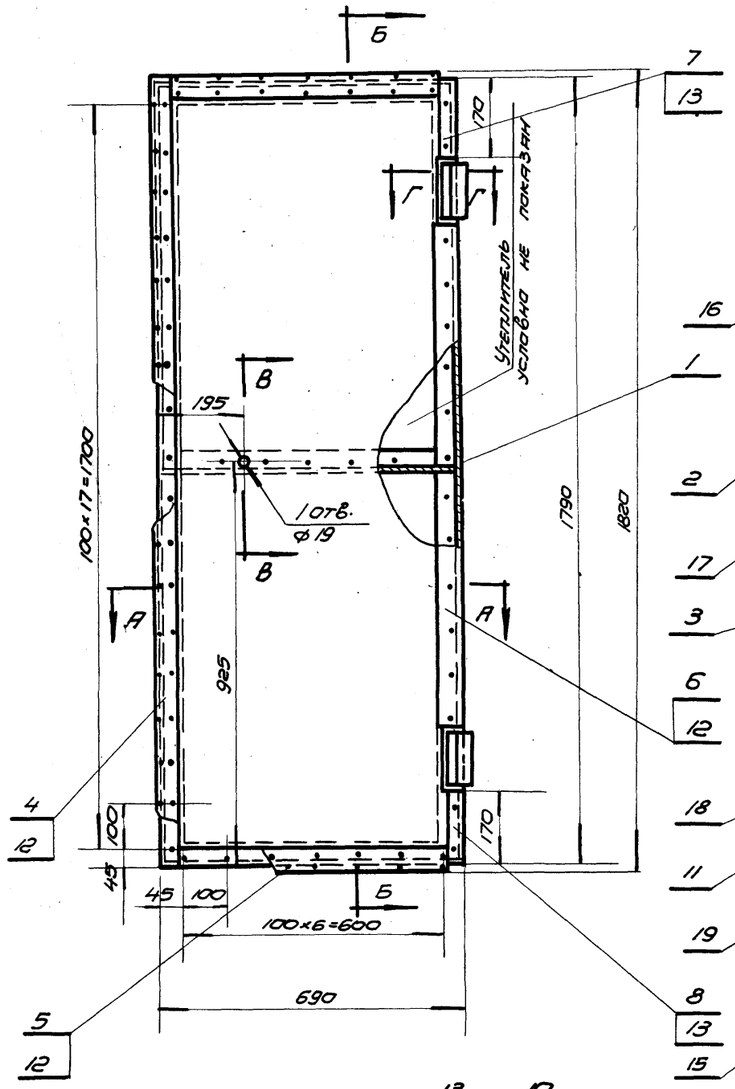

Б-Б
М 1:2

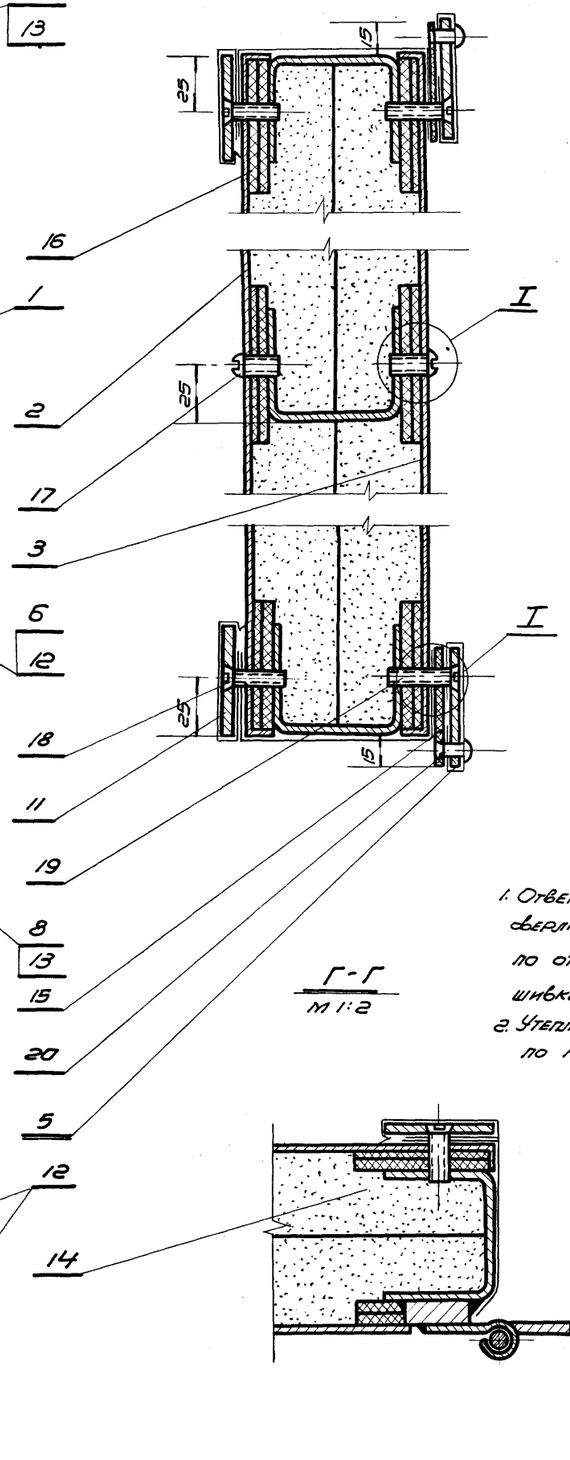

В-В
М 1:2

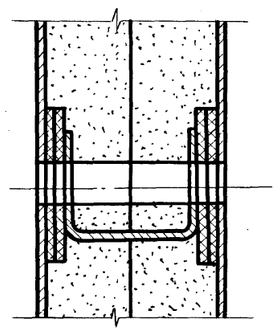

I
М 2:1

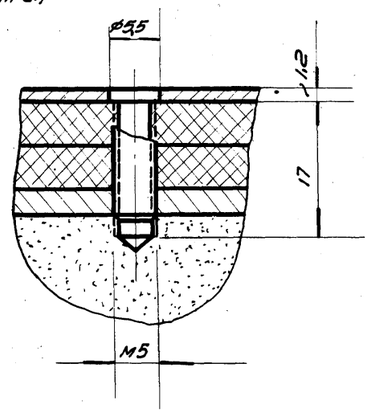

Г-Г
М 1:2

А-А
М 1:2

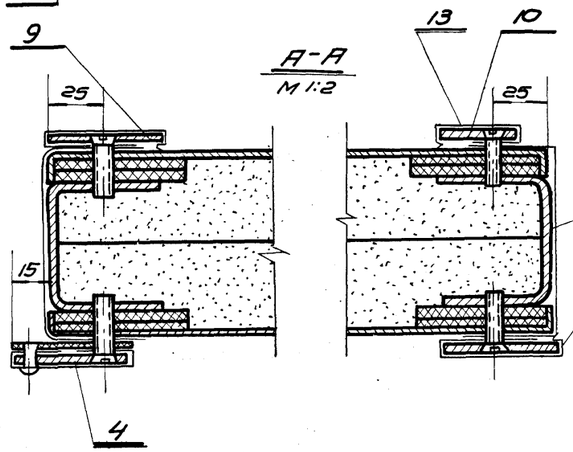

1. Отверстия под винты сверлить при монтаже по отверстиям в обшивке.
2. Утеплитель вырезать по месту.

Общий вес 103 кг. М 1:10

Поз.	Обознач.	Наименование	Кол.	Вес	Материал	Лист	Примеч.
20	ГОСТ 10300-62	Заклепка 5×12	25	0.01	Латунь Л62 ГОСТ 1019-47	—	
19	ГОСТ 1490-62	Винт М5×25	32	0.13	Ст.3 ГОСТ 380-60	—	
18	ГОСТ 1490-62	Винт М5×20	62	0.18	Ст.3 ГОСТ 380-60	—	
17	ГОСТ 1489-62	Винт М5×16	10	0.03	Ст.3 ГОСТ 380-60	—	
16	ПВ1-01-007	Прокладка сеч. 60×5	21.16 п.м.	5.4	Плита теплая древ-волокн. ГОСТ 4598-60	5/4	с-по
15	ПВ1-02-004	Уплотнение сеч. 50×3	3.06 п.м.	0.45	Резина пласт. ГОСТ 7338-65	5/4	месту
14	ПВ1-01-004	Утеплитель	0.08 м³	31.4	Плита древесно-стружечная	5/4	500×500×40
13	ПВ3-03-009	Полоса сеч. 0.4×70	1.8 п.м.	0.4	Латунь Л62 ГОСТ 931-52	5/4	
12	ПВ3-03-008	Полоса сеч. 0.4×100	11.1 п.м.	3.8	Латунь Л62 ГОСТ 931-52	5/4	
11	ПВ3-03-007	Планка	2	1.4	Ст.3 ГОСТ 380-60	55	
10	ПВ3-03-006	Планка	1	0.9	Ст.3 ГОСТ 380-60	48	
9	ПВ3-03-005	Планка	1	7.5	Ст.3 ГОСТ 380-60	48	
8	ПВ3-03-004	Планка	1	0.2	Ст.3 ГОСТ 380-60	48	
7	ПВ3-03-003	Планка	1	0.2	Ст.3 ГОСТ 380-60	48	
6	ПВ3-02-006	Планка	1	1.8	Ст.3 ГОСТ 380-60	46	
5	ПВ3-03-002	Планка	2	1.96	Ст.3 ГОСТ 380-60	47	
4	ПВ3-03-001	Планка	1	2.86	Ст.3 ГОСТ 380-60	47	
3	ПВ1-03-002	Обшивка	1	12.0	Ст.3 ГОСТ 380-60	15	
2	ПВ1-03-001	Обшивка	1	12.0	Ст.3 ГОСТ 380-60	14	
1	ПВ1-03-100	Каркас калитки	1	20.0	Сбор.	7	

ТК 1968 г. | Ворота противопожарные и противопожарные ворота нормальные | Серия 2.435-6
Калитка. ПВ3-03-000 | Выпуск 3 | Лист 39

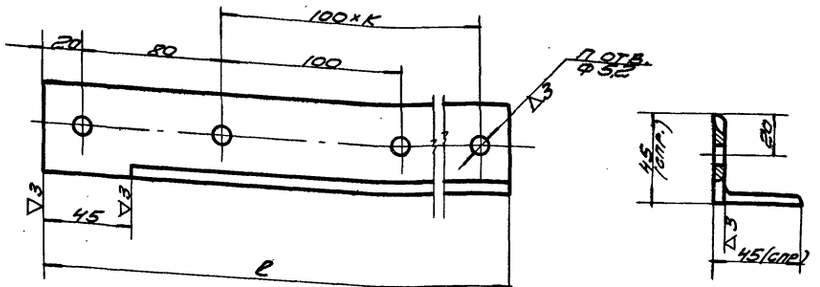

Обозначение	l	К	П	Вес 1 шт. в кг.
ПВ3-01-101	3615	36	36	11,5
ПВ4-01-101	3015	29	30	9,5

Чертил Кол.	Кащельник	ПВ3-01-101 ПВ4-01-101	
Провер. Сулеш			
2.435-6 вып. 3	Угол. 45×45×5 ГОСТ 8509-57 / Равнобок. ст. 3 ГОСТ 380-60	Вес	М 1:2 / Лист 40
		Сч. тех.	

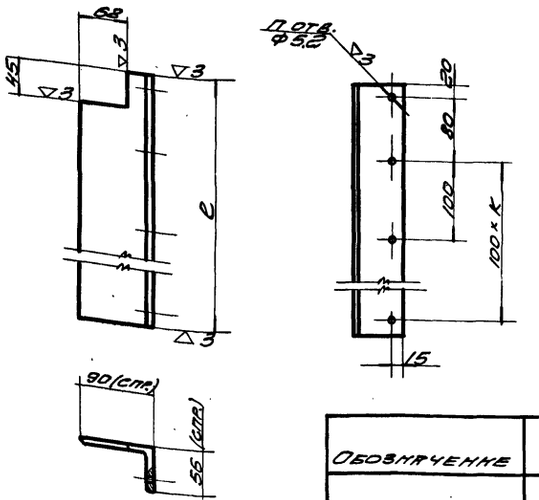

Обозначение	l	К	П	Вес 1 шт. в кг.
ПВ3-02-101	3615	35	36	24,1
ПВ4-02-101	3015	29	30	20,1

Чертил Кол.	Кащельник	ПВ3-02-101 ПВ4-02-101	
Провер. Сулеш			
2.435-6 вып. 3	Угол. 90×56×6 ГОСТ 8510-57 / Неравнобок. ст. 3 ГОСТ 380-60	Вес	М 1:5 / Лист 40
		Сч. тех.	

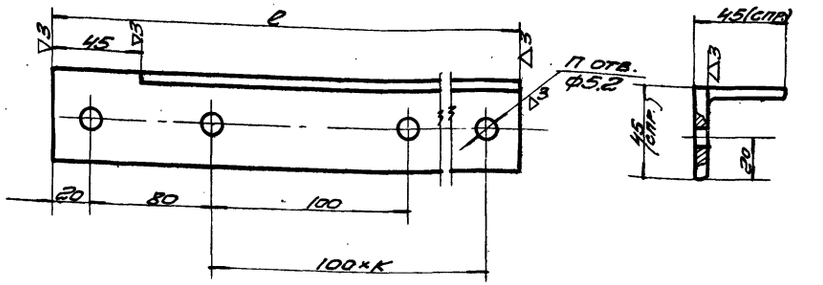

Обозначение	l	К	П	Вес 1 шт. в кг.
ПВ3-02-103	3615	35	36	11,5
ПВ4-02-102	3015	29	30	9,5

Чертил Кол.	Кащельник	ПВ3-02-103 ПВ4-02-102	
Провер. Сулеш			
2.435-6 вып. 3	Угол. 45×45×5 ГОСТ 8509-57 / Равнобок. ст. 3 ГОСТ 380-60	Вес	М 1:2 / Лист 40
		Сч. тех.	

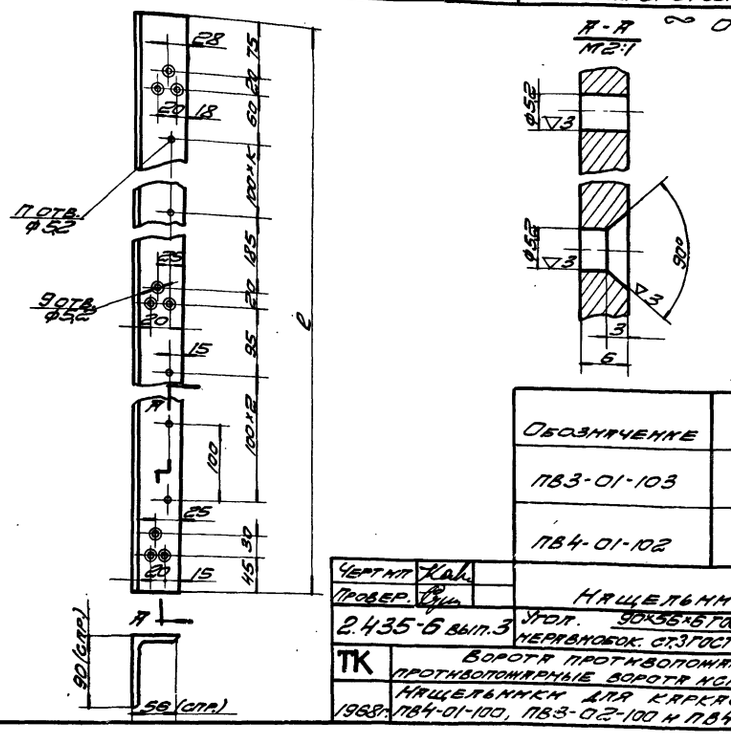
28
18
20
75
60
100×К
П отв. Ф5,2
9 отв. Ф5,2
20
20
20

ШИФР	1651
ЛИСТ	41
ИНВ.№	

Госстрой СССР
Союзхимнефтестройпроект
ГОСХИМПРОЕКТ
г. Москва.

Р.	УП.	ГЕЦ	ЗВ
ТЕХНИК	КАРПОВ		
ПРОВЕРИЛ	СУХАНОВ		
НАЧ. С.Т.П.	ТУТКИН		
ГЛ. ИНЖ. С.Т.П.	КЛЕЕР		
ГЛ. СПЕЦ.	САДЫКОВ		

ГЛ. ОБ. 10:

Остальное

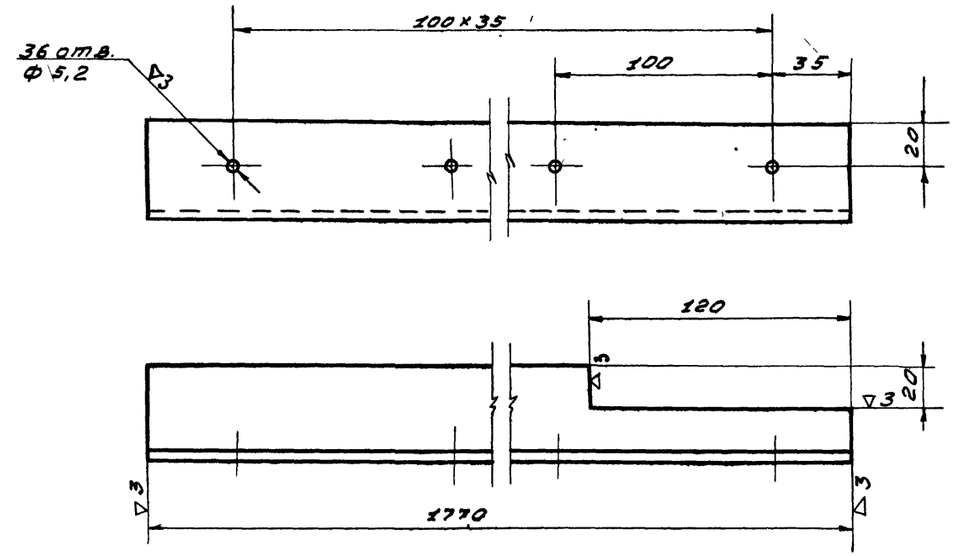

ЧЕРТИЛ.		НАЩЕЛЬНИК	ПВЗ-02-102		
ПРОВЕРИЛ.					
2.435-6 вып.3	УГОЛ. РАВНОБОК	45×45×5 ГОСТ 8509-57 СТ.3 ГОСТ 380-60	ВЕС 5.0	М-Б 1:2	ЛИСТ 41

Остальное

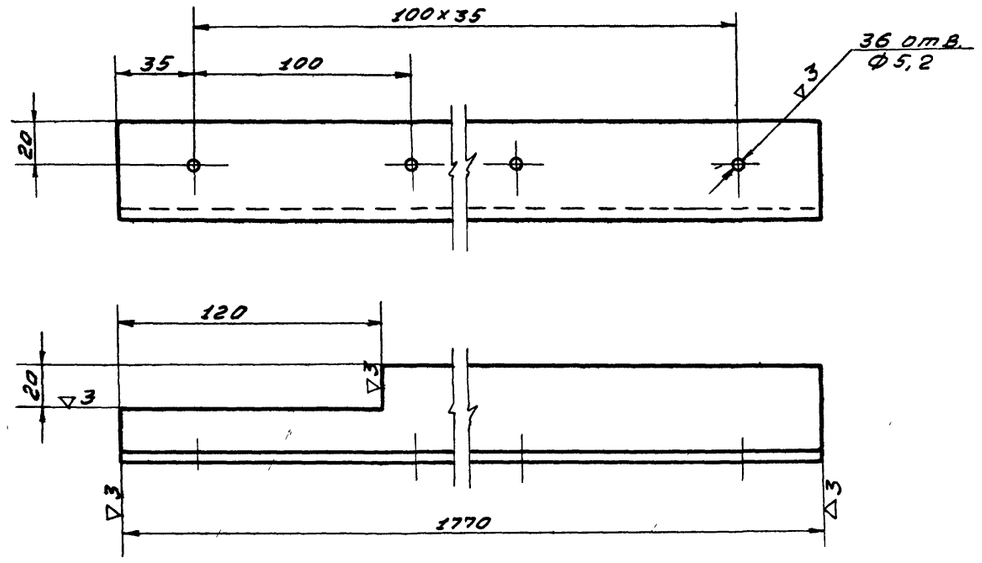

ЧЕРТИЛ.		НАЩЕЛЬНИК	ПВЗ-01-102		
ПРОВЕРИЛ.					
2.435-6 вып.3	УГОЛ. РАВНОБОК	45×45×5 ГОСТ 8509-57 СТ.3 ГОСТ 380-60	ВЕС 5.0	М-Б 1:2	ЛИСТ 41
ТК	ВОРОТА ПРОТИВОПОЖАРНЫЕ И ПРОТИВОПОЖАРНЫЕ ВОРОТА ИСКРОНЕДАЮЩИЕ		СЕРИЯ 2.435-6		
1968г.	ДЕТАЛИ. ПВЗ-01-102, ПВЗ-02-102		ВЫПУСК 3	ЛИСТ 41	

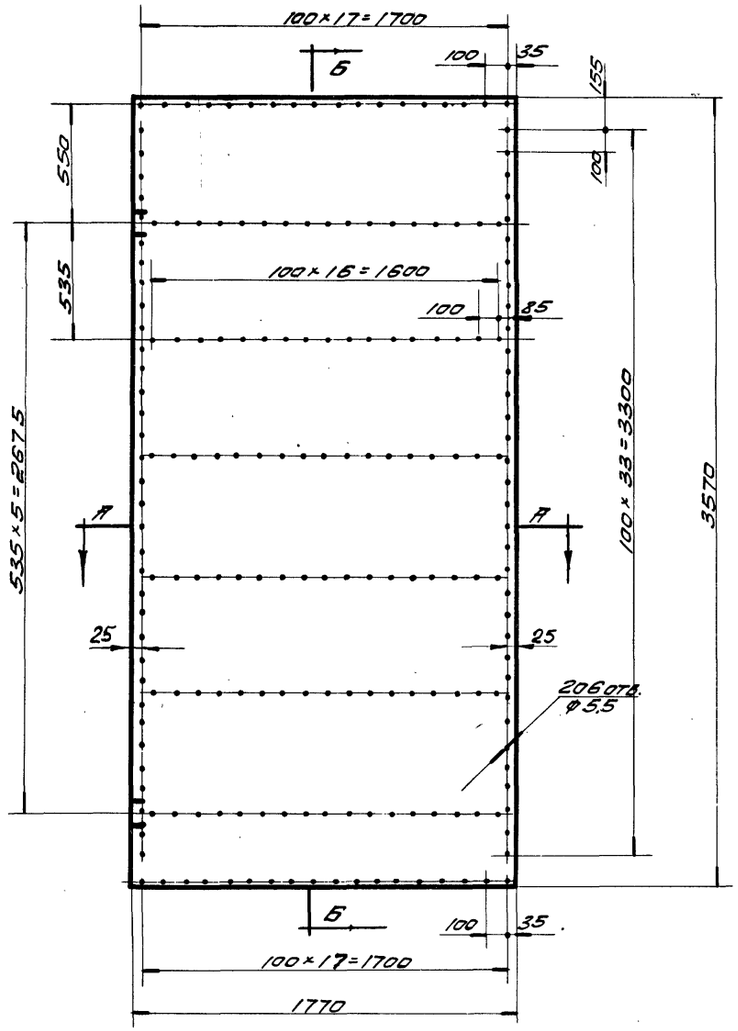

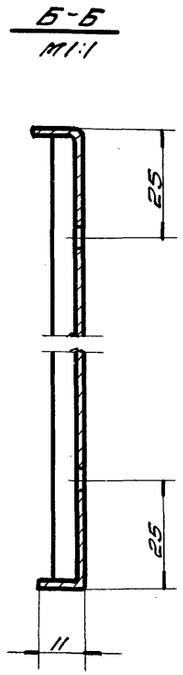

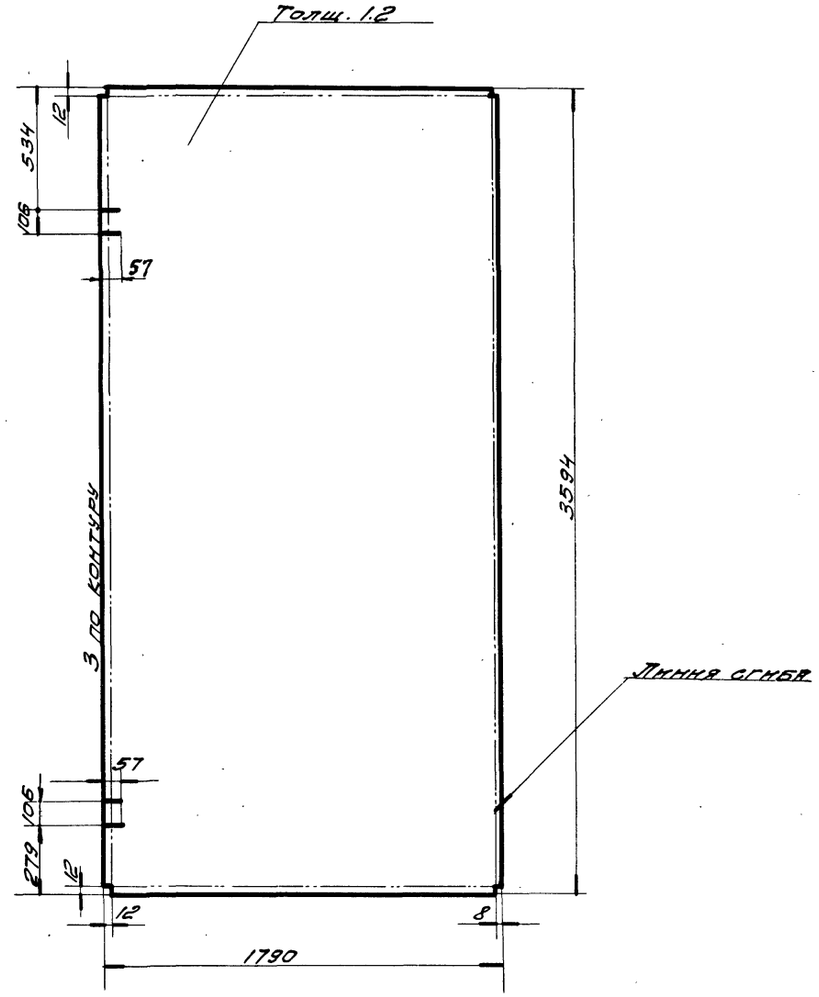

Сварку отогнутых кромок производить электродами типа Э42 ГОСТ 9467-60.
Шов снаружи зачистить.

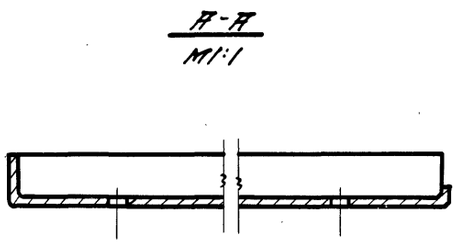

Чертил. / Провер.	Обшивка		ПВЗ-01-001	
2.435-6. Вып. 3	Лист 1.2 ГОСТ 3680-57 / Ст. 3 ГОСТ 380-60	Вес 59,5	М-Б 1:20	Лист 42
ТК	Ворота противопожарные и противопожарные ворота искронедающие.		Серия 2.435-6	
1968г.	Деталь створки левой. ПВЗ-01-001.		Выпуск 3	Лист 42

ГОСХИМПРОЕКТ г. Москва

Союзхиммефтестройпроект

Рук. гр. Мещанов
Ч. ген. Ка...
Провер. Сухонов

Нач. стр. Гуткин
Гл. инж. стр. Клеер
Гл. спец. Садыков

Согласовано

1651
Лист 42
Инв. №

9328-03 46

~ остальное

Шифр 1651
Лист 43
Инв. №

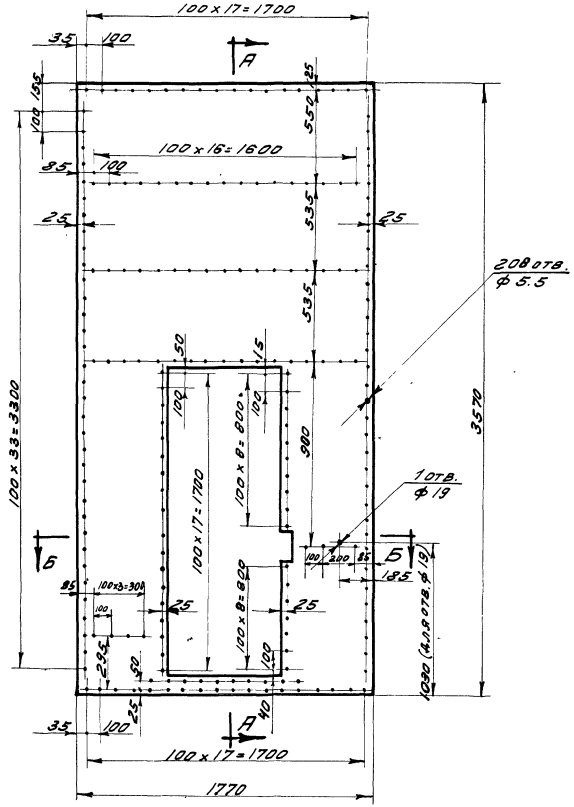

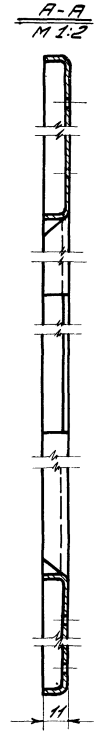

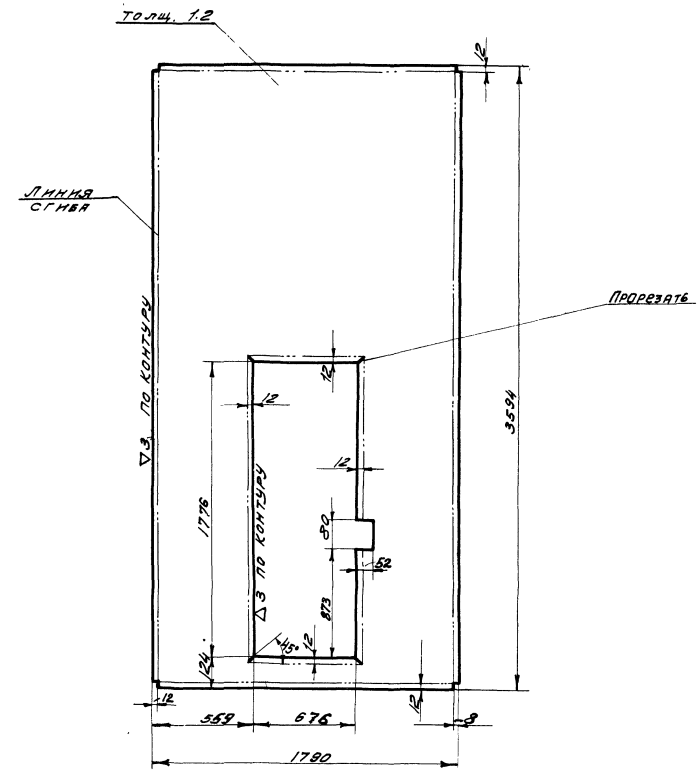

Сварку отогнутых кромок производить электродами типа Э 42 ГОСТ 9467-60 шов снаружи зачистить.

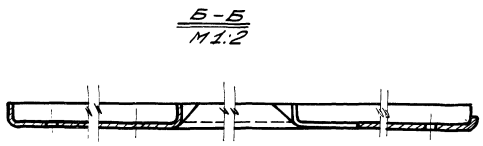

Согласовано:

Рук. группы	Мещанов	
Ст. техник	Бочарова	
Проверил	Суханов	
Сверила	Шинкова	
Нач. С.Т.П.	Гуткин	
Гл. инжен.	Клевер	
Гл. спец.	Садыков	

Госстрой СССР
Союзхимнефтестройпроект
ГОСХИМПРОЕКТ
г. Москва

Чертил		Обшивка	ПВЗ-02-001	
Провер.				
2.435-6. Вып.3	Лист	1.2 ГОСТ 3680-57 / Ст. 3 ГОСТ 380-60	Вес 48.2	М-Б 1:20 / Лист 43
ТК	Ворота противопожарные и противопожарные ворота искронедающие		Серия 2.435-6	
1968 г.	Деталь створки правой. ПВЗ-02-001		Выпуск 3	Лист 43

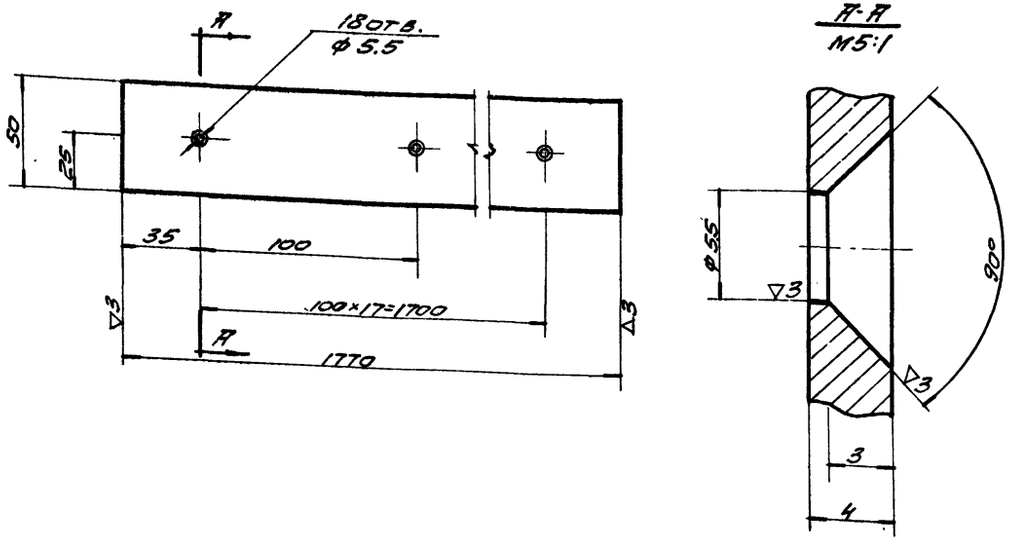

Чертил		Планка	ПВЗ-01-002		
Провер.					
2.435-6 вып. 3		Полоса 4×50 ГОСТ 103-57 / ст. 3 ГОСТ 380-60	Вес 2.88	М-Б 1:2	Лист 44

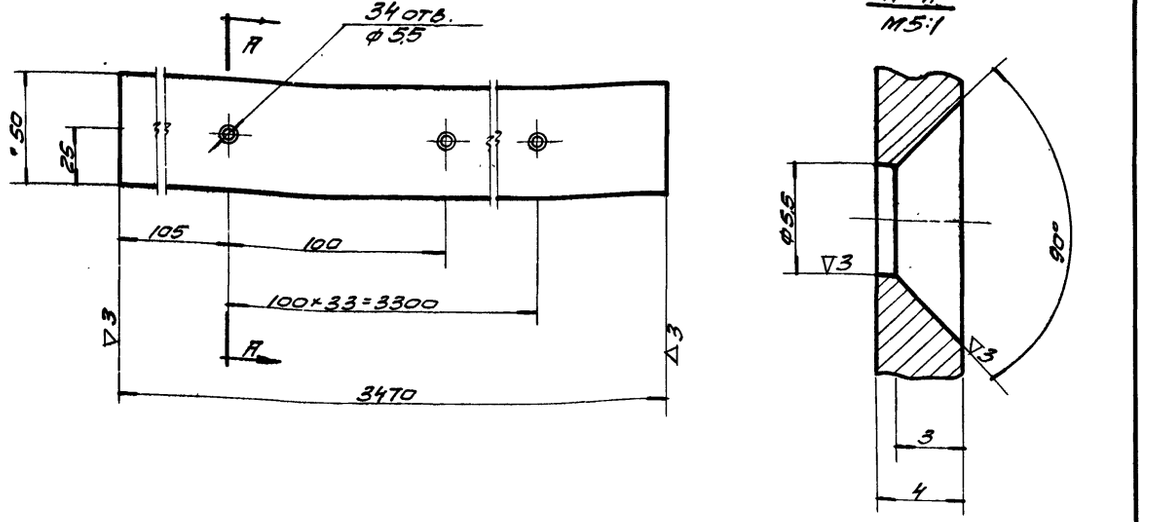

Чертил		Планка	ПВЗ-01-003		
Провер.					
2.435-6 вып. 3		Полоса 4×50 ГОСТ 103-57 / ст. 3 ГОСТ 380-60	Вес 5.75	М-Б 1:2	Лист 44

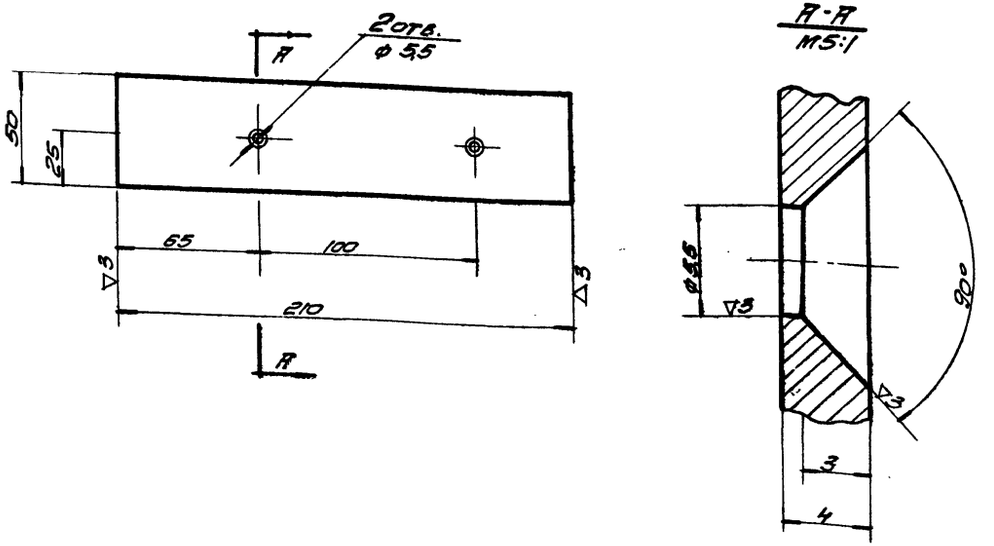

Чертил		Планка	ПВЗ-01-004		
Провер.					
2.435-6 вып. 3		Полоса 4×50 ГОСТ 103-57 / ст. 3 ГОСТ 380-60	Вес 0.4	М-Б 1:2	Лист 44

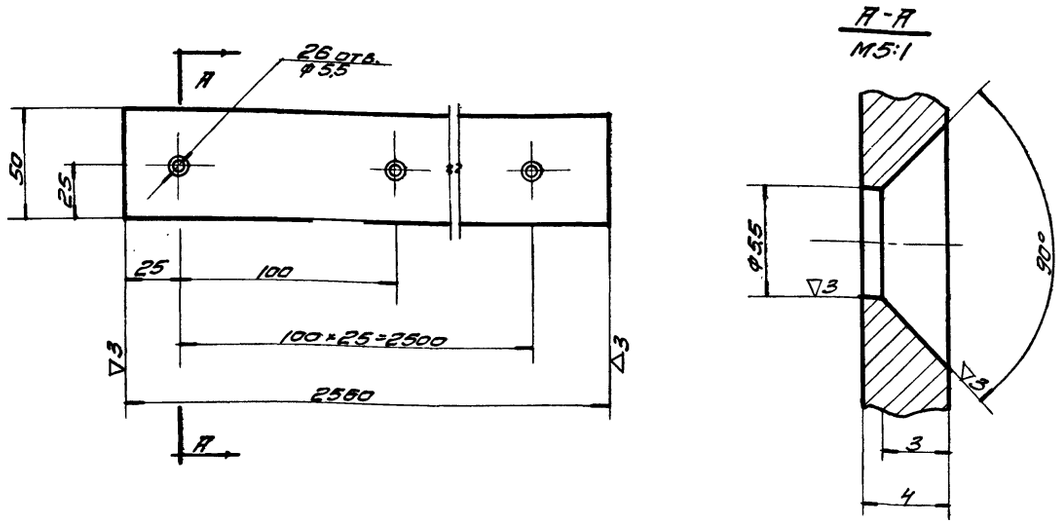

Чертил		Планка	ПВЗ-01-005		
Провер.					
2.435-6 вып. 3		Полоса 4×50 ГОСТ 103-57 / ст. 3 ГОСТ 380-60	Вес 4.3	М-Б 1:2	Лист 44
ТК		Ворота противопожарные и противопожарные ворота искронедающие	Серия 2.435-6		
1968 г.		Детали. ПВЗ-01-002, ПВЗ-01-003, ПВЗ-01-004, ПВЗ-01-005.	Выпуск 3	Лист 44	

Госстрой СССР
Союзхиммефтестройпроект
ГОСХИМПРОЕКТ
г. Москва

Согласовано:

Рук. групп. Мещанов
Техник Карпов
Провер. Суханов
Нач. с.т.п. Гуткин
Гл. инж. сп. Клеер
Гл. спец. Сальков

1651
Лист 1,4
Инв. №

Согласовано

Инв. № подл. | Подп. и дата | Взам. инв. №

ГОСХИМПРОЕКТ
г. Москва

Госкомнефтеспецстройпроект

Гл. инж. Проекта Гуськин
Нач. сект. Сперанский
Гл. спец. Сивкова

Остальное

ПВ3-02-002

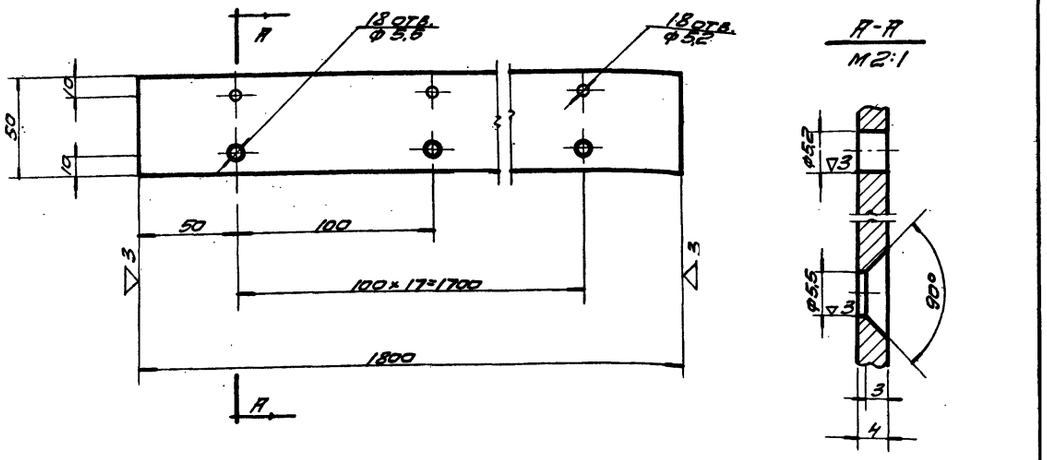

А-А
М2:1

Чертил	Сер	Пластина		ПВ3-02-002	
Провер.					
2.435-6 вып. 3		Полоса 4×50 ГОСТ 103-57 ст. 3 ГОСТ 380-60	Вес	М 1:5	Лист
			2,90	1:2	45

Остальное

ПВ3-01-006

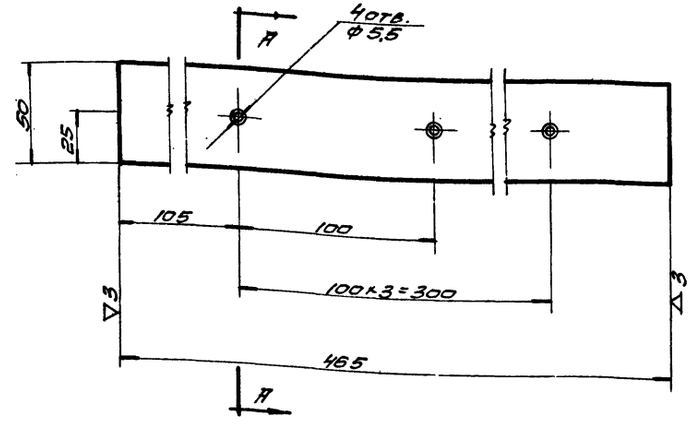

А-А
М5:1

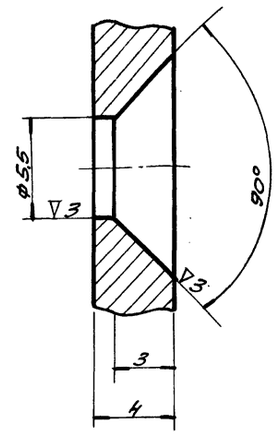

Чертил	Бор	Пластина		ПВ3-01-006	
Провер.					
2.435-6 вып. 3		Полоса 4×50 ГОСТ 103-57 ст. 3 ГОСТ 380-60	Вес	М 1:5	Лист
			0,7	1:2	45

Остальное

ПВ3-02-003

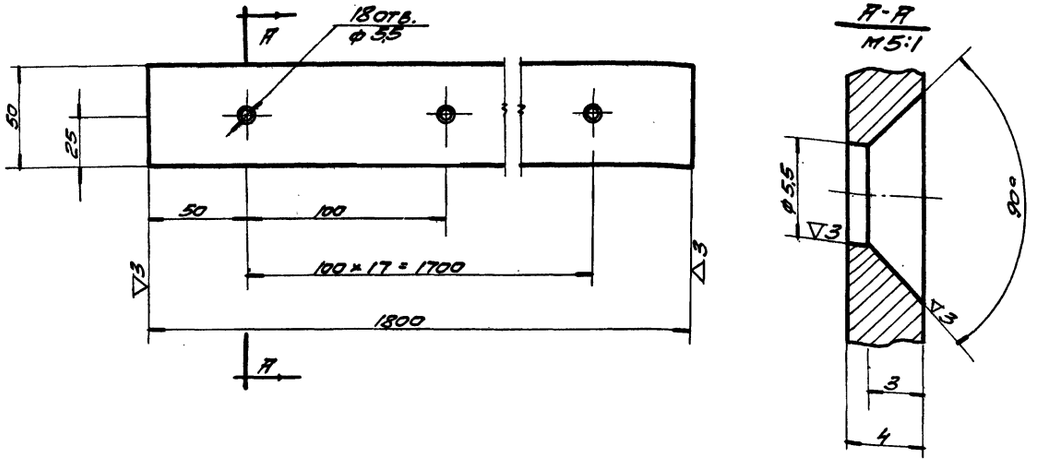

А-А
М5:1

Чертил	Бор	Пластина		ПВ3-02-003	
Провер.					
2.435-6 вып. 3		Полоса 4×50 ГОСТ 103-57 ст. 3 ГОСТ 380-60	Вес	М 1:5	Лист
			2,7	1:2	45

Остальное

ПВ3-02-004

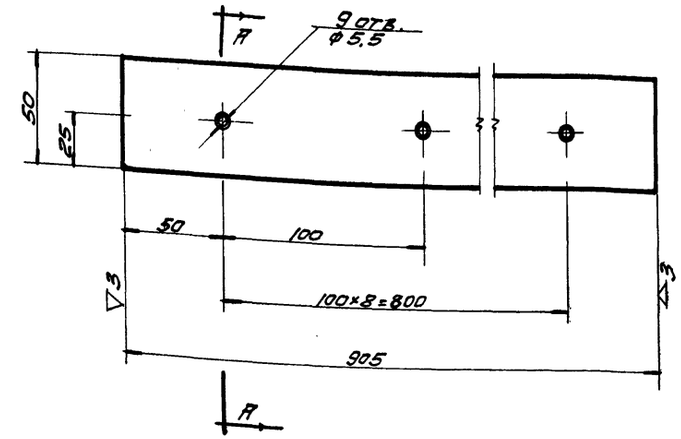

А-А
М5:1

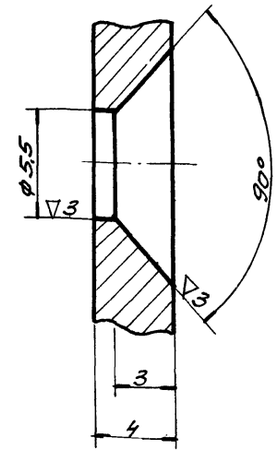

Чертил	Бор	Пластина		ПВ3-02-004	
Провер.					
2.435-6 вып. 3		Полоса 4×50 ГОСТ 103-57 ст. 3 ГОСТ 380-60	Вес	М 1:5	Лист
			1,4	1:2	45

Ворота противодождевые

Лист 46
Инв. №

Согласовано

Госстрой СССР
Союзхимнефтестройпроект
ГОСХИМПРОЕКТ
г. Москва

Нач. ст. п. Гутхин
Гл. инж. ст. Клеер
Гл. спец. Сидыков

Рук. группы Тещанов
Техник Карпов
Проверил Суханов

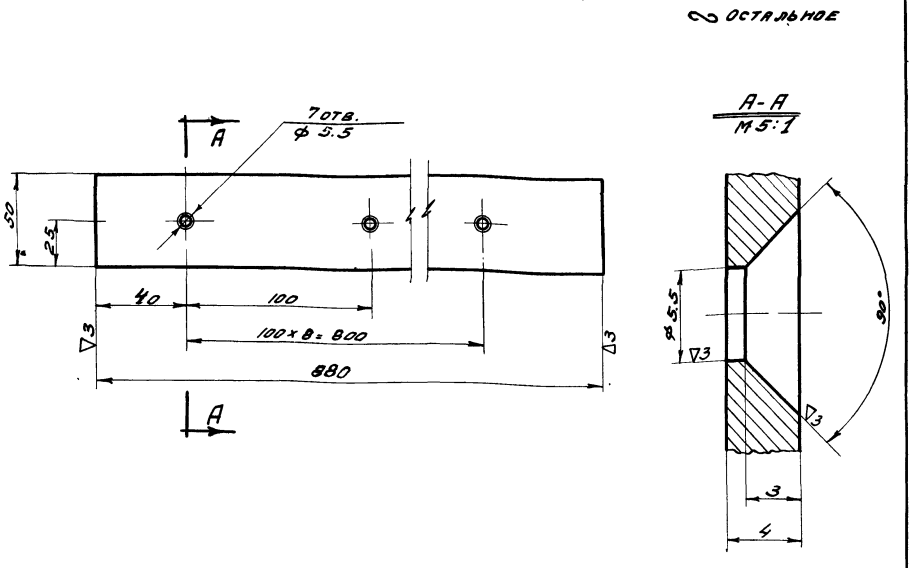

Чертил		Планка	ПВЗ-02-005		
Проверил					
2.435-6 вып. 3		Полоса 4×50 ГОСТ 103-57 Ст. 3 ГОСТ 380-60	Вес 1.6	М-б 1:2	Лист 46

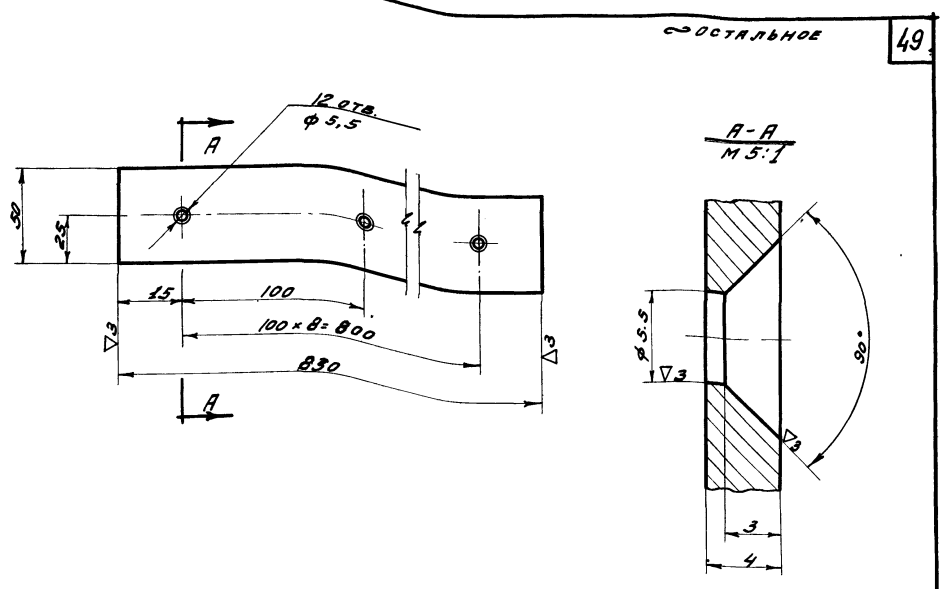

Чертил		Планка	ПВЗ-02-006		
Проверил					
2.435-6 вып. 3		Полоса 4×50 ГОСТ 103-57 Ст. 3 ГОСТ 380-60	Вес 1.3	М-б 1:2	Лист 46

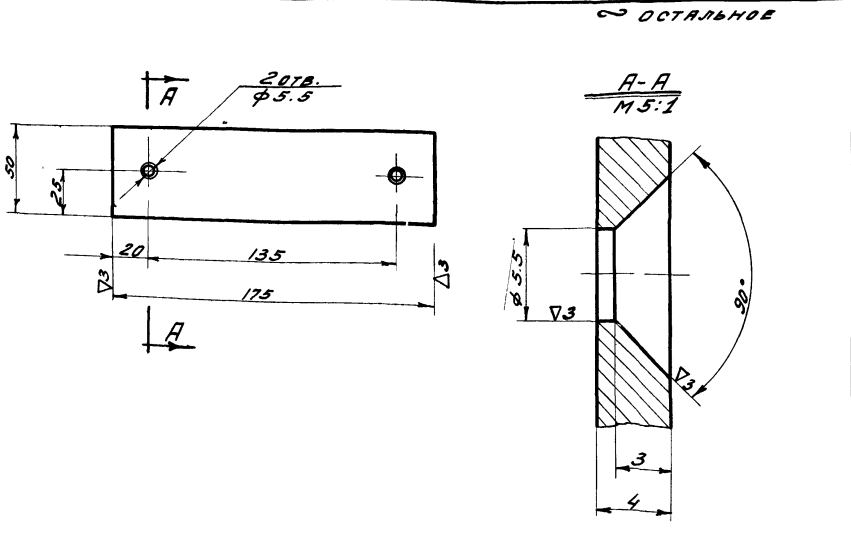

Чертил		Планка	ПВЗ-02-007		
Проверил					
2.435-6 вып. 3		Полоса 4×50 ГОСТ 103-57 Ст. 3 ГОСТ 380-60	Вес 0.3	М-б 1:2	Лист 46

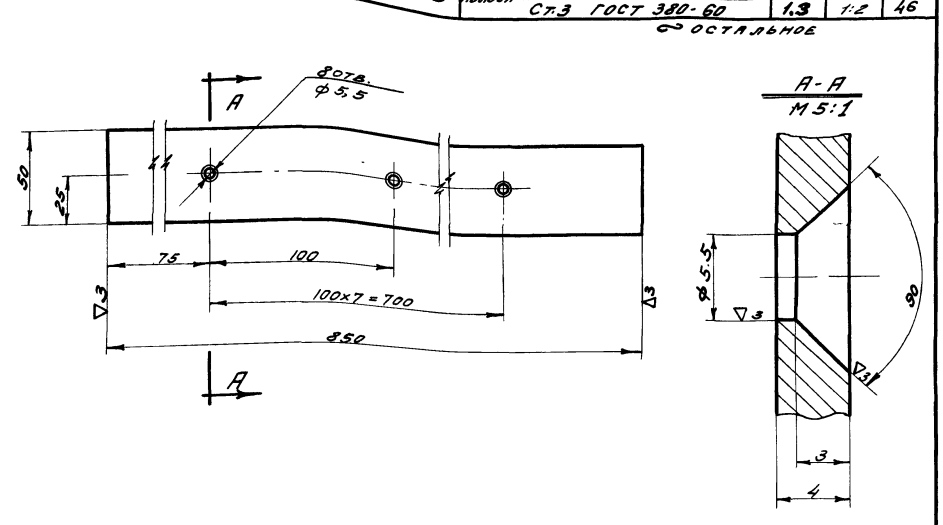

Чертил		Планка	ПВЗ-02-008		
Проверил					
2.435-6 вып. 3		Полоса 4×50 ГОСТ 103-57 Ст 3 ГОСТ 380-60	Вес 1.3	М-б 1:2	Лист 46
ТК		Ворота противопожарные и противопожарные ворота искронедающие	Серия 2.435-6		
1968 г.		Детали. ПВЗ-02-005, ПВЗ-02-006, ПВЗ-02-007, ПВЗ-02-008	Выпуск 3	Лист 46	

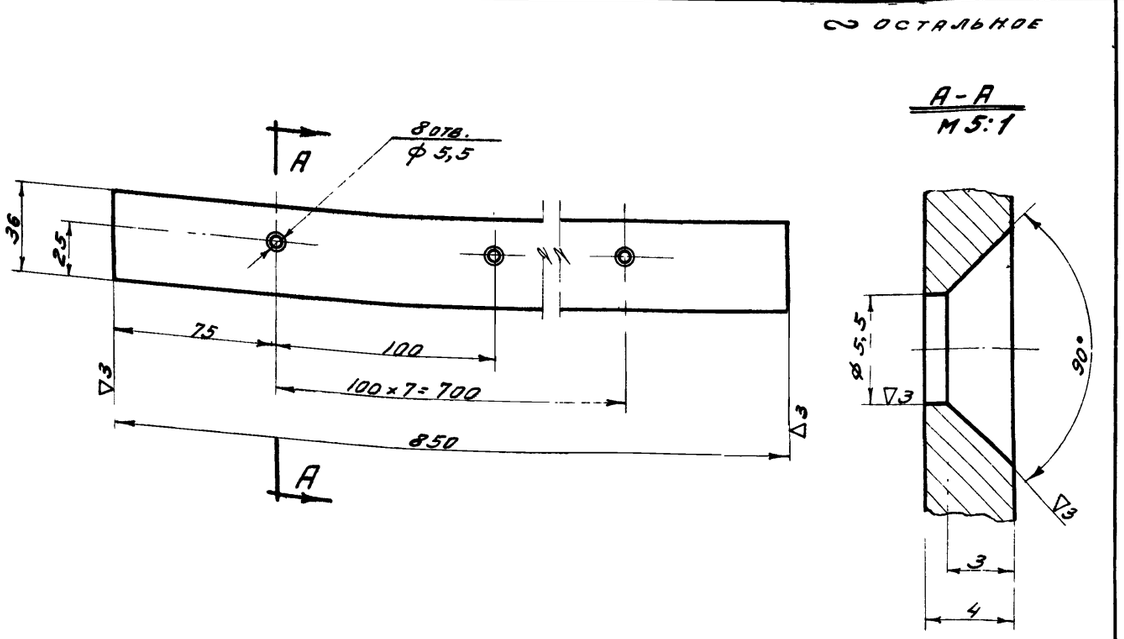

Чертил		Планка	ПВ3-02-009		
Проверил					
2.435-6 вып. 3		Полоса 4х50 ГОСТ 103-57 / Ст.3 ГОСТ 380-60	Вес 0.9	М-б 1:2	Лист 47

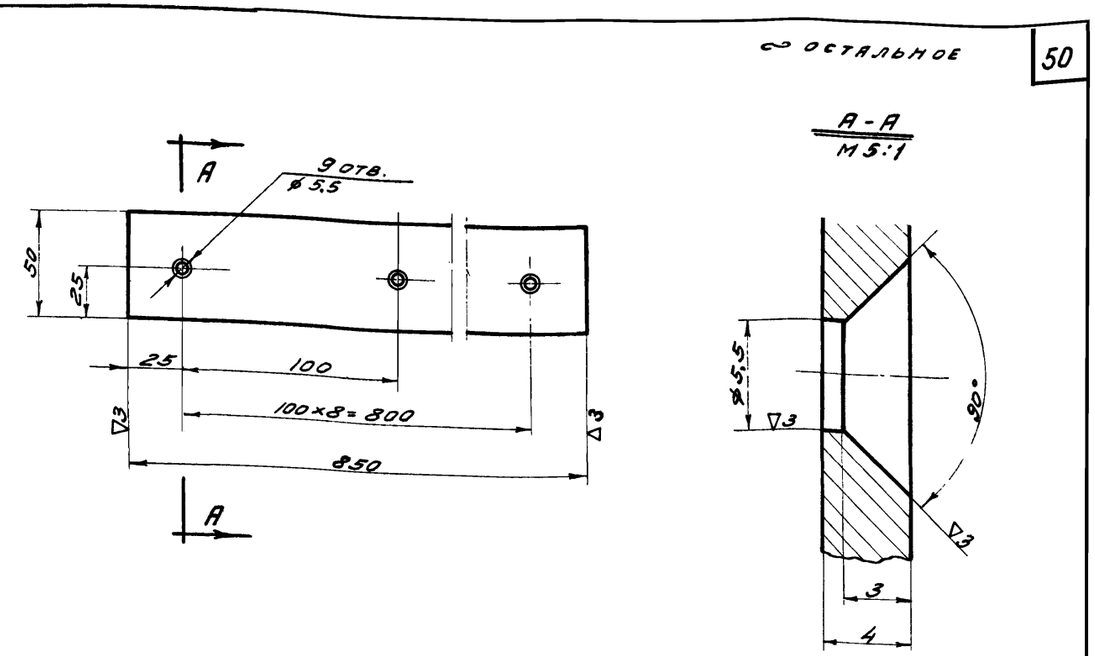

Чертил		Планка	ПВ3-02-010		
Проверил					
2.435-6 вып. 3		Полоса 4х50 ГОСТ 103-57 / Ст.3 ГОСТ 380-60	Вес 1.3	М-б 1:2	Лист 47

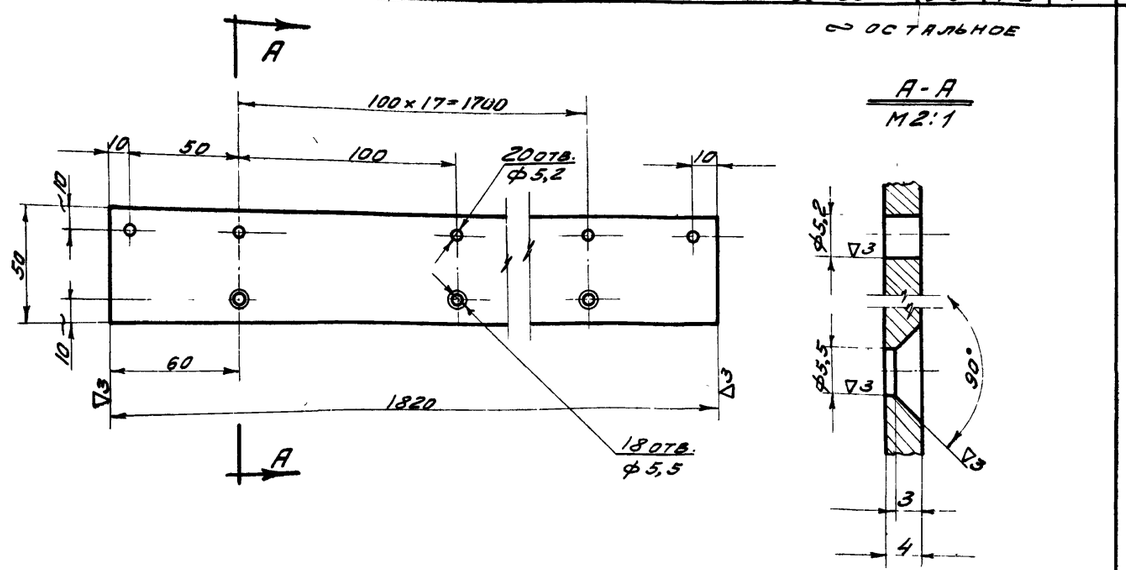

Чертил		Планка	ПВ3-03-001		
Проверил					
2.435-6 вып. 3		Полоса 4х50 ГОСТ 103-57 / Ст.3 ГОСТ 380-60	Вес 2,9	М-б 1:2	Лист 47

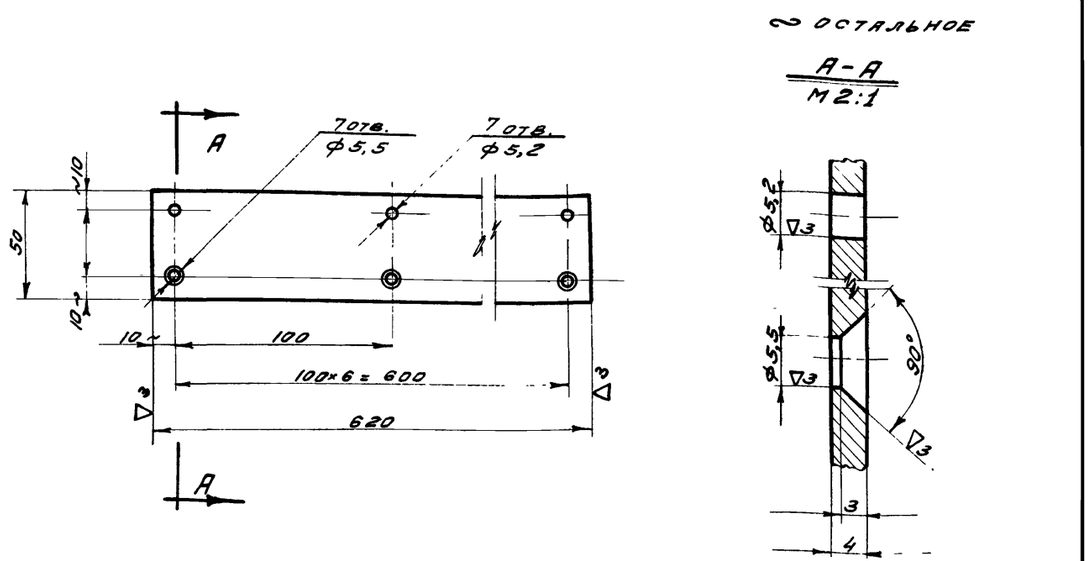

Чертил		Планка	ПВ3-03-002		
Проверил					
2.435-6 вып 3		Полоса 4х50 ГОСТ 103-57 / Ст 3 ГОСТ 380-60	Вес 0,88	М-б 1:2	Лист 47
ТК	Ворота противопожарные и противопожарные ворота искронедающие		Серия 2.435-6		
1968г.	Детали. ПВ3-02-010, ПВ3-02-009, ПВ3-03-001, ПВ3-03-002		Выпуск 3	Лист 47	

Госстрой СССР
Союзхимнефтестройпроект
ГОСХИМПРОЕКТ
г. Москва

Нач. СТП	Гуткин	
Гл. инж. ст.	Клеер	
Гл. спец.	Садыков	
Техник	Карпов	
Проверил	Суханов	
Сверила	Шинкова	

Шифр 1651 Лист 48 Инв. №

~ Остальное

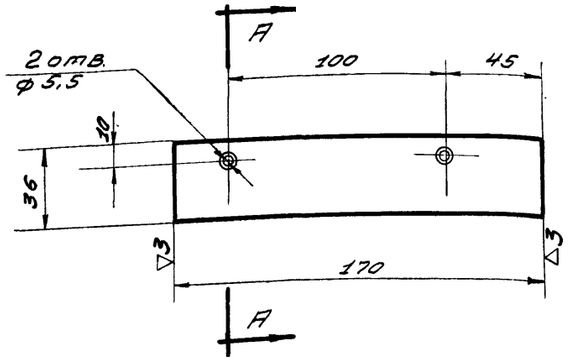

А-А
М 5:1

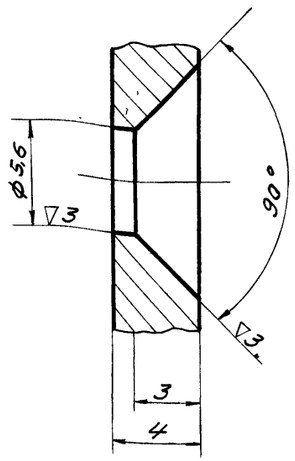

Чертил.		Планка	ПВ3-03-004		
Проверил.					
2.435-6 вып. 3	Полоса 4х36 ГОСТ 103-57 / Ст.3 ГОСТ 380-60		Вес	М-б	Лист
			0,2	1:2	48

~ Остальное

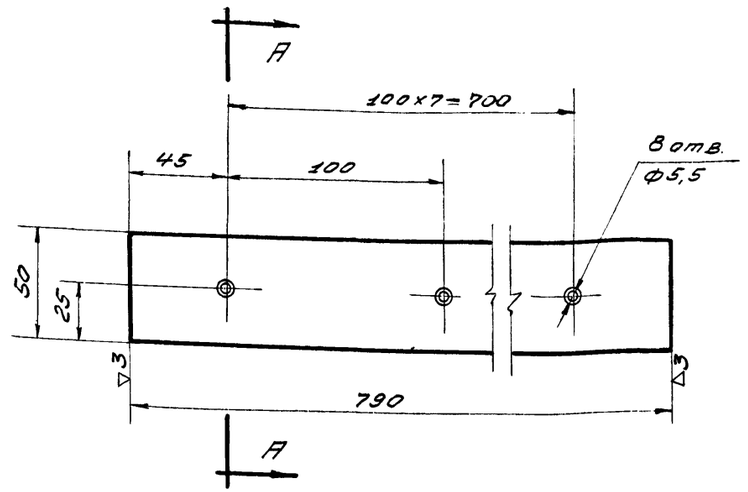

А-А
М 5:1

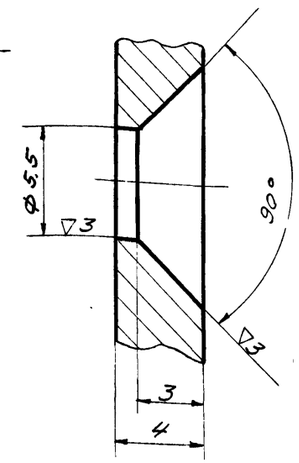

Чертил.		Планка	ПВ3-03-005		
Проверил.					
2.435-6 вып. 3	Полоса 4х50 ГОСТ 103-57 / Ст.3 ГОСТ 380-60		Вес	М-б	Лист
			7,5	1:2	48

~ Остальное

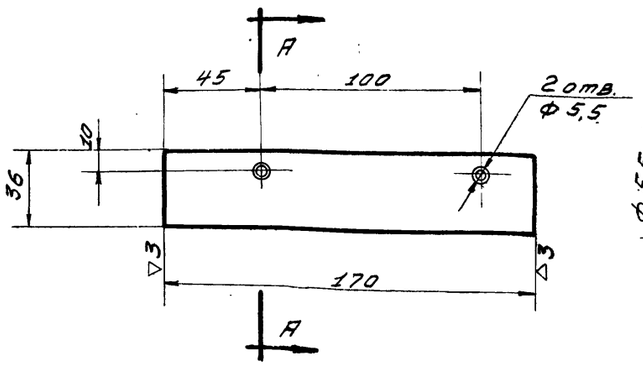

А-А
М 5:1

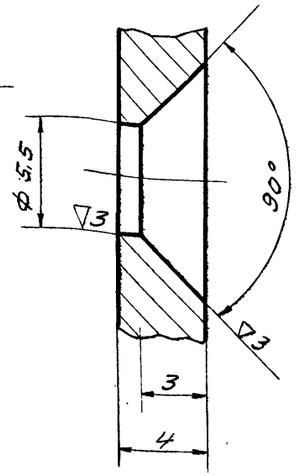

Чертил		Планка	ПВ3-03-003		
Проверил.					
2.435-6 вып. 3	Полоса 4х36 ГОСТ 103-57 / Ст.3 ГОСТ 380-60		Вес	М-б.	Лист
			0,2	1:2	48

~ Остальное

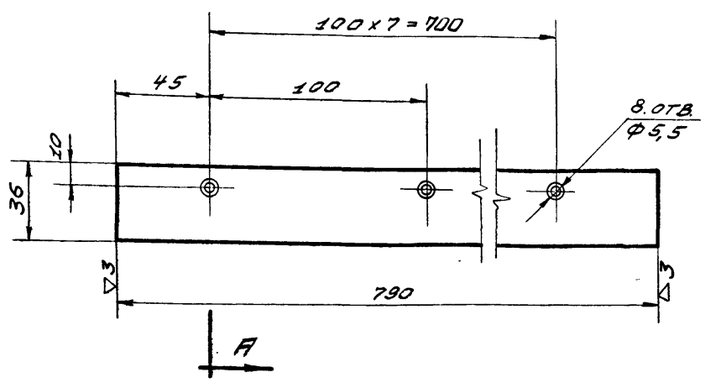

А-А
М 5:1

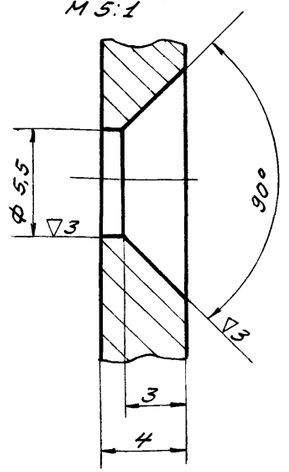

Чертил.		Планка	ПВ3-03-006		
Проверил.					
2.435-6 вып. 3	Полоса 4х36 ГОСТ 103-57 / Ст.3 ГОСТ 380-60		Вес	М-б.	Лист
			0,9	1:2	48
ТК	Ворота противопожарные и противопожарные ворота искронедающие.		Серия 2.435-6		
1968г.	Детали. ПВ3-03-003, ПВ3-03-004, ПВ3-03-005, ПВ3-03-006.		Выпуск 3	Лист 48	

Госстрой СССР Союзнефтеспецпроект ГОСХИМПРОЕКТ г. Москва

Гл. инж.	Гутник	
Техник	Карпов	
Проверил	Сухарев	
Сверил	Шинкова	
Инж. ст. гр.	Клеев	
Гл. спец.	Сабиков	

Шифр 1651 Лист 49 Инв.№

Согласовано

Гострой СССР Союзгипронефтеспецстрой

ГОСХИМПРОЕКТ г. Москва

Гл. спец.	Сальков		
Нач. сект.	Клевер		
Рук. гр.	Гольцман		
Проверил	Сергеев		
Рук. гр.	Ларионов		
Гл. инж.	Шишкина		

▽3 Остальное

Острые кромки притупить

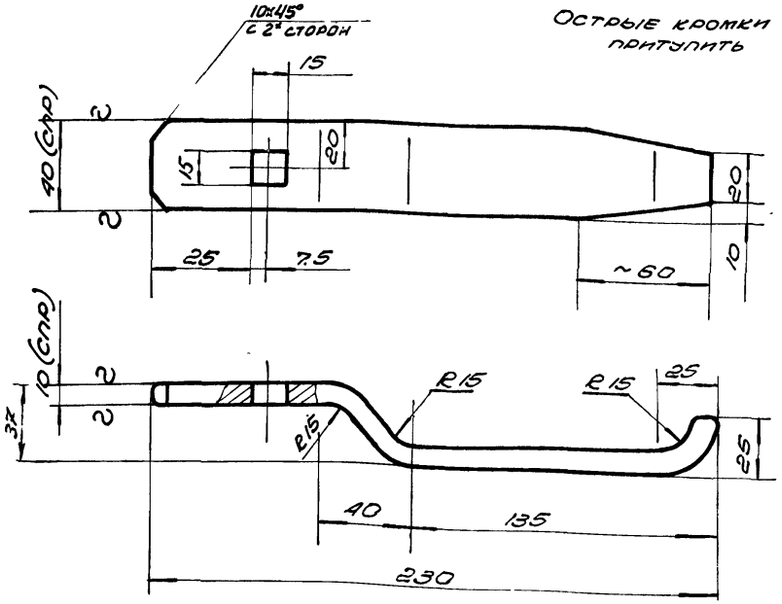

Заготовка ℓ=260

Чертил		Ручка малая	ПВ3-04-001		
Провер.			Вес	Масшт.	Лист
2.435-6 Вып.3		Полоса Л62Т 10х40х250 ГОСТ 931-52	0.86	1:2.5	49

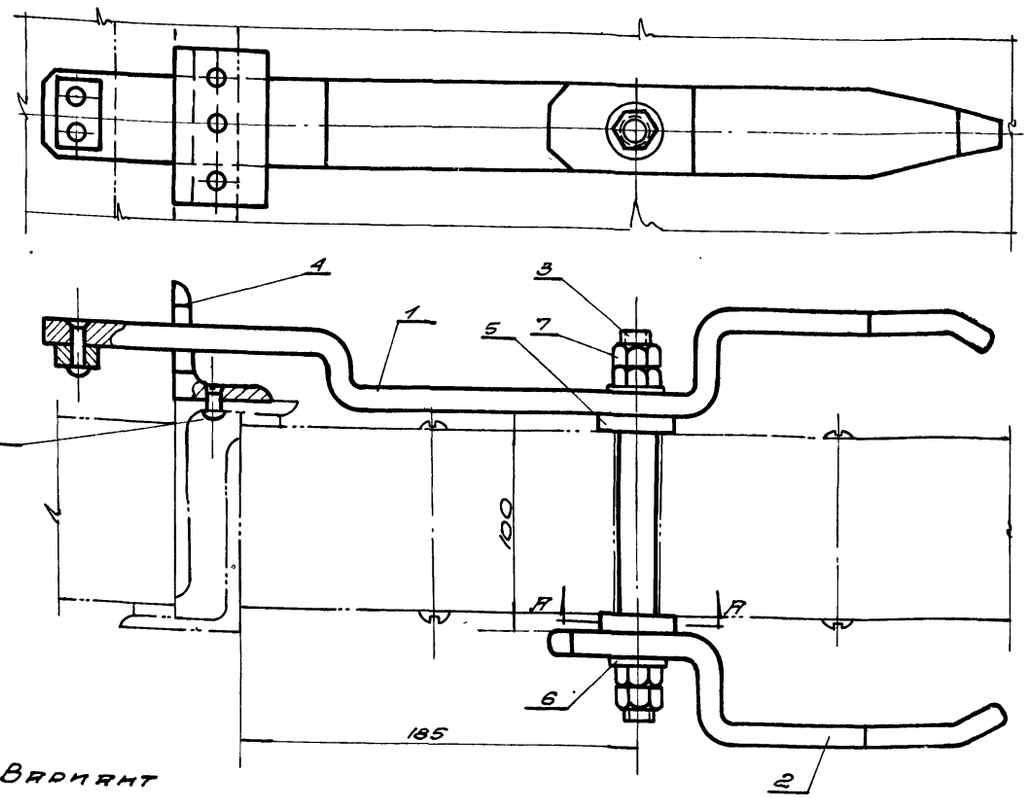

Вариант крепления закладки к калитке

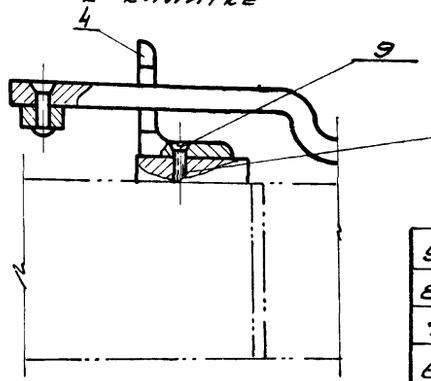

Отверстия для винтов сверлить при монтаже по детали поз. 4.

▽3 Остальное

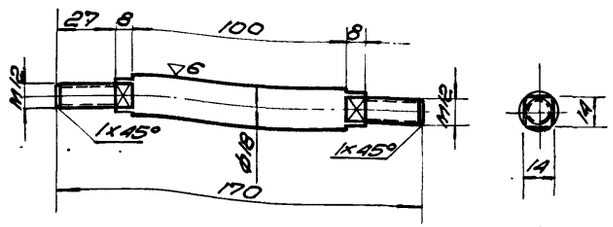

А-А
М1:1

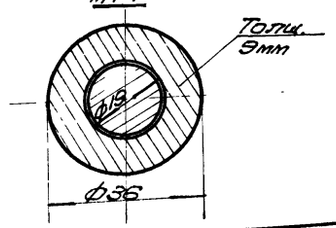

Общий вес 3.5 кг М1:2

NN поз	Обозначен.	Наименование	Кол.	Вес	Материал	Лист	Примеч.
9	ГОСТ 1490-62	Винт М5х20	3	0.001	Ст.3 ГОСТ 380-60	–	
8	ГОСТ 10300-62	Заклепка 5х20	3	0.004	Латунь Л62 ГОСТ 1019-47	–	
7	ГОСТ 5915-62	Гайка М12	4	0.064	Латунь Л62 ГОСТ 1019-47	–	
6	ГОСТ 11371-65	Шайба 12	2	0.012	Латунь Л-62 ГОСТ 1019-47	–	
5	ПВ1-04-005	Прокладка Дн=36; dвн=19; S=9мм	2	0.108	Ст.3 ГОСТ 380-60	Б/Ч	Брус 36 ГОСТ 2590-57
4	ПВ3-04-003	Закладка	1	0.21	Ст.3 ГОСТ 380-60	50	
3	ПВ3-04-002	Ось	1	0.29	Латунь Л62 ГОСТ 1019-47	49	
2	ПВ3-04-001	Ручка малая	1	0.86	Латунь Л62 ГОСТ 1019-47	49	
1	ПВ3-04-100	Ручка большая	1	1.70	Сер.	50	

ТК	Ворота противопожарные и противопожарные ворота искронедающие		Серия 2.435-6
1968г	Щеколда. ПВ3-04-000. Общий вид и детали.	Выпуск 3	Лист 49

Чертил		Ось	ПВ3-04-002
Провер.			Вес / М1:2 / Лист
2.435-6 Вып 3		Пр. Л62-Т-кр19 ГОСТ 2060-60	0.29 / 1:2 / 49

Шифр 1651 Лист 50 Инв. №

~ Остальное

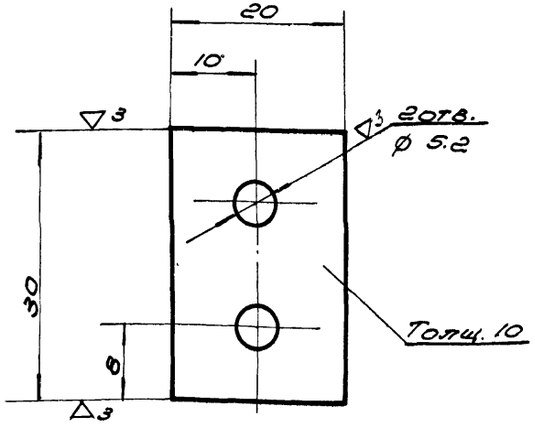

Чертил		Противовес	ПВЗ-04-102		
Проверил			Вес	М-б	Лист
2.435-6 Вып.3	Полоса Л62 10х20 ГОСТ931-52		0.10	2:1	50

Д-Д
М1:1

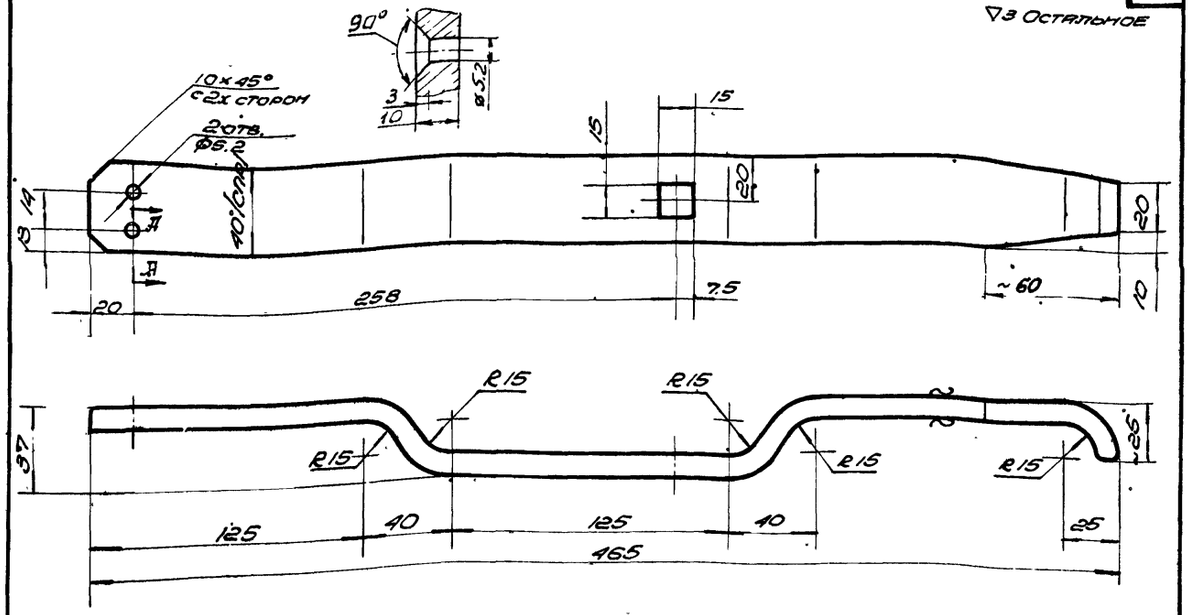

53

▽3 Остальное

Острые кромки притупить

Заготовка ℓ=510

Чертил		Рукоятка	ПВЗ-04-101		
Проверил			Вес	М-б	Лист
2.435-6 Вып.3	Полоса Л62 10х40 ГОСТ931-52		1,70	1:2	50

~ Остальное

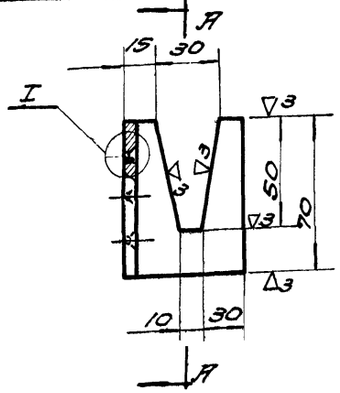

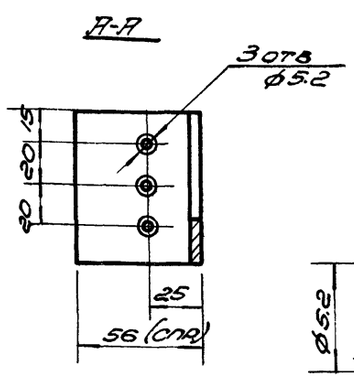

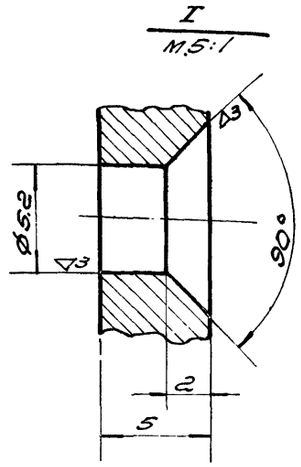

Чертил		Закладка	ПВЗ-04-003		
Проверил			Вес	М-б	Лист
2.435-6 Вып.3	Угол. 56х56х5 ГОСТ8509-57* равнобок. Ст3 ГОСТ 380-60		0.21	1:2	50

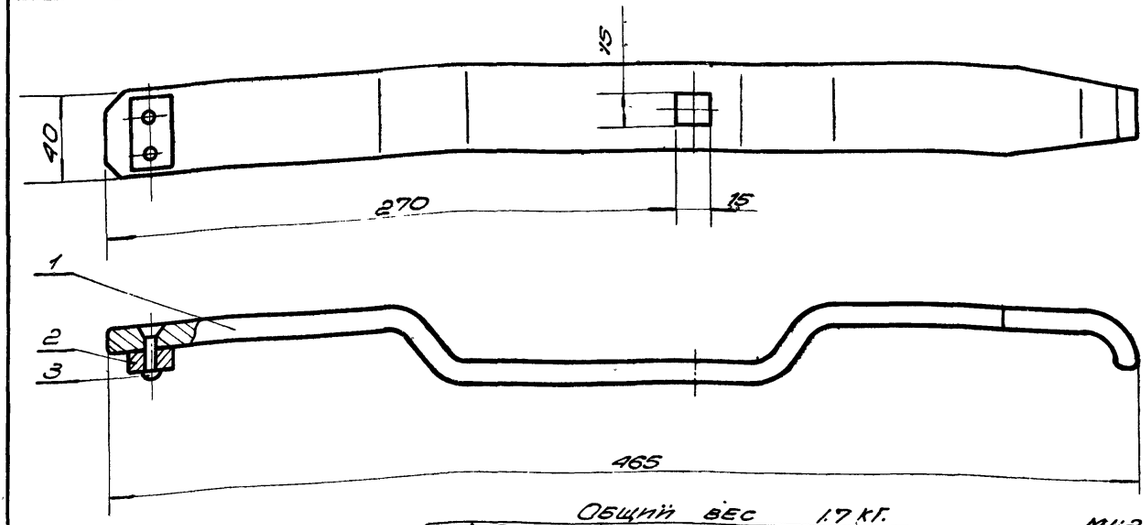

Общий вес 1.7 кг. М1:2

№ поз.	Обозначение	Наименование	Кол.	Вес	Материал	Лист	Примеч.
3	ГОСТ 10300-62	Заклепка 5х20	2	0,001	Латунь Л62 ГОСТ1019-47		
2	ПВЗ-04-102	Противовес	1	0,05	Латунь Л62 ГОСТ1019-47	50	
1	ПВЗ-04-101	Рукоятка	1	1,65	Латунь Л62 ГОСТ1019-47	50	

ТК	Ворота противопожарные и противопожарные ворота искронедающие	Серия 2.435-6	
1968 г.	Ручка большая. ПВЗ-04-100. Общий вид. Детали. ПВЗ-04-101, ПВЗ-04-102, ПВЗ-04-003	Выпуск 3	Лист 50

Госхимпроект г. Москва

Инв. № подл. | Подпись и дата | Взам. инв. №

∿ Остальное

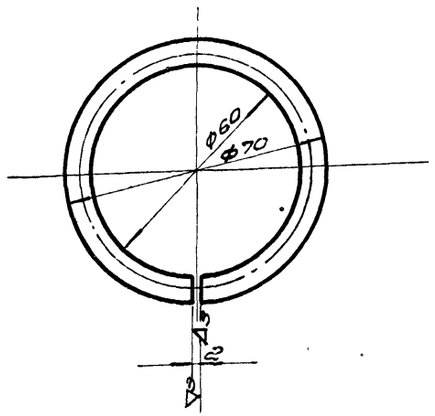

Заготовка ℓ=202мм

Чертил		Кольцо	ПВ3-05-006		
Проверил			Вес	Масшт.	Лист
2.435-6 вып. 3		Пл.ПВ2 Т-КР5 ГОСТ 2060-60	0.04	1:1	51

∇3

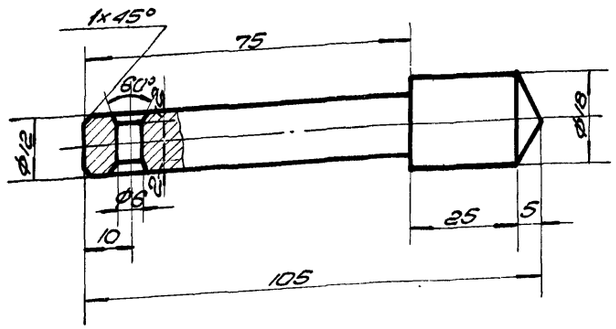

Чертил		Стержень	ПВ3-05-003		
Провер.			Вес	Масшт.	Лист
2.435-6 вып. 3		Пр.ЛБ2 Т-кр.18 ГОСТ 2060-60	0.13	1:1	51

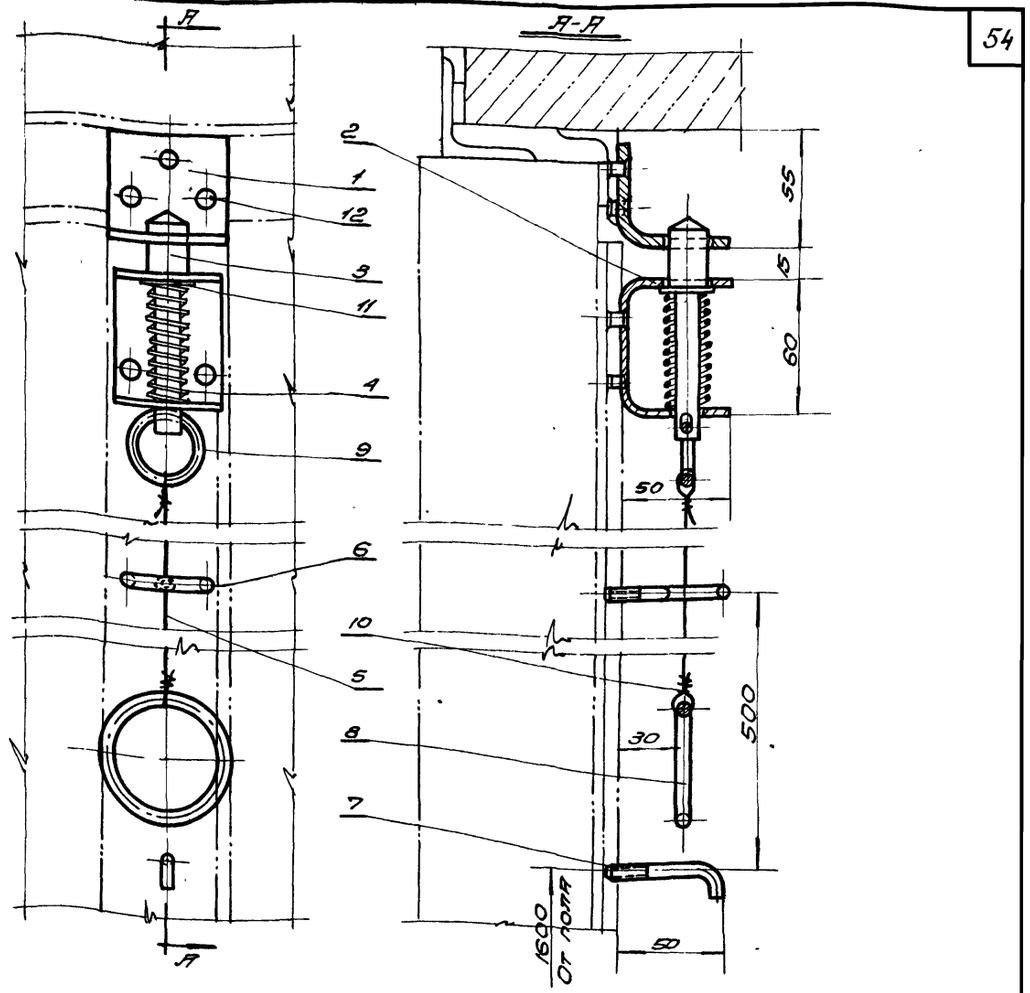

Для сборки ПВ4-00-000 канат /поз.5/ длиной ℓ= 1400мм.

Сварку производить электродами типа Э 42 ГОСТ 9467-60

Общий вес 1.1 кг М 1:20

Поз.	Обозначение	Наименование	Кол.	Вес	Материал	Лист	Примечание
12	ГОСТ 10300-62	Заклепка 5х10	6	0.012	Латунь Л62 ГОСТ 1019-47	—	
11	ГОСТ 11371-65	Шайба 12	1	0.005	Латунь Л62 ГОСТ 1019-47	—	
10	ГОСТ 3282-46	Проволока ф2; ℓ=1000	2	0.05	—	—	Гальв. изд.
9	ПВ3-05-007	Кольцо	1	0.02	Латунь Л62 ГОСТ 1019-47	55	
8	ПВ3-05-006	Кольцо	1	0.04	Латунь Л62 ГОСТ 1019-47	51	
7	ПВ3-05-005	Крючок	1	0.012	Латунь Л62 ГОСТ 1019-47	52	
6	ПВ3-05-004	Ушко	1	0.18	Латунь Л62 ГОСТ 1019-47	52	
5	ГОСТ 3071-55	Канат ф5.7; ℓ=2000	1	0.22	Латунь Л62 ГОСТ 1019-47	—	
4	ПВ1-05-004	Пружина	1	0.03	Проволока ГОСТ 9389-60	20	
3	ПВ3-05-003	Стержень	1	0.13	Латунь Л62 ГОСТ 1019-47	51	
2	ПВ3-05-002	Направляющая	1	0.18	Ст3 ГОСТ 380-60	52	
1	ПВ3-05-001	Планка	1	0.22	Ст 3 ГОСТ 380-60	52	

ТК 1988г.	Ворота противопожарные и противопожарные ворота искронедающие. Защелка. ПВ3-05-000. Общий вид и детали.	Серия 2.435-6	
		Выпуск 3	Лист 51

ГОСХИМПРОЕКТ г. Москва
Гл. спец. Сидельков
Нач. сект. Ершов
Гл. инж. сект. Кревер
Нач. сект. Ершов
Разработал Сидельков
Сдал Шилкова
Утв. Карпов

Шифр 1651
Лист 52
Инв. №

~ Остальное

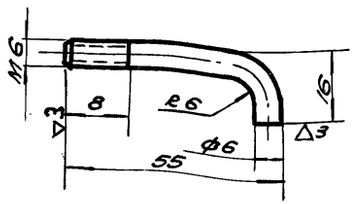

Заготовка С = 61мм

Чертил		Крючок	ПВ3-05-005		
Проверил					
2.435-6 вып. 3	Круг 6 ГОСТ 2590-57 / Ст. 3 ГОСТ 380-80	Вес 0.012	М 1:1	Лист 52	

~ Остальное

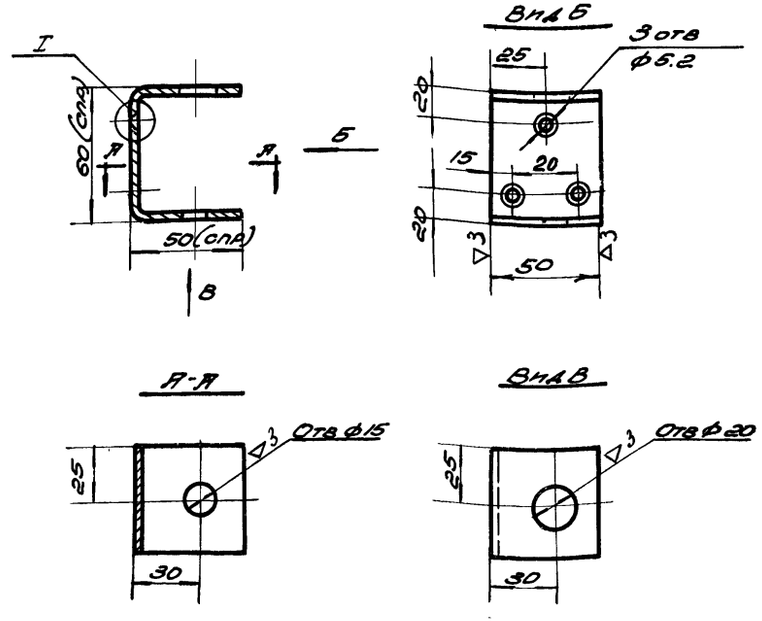

Чертил		Направляющая	ПВ3-05-002		
Проверил					
2.435-6 вып. 3	Швеллер 60×50×3 Ст.3 ГОСТ 8278-83	Вес 0.18	М 1:2	Лист 52	

55

~ Остальное

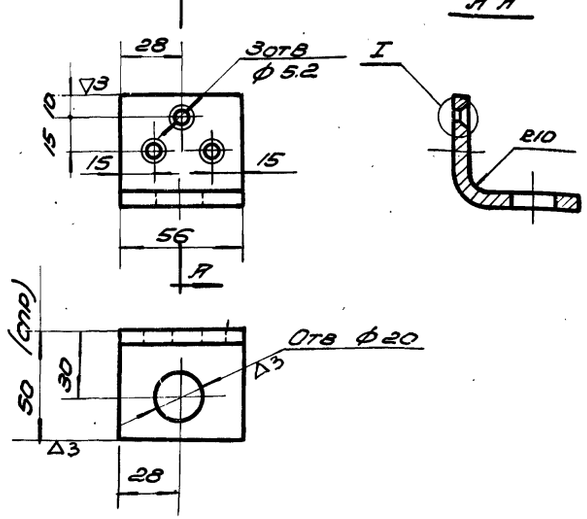

Чертил		Планка	ПВ3-05-001		
Проверил					
2.435-6 вып. 3	Полоса 6×56 ГОСТ 103-57 / Ст.3 ГОСТ 380-60	Вес 0.22	М 1:2	Лист 52	

~ Остальное

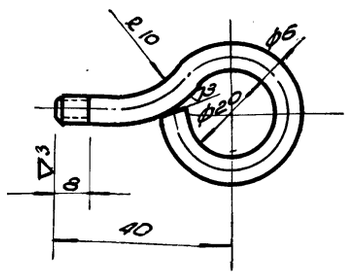

Длина развертки С = 100мм

Чертил		Ушко	ПВ3-05-004		
Проверил					
2.435-6 вып. 3	Пр. П62-Т Кр.6 ГОСТ 2060-60	Вес 0.18	М 1:1	Лист 52	
ТК	Ворота противопожарные и противопожарные ворота искронедающие		Серия 2.435-6		
1968г.	Детали ПВ3-05-001, ПВ3-05-002, ПВ3-05-004, ПВ3-05-005		Выпуск 3	Лист 52	

ГОСХИМПРОЕКТ г. Москва

Госхимнефтестройпроект

Зам. гл. инж. проекта — Техник — Проверил — Нач. сект. — Гл. инж. сект. — Гл. спец. — Гл. архитектор

9328-03 56

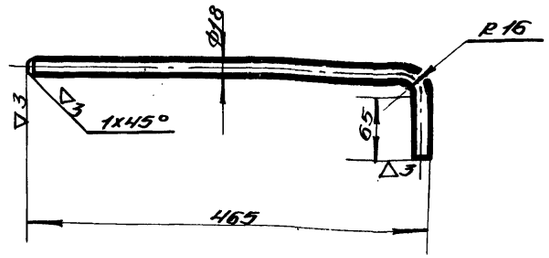

Длина развертки 535мм.

Констр.		Стержень	ПВЗ-06-001		
Провер.					
2.435-6 Вып.3		Пр. Л62-Т-КР.18 ГОСТ 2060-60	Вес 1.13	м-б 1:5	Лист 53

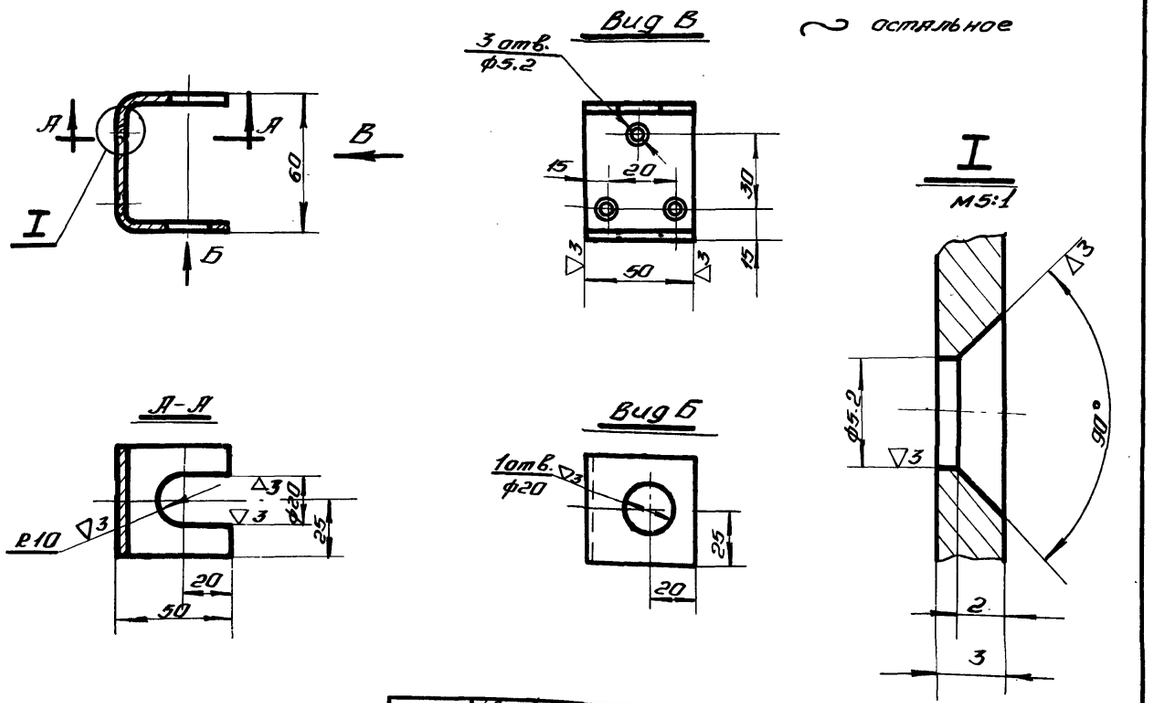

Чертил.		Верхняя направляющая	ПВЗ-06-002		
Провер.					
2.435-6 Вып.3		Швеллер 60х50х3 – Ст.3 ГОСТ 8278-63	Вес 0.17	м-б 1:2	Лист 53

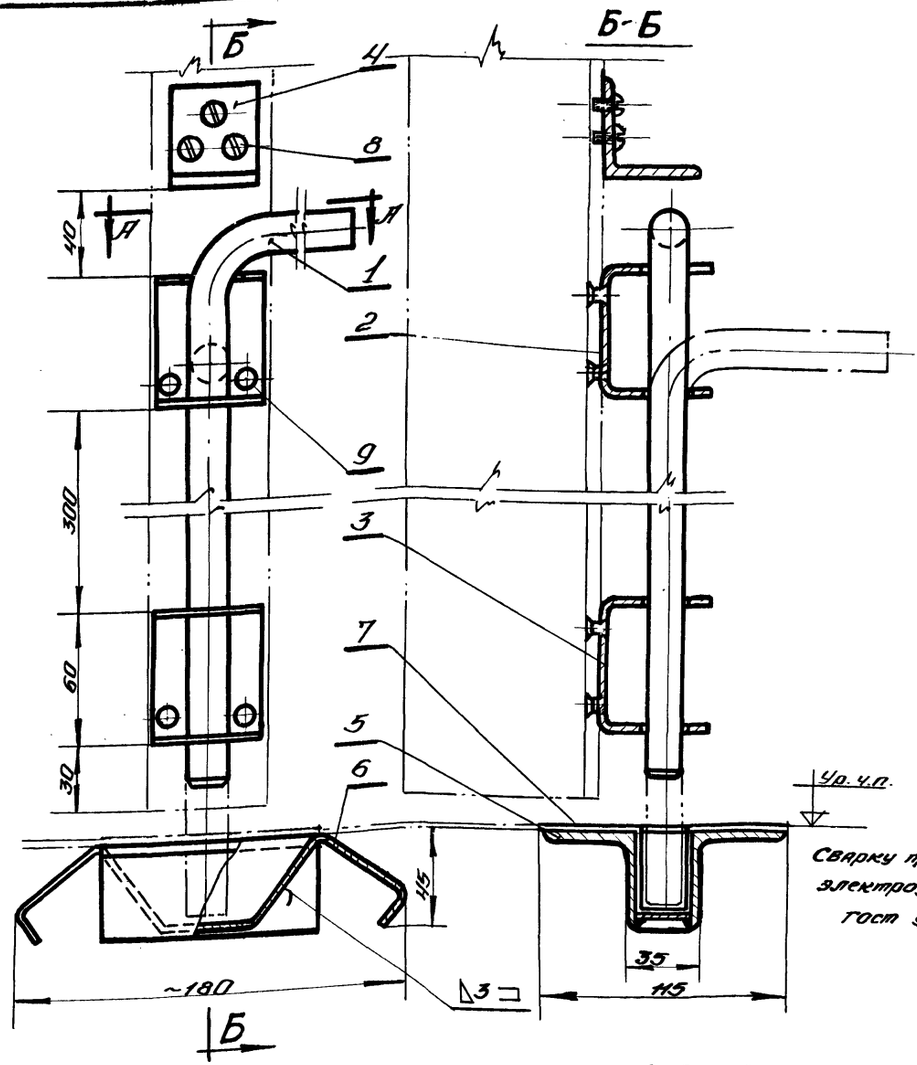

Сварку производить электродами типа Э 42 ГОСТ 9467-60

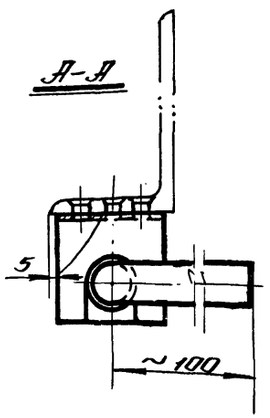

Общий вес 3.0 кг М1:2

NN п/п	Обозначен.	Наименование	Кол.	Вес	Материал	Лист	Примеч.
9	ГОСТ 10300-62	Заклепка 5х10	6	0.001	Латунь Л62 ГОСТ 1019-47	—	
8	ГОСТ 1489-62	Винт М5х10	3	0.005	Ст.3 ГОСТ 380-60	—	
7	ПВЗ-06-004	Обшивка б=0.4	0.02 м2	0.68	Латунь Л62 ГОСТ 931-52	Б/4	обжать по месту
6	ПВ1-06-006	Гнездо	1	0.16	Ст.3 ГОСТ 380-60	22	
5	ПВ1-06-005	Уголок е=100	2	0.67	Ст.3 ГОСТ 380-60	Б/4	Угол. равн. 45х45х5 ГОСТ 8509-57
4	ПВ1-06-004	Упор	1	0.11	Ст.3 ГОСТ 380-60	22	
3	ПВЗ-06-003	Нижняя направляющая	1	0.18	Ст.3 ГОСТ 380-60	54	
2	ПВЗ-06-002	Верхняя направляющая	1	0.17	Ст.3 ГОСТ 380-60	53	
1	ПВЗ-06-001	Стержень	1	1.13	Латунь Л62 ГОСТ 1019-47	53	

ТК	ВОРОТА ПРОТИВОПОЖАРНЫЕ И ПРОТИВОПОЖАРНЫЕ ВОРОТА ИСКРОНЕДАЮЩИЕ	Серия 2.435-6	
1968г	Шпингалет ПВЗ-06-000. Общий вид и детали	Выпуск 3	Лист 53

Инв. № 51 Лист 53

Хозхимнефтестройпроект ГОСХИМПРОЕКТ г. Москва

Нач. с.т.п. Гуткин; Гл. инж. Клеер; Гл. спец. Садыков; Техник Карпов; Проверил Суханов

9328-03 57

~ Остальное

Вид А

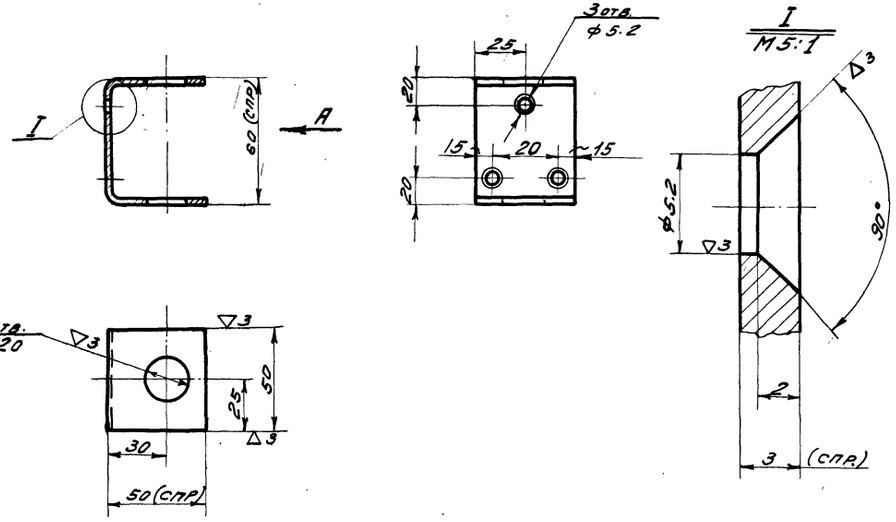

Чертил.		Нижняя направляющая	ПВ3-06-003		
Провер.					
2.435-6 вып. 3	Швеллер 60×50×3 - Ст.3 ГОСТ 8278-63	Вес 0.18	М-б 1:2	Лист 54	

~ Остальное

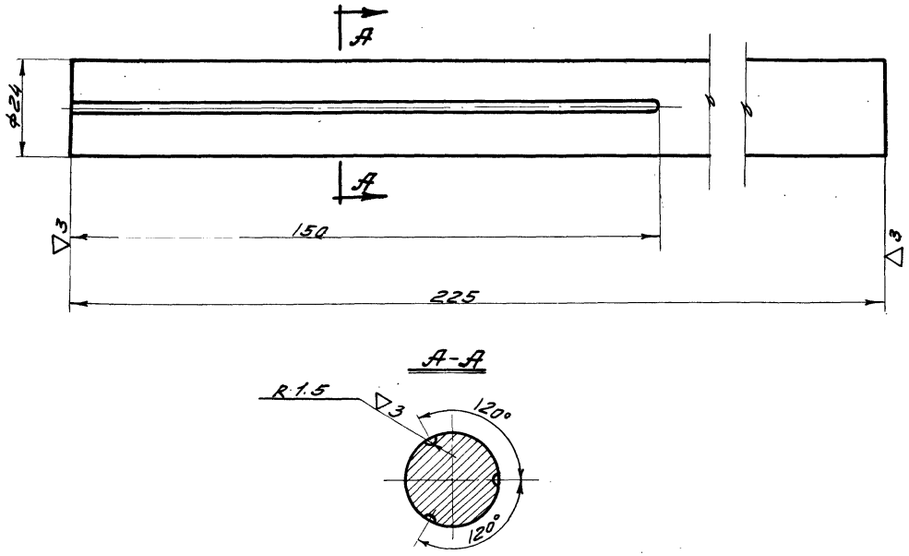

А-А

Чертил.		Стержень	ПВ3-07-001		
Провер.					
2.435-6 вып. 3	Круг 24 ГОСТ 2590-57 Ст.3 ГОСТ 380-60	Вес 0.91	М-б 1:1	Лист 54	

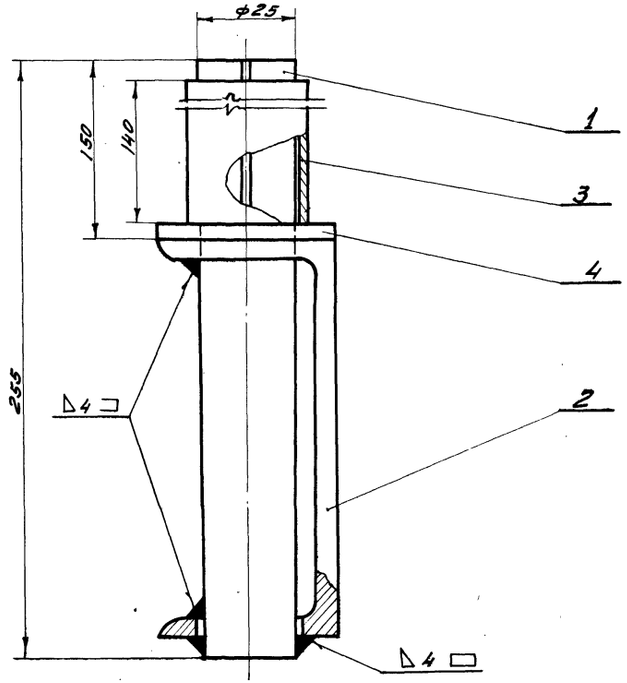

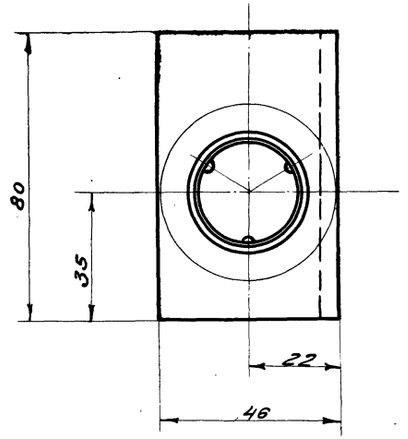

Общий вес 1.79 кг. М 1:1

Поз.	Обознач.	Наименов.	Кол.	Вес	Материал	Лист	Примеч.
4	ГОСТ 11371-65	Шайба 25	1	0.03	Л62 ГОСТ 1019-47	–	
3	ПВ3-07-002	Втулка ℓ=1.40	1	0.09	Труба Т.П.Т 27×1 Л62 ГОСТ 494-52	6/4	
2	ПВ1-07-002	Швеллер	1	0.76	Ст.3 ГОСТ 380-60	23	
1	ПВ3-07-001	Стержень	1	0.91	Ст.3 ГОСТ 380-60	54	

ТК	Ворота противопожарные и противопожарные ворота искронедающие		Серия 2.435-6	
1968г.	Навеска левая. ПВ3-07-000. Детали навески и шплинга лета		Выпуск 3	Лист 54

ГОСПРОМ СССР
Химфосфотехпроект
ГОСХИМПРОЕКТ
г. Москва
Гл. инж. Сахаров
Гл. инж. отд. Кулешин
Нач. сект. Клеев
Гл. спец. Сахаров
Техн. Сахаров
Проверил Суханов

Шифр 165/ Лист 55 Инв. №

∞ Остальное

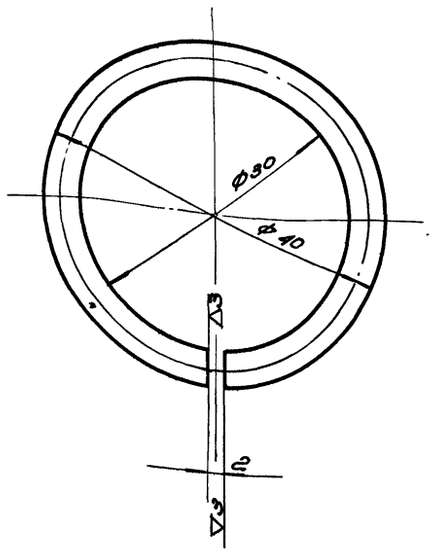

Заготовка С=102

Чертил		Кольцо	ПВ3-05-007		
Проверил			Вес	М-б	Лист
2.435-6 Вып.3		Пр Л62т-Кр5 ГОСТ2060-60	0.02	2:1	55

∞ Остальное

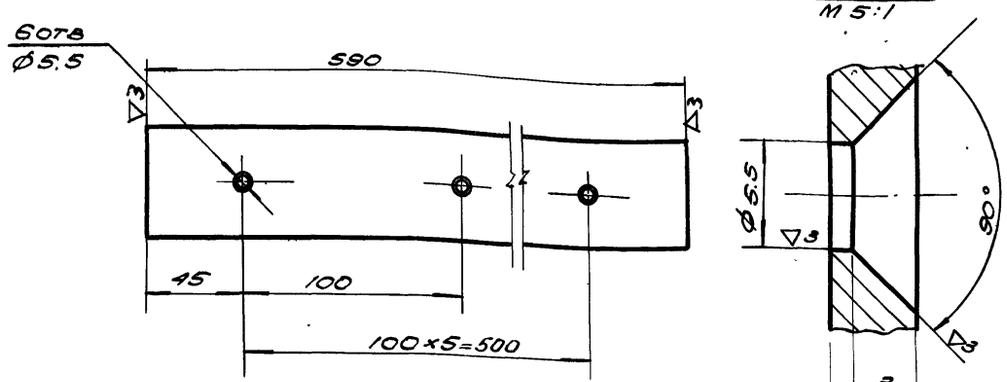

А-А
М 5:1

Чертил		Планка	ПВ3-03-007		
Проверил			Вес	М-б	Лист
2.435-6 Вып.3		Полоса 4х50 ГОСТ 103-57 Ст.3 ГОСТ 380-60	0.7	1:2	55

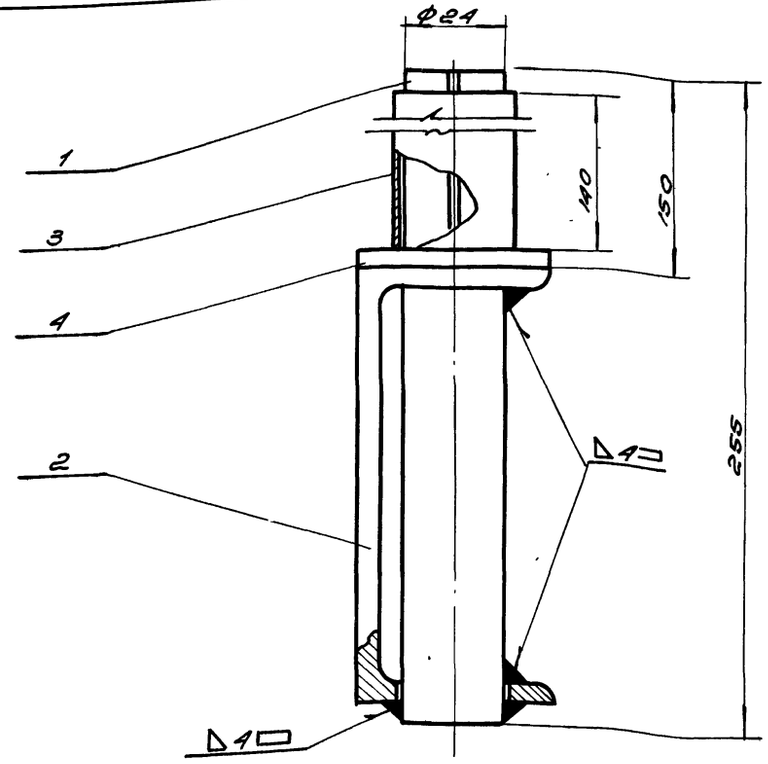

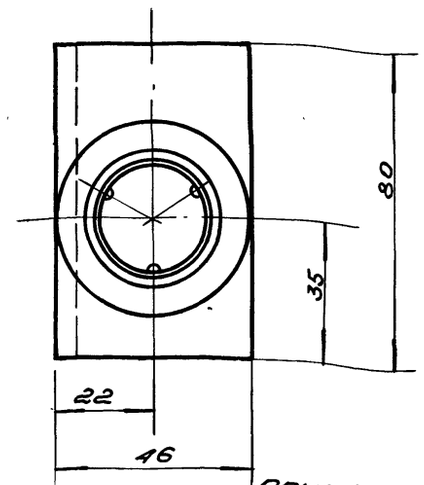

Общий вес 1.79 кг. М 1:1

Поз.	Обознач.	Наименов.	Кол.	Вес	Материал	Лист	Примеч.
4	ГОСТ 11371-65	Шайба 25	1	0.03	Л62 ГОСТ 1019-47	–	
3	ПВ3-07-002	Втулка С=140	1	0.09	Труба п. Пт. 27х1 Л62 ГОСТ 494-52	б/ч.	
2	ПВ1-07-002	Швеллер	1	0.76	Ст.3 ГОСТ 380-60	23	
1	ПВ3-07-001	Стержень	1	0.91	Ст.3 ГОСТ 380-60	54	

ТК	Ворота противопожарные и противопожарные ворота искронедающие		Серия 2.435-6	
1968г	Навеска правая. ПВ3-08-000 Детали ПВ3-03-007 и ПВ3-05-007		Выпуск 3	Лист 55

Госстрой СССР Госкомитет по гражданскому строительству, архитектуре и градостроительству при Госстрое СССР ГОСХИМПРОЕКТ г. Москва

Нач. С.Т.П. Бородинов; Гл. инж. СПА Суханов; Гл. инж. проекта Гетлин; Ст. техник Кулебо; Ст. инж. Сафронов; Ст. инж. Сафронов; Ст. инж. Сафронов

1651
Лист 56
Инв. №

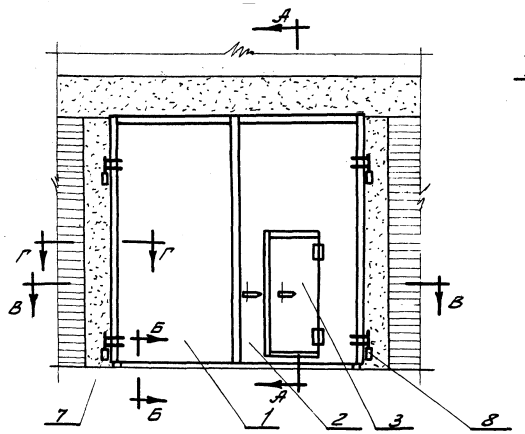

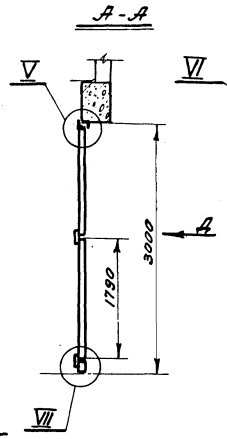

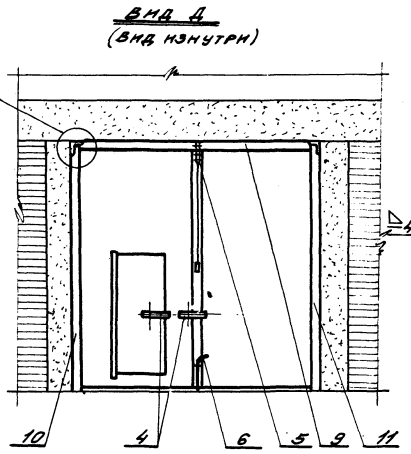

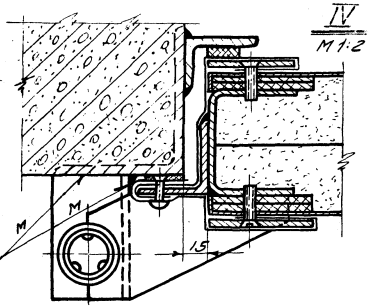

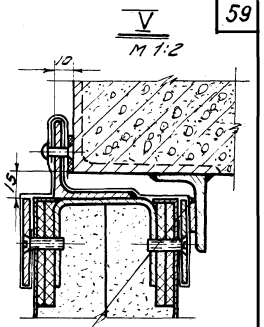

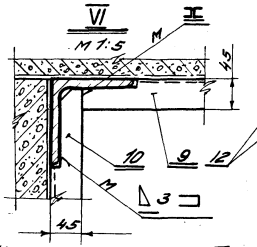

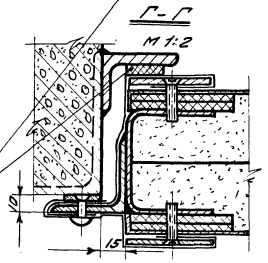

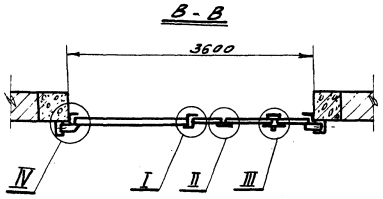

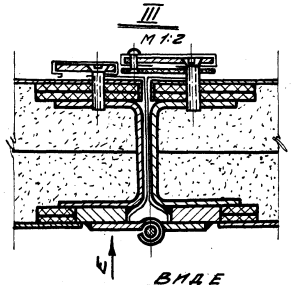

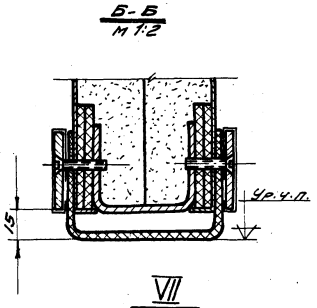

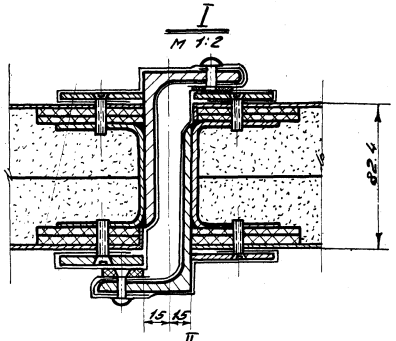

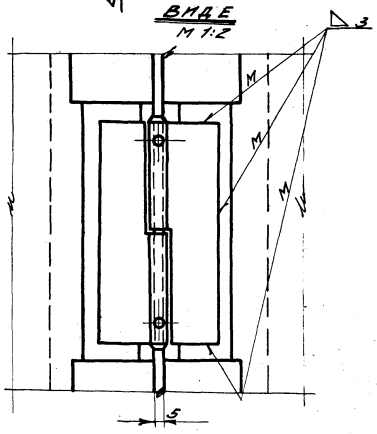

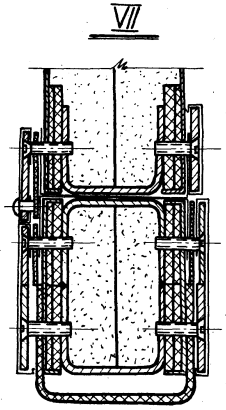

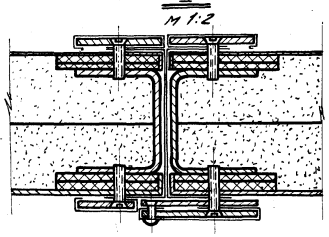

Нащельник к узлу III после установки калитки отогнуть, с учетом свободного прохождения калитки.
Монтажную сварку производить электродами типа Э42 ГОСТ 9467-60.

Общий вес 930 кг М 1:50

Поз.	Обознач.	Наименование	Кол.	Вес	Материал	Лист	Прим.
12	ПВ1-00-004	Уплотнение сеч. 20х3	9.6	0.96	Резина-пласт. ст. м. ГОСТ 7338-65	6/4	е-по месту
11	ПВ2-00-003	Нащельник левый	1	6.5	Ст. 3 ГОСТ 380-60	24	
10	ПВ2-00-002	Нащельник правый	1	6.45	Ст. 3 ГОСТ 380-60	22	
9	ПВ1-00-001	Нащельник верхний	1	7.52	Ст. 3 ГОСТ 380-60	16	
8	ПВ3-08-000	Навеска правая	2	3.58	Сбор.	55	
7	ПВ3-07-000	Навеска левая	2	3.58	Сбор.	54	
6	ПВ3-06-000	Шпингалет	1	2.7	Сбор.	53	
5	ПВ3-05-000	Защелка	1	8.0	Сбор.	51	
4	ПВ3-04-000	Щеколда	2	7.0	Сбор.	49	
3	ПВ3-03-000	Калитка	1	103.0	Сбор.	39	
2	ПВ4-02-000	Створка правая	1	388.0	Сбор.	59	
1	ПВ4-01-000	Створка левая	1	392.0	Сбор.	57	

ТК	Ворота противопожарные и противопожарные ворота искронедающие	Серия 2.435-6	
1968г.	Общий вид ворот ПВИ-3,6х3,0. ПВ4-00-000	Выпуск 3	Лист 56

Госхимпроектстройпроект
ГОСХИМПРОЕКТ
г. Москва

Согласовано: Институт Минсантехмонтажспецстрой, Проектный институт, Авдеев

Гл. инж. проекта Мещ. Пищ. Ст. техник Бочарова, Проверил Сучков, Гл. инж. пр. Рунцман, Нач. инж. ст. Клеев, Гл. спец. Садыков

Шифр 16 51 Лист 57 Инв. №

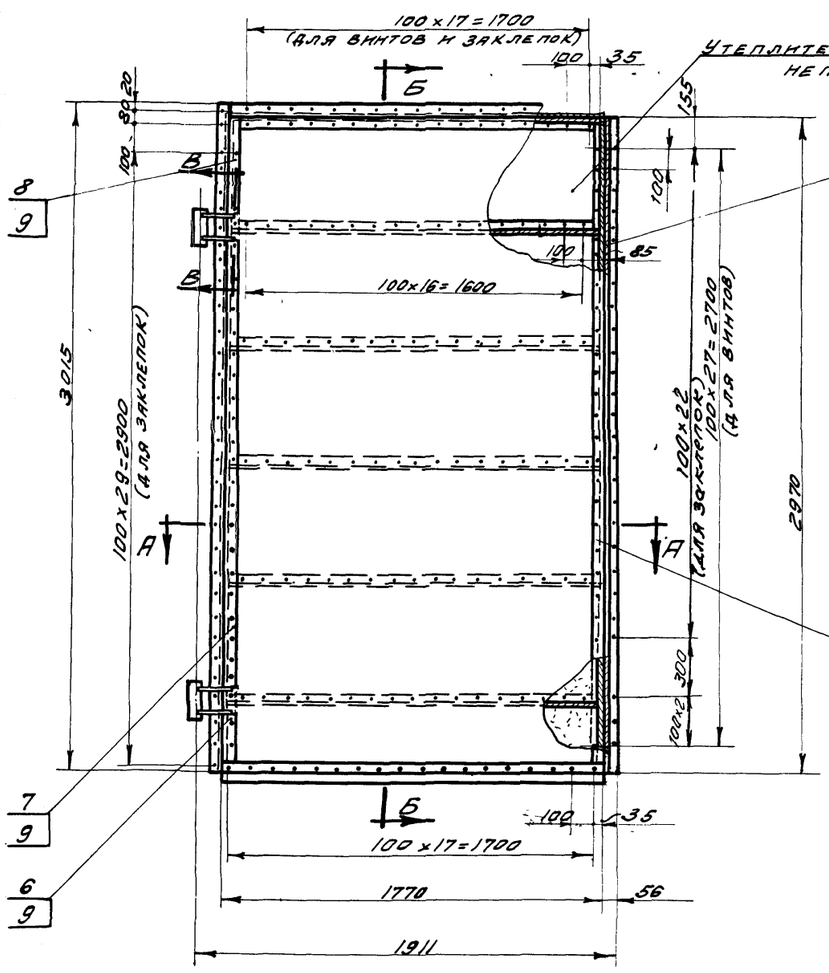

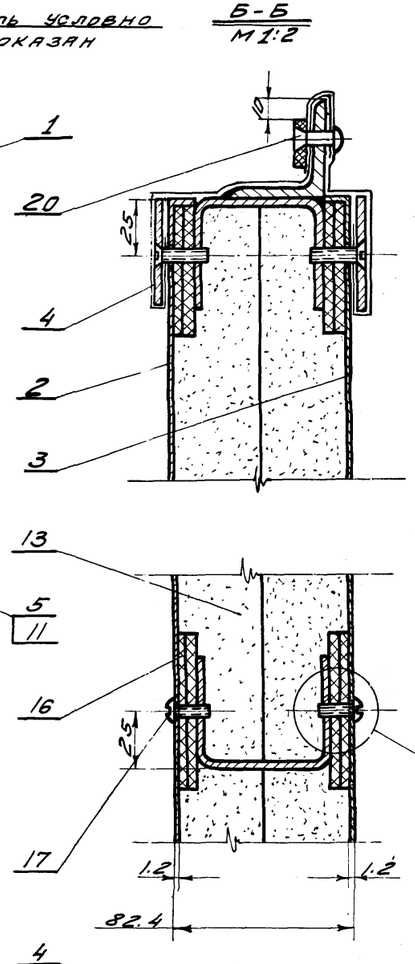

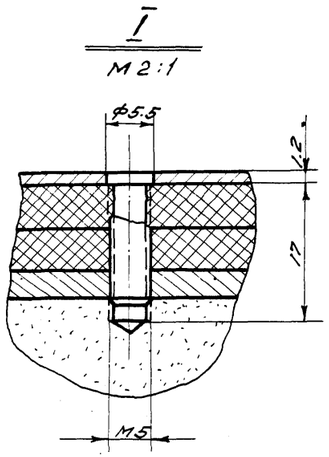

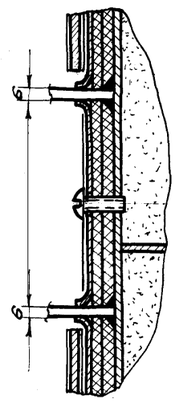

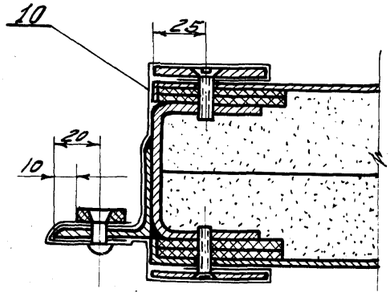

1 Отверстия под винты сверлить при монтаже по отверстиям в обшивке.

2. Утеплитель вырезать по месту.

Общий вес 392 кг. М 1:20

Поз.	Обознач.	Наименование	Кол.	Вес	Материал	Лист	Примеч.
20	ГОСТ 10300-62	Заклепка 5×14	75	0.21	Латунь Л62 ГОСТ 1019-47	–	
19	ГОСТ 1490-62	Винт М5×25	36	0.14	Ст.3 ГОСТ 380-60	–	
18	ГОСТ 1490-62	Винт М5×20	146	0.58	Ст.3 ГОСТ 380-60	–	
17	ГОСТ 1489-62	Винт М5×16	172	0.43	Ст.3 ГОСТ 380-60	–	
16	ПВ1-01-007	Прокладка 60×5	70 п.м.	17.0	Плита твердая древ.-волокн. ГОСТ 4598-60	Б/ч	е- по месту
15	ПВ1-01-006	Уплотнение е=1770 сеч. 220×5	1	2.0	Резина-пласт. ст. м. ГОСТ 7338-65	Б/ч	
14	ПВ1-01-005	Уплотнение сеч. 20×5	7.8 п.м.	0.78	Резина-пласт. ст. м. ГОСТ 7338-65	Б/ч	е- по месту
13	ПВ1-01-004	Утеплитель	0.42 м3	127.0	Плиты асбоцементные минерализованные	Б/ч	500×500× ×40
12	ПВ3-01-010	Полоса сеч. 0.4×100	3.65 п.м.	2.1	Латунь Л62 ГОСТ 931-52	Б/ч	е- по месту
11	ПВ4-01-007	Полоса сеч. 0.4×275 е=3050	1	2.84	Латунь Л62 ГОСТ 931-52	Б/ч	
10	ПВ4-01-006	Полоса сеч. 0.4×240	5.2 п.м.	4.3	Латунь Л62 ГОСТ 931-52	Б/ч	е- по месту
9	ПВ4-01-005	Полоса сеч. 0.4×190	8.4 п.м.	5.4	Латунь Л62 ГОСТ 931-52	Б/ч	
8	ПВ4-01-004	Планка	1	0.6	Ст.3 ГОСТ 380-60	63	
7	ПВ4-01-003	Планка	1	3.2	Ст.3 ГОСТ 380-60	63	
6	ПВ3-01-004	Планка	1	0.4	Ст.3 ГОСТ 380-60	44	
5	ПВ4-01-002	Планка	3	13.5	Ст.3 ГОСТ 380-60	63	
4	ПВ3-01-002	Планка	4	11.5	Ст.3 ГОСТ 380-60	44	
3	ПВ4-01-001	Обшивка	1	50.3	Ст.3 ГОСТ 380-60	61	
2	ПВ2-01-001	Обшивка	1	50.3	Ст.3 ГОСТ 380-60	30	
1	ПВ4-01-100	Каркас створки левой	1	99.6	Сбор.	58	

Госстрой СССР
Госкомитет по делам строительства
ГОСХИМПРОЕКТ
г. Москва

Гл. инж. проекта Садыков
Нач. отд. Ткачук
Гл. спец. Сидоров
Нач. сект. Лебедева
Проверил Сусанна
Нач. гр. Мар...
Ст. инж. Ка...

ТК 1968 г.

Ворота противопожарные и противопожарные ворота искронедающие

Створка левая. ПВ 4-01-000

Серия 2.435-6
Выпуск 3
Лист 57

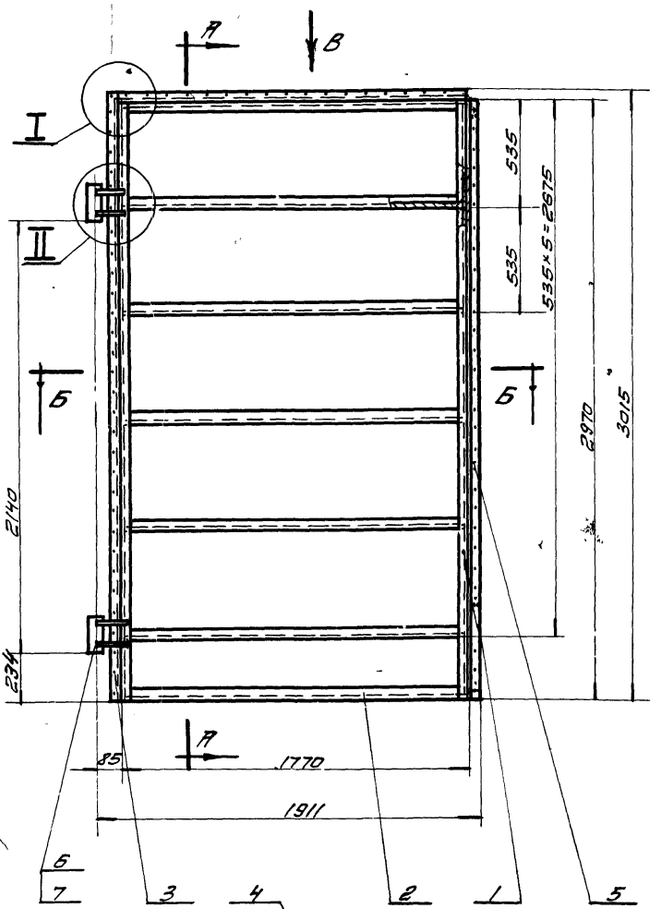

А-А
М1:2

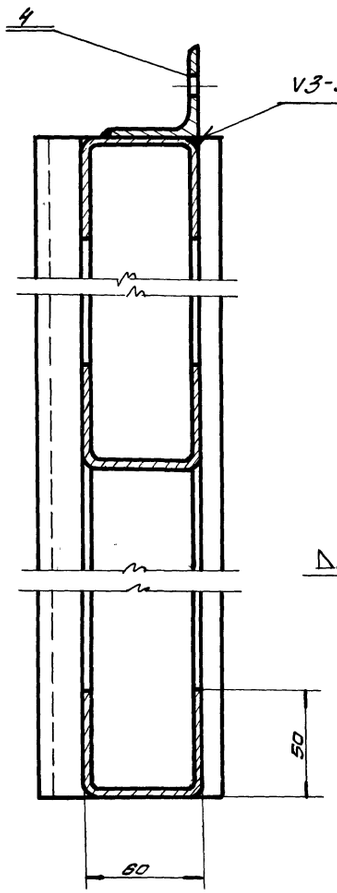

I
М1:2

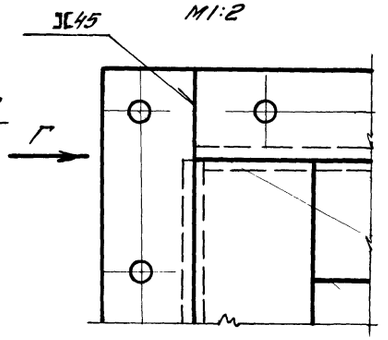

II
М1:2

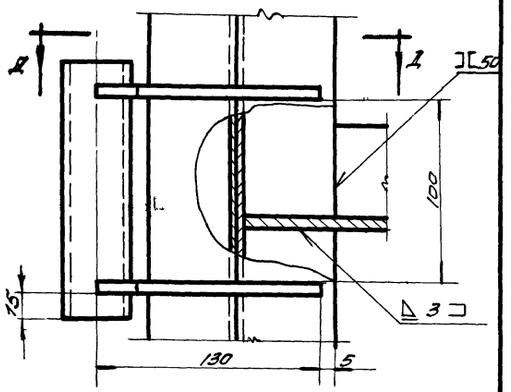

Вид Г
М1:2

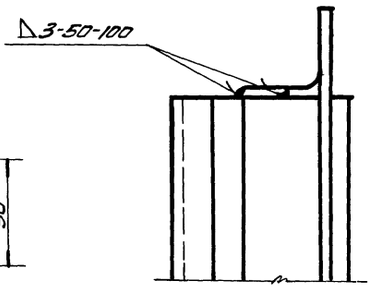

Д-Д
М1:2

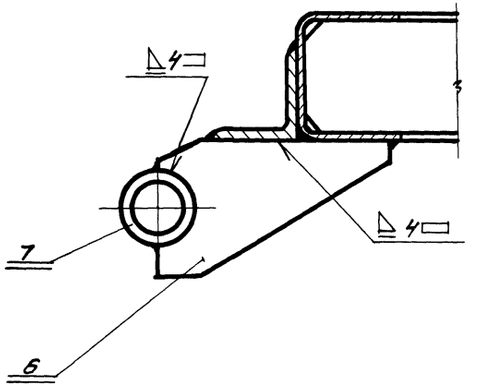

Сварку производить электродами типа Э42 ГОСТ 9467-60

Общий вес 99,6кг М1:20

7	ПВ1-01-1079	Втулка	2	0,84	Ст.3 ГОСТ 380-60	9	
6	ПВ1-01-106	Косынка	4	1.68	Ст.3 ГОСТ 380-60	9	
5	ПВ4-01-102	Нащельник	1	19,8	Ст.3 ГОСТ 380-60	40	
4	ПВ3-01-102	Нащельник	1	5,0	Ст.3 ГОСТ 380-60	41	
3	ПВ4-01-101	Нащельник	1	9,5	Ст.3 ГОСТ 380-60	40	
2	ПВ1-01-102	Поперечина	7	4,20	Ст.3 ГОСТ 380-60	7	
1	ПВ2-01-101	Стойка	2	20,8	Ст.3 ГОСТ 380-60	7	
Поз.	Обознач.	Наименование	Кол.	Вес	Материал	Лист	Прим.

Вид В
М1:2

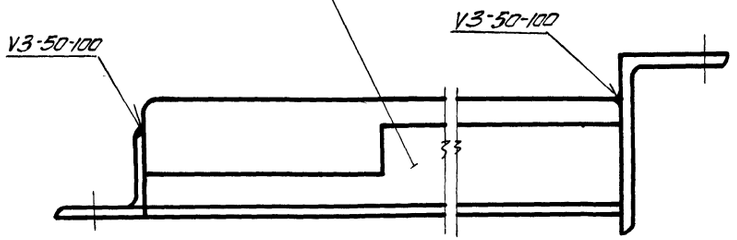

Б-Б
М1:2

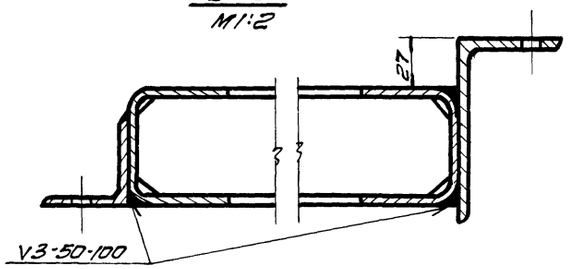

ТК	Ворота противопожарные и противопожарные ворота искронедающие	Серия 2435-6	
1968г.	Каркас створки левой. ПВ4-01-100.	Выпуск 3	Лист 58

Госкомпроект СССР г. Москва
Гл. инж. проекта Гуткин
Нач. отд. Гуткин
Гл. специалист Гуткин
Конструктор Сидорова
Н. контр. Гуткин
Гл. архитектор проекта Гуткин

Шифр 1651
Лист 59
Инв. №

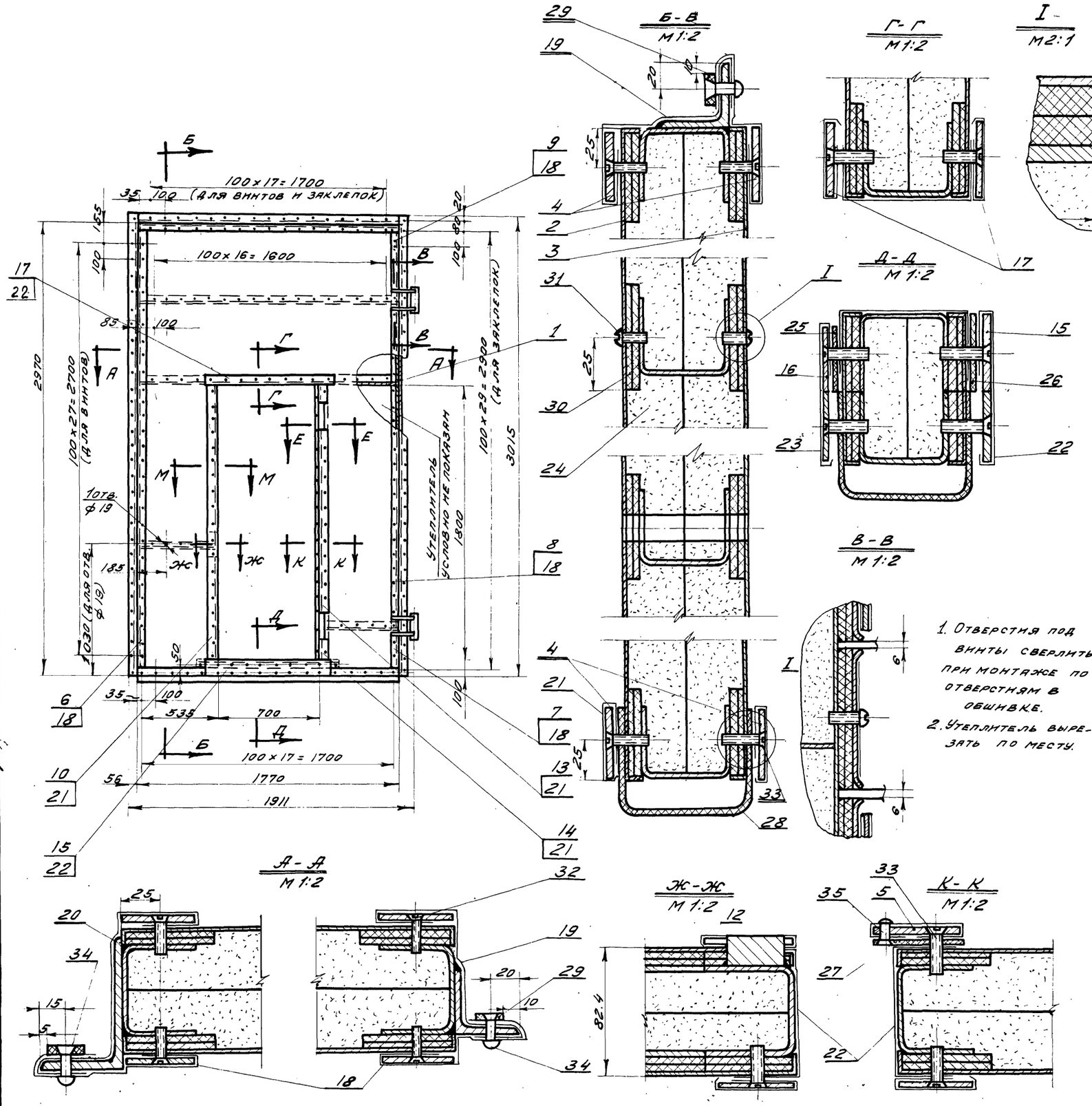

1. Отверстия под винты сверлить при монтаже по отверстиям в обшивке.
2. Утеплитель вырезать по месту.

Общий вес 388 кг. М 1:20

Поз.	Обозначен.	Наименование	Кол.	Вес	Материал	Лист	Примеч.
35	ГОСТ 10300-62	Заклепка 5×12	17	0.05	Латунь Л62 ГОСТ 1019-47	—	
34	ГОСТ 10300-62	Заклепка 5×14	77	0.22	Латунь Л62 ГОСТ 1019-47	—	
33	ГОСТ 1490-62	Винт М5×25	58	0.2	Ст.3 ГОСТ 380-60	—	
32	ГОСТ 1490-62	Винт М5×20	201	0.58	Ст.3 ГОСТ 380-60	—	
31	ГОСТ 1490-62	Винт М5×16	66	0.19	Ст.3 ГОСТ 380-60	—	
30	ПВ1-01-007	Прокладка сеч. 60×5	71.4 п.м.	18.2	Плита тв. древесно-волокнист. ГОСТ 4598-60	Б/ч	
29	ПВ1-01-005	Уплотнение сеч. 20×5	7.8 п.м.	0.78	Резина-пласт. 5т.м. ГОСТ 7338-65	Б/ч	
28	ПВ1-01-006	Уплотнение сеч. 220×5 e=1770	1	2.0	Резина-пласт. 5т.м. ГОСТ 7338-65	Б/ч	
27	ПВ1-02-004	Уплотнение сеч. 50×3 e=1820	1	0.42	Резина-пласт. 5т.м. ГОСТ 7338-65	Б/ч	
26	ПВ3-02-014	Уплотнение сеч. 50×5 e=850	1	0.2	Резина-пласт. 5т.м. ГОСТ 7338-65	Б/ч	
25	ПВ3-02-013	Уплотнение сеч. 35×5 e=850	1	0.15	Резина-пласт. 5т.м. ГОСТ 7338-65	Б/ч	
24	ПВ1-01-004	Утеплитель	0.41 м³	123	Плиты асбоверм. кулитовые	Б/ч	500×500×40
23	ПВ3-02-012	Полоса сеч. 0.4×135	0.9 п.м.	0.4	Латунь Л62 ГОСТ 931-52	Б/ч	
22	ПВ3-02-011	Полоса сеч. 0.4×155	5.9 п.м.	3.1	Латунь Л62 ГОСТ 931-52	Б/ч	е-по месту
21	ПВ3-01-010	Полоса сеч. 0.4×100	11.5 п.м.	3.1	Латунь Л62 ГОСТ 931-52	Б/ч	е-по месту
20	ПВ4-01-007	Полоса сеч. 0.4×275	3.2 п.м.	2.84	Латунь Л62 ГОСТ 931-52	Б/ч	
19	ПВ4-01-006	Полоса сеч. 0.4×240	5.2 п.м.	4.3	Латунь Л62 ГОСТ 931-52	Б/ч	е-по месту
18	ПВ4-01-005	Полоса сеч. 0.4×190	8.4 п.м.	5.4	Латунь Л62 ГОСТ 931-52	Б/ч	е-по месту
17	ПВ3-02-010	Планка	2	2.6	Ст.3 ГОСТ 380-60	47	
16	ПВ3-02-009	Планка	1	0.9	Ст.3 ГОСТ 380-60	47	
15	ПВ3-02-008	Планка	1	1.3	Ст.3 ГОСТ 380-60	46	
14	ПВ3-02-007	Планка	2	0.6	Ст.3 ГОСТ 380-60	46	
13	ПВ3-02-006	Планка	1	1.3	Ст.3 ГОСТ 380-60	46	
12	ПВ3-02-005	Планка	1	1.6	Ст.3 ГОСТ 380-60	46	
11	ПВ3-02-004	Планка	1	1.4	Ст.3 ГОСТ 380-60	45	см. сеч. М-М
10	ПВ3-02-003	Планка	1	2.7	Ст.3 ГОСТ 380-60	45	
9	ПВ4-01-004	Планка	1	0.6	Ст.3 ГОСТ 380-60	63	
8	ПВ4-01-003	Планка	1	3.2	Ст.3 ГОСТ 380-60	63	
7	ПВ3-01-004	Планка	1	0.4	Ст.3 ГОСТ 380-60	44	
6	ПВ4-01-002	Планка	3	13.45	Ст.3 ГОСТ 380-60	63	
5	ПВ3-02-002	Планка	1	2.7	Ст.3 ГОСТ 380-60	45	
4	ПВ3-01-002	Планка	4	11.5	Ст.3 ГОСТ 380-60	44	
3	ПВ2-02-002	Обшивка	1	38.8	Ст.3 ГОСТ 380-60	32	
2	ПВ4-02-001	Обшивка	1	39.0	Ст.3 ГОСТ 380-60	62	
1	ПВ4-02-100	Каркас створки правой	1	102	сбор.	60	

ТК	Ворота противопожарные и противопожарные ворота искромедающие.	Серия 2.435-6	
1968г.	Створка правая. ПВ4-02-000	Выпуск 3	Лист 59

Госстрой СССР
Союз иммефтестройпроект
ГОСХИМПРОЕКТ
г. Москва

Согласовано.

Рук. гр. Мещанов
Техник Баранов
Проверил Суханов
Нач. с.т.п. Гуткин
Гл. инж. с.т.п. Клеер
Гл. спец. Садыков

9328-03 63

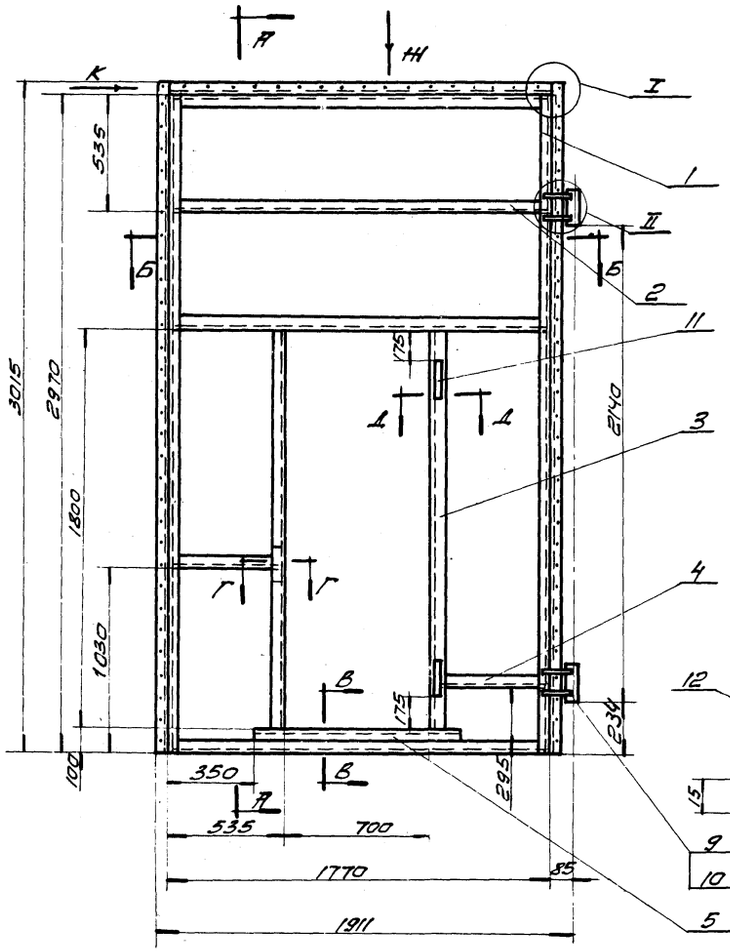

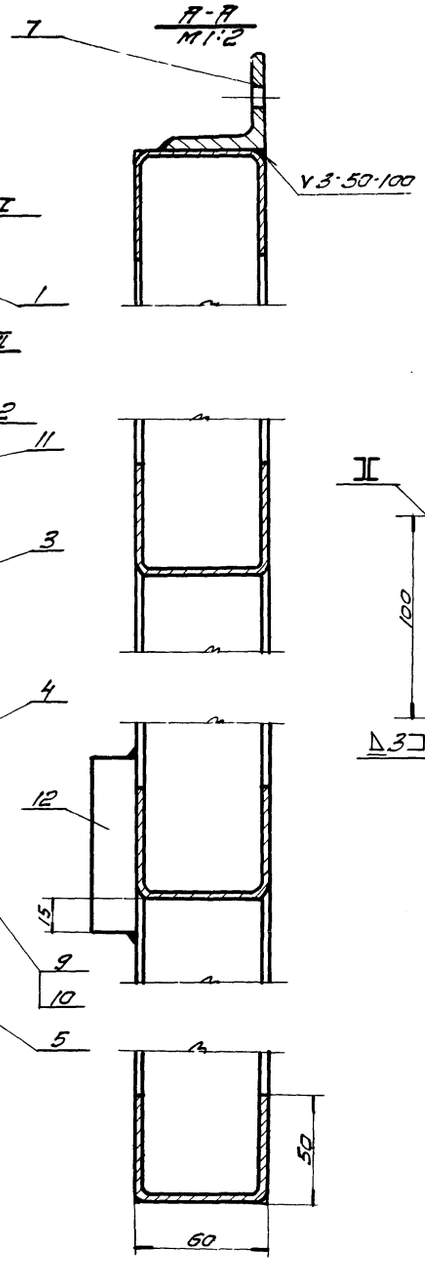

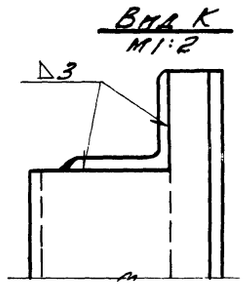

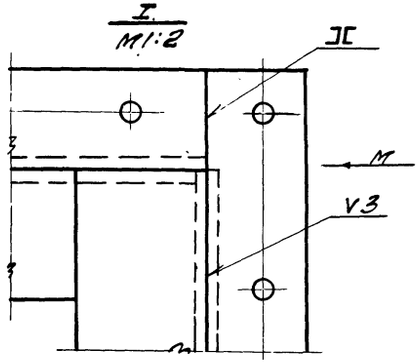

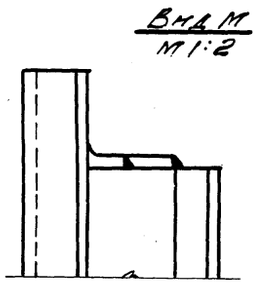

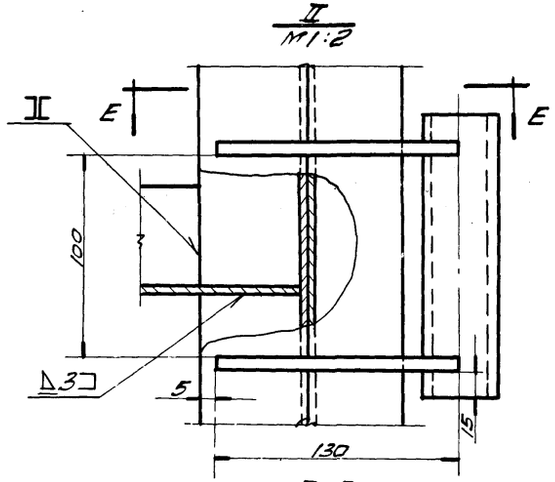

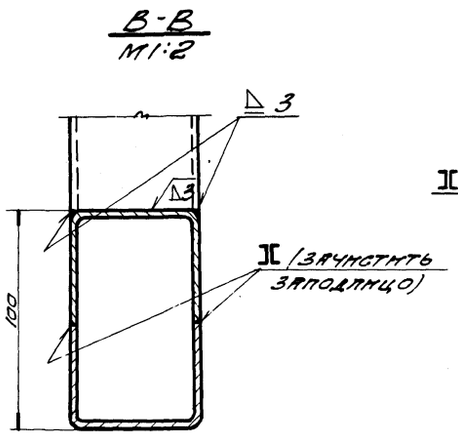

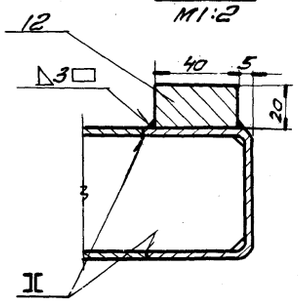

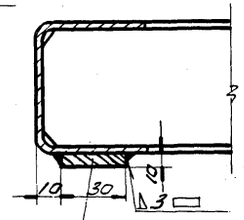

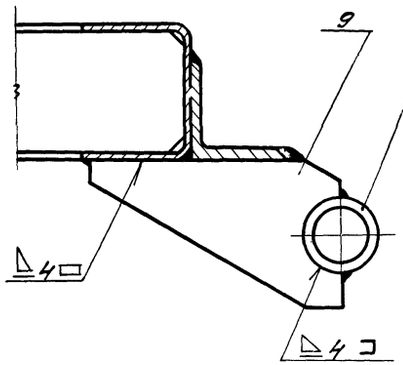

Сварку производить электродами типа Э42 ГОСТ 9467-60

Общий вес 102 кг

М 1:20

Поз	Обозначение	Наименование	Кол.	Вес	Материал	Лист	Прим.
12	ПВ1-02-108	Планка 20×40×80	1	0,5	Ст.3 ГОСТ 380-60	Б/4	
11	ПВ1-02-107	Планка 10×30×150	2	0,4	Ст.3 ГОСТ 380-60	Б/4	
10	ПВ1-01-107	Втулка	2	0,84	Ст.3 ГОСТ 380-60	9	
9	ПВ1-01-106	Косынка	4	1,68	Ст.3 ГОСТ 380-60	9	
8	ПВ4-02-102	Нащельник	1	9,5	Ст.3 ГОСТ 380-60	40	
7	ПВ3-02-102	Нащельник	1	5,0	Ст.3 ГОСТ 380-60	41	
6	ПВ4-02-101	Нащельник	1	20,1	Ст.3 ГОСТ 380-60	40	
5	ПВ1-02-103	Усилитель	1	3,75	Ст.3 ГОСТ 380-60	7	
4	ПВ1-02-103	Поперечина	2	3,28	Ст.3 ГОСТ 380-60	7	
3	ПВ1-02-101	Стойка	2	12,6	Ст.3 ГОСТ 380-60	7	
2	ПВ1-01-102	Поперечина	4	2,40	Ст.3 ГОСТ 380-60	7	
1	ПВ2-01-101	Стойка	2	20,8	Ст.3 ГОСТ 380-60	7	

ТК — Ворота противопожарные и противопожарные ворота искронедающие — Серия 2.435-6

1968г. Каркас створки правой. ПВ4-02-100. — Выпуск 3 — Лист 60

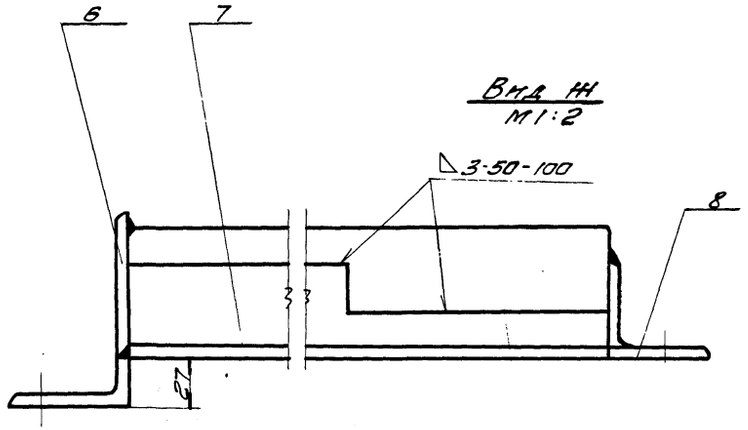

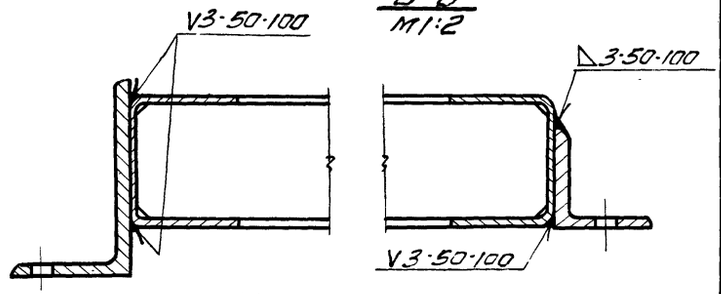

Инв. № подл. | Подпись и дата | Взам. инв. №

Г. Москва

2 остальное

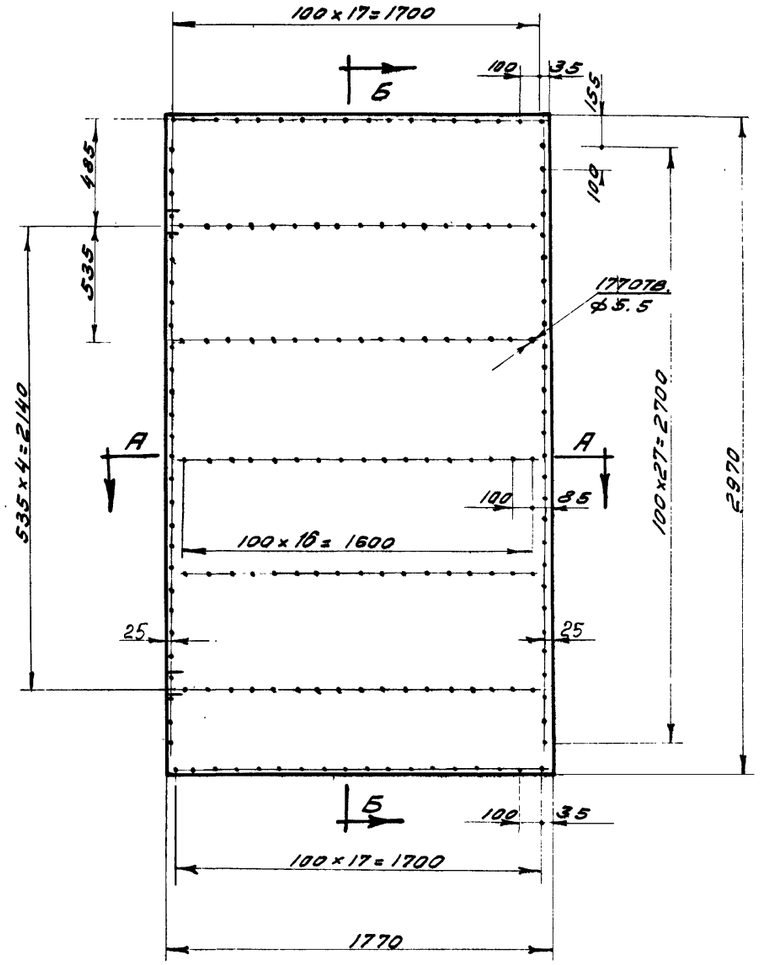

Б-Б
М 1:1

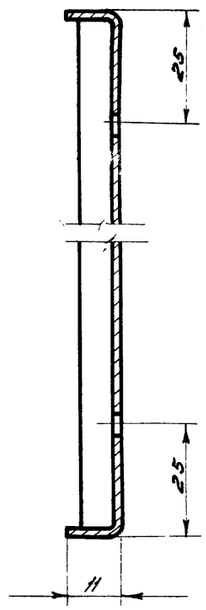

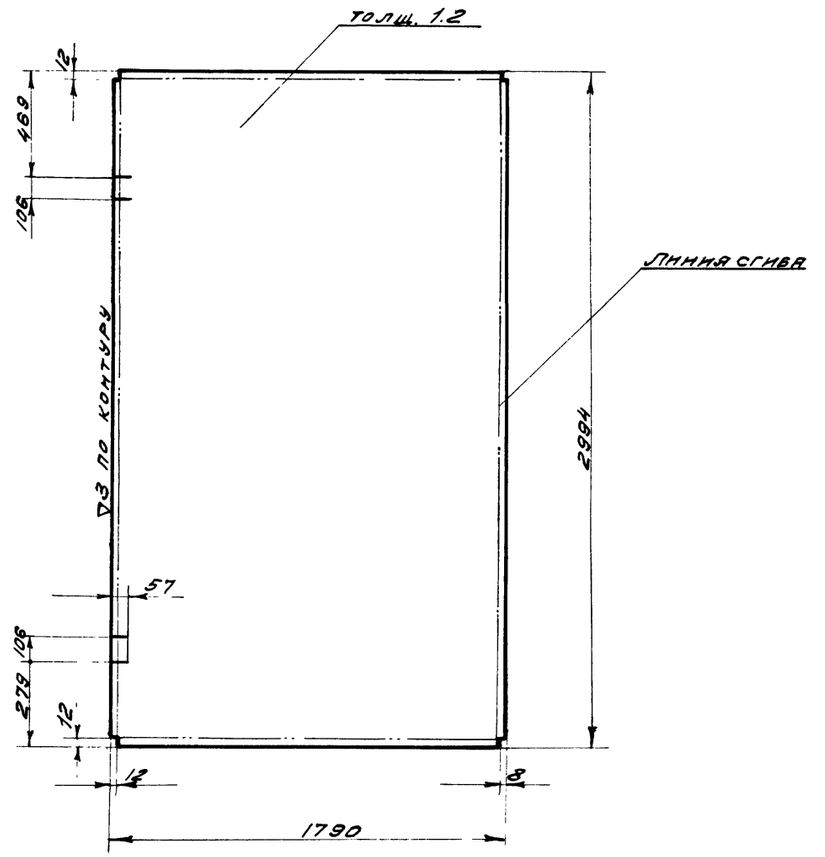

1. Сварку отогнутых кромок производить электродами типа Э42 ГОСТ 9467-60
2. Шов снаружи зачистить.

А-А
М 1:1

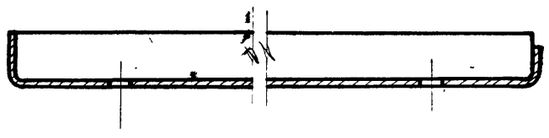

Чертил		Обшивка	ПВ4-01-001		
Проверил					
2.435-6 Вып. 3		Лист 1,2 ГОСТ 3680-57 / Ст. 3 ГОСТ 380-60	Вес 50.3	М-б 1:20	Лист 61
ТК		Ворота противопожарные и противопожарные ворота искронедающие		Серия 2.435-6	
1968 г.		Деталь створки левой. ПВ4-01-001		Выпуск 3	Лист 61

Согласовано:

Рук. группы Мещанов
Чертежн. Карпов
Проверил Суханов
Нач. С.Т.П. Гуткин
Гл. инж. С.Т.П. Клеер
Гл. специал. Садыков

Гос. строй СССР
Союзхимнефтестройпроект
ГОСХИМПРОЕКТ
г. Москва

9328-03 65

~ Остальное

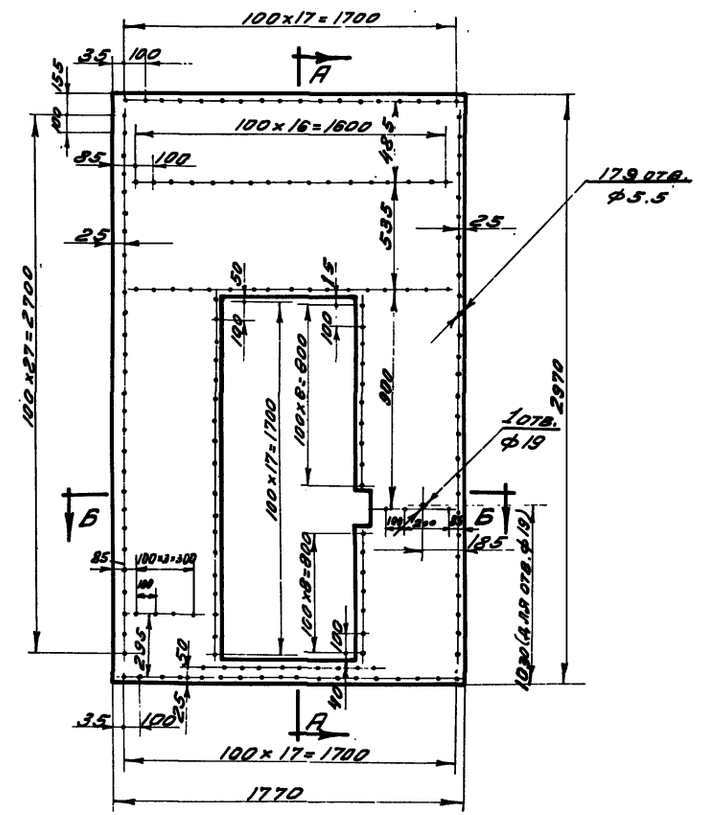

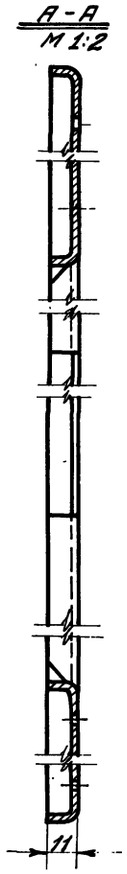

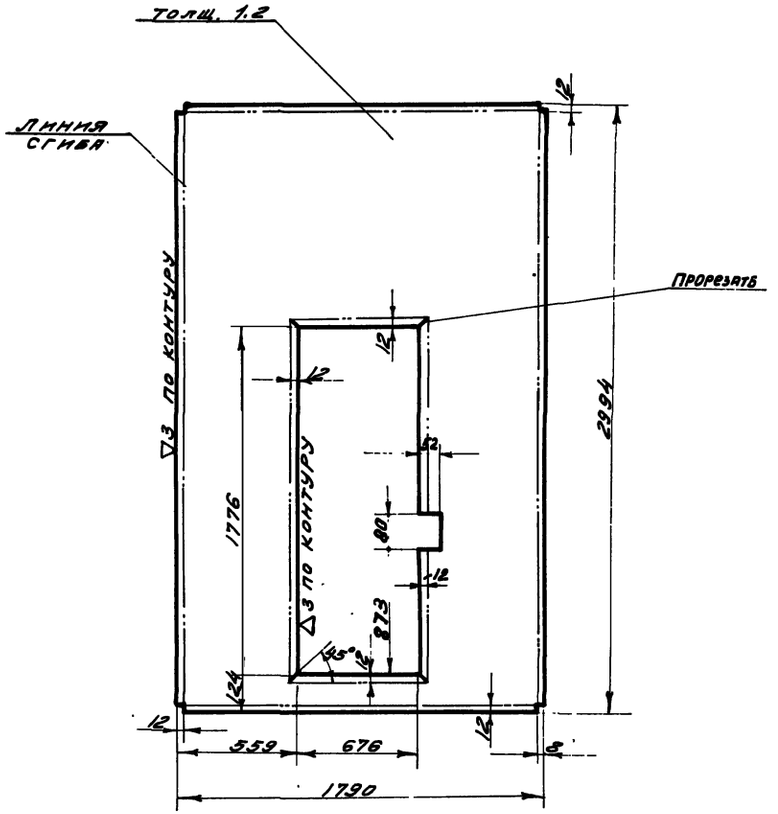

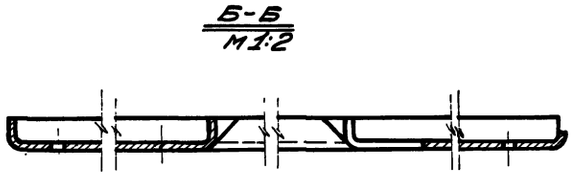

Сварку отогнутых кромок производить электродами типа Э 42 ГОСТ 9467-60

Шов снаружи зачистить.

Черт. / Провер.		Обшивка		ПВ4-02-001	
2.435-6 вып. 3		Лист 1.2 ГОСТ 3680-57 / Ст. 3 ГОСТ 380-60	Вес 38.8	М-Б 1:20	Лист 62
ТК	Ворота противопожарные и противопожарные ворота искронедающие			Серия 2.435-6	
1968 г.	Деталь створки правой. ПВ4-02-001			Выпуск 3	Лист 62

Инв. № 1651 Лист 62

Техник Баранов; Проверил Суханов; Сверила Шинкова; Нач. сект. Гуткин; Гл. инж. ст. Клеер; Гл. спец. Садыков

Госстрой СССР Союзхимнефтестройпроект ГОСХИМПРОЕКТ г. Москва

Шифр	165
Лист	63
Инв. №	

Согласовано:

Рук. груп	Мещанов	
Техник	Карпов	
Проверил	Суханов	
Нач. ст. п.	Гуткин	
Гл. инж. ст. п.	Клеер	
Гл. спец.	Садыков	

Госстрой СССР
Союзхимнефтестройпроект
ГОСХИМПРОЕКТ
г. Москва

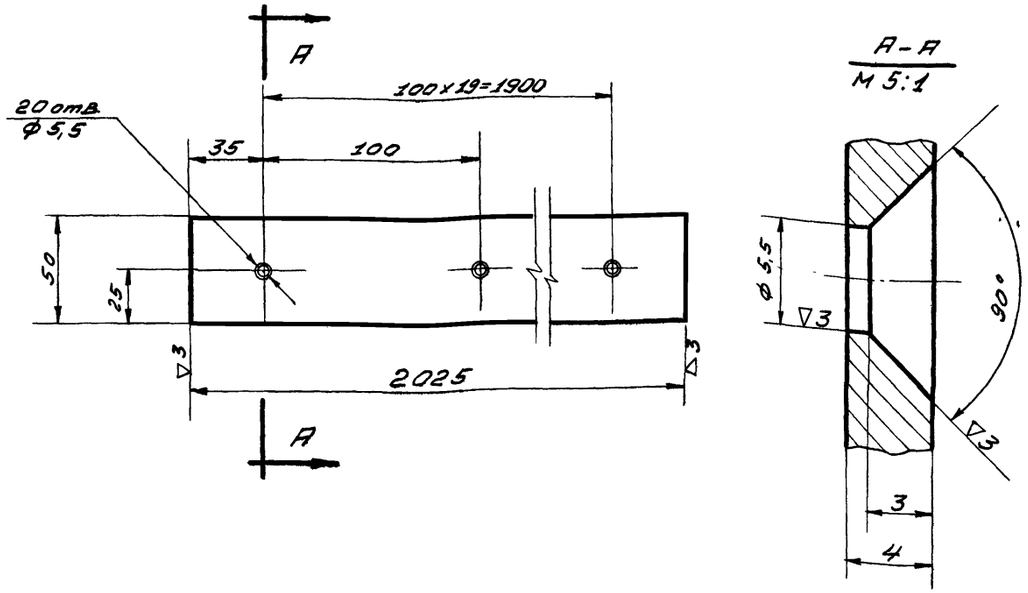

Чертил.		Планка	ПВ4-01-003	
Проверил				
2.435-6 Вып.3	Полоса 4×50 ГОСТ 103-57 / СТ.3 ГОСТ 380-60	Вес 3,2	М-Б 1:2	Лист 63

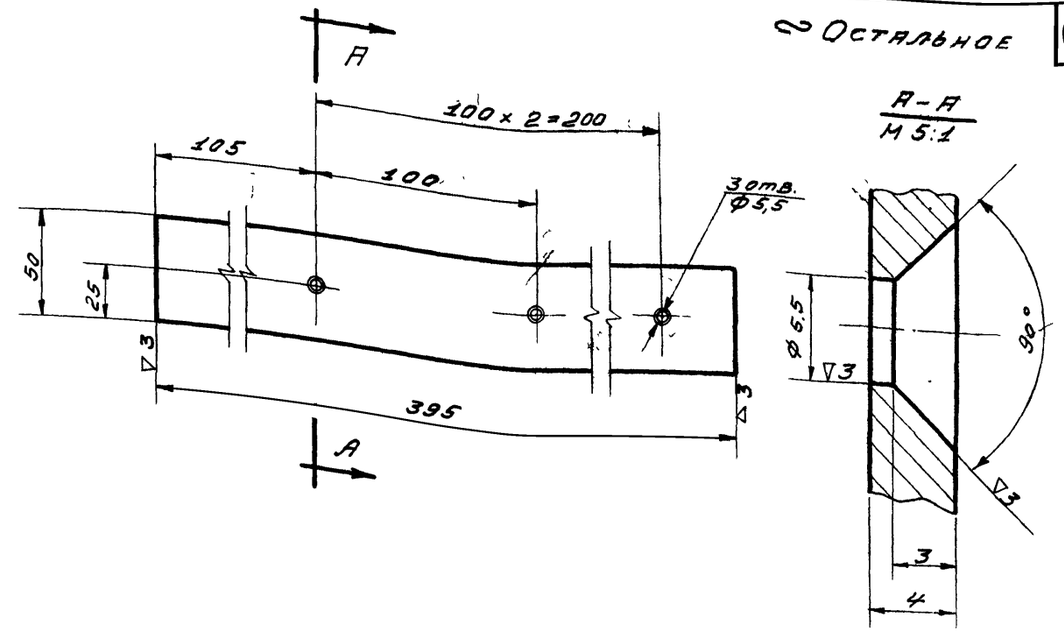

Чертил.		Планка	ПВ4-01-004	
Проверил				
2.435-6 Вып.3	Полоса 4×50 ГОСТ 103-57 / СТ.3 ГОСТ 380-60	Вес 0,6	М-Б 1:2	Лист 63

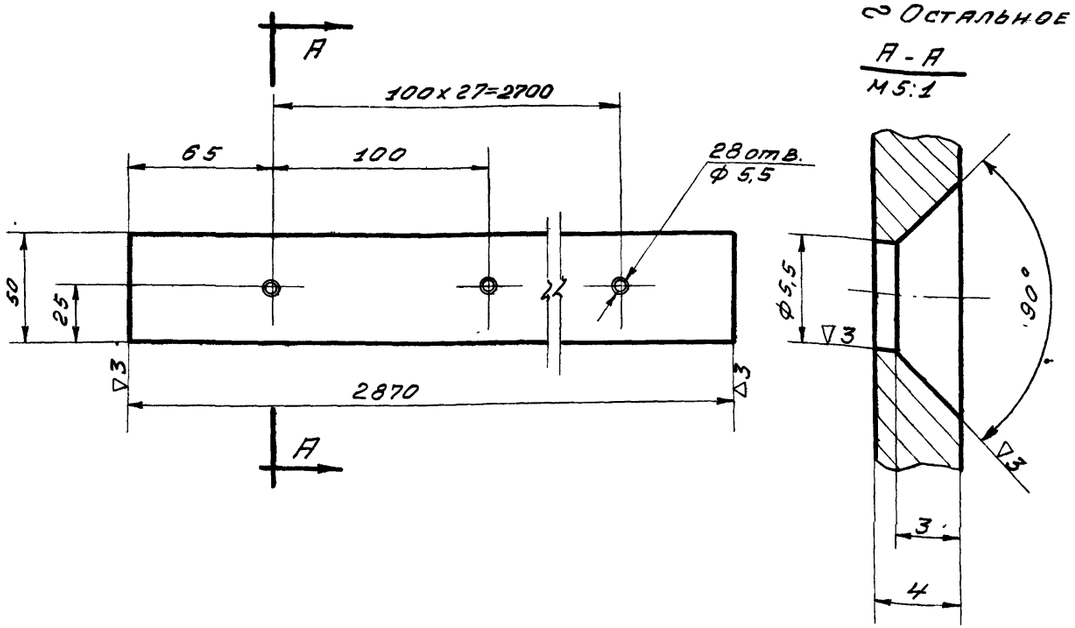

Чертил.		Планка	ПВ4-01-002	
Проверил				
2.435-6 Вып.3	Полоса 4×50 ГОСТ 103-57 / СТ 3 ГОСТ 380-60	Вес 4,48	М-Б 1:2	Лист 63

ТК	Ворота противопожарные и противопожарные ворота искронедающие.	Серия 2.435-6	
1968г	Детали. ПВ4-01-002, ПВ4-01-003, ПВ4-01-004	Выпуск 3	Лист 63

Назарова 9328-03 67

gost.e-ecolog.ru