ГОСУДАРСТВЕННЫЙ КОМИТЕТ СОВЕТА МИНИСТРОВ СССР ПО ДЕЛАМ СТРОИТЕЛЬСТВА
(ГОССТРОЙ СССР)

ТИПОВЫЕ КОНСТРУКЦИИ И ДЕТАЛИ ЗДАНИЙ И СООРУЖЕНИЙ

Отменён и 6-90.
Замён
б/з

СЕРИЯ 2.435-6

ПРОТИВОПОЖАРНЫЕ ДВЕРИ И ВОРОТА ПРОМЫШЛЕННЫХ ЗДАНИЙ

ВЫПУСК 1

ПРОТИВОПОЖАРНЫЕ ДВЕРИ

ЦЕНТРАЛЬНЫЙ ИНСТИТУТ ТИПОВЫХ ПРОЕКТОВ
МОСКВА

gost.e-ecolog.ru

ГОСУДАРСТВЕННЫЙ КОМИТЕТ СОВЕТА МИНИСТРОВ СССР ПО ДЕЛАМ СТРОИТЕЛЬСТВА
(ГОССТРОЙ СССР)

ТИПОВЫЕ КОНСТРУКЦИИ И ДЕТАЛИ ЗДАНИЙ И СООРУЖЕНИЙ

СЕРИЯ 2.435-6

ПРОТИВОПОЖАРНЫЕ ДВЕРИ И ВОРОТА ПРОМЫШЛЕННЫХ ЗДАНИЙ

ВЫПУСК 1

ПРОТИВОПОЖАРНЫЕ ДВЕРИ

Разработан
Институтом Госхимпроект

Утвержден
и введен в действие с 1/I-67г.
приказом Госстроя СССР
от 29/XI-1967 г № 106

ЦЕНТРАЛЬНЫЙ ИНСТИТУТ ТИПОВЫХ ПРОЕКТОВ
МОСКВА

9328-01 2

Наименование листов	№ № листов	№ № стр.
Титульный лист	—	1
Содержание альбома	—	2
Пояснительная записка	1	3
Типы и размеры дверей и проёмов	2	4
Полотно П-1	3	5
Полотно П-2	4	6
Полотно П-3	5	7
Полотно П-4	6	8
Полотно П-5	7	9
Детали полотен дверей ПД	8	10
Полотно ПУ-1	9	11
Полотно ПУ-2	10	12
Полотно ПУ-3	11	13
Полотно ПУ-4	12	14
Полотно ПУ-5	13	15
Детали полотен дверей ПДУ	14	16
Схемы и детали рам РПД	15	17
Схемы и детали рам РПДУ	16	18
Спецификация металла на рамы РПД и РПДУ	17	19
Детали установки рам в проёмах	18	20
Детали навески дверей и установки дверных приборов	19	21
Поковки дверей и спецификация металла на приборы	20	22

МИФР 1651
Марка-лист —
Инв.№ 171385-3

Согласовано

Гл. инж. проекта	Румянцев	
Нач. сектора	Гуткин	
Гл. инж. сект.	Клеер	
Гл. спец. сект.	Садыков	
Дата выпуска		1966
Рук. группы	Горбунов	
Ст. техник	Гинзбург	
Техник	Абрамова	

ПОЯСНИТЕЛЬНАЯ ЗАПИСКА

1. Противопожарные двери разработаны в соответствии с требованиями СН и П, а также с учетом ведомственных норм, и предназначаются для установки:

а) в противопожарных и внутренних стенах помещений с пожароопасными производствами (в том числе и лестничных клетках);

б) в противопожарных стенах при расстоянии между проемами до 4х метров во взаимо-перпендикулярном направлении;

в) в наружных стенах при непосредственном выходе (без тамбура) к наружным установкам, содержащим горючие вещества.

2. Двери (утепленные и неутепленные) имеют предел огнестойкости 1,5 часа.

3. Принятая маркировка дверей состоит из буквенного индекса „ПД" (противопожарная дверь) и цифрового индекса, определяющего габаритные размеры двери. Утепленные двери имеют дополнительный индекс „У".

4. При установке двери должны быть оборудованы устройством для самозакрывания (пружины, пневматические приборы, резиновые растяжки и т. п.)

5. Для изготовления дверей применяются стандартные полотна по ГОСТ 6629-64 из щитов со сплошным заполнением толщиной 40 мм. Для дверей, устанавливаемых в проемах высотой 2415 мм (габарит приспособлен для возможности установки дверей в панельных стенах), к стандартным полотнам сверху и снизу прибиваются деревянные рейки

6. Поверхность полотен обшивается кровельной сталью (ГОСТ 8075-56) по асбестовому картону толщиной 5 мм (ГОСТ 2850-58).

7. Дверными коробками служат металлические рамы, привариваемые к анкерам, заложенным при возведении стен.

8. В металлической обшивке дверей прорезаются до древесины два круглых отверстия с каждой стороны полотна двери для выхода газов из-под обшивки во время пожара. Допускается устройство отверстий с одной стороны, если пожароопасное производство размещается только в одном из помещений. Отверстия закрываются накладками из кровельной стали, припаянными на сплаве с температурой плавления не выше 350°, в соответствии со СН и П II-А.5-62.

9. При изготовлении обшивки полотна двери рисунок обшивки может корректироваться в зависимости от раскроя кровельных листов.

10. Внутренние и наружные поверхности обшивки покрываются одним слоем грунтовки ХС-010 с предварительной тщательной очисткой и обезжириванием.

11. Цветовая покраска полотна выполняется по проекту.

12. В случае установки дверей в здании с агрессивной средой, защитная окраска выполняется в соответствии с проектом.

13. В помещениях, где имеются горючие жидкости, необходимо устраивать в проемах с противопожарными дверями пороги с пандусом высотой не менее 150 мм.

14. Рабочие чертежи дверей согласованы с ГУПО МООП СССР 15 декабря 1966 г.

Шифр	1651	Марка-лист	1
Инв. №	171385-4		

Согласовано: Гл. конструктор-та Авдеев; Гл. архит. ин-та Пермогенский; Гл. специал. по антикоррозии Капачинский; Садыков; Горбунов; Гинзбург; Абрамова; Кл. спец. сект. Рук. группы; Гл. архит.; Техник; Устрашкин; Румянцев; Гуткин; Клеер; Гл. инж. ин-та; Гл. инж. пр-та; Нач. сектора; Гл. инж. сект.; Дата выпуска: 1966 г.

	Противопожарные двери	Серия 2.435-6	
1966 г.	Пояснительная записка	Выпуск 1	Лист 1

9328-01 4

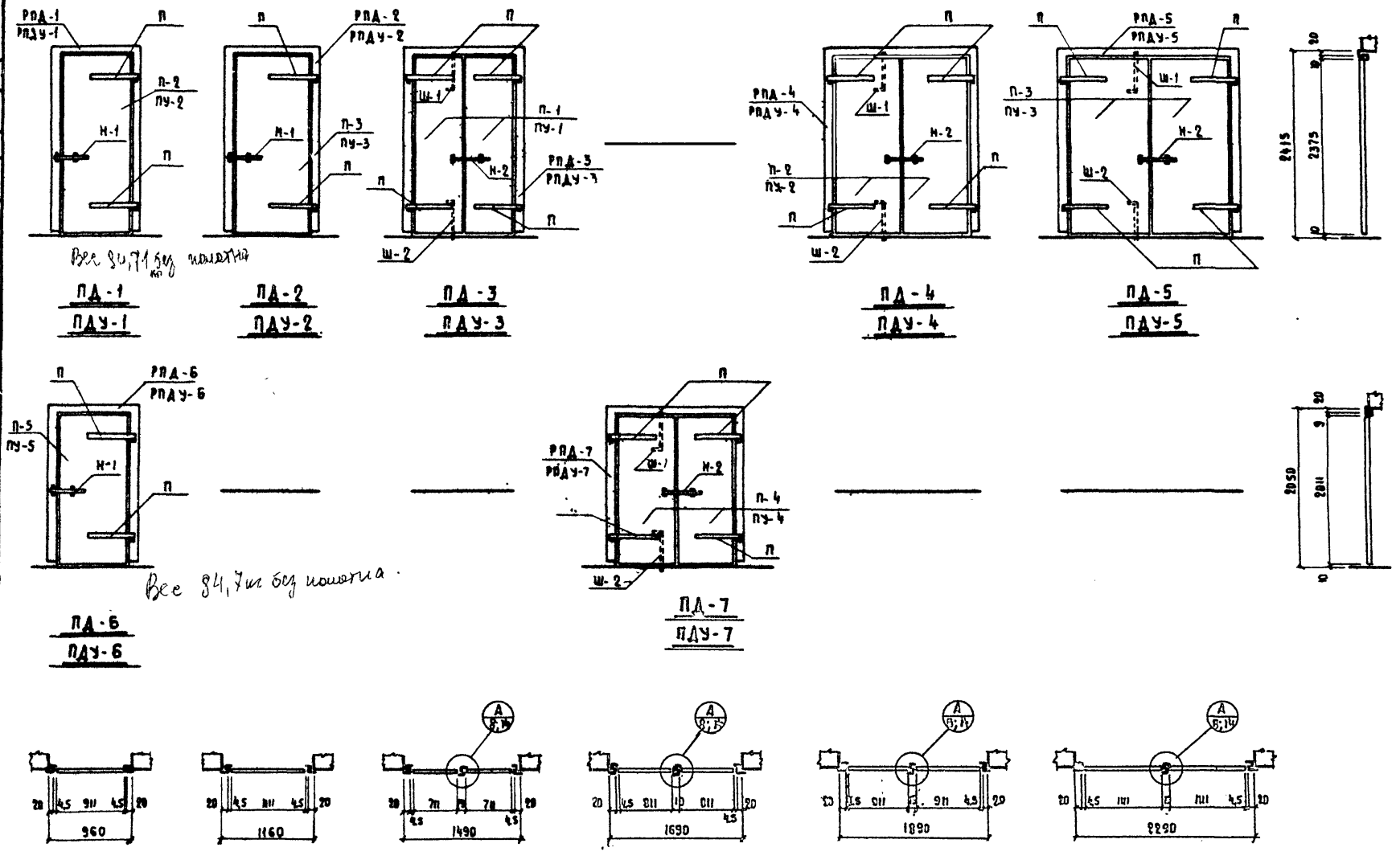

Примечание: На фасадах двупольных дверей нащельники условно не показаны (см. узел „А" на листах 8 и 14).

Противопожарные двери		Серия 2.435-6
1966г.	Типы и размеры дверей и проёмов	Выпуск 1 / Лист 2

Шифр 1651
Марка - лист 2
Инв №
171385-5

Согласовано: Гл. констр. Авдеев; Гл. архит. Пермогенский

Гл. инж. ин-та Устрашкин; Гл. инж. пр-та Румянцев; Нач. сектора Гуткин; Гл. инж. сект. Клеер; Дата выпуска: 1966 г.

Гл. инж. ин-та Ладыкин; Гл. инж. пр-та Рубин; Нач. сектора Гинзбург; Гл. инж. сект. Абрамова; Проверил Мещанов

9328-01 5

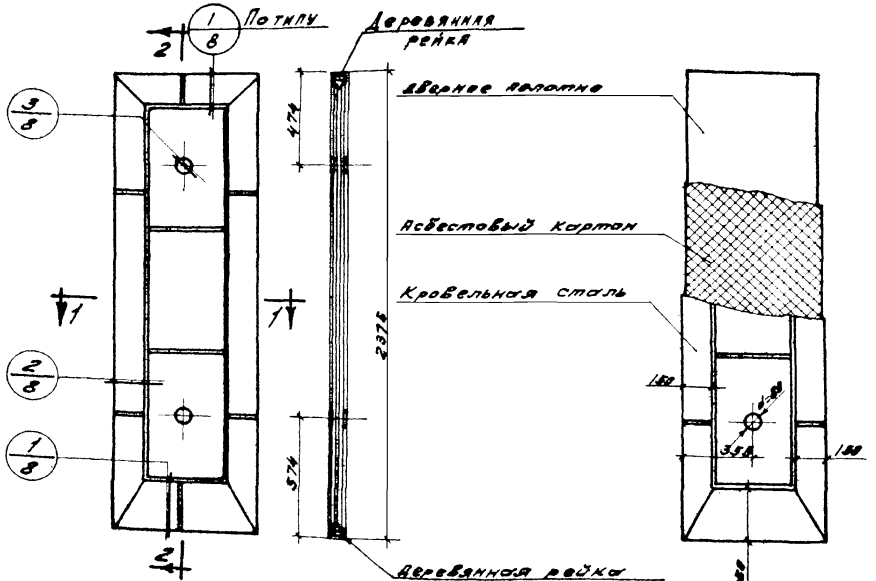

Общий вид по 2-2

Схема послойной обшивки дверного полотна

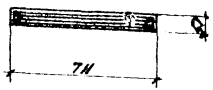

по 1-1

Расход материалов на одно полотно

№№ п/п	Наименование материалов	Един. изм.	Колич.
1	Дверное полотно	шт	1
2	Рейка 40х32 мм	$м^3$	0.0018
3	Асбестовый картон	кг	23,5
4	Кровельная сталь	кг	17,7

Вес полотна - 74,3 кг

Примечания:

1. Дверное полотно - ГОСТ 6629-64.
2. Детали полотен дверей см. лист №8.
3. При подсчёте веса полотна объёмный вес древесины принят равным 500 кг/м³.

Противопожарные двери		Серия 2.435-6	
1966 г.	Полотно П-1	Выпуск 1	Лист 3

Шифр 1651
Маркалист 3
Инв. № 171385-6

Согласовано:
Гл. конст. Авдеев
Гл. арх. Пермяковский
Рук. гр-пы Гордунов
Ст. арх. Гинзбург
Ст. техник Пашура
Проверил Мещанов
Рук. кл. Гуманцев
Нач. сектора Гуткин
Гл. инж. пр. Клеев
Гл. спец. Сидоров
Дата выпуска: 1966

9328-01 6

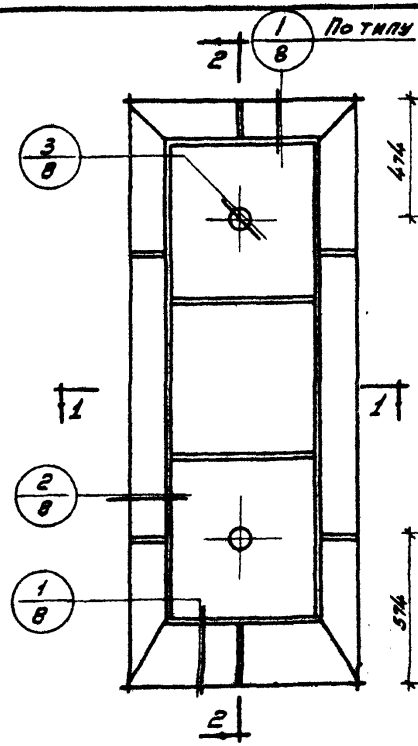

Общий вид

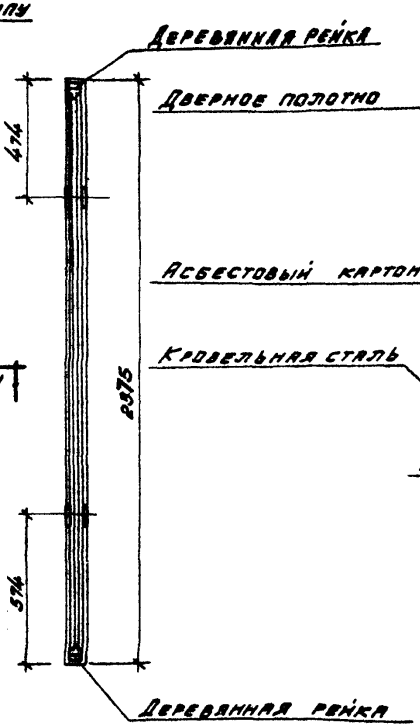

По 2-2

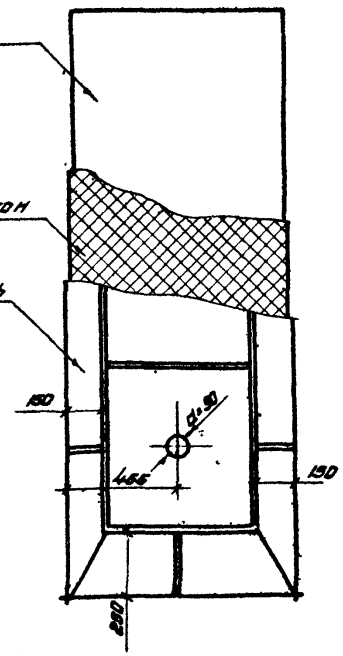

Схема послойной обшивки дверного полотна

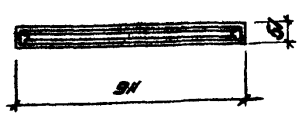

По 1-1

Расход материалов на одно полотно.

№№ п/п	Наименование материалов	Един. изм.	Колич.
1	Дверное полотно	шт	1
2	Рейка 40×32 мм	м³	0.0025
3	Асбестовый картон	кг	29.8
4	Кровельная сталь	кг	22.4

5,8 м²

Вес полотна – 94,8 кг

Заготовки из кр стали: 6000 × 565 × 2 = 1,13
с припуском на фальцы и углы 2400 × 495 × 2 = 2,40
895 × 1910 × 2 = 1,71

Итого: 5,24
× 4,5 кг
23,6 кг

Примечания:

1. Дверное полотно – ГОСТ 6629-64.
2. Детали полотен дверей см. лист №8.
3. При подсчёте веса полотна объёмный вес древесины принят равным 500 кг/м³.

Противопожарные двери		Серия 2.435-6
1966г.	Полотно П-2.	Выпуск 1 / Лист 4

9328-01, 7

Шифр 1651
Марка лист 4
Инв. № 171385-7

Согласовано: Гл. констр. Федеев; Гл. арх. мн. Петропавловский

Гл. инж. пр. Румянцев; Нач. сектора Гуткин; Гл. инж. сект. Клеер; Гл. спец. сект. Садыков; Дата выпуска: 1966г.

Рук. группы Горбунов; Ст. арх. Гинзбург; Ст. техник Пашура; Проверил Мещанов

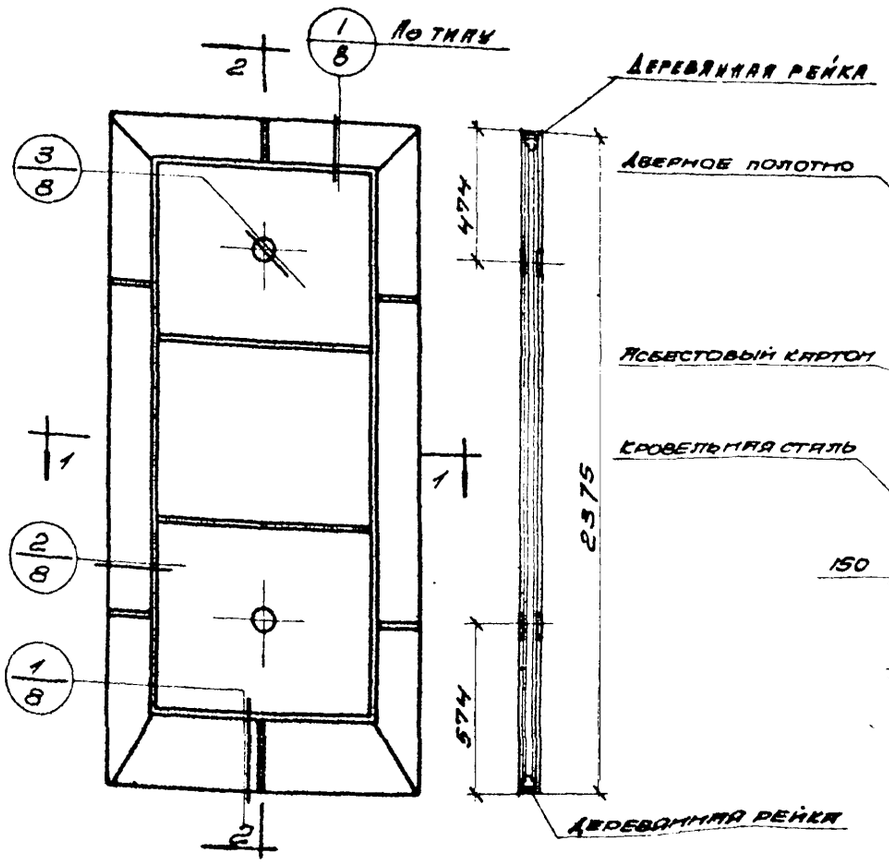

Общий вид

По 2-2

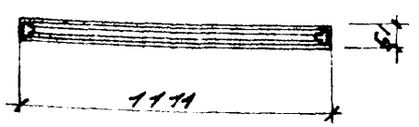

По 1-1

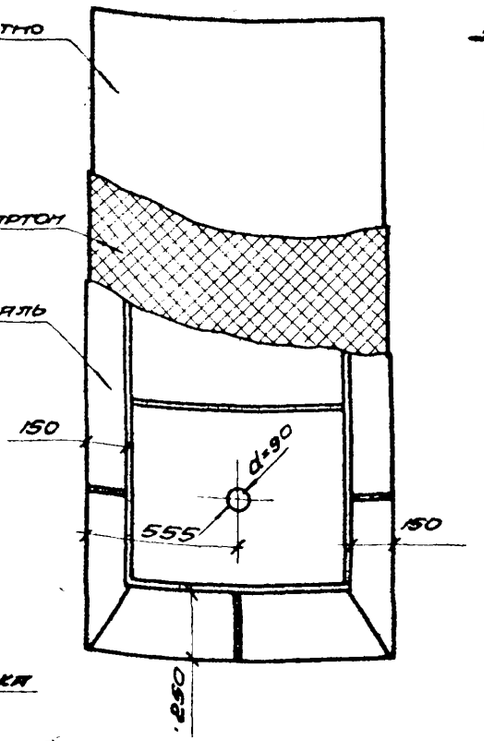

Схема послойной обшивки дверного полотна

Расход материалов на одно полотно

№№ п/п	Наименование материалов	Един. изм.	Колич.
1	Дверное полотно	шт	1
2	Рейка 40×32 мм	м³	0.0028
3	Асбестовый картон	кг	36.1
4	Кровельная сталь	кг	27.1

Вес полотна — 115,2 кг

Примечания:

1. Дверное полотно — ГОСТ 6629-64.
2. Детали полотен дверей см. лист № 8.
3. При подсчёте веса полотна объёмный вес древесины принят равным 500 кг/м³.

Противопожарные двери		Серия 2.435-6
1966 г.	Полотно П-3	Выпуск 1 / Лист 5

Инфр 1651 Марка лист 5 Инв. № 1385-8

Гл. инж. обл. Клевер; Гл. спец. сект. Садыков; Дата выпуска 1966 г.; Отдел конструк. Авдеев; Гл. архит. Пермогенский; Отдел. Пашура; Проверил Мещанов; Копиров Беляева

Шифр 1651
Марка-лист 6
Инв №
171385-9

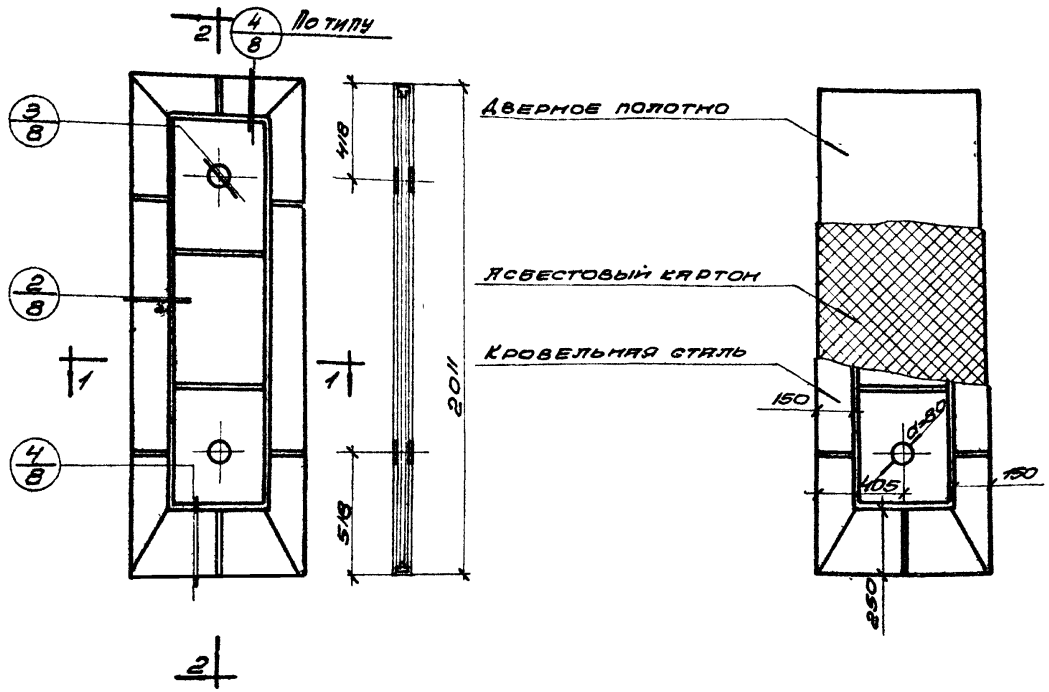

Общий вид

По 2-2



По 1-1

Расход материалов на одно полотно.

№ п/п	Наименование материалов	Ед. изм.	Колич.
1	Дверное полотно	шт	1
2	Асбестовый картон	кг	22.6
3	Кровельная сталь	кг	17.0

Вес полотна – 71,6 кг

Схема послойной обшивки дверного полотна.

Примечания:

1. Дверное полотно – ГОСТ 6629-64.
2. Детали полотен дверей см. лист №8.
3. При подсчёте веса полотна объёмный вес древесины принят равным 500 кг/м³.

Противопожарные двери
1966г. Полотно П-4
Серия 2.435-6
Выпуск 1 Лист 6

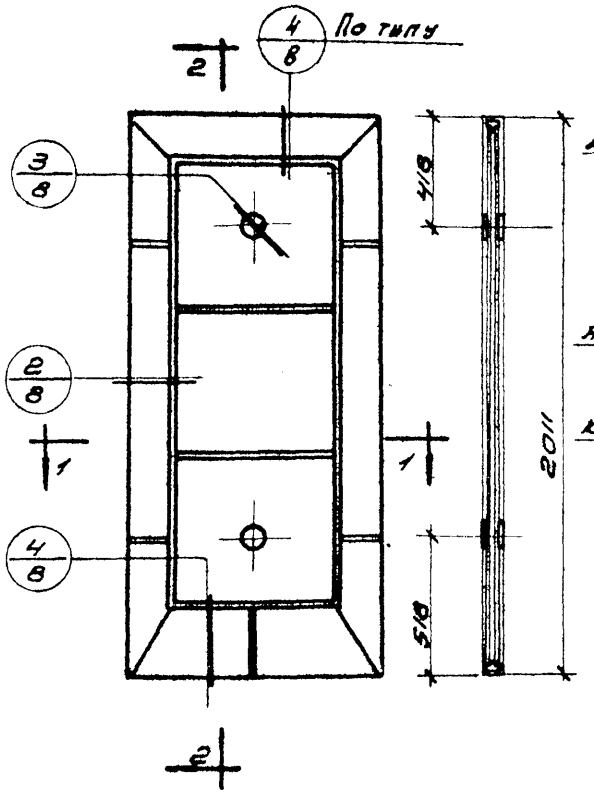

Общий вид По 2-2

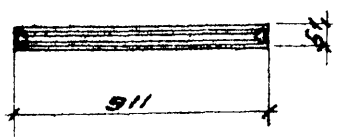

По 1-1

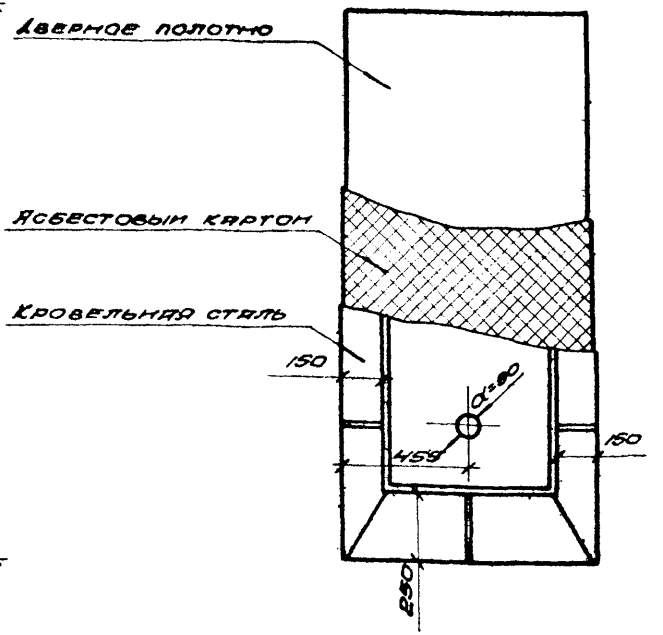

Схема послойной обшивки дверного полотна

Расход материалов на одно полотно

№№ п/п	Наименование материалов	Един. изм	Колич
1	Дверное полотно	шт	1
2	Асбестовый картон	кг	25.3
3	Кровельная сталь	кг	190

Вес полотна – 80,3 кг

Примечания:

1. Дверное полотно – ГОСТ 6629-64.
2. Детали полотен дверей см лист №8.
3. При подсчёте веса полотна объёмный вес древесины принят равным 500 кг/м³.

Шифр	
1651	
Марка лист	
7	
Инв №	
171385-10	

Согласовано

Дата выпуска 1966г.

Противопожарные двери		Серия 2.435-6	
1966г.	Полотно П-5	Выпуск 1	Лист 7

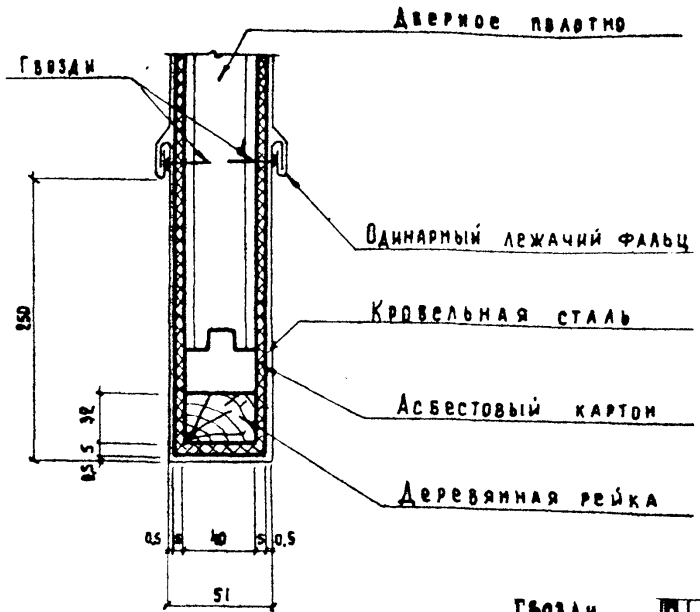

Сечение (1)

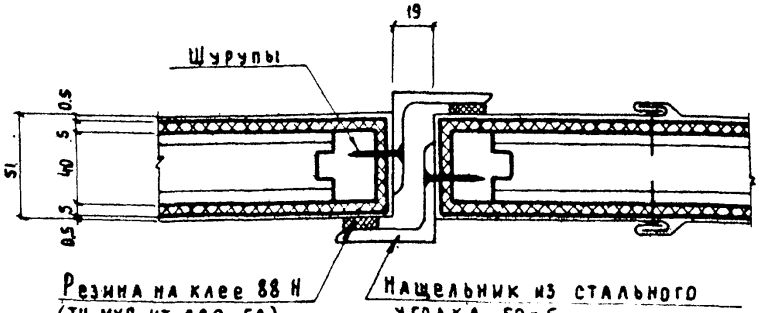

Узел „А"

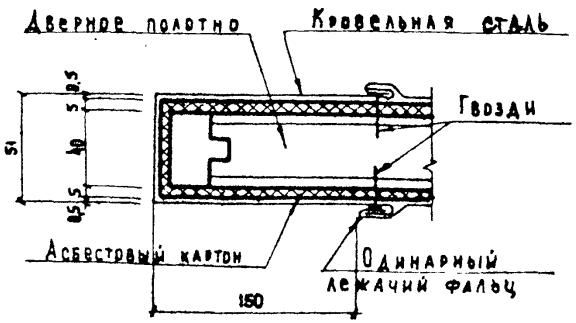

Сечение (2)

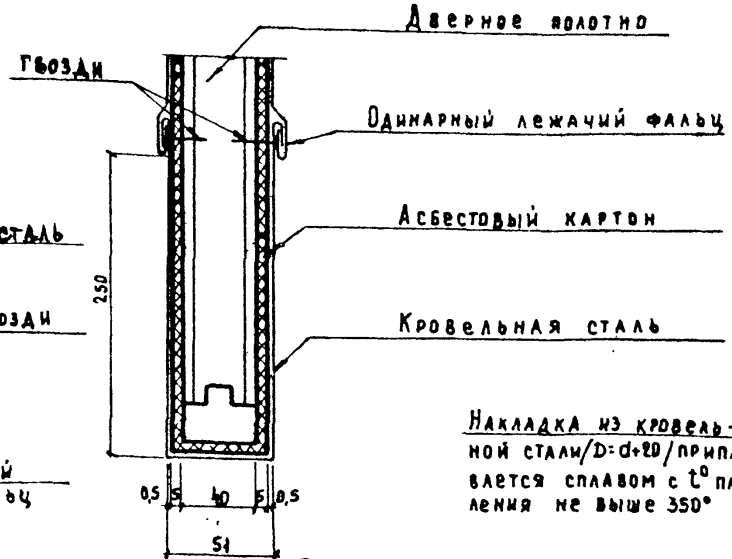

Сечение (4)

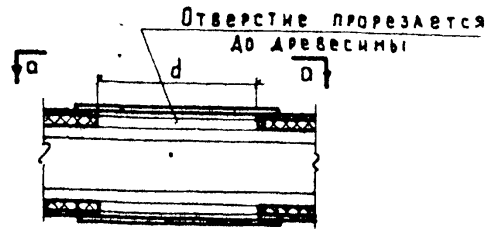

Сечение (3)

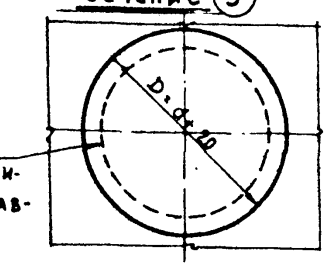

Накладка из кровельной стали/D=d+20/припаивается сплавом с t^0 плавления не выше 350°

По а-а

Примечание: Узел „А" замаркирован на листе №2.

Противопожарные двери			Серия 2.435-6
1966г.	Деталм полотен дверей ПД	Выпуск 1	Лист 8

Шифр 1651 | Марка-лист 8 | Инв. №: 171385-11

Согласовано: ГА. конструктор Авдеев; Гл. архитектор Пермогенкон

Гл. инж. пр-та Румянцев; Нач. сектора Гуткин; Гл. инж. сект Клевер; Нач. спец. сект Садыков; Дата выпуска: 1966г.

Рук. группы Гарбузов; Ст. арх. Кизбурт; Техник Абрамова; Проверил Мещанов

9328-01 11

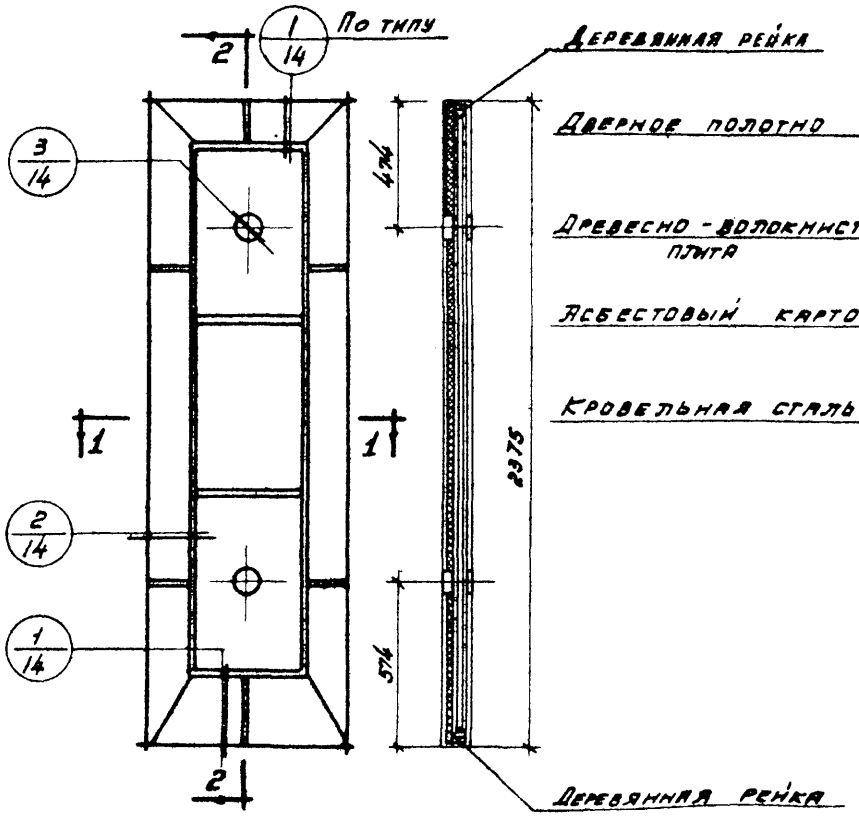

Общий вид

По 2-2

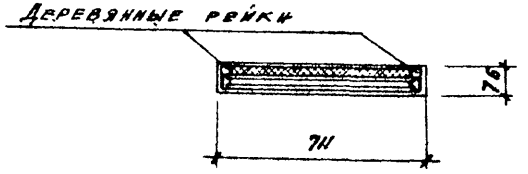

По 1-1

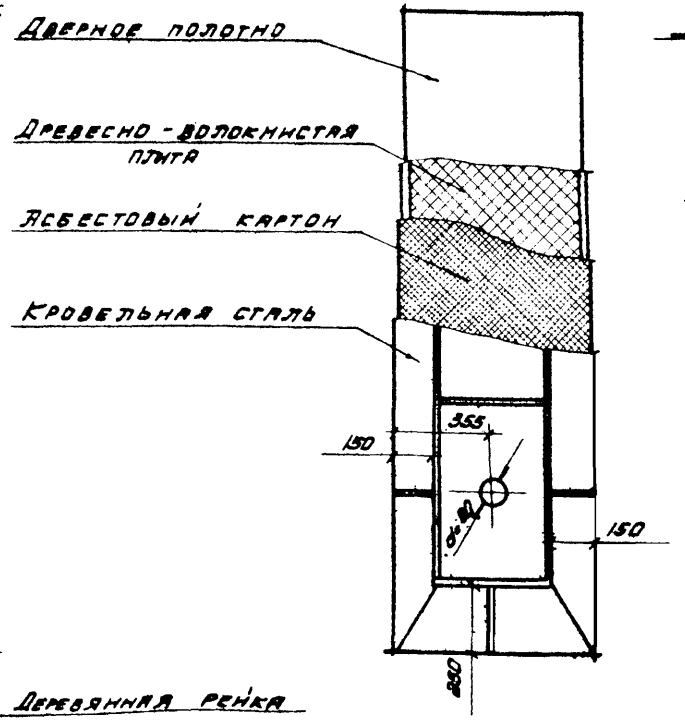

Схема послойной обшивки дверного полотна

Расход материалов на одно полотно

№№ п/п	Наименование материалов	Един. изм.	Колич.
1	Дверное полотно	шт	1
2	Рейка 40×32 мм	м3	0.0018
3	Древесно-волокнист. плита	м3	0.0366
4	Асбестовый картон	кг	24,5
5	Кровельная сталь	кг	18.5
6	Рейка 40×25 мм	м3	0.0048

Вес полотна – 85,8 кг

Примечания:

1. Дверное полотно – ГОСТ 6629-64.
2. Детали полотен дверей см. лист №14.
3. При подсчёте веса полотна объёмный вес древесины принят равным 500 кг/м³.

Шифр 1651

Марка-лист 9

Инв. №

171385-12

Согласовано:

Гл. конст. ин. Авдеев

Гл. арх. ин-та Первогенский

Ст. архит. Гинзбург

Ст. техник Пашура

Проверил Мещанов

Нач. сектор Гуткин

Гл. инж. сект. Клевер

Гл. спец. пр. Сидыков

Дата выпуска: 1966 г.

Противопожарные двери		Серия 2.435-6	
1966 г.	Полотно ПУ-1	Выпуск 1	Лист 9

Шифр 1651
Марка лист 10
Инв. № 171385-13
Согласовано: Гл. констр. Авдеев; Гл. арх. Длинопольский
Горбунов; Гинзбург; Пашура; Мещанов; Беляев
Рук. гр.; Ст. арх.; Ст. техн.; Проверил; Комаров
Гл. инж. пр. Онопрюк; Инж. сектор Гутерман; Гл. инж. Слайер; Гл. спец. Стадков
Дата выпуска: 1/1968 г.

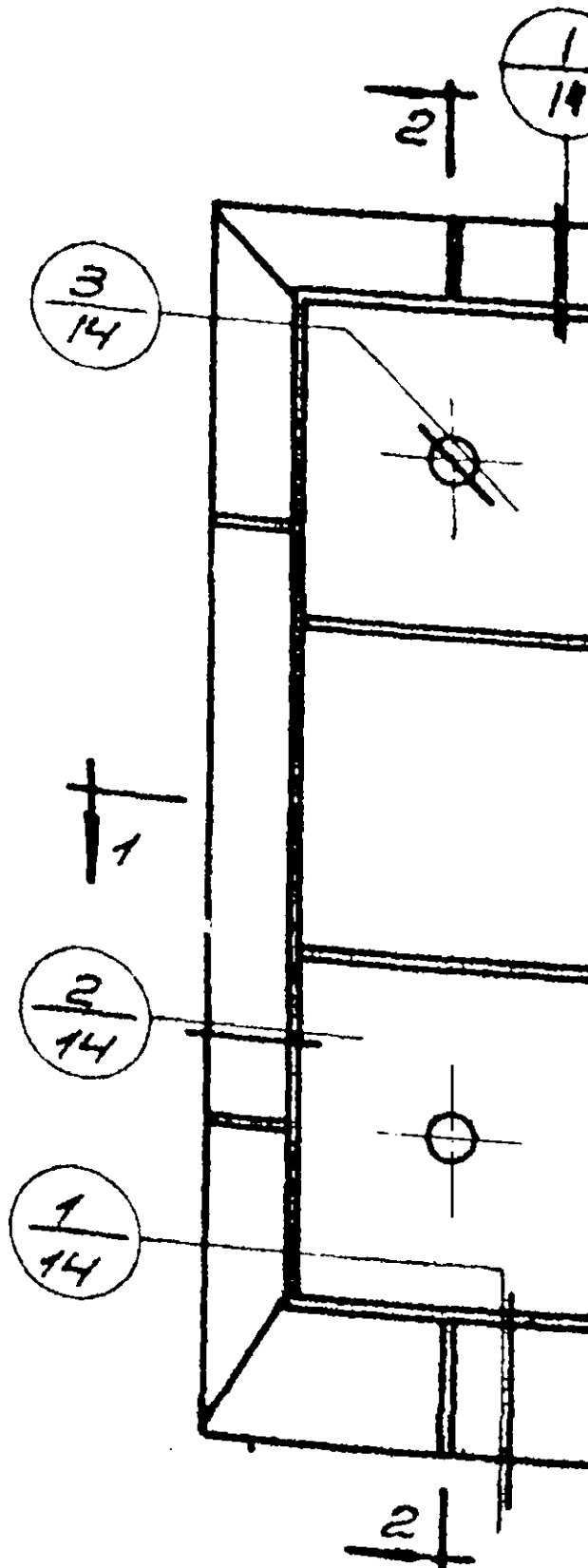

Общий вид

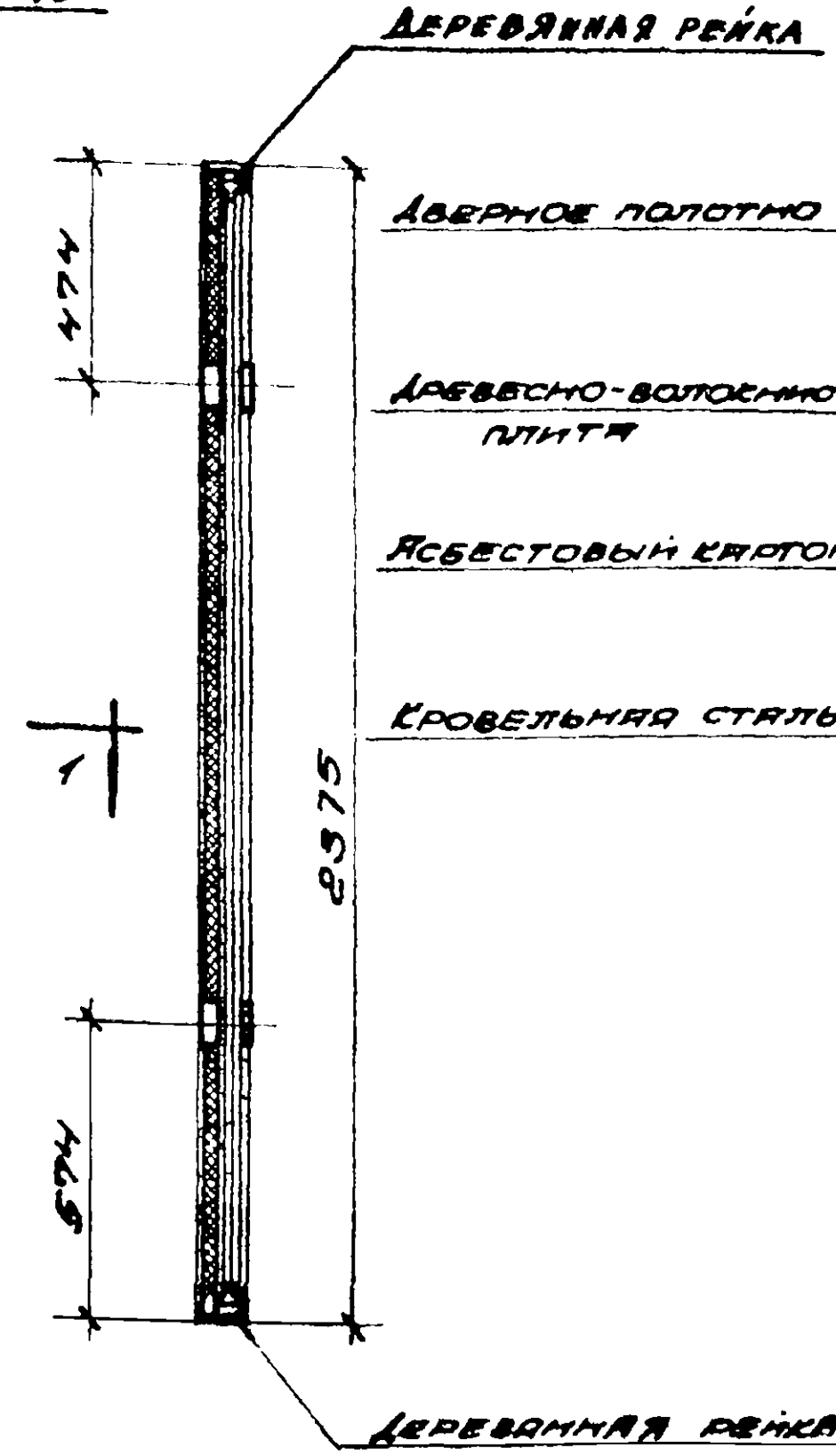

По 2-2

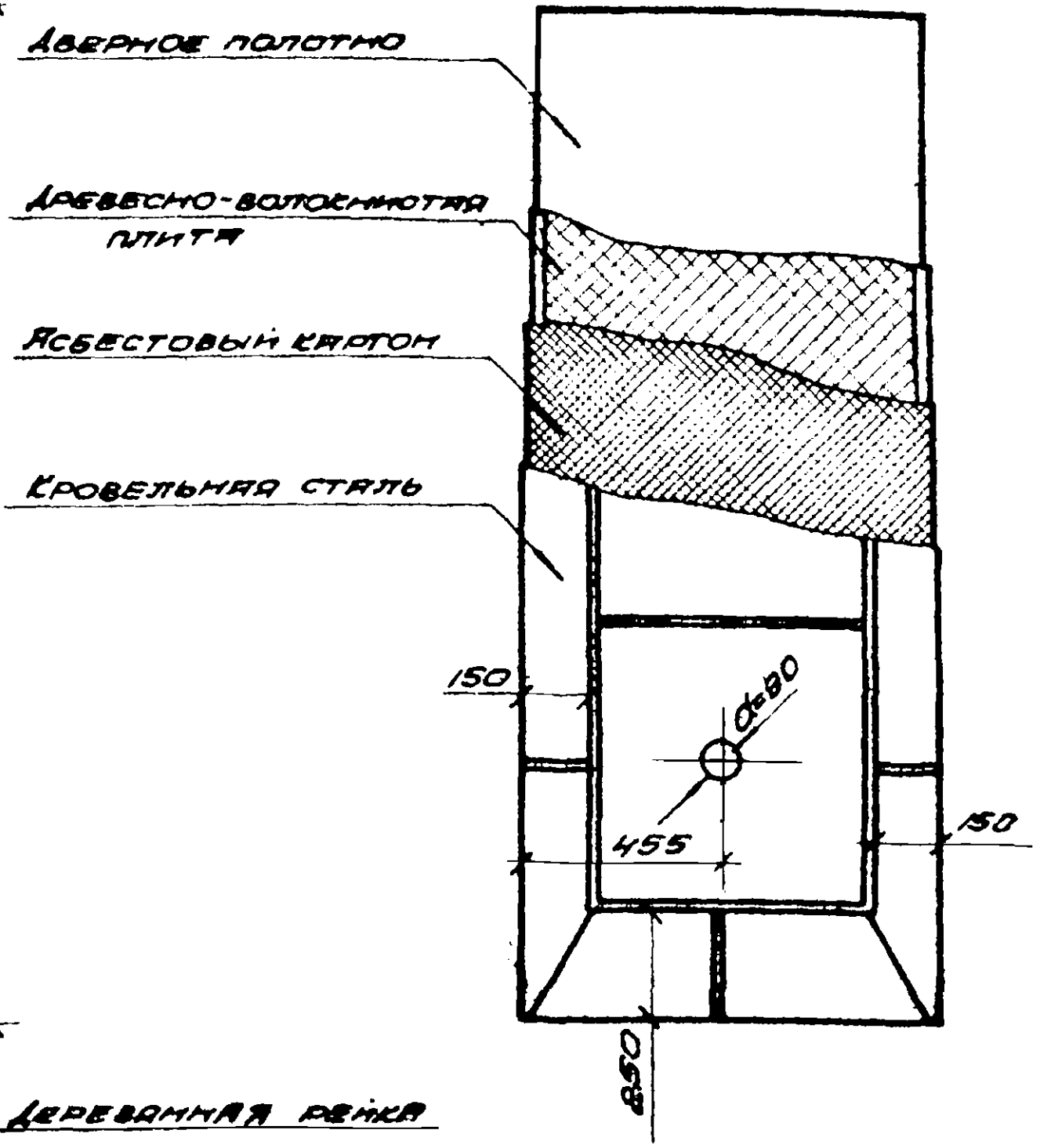

Схема послойной обшивки дверного полотна

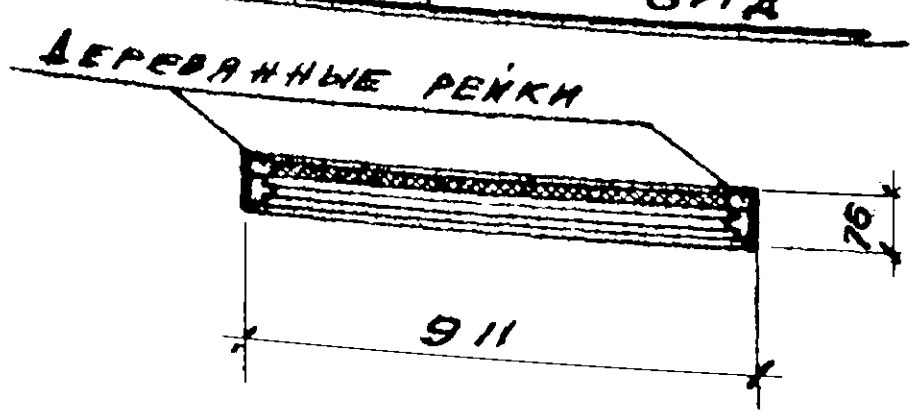

По 1-1

Расход материалов на одно полотно

№ п/п	Наименование материалов	Ед. изм.	Колич.
1	Дверное полотно	шт.	1
2	Рейка 40×32 мм	м³	0,0023
3	Древесно-волокнист. плита	м²	0,0485
4	Асбестовый картон	кг	30,9
5	Кровельная сталь	кг	23,2
6	Рейка 40×25 мм	м³	0,0048

Вес полотна – 108,8 кг

Примечания:

1. Дверное полотно – ГОСТ 6629-64.
2. Детали полотен дверей см. лист № 14.
3. При подсчёте веса полотна объёмный вес древесины принят равным 500 кг/м³.

Противопожарные двери		Серия 2.435-6
1866	Полотно ПУ-2	Выпуск 1, Лист 10

Шифр 1651
Марка-лист 11
Инв. № 171385-14

Согласовано:
Гл. констр. Авдеев
Гл. архит. Перфильевский

Горбунов
Гинзбург
Пашура
Мещанов
Проверил

Рук
Ст
Ст. техн.
Сальков
Дата выпуска: 1966 г.

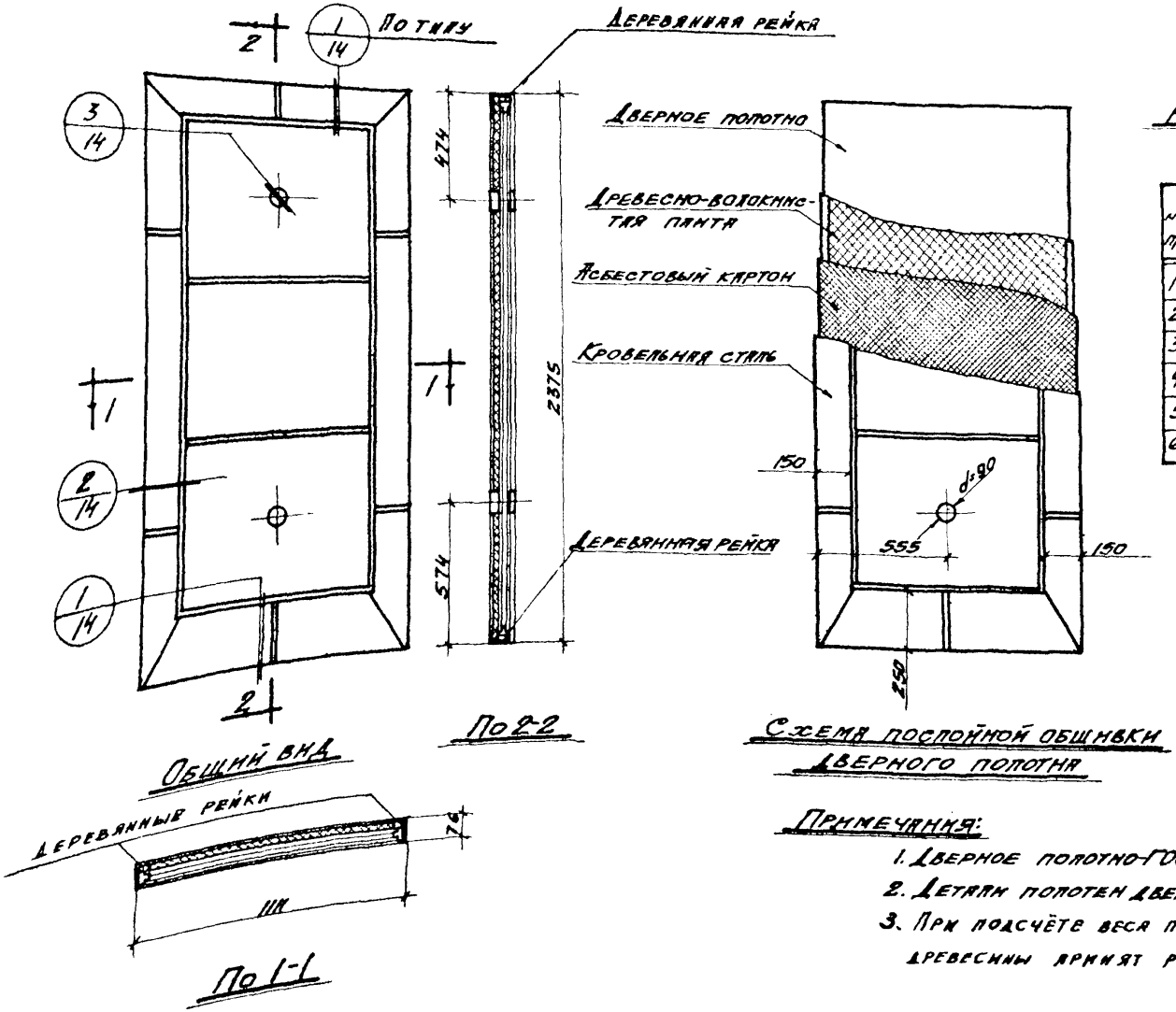

Расход материалов на одно полотно

№№ п/п	Наименование материалов	Единица изм.	Колич.
1	Дверное полотно	шт.	1
2	Рейка 40×32 мм	м³	0,0028
3	Древесно-волокнист. плита	м³	0,0603
4	Асбестовый картон	кг	37,2
5	Кровельная сталь	кг	27,9
6	Рейка 40×25	м³	0,0048

Вес полотна – 131,6 кг

Примечания:

1. Дверное полотно – ГОСТ 6629-64.
2. Детали полотен дверей см. лист №14.
3. При подсчёте веса полотна объёмный вес древесины принят равным 500 кг/м³.

Противопожарные двери		Серия 2.435-6
1966 г.	Полотно ПУ-3	Выпуск 1 Лист 11

9328-01 14

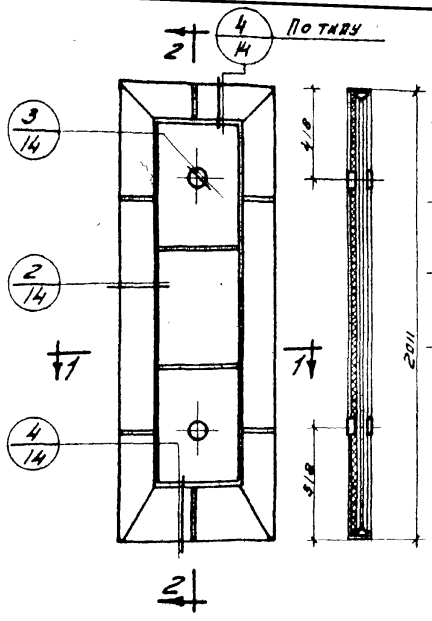

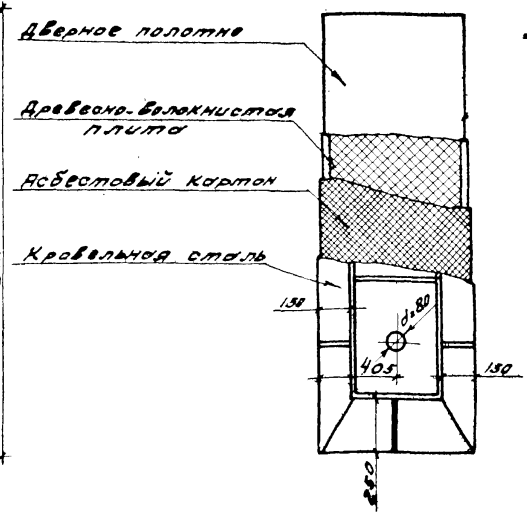

Расход материалов на одно полотно

№№ п/п	Наименование материалов	Един. изм.	Колич.
1	Дверное полотно	шт.	1
2	Кровельная сталь	кг.	17,7
3	Древесно-волокнист. плита	м³	0,036
4	Асбестовый картон	кг.	23,3
5	Рейка 40×25 мм	м³	0,004

Вес полотна - 82,2 кг

Общий вид ПО 2-2

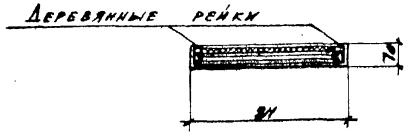

ПО 1-1

Схема послойной обшивки дверного полотна

Примечания:

1. Дверное полотно - ГОСТ 6629-64.
2. Детали полотен дверей см. лист № 14.
3. При подсчёте веса полотна объёмный вес древесины принят равным 500 кг/м³.

Противопожарные двери		СЕРИЯ 2.435-6
1966г.	Полотно ПУ-4	Выпуск 1 / Лист 12

Шифр 1651

Марка-лист 12

Инв. № 171385-15

Согласовано:

Гл. конструктор Авдеев

Гл. арх. Пермяченко

Гл. инж. Горбунов

Ст. арх. Гинзбург

Ст. техник Пашура

Проверил Меданов

Гл. инж. Гутман

Гл. инж. Клевер

Гл. инж. Стыкова

Дата выпуска 1966

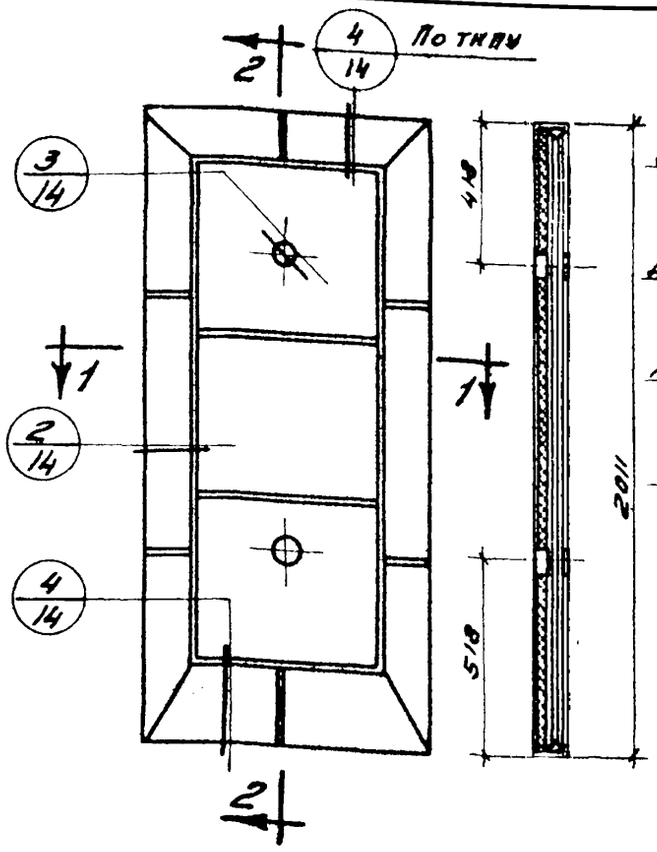

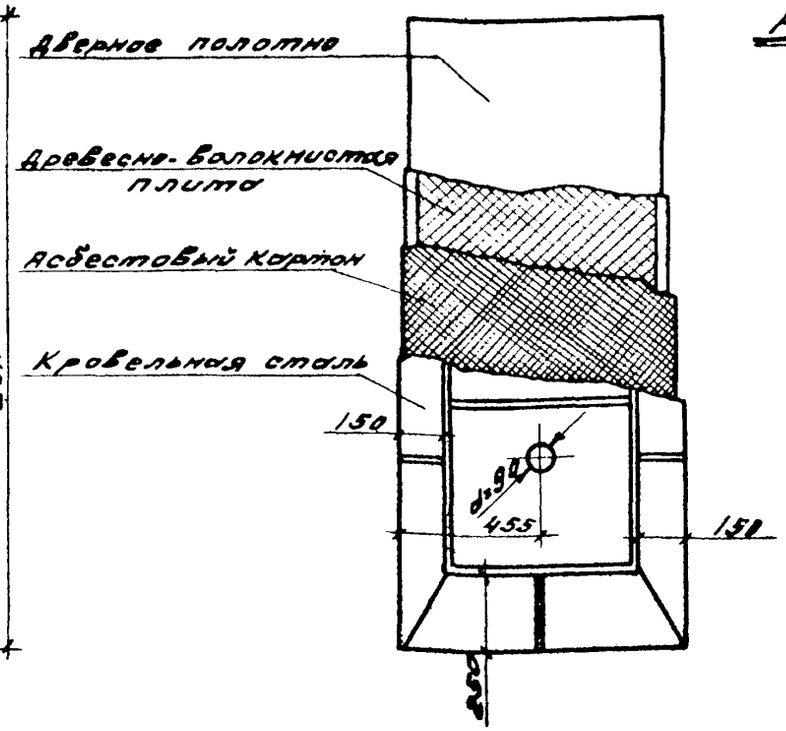

Расход материалов на одно полотно

№№ п/п	Наименование материалов	Един. изм.	Колич.
1	Дверное полотно	шт	1
2	Кровельная сталь	кг	19.7
3	Древесно-волокнист. плита	м³	0.041
4	Асбестовый картон	кг	26.2
5	Рейка 40×25 мм	м³	0.004

Вес полотна – 92,1 кг

Общий вид По 2-2

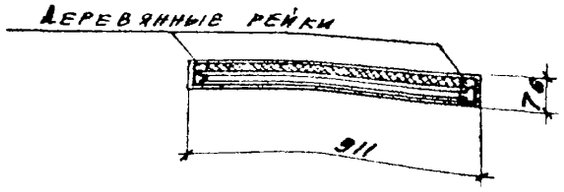

По 1-1

Схема послойной обшивки дверного полотна

Примечания:

1. Дверное полотно – ГОСТ 6629-64.
2. Детали полотен дверей см. лист № 14.
3. При подсчёте веса полотна объёмный вес древесины принят равным 500 кг/м³.

Шифр	1651	Марка-лист	13
Инв. №	171385-16		

Согласовано: Гл. инж. пр. Румянцев; Нач. сектора Гутхин; Гл. инж. сект. Клеер; Гл. спец. сект. Стыков; Дата выпуска: 1966

Рук. гр. пр. Горбунов; Ст. арх. Гинзбург; Ст. техник Пашура; Проверил Мещанов

Противопожарные двери		Серия 2.435-6	
1966 г.	Полотно ПУ-5	Выпуск 1	Лист 13

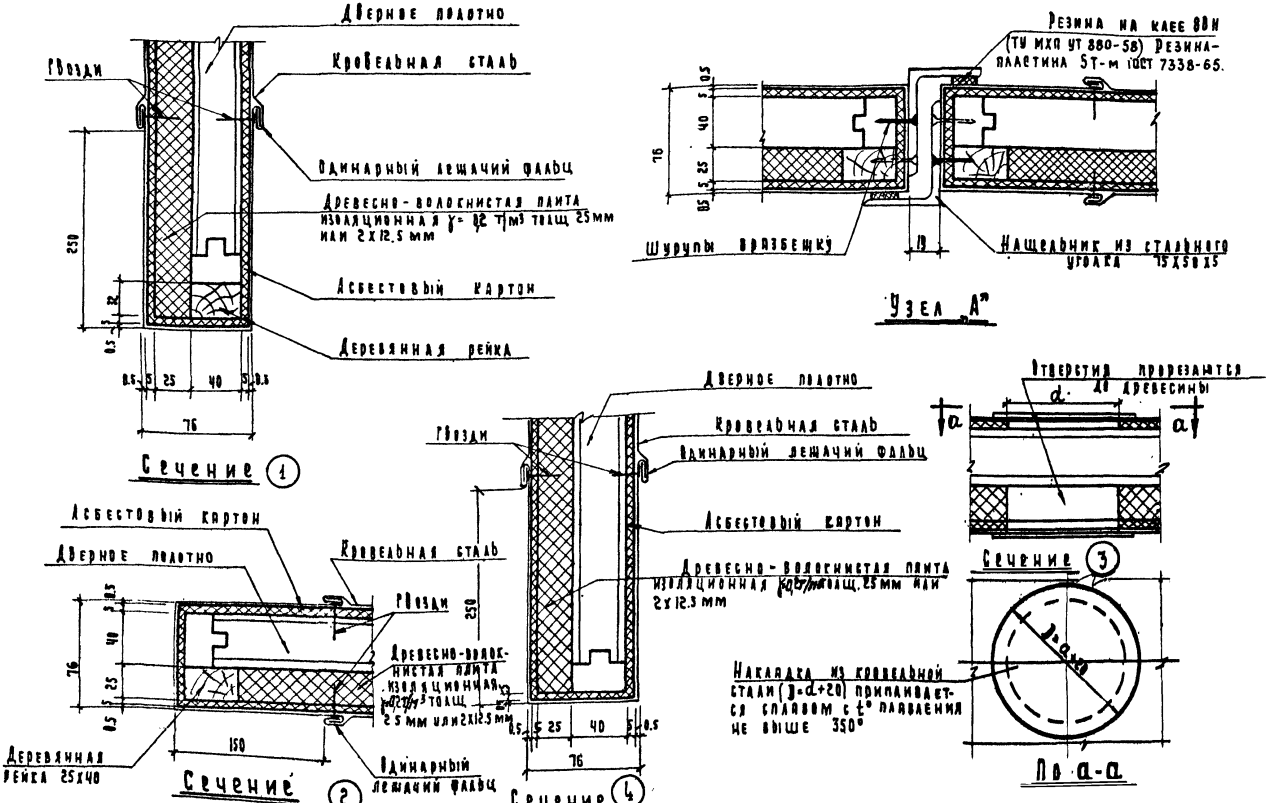

Примечание: Узел А" замаркирован на листе №2.

Противопожарные двери		Серия 2.435-6
1966г.	Детали полотен дверей ПДУ	Выпуск 1 / Лист 14

Шифр 1651
Марка-лист 14
Инв. № 171385-77

Согласовано.

Гл. конструктор Ильдеев
Гл. архит. Мирмотенский
Гл. инж. пр. Рутман
Гл. инж. сект. Кедер
Гл. инж. проекта Сальников
Дата выпуска 1966г.
Гл. конструктор проекта Гинзбург
Ст. инж. пр. Абрамова
Техник Мещанова
Проверил

Шифр 1651
Марка-лист 15
Инв. №
171385-18

Согласовано:
Гл. констр. Авдеев, Пермогенский
Гл. арх. —
Рук. гр-пы Горбунов, Гинзбург
Ст. арх. —
Техник Котомкина
Проверил Мещанов
Гл. инж. пр. Румянцев
Нач. сектора Гуткин
Гл. инж. сект. Клевер
Гл. спец. сект. Садыков
Дата выпуска: 1966г.

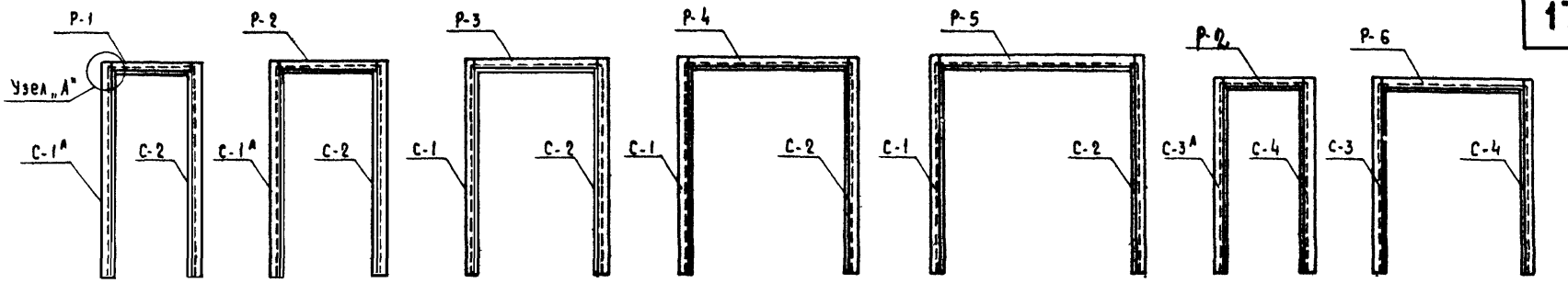

РПД-1 РПД-2 РПД-3 РПД-4 РПД-5 РПД-6А РПД-7

Монтажные схемы рам

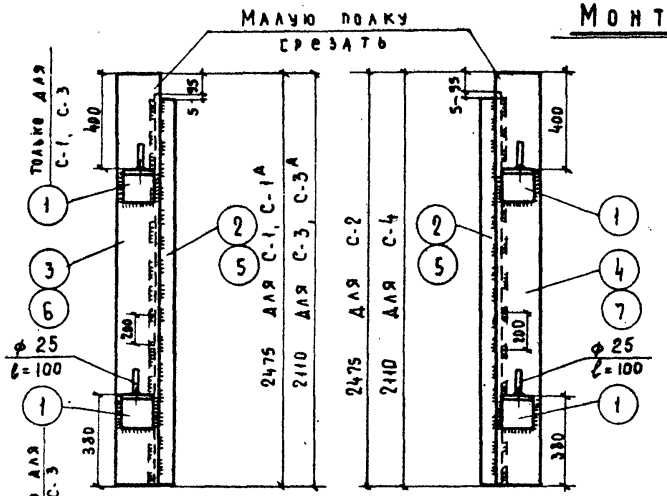

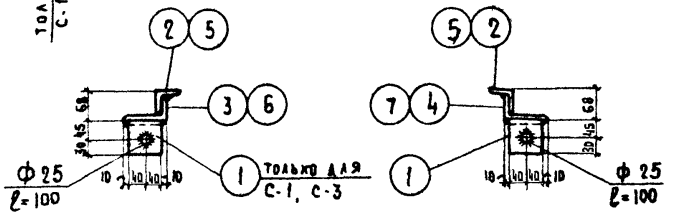

С-1, С-3
С-1А, С-3А

С-2, С-4

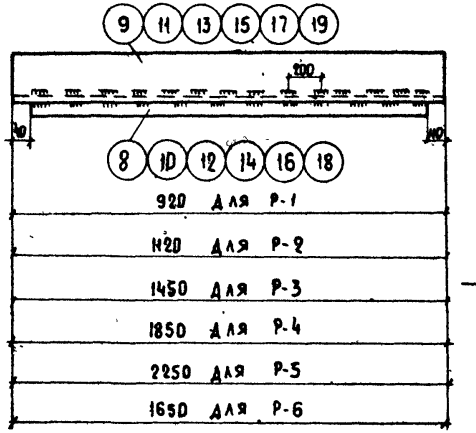

Р-1, Р-2, Р-3, Р-4, Р-5, Р-6

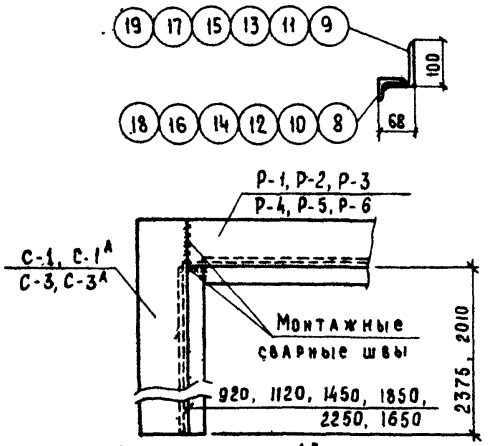

Узел „А"

Примечания:

1. Сварку производить электродами Э-34, толщина сварных швов $h_ш$=5мм. Уголки 50×5 приваривать к уголку 100×63×8 прерывистыми швами длиной 60мм через 200мм.
2. Спецификацию металла см. на листе №17.
3. Детали установки рам в проемах см. на листе №18.

Противопожарные двери		Серия 2.435-6
1966г.	Схемы и детали рам РПД	Выпуск 1 / Лист 15

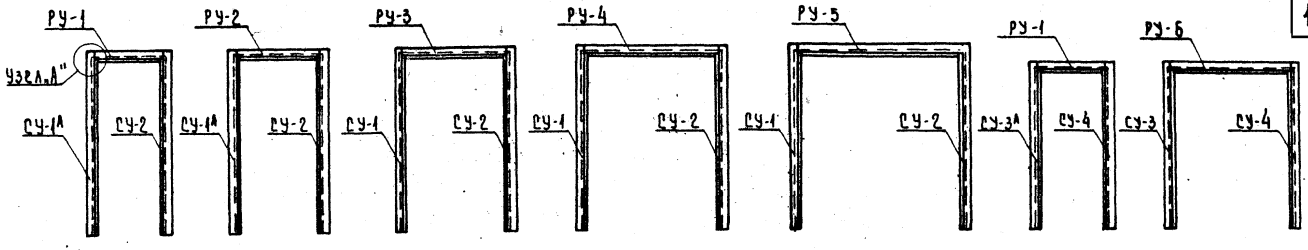

РПДУ-1 РПДУ-2 РПДУ-3 РПДУ-4 РПДУ-5 РПДУ-6 РПДУ-7

Монтажные схемы рам

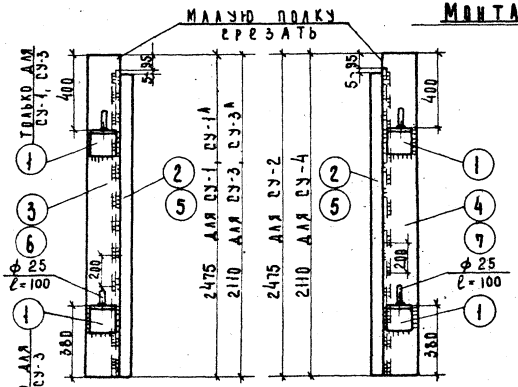

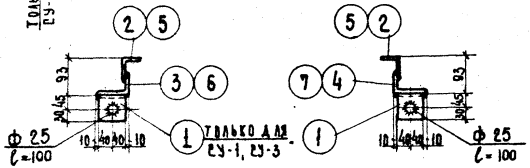

СУ-1, СУ-3
СУ-1А, СУ-3А

СУ-2, СУ-4

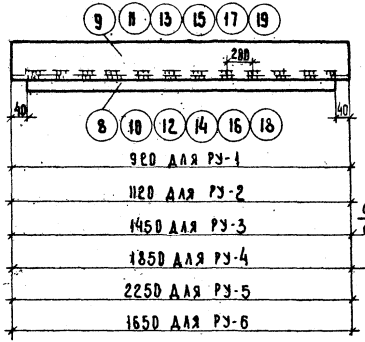

РУ-1, РУ-2, РУ-3, РУ-4, РУ-5, РУ-6

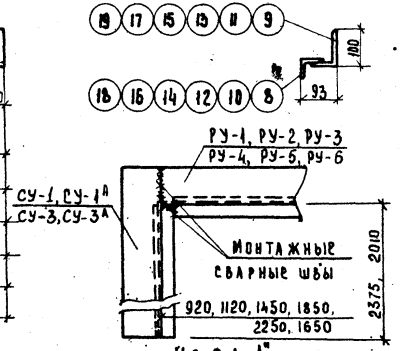

Узел А"

Примечания:

1. Сварку производить электродами Э-34, толщина сварных швов $h_ш$ - 5мм. Уголки 50×5 приваривать к уголку 100×63×8 прерывистыми швами длиной 60 мм. через 200 мм.
2. Спецификацию металла см. на листе N 17.
3. Детали установки рам в проемах см. на листе N 18.

Противопожарные двери		Серия 2.435-6
1966г.	Схемы и детали рам РПДУ	Выпуск 1 / Лист 16

Спецификация стали на отправочные марки

Отправочная марка	№ поз.	Профиль	Длина мм	Количество шт.	Вес, кг одной позиции	Вес, кг всех позиций	Марки
С-1 СУ-1	1	L 75×8	80	2	0,7	1,4	34,8
	2	L 50×5	2375	1	9,8	9,8	
	3	L 100×65×8	2475	1	24,4	24,4	
С-1А СУ-1А	2	L 50×5	2375	1	9,8	9,8	33,4
	3	L 100×63×8	2475	1	24,4	24,4	
С-2 СУ-2	1	L 75×8	80	2	0,7	1,4	34,8
	2	L 50×5	2375	1	9,8	9,8	
	4	L 100×63×8	2475	1	24,4	24,4	
С-3 СУ-3	1	L 75×8	80	2	0,7	1,4	29,8
	5	L 50×5	2010	1	7,6	7,6	
	6	L 100×63×8	2110	1	20,8	20,8	
С-3А СУ-3А	5	L 50×5	2010	1	7,6	7,6	28,4
	6	L 100×63×8	2110	1	20,8	20,8	
С-4 СУ-4	1	L 75×8	80	2	0,7	1,4	29,8
	5	L 50×5	2010	1	7,6	7,6	
	7	L 100×63×8	2110	1	20,8	20,8	
Р-1 РУ-1	8	L 50×5	840	1	3,2	3,2	12,3
	9	L 100×63×8	928	1	9,1	9,1	
Р-2 РУ-2	10	L 50×5	1040	1	3,9	3,9	15,0
	11	L 100×63×8	1120	1	11,1	11,1	
Р-3 РУ-3	12	L 50×5	1370	1	5,2	5,2	19,5
	13	L 100×63×8	1450	1	14,3	14,3	
Р-4 РУ-4	14	L 50×5	1770	1	6,7	6,7	25,0
	15	L 100×63×8	1850	1	18,3	18,3	
Р-5 РУ-5	16	L 50×5	2170	1	8,2	8,2	30,4
	17	L 100×63×8	2250	1	22,2	22,2	
Р-6 РУ-6	18	L 50×5	1570	1	5,9	5,9	22,2
	19	L 100×63×8	1650	1	16,3	16,3	

Примечания: 1. Материал конструкций - сталь марки Ист.0 по ГОСТ 380-60*.
2. Анкер „А" см. лист №18.

Выборка отправочных марок на рамы.

Марка рамы	Отправочная марка	Количество шт.	Вес, кг одной марки	Вес, кг всех марок	Рамы
РПД-1 РПДУ-1	С-1А, СУ-1А	1	33,4	33,4	84,5
	С-2, СУ-2	1	34,8	34,8	
	Р-1, РУ-1	1	12,3	12,3	
РПД-2 РПДУ-2	С-1А, СУ-1А	1	33,4	33,4	83,2
	С-2, СУ-2	1	34,8	34,8	
	Р-2, РУ-2	1	15,0	15,0	
РПД-3 РПДУ-3	С-1, СУ-1	1	34,8	34,8	89,1
	С-2, СУ-2	1	34,8	34,8	
	Р-3, РУ-3	1	19,5	19,5	
РПД-4 РПДУ-4	С-1, СУ-1	1	34,8	34,8	94,6
	С-2, СУ-2	1	34,8	34,8	
	Р-4, РУ-4	1	25,0	25,0	
РПД-5 РПДУ-5	С-1, СУ-1	1	34,8	34,8	100,0
	С-2, СУ-2	1	34,8	34,8	
	Р-5, РУ-5	1	30,4	30,4	
РПД-6 РПДУ-6	С-3А, СУ-3А	1	28,4	28,4	70,5
	С-4, СУ-4	1	29,8	29,8	
	Р-1, РУ-1	1	12,3	12,3	
РПД-7 РПДУ-7	С-3, СУ-3	1	29,8	29,8	84,8
	С-4, СУ-4	1	29,8	29,8	
	Р-6, РУ-6	1	22,2	22,2	
РПД-6А	С-2А	1	28,4		73,2
	С-4, СУ-4	1	29,8		
	Р-6, РУ-6	1	15,0		

Спецификация стали на анкеры „А"

Марка	№ поз.	Профиль	Длина мм	Количество шт.	Вес, кг одной позиции	Вес, кг всех позиций	Марки	Кол-во марок на раму
А	А-1	L 100×8	80	1	0,98	0,98	1,45	6
	А-2	- 5×40	300	1	0,47	0,47		

Шифр 1651
Марка-лист 17
Инв. №
171385-20

Согласовано:
Гл. констр. Авдеев
Гл. арх. Мартиневский
Рук. гр-пы Горбунов
Ст. арх. Гинзбург
Техник Котомина
Проверил Мещанов
Гл. инж. пр. Румянцев
Нач. сектора Гуткин
Гл. инж. сект. Кагер
Гл. спец. сект. Гладков
Дата выпуска: 1966г.

Противопожарные двери

Спецификация металла на рамы РПД и РПДУ

1966г.

Серия 2.435-6
Выпуск 1 Лист 17

9328-01 20

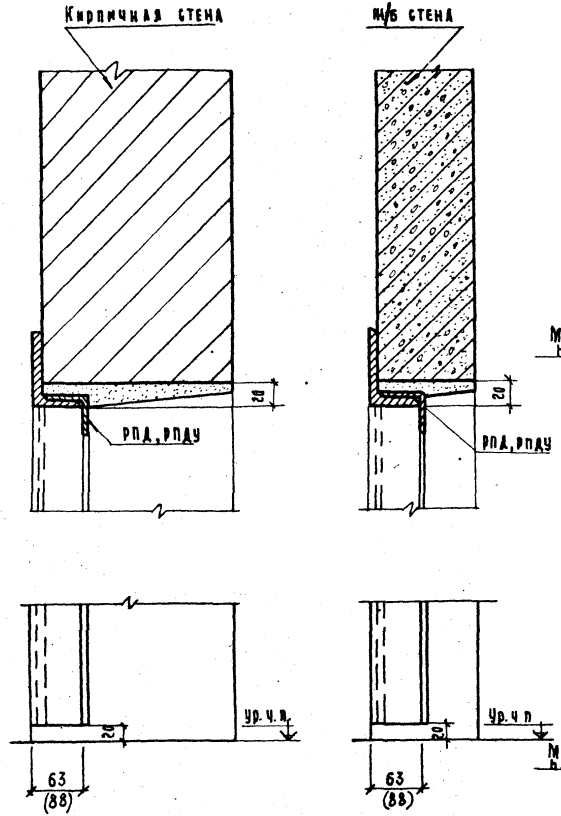

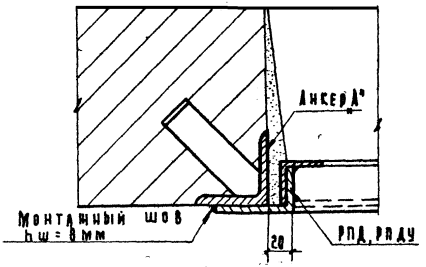

Крепление рамы в кирпичной стене

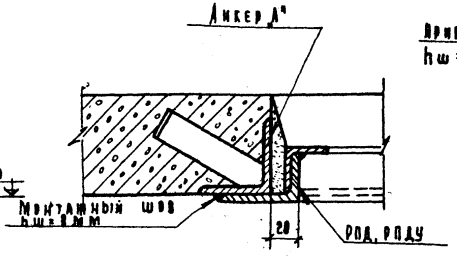

Крепление рамы в Ж/Б стене

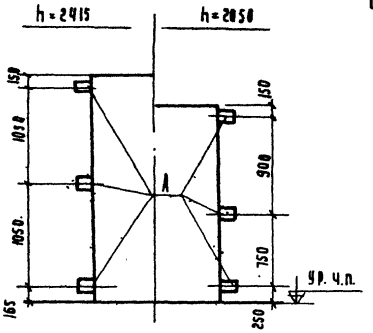

Схема установки анкеров

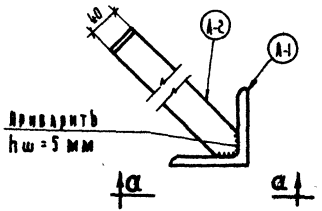

Анкер (А)

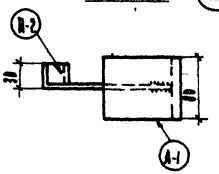

По а-а

Примечания:

1. Анкера устанавливаются по ходу бетонирования или кладки стен.
2. Спецификацию на анкер см. лист №17.
3. Размеры в скобках – для РПДУ.

Противопожарные двери		Серия 2.435-6	
1966 г.	Детали установки рам в проёмах	Выпуск 1	Лист 18

Шифр 1651

Марка-лист 18

Инв. № 171385-21

Гл. инж. пр. Рутенцев; Нач. сектора Рутенин; Гл. инж. сект. Клеер; Гл. спец. сект. Садыков; Дата выпуска: 1966 г.

Гл. констр. Авдеев; Гл. арх. Пермогенский; Ст. арх. Гинзбург; Ст. техник Лашура; Проверил Мещанов

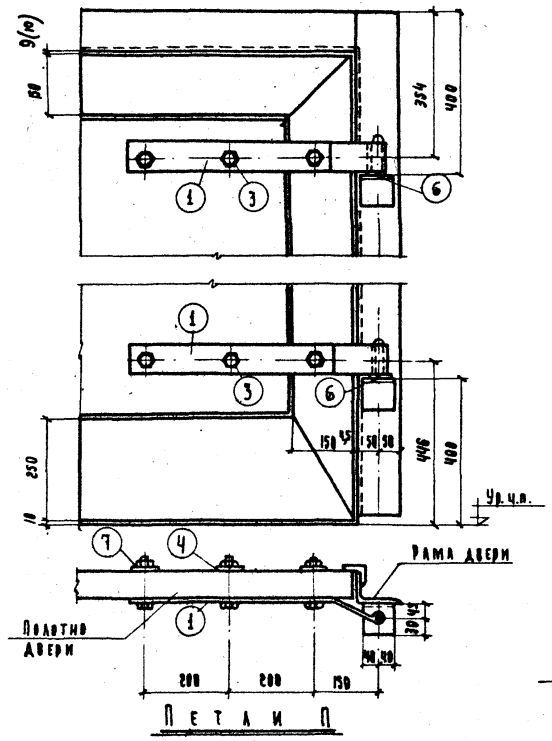

Петли П

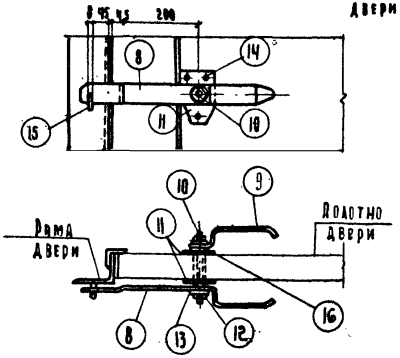

Накладка Н-1
(для однопольных дверей)

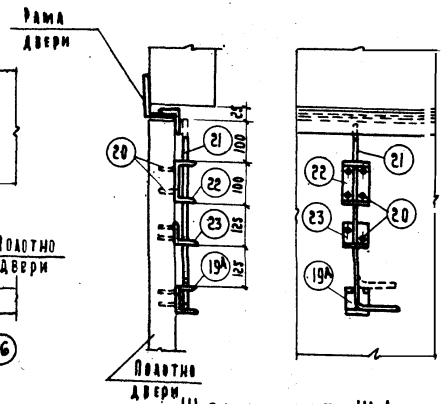

Шпингалет Ш-1
(верхний для двупольных дверей)

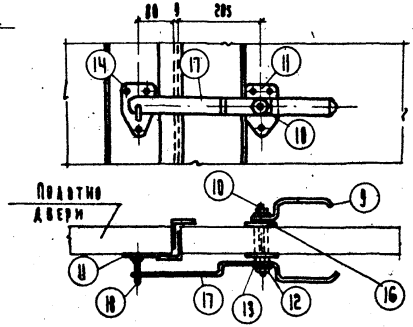

Накладка Н-2
(для двупольных дверей)

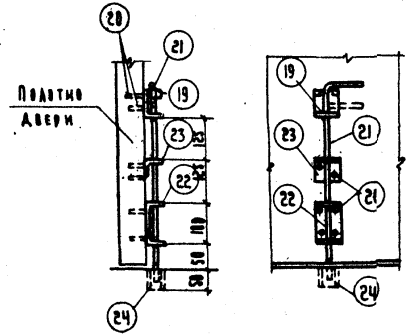

Шпингалет Ш-2
(нижний для двупольных дверей)

Противопожарные двери		Серия 2.435-6	
1966г.	Детали навески дверей и установки дверных приборов	Выпуск 1	Лист 19

Шифр 1651
Марка-лист 19
Инв. №
171385-22

Согласовано: Гл. констр. Авдеев; Гл. арх. Пермогенский
Горбунов; Гинзбург; Пашура; Мещанов
Гл. инж. пр-та Румянцев; Нач. сектора Гуткин; Гл. инж. сект. Кабер; Гл. спец. сект. Садыков
Дата выпуска:

9328-01 22

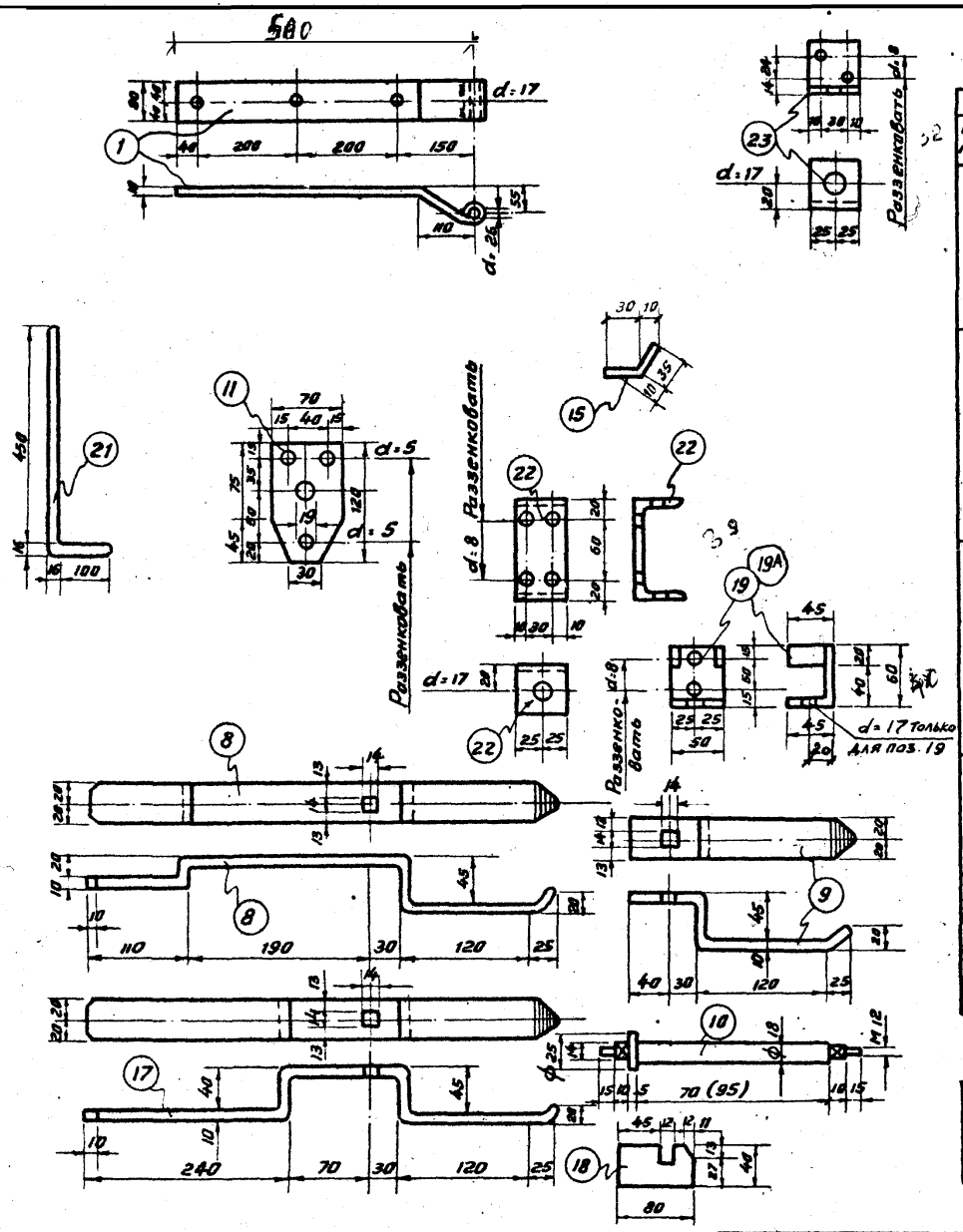

Спецификация стали на 1 дверной прибор

Материал конструкций – сталь марки в ст. 3

Марка прибора	№№ поз.	Профиль	Длина мм	Колич. шт.	Вес кг: одной позиции	Вес кг: всех позиций	Марки	Примечания
Петля П	1	– 10 × 80	700	1	4,40	4,40	5,23	см. эскиз
	3	Болт М16	80 (110)	3	0,20	0,60		ГОСТ 7798 – 62
	4	Шайба 16	–	3	0,01	0,03		ГОСТ 11371 – 65
	6	Шайба 36	–	1	0,11	0,11		ГОСТ 11371 – 65
	7	Гайка М16	–	3	0,03	0,09		ГОСТ 5915 – 62
Накладка Н-1	8	– 10 × 40	550	1	1,73	1,73	3,75	см. эскиз
	9	– 10 × 40	270	1	0,85	0,85		—"—
	10	Ось накладки	125 (150)	1	0,27	0,27		—"—
	11	– 6 × 70	120	2	0,40	0,80		—"—
	12	Гайка М12	–	2	0,02	0,04		ГОСТ 5915 – 62
	13	Шайба 12	–	2	0,01	0,02		ГОСТ 11371 – 65
	14	Шуруп ф3,5	20	6	0,001	0,01		ГОСТ 1145 – 60
	15	• ф 8	60	1	0,02	0,02		см. эскиз
	16	Шайба 18	–	1	0,01	0,01		ГОСТ 11371 – 65
Накладка Н-2	9	– 10 × 40	270	1	0,85	0,85	4,47	см. эскиз
	10	Ось накладки	125 (150)	1	0,27	0,27		—"—
	11	– 6 × 70	120	3	0,40	1,20		—"—
	12	Гайка М12	–	2	0,02	0,04		ГОСТ 5915 – 62
	13	Шайба 12	–	2	0,01	0,02		ГОСТ 11371 – 65
	14	Шуруп ф3,5	20	9	0,001	0,01		ГОСТ 1145 – 60
	16	Шайба 18	–	1	0,01	0,01		ГОСТ 11371 – 65
	17	– 10 × 40	580	1	1,82	1,82		см. эскиз
	18	– 10 × 40	80	1	0,25	0,25		—"—
Шпингалет Ш-1	19А	– 6 × 105	140	1	0,69	0,69	2,27	—"—
	20	Шуруп ф6	50	8	0,01	0,08		ГОСТ 1145 – 60
	21	• ф16	560	1	0,88	0,88		см. эскиз
	22	[10	50	1	0,43	0,43		—"—
	23	L 50 × 5	50	1	0,19	0,19		—"—
Шпингалет Ш-2	19	– 6 × 105	140	1	0,69	0,69	2,36	—"—
	20	Шуруп ф6	50	8	0,01	0,08		ГОСТ 1145 – 60
	21	• ф16	560	1	0,88	0,88		см. эскиз
	22	[10	50	1	0,43	0,43		—"—
	23	L 50 × 5	50	1	0,19	0,19		—"—
	24	Труба 20	50	1	0,09	0,09		ГОСТ 3262 – 62

Выборка приборов на 1 дверь

Вид двери	Колич. дверных приборов: П	Н-1	Н-2	Ш-1	Ш-2	Общий вес кг
Однопольная	2	1	–	–	–	14,21
Двупольная	4	–	1	1	1	30,02

Примечания: 1. Размеры в скобках – для дверей ПДУ.
2. Нащельники (см. узел „А" на листах 8 и 14) в спецификациях не учтены.

Шифр	1651
Марка-лист	20
Инв. №	171385-23

Согласовано: Гл. констр. Авдеев; Гл. арх. Перпотенский

Рук. отд. Горбкин; Ст. арх. Гинзекер; Техник Абрамова; Проверил Мещанов

Румянцев; Гуткин; Клеер; Садыков; Выпуска: 1966 г.

Гл. инж.; Нач. сек.; Гл. инж.; Гл. спец.; Дата

Противопожарные двери		Серия 2.435-6	
1966 г.	Поковки дверей и спецификация металла на приборы.	Выпуск 1	Лист 20

9328-01

gost.e-ecolog.ru