ГОСУДАРСТВЕННЫЙ КОМИТЕТ ПО ГРАЖДАНСКОМУ СТРОИТЕЛЬСТВУ
И АРХИТЕКТУРЕ ПРИ ГОССТРОЕ СССР

ИИ-04

СБОРНЫЕ ЭЛЕМЕНТЫ ЗДАНИЙ КАРКАСНОЙ КОНСТРУКЦИИ

Серия ИИ-04-2

КОЛОННЫ

Выпуск 22

Колонны сечением 40 × 40 см
для зданий с высотой этажа 3,3; 3,6 и 4,2 м
из бетонов марок 500; 600; 700 и 800

РАБОЧИЕ ЧЕРТЕЖИ

15408

gost.e-ecolog.ru

ЦЕНТРАЛЬНЫЙ ИНСТИТУТ ТИПОВОГО ПРОЕКТИРОВАНИЯ
ГОССТРОЯ СССР

Москва, А-445, Смольная ул., 22

Сдано в печать 1978 года

Заказ № 10530 Тираж 530 экз

ГОСУДАРСТВЕННЫЙ КОМИТЕТ ПО ГРАЖДАНСКОМУ СТРОИТЕЛЬСТВУ
И АРХИТЕКТУРЕ ПРИ ГОССТРОЕ СССР

ИИ-04

СБОРНЫЕ ЭЛЕМЕНТЫ ЗДАНИЙ КАРКАСНОЙ КОНСТРУКЦИИ

Серия ИИ-04-2

КОЛОННЫ

Выпуск 22

Колонны сечением 40 × 40 см
для зданий с высотой этажа 3,3; 3,6 и 4,2 м
из бетонов марок 500; 600; 700 и 800

РАБОЧИЕ ЧЕРТЕЖИ

Разработаны
ЦНИИЭП торгово-бытовых зданий и туристских комплексов совместно с НИИЖБ Госстроя СССР

Утверждены
Государственным комитетом по гражданскому строительству и архитектуре при Госстрое СССР
Приказ №81 от 12 апреля 1978 года.
Введены в действие с 1 мая 1978 года

	Лист	Стр
Содержание выпуска		2-4
Пояснительная записка		5-8
Графики несущей способности колонн		9-10
Номенклатура	1-9	11-19
Колонны КСК-433-34(5); КСК-433-40(6); КСК-433-52(8); КСК-436-34(5); КСК-436-40(6); КСК-436-52(8); КСК-442-34(5); КСК-442-40(6); КСК-442-52(8). Армирование.	10	20
Колонны КСР-433-34(5); КСР-433-40(6); КСР-433-52(8); КСР-436-34(5); КСР-436-40(6); КСР-436 52(8); КСР-442-34(5); КСР-442-40(6); КСР-442 52(8). Армирование.	11	21
Колонны КСК-433-40(5); КСК-433-52(7); КСК-436-40(5); КСК-436-52(7) КСК-442-40(5); КСК-442-52(7). Армирование.	12	22
Колонны КСР-433-40(5); КСР-433-52(7); КСР-433-58(8); КСР-436-40(5); КСР-436-52(7); КСР-436-58(8); КСР-442-40(5); КСР-442-52(7); КСР-442-58(8). Армирование.	13	23
Колонна КСК-433-52(6); КСК-436-52(6); КСК-442-52(6). Армирование.	14	24
Колонны КСР-433-52(6); КСР-433-58(7); КСР-436-52(6); КСР-436-58(7); КСР-442-52(6); КСР-442-58(7). Армирование	15	25
Колонна КСК-433-52(5); КСК-436-52(5); КСК-442-52(5) Армирование.	16	26
Колонны КСР-433-52(5); КСР-433-58(6); КСР-436-52(5); КСР-436-58(6); КСР-442-52(5); КСР-442-58(6). Армирование.	17	27
Колонна КСР-433-58(5); КСР-436-58(5); КСР-442-58(5) Армирование.	18	28
Колонны КСК-466-34(5); КСК-466-40(6); КСК-466-52(8); КСК-472-34(5); КСК-472-40(6); КСК-472-52(8); КСК-484-34(5); КСК-484-40(6); КСК-484-52(8). Армирование	19	29
Колонны КСР-466-34(5); КСР-466-40(6); КСР-466 52(8); КСР-472-34(5); КСР-472-40(6); КСР-472-52(8); КСР-484-34(5); КСР-484-40(6); КСР-484-52(8). Армирование.	20	30
Колонны КСК-466-40(5); КСК-466-52(7); КСК-472-40(5); КСК-472-52(7); КСК-484-40(5); КСК-484-52(7); Армирование.	21	31
Колонны КСР-466-40(5); КСР-466-52(7); КСР-466-58(8); КСР-472-40(5); КСР-472-52(7); КСР-472-58(8); КСР-484-40(5); КСР-484-52(7); КСР-484-58(8). Армирование;	22	32
Колонна КСК-466-52(6); КСК-484-52(6); КСК-472-52(6) Армирование.	23	33
Колонны КСР-466-52(6), КСР-466-58(7); КСР-472-52(6); КСР-472-58(7), КСР-484-52(6); КСР-484-58(7). Армирование.	24	34
Колонна КСК-466-52(5); КСК-472-52(5); КСК-484-52(5) Армирование.	25	35
Колонны КСР-466-52(5); КСР-466-58(6); КСР-472-52(5); КСР-472-58(6); КСР-484-52(5); КСР-484-58(6). Армирование.	26	36
Колонна КСР-466-58(5); КСР-472-58(5); КСР-484-58(5). Армирование.	27	37
Колонны КНК-433-34(5); КНК-433-40(6); КНК-433-52(8); КНК-436-34(5); КНК-436-40(6); КНК-436-52(8); КНК-442-34(5); КНК-442-40(6); КНК-442-52(8). Армирование.	28	38
Колонны КНР-433-34(5); КНР-433-40(6); КНР-433-52(8); КНР-436-34(5); КНР-436-40(6); КНР-436-52(8); КНР-442-34(5); КНР-442-40(6); КНР-442-52(8). Армирование.	29	39
Колонны КНК-433-40(5), КНК-433-52(7); КНК-436-40(5); КНК-436-52(7); КНК-442-40(5); КНК-442-52(7). Армирование.	30	40
Колонны КНР-433-40(5); КНР-433-52(7); КНР-433 58(8); КНР-436-40(5); КНР-436-52(7); КНР-436-58(8); КНР-442-40(5); КНР-442-52(7); КНР-442-58(8). Армирование.	31	41
Колонна КНК-433-52(6); КНК-436-52(6); КНК-442-52(6). Армирование.	32	42
Колонны КНР-433-52(6); КНР-433-58(7); КНР-436 52(6); КНР-436-58(7); КНР-442-52(6); КНР-442-58(7) Армирование.	33	43
Колонна КНК-433-52(5); КНК-436-52(5); КНК-442-52(5) Армирование.	34	44
Колонны КНР-433-52(5); КНР-433-58(6); КНР-436-52(5); КНР-436-58(6); КНР-442-52(5); КНР-442-58(6). Армирование.	35	45
Колонна КНР-433-58(5); КНР-436-58(5); КНР-442-58(5), Армирование.	36	46

ТК 1976	Содержание выпуска.	Серия ИИ-04-2 Выпуск 22 Лист

	Лист	Стр.
Узлы 1; 2; 3; 4; 5; 6; и 7	37	47
Объемный каркас ОК-1	38	48
Объемный каркас ОК-2	39	49
Объемный каркас ОК-3	40	50
Объемный каркас ОК-4	41	51
Объемный каркас ОК-5	42	52
Объемный каркас ОК-6	43	53
Объемный каркас ОК-7	44	54
Объемный каркас ОК-8	45	55
Объемный каркас ОК-9	46	56
Объемный каркас ОК-10	47	57
Объемный каркас ОК-11	48	58
Объемный каркас ОК-12	49	59
Объемный каркас ОК-13	50	60
Объемный каркас ОК-14	51	61
Объемный каркас ОК-15	52	62
Объемный каркас ОК-16	53	63
Объемный каркас ОК-17	54	64
Объемный каркас ОК-18	55	65
Объемный каркас ОК-19	56	66
Объемный каркас ОК-20	57	67
Объемный каркас ОК-21	58	68
Объемный каркас ОК-22	59	69
Объемный каркас ОК-23	60	70
Объемный каркас ОК-24	61	71
Объемный каркас ОК-25	62	72
Объемный каркас ОК-26	63	73
Объемный каркас ОК-27	64	74
Объемный каркас ОК-28	65	75
Объемный каркас ОК-29	66	76
Объемный каркас ОК-30	67	77
Объемный каркас ОК-31	68	78
Объемный каркас ОК-32	69	79
Объемный каркас ОК-33	70	80
Объемный каркас ОК-34	71	81
Объемный каркас ОК-35	72	82
Объемный каркас ОК-36	73	83
Объемный каркас ОК-37	74	84
Объемный каркас ОК-38	75	85
Объемный каркас ОК-39	76	86
Объемный каркас ОК-40	77	87
Объемный каркас ОК-41	78	88
Объемный каркас ОК-42	79	89
Объемный каркас ОК-43	80	90
Объемный каркас ОК-44	81	91
Объемный каркас ОК-45	82	92
Объемный каркас ОК-46	83	93
Объемный каркас ОК-47	84	94
Объемный каркас ОК-48	85	95
Объемный каркас ОК-49	86	96
Объемный каркас ОК-50	87	97
Объемный каркас ОК-51	88	98
Объемный каркас ОК-52	89	99
Объемный каркас ОК-53	90	100
Объемный каркас ОК-54	91	101
Объемный каркас ОК-55	92	102
Объемный каркас ОК-56	93	103
Объемный каркас ОК-57	94	104
Объемный каркас ОК-58	95	105
Объемный каркас ОК-59	96	106
Объемный каркас ОК-60	97	107
Объемный каркас ОК-61	98	108
Объемный каркас ОК-62	99	109
Объемный каркас ОК-63	100	110

	Лист	стр.
Объемный каркас ОК-64	101	111
Объемный каркас ОК 65	102	112
Объемный каркас ОК-66	103	113
Объемный каркас ОК-67	104	114
Объемный каркас ОК-68	105	115
Объемный каркас ОК-69	106	116
Объемный каркас ОК-70	107	117
Объемный каркас ОК-71	108	118
Объемный каркас ОК-72	109	119
Объемный каркас ОК-73	110	120
Объемный каркас ОК-74	111	121
Объемный каркас ОК-75	112	122
Объемный каркас ОК-76	113	123
Объемный каркас ОК-77	114	124
Объемный каркас ОК-78	115	125
Объемный каркас ОК-79	116	126
Объемный каркас ОК-80	117	127
Объемный каркас ОК-81	118	128
Узлы 8; 9; 10; 11; 12; 13 и 14	119	129
Плоские каркасы КК-91; КК-94; КК-98; КК-109; КК-112; КК-115	120	130
Плоские каркасы КК-92; КК-93 КК-95; КК-96; КК-98; КК-99; КК-110; КК-111; КК-113; КК-114; КК-116; КК-117	121	131
Плоские каркасы КК-100; КК-101; КК-102; КК-103; КК-104; КК-105; КК-106 КК-107; КК-108;	122	132
Сетки СК-5; СК-6; СК-7; СК-8; Вспомогательный элемент КВ-1; КВ-2; КВ-3; КВ-4		
Отдельные стержни	123	133
Пакеты БС-1; БС-2; БС-3; БС-4; БС-5	124	134

Серия ИИ-04-2 вып 22 содержит рабочие чертежи железобетонных колонн
Колонны запроектированы из высокопрочных бетонов марок 500, 600, 700, 800 с сохранением несущей способности, принятой в серии ИИ-04-2 выпуск 3,4,5

Для колонн в связи с сохранением несущей способности при применении бетонов повышенной прочности от 500 до 800 уменьшается соответствующий расход арматуры в колонне

Для каждой марки бетона определено соответствующее ей армирование колонны и разработаны специальные чертежи армирования колонн и объемных арматурных каркасов

Плоские арматурные каркасы приняты по альбому „Унифицированных арматурных изделий" ИИ-04-9 выпуск 1

Для удобства пользования чертежами на заводах – изготовителях изделий, в марках колонн данного альбома в скобках поставлен индекс, обозначающий марку бетона колонны в конкретных проектах этот индекс указываться не должен, так как колонны одной несущей способности, изготовленные из бетонов разных марок с соответствующим им армированием являются взаимозаменяемыми

Представленные в альбоме рабочие чертежи позволяют заводам железобетонных конструкций по мере освоения высокопрочных бетонов повышенных марок переходить к выпуску наиболее экономичных изделий с пониженным расходом арматуры без корректировки проектов путем замены выпускаемых изделий с низкими марками бетона на колонны с высокопрочными бетонами без дополнительного согласования такой замены с проектными организациями.

Альбом содержит рабочие чертежи колонн сечением 400 × 400 мм для многоэтажных зданий с высотами этажей 3.3 м; 3.6 м и 4.2 м. (армирование).

Номенклатурой предусмотрены следующие типы изделий

1 Одноэтажные
   а) средние (устанавливаются в средних этажах)
   б) нижние (устанавливаются в нижних этажах)
2 Двухэтажные – средние.

Колонны имеют консоли высотой 150 мм и вылетом 150 мм

Колонны подбираются по действующим на них продольным силам, а также по максимальной несущей способности стыков в сопоставлении с несущей способностью колонн на центральное сжатие, указанной в марке колонны.

Колонны, входящие в состав диафрагм жесткости могут быть приняты такими же, как рядовые колонны с последующей проверкой их прочности как элементов диафрагм по методике, изложенной в альбоме "Указаний по применению изделий" ИИ-04-0 вып. 6.

Расчет колонн выполнен в соответствии со СНИП II-В 1-62. Характеристики высокопрочных бетонов приняты по рекомендациям НИИЖБ Госстроя СССР (письмо НИИЖБ N 2-343 от 28 I-75г).

Маркировка колонн.

Марки колонн содержат буквенные и цифровые обозначения, имеющие следующие значения:

КСР - колонна средняя с двумя консолями (рядовая)
КСК - колонна средняя с одной консолью (крайняя)
КНР - колонна нижняя с двумя консолями (рядовая)
КНК - колонна нижняя с одной консолью (крайняя).

Цифры, указанные непосредственно за буквенным обозначением - условное обозначение сечения ствола колонны, высоты этажа (для двухэтажных колонн - двойной высоты этажа)

Пример:

КСК-436 - колонна сечением 400×400 мм с высотой этажа - 3.6 м.
КСК-472 - колонна сечением 400×400 мм двухэтажная с высотой этажа - 3.6 м.

Цифры третьей части марки - несущая способность колонны при центральном сжатии в десятках тонн.

Цифры, указанные в скобках - условное обозначение марки бетона, из которого изготавливается колонна (5), (6), (7), (8) - соответствуют маркам 500, 600, 700, 800.

Чертежи опалубки колонн приведены в альбомах серии ИИ-04-2 в.в. 3,4,5.

Номенклатура изделий предусматривает только основные типы колонн, имеющие закладные детали для установки и крепления ригелей каркаса здания.

Для крепления лестниц-диафрагм жесткости в альбоме ИИ-04-8, вып.3 разработаны дополнительные закладные детали.

Примеры расположения дополнительных закладных деталей и крепления их в колоннах приведены в альбомах ИИ-04-2, в.в. 3,4,5

Для навески стеновых панелей должны быть предусмотрены закладные детали в соответствии с серией ИИ-04-2 вып 11 часть I, II, III.

В конкретном проекте должны быть приведены чертежи с установкой этих деталей в соответствии с принятыми архитектурно-планировочными решениями. При этом в рабочих чертежах должен быть показан опалубочный чертеж колонны с расположением дополнительных закладных деталей и даны спецификации, учитывающие расход стали на дополнительные закладные детали. Для обозначения разновидности колонн, вызванной различием в расположении закладных деталей, в маркировке колонн должны быть указаны дополнительные цифровые индексы.

Пример: КСК-436-40 – 1, 2, 3.

При разработке конкретных проектов рекомендуется пользоваться примерами, приведенными в альбомах серии ИИ-04-2, в в 3.4.5.

Для монтажа колонн предусмотрены отверстия диаметром 40 мм. Для подъема колонн из форм запроектированы подъемные петли. При размещении дополнительных закладных деталей необходимо давать уточненную привязку подъемных петель.

Для плоских арматурных каркасов и сеток применяется сталь класса А-III марок 25Г2С или 35ГС по ГОСТ 5781-75, сталь класса А-I марок ВСт3кп2, ВСт3пс2 по ГОСТ 5781-75, сталь класса В-1 по ГОСТ 6727-53*.

Для пластин закладных деталей применяется сталь класса с 38/23 по ГОСТ 380-71. Анкеры закладных деталей изготовляются из стали марок 25Г2С или 35ГС. Монтажные петли изготовляются из горячекатанной стали класса А-I по ГОСТ 5781-75 марок ВСт3сп2 и ВСт3пс2.

Для изготовления монтажных петель в изделиях, предназначенных для подъема и монтажа при температуре ниже 40°С, запрещается применять сталь марок ВСт3пс2.

Сортамент и качество арматурной стали, а также методы испытаний должны удовлетворять требованиям главы СНиП I-В.4-62. "Арматура для железобетонных конструкций" и действующих государственных стандартов или технических условий на соответствующий вид стали. Сборку и изготовление каркасов, сеток и закладных деталей следует осуществлять с применением шаблонов и кондукторов.

Все крестообразные соединения арматуры, кроме оговоренных в чертежах и приварка анкеров закладных деталей к арматуре должны выполняться только с применением контактно-точечной сварки с нормируемой прочностью.

Дуговая сварка крестообразных соединений не допускается.

Плоские арматурные каркасы из двух продольных стержней, соединенных поперечными стержнями, рекомендуется изготовлять на автоматических линиях.

Закладные детали типа М/К/-5, М/К/-6, М/К/-7 должны быть закреплены на форме. Дополнительные закладные детали должны крепиться к объемному каркасу вязальной проволокой, а на форме – при помощи съемных фиксаторов – струбцин, или штыревой фиксацией.

В закладных деталях колонн в случае штыревой фиксации на форме следует предусмотреть отверстия для пропуска фиксаторов.

Втопленные закладные детали следует фиксировать на форме через съемные прокладки из листовой резины.

В закладных деталях анкерные стержни должны привариваться к пластинам: а/внахлестку – рельефно-точечной сваркой, б/ втавр – под слоем флюса.

Тавровые соединения анкерных стержней с пластинами должны выполняться на полуавтоматической сварочной машине типа АДФ-2001, или аналогичной. Не разрешается применение сварочных установок, не имеющих автоматического регулирования параметров режима сварки тавровых соединений, требуемого согласно СН393-69 § 5 1-5.13.

Анкеры рекомендуется отрезать на прессножницах, причем величина скоса на срезе торца анкерного стержня не должна превышать 2мм на каждые 10мм диаметра стержня.

Применение ручной дуговой сварки тавровых соединений закладных деталей не разрешается.

Монтажные петли должны изготовляться на автоматических станках, например станках типа СМЖ-212 - Гипростроммаш.

Торцы колонн усилены сварными сетками косвенного армирования из горячекатанной арматурной стали периодического профиля класса А-III марки 35ГС по ГОСТ 5781-75.

Косвенная арматура выполняется в виде пакетов сеток, которые должны крепиться к продольной арматуре при помощи вязальной проволоки.

Испытание всех видов сварных соединений арматуры и закладных деталей на растяжение обязательно

Защита от коррозии закладных деталей, предназначенных для крепления ограждающих конструкций /стеновых панелей плит покрытия/, обязательна и должна выполняться в соответствии со СНиП III-28-73. „Защита строительных конструкций от коррозии".

Мероприятия по защите закладных деталей колонн от коррозии должны быть указаны в конкретном проекте в зависимости от условий эксплуатации зданий. В спецификации железобетонных изделий конкретного проекта здания должны быть выделены колонны с закладными деталями, требующими защиты от коррозии.

При изготовлении колонн следует выполнять требования нормативных и инструктивных документов. СНиП II-В.1-62* „Бетонные и железобетонные конструкции. Нормы проектирования".
СНиП III-16-73 „Бетонные и железобетонные конструкции сборные".

ГОСТ 18979-73 „Колонны железобетонные для зданий. Технические требования".

ГОСТ 13015-75 "Изделия железобетонные и бетонные. Общие технические требования". ГОСТ 8829-66 "Изделия железобетонные сборные. Методы испытании и оценки прочности, жесткости и трещиностойкости". ГОСТ 10180-76 "Бетон тяжелый. Методы определения прочности". ГОСТ 18105-72 "Бетон тяжелый. Методы определения однородности и прочности". ГОСТ 10922-75 "Арматура и закладные детали сварные для железобетонных конструкций. Технические требования и методы испытаний".

ГОСТ 14098-68* "Соединения сварные арматуры железобетонных изделий и конструкций. Контактная и ванная сварка. Основные типы и конструктивные элементы".

СН 393-69. "Указания по сварке соединений арматуры и закладных деталей железобетонных конструкций".

СН 313-65* "Инструкция по технологии изготовления и установке стальных закладных деталей в сборных железобетонных и бетонных изделиях".

Серия ИИ-04-0, Выпуск 7 "Рекомендации по заводской технологии изготовления изделий серии ИИ-04".

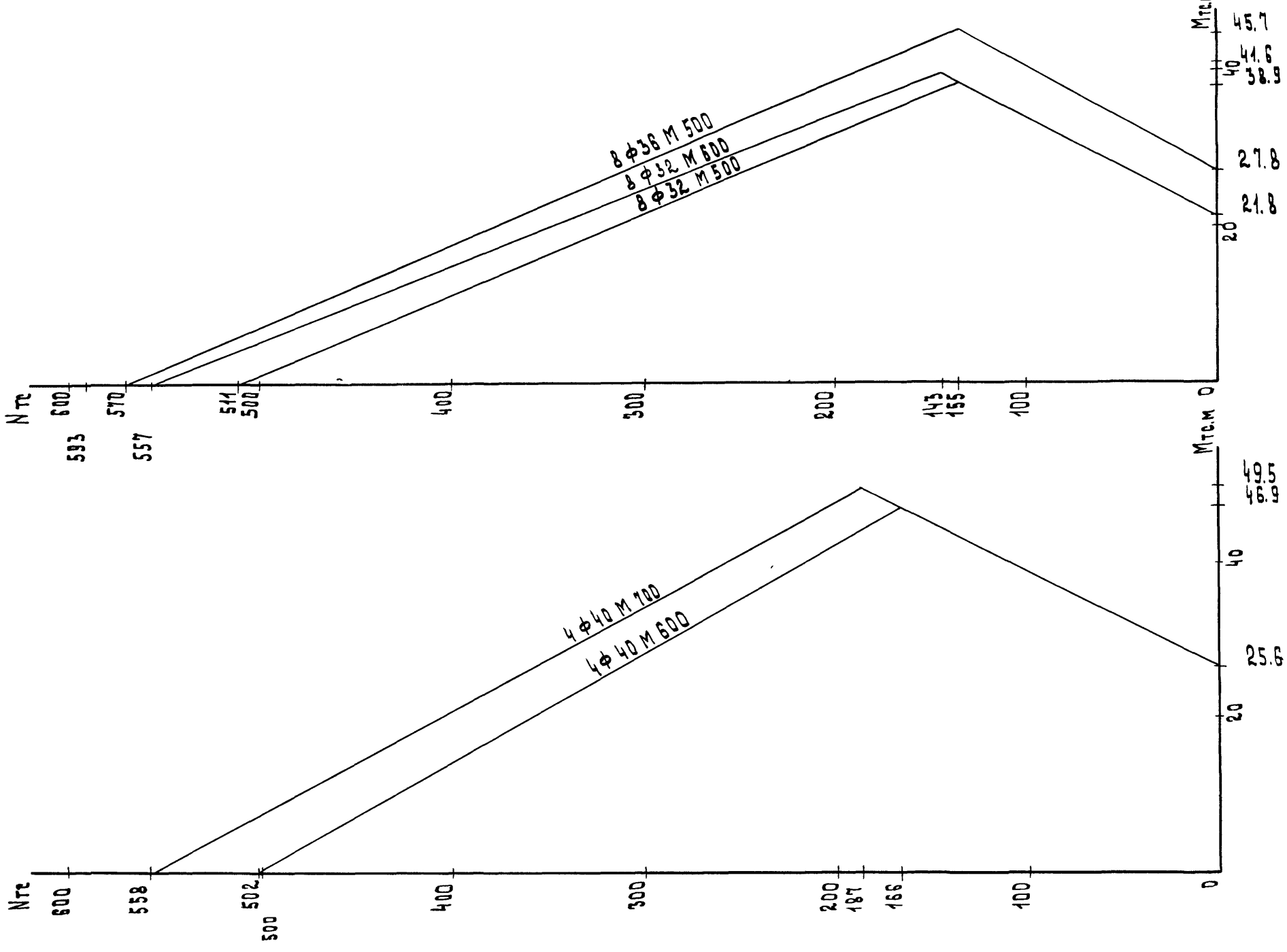

ТК 1976	Графики несущей способности колонн	Серия: ИИ-04-2 Выпуск 22 Лист

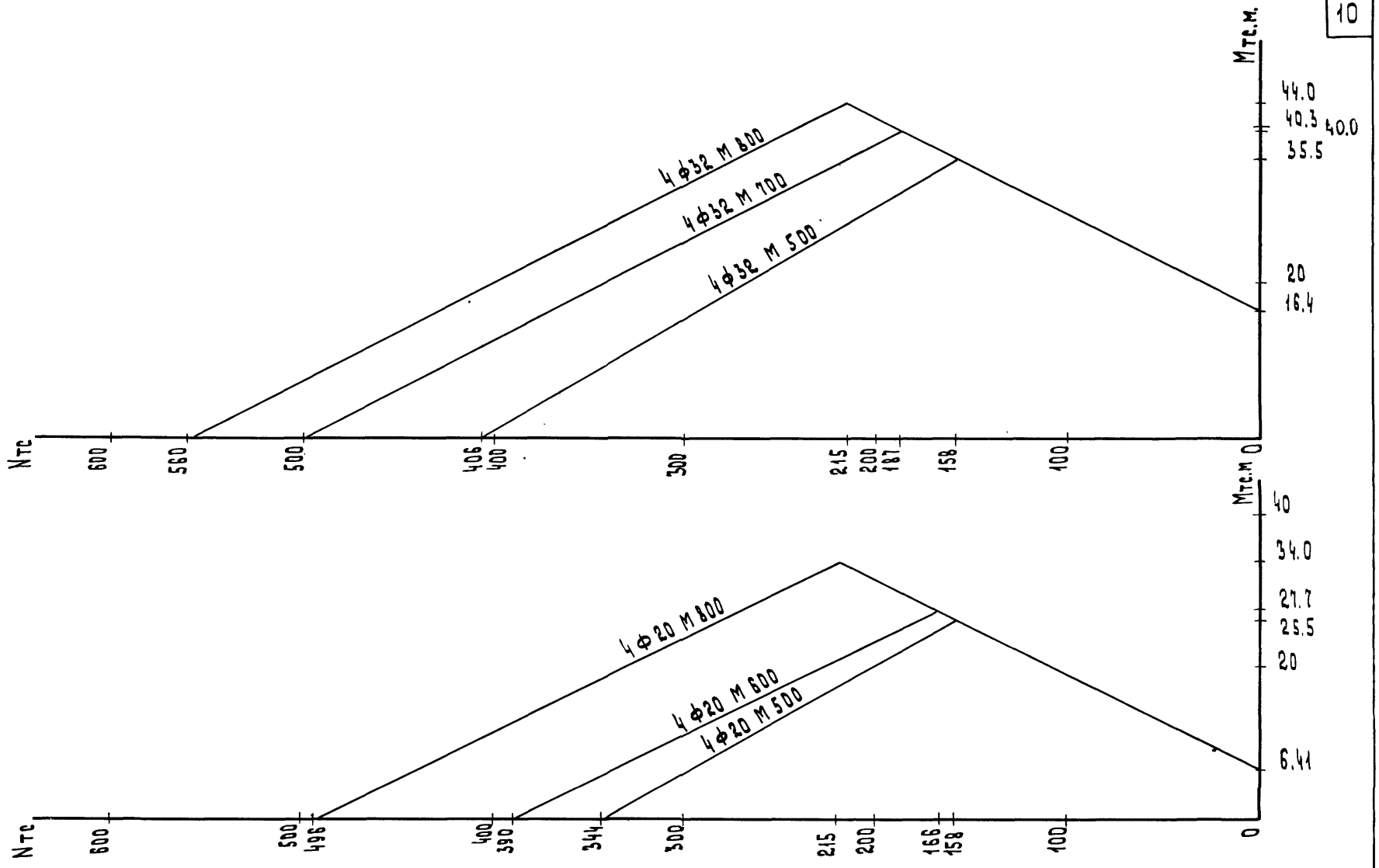

ТК 1976	Графики несущей способности колонн	Серия ИИ-04-2 Выпуск 22	Лист

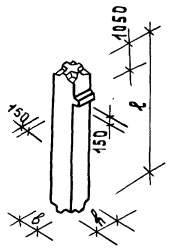

Марка изделия	Эскиз	Расчетная продольн. сила в т при $l=0$	Размеры в мм: l	b	h	Марка бетона	Масса изделия в т	Объем бетона в м³	Расход металла на 1 м³ бетона в кг	Расход металла в кг: А-I	А-III	В-I	Закладные детали (прокат)	Итого	NN листов рабочих чертежей
КСК-433-34(5)		344.0				500			156.3	10.57/1.2	56.96/16.2			82.06	10
КСК-433-40(5)		406.0				500			286.0	15.10/1.2	120.28/16.2			149.91	12
КСК-433-40(6)		390.0				600			156.3	10.57/1.2	56.96/16.2			82.06	10
КСК-433-52(5)		511.0	3300	400	400	500	1.32	0.525	527.0	15.10/1.2	247.04/16.2	0.34	14.19	276.67	16
КСК-433-52(6)		502.0				600			474.0	18.62/1.2	215.20/16.2			248.35	14
КСК-433-52(7)		500.0				700			286.0	15.10/1.2	120.28/16.2			149.91	12
КСК-433-52(8)		496.0				800			156.3	10.57/1.2	56.96/16.2			82.06	10
КСР-433-34(5)		344.0				500			170.0	9.37	60.56/19.8			90.75	11
КСР-433-40(5)		406.0				500			297.5	13.90	123.88/19.8			158.60	13
КСР-433-40(6)		390.0				600			170.0	9.37	60.56/19.8			90.75	11
КСР-433-52(5)		511.0				500			535.0	13.90	250.64/19.8			285.36	17
КСР-433-52(6)		502.0				600			482.0	17.42	218.80/19.8			257.04	15
КСР-433-52(7)		500.0	3300	400	400	700	1.34	0.534	297.5	13.90	123.88/19.8	0.5	20.32	158.60	13
КСР-433-52(8)		496.0				800			482.0	17.42	218.8/19.8			257.04	11
КСР-433-58(5)		570.0				500			673.0	17.42	321.04/19.8			359.28	18
КСР-433-58(6)		557.0				600			535.0	13.90	250.64/19.8			285.36	17
КСР-433-58(7)		558.0				700			482.0	17.42	218.80/19.8			257.04	15
КСР-433-58(8)		560.0				800			297.5	13.90	123.88/19.8			158.60	13

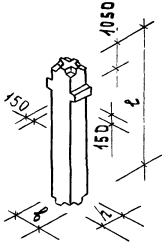

Примечание. Расход металла классов А III и А I представлен в виде дроби, где в знаменателе выделен расход металла на анкера закладных деталей, из величины общего расхода стали, приведенного в числителе.

ТК 1976	Номенклатура	Серия ИИ-04-2	
		Выпуск 22	Лист I

15408 12.

Марка изделия	Эскиз	Расчетная продольная сила в т при $e=0$	Размеры, в мм			Марка бетона	Масса изделия в т.	Объем бетона в $м^3$	Расход металла на $1 м^3$ бетона в кг	Расход металла в кг					NN листов рабочих чертежей
			e	$в$	h					A-I	A-III	B-I	Закладные детали (прокат)	Итого	
КСК-436-34(5)	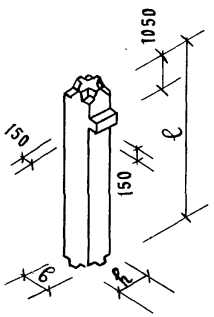	344.0	3600	400	400	500	1.42	0.57	149.8	10.94 / 1.2	59.96 / 16.2	0.34	14.19	85.43	37
КСК-436-40(5)		406.0				500			278.0	16.06 / 1.2	127.88 / 16.2			158.47	39
КСК-436-40(6)		390.0				600			149.8	10.94 / 1.2	59.96 / 16.2			85.43	37
КСК-436-52(5)		511.0				500			514.0	16.06 / 1.2	262.24 / 16.2			292.83	43
КСК-436-52(6)		502.0				600			459.0	20.02 / 1.2	227.06 / 16.2			261.61	41
КСК-436-52(7)		500.0				700			278.0	16.06 / 1.2	127.88 / 16.2			158.47	39
КСК-436-52(8)		496.0				800			149.8	10.94 / 1.2	59.96 / 16.2			85.43	37
КСР-436-34(5)	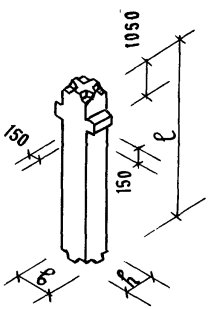	344.0	3600	400	400	500	1.45	0.58	162.0	9.74	63.56 / 19.8	0.5	20.32	94.12	38
КСР-436-40(5)		406.0				500			288.2	14.86	131.48 / 19.8			167.16	40
КСР-436-40(6)		390.0				600			162.2	9.74	63.56 / 19.8			94.12	38
КСР-436-52(5)		511.0				500			519.8	14.86	265.84 / 19.8			301.52	44
КСР-436-52(6)		502.0				600			466.0	18.82	230.66 / 19.8			270.30	42
КСР-436-52(7)		500.0				700			288.2	14.86	131.48 / 19.8			167.16	40
КСР-436-52(8)		496.0				800			162.0	9.74	63.56 / 19.8			94.12	38
КСР-436-58(5)		570.0				500			654.9	18.82	340.24 / 19.8			379.88	45
КСР-436-58(6)		557.0				600			519.8	14.86	265.84 / 19.8			301.52	44
КСР-436-58(7)		558.0				700			466.0	18.82	230.66 / 19.8			270.30	42
КСР-436-58(8)		560.0				800			288.2	14.86	131.48 / 19.8			167.16	40

ТК 1976

Номенклатура

Серия ИИ-04-2

Выпуск 22 | Лист 2

Марка изделия	Эскиз	Расчетная продольная сила в т. при $\gamma=0$	Размеры, в мм. ℓ	$в$	h	Марка бетона	Масса изделия в т.	Объем бетона в $м^3$	Расход металла на $1 м^3$ бетона в кг	Расход металла, в кг А-I	А-III	В-I	Закладные детали (прокат)	Итого	№ листов рабочих чертежей
КСК-442-34(5)	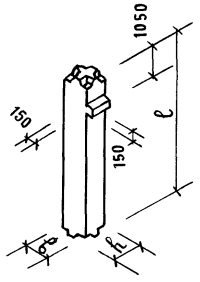	344.0	4200	400	400	500	1.65	0.66	139.3	11.68 / 1.2	65.76 / 16.2	0.34	14.19	91.97	64
КСК-442-40(5)		406.0				500			265.4	17.98 / 1.2	142.68 / 16.2			175.19	66
КСК-442-40(6)		390.0				600			139.3	11.68 / 1.2	65.76 / 16.2			91.97	64
КСК-442-52(5)		511.0				500			492.0	17.98 / 1.2	292.24 / 16.2			324.75	70
КСК-442-52(6)		502.0				600			436.4	22.82 / 1.2	250.72 / 16.2			288.07	68
КСК-442-52(7)		500.0				700			265.4	17.98 / 1.2	142.68 / 16.2			175.19	66
КСК-442-52(8)		496.0				800			139.3	11.68 / 1.2	65.76 / 16.2			91.97	64
КСР-442-34(5)	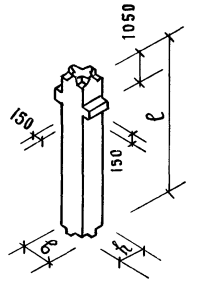	344	4200	400	400	500	1.68	0.67	150.23	10.48	69.36 / 19.8	0,5	20.32	100.66	65
КСР-442-40(5)		406				500			274.4	16.78	146.28 / 19.8			183.88	67
КСР-442-40(6)		390				600			150.23	10.48	69.36 / 19.8			100.66	65
КСР-442-52(5)		511				500			497.6	16.78	295.84 / 19.8			333.44	71
КСР-442-52(6)		502				600			442.9	21.62	254.32 / 19.8			296.76	69
КСР-442-52(7)		500				700			274.4	16.78	146.28 / 19.8			183.88	67
КСР-442-52(8)		496				800			150.23	10.48	69.36 / 19.8			100.66	65
КСР-442-58(5)		570				500			627.8	21.62	378.24 / 19.8			420.68	72
КСР-442-58(6)		557				600			497.6	16.78	295.84 / 19.8			333.44	71
КСР-442-58(7)		558				700			442.9	21.62	254.32 / 19.8			296.76	69
КСР-442-58(8)		560				800			274.4	16.78	146.28 / 19.8			183.88	67

Марка изделия	Эскиз	Расчетная продольная сила в т при $e_0=0$	Размеры в мм ℓ	b	h	Марка бетона	Масса изделия в т	Объем бетона в $м^3$	Расход металла на $1 м^3$ бетона в кг	Расход металла в кг А-I	А-III	В-I	Закладные детали (прокат)	Итого	NN листов рабочих чертежей
КНК-442-34(5)	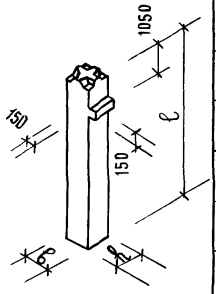	344.0	5650	400	400	500	2.27	0.91	126.5	13.32/1.2	87.32/16.2	0,34	14,19	115.17	82
КНК-442-40(5)		406.0				500			239.9	23.34/1.2	180.48/16.2			218,35	84
КНК-442-40(6)		390 0				600			126.5	13.32/1.2	87.32/16.2			115.17	82
КНК-442-52(5)		511.0				500			420,0	23.34/1.2	344.46/16.2			382.33	88
КНК-442-52(6)		502.0				600			362,7	30.82/1.2	284.76/16.2			330.11	86
КНК-442-52(7)		500.0				700			239.9	23.34/1.2	180.48/16.2			218. 35	84
КНК-442-52(8)		496.0				800			126.5	13.32/1.2	87.32/16.2			115.17	82
КНР-442-34(5)	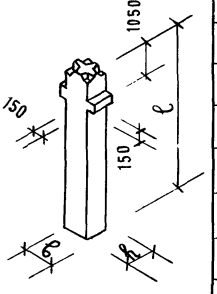	344.0	5650	400	400	500	2.3	0.92	134.6	12.12	90-92/19.8	0,5	20.32	123.86	83
КНР-442-40(5)		406.0				500			246.7	22.14	184 0 8/19.8			227.04	85
КНР-442-40(6)		390.0				600			134.6	12.12	90 92/19 8			123.86	83
КНР-442-52(5)		511.0				500			425.0	22.14	348.06/19.8			391.02	89
КНР-442-52(6)		502.0				600			368.2	29.62	288.36/19.8			338.80	87
КНР-442-52(7)		500.0				700			246.7	22.14	184.08/19.8			227.04	85
КНР-442-52(8)		496.0				800			134.6	12.12	90.92/19.8			123.86	83
КНР-442-58(5)		570.0				500			529.6	29.62	436.86/19.8			487.32	90
КНР-442-58(6)		557.0				600			425.0	22.14	348.06/19.8			391.02	89
КНР-442-58(7)		558.0				700			368.2	29.62	288.36/19.8			338,80	87
КНР-442-58(8)		560.0				800			246.7	22.14	184.08/19.8			227,04	85

Марка изделия	Эскиз	Расчетная продольная сила в т при $\ell=0$	Размеры в мм ℓ	b	h	Марка бетона	Масса изделия в т	Объем бетона в м³	Расход металла на 1 м³ бетона в кг	Расход металла в кг А-I	А-III	В-I	Закладные детали (прокат)	Итого	№№ листов рабочих чертежей
КНК-433-34(5)	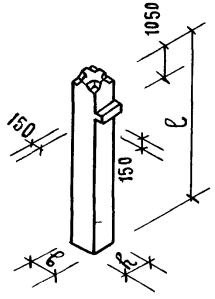	344.0	4750	400	400	500	1.91	0.763	137.9	12.20 / 1.2	78.52 / 16.2	0.34	14.19	105.25	28
КНК-433-40(5)		406.0				500			252.5	20.46 / 1.2	157.68 / 16.2			192.67	30
КНК-433-40(6)		390.0				600			137.9	12.20 / 1.2	78.52 / 16.2			105.25	28
КНК-433-52(5)		511.0				500			437.5	20.46 / 1.2	298.86 / 16.2			333.85	34
КНК-433-52(6)		502.0				600			380.58	26.62 / 1.2	249.24 / 16.2			290.39	32
КНК-433-52(7)		500.0				700			252.5	20.46 / 1.2	157.68 / 16.2			192.67	30
КНК-433-52(8)		496.0				800			137.9	12.20 / 1.2	78.52 / 16.2			105.25	28
КНР-433-34(5)	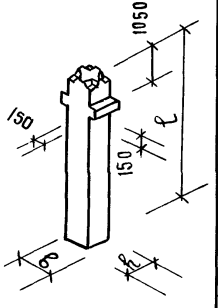	344.0	4750	400	400	500	1.94	0.772	147.5	11.00	82.12 / 19.8	0.5	20.32	113.94	29
КНР-433-40(5)		406.0				500			260.8	19.26	161.28 / 19.8			201.36	31
КНР-433-40(6)		390.0				600			147.5	11.00	82.12 / 19.8			113.94	29
КНР-433-52(5)		511.0				500			443.7	19.26	302.46 / 19.8			342.54	35
КНР-433-52(6)		502.0				600			387.4	25.42	252.84 / 19.8			299.08	33
КНР-433-52(7)		500.0				700			260.8	19.26	161.28 / 19.8			201.36	31
КНР-433-52(8)		496.0				800			147.5	11.00	82.12 / 19.8			113.94	29
КНР-433-58(5)		570.0				500			550.6	25.42	378.86 / 19.8			425.10	36
КНР-433-58(6)		557.0				600			443.7	19.26	302.46 / 19.8			342.54	35
КНР-433-58(7)		558.0				700			387.4	25.42	252.84 / 19.8			299.08	33
КНР-433-58(8)		560.0				800			260.8	19.26	161.28 / 19.8			201.36	31

Марка изделия	Эскиз	Расчетная продольная сила ВТ при $\ell=0$	Размеры в мм ℓ	$в$	h	Марка бетона	Масса изделия в т	Объем бетона в $м^3$	Расход металла на 1 $м^3$ бетона в кг	Расход металла в кг А-I	А-III	В-I	Закладные детали (прокат)	Итого	№ листов рабочих чертежей
КНК-436-34(5)	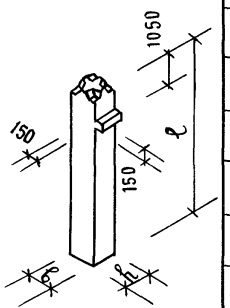	344.0	5050	400	400	500	2.03	0.81	133.6	12.57 / 1.2	81.12 / 16.2	0.34	14.19	108.22	55
КНК-436-40(5)		406.0				500			247.4	21.42 / 1.2	164.48 / 16.2			200.43	57
КНК-436-40(6)		390.0				600			133.6	12.57 / 1.2	81.12 / 16.2			108.22	55
КНК-436-52(5)		511.0				500			432.1	21.42 / 1.2	314.06 / 16.2			350.01	61
КНК-436-52(6)		502.0				600			374.8	28.02 / 1.2	261.06 / 16.2			303.63	59
КНК-436-52(7)		500.0				700			247.4	21.42 / 1.2	164.48 / 16.2			200.43	57
КНК-436-52(8)		496.0				800			133.6	12.57 / 1.2	81.12 / 16.2			108.22	55
КНР-436-34(5)	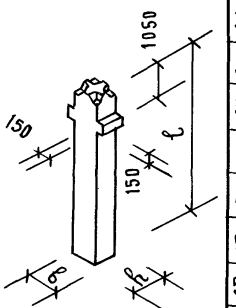	344.0	5050	400	400	500	2.05	0.82	142.5	11.37	84.72 / 19.8	0.5	20.32	116.91	56
КНР-436-40(5)		406.0				500			255.0	20.22	161.08 / 19.8			209.12	58
КНР-436-40(6)		390.0				600			142.5	11.37	84.72 / 19.8			116.91	56
КНР-436-52(5)		511.0				500			437.4	20.22	317.66 / 19.8			358.70	62
КНР-436-52(6)		502.0				600			380.8	26.82	264.68 / 19.8			312.32	60
КНР-436-52(7)		500.0				700			255.0	20.22	168.08 / 19.8			209.12	58
КНР-436-52(8)		496.0				800			142.5	11.37	84.72 / 19.8			116.91	56
КНР-436-58(5)		570.0				500			544.5	26.82	398.86 / 19.8			446.50	63
КНР-436-58(6)		557.0				600			437.4	20.22	317.66 / 19.8			358.70	62
КНР-436-58(7)		558.0				700			380.8	26.82	264.68 / 19.8			312.32	60
КНР-436-58(8)		556.0				800			255.0	20.22	168.08 / 19.8			209.12	58

Марка изделия	Эскиз	Расчетная продольная сила в т при e=0	Размеры в мм e	Размеры в мм в	Размеры в мм h	Марка бетона	Масса изделия в т	Объем бетона в м³	Расход металла на 1 м³ бетона в кг	Расход металла в кг А-I	Расход металла в кг А-III	Расход металла в кг В-I	Расход металла в кг Закладные детали (прокат)	Расход металла в кг Итого	NN листов рабочих чертежей
КСК-466-34(5)	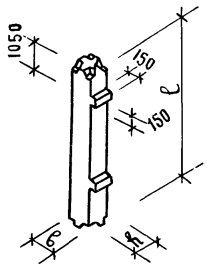	344.0	6600	400	400	500	2.66	1.062	141.3	15.66 / 2.4	105.36 / 32.4	0.68	28.38	150,08	19
КСК-466-40(5)		406.0				500			259.5	26.86 / 2.4	219.68 / 32.4			275.60	21
КСК-466-40(6)		390.0				600			141.3	15.66 / 2.4	105.36 / 32.4			150,08	19
КСК-466-52(5)		511.0				500			457.5	26.86 / 2.4	430.04 / 32.4			485,96	25
КСК-466-52(6)		502.0				600			401.0	35.22 / 2.4	361.68 / 32.4			425.96	23
КСК-466-52(7)		500.0				700			259.5	26.86 / 2.4	219.68 / 32.4			275.60	21
КСК-466-52(8)		496.0				800			141.3	15.66 / 2.4	105.36 / 32.4			150.08	19
КСР-466-34(5)	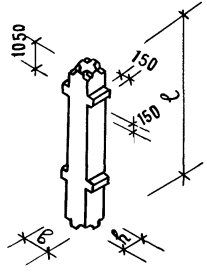	344.0	6600	400	400	500	2,71	1,08	155.0	13.26	112.56 / 39.6	1.0	40.64	167.46	20
КСР-466-40(5)		406.0				500			271.2	24.46	226.88 / 39.6			292.98	22
КСР-466-40(6)		390.0				600			155.0	13.26	112.56 / 39.6			167.46	20
КСР-466-52(5)		511.0				500			466.0	24.46	437.24 / 39.6			503.34	26
КСР-466-52(6)		502.0				600			410.5	32.82	368.88 / 39.6			443,34	24
КСР-466-52(7)		500,0				700			271.2	24.46	226.88 / 39.6			292,98	22
КСР-466-52(8)		496.0				800			155.0	13.26	112.56 / 39.6			167.46	20
КСР-466-58(5)		570.0				500			579.7	32.82	551.64 / 39.6			626.10	27
КСР-466-58(6)		557.0				600			466.0	24.46	437.24 / 39 6			503.34	26
КСР-466-58(7)		558.0				700			410.5	32.82	368.88 / 39.6			443.34	24
КСР-466-58(8)		560.0				800			271.2	24.46	226.88 / 39.6			292.98	22

Марка изделия	Эскиз	Расчетная продольная сила в т при $t°=0$	Размеры в мм ℓ	b	h	Марка бетона	Масса изделия в т	Объем бетона в $м^3$	Расход металла на $1 м^3$ бетона в кг	Расход металла в кг А-I	А-III	В-I	Закладные детали (прокат)	Итого	NN листов рабочих чертежей
КСК-472-34(5)	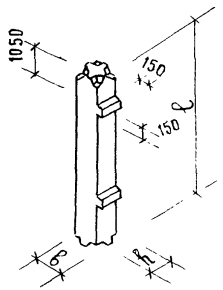	344	7200	400	400	500	2.88	1.15	136.37	16.41 / 2.4	111.36 / 32.4	0 68	28.38	156.83	46
КСК-472-40(5)		406				500			254.5	28.78 / 2.4	234 88 / 32.4			292.72	48
КСК-472-40(6)		390				600			136.3	16.41 / 2.4	111.36 / 32.4			156.83	46
КСК-472-52(5)		511				500			517.86	28 78 / 2.4	460 04 / 32.4			517.88	52
КСК-472-52(6)		502				600			393.44	38.02 / 2.4	385.38 / 32.4			452.46	50
КСК-472-52(7)		500				700			254.5	28.78 / 2.4	234.88 / 32.4			292.72	48
КСК-472-52(8)		496				800			136.3	16.41 / 2.4	111.36 / 32.4			156.83	46
КСР-472-34(5)	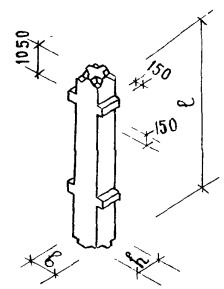	344	7200	400	400	500	2.93	1.17	148.8	14.01	118.56 / 39.6	1 0	40 64	174.21	47
КСР-472-40(5)		406				500			265.0	26.38	242.08 / 39.6			310.10	49
КСР-472-40(6)		390				600			148.8	14.01	118.56 / 39.6			174.21	47
КСР-472-52(5)		511				500			457.4	26.38	467.24 / 39.6			535.26	53
КСР-472-52(6)		502				600			401.5	35.62	392.58 / 39.6			469.84	51
КСР-472-52(7)		500				700			265.0	26.38	242.08 / 39.6			310.10	49
КСР-472-52(8)		496				800			148.8	14.01	118.56 / 39.6			174.21	47
КСР-472-58(5)		570				500			570.0	35.62	569 64 / 39 6			666.90	54
КСР-472-58(6)		557				600			457.4	26.38	467 24 / 39 6			535.26	53
КСР-472-58(7)		558				700			401.5	35.62	392 58 / 39.6			469.84	51
КСР-472-58(8)		560				800			265.0	26.38	242.08 / 39.6			310.10	49

Марка изделия	Эскиз	Расчетная продольная сила в т при $\varepsilon=0$	Размеры в мм ℓ	b	h	Марка бетона	Масса изделия в т	Объем бетона в $м^3$	Расход металла на $1 м^3$ бетона в кг	Расход металла в кг А-I	А-III	В-I	Закладные детали (прокат)	Итого	NN листов рабочих чертежей
КСК-484-34(5)	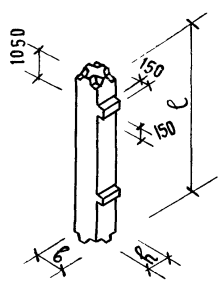	344	8400	400	400	500	3.35	1.34	126.6	14,43 / 2,4	123,56 / 32,4	0,68	28,38	167.05	73
КСК-484-40(5)		406				500			244.0	32,62 / 2,4	265,28 / 32,4			326,96	75
КСК-484-40(6)		390				600			124.6	14,43 / 2,4	123,56 / 32,4			167,05	73
КСК-484-52(5)		511				500			434.4	32,62 / 2,4	520,44 / 32,4			582,12	79
КСК-484-52(6)		502				600			377.1	43,62 / 2,4	432,76 / 32,4			505,44	77
КСК-484-52(7)		500				700			244.0	32,62 / 2,4	265,28 / 32,4			326,96	75
КСК-484-52(8)		496				800			124.6	14,43 / 2,4	123,56 / 32,4			167,05	73
КСР-484-34(5)	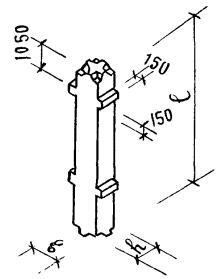	344	8400	400	400	500	3.4	1.36	135,6	12.03	130,76 / 39,6	1.0	40,64	184,43	74
КСР-484-40(5)		406				500			253,1	30.22	272,48 / 39,6			344,34	76
КСР-484-40(6)		390				600			135.6	12.03	130,76 / 39,6			184,43	74
КСР-484-52(5)		511				500			440,8	30,22	527,64 / 39,6			599,50	80
КСР-484-52(6)		502				600			384,4	41.22	439,96 / 39,6			522,82	78
КСР-484-52(7)		500				700			253,1	30.22	272,48 / 39,6			344,34	76
КСР-484-52(8)		496				800			135.6	12.03	130,76 / 39,6			184,43	74
КСР-484-58(5)		570				500			550,3	41.22	665,64 / 39,6			748,50	81
КСР-484-58(6)		557				600			440,8	30.22	527,64 / 39,6			599,50	80
КСР-484-58(7)		558				700			384,4	41.22	439,96 / 39,6			522,82	78
КСР-484-58(8)		560				800			253,1	30.22	272,48 / 39,6			344,34	76

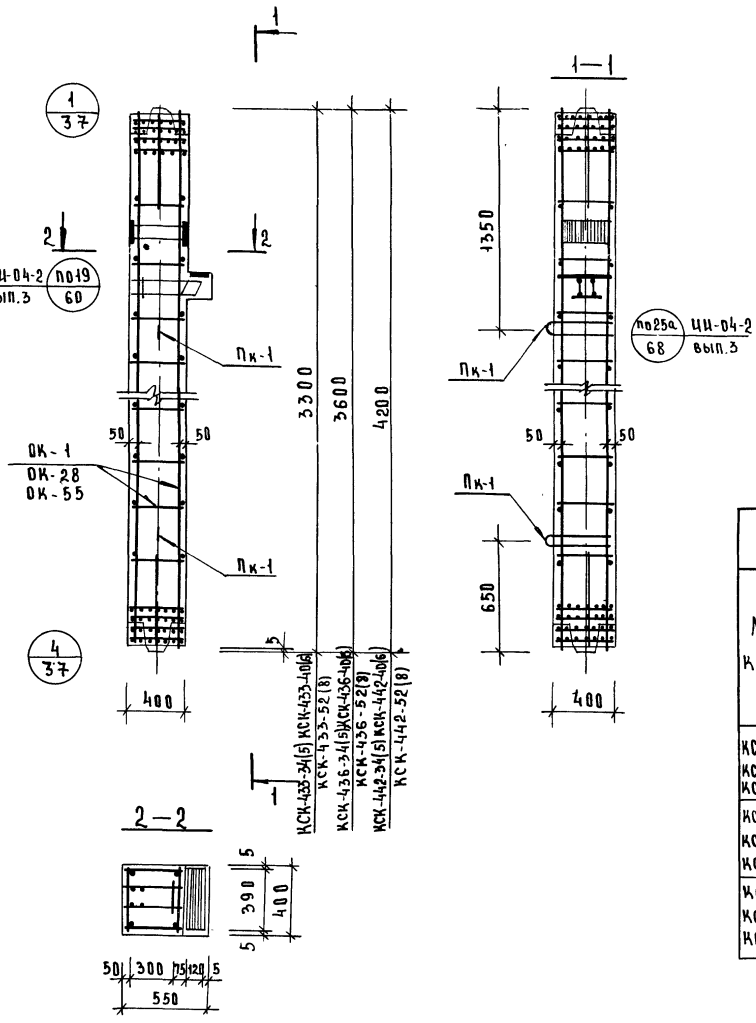

Спецификация марок арматурных изделий на одну колонну

Марка колонны	Марка изделия	К-во	Масса, кг: изделия	Масса, кг: всех изд.	№№ серии, выпуск, лист
КСК-433-34(5) КСК-433-40(6) КСК-433-52(8)	ОК-1	1	76.30	76.30	Лист 38
	Ск-10	2	0.17	0.34	ЦИ-04-9 вып 1 л.18
	Пк-1	2	2.71	5.42	вып. 1 л. 18
	Итого:			82.06	
КСК-436-34(5) КСК-436-40(6) КСК-436-52(8)	ОК-28	1	79.67	79.67	Лист 65
	Ск-10	2	0.17	0.34	ЦИ-04-9 вып 1 л.18
	Пк-1	2	2.71	5.42	вып. 1 л. 19
	Итого			85.43	
КСК-442-34(5) КСК-442-40(6) КСК-442-52(8)	ОК-55	1	86.21	86.21	Лист 92
	Ск-10	2	0.17	0.34	ЦИ-04-9 вып 1 л.18
	Пк-1	2	2.71	5.42	вып. 1 л. 19
	Итого			91.97	

Выборка стали на одну колонну, кг

Марка колонны	Горячекатаная арматурная сталь ГОСТ-5781-75: А-III, ⌀ мм: 32	28	20	6	—	—	—	Итого	А-I, ⌀ мм: 16	12	6	—	Итого	Сталь класса С 38/23 ГОСТ-380-71: δ мм: 16	10	Итого	Сталь В-I ГОСТ 6727-53: ⌀ мм: 4	—	Итого	Итого:
КСК-433-34(5) КСК-433-40(6) КСК-433-52(8)	6.80	5.80	36.2	8.16	—	—	—	56.96	5.26	1.36	3.95	—	10.57	10.56	3.63	14.19	0.34	—	0.34	82.06
КСК-436-34(5) КСК-436-40(6) КСК-436-52(8)	6.8	5.8	39.2	8.16	—	—	—	59.96	5.26	1.36	4.32	—	10.94	10.56	3.63	14.19	0.34	—	0.34	85.43
КСК-442-34(5) КСК-442-40(6) КСК-442-52(8)	6.8	5.8	45.0	8.16	—	—	—	65.76	5.26	1.36	5.06	—	11.68	10.56	3.63	14.19	0.34	—	0.34	91.97

ТК 1976	Колонны КСК-433-34(5) КСК-433-40(6); КСК-433-52(8) КСК-436-34(5) КСК-436-40(6); КСК-436-52(8); КСК-442-34(5) КСК-442-40(6); КСК-442-52(8) Армирование	Серия: ЦИ-04-2
		Выпуск 22 / Лист 10

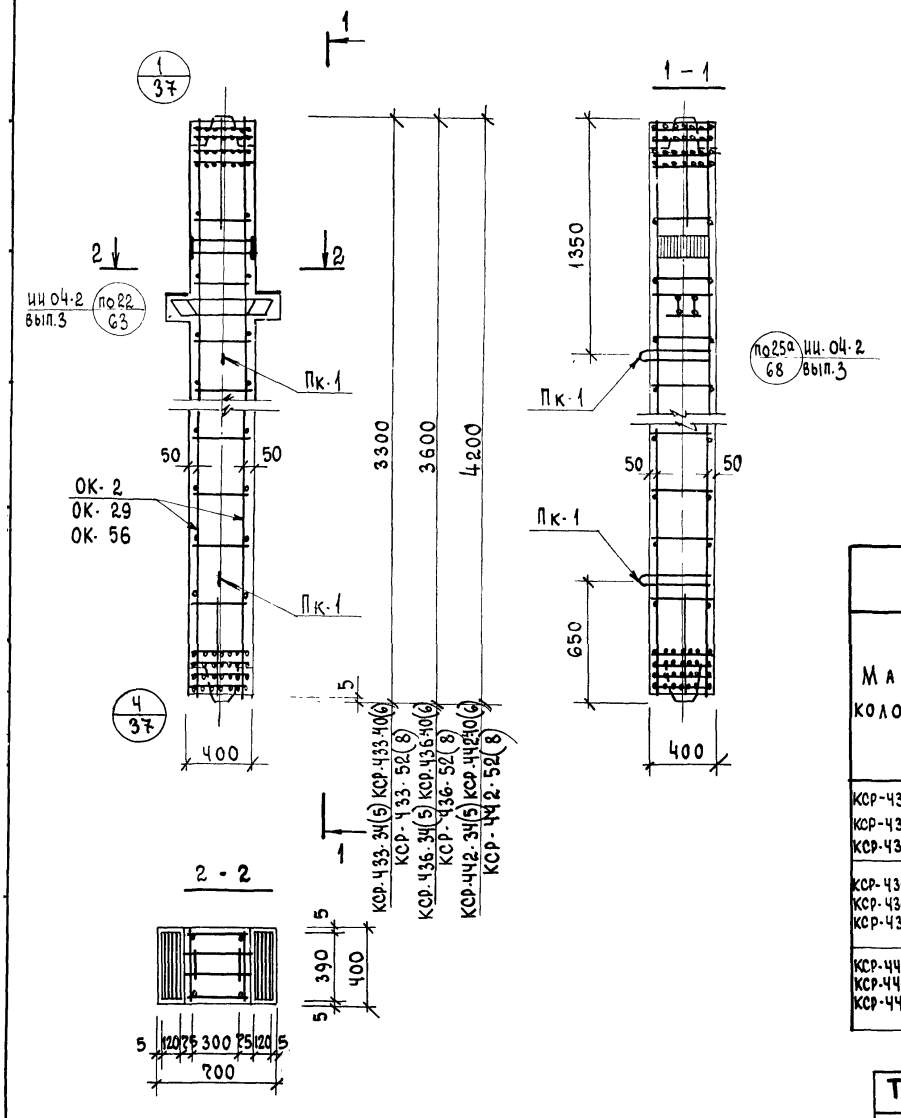

Спецификация марок арматурных изделий на одну колонну.

Марка колонны	Марка изделия	К-во	Масса, кг: изделия	Масса, кг: всех изд	№ серия, выпуск, лист
КСР-433-3Ч(5)	ОК-2	1	84,83	84.83	лист 39
КСР-433-4О(6)	СК-9	2	0,25	0.50	ИИ-04-9 вып.1 л.18
КСР-433-52(8)	ПК-1	2	2,71	5.42	" вып.1 л.19
			Итого:	90,75	
КСР-436-3Ч(5)	ОК-29	1	88.20	88.20	лист 66
КСР-436-4О(6)	СК-9	2	0.25	0.50	ИИ-04-9 вып.1 л.18
КСР-436-52(8)	ПК-1	2	2.71	5.42	" вып.1 л.19
			Итого:	94.12	
КСР-442-3Ч(5)	ОК-56	1	94.74	94,74	лист 93
КСР-442-4О(6)	СК-9	2	0.25	0.50	ИИ-04-9 вып.1 л.18
КСР-442-52(8)	ПК-1	2	2.71	5.42	" вып.1 л.19
			Итого:	100.66	

Выборка стали на одну колонну.

Марка колонны	Горячекатаная арматурная сталь ГОСТ-5781-75 А-III ⌀ мм: 32	28	20	6	–	–	–	Итого	А-I ⌀ мм: 16	12	6	–	Итого	Сталь класса С38/23 ГОСТ-380-71 δ мм: 16	10	Итого	Сталь В-I ГОСТ 6727-53 ⌀ мм: –	4	Итого	Итого
КСР-433-3Ч(5) КСР-433-4О(6) КСР-433-52(8)	8.4	7.8	36.2	8.16	–	–	–	60.56	23.06	1.36	3.95	–	9.37	13.06	7.26	20.32	–	0.5	0.5	90.75
КСР-436-3Ч(5) КСР-436-4О(6) КСР-436-52(8)	8.4	7.8	39.2	8.16	–	–	–	63.56	4.06	1.36	4.32	–	9.74	13.06	7.26	20.32	–	0.5	0.5	94.12
КСР-442-3Ч(5) КСР-442-4О(6) КСР-442-52(8)	8.4	7.8	45.0	8.16	–	–	–	69.36	4.06	1.36	5.06	–	10.48	13.06	7.26	20.32	-	0.5	0.5	100.66

Т.К. 1976	Колонны КСР-433-3Ч(5); КСР-433-4О(6); КСР-433-52(8) КСР-436-3Ч(5); КСР-436-4О(6); КСР-436-52(8) КСР-442-3Ч(5) КСР-442-4О(6) КСР-442-52(8) Армирование	Серия: ИИ-04-2	Выпуск 22	Лист 11

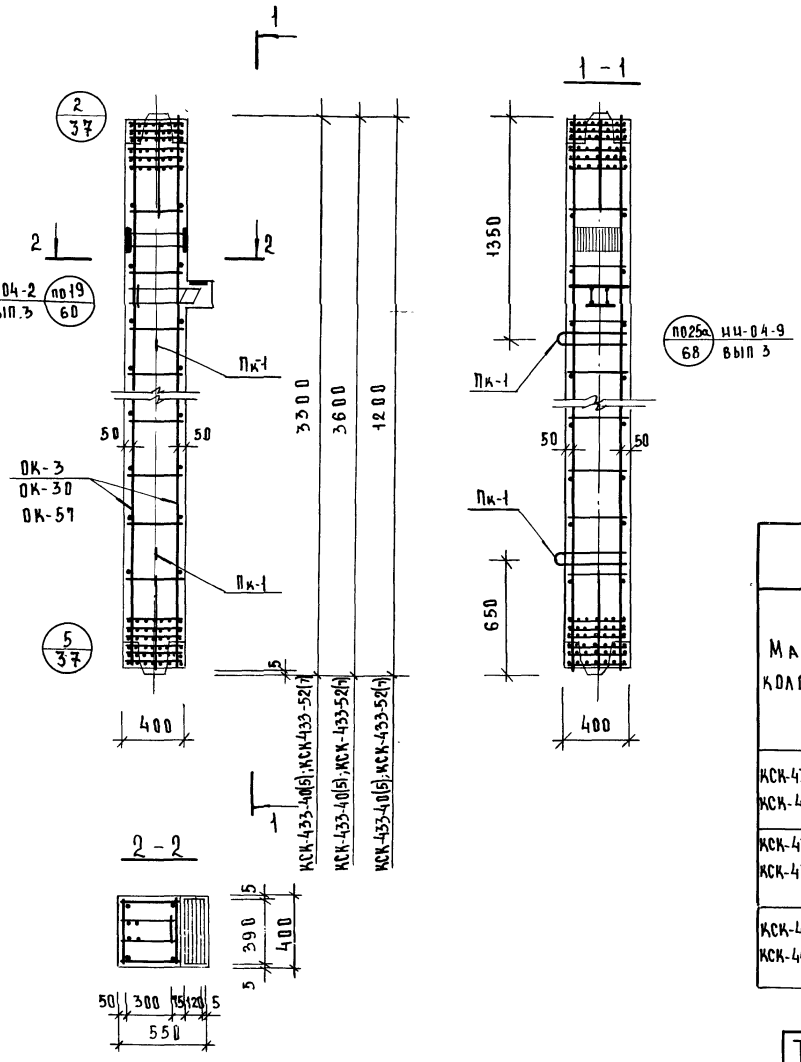

Спецификация марок арматурных изделий на одну колонну

Марка колонны	Марка изделия	К-во штук	Вес, кг: изделия	Вес, кг: всех изд	№№ серии, выпуск, лист
КСК-433-40(5) КСК-433-52(7)	ОК-3	1	144.15	144.15	Лист 40
	Ск-10	2	0.17	0.34	ЦИ-04-9 вып. 1. л 18
	Пк-1	2	2.71	5.42	вып. 1. л 19
	Итого.			149.91	
КСК-436-40(5) КСК-436-52(7)	ОК-30	1	152.71	152.71	Лист 67
	Ск-10	2	0.17	0.34	ЦИ-04-9 вып. 1. л 18
	Пк-1	2	2.71	5.42	вып. 1 л. 19
	Итого:			158.47	
КСК-442-40(5) КСК-442-52(7)	ОК-57	1	169.43	169.43	Лист 94
	Ск-10	2	0.17	0.34	ЦИ-04-9 вып. 1 л. 18
	Пк-1	2	2.71	5.42	Вып." 1 л. 19
	Итого:			175.19	

Выборка стали на одну колонну

Марка колонны	Горячекатаная арматурная сталь ГОСТ-5781-75: А-III, ⌀ мм: 32	28	20	8	—	—	—	Итого	А-I, ⌀ мм: 16	12	10	6	Итого	Сталь класса С 38/23 ГОСТ-3801-74, δ мм: 16	10	Итого	Сталь В-I ГОСТ 6727-53, ⌀ мм: 4	—	Итого	Итого
КСК-433-40(5) КСК-433-52(7)	90.0	5.8	3.6	20.88	—	—	—	120.28	5.26	1.36	7.68	0.8	15.10	10.56	3.63	14.19	0.14	—	0.34	149.91
КСК-436-40(5) КСК-436-52(7)	97.6	5.8	3.6	20.88	—	—	—	127.88	5.26	1.36	8.64	0.8	16.06	10.56	3.63	14.19	0.34	-	0.34	158.47
КСК-442-40(5) КСК-442-52(7)	112.4	5.8	3.6	20.88	—	—	—	142.68	5.26	1.36	10.56	0.8	17.98	10.56	3.63	14.19	0.34	-	0.34	175.19

ТК 1976	Колонны КСК-433-40(5); КСК-433-52(7) КСК-436-40(5); КСК-436-52(7); КСК-442-40(5) и КСК-442-52(7) Армирование.	Серия ЦИ-04-2	Выпуск 22	Лист 12

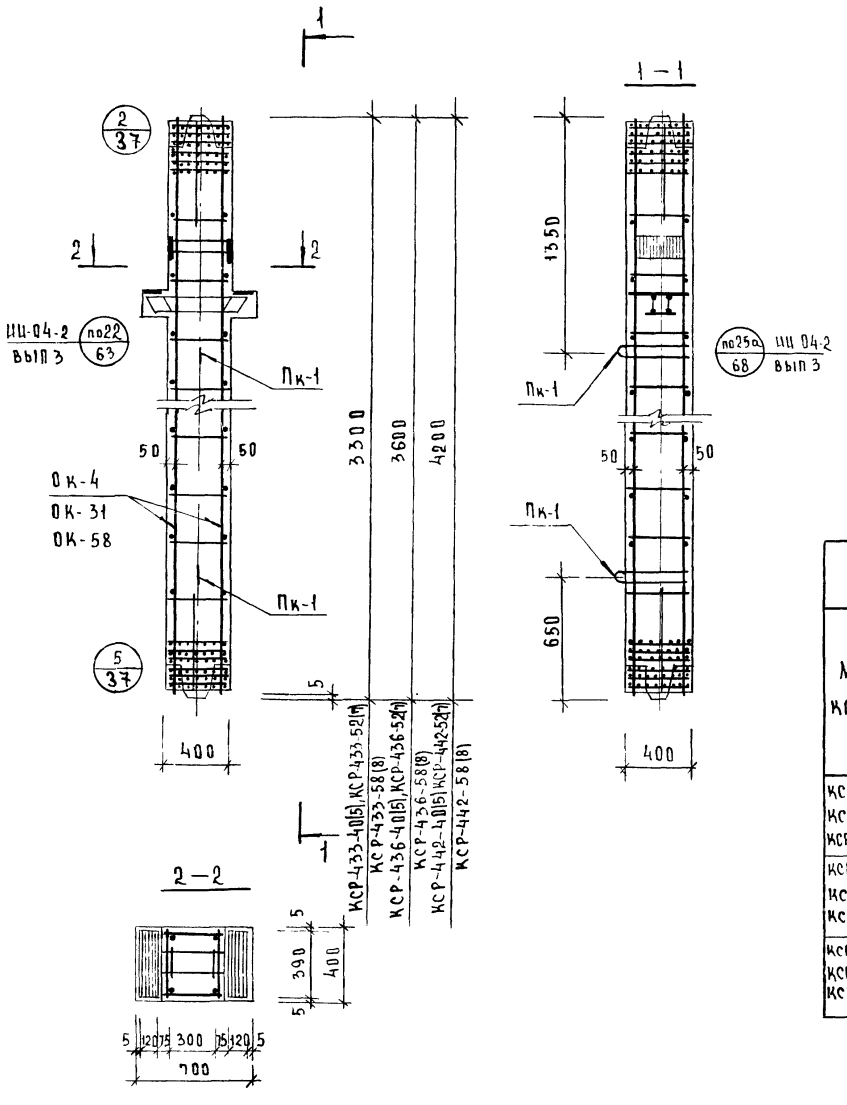

Спецификация марок арматурных изделий на одну колонну

Марка колонны	Марка изделия	К-во	Масса, кг: изделия	Масса, кг: всех изд.	№№ серии, выпуск, лист
КСР-433-40(5) КСР-433-52(7) КСР-433-58(8)	ОК-4	1	152.68	152.68	Лист 41
	Ск-9	2	0.25	0.50	ИИ-04-9 вып 1 л 18
	Пк-1	2	2.71	5.42	вып 1 " л 19
			Итого.	158 60	
КСР-436-40(5) КСР-436-52(7) КСР-436-58(8)	ОК-31	1	162.24	162.24	Лист 68
	Ск-9	2	0.25	0.50	ИИ 04-9 вып 1 л 18
	Пк-1	2	2.71	5.42	ИИ-04-9 вып. 1 л 19
			Итого:	167.16	
КСР-442-40(5) КСР-442-52(7) КСР-442-58(8)	ОК-58	1	177.96	177.96	Лист 95
	Ск-9	2	0.25	0.50	ИИ-04-9 вып 1 л 18
	Пк-1	2	2.71	5.42	вып 1 " л 19
			Итого.	183.88	

Выборка стали на одну колонну

Марка колонны	Горячекатаная арматурная сталь ГОСТ-5781-75: А-III, ø мм: 32	28	20	8	–	–	–	Итого	А-I, ø мм: 16	12	10	6	Итого	Сталь класса С 38/23 ГОСТ-380-71: δ мм: 16	10	Итого	Сталь В-I ГОСТ 6727-53: ø мм: –	4	Итого	Итого
КСР-433-40(5) КСР-433-52(7) КСР-433-58(8)	91.6	7.8	3.6	20.88	—	—	—	123.88	4.06	1.36	7.68	0.8	13.9	13.06	7.26	20.32	—	0.5	0.5	158.60
КСР-436-40(5) КСР-436-52(7) КСР-436-58(8)	99.2	7.8	3.6	20.88	—	—		131.48	4.06	1.36	8.64	0.8	14.86	13.06	7.26	20.32		0.5	0.5	167.16
КСР-442-40(5) КСР-442-52(7) КСР-442-58(8)	114.0	7.8	3.6	20.88	—	—	—	146.28	4.06	1.36	10.56	0.8	16.78	13.06	7.26	20.32	—	0.5	0.5	183.88

ТК 1976	Колонны КСР-433-40(5); КСР-433-52(7) КСР-433-58(8); КСР-436-40(5); КСР-436-52(7); КСР-436-58(8); КСР-442-40(5), КСР-442-52(7) КСР-442-58(8) Армирование	Серия: ИИ-04-2	Выпуск 22	Лист 13

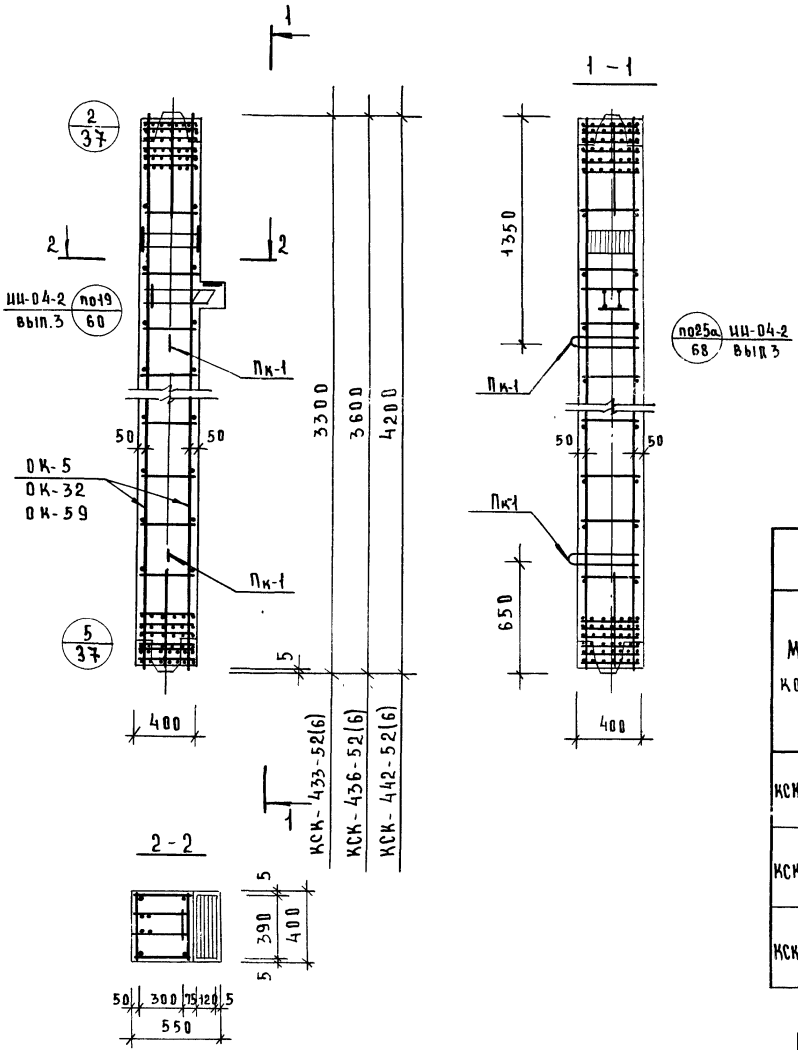

Спецификация марок арматурных изделий на одну колонну

Марка колонны	Марка изделия	Кол. шт	Вес, кг: изделия	Вес, кг: всех изд	№ серии, выпуск, лист
КСК-433-52(6)	ОК-5	1	242.59	242.59	Лист 42
	Ск-10	2	0.17	0.34	ЦИ-04-9 Вып.1 л 18
	Пк-1	2	2.71	5.42	Вып.1 л. 19
	Итого:			248.35	
КСК-436-52(6)	ОК-32	1	255.85	255.85	Лист 69
	Ск-10	2	0.17	0.34	ЦИ-04-9 Вып.1 л 18
	Пк-1	2	2.71	5.42	Вып.1 л 19
	Итого.			261.01	
КСК-442-52(6)	ОК-59	1	282.31	282.31	Лист 96
	Ск-10	2	0.17	0.34	ЦИ-04-9 Вып.1 л 18
	Пк-1	2	2.71	5.42	Вып.1 л 19
	Итого			288 07	

Выборка стали на одну колонну

Марка колонны	Горячекатаная арматурная сталь ГОСТ-5781-75 А-III ⌀ мм: 40	32	28	20	12	—	—	Итого	А-I ⌀ мм: 16	12	6	—	Итого	Сталь класса С 38/23 ГОСТ-380-71 δ мм: 16	10	Итого	Сталь В-I ГОСТ 6727-53 ⌀ мм: 4	—	Итого	Итого
КСК-433-52(6)	130.08	6.8	5.8	3.6	68.92	—	—	215.21	5.26	12.56	0.8	—	18.62	10.56	3.63	14.19	0.34	—	0.34	248.35
КСК-436-52(6)	141.94	6.8	5.8	3 6	68.92	—	—	227.06	5.26	13.96	0.8	—	20.02	10.56	3.63	14.19	0.34	—	0.34	261.61
КСК-442-52(6)	165.6	6.8	5.8	3.6	68.92	—	—	250.72	5.26	16.76	0.8	—	22.82	10.56	3.63	14.19	0.34	—	0.34	288.07

ТК 1976	Колонна КСК-433-52(6); КСК-436-52(6), КСК-442-52(6) Армирование	Серия ЦИ-04-2	Выпуск 22	Лист 14

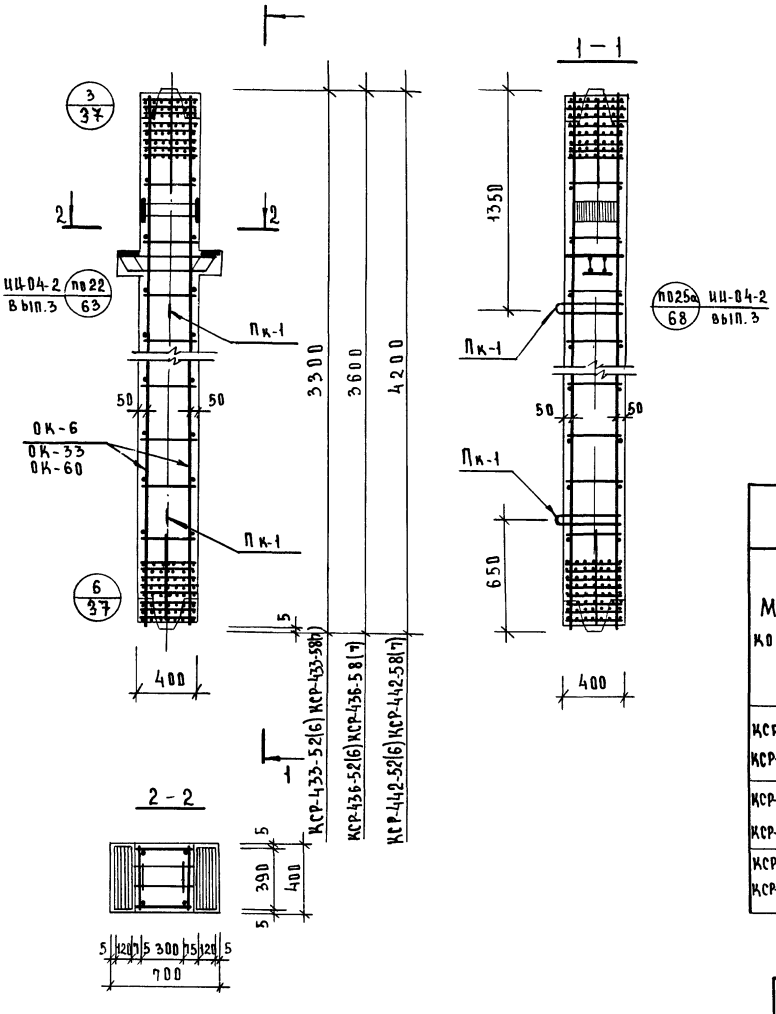

Спецификация марок арматурных изделий на одну колонну

Марка колонны	Марка изделия	К-во	Масса, кг: изделия	Масса, кг: всех изд	NN серии, выпуск, лист
КСР-433-52(6) КСР-433-58(7)	ОК-6	1	251.12	251.12	Лист 43
	Ск-9	2	0.25	0.50	ЦИ-04-9 вып 1 л. 18
	Пк-1	2	2.71	5.42	вып.1 л. 19
	Итого:			257.04	
КСР-436-52(6) КСР-436-58(7)	ОК-33	1	264.38	264.38	Лист 70
	Ск-9	2	0.25	0.50	ЦИ-04-9 вып.1 л. 18
	Пк-1	2	2.71	5.42	вып.1. л.19
	Итого:			270.30	
КСР-442-52(6) КСР-442-58(7)	ОК-60	1	290.84	290.84	Лист 97
	Ск-9	2	0.25	0.50	ЦИ-04-9 вып 1 л. 18
	Пк-1	2	2.71	5.42	вып.1 л. 19
	Итого:			296.76	

Выборка стали на одну колонну

Марка колонны	Горячекатаная арматурная сталь ГОСТ-5781-75: А-III, ø мм: 40	32	28	20	12			Итого	А-I, ø мм: 16	12	6	Итого	Сталь класса С 38/23 ГОСТ-380-71: δ мм: 16	10	Итого	Сталь В-I ГОСТ 6727-53: ø мм: 4	-	Итого	Итого
КСР-433-52(6) КСР-433-58(7)	130.08	8.4	7.8	3.6	68.92	—	—	218.8	4.06	12.56	0.8	17.42	13.06	7.26	20.32	0.5	—	0.5	257.04
КСР-436-52(6) КСР-436-58(7)	141.94	8.4	7.8	3.6	68.92	—	—	230.66	4.06	13.96	0.8	18.82	13.06	7.26	20.32	0.5	—	0.5	270.30
КСР-442-52(6) КСР-442-58(7)	165.6	8.4	7.8	3.6	68.92	—	—	254.32	4.06	16.76	0.8	21.62	13.06	7.26	20.32	0.5	—	0.5	296.76

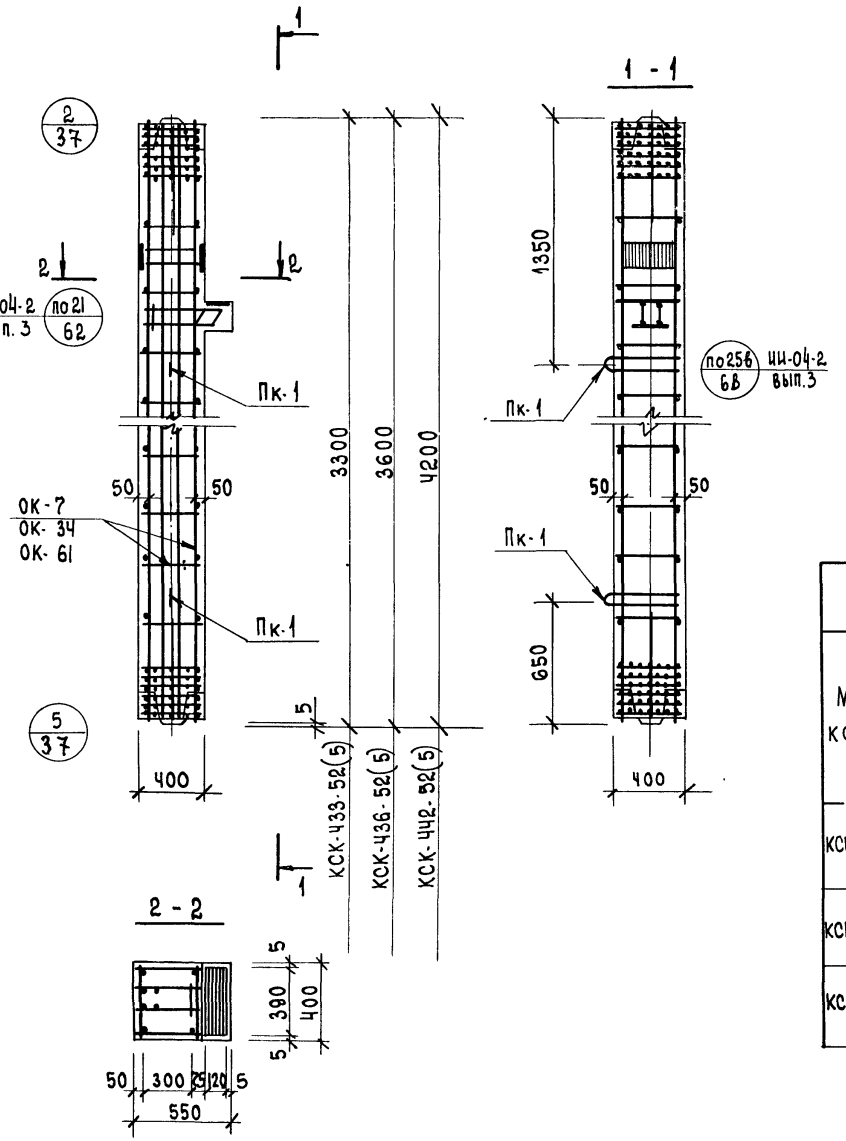

Спецификация марок арматурных изделий на одну колонну

Марка колонны	Марка изделия	К-во	Масса; кг: изделия	Масса; кг: всех изд.	№№ серии, выпуск, лист
КСК-433-52(5)	ОК-7	1	270.91	270.91	Лист 44
	Ск-10	2	0.17	0.34	ИИ-04-9 вып. 1 л. 18
	Пк-1	2	2.71	5.42	" вып. 1 л. 19
	Итого:			276.67	
КСК-436-52(5)	ОК-34	1	287.07	287.07	Лист 71
	Ск-10	2	0.17	0.34	ИИ-04-9 вып. 1 л. 18
	Пк-1	2	2.71	5.42	" вып. 1 л. 19
	Итого:			292.83	
КСК-442-52(5)	ОК-61	1	318.39	318.39	Лист 98
	Ск-10	2	0.17	0.34	ИИ-04-9 вып. 1 л. 18
	Пк-1	2	2.71	5.42	" вып. 1 л. 19
	Итого:			324.75	

Выборка стали на одну колонну

Марка колонны	Горячекатаная арматурная сталь ГОСТ-5781-75 А-III ⌀ мм: 32	28	20	14	–	–	–	Итого	А-I ⌀ мм: 16	12	10	6	Итого	Сталь класса С 38/23 ГОСТ-380-71 δ мм: 16	10	Итого	Сталь В-I ГОСТ 6727-33 ⌀ мм: 4	–	Итого	Итого:
КСК-433-52(5)	222.0	5.8	3.6	65.64	–	–	–	247.04	5.26	1.36	7.68	0.8	15.10	10.56	3.63	14.15	0.34	–	0.34	276.63
КСК-436-52(5)	187.2	5.8	3.6	65.64	–	–	–	262.24	5.26	1.36	8.64	0.8	16.06	10.56	3.63	14.19	0.34	–	0.34	292.83
КСК-442-52(5)	217.2	5.8	3.6	65.64	–	–	–	292.24	5.26	1.36	10.56	0.8	17.98	10.56	3.63	14.19	0.34	–	0.34	324.75

ТК 1976	Колонны КСК-433-52(5), КСК-436-52(5) КСК-442-52(5) Армирование.	Серия: ИИ-04-2	Выпуск 22	Лист 16

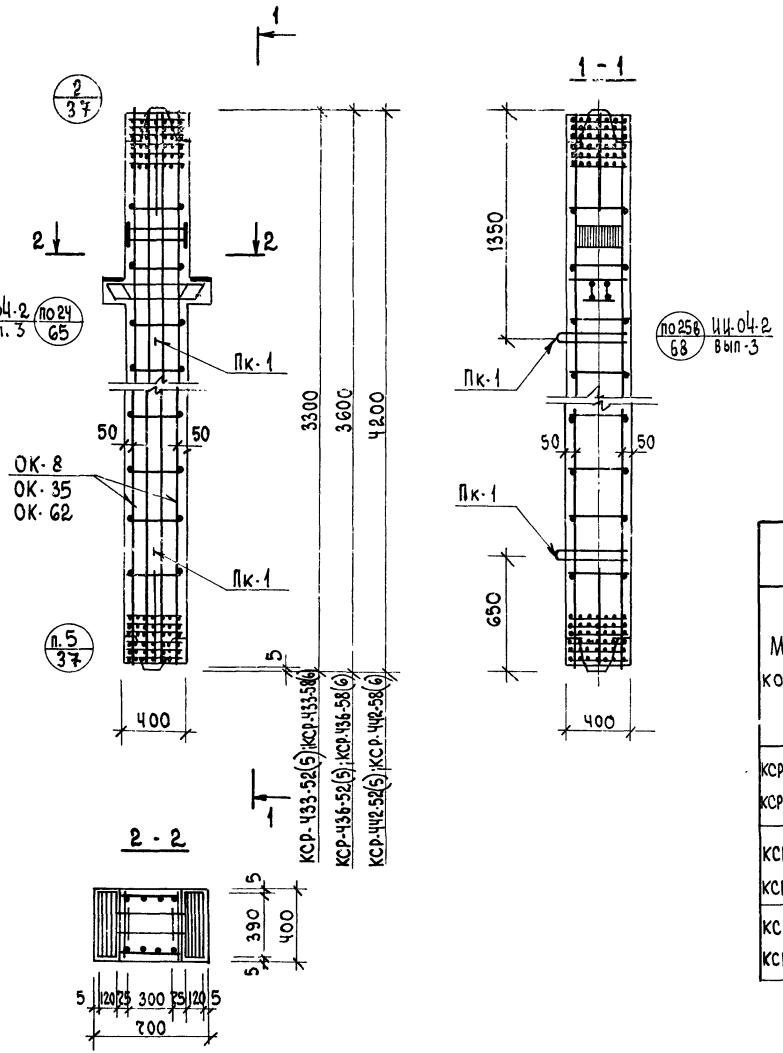

Спецификация марок арматурных изделий на одну колонну.

Марка колонны	Марка изделия	К-во	Масса, кг: изделия	Масса, кг: всех изд.	№№ серии, выпуск, лист
КСР-433-52(5) КСР-433-58(6)	3Б-5	1	279.44	279.44	лист 45
	Ск-9	2	0.25	0.50	ИИ-04-9 вып. 1 л. 18
	Пк-1	2	2.71	5.42	" вып. 1 л. 19
	Итого:			285.36	
КСР-436-52(5) КСР-436-58(6)	ОК-35	1	295.60	295.60	лист 72
	Ск-9	2	0.25	0.50	ИИ-04-9 вып. 1 л. 18
	Пк-1	2	2.71	5.42	" вып. 1 л. 19
	Итого:			301.52	
КСР-442-52(5) КСР-442-58(6)	ОК-62	1	327.52	327.52	лист 99
	Ск-9	2	0.25	0.50	ИИ-04-9 вып. 1 л. 18
	Пк-1	2	2.71	5.42	" вып. 1 л. 19
	Итого:			333.44	

Выборка стали на одну колонну.

Марка колонны	Горячекатанная арматурная сталь ГОСТ 5781-75 А-III ⌀ мм: 32	28	20	14	—	—	—	Итого	А-I ⌀ мм: 16	12	10	6	Итого	Сталь класса С38/23 ГОСТ 380-71 δ мм: 16	10	Итого	Сталь В-I ГОСТ 6727-53 ⌀ мм: 4	—	Итого	Итого
КСР-433-52(5) КСР-433-58(6)	173.6	7.8	3.6	65.64	—	—	—	250.64	4.06	1.36	7.68	0.8	13.9	13.06	7.26	20.32	0.5		0.5	285.36
КСР-436-52(5) КСР-436-58(6)	188.8	7.8	3.6	65.64	—	—	—	265.84	4.06	1.36	8.64	0.8	14.86	13.06	7.26	20.32	0.5	—	0.5	301.52
КСР-442-52(5) КСР-442-58(6)	218.8	7.8	3.6	65.64	—	—	—	295.84	4.06	1.36	10.56	0.8	16.78	13.06	7.26	20.32	0.5	—	0.5	333.44

Т.К 1976	Колонны КСР-433-52(5); КСР-433-58(6); КСР-436-52(5); КСР-436-58(6); КСР-442-52(5); КСР-442-58(6). Армирование.	Серия: ИИ-04-2; Выпуск 22; Лист 17

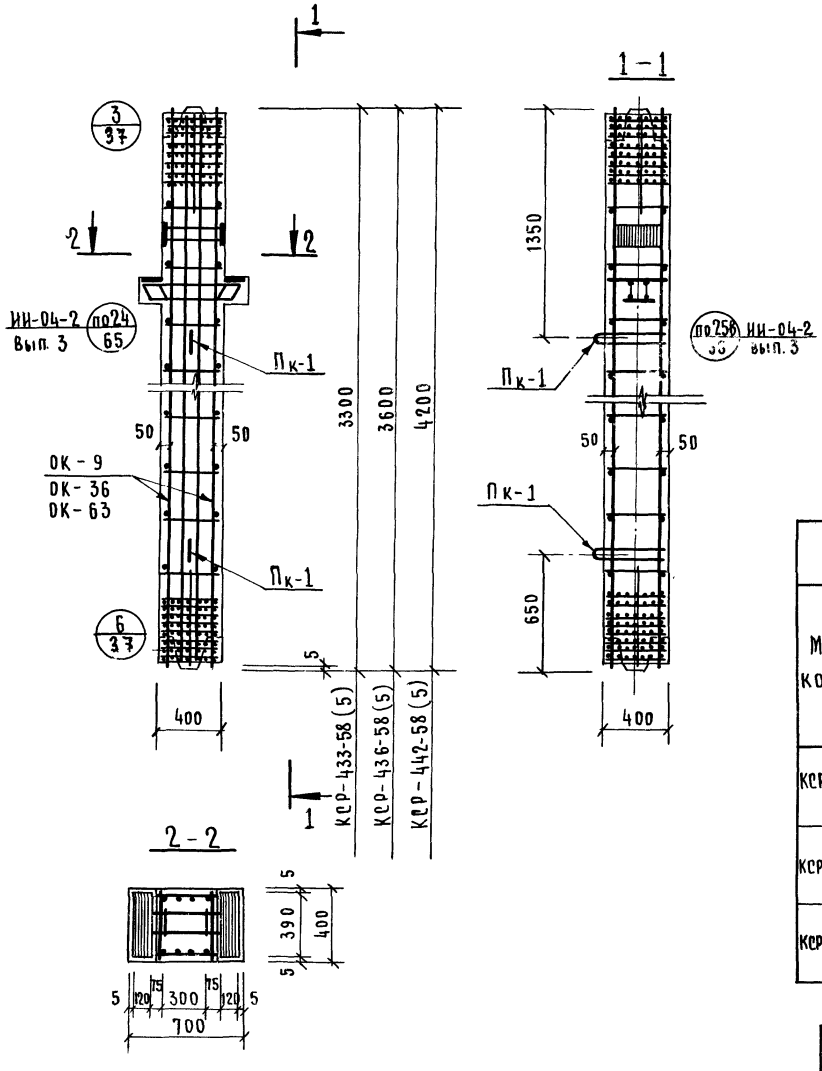

Спецификация марок арматурных изделий на одну колонну

Марка колонны	Марка изделия	К-во	Масса, кг: изделия	Масса, кг: всех изд.	№№ серии, выпуск, лист
КСР-433-58(5)	ОК-9	1	353.36	353.36	лист 46
	Ск-9	2	0.25	0.50	ИИ-04-9 вып. 1. л. 18
	Пк-1	2	2.71	5.42	вып. 1. л. 19
	Итого:			359.28	
КСР-436-58(5)	ОК-36	1	373.96	373.96	лист 73
	Ск-9	2	0.25	0.50	ИИ-04-9 вып. 1. л. 18
	Пк-1	2	2.71	5.42	вып. 1. л. 19
	Итого:			379.88	
КСР-442-58(5)	ОК-63	1	414.76	414.76	лист 100
	Ск-9	2	0.25	0.50	ИИ-04-9 вып. 1. л. 18
	Пк-1	2	2.71	5.42	вып. 1. л. 19
	Итого:			420.68	

Выборка стали на одну колонну

Марка колонны	Горячекатаная арматурная сталь ГОСТ-5781-75 А-III ф мм: 36	32	28	20	14	–	–	Итого	А-I ф мм: 16	12	6	–	Итого	Сталь класса С 38/23 ГОСТ-380-71 δ мм: 16	10	Итого	Сталь В-I ГОСТ 6727-53 ф мм: 4	–	Итого	Итого
КСР-433-58(5)	209.2	8.4	7.8	3.6	92.04	–	–	321.04	4.06	12.56	0.8	–	17.42	13.06	7.26	20.32	0.5	–	0.5	359.28
КСР-436-58(5)	228.4	8.4	7.8	3.6	92.04	–	–	340.24	4.06	13.96	0.8	–	18.82	13.06	7.26	20.32	0.5	–	0.5	379.88
КСР-442-58(5)	266.4	8.4	7.8	3.6	92.04	–	–	378.24	4.06	16.76	0.8	–	21.62	13.06	7.26	20.32	0.5	–	0.5	420.68

ТК 1976	Колонна КСР-433-58(5) КСР-436-58(5) КСР-442-58(5) Армирование.	Серия: ИИ-04-2 Выпуск 22 Лист 18

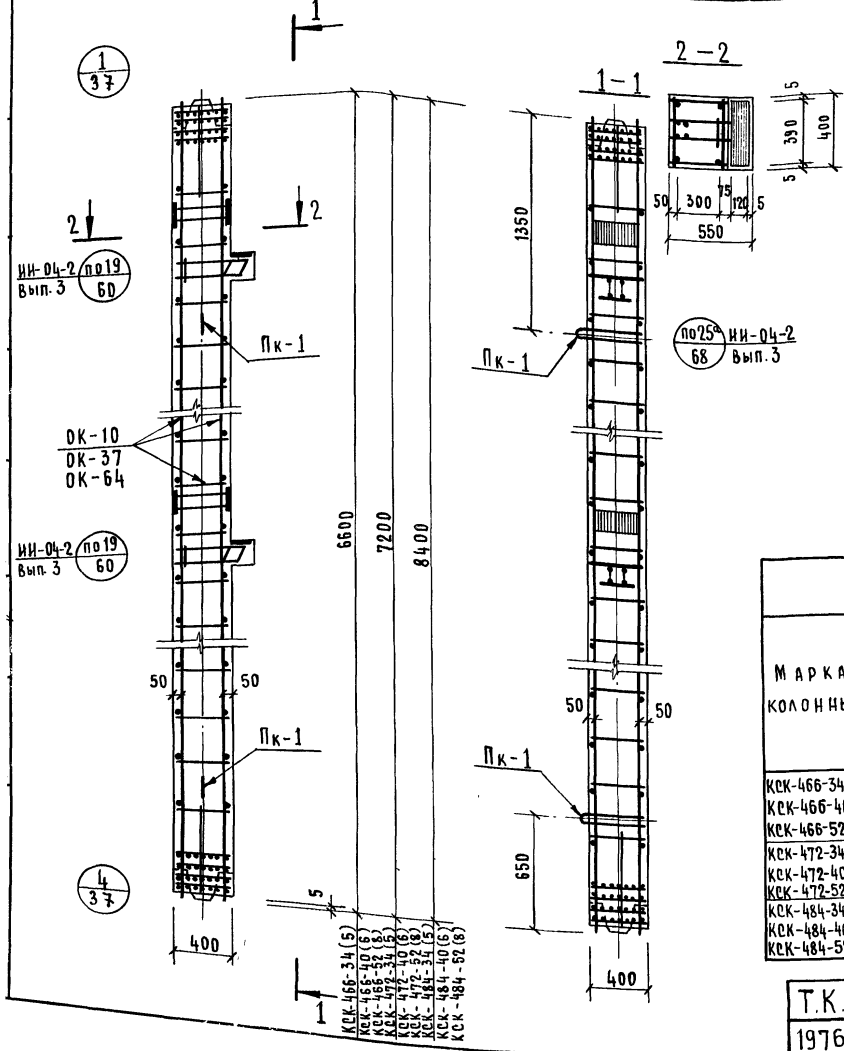

Спецификация марок арматурных изделий на одну колонну

Марка колонны	Марка изделия	К-во	Масса, кг: изделия	Масса, кг: всех изд.	NN серии выпуск лист
КСК-466-34(5) КСК-466-40(6) КСК-466-52(8)	ОК-10	1	143.98	143.98	лист 47
	Ск-10	4	0.17	0.68	ИИ-04-9 вып.1. л.18
	Пк-1	2	2.71	5.42	вып. 1 л 19
			Итого:	150.08	
КСК-472-34(5) КСК-472-40(6) КСК-472-52(8)	ОК-37	1	150.73	150.73	лист 74
	Ск-10	4	0.17	0.68	ИИ-04-9 вып. 1. л.18
	Пк-1	2	2.71	5.42	вып. 1 л.19
			Итого:	156.83	
КСК-484-34(5) КСК-484-40(6) КСК-484-52(8)	ОК-64	1	160.95	160.95	лист 101
	Ск-10	4	0.17	0.68	ИИ-04-9 вып. 1. л.18
	Пк-1	2	2.71	5.42	вып. 1 л.19
			Итого:	167.05	

Выборка стали на одну колонну

Марка колонны	Горячекатаная арматурная сталь ГОСТ-5781-75 А-III ф мм: 32	28	20	6	—	—	—	Итого	А-I ф мм: 16	12	6	—	Итого	Сталь класса С 38/23 ГОСТ-380-71 δ мм: 16	10	Итого	Сталь В-I ГОСТ 6727-53 ф мм: 4	—	Итого	Итого:
КСК-466-34(5) КСК-466-40(6) КСК-466-52(8)	13.6	11.6	72.0	8.16	—	—	—	105.36	6.46	1.36	7.84	—	15.66	21.12	7.26	28.38	0.68	—	0.68	150.08
КСК-472-34(5) КСК-472-40(6) КСК-472-52(8)	13.6	11.6	78.0	8.16	—	—	—	111.36	6.46	1.36	8.59	—	16.41	28.38	—	28.38	0.68	—	0.68	156.83
КСК-484-34(5) КСК-484-40(6) КСК-484-52(8)	13.6	11.6	90.2	8.16	—	—	—	123.56	6.46	1.36	6.61	—	14.43	21.12	7.26	28.38	0.68	—	0.68	167.05

Т.К. 1976	Колонны КСК-466-34(5); КСК-466-40(6), КСК-466-52(8); КСК-472-34(5), КСК-472-40(6), КСК-472-52(8); КСК-484-34(5), КСК-484-40(6), КСК-484-52(8). Армирование	Серия: ИИ-04-2	Выпуск 22	Лист 19

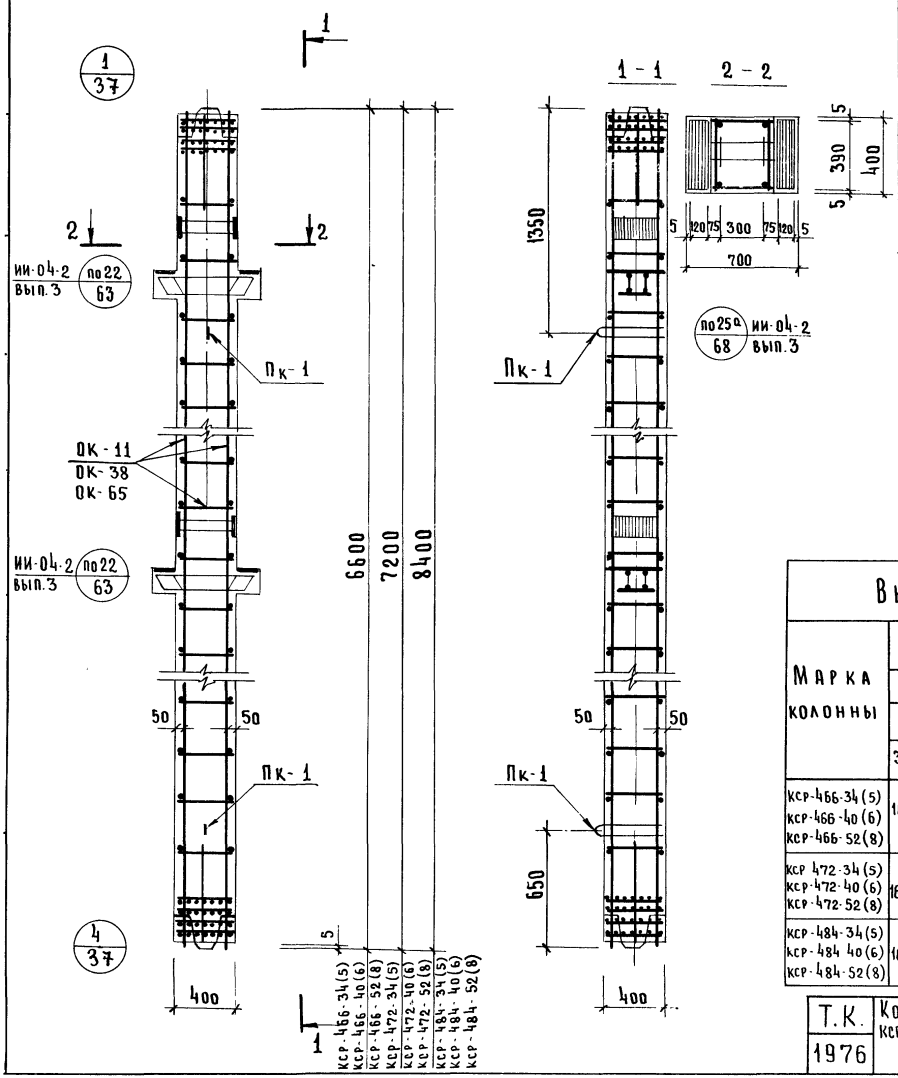

Спецификация марок арматурных изделий на одну колонну

Марка колонны	Марка изделия	К-во	Масса, кг: изделия	Масса, кг: всех изд	№№ серия, выпуск, лист
КСР-466-34(5)	ОК-11	1	161.04	161.04	Лист 48
КСР-466-40(6)	Ск-9	4	0.25	1.00	ИИ-04-9 вып.1 л.18
КСР-466-52(8)	Пк-1	2	2.71	5.42	" вып 1 л.19
			Итого:	167.46	
КСР-472-34(5)	ОК-38	1	167.79	169.79	Лист 75
КСР-472-40(6)	Ск-9	4	0.25	1.00	ИИ-04-9 вып 1 л.18
КСР-472-52(8)	Пк-1	2	2.71	5.42	" Вып. 1 л 19
			Итого:	174.21	
КСР 484 34(5)	ОК-65	1	178.01	178.01	Лист 102
КСР-484-40(6)	Ск-9	4	0.25	1.00	ИИ-04-9 вып. 1 л 18
КСР-484-52(8)	Пк-1	2	2.71	5.42	" вып. 1 л 19
			Итого:	184.43	

Выборка стали на одну колонну

Марка колонны	Горячекатаная арматурная сталь ГОСТ-5781-75 А-III ⌀ мм: 32	28	20	6	–	–	–	Итого	А-I ⌀ мм: 16	12	6	–	Итого	Сталь класса С 38/23 ГОСТ-380-71 δ мм: 16	10	Итого	Сталь В-I ГОСТ 6727-53 ⌀ мм: 4	-	Итого	Итого
КСР-466-34(5) КСР-466-40(6) КСР-466-52(8)	16.8	15.6	72.0	8.16	–	–	–	112.56	4.06	1.36	7.84	–	13.26	26.12	14.52	40.64	1.0	–	1.0	167.46
КСР 472-34(5) КСР-472-40(6) КСР-472-52(8)	16.80	15.60	78.0	8.16	–	–	–	118.56	4.06	1.36	8.59	–	14.01	26.12	14.52	40.64	1.0	–	1.0	174.21
КСР-484-34(5) КСР-484 40(6) КСР-484-52(8)	16.8	15.6	90.2	8.16	–	–	–	130.76	4.06	1.36	6.61	–	12.03	26.12	14.52	40.64	1.0	–	1.0	184.43

Т.К. 1976	Колонны КСР-466-34(5), КСР-466-40(6); КСР-466-52(8) КСР-472-34(5) КСР-472-40(6), КСР 472-52(8), КСР-484-34(5); КСР-484-40(6) КСР-484-52(8) Армирование	Серия: ИИ-04-2
		Выпуск 22 / Лист 20

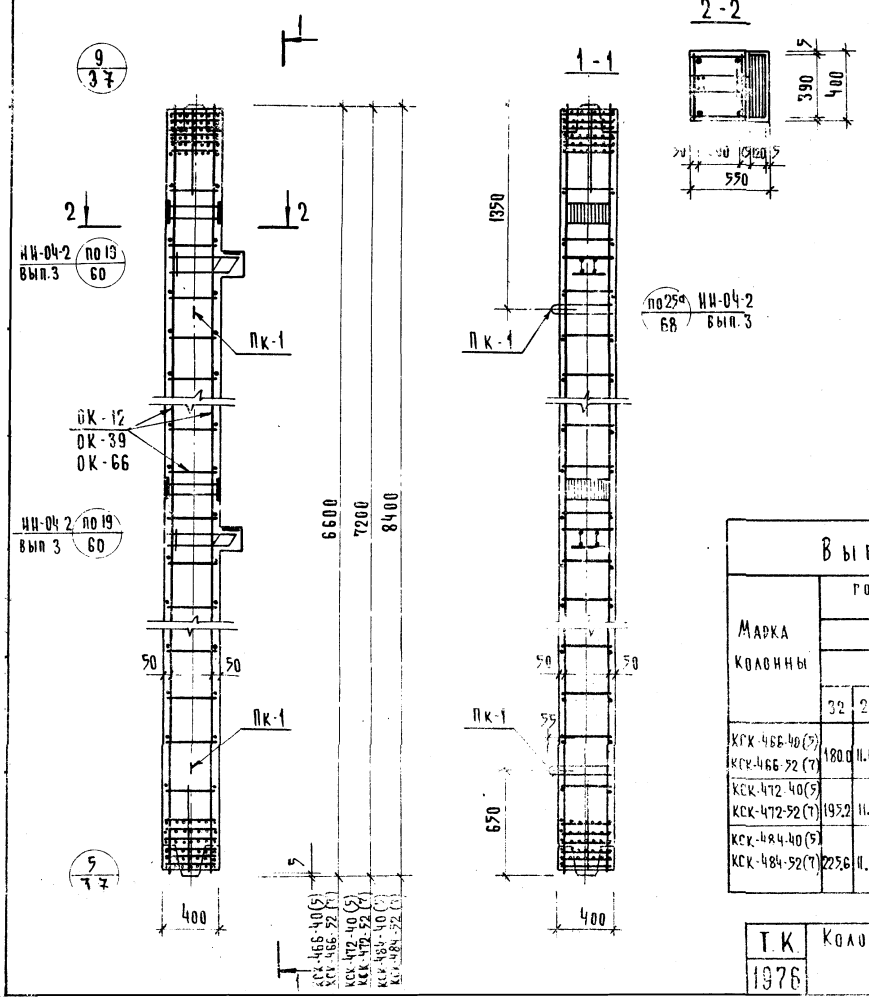

Спецификация марок арматурных изделий на одну колонну

Марка колонны	Марка изделия	К-во	Масса, кг: изделия	Масса, кг: всех изд.	№ серии, выпуск, лист
КСК-466-40(5) КСК-466-52(7)	ОК-12	1	269.50	269.50	лист 49
	СК-10	4	0.17	0.68	ИИ-04-9 вып. 1 л. 18
	ПК-1	2	2.71	5.42	" вып. 1 л. 19
	итого:			275.60	
КСК-472-40(5) КСК-472-52(7)	ОК-39	1	286.62	286.62	лист 76
	СК-10	4	0.17	0.68	ИИ-04-9 вып. 1 л. 18
	ПК-1	2	2.71	5.42	" вып. 1 л. 19
	итого:			292.72	
КСК-484-40(5) КСК-484-52(7)	ОК-66	1	320.86	320.86	лист 103
	СК-10	4	0.17	0.68	ИИ-04-9 вып. 1 л. 18
	ПК-1	2	2.71	5.42	" вып. 1 л. 19
	итого:			326.96	

Выборка стали на одну колонну

Марка колонны	Горячекатанная арматурная сталь ГОСТ 5781-75: А-III, ф мм: 32	28	20	8	–	–	итого	А-I, ф мм: 16	12	10	6	итого	Сталь класса С 38/23 ГОСТ 380-71, б мм: 16	10	итого	Сталь В-I ГОСТ 6727-53, ф мм: 4	–	итого	Итого:
КСК-466-40(5) КСК-466-52(7)	180.0	11.6	7.2	20.88	–	–	219.68	6.46	13.6	18.24	11.82	50.32	21.12	7.26	28.38	0.68	–	0.68	299.06
КСК-472-40(5) КСК-472-52(7)	195.2	11.6	7.2	20.88	–	–	234.88	6.46	13.6	24.00	11.82	55.88	21.12	7.26	28.38	0.68	–	0.68	319.82
КСК-484-40(5) КСК-484-52(7)	223.6	11.6	7.2	20.88	–	–	263.28	6.46	13.6	24.00	11.82	55.88	21.12	7.26	28.38	0.68	–	0.68	348.34

Т.К 1976	Колонны КСК-466-40(5); КСК-466-52(7); КСК-472-40(5) КСК-472-52(7); КСК-484-40(5); КСК-484-52(7) Армирование	Серия ИИ-04-2	Выпуск 22	Лист 21

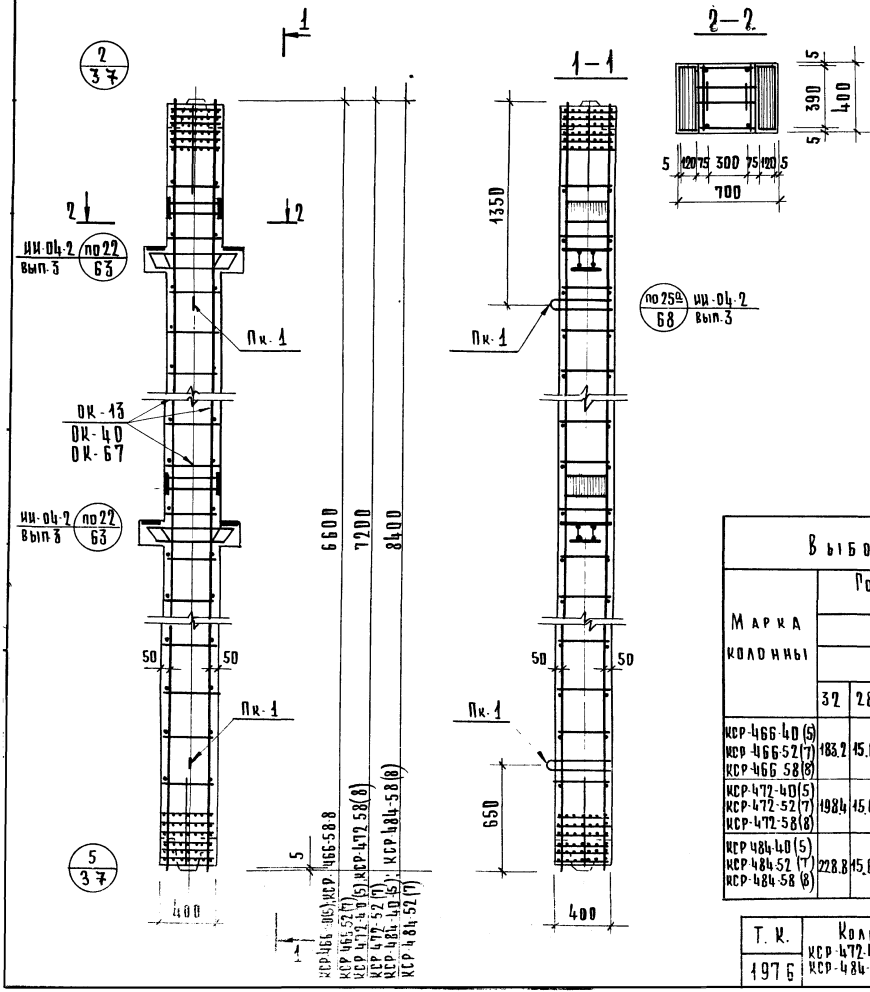

Спецификация марок арматурных изделий на одну колонну

Марка колонны	Марка изделия	К-во	Масса, кг: изделия	Масса, кг: всех изд.	NN серия, выпуск, лист
КСР-466-40(5) КСР-466-52(7) КСР-466-58(8)	ОК-13	1	286.56	286.56	Лист 50
	Ск-9	4	0.25	1.00	ИИ-04-9 Вып.1 л.18
	Пк-1	2	2.71	5.42	" Вып.1 л.19
			Итого:	292.98	
КСР-472-40(5) КСР-472-52(7) КСР-472-58(8)	ОК-40	1	303.68	303.68	Лист 77
	Ск-9	4	0.25	1.00	ИИ-04-9 Вып.1 л.18
	Пк-1	2	2.71	5.42	" Вып.1 л.19
			Итого:	310.10	
КСР-484-40(5) КСР-484-52(7) КСР-484-58(8)	ОК-67	1	337.92	337.92	Лист 104
	Ск-9	4	0.25	1.00	ИИ-04-9 Вып.1 л.18
	Пк-1	2	2.71	5.42	" Вып.1 л.19
			Итого:	344.34	

Выборка стали на одну колонну

Марка колонны	Горячекатаная арматурная сталь ГОСТ 5781-75 А-III, ф мм: 32	28	20	8	–	–	–	Итого	А-I, ф мм: 16	12	10	6	Итого	Сталь класса С38/23 ГОСТ 380-71, δ мм: 16	10	Итого	Сталь В-I ГОСТ 6727-53, ф мм: 4	–	Итого	Итого:
КСР-466-40(5) КСР-466-52(7) КСР-466-58(8)	183.2	15.6	7.2	20.88	–	–	–	226.88	4.06	1.36	18.24	0.8	24.46	26.12	14.52	40.64	1.0	–	1.0	292.98
КСР-472-40(5) КСР-472-52(7) КСР-472-58(8)	198.4	15.6	7.2	20.88	–	–	–	242.08	4.06	1.36	20.16	0.8	26.38	26.12	14.52	40.64	1.0	–	1.0	310.10
КСР-484-40(5) КСР-484-52(7) КСР-484-58(8)	228.8	15.6	7.2	20.88	–	–	–	272.48	4.06	1.36	24.0	0.8	30.22	26.12	14.52	40.64	1.0	–	1.0	344.34

Т.К. 1976	Колонны КСР-466-40(5)-КСР-466-52(7)-КСР-466-58(8); КСР-472-40(5); КСР-472-52(7); КСР-472-58(8); КСР-484-40(5); КСР-484-58(8); КСР-484-52(7). Армирование	Серия ИИ-04-2	Выпуск 22	Лист 22

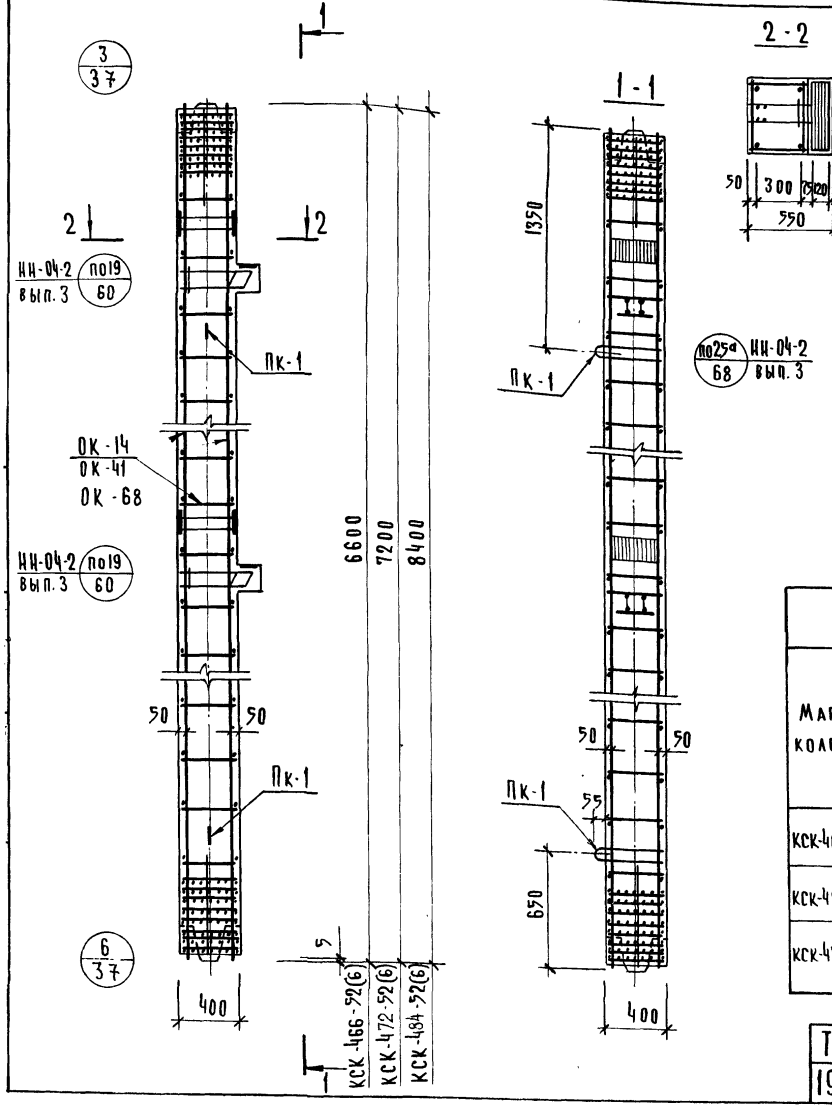

Спецификация марок арматурных изделий на одну колонну

Марка колонны	Марка изделия	К-во	Масса, кг		НИ серии выпуск лист
			изделия	всех изд.	
КСК-466-52(6)	ОК-14	1	419.86	419.86	лист 51
	Ск-10	4	0.17	0.68	НИ-04-9 вып. 1 л. 18
	Пк-1	2	2.71	5.42	вып. 1 л. 19
	итого:			425.96	
КСК-472-52(6)	ОК-41	1	446.36	446.36	лист 78
	Ск-10	4	0.17	0.68	НИ-04-9 вып. 1 л. 18
	Пк-1	2	2.71	5.42	вып. 1 л. 19
	итого:			452.46	
КСК-484-52(6)	ОК-68	1	499.34	499.34	лист 105
	Ск-10	4	0.17	0.68	НИ-04-9 вып. 1 л. 18
	Пк-1	2	2.71	5.42	вып. 1 л. 19
	итого:			505.44	

Выборка стали на одну колонну

Марка колонны	Горячекатанная арматурная сталь ГОСТ 5781-75													Сталь класса С38/23 ГОСТ 380-71			Сталь В-I ГОСТ 6727-53			Итого
	A-III								A-I											
	ϕ мм							итого	ϕ мм				итого	δ мм		итого	ϕ мм		итого	
	40	32	28	20	12	-	-		16	12	6	-		16	10		4	-		
КСК-466-52(6)	260.36	13.6	11.6	7.2	68.92	-	-	361.68	6.46	27.96	0.8	-	35.22	21.12	7.26	28.38	0.68	-	0.68	425.96
КСК-484-52(6)	331.44	13.6	11.6	7.2	68.92	-	-	432.76	6.46	36.36	0.8	-	43.62	21.12	7.26	28.38	0.68	-	0.68	505.44
КСК-472-52(6)	284.08	13.6	11.6	7.2	68.92	-	-	385.38	6.46	30.76	0.8	-	38.02	21.12	7.26	28.38	0.68	-	0.68	452.46

Т.К 1976	Колонна КСК-466-52(6), КСК-484-52(6) КСК-472-52(6) Армирование	Серия НИ-04-2	
		Выпуск 22	Лист 23

5408 34

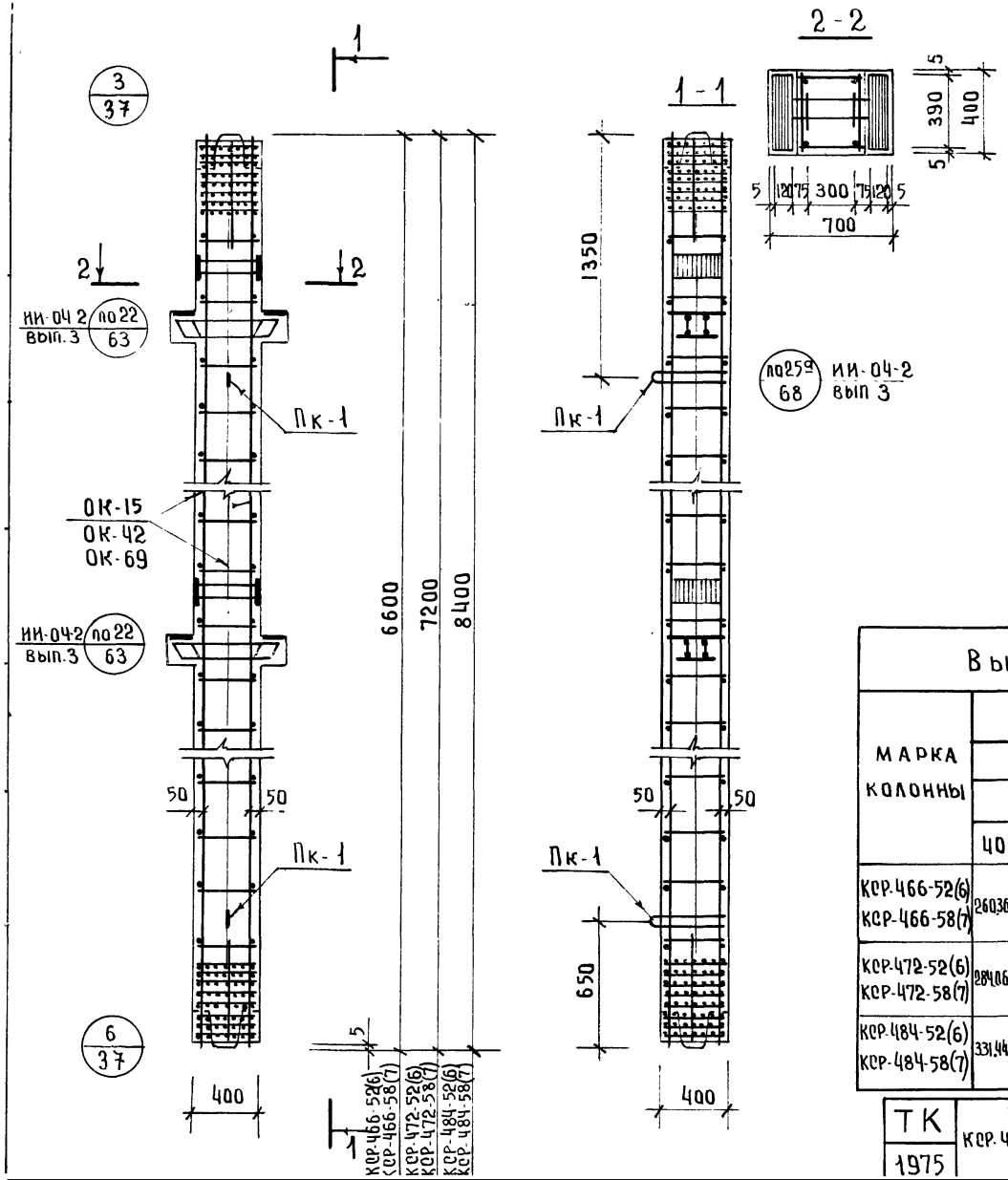

Спецификация марок арматурных изделий на одну колонну.

Марка колонны	Марка изделия	К-во	Масса, кг		NN серия выпуск лист.
			изделия	всех изд.	
КСР-466-52(6) КСР-466-58(7)	ОК-15	1	436.92	436.92	лист 52
	Ск-9	4	0.25	1.00	ИИ-04-9 вып. 1 л 18
	Пк-1	2	2.71	5.42	" вып 1. л. 19
			итого:	443.34	
КСР-472-52(6) КСР-472-58(7)	ОК-42	1	463.42	463.42	лист 79
	Ск-9	4	0.25	1.00	ИИ-04-9 вып 1 л 18
	Пк-1	2	2.71	5.42	" вып 1 л. 19
			итого:	469.84	
КСР-484-52(6) КСР-484-58(7)	ОК-69	1	516.40	516.40	лист 106
	Ск-9	4	0.25	1.00	ИИ-04-9 вып 1. л 18
	Пк-1	2	2.71	5.42	" вып. 1 л. 19
			итого:	522.82	

Выборка стали на одну колонну.

Марка колонны	Горячекатанная арматурная сталь ГОСТ 5781-75													Сталь класса С 38/23 ГОСТ 380-71			Сталь В-I ГОСТ 6727-53			Итого:
	A-III								A-I											
	ф мм								ф мм					ф мм			ф мм			
	40	32	28	20	12	—	—	итого	16	12	6	—	итого	16	10	итого	4	—	итого	
КСР-466-52(6) КСР-466-58(7)	260,36	16.8	15.6	7.2	68,92	—	—	368,88	4.06	27,96	0.8	—	32,82	26,12	14,52	40,64	1.0	—	1.0	443.34
КСР-472-52(6) КСР-472-58(7)	284,06	16.80	15.60	7.20	68,92	—	—	392,58	4.06	30,76	0.8	—	35,62	26,12	14,52	40,64	1.0	—	1.0	469.84
КСР-484-52(6) КСР-484-58(7)	331,44	16.8	15.6	7.2	68,92	—	—	439,96	4.06	36,36	0.8	—	41.22	26,12	14,52	40,64	1.0	—	1.0	522.82

ТК 1975	Колонны КСР-466-52(6); КСР-466-58(7) КСР-472-52(6); КСР-472-58(7); КСР-484-52(6); КСР-484-58(7) Армирование.	Серия: ИИ-04-2 Выпуск 22	Лист 24

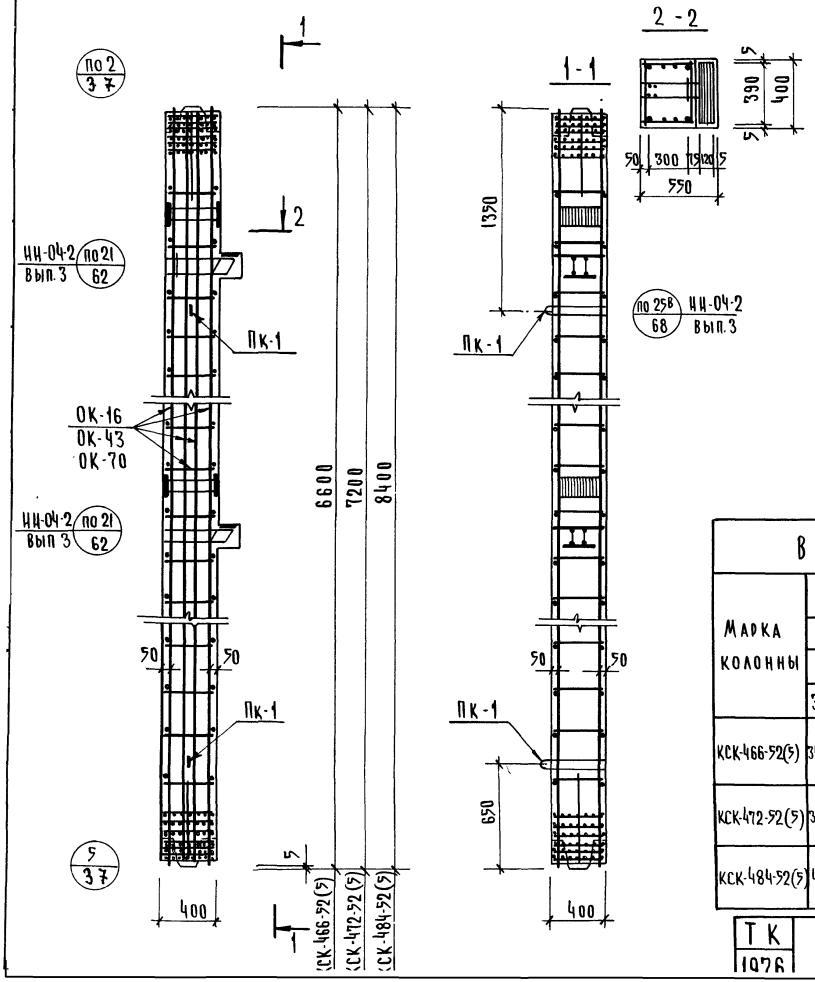

Спецификация марок арматурных изделий на одну колонну

Марка колонны	Марка изделия	К-во	Масса, кг: изделия	Масса, кг: всех изд.	ИИ серии, выпуск, лист
КСК-466-52(5)	ОК-16	1	479,86	479.86	лист 53
	Ск-10	4	0.17	0.68	ИИ-04-9 вып.1 л. 18
	Пк-1	2	2.71	5.42	" вып.1 л. 19
	итого:			485.96	
КСК-472-52(5)	ОК-43	1	511.78	511.78	лист 80
	Ск-10	4	0.17	0.68	ИИ-04-9 вып.1 л. 18
	Пк-1	2	2.71	5.42	" вып.1 л. 19
	итого:			517.88	
КСК-484-52(5)	ОК-70	1	576.02	576.02	лист 107
	Ск-10	4	0.17	0.68	ИИ-04-9 вып.1 л. 18
	Пк-1	2	2.71	5.42	" вып.1 л. 19
	итого:			582.12	

Выборка стали на одну колонну

Марка колонны	Горячекатанная арматурная сталь ГОСТ 5781-75: А-III, ⌀ мм: 32	28	20	14	–	–	–	итого	А-I, ⌀ мм: 16	12	10	6	итого	Сталь класса С 38/23 ГОСТ-380-71: δ мм: 16	10	итого	Сталь В-I ГОСТ 6727-53: ⌀ мм: 4	–	итого	Итого:
КСК-466-52(5)	345.6	11.6	7.2	65.64	–	–	–	430.04	6.46	10.48	9.12	0.8	26.86	21.12	7.26	28.38	0.68	–	0.68	485.96
КСК-472-52(5)	375.6	11.6	7.2	65.64	–	–	–	460.04	6.46	1.36	20.16	0.8	28.78	21.12	7.26	28.38	0.68	–	0.68	517.88
КСК-484-52(5)	436.0	11.6	7.2	65.64	–	–	–	520.44	6.46	1.36	24.0	0.8	32.62	21.12	7.26	28.38	0.68	–	0.68	582.12

ТК 1078	Колонна КСК-466-52(5) КСК-472-52(5), КСК-484-52(5) Армирование	Серия: ИИ-04-2	Выпуск 32	Лист 05

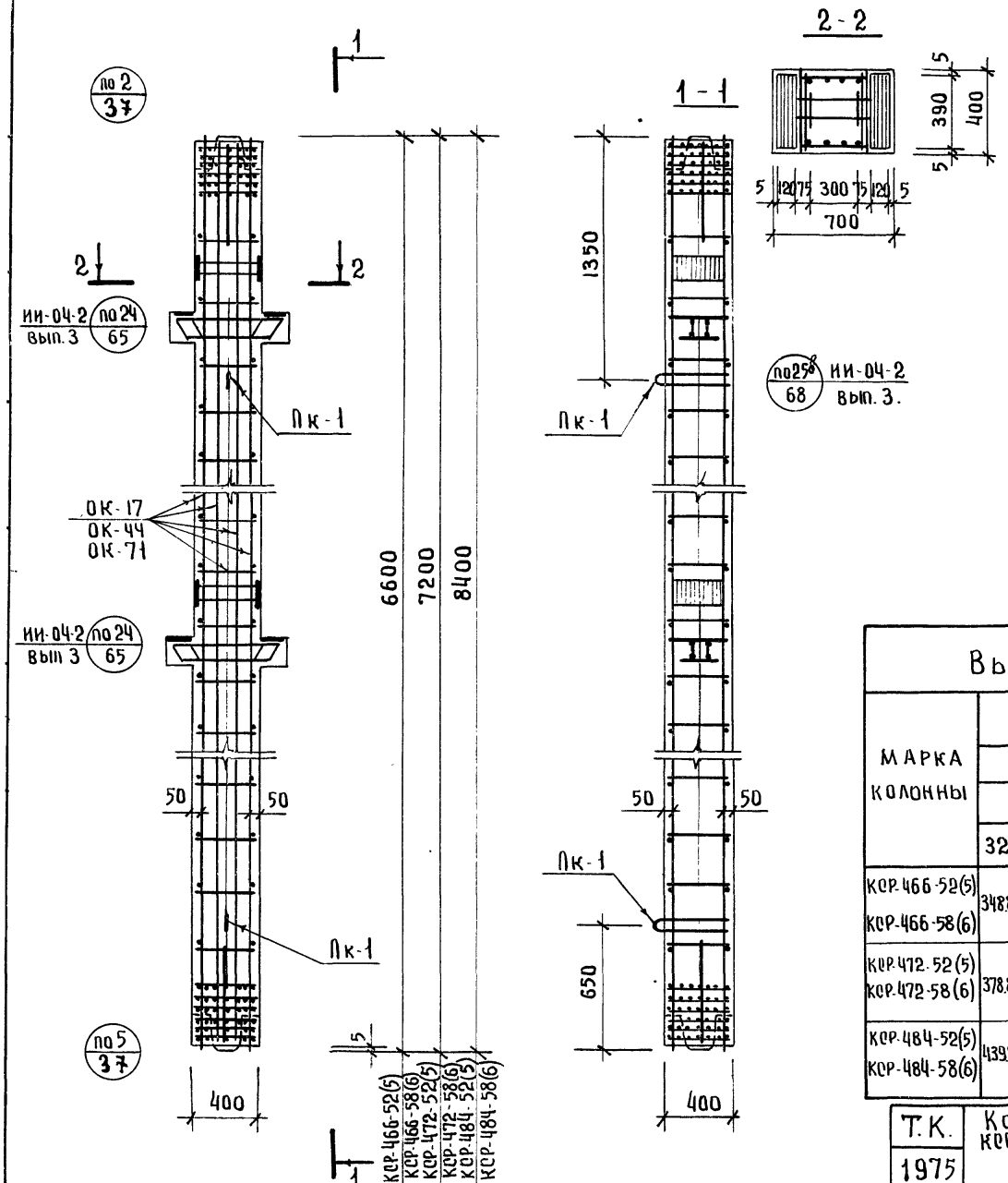

Спецификация марок арматурных изделий на одну колонну.

Марка колонны	Марка изделия	К-во	Масса, кг: изделия	Масса, кг: всех изд	NN серии, выпуск, лист
КОР-466-52(5) КОР-466-58(6)	ОК-17	1	496.92	496.92	лист 54
	Ск-9	4	0.25	1.00	ии-04-9 вып.1 л.18
	Пк-1	2	2.71	5.42	" вып 1 л.19
			итого:	503.34	
КОР-472-52(5) КОР-472-58(6)	ОК-44	1	528.84	528.84	лист 81
	Ск-9	4	0.25	1.00	ии-04-9 вып.1 л.18
	Пк-1	2	2.71	5.42	" вып.1 л19
			итого	535.26	
КОР-484-52(5) КОР-484-58(6)	ОК-71	1	593.08	593.08	лист 108.
	Ск-9	4	0.25	1.00	ии-04-9 вып.1 л.18
	Пк-1	2	2.71	5.42	" вып.1 л.19.
			итого:	599.50	

Выборка стали на одну колонну.

Марка колонны	Горячекатанная арматурная сталь ГОСТ 5781-75 А-III, ф мм: 32	28	20	14	8	—	—	итого	А-I, ф мм: 16	12	10	6	итого	Сталь класса С 38|23 ГОСТ 380-71, δ мм: 16	10	итого	Сталь В-I ГОСТ 6727-53, ф мм: 4	—	итого	Итого:
КОР-466-52(5) КОР-466-58(6)	348.8	15.6	7.2	65.64	—	—	—	437.24	4.06	1.36	18.24	0.8	24.46	26.12	14.52	40.64	1.0	-	1.0	503.34
КОР-472-52(5) КОР-472-58(6)	378.8	15.6	7.2	65.64	—	—	—	467.24	4.06	1.36	20.16	0.8	26.38	26.12	14.52	40.64	1.0	-	1.0	535.26
КОР-484-52(5) КОР-484-58(6)	439.2	15.6	7.2	65.64	—	—	—	527.64	4.06	1.36	24.0	0.8	30.22	26.12	14.52	40.64	1.0	-	1.0	599.50

Т.К. 1975

Колонны КОР-466-52(5); КОР-466-58(6) КОР-472-52(5); КОР-472-58(6); КОР-484-52(5); КОР-484-58(6)

Армирование.

Серия ии-04-2, выпуск 22, лист 26

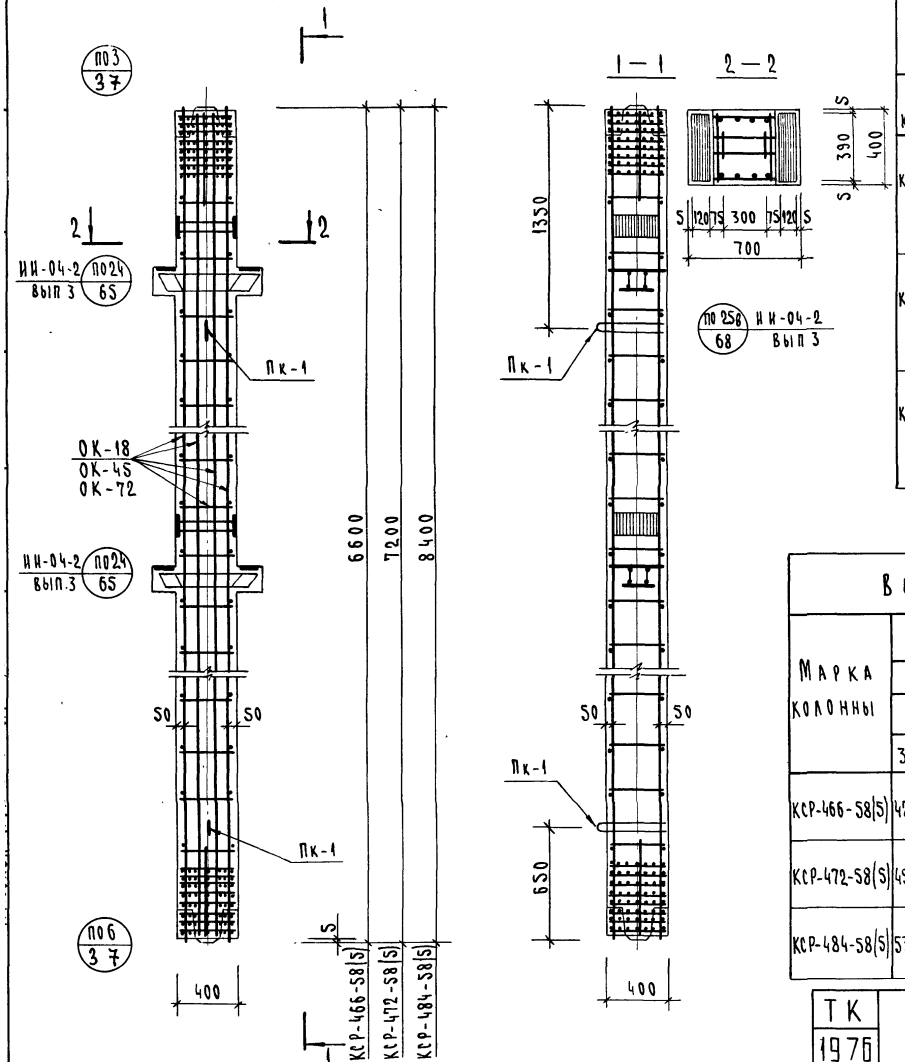

Спецификация марок арматурных изделий на одну колонну

Марка колонны	Марка изделия	Кол	Масса, кг: изделия	Масса, кг: всех изд.	№ серии, выпуск, лист
КСР-466-58(S)	ОК-18	1	619.68	619.68	Лист 55
	Ск-9	4	0.25	1.00	ИИ-04-9 Вып.1 л. 18
	Пк-1	2	2.71	5.42	Вып 1 л. 19
	Итого			626.10	
КСР-472-58(S)	ОК-45	1	660.48	660.48	Лист 82
	Ск-9	4	0.25	1.00	ИИ-04-9 Вып 1 л. 18
	Пк-1	2	2.71	5.42	ИИ-04-9 Вып 1 л. 19
	Итого			666.90	
КСР-484-58(S)	ОК-72	1	742.08	742.08	Лист 109
	Ск-9	4	0.25	1.00	ИИ-04-9 Вып 1 л. 18
	Пк-1	2	2.71	5.42	Вып 1 л. 19
	Итого			748.50	

Выборка стали на одну колонну

Марка колонны	Горячекатаная арматурная сталь ГОСТ-5781-75: А-III, ф мм: 36	32	28	20	14	—	—	Итого	А-I, ф мм: 16	12	6	—	Итого	Сталь класса С 38/23 ГОСТ 380-71: δ мм: 16	10	Итого	Сталь В-I ГОСТ 6727-53: ф мм: 4	—	Итого	Итого
КСР-466-58(S)	420.0	16.8	15.6	7.2	92.04	—	—	551.64	4.06	27.96	0.8		32.82	26.12	14.52	40.64	1.0	—	1.0	626.10
КСР-472-58(S)	458.0	16.8	15.6	7.2	92.04	—	—	589.64	4.06	30.76	0.8	—	35.62	26.12	14.52	40.64	1.0	—	1.0	666.9
КСР-484-58(S)	534.0	16.8	15.6	7.2	92.04	—	—	665.64	4.06	36.36	0.8	—	41.22	26.12	14.52	40.64	1.0	—	1.0	748.50

ТК 1976	Колонна КСР-466-58(S) КСР-472-58(S), КСР-484-58(S) Армирование.	Серия ИИ-04-2, выпуск 22, лист 27

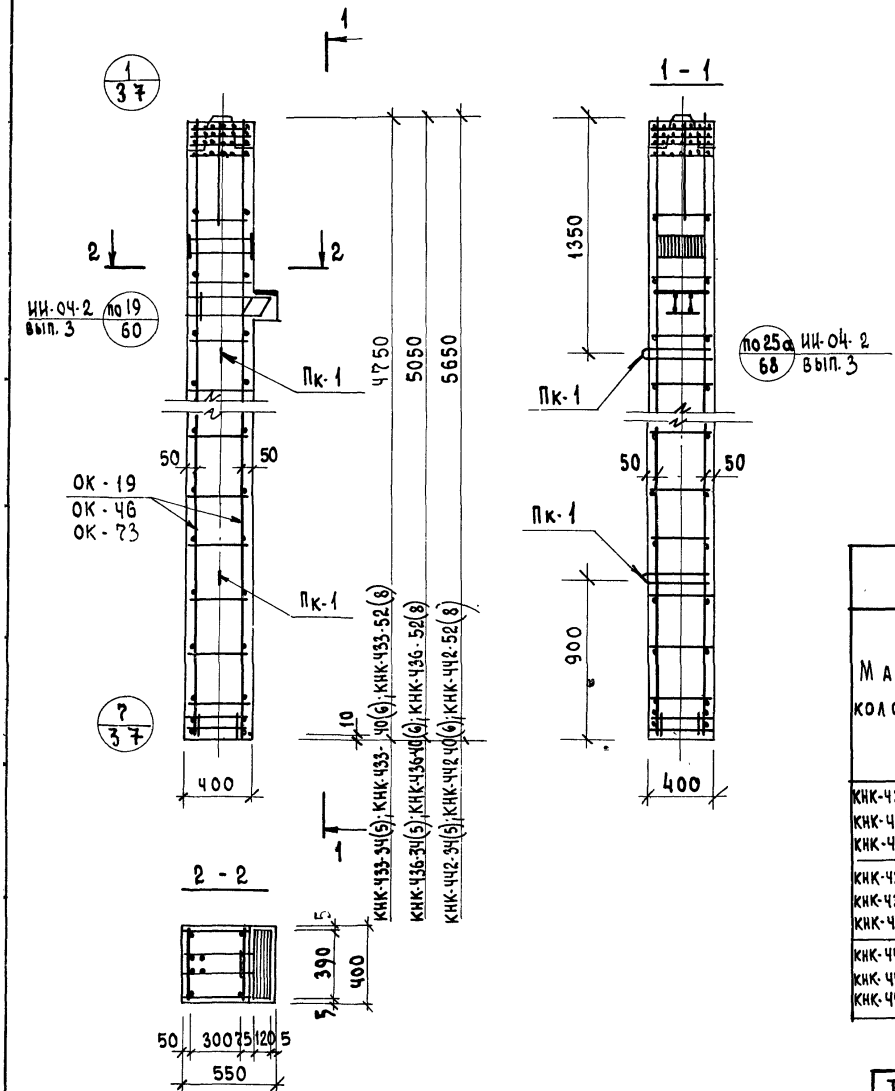

Спецификация марок арматурных изделий на одну колонну

Марка колонны	Марка изделия	К-во	Масса, кг: Изделия	Масса, кг: всех изд	№№ серия, выпуск лист
КНК-433-34(5) КНК-433-40(6) КНК-433-52(8)	ОК-19	1	99,49	99,49	лист 56
	Ск-10	2	0,17	0.34	ИИ-04-9 вып.-1 л.18
	Пк-1	2	2,71	5.42	вып.1 л.19
			Итого:	105.25	
КНК-436-34(5) КНК-436-40(6) КНК-436-52(8)	ОК-46	1	102.46	102.46	лист 83
	Ск-10	2	0.17	0.34	ИИ-04-9 вып.1 л.18
	Пк-1	2	2.71	5.42	вып.1 л.19
			Итого:	108.22	
КНК-442-34(5) КНК-442-40(6) КНК-442-52(8)	ОК-73	1	109.41	109.41	лист 110
	Ск-10	2	0.17	0.34	ИИ-04-9 вып.1 л.18
	Пк-1	2	2.71	5.42	вып.1 л.19
			Итого:	115.17	

Выборка стали на одну колонну.

Марка колонны	Горячекатаная арматурная сталь ГОСТ-5781-75 А-III ⌀ мм: 32	28	20	6	–	–	–	Итого	А-I ⌀ мм: 16	12	6	–	Итого	Сталь класса С 38/23 ГОСТ-380-71 δ мм: 16	10	Итого	Сталь В-I ГОСТ 6727-53 ⌀ мм: 4	–	Итого	Итого
КНК-433-34(5) КНК-433-40(6) КНК-433-52(8)	6,8	5.8	61,84	4.08	–	–	–	78.52	5.26	1.36	5.58	–	12.20	10.56	3.63		0.34	–	0.34	105.25
КНК-436-34(5) КНК-436-40(6) КНК-436-52(8)	6.8	5.8	64.44	4.08	–	–	–	81.12	5.26	1.36	5.95	–	12.57	10.56	3.63	14.19	0.34	–	0.34	108.22
КНК-442-34(5) КНК-442-40(6) КНК-442-52(8)	6.8	5.8	70.64	4.08	–	–	–	87.32	5.26	1.36	6.7	–	13.32	10.56	3.63	14.19	0.34	–	0.34	115.17

Т.К. 1976	Колонны КНК-433-34(5); КНК-433-40(6); КНК-433-52(8) КНК-436-34(5); КНК-436-40(6); КНК-436-52(8) КНК-442-34(5); КНК-442-40(6) КНК-442-52(8) Армирование.	Серия ИИ-04-2	Выпуск 22	Лист 28

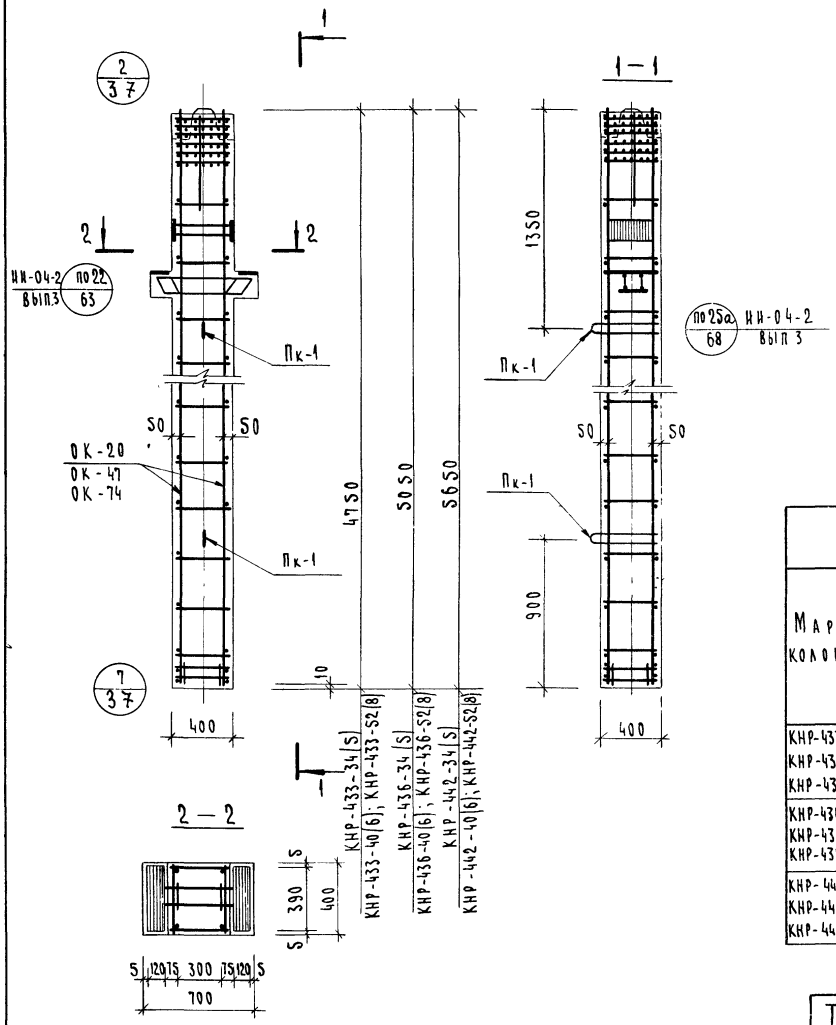

Спецификация марок арматурных изделий на одну колонну

Марка колонны	Марка изделия	Кол.	Масса, кг: изделия	Масса, кг: всех изд.	НН серия, выпуск, лист
КНР-433-34(S)	ОК-20	1	108.02	108.02	Лист 57
КНР-433-40(6)	Ск-9	2	0.25	0.50	ИИ-04-9 вып. 1 л. 18
КНР-433-52(8)	Пк-1	2	2.71	5.42	ИИ-04-9 вып. 1 л. 19
			Итого	113.94	
КНР-436-34(S)	ОК-47	1	110.99	110.99	Лист 84
КНР-436-40(6)	Ск-9	2	0.25	0.50	ИИ-04-9 вып. 1 л. 18
КНР-436-52(8)	Пк-1	2	2.71	5.42	вып. 1 л. 19
			Итого	116.91	
КНР-442-34(S)	ОК-74	1	117.94	117.94	Лист 111
КНР-442-40(6)	Ск-9	2	0.25	0.50	ИИ-04-9 вып. 1 л. 18
КНР-442-52(8)	Пк-1	2	2.71	5.42	вып. 1 л. 19
			Итого	123.86	

Выборка стали на одну колонну

Марка колонны	Горячекатанная арматурная сталь ГОСТ 5781-75: А-III, ф мм: 32	28	20	6	–	–	–	Итого	А-I, ф мм: 16	12	6	–	Итого	Сталь класса С 38/23 ГОСТ 380-71: б мм: 16	10	Итого	Сталь В-I ГОСТ 6727-53: ф мм: –	4	Итого	Итого
КНР-433-34(S) КНР-433-40(6) КНР-433-52(8)	8.4	7.8	61.84	4.08	–	–	–	82.12	4.06	1.36	5.58	–	11.00	13.06	7.26	20.32	–	0.5	0.5	113.94
КНР-436-34(S) КНР-436-40(6) КНР-436-52(8)	8.4	7.8	64.44	4.08	–	–	–	84.72	4.06	1.36	5.95	–	11.37	13.06	7.26	20.32	–	0.5	0.5	116.91
КНР-442-34(S) КНР-442-40(6) КНР-442-52(8)	8.4	7.8	70.64	4.08	–	–	–	90.92	4.06	1.36	6.7	–	12.12	13.06	7.26	20.32	–	0.5	0.5	123.86

ТК 1976	Колонны КНР-433-34(S), КНР-433-40(6), КНР-433-52(8); КНР-436-34(S), КНР-436-40(6); КНР-436-52(8); КНР-442-34(S); КНР-442-40(6); КНР-442-52(8) Армирование	Серия ИИ-04-2	Выпуск 22	Лист 29

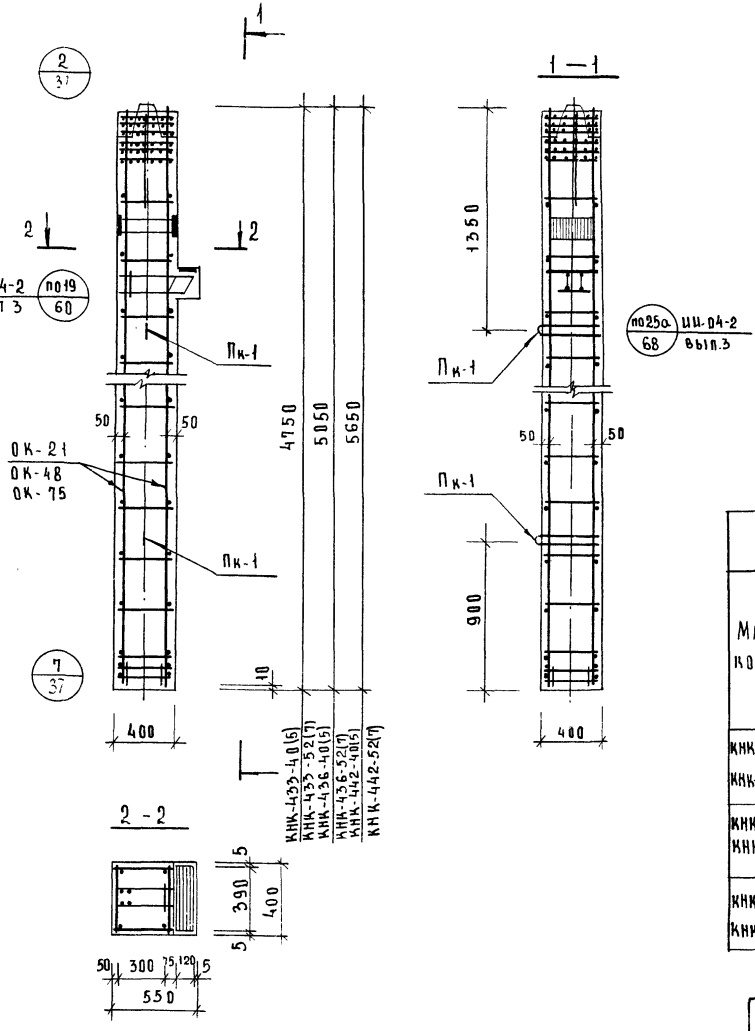

Спецификация марок арматурных изделий на одну колонну

Марка колонны	Марка изделия	К-во	Масса, кг: изделия	Масса, кг: всех изд	NNсерия, выпуск, лист
КНК-433-40(5) КНК-433-52(7)	ОК-21	1	186.91	186.91	Лист 58
	Ск-10	2	0.17	0.34	ИИ-04-9 вып.1 л.18
	Пк-1	2	2.71	5.42	вып.1 л.19
	Итого.			192.67	
КНК-436-40(5) КНК-436-52(7)	ОК-48	1	194.67	194.67	Лист 85
	Ск-10	2	0.17	0.34	ИИ-04-9 вып.1 л.18
	Пк-1	2	2.71	5.42	вып.1 л.19
	Итого			200.43	
КНК-442-40(5) КНК-442-52(7)	ОК-75	1	212.59	212.59	Лист 112
	Ск-10	2	0.17	0.34	ИИ-04-9 вып.1 л.18
	Пк-1	2	2.71	5.42	вып.1 л.19
	Итого			218.35	

Выборка стали на одну колонну

Марка колонны	Горячекатаная арматурная сталь ГОСТ 5781-75: A-III, ⌀ мм: 32	28	20	8	-	-	-	Итого	A-I, ⌀ мм: 16	12	10	6	Итого	Сталь класса С 38/23 ГОСТ 380-71: δ мм: 16	10	Итого	Сталь В-I ГОСТ 6727-53: ⌀ мм: -	4	Итого	Итого
КНК-433-40(5) КНК-433-52(7)	126.4	5.8	15.04	10.44	-	-	-	157.68	5.26	4.36	13.44	0.4	20.46	10.56	3.63	14.19	-	0.34	0.34	192.67
КНК-436-40(5) КНК-436-52(7)	133.2	5.8	15.04	10.44	-	-	-	164.48	5.26	4.36	14.40	0.4	24.42	10.56	3.63	14.19	-	0.34	0.34	200.43
КНК-442-40(5) КНК-442-52(7)	149.2	5.8	15.04	10.44	-	-	-	180.48	5.26	4.36	16.32	0.4	23.34	10.56	3.63	14.19	-	0.34	0.34	218.35

ТК 1976	Колонны КНК-433-40(5), КНК-433-52(7) КНК-436-40(5), КНК-436-52(7), КНК-442-40(5), КНК-442-52(7) Армирование	Серия ИИ-04-2 Выпуск 22 Лист 30

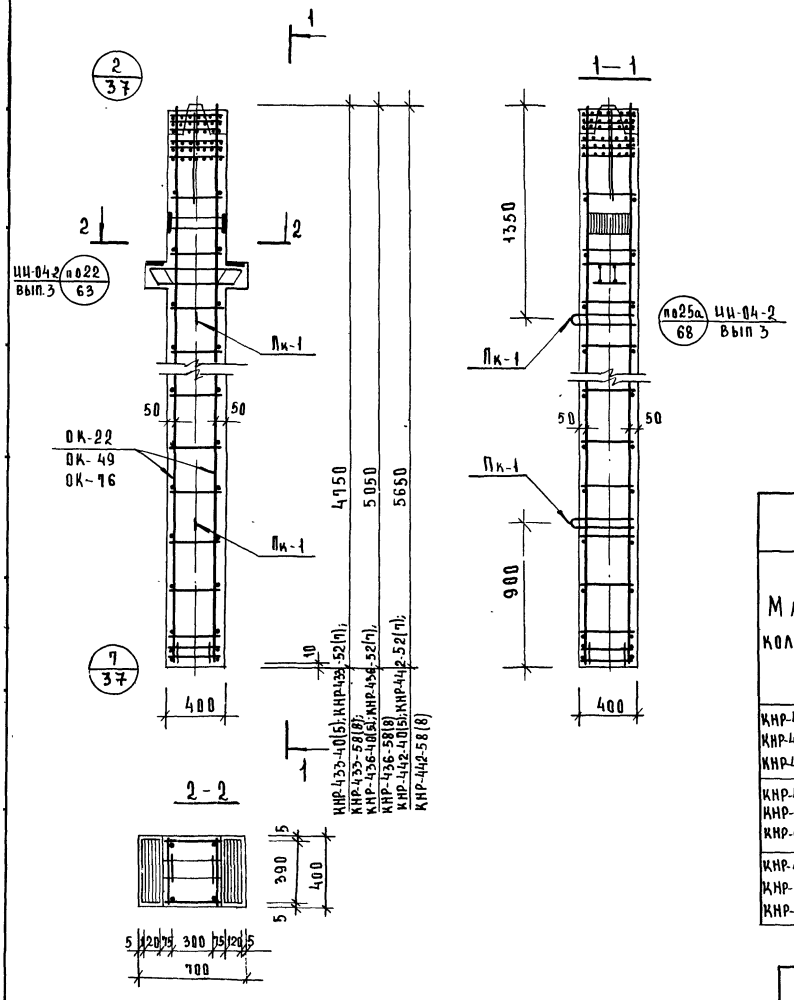

Спецификация марок арматурных изделий на одну колонну

Марка колонны	Марка изделия	К-во	Масса, кг: изделия	Масса, кг: всех изд	NN серия, выпуск, лист
КНР-433-40(5)	ОК-22	1	195.44	195.44	Лист 59
КНР-433-52(7)	СК-9	2	0.25	0.50	ЦИ-04-9 вып.1 л.18
КНР-433-58(8)	Пк-1	2	2.71	5.42	вып.1 л.19
			Итого:	201.36	
КНР-436-40(5)	ОК-49	1	203.20	203.20	Лист 86
КНР-436-52(7)	СК-9	2	0.25	0.50	ЦИ-04-9 вып.1 л.18
КНР-436-58(8)	Пк-1	2	2.71	5.42	вып.1 л.19
			Итого:	209.12	
КНР-442-40(5)	ОК-76	1	221.12	221.12	Лист 113
КНР-442-52(7)	СК-9	2	0.25	0.50	ЦИ-04-9 вып.1 л.18
КНР-442-58(8)	Пк-1	2	2.71	5.42	вып.1 л.19
			Итого:	227.04	

Выборка стали на одну колонну

Марка колонны	Горячекатаная арматурная сталь ГОСТ-5781-75: А-III, ф мм: 32	28	20	8	—	—	—	Итого	А-I, ф мм: 16	12	10	6	Итого	Сталь класса С 38/23 ГОСТ-380-71: δ мм: 16	10	Итого	Сталь В-I ГОСТ 6727-53: ф мм: —	4	Итого	Итого
КНР-433-40(5) КНР-433-52(7) КНР-433-58(8)	128.0	7.8	15.04	10.44	—	—	—	161.28	4.06	1.36	13.94	0.4	19.26	13.06	7.26	20.32	—	0.5	0.5	201.36
КНР-436-40(5) КНР-436-52(7) КНР-436-58(8)	134.8	7.8	15.04	10.44	—	—	—	168.08	4.06	1.36	14.40	0.4	20.22	13.06	7.26	20.32	—	0.5	0.5	209.12
КНР-442-40(5) КНР-442-52(7) КНР-442-58(8)	150.8	7.8	15.04	10.44	—	—	—	184.08	4.06	1.36	16.32	—	22.14	13.06	7.26	20.32	—	0.5	0.5	227.04

ТК 1976	Колонны КНР-433-40(5), КНР-433-52(7), КНР-433-58(8), КНР-436-40(5), КНР-436-52(7), КНР-436-58(8), КНР-442-40(5), КНР-442-52(7), КНР-442-58(8) Армирование	Серия ИИ-04-2

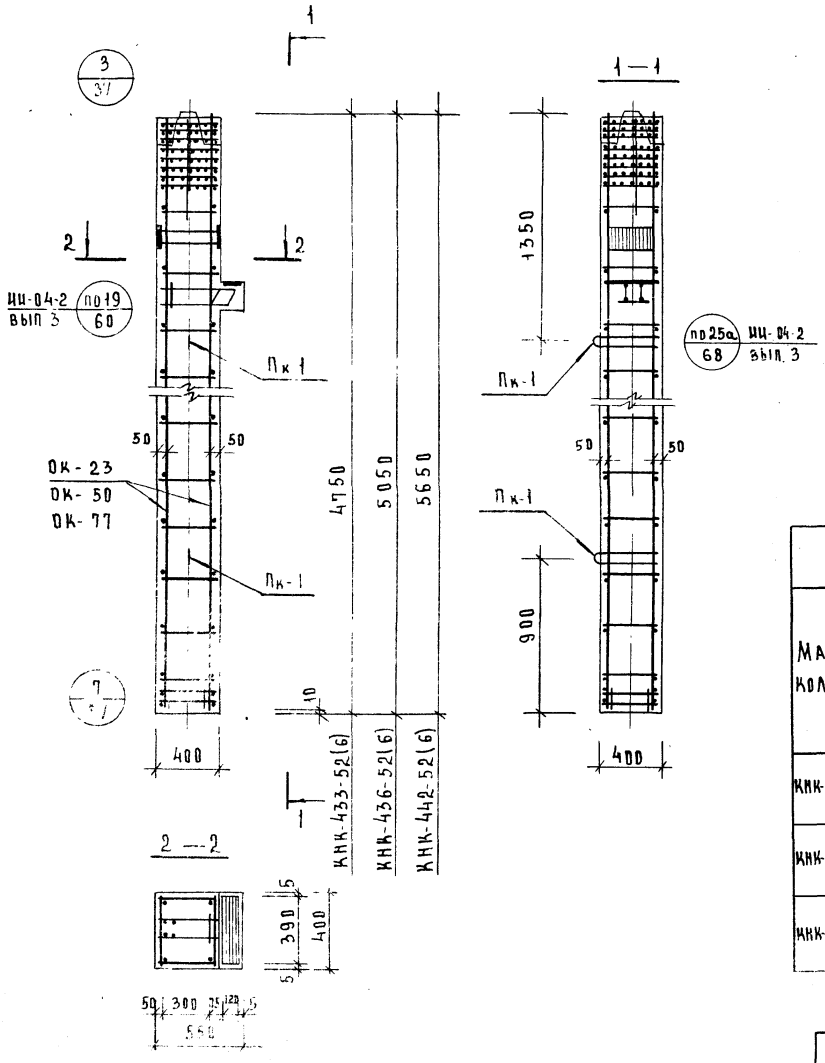

Спецификация марок арматурных изделий на одну колонну

Марка колонны	Марка изделия	К-во	Масса, кг: изделия	Масса, кг: всех изд	NN серия, выпуск, лист
КНК-433-52(6)	ОК-23	1	284.63	284.63	Лист 60
	Ск-10	2	0.17	0.34	ИИ-04-9 вып 1 л 18
	Пк-1	2	2.71	5.42	вып 1 л 19
	Итого:			290.39	
КНК-436-52(6)	ОК-50	1	297.87	297.87	Лист 87
	Ск-10	2	0.17	0.34	ИИ-04-9 вып 1 л 18
	Пк-1	2	2.71	5.42	вып 1 л 19
	Итого:			303.63	
КНК-442-52(6)	ОК-77	1	324.35	324.35	Лист 114
	Ск-10	2	0.17	0.34	ИИ-04-9 вып 1 л 18
	Пк-1	2	2.71	5.42	вып 1 л 18
	Итого:			330.71	

Выборка стали на одну колонну

Марка колонны	Горячекатаная арматурная сталь ГОСТ-5781-75 А-III ⌀ мм: 40	32	28	20	12	–	–	Итого	А-I ⌀ мм: 16	12	6	–	Итого	Сталь класса С 38/23 ГОСТ 380-71 δ мм: 16	10	Итого	Сталь В-I ГОСТ 6727-53 ⌀мм: –	4	Итого	Итого
КНК-433-52(6)	187.14	6.8	5.8	15.04	34.46	–	–	249.24	5.26	20.96	0.4	–	26.62	10.56	3.63	14.19	–	0.34	0.34	290.39
КНК-436-52(6)	198.98	6.8	5.8	15.04	34.46	–	–	261.08	5.26	22.56	0.4	–	28.02	10.56	3.63	14.19		0.34	0.34	303.63
КНК-442-52(6)	222.66	6.8	5.8	15.04	34.46	–	–	284.76	5.26	25.16	0.4	–	30.82	10.56	3.63	14.19		0.34	0.34	332.11

ТК 1976	Колонна КНК-433-52(6); КНК-436-52(6) КНК-442-52(6) Армирование	Серия ИИ-04-2 Выпуск 22 Лист 32

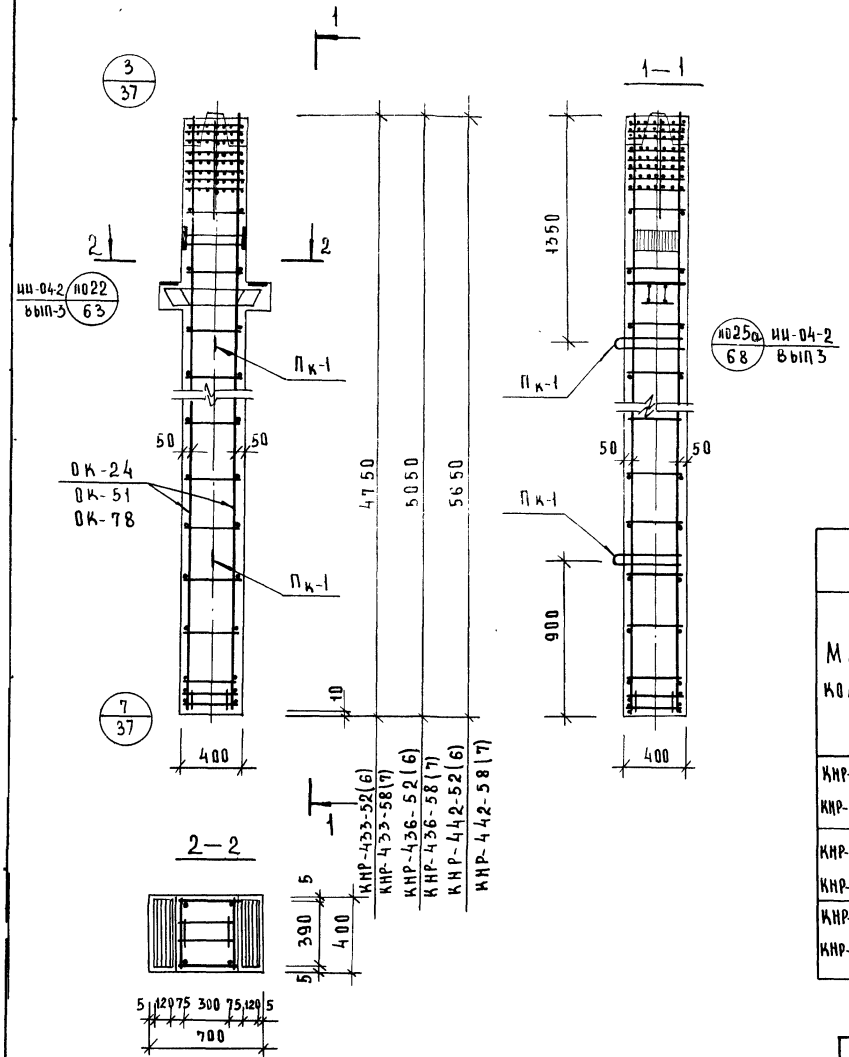

Спецификация марок арматурных изделий на одну колонну

Марка колонны	Марка изделия	К-во	Масса, кг: изделия	Масса, кг: всех изд	№ серия, выпуск, лист
КНР-433-52(6) КНР-433-58(7)	ОК-24	1	293.16	293.16	Лист 61
	СК-9	2	0.25	0.50	ИИ-04-9 вып.1 л.18
	Пк-1	2	2.71	5.42	" вып.1 л.19
			Итого:	299.08	
КНР-436-52(6) КНР-436-58(7)	ОК-51	1	306.40	306.40	Лист 88
	СК-9	2	0.25	0.50	ИИ-04-9 вып.1 л.18
	Пк-1	2	2.71	5.42	" вып.1 л.19
			Итого.	312 32	
КНР-442-52(6) КНР-442-58(7)	ОК-78	1	332.88	332.88	Лист 115
	СК-9	2	0.25	0.50	ИИ-04-9 вып 1 л.18
	Пк-1	2	2.71	5.42	" вып.1 л.19
			Итого:	338.80	

Выборка стали на одну колонну

Марка колонны	Горячекатаная арматурная сталь ГОСТ-5781-75: А-III, ⌀ мм: 40	32	28	20	12	–	–	Итого	А-I, ⌀ мм: 16	12	6	–	Итого	Сталь класса С 38/23 ГОСТ-380-71, δ мм: 16	10	Итого	Сталь В-I ГОСТ 6727-53, ⌀ мм: –	4	Итого	Итого
КНР-433-52(6) КНР-433-58(7)	187.14	8.4	7.8	15.04	34.46	—	—	252.84	4.06	20.96	0.4	—	25.42	13.06	7.26	20.32	—	0.5	0.5	299.08
КНР-436-52(6) КНР-436-58(7)	198.88	8.4	7.8	15.04	34.46	—	—	264.68	4.06	22.36	0.4	—	26.82	13.06	7.26	20.32	—	0.5	0.5	312.32
КНР-442-52(6) КНР-442-58(7)	229.66	8.4	7.8	15.04	34.46			288.36	4.06	25.16	0.4		29.62	13.06	7.26	20.32		0.5	0.5	338.80

ТК 1976	Колонны КНР-433-52(6); КНР-433-58(7) КНР-436-52(6); КНР-436-58(7), КНР-442-52(6), КНР-442-58(7) Армирование.	Серия ИИ-04-2	Выпуск 22	Лист 33

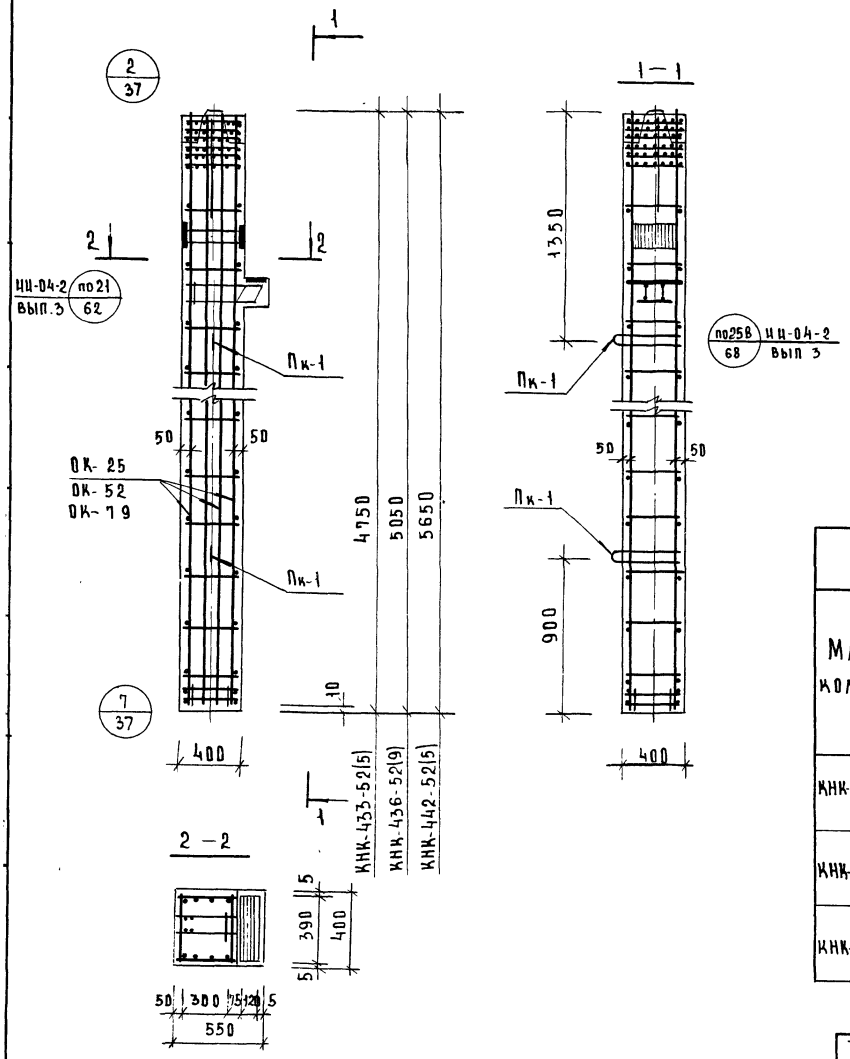

Спецификация марок арматурных изделий на одну колонну

Марка колонны	Марка изделия	Кол.	Масса, кг: изделия	Масса, кг: всех изд.	NN серии, выпуск, лист
КНК-433-52(5)	ОК-25	1	328.09	328.09	Лист 62
	Ск-10	2	0.17	0.34	ИЦ-04-9 вып.1. л.18
	Пк-1	2	2.71	5.42	вып.1 л.19
			Итого:	333.85	
КНК-436-52(5)	ОК-52	1	344.25	344.25	Лист 89
	Ск-10	2	0.17	0.34	ИЦ-04-9 вып.1 л.18
	Пк-1	2	2.71	5.42	вып. 1 л.19
			Итого:	350.01	
КНК-422-52(5)	ОК-79	1	376.57	376.57	Лист 116
	Ск-10	2	0.17	0.34	ИЦ-04-9 вып.1 л.18
	Пк-1	2	2.71	5.42	вып.1 л.19
			Итого:	382.33	

Выборка стали на одну колонну

Марка колонны	Горячекатаная арматурная сталь ГОСТ-5781-75 А-III ⌀ мм: 32	28	20	14				Итого	А-I ⌀ мм: 16	12	10	6	Итого	Сталь класса С 38/23 ГОСТ-380-71 δ мм: 16	10	Итого	Сталь В-I ГОСТ 6727-53 ⌀ мм: -	4	Итого	Всего
КНК-433-52(5)	245.2	5.8	15.04	32.82	—	—	—	298.86	5.26	1.36	13.44	0.4	20.46	10.56	3.63	14.19	—	0.34	0.34	333.85
КНК-436-52(5)	260.4	5.8	15.04	32.82	—	—	—	314.06	5.26	1.36	14.40	0.4	21.42	10.56	3.63	14.19	—	0.34	0.34	350.01
КНК-442-52(5)	290.8	5.8	15.04	32.82	—	—	—	344.46	5.26	1.36	16.32	0.4	23.34	10.56	3.63	14.19	—	0.34	0.34	382.33

ТК 1076	Колонна КНК-433-52(5); КНК-436-52(5); КНК-442-52(5) Армирование	Серия ИИ-04-2	Выпуск 22	Лист 34

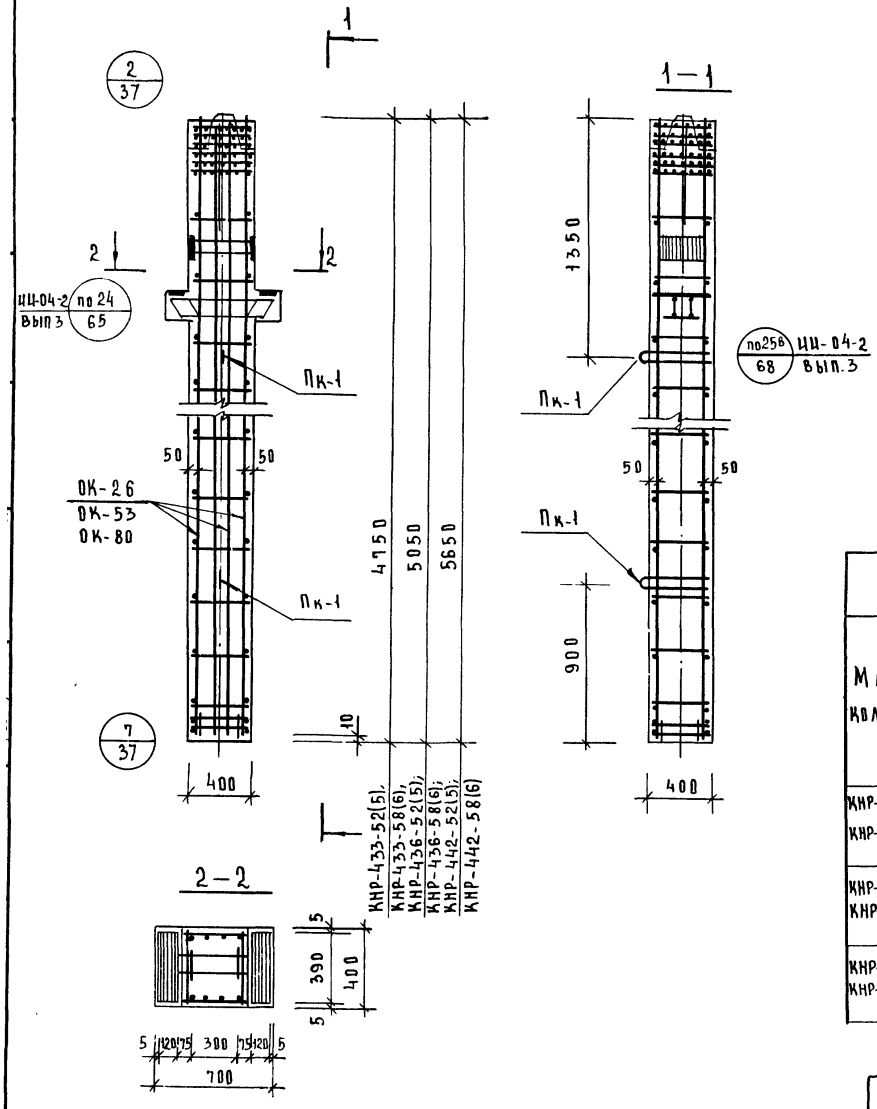

Спецификация марок арматурных изделий на одну колонну

Марка колонны	Марка изделия	К-во	Масса, кг: изделия	Масса, кг: всех изд	NNсерия выпуск. лист
КНР-433-52(5) КНР-433-58(6)	ОК-26	1	336.62	336.62	Лист 63
	Ск-9	2	0.25	0.50	ЦИ-04-9 вып.1 л 18
	Пк-1	2	2.71	5.42	вып.1 " л 19
	Итого:			342 54	
КНР-436-52(5) КНР-436-58(6)	ОК- 53	1	352.78	352.78	Лист 90
	Ск-9	2	0.25	0.50	ЦИ-04-9 вып.1 л 18
	Пк-1	2	2.71	5.42	вып.1 " л 19
	Итого.			358 70	
КНР-442-52(5) КНР-442-58(6)	ОК-80	1	385.10	385 10	Лист 117
	Ск-9	2	0.25	0. 50	ЦИ-04-9 вып.1 л 18
	Пк-1	2	2.71	5. 42	вып 1 л 19
	Итого			391.42	

Выборка стали на одну колонну

Марка колонны	Горячекатаная арматурная сталь ГОСТ-5781-75 А-III ⌀ мм: 32	28	20	14	—	—	—	Итого	А-I ⌀ мм: 16	12	10	6	Итого	Сталь класса С 38/23 ГОСТ-380-71 ⌀ мм: 16	10	Итого	Сталь В-I ГОСТ 6727-53 ⌀ мм: —	4	Итого	Итого
КНР-433-52(5) КНР-433-58(6)	246.8	7.80	15.04	32.82	—	—	—	302.46	4.06	1.36	13.44	0.4	19.26	13.06	7.26	20.32	—	0.5	0.5	342.54
КНР-436-52(5) КНР-436-58(6)	262.0	7.8	15.04	32.82	—	—	—	317.66	4.06	1.36	14.40	0.4	20.22	13.06	7.26	20.32	0.5	—	0.5	358.70
КНР-442-52(5) КНР-442-58(6)	292.4	7 8	15.04	32.82	—	—	—	348.06	4.06	1.36	16.32	0.4	22.14	13.06	7.26	20.32	0.5	—	0.5	391.02

ТК 1976	Колонны КНР-433-52(5), КНР-433 58(6) КНР-436-52(5), КНР-436-58(6); КНР-442-52(5), КНР-442-58(6) Армирование	Серия ЦИ-04-2	Выпуск 22	Лист 35

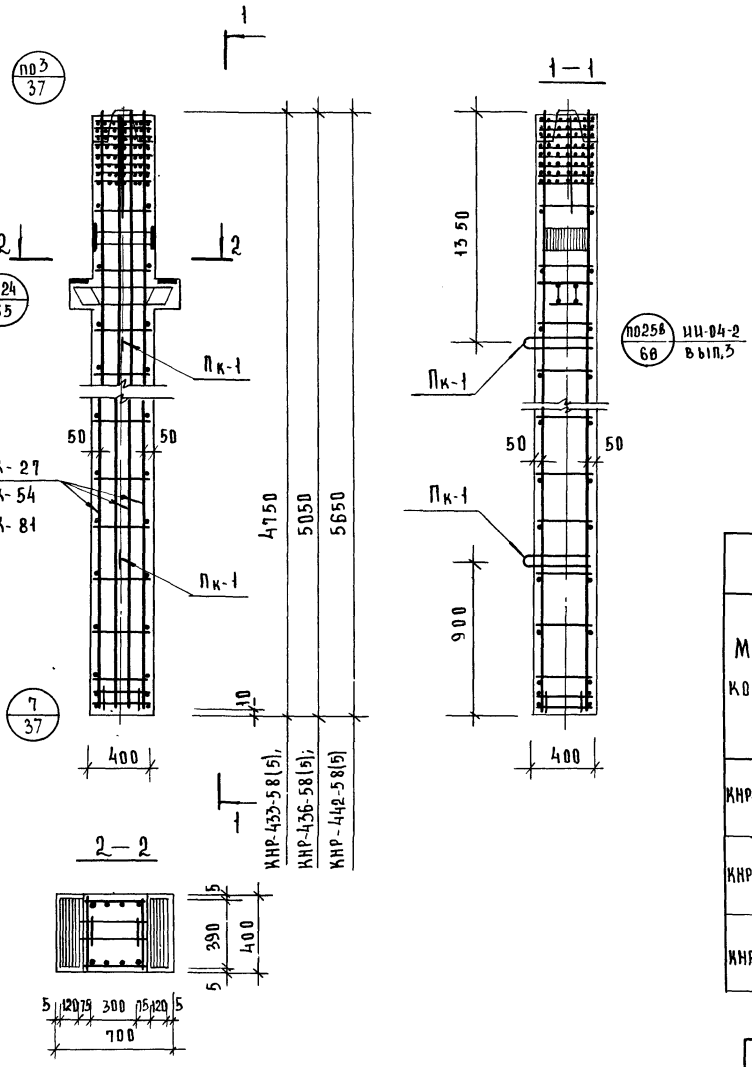

Спецификация марок арматурных изделий на одну колонну

Марка колонны	Марка изделия	К-во	Масса, кг: изделия	Масса, кг: всех изд.	NN серия, выпуск, лист
КНР-433-58(5)	ОК-27	1	419.18	419.18	Лист 64
	Ск-9	2	0.25	0.50	ИИ-04-9 Вып.1 Л.18
	Пк-1	2	2.71	5.42	Вып.1 " Л.19
	Итого:			425.10	
КНР-436-58(5)	ОК-54	1	440.58	440.58	Лист 91
	Ск-9	2	0.25	0 50	ИИ-04-9 Вып.1 Л.18
	Пк-1	2	2.71	5.42	Вып.1 " Л.19
	Итого:			446.50	
КНР-442-58(5)	ОК-81	1	481 38	481 38	Лист 118
	Ск-9	2	0.25	0.50	ИИ-04-9 Вып.1 Л. 18
	Пк-1	2	2.71	5.42	Вып." 1 Л 19
	Итого:			487.32	

Выборка стали на одну колонну

Марка колонны	Горячекатаная арматурная сталь ГОСТ-5781-75 А-III ⌀ мм: 36	32	28	20	14			Итого	А-I ⌀ мм: 16	12	6		Итого	Сталь класса С 38/23 ГОСТ-380-71 δ мм: 16	10	Итого	Сталь В-I ГОСТ 6727-53 ⌀ мм: —	4	Итого	Всего
КНР-433-58(5)	301.6	8.4	7.8	3.6	46.02			367.42	4.06	20.96	0.4		25.42	13.06	7.26	20.32	—	0.5	0.5	425.10
КНР-436-58(5)	321.6	8.4	7.8	15.04	46.02	—	—	398.86	4.06	22.36	0.4	—	26.82	13.06	7.26	20.32	—	0.5	0.5	446.50
КНР-442-58(5)	359.6	8.4	7.8	15.04	46.02	—	—	436.86	4.06	25.16	0.4	—	29.62	13.06	7.26	20.32	—	0.5	0.5	487.32

ТК 1976	Колонна КНР-433-58(5); КНР-436-58(5), КНР-442-58(5) Армирование	Серия ИИ-04-2 Выпуск 22	Лист 36

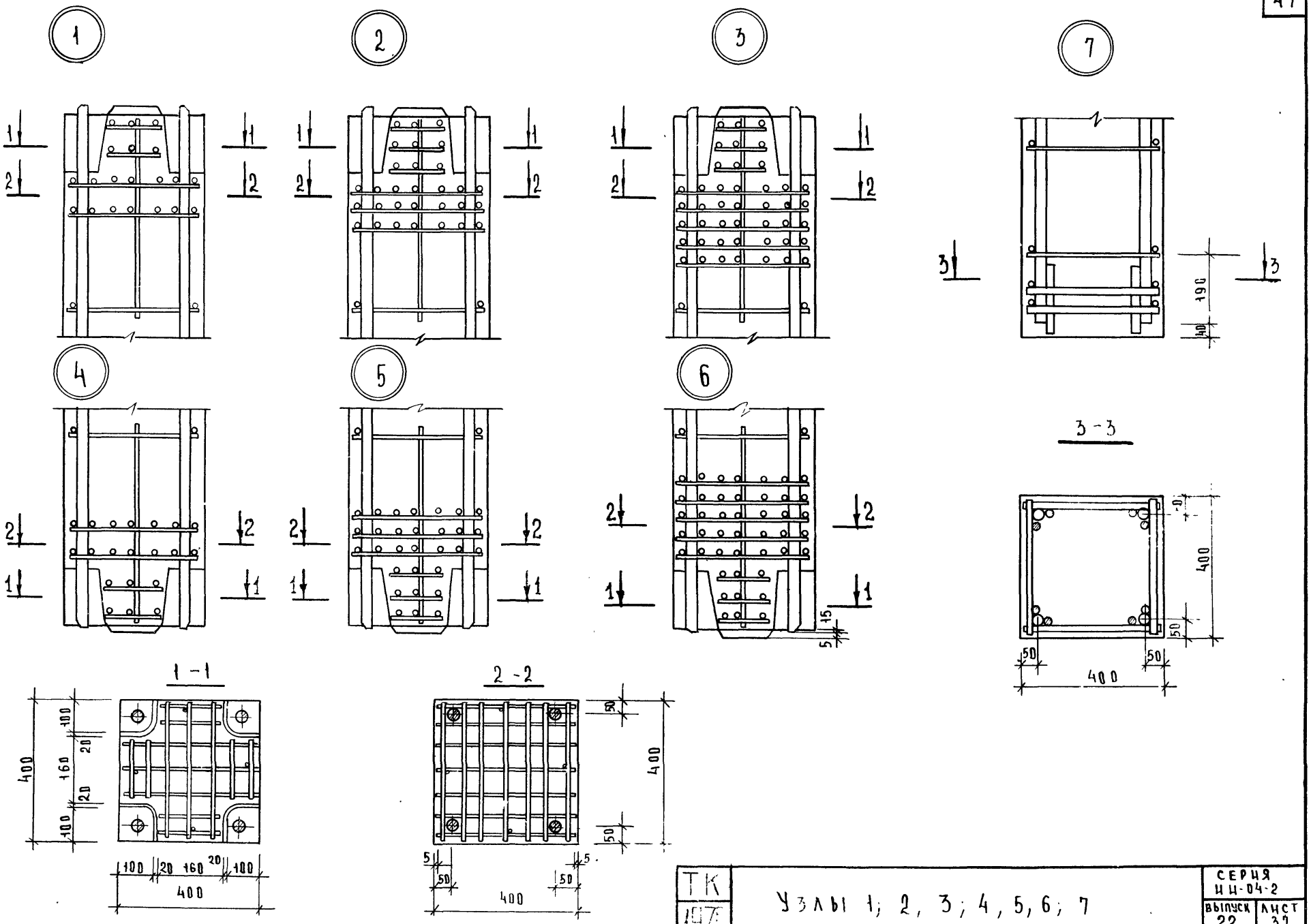

ТК 1976	Узлы 1; 2, 3; 4, 5, 6; 7	СЕРИЯ ИИ-04-2	
		ВЫПУСК 22	ЛИСТ 37

ЦНИИЭП КОМПЛЕКСОВ Г. МОСКВА
ГЛ. ИНЖ. ПР-ТА РУК ГРУППЫ
ПРИГОРЕВ НИКОНОРОВА

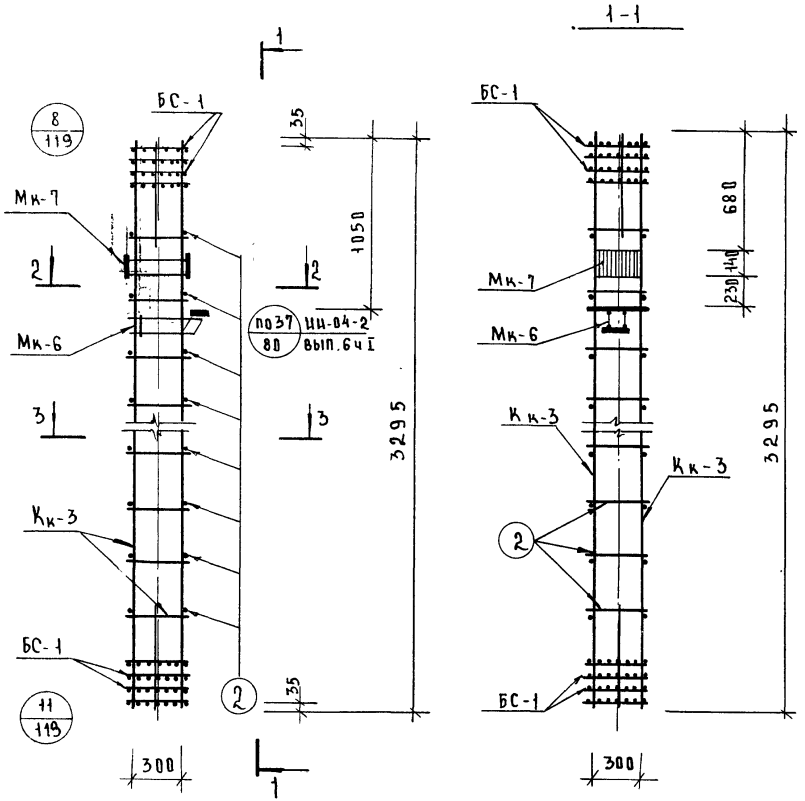

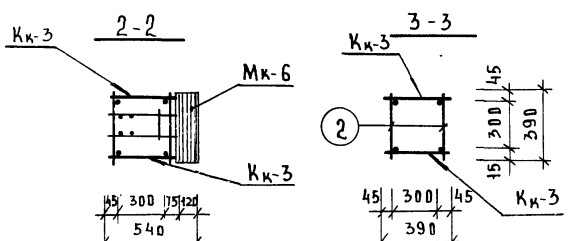

Спецификация марок арматурных изделий на ОК-1

Марка объемн. каркаса	Марка армат. изделия	Кол.	Масса, кг		№ № серии, выпуск, лист
			одного изд.	всех изд.	
ОК-1	Кк-3	2	17.10	34.20	ИИ-04-9 вып.1 л.4
	БС-1	2	4.48	8.96	лист 124
	Мк-6	1	19.93	19.93	ИИ-04-9 вып.1 л.65
	Мк-7	1	11.66	11.66	вып.1 л.66
	Поз. 2	18	0.086	1.55	вып.1 л.19
			Итого	76.30	

Примечание

Армирование колонны выполнено в виде пространственного каркаса, собираемого из плоских каркасов с помощью контактной сварки в соответствии с СН-393-69 и ГОСТ 14098-68

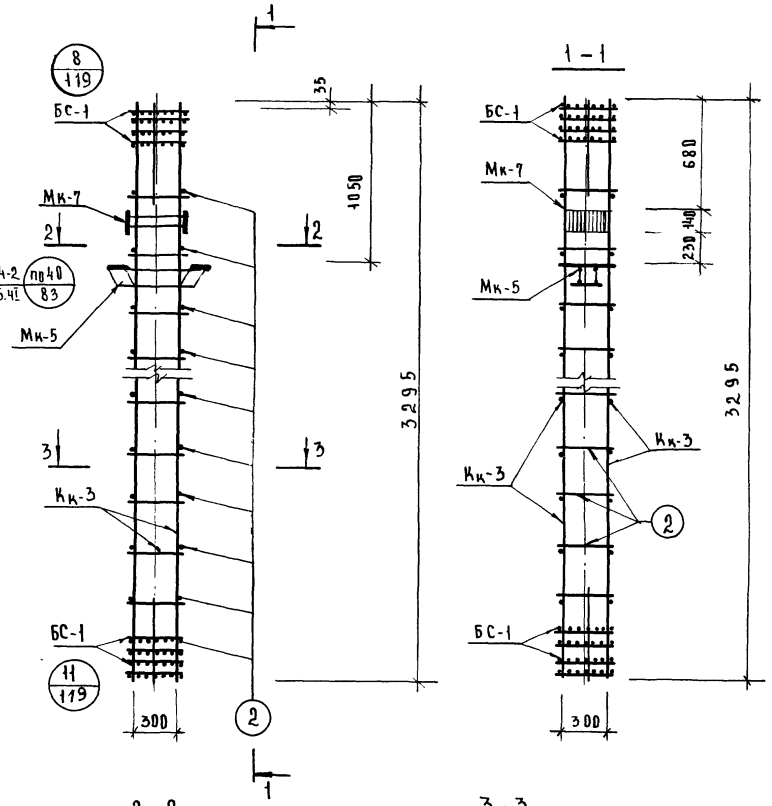

Спецификация марок арматурных изделий на ОК-2					
Марка объемн каркаса	Марка армат. изделия	Кол.	Масса, кг		№№ серии, выпуск, лист
			одного издел	всех издел	
ОК-2	Кн-3	2	17.10	34.20	ЦИ-04-9 Вып 1 л.4
	БС-1	2	4.48	8.96	Лист 124
	Мк-5	1	28.46	28.46	ЦИ-04-9 Вып. 2 л.64
	Мк-7	1	11.66	11.66	Вып. 1 л. 66
	поз. 2	18	0.086	1.55	Вып. 1 л. 19
			Итого	84.83	

Примечание

Армирование колонны выполнено в виде пространственного каркаса, собираемого из плоских каркасов с помощью контактной сварки в соответствии с СН-393-69 и ГОСТ 14098-68.

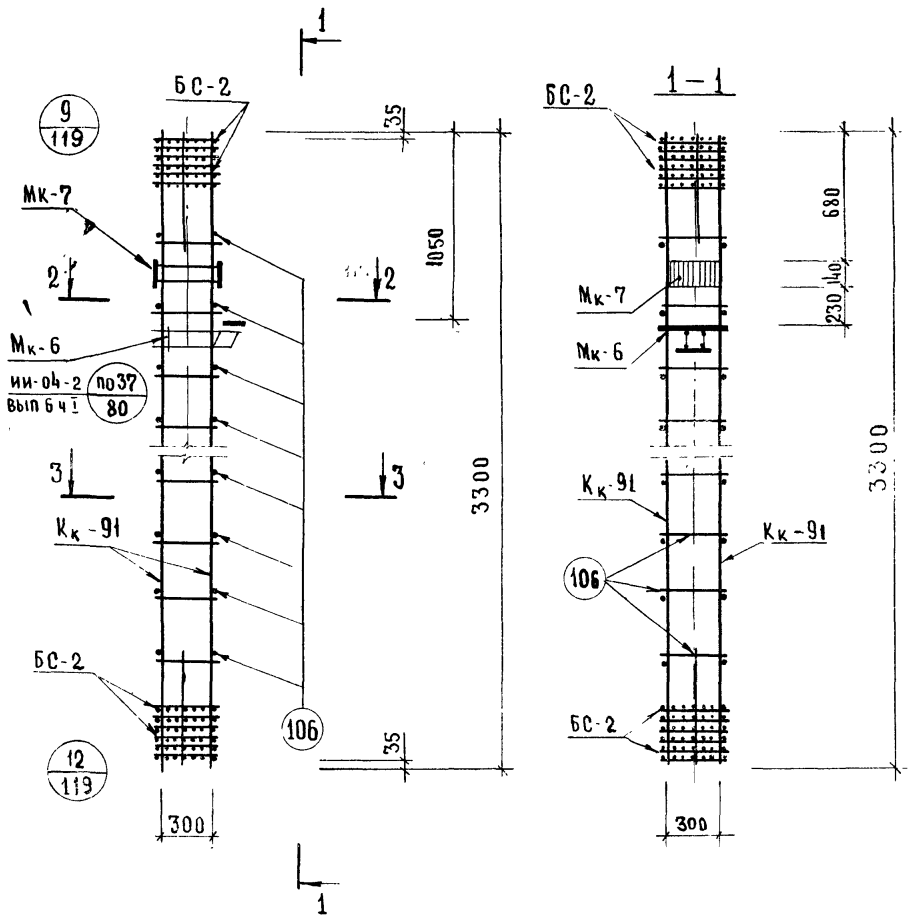

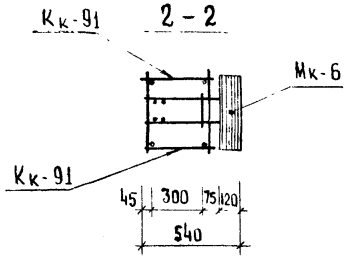

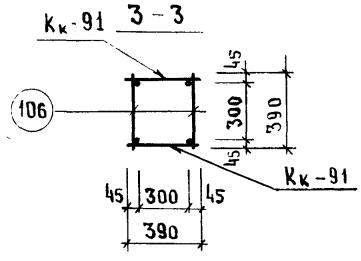

Спецификация марок арматурных изделий на ОК-3

Марка объемн каркаса	Марка армат изделия	Кол	Масса, кг одного издел	Масса, кг всех издел	№№ серии выпуск лист
ОК-3	Кк-91	2	43,52	87,04	лист 120
	БС-2	2	10,84	21,68	лист 124
	Мк-6	1	19,93	19,93	ии-04 9 вып 1 л 65
	Мк-7	1	11,66	11,66	ии-04-9 вып 1 л 66
	поз 106	16	0,24	3,84	лист 123
			Итого	144,15	

Примечание

Армирование колонны выполнено в виде пространственного каркаса собираемого из плоских каркасов с помощью контактной сварки в соответствии с СН-393-69 и ГОСТ 14098-68.

ТК 1976	Объемный каркас ОК-3	Серия ИИ-04-2 Выпуск 22 Лист 40

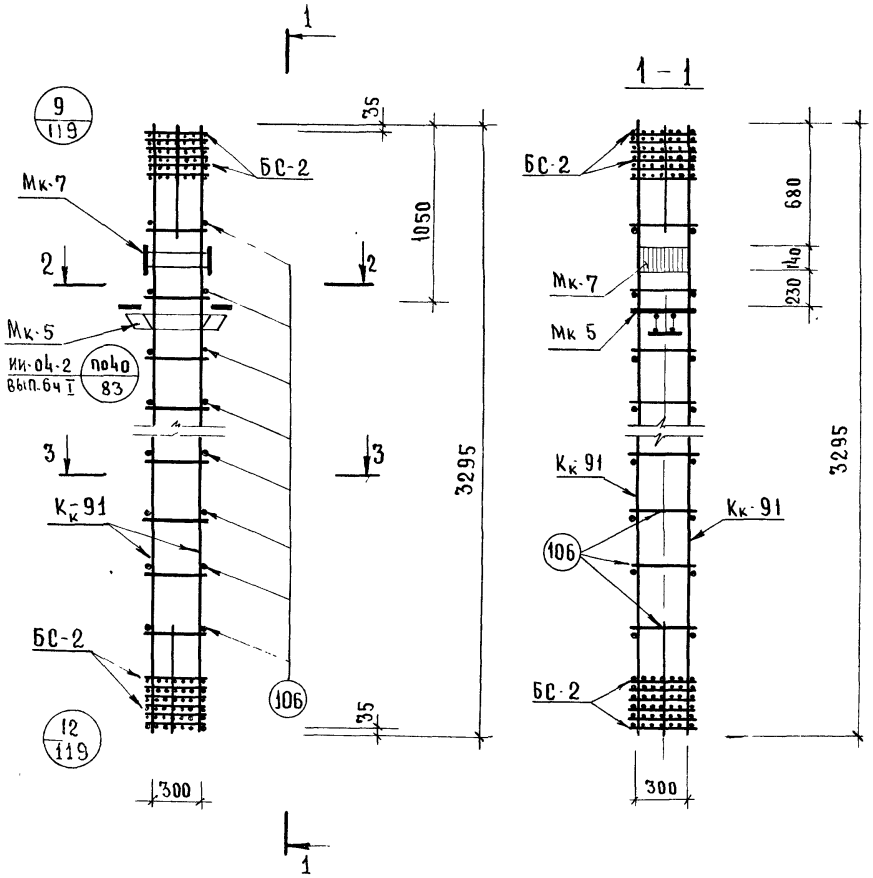

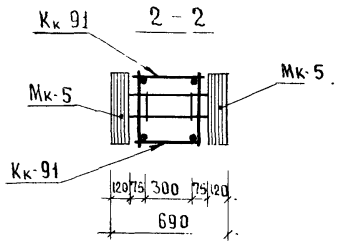

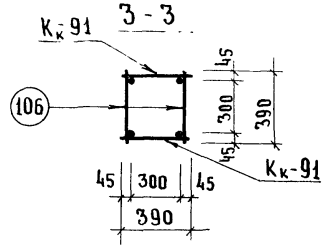

Спецификация марок арматурных изделий на ОК-4

Марка объемн каркаса	Марка армат изделия	Кол	Масса, кг одного издел	Масса, кг всех издел	NN серии, выпуск лист
ОК-4	Кк-91	2	43,52	87,04	лист 120
	БС-2	2	10,84	21,68	лист 124
	Мк-5	1	28,46	28,46	ии-04-9 вып 1 л 64
	Мк-7	1	11,66	11,66	вып 1 л 66
	поз 106	16	0,24	3,84	лист 123
			Итого	152,68	

Примечание

Армирование колонны выполнено в виде пространственного каркаса, собираемого из плоских каркасов с помощью контактной сварки в соответствии с СН-393-69 и ГОСТ 14098-68

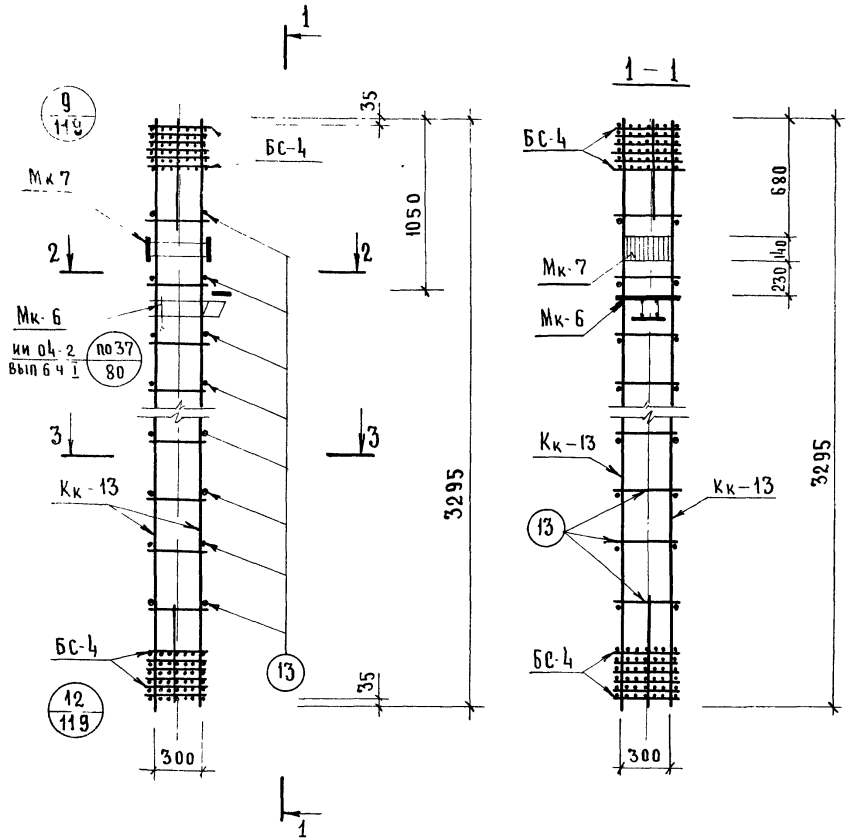

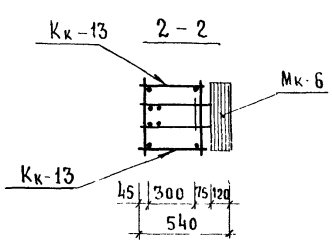

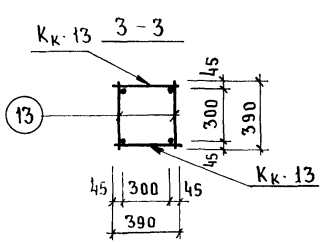

Спецификация марок арматурных изделий на ОК-5

Марка объемн каркаса	Марка армат. изделия	Кол	Масса, кг одного издел	Масса, кг всех издел	NN серии, выпуск лист
ОК-5	$К_к$-13	2	67.84	135.68	ии-04-9 вып 1 л 5
	БС-4	2	34.86	69.72	лист 124
	Мк-6	1	19.93	19.93	ии-04-9 вып. 1 л 65
	Мк-7	1	11.66	11.66	" вып 1 л 66
	поз 13	16	0.35	5.60	" вып. 1 л 19
			Итого	242.59	

Примечание

Армирование колонны выполнено в виде пространственного каркаса, собираемого из плоских каркасов с помощью контактной сварки в соответствии с СН 393-69 и ГОСТ 14098-68

ТК 1976	Объемный каркас ОК-5	Серия ии-04-2 Выпуск 22 Лист 42

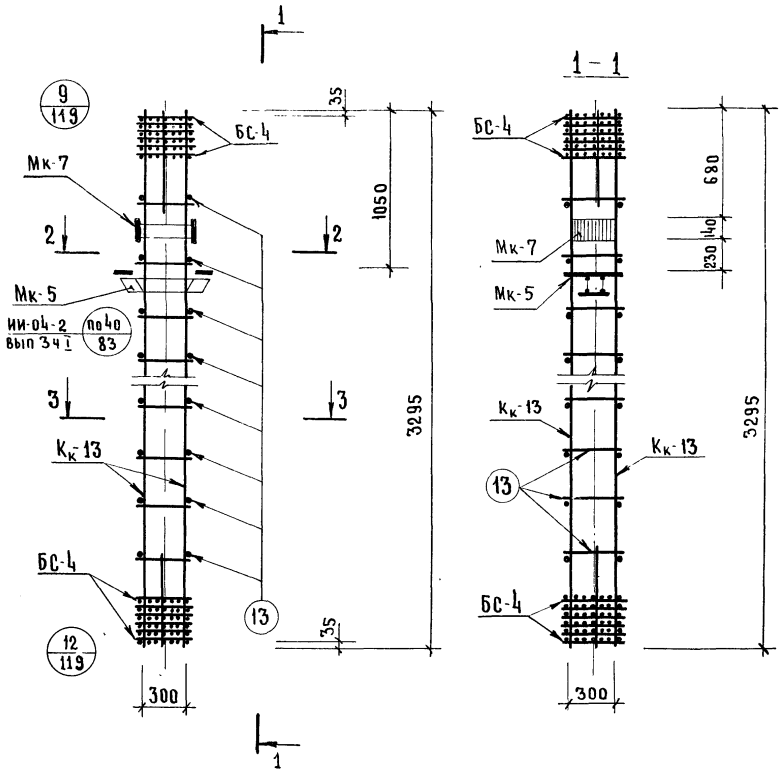

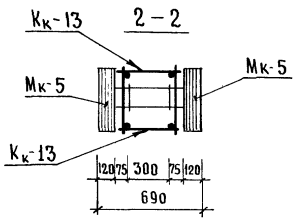

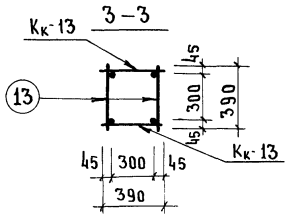

Спецификация марок арматурных изделий на ОК-6

Марка объемн каркаса	Марка армат изделия	Кол	Масса, кг одного издел	Масса, кг всех издел	NN серии, выпуск лист
ОК-6	Кк-13	2	67,84	135,68	ИИ-04-9 вып 1 л 5
	Бс-4	2	34,86	69,72	лист 124
	Мк-5	1	28,46	28,46	ИИ-04-9 вып. 1 л 64
	Мк-7	1	11,66	11,66	вып. 1 л 66
	поз. 13	16	0,35	5,60	вып. 1 л. 19
			Итого	251,12	

Примечание

Армирование колонны выполнено в виде пространственного каркаса, собираемого из плоских каркасов с помощью контактной сварки в соответствии с СН-393-69 и ГОСТ 14098-68

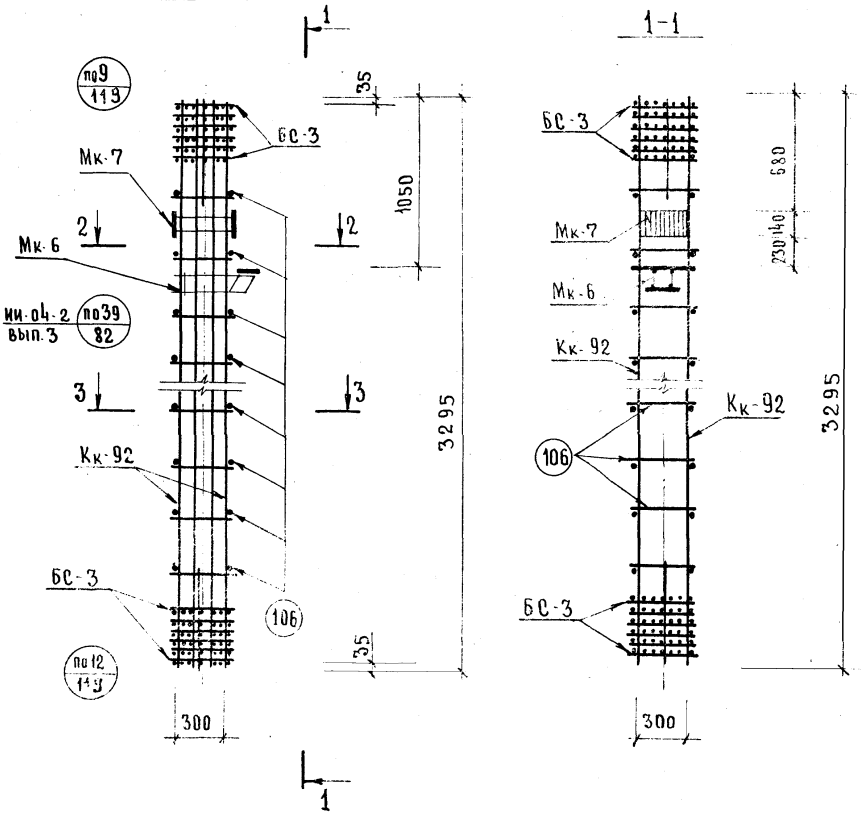

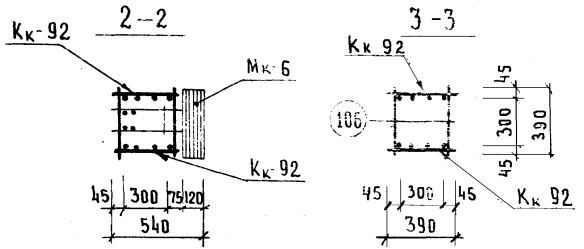

Спецификация марок арматурных изделий на ОК-3

Марка объемн каркаса	Марка армат. изделия	Кол	Масса, кг одного издел	Масса, кг всех издел	NN серии выпуск лист
ОК-7	$К_к$-92	2	84.52	169.04	лист 121
	БС-3	2	33.22	66.44	лист 124
	$М_к$-6	1	19,93	19,93	ии-04-9 вып.1 л.65
	$М_к$-7	1	11,66	11,66	вып.1 л.66
	поз.106	16	0.24	3.84	лист 123
			итого	270.91	

Примечание

Армирование колонны выполнено в виде пространственного каркаса собираемого из плоских каркасов с помощью контактной сварки в соответствии с СН-393-69 и ГОСТ14098-68

ТК 1975	Объемный каркас ОК-7	Серия ИИ 04 2 Выпуск 22 Лист 44

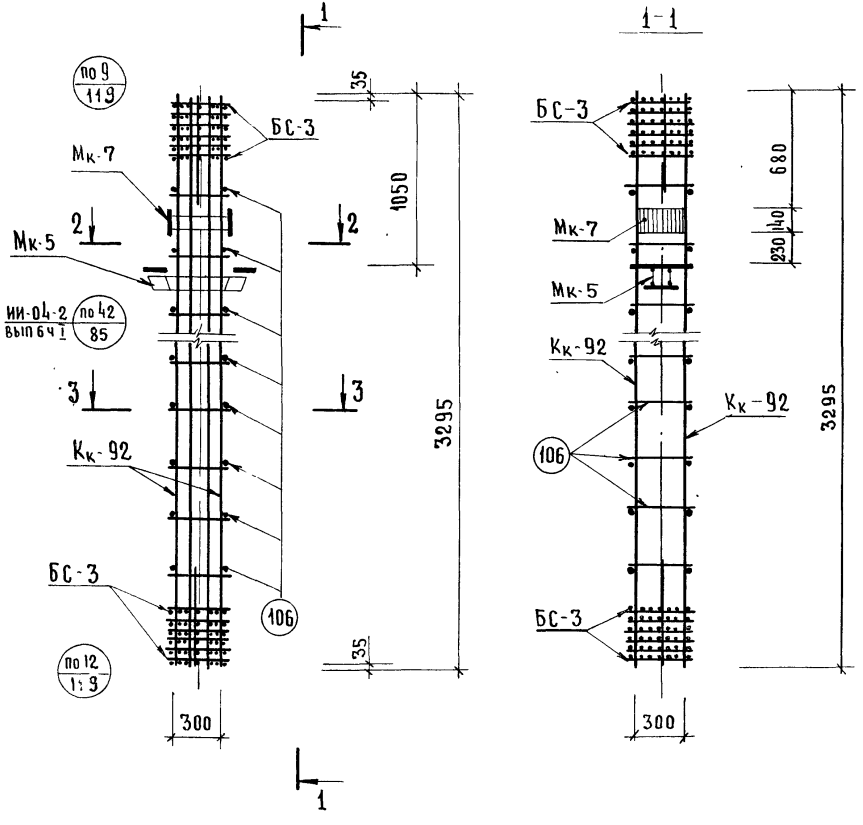

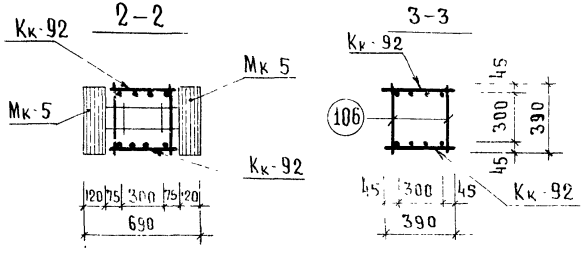

Спецификация марок арматурных изделий на ОК-8

Марка объемн каркаса	Марка армат изделия	Кол.	Масса, кг одного издел	Масса, кг всех издел	NN серии, выпуск, лист
ОК-8	Кк-92	2	84.52	169.04	лист 121
	БС-3	2	33.22	66.44	лист 124
	Мк-5	1	28.46	28.46	ии-04-9 вып. 1 л 64
	Мк-7	1	11.66	11.66	Вып. 1 л 66
	поз 106	16	0.24	3.84	лист 123
			Итого	279.44	

Примечание

Армирование колонны выполнено в виде пространственного каркаса, собираемого из плоских каркасов с помощью контактной сварки в соответствии с СН-393-69 и ГОСТ 14098-68.

ТК 1976	Объемный каркас ОК 8	Серия 2.465

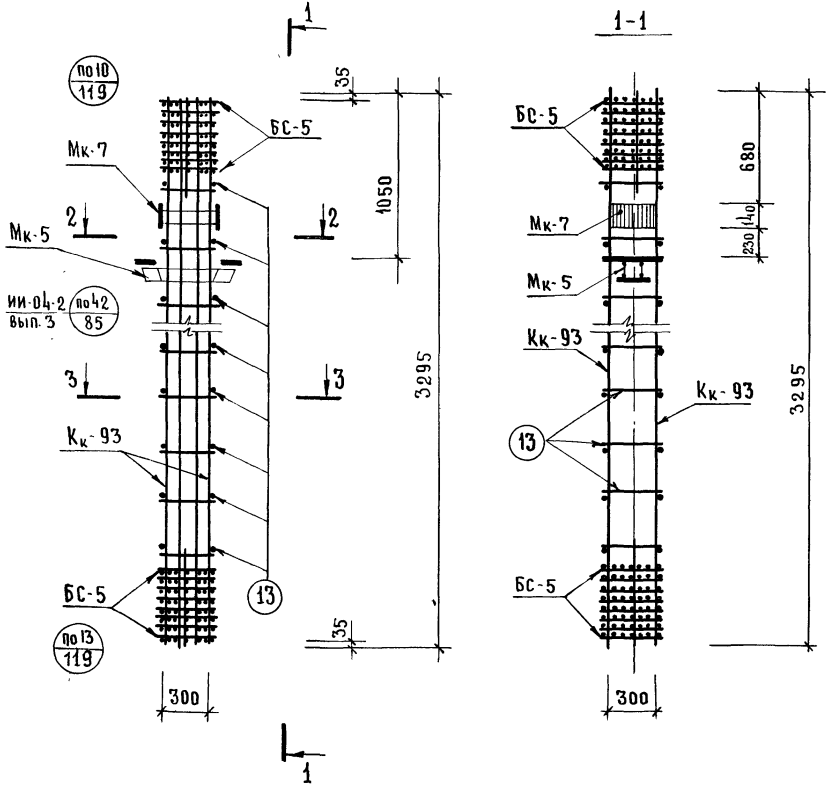

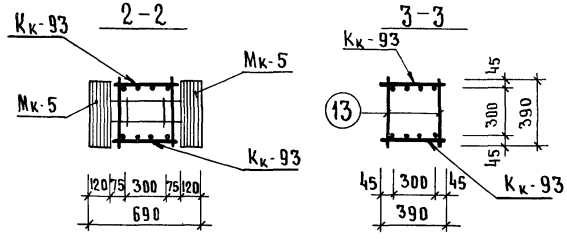

Спецификация марок арматурных изделий на ОК-9

Марка объемн. каркаса	Марка армат. изделия	Кол.	Масса, кг одного издел.	Масса, кг всех издел.	NN серии, выпуск, лист
ОК-9	Кк-93	2	107.4	214,8	лист 121
	Бс-5	2	46,42	92,84	лист 124
	Мк-5	1	28,46	28,46	ии-04-9 вып 1 лист 64
	Мк-7	1	11,66	11,66	вып. 1 л 66
	поз. 13	16	0,35	5,60	вып. 1 л. 19
			Итого	353,36	

Примечание

Армирование колонны выполнено в виде пространственного каркаса, собираемого из плоских каркасов с помощью контактной сварки в соответствии с СН-393-69 и ГОСТ 14098-68

ТК 1976	Объемный каркас ОК-9	Серия ИИ-04-2 Выпуск 22 Лист 46

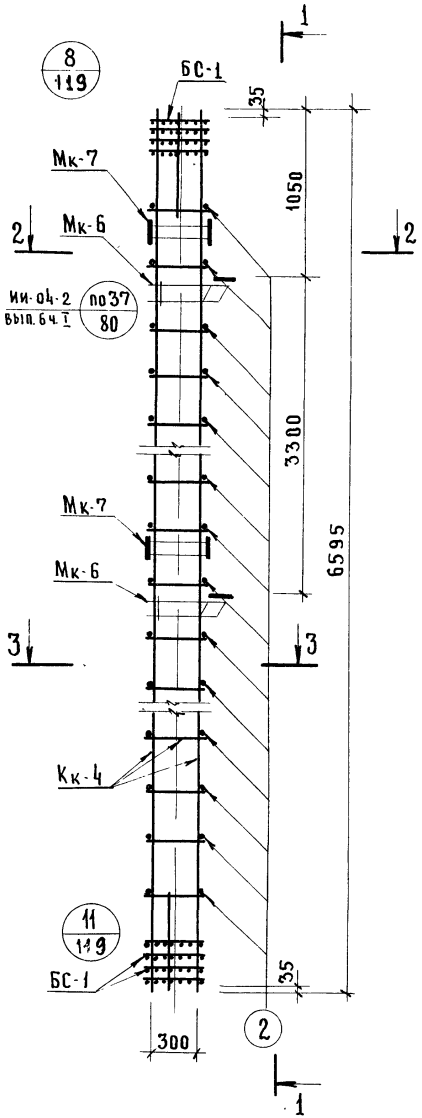

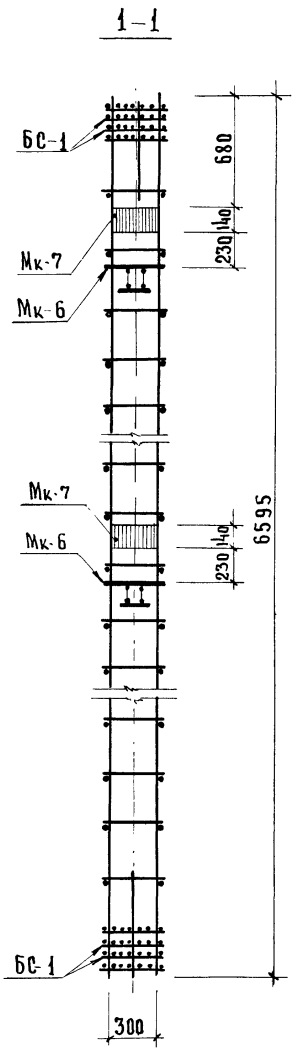

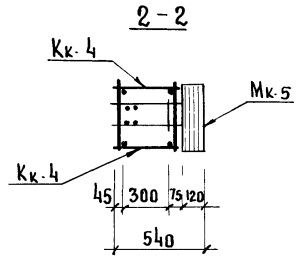

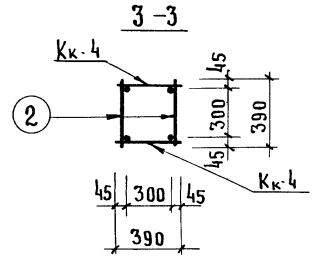

Спецификация марок арматурных изделий на ОК-10

Марка объемн. каркаса	Марка армат. изделия	Кол.	Масса, кг. одного издел.	Масса, кг. всех издел.	NN серии. Выпуск. Лист
ОК-10	Кк-4	2	34.2	68.40	ИИ-04-9 Вып. 1 л. 4
	БС-1	2	4.48	8.96	лист 124
	Мк-6	2	19.93	39.86	ИИ-04-9 Вып. 1 л. 65
	Мк-7	2	11.66	23.32	" Вып. 1 л. 66
	поз. 2	40	0.086	3.44	" Вып. 1 л. 19
			Итого	143.98	

Примечание

Армирование колонны выполнено в виде пространственного каркаса, собираемого из плоских каркасов с помощью контактной сварки в соответствии с СН-393-69 и ГОСТ 14098-68.

ТК 1976	Объемный каркас ОК-10	Серия ИИ-04-2 Выпуск 22 Лист 47

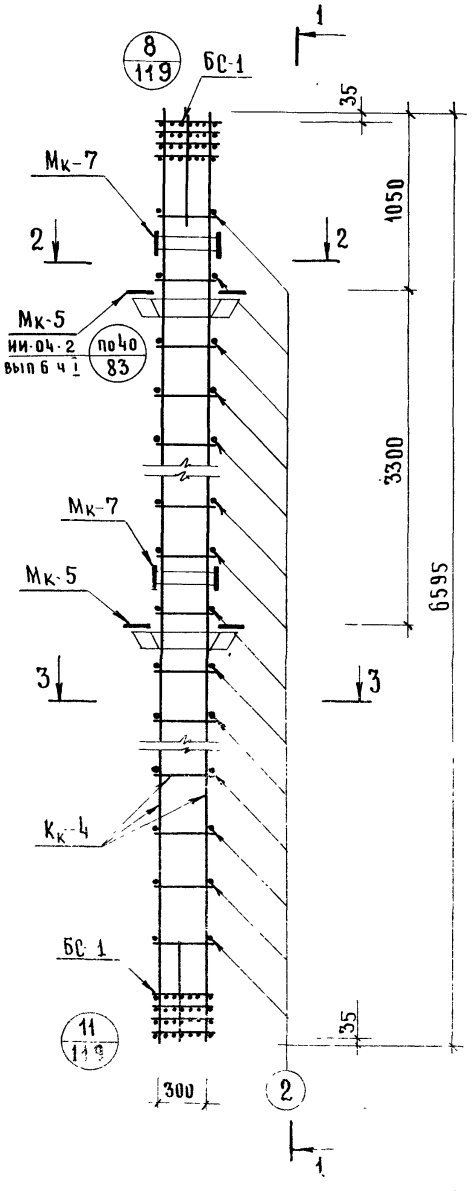

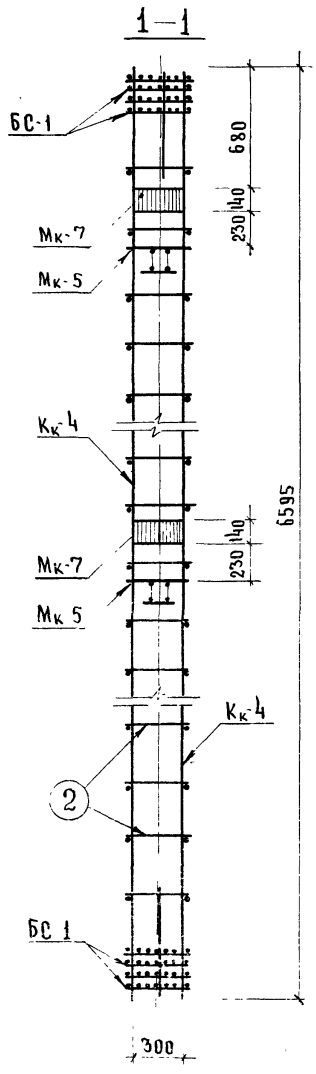

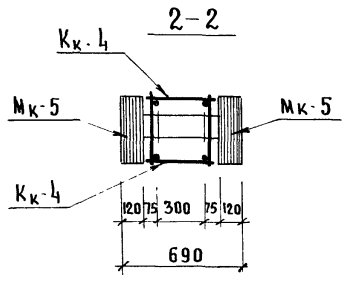

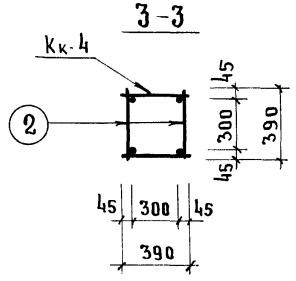

Спецификация марок арматурных изделий на ОК-11

Марка объемн каркаса	Марка армат изделия	Кол	Масса, кг		NN серии, выпуск, лист
			Одного издел	Всех издел	
ОК-11	Кк-4	2	34.2	68.4	ИИ-04-9 вып 1 л 4
	БС 1	2	4.48	8.96	лист 124
	Мк-5	2	28.46	56.92	ИИ-04-9 вып 1 л 64
	Мк-7	2	11,66	23.32	" " вып 1 л 66
	поз.2	40	0.086	3.44	" " вып 1 л 19
			Итого	161,04	

Примечание

Армирование колонны выполнено в виде пространственного каркаса, собираемого из плоских каркасов с помощью контактной сварки в соответствии с СН-393-69 и ГОСТ 14098-68

Т.К 1976	Объемный каркас ОК-11	Серия ИИ-04-2	
		Выпуск 22	Лист 48

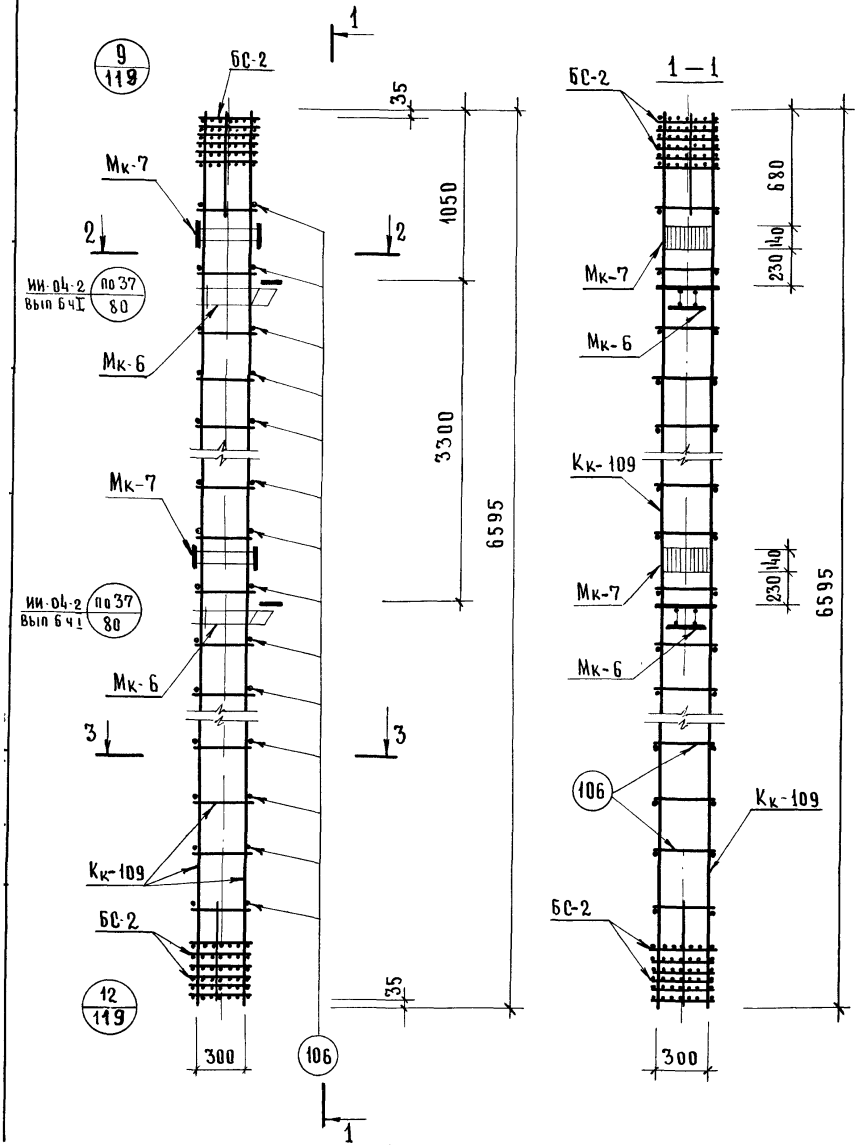

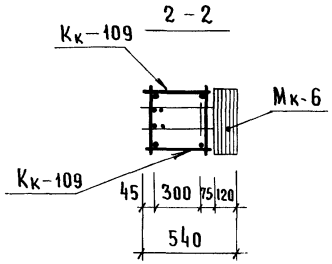

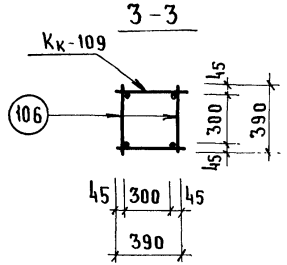

Спецификация марок арматурных изделий на ОК-12

Марка объемн каркаса	Марка армат. изделия	Кол	Масса, кг. одного изд	Масса, кг. всех изд	NN серия; выпуск, лист
ОК-12	Кк-109	2	87,76	175,52	лист 120
	БС-2	2	10,84	21,68	лист 124
	Мк-7	2	11,66	23,32	ИИ-04-9 вып. 1 л 66
	Мк-6	2	19,93	39,86	вып 1 " л 65
	поз. 106	38	0,24	9,12	лист 123
			Итого	269,50	

Примечание

Армирование колонны выполнено в виде пространственного каркаса, собираемого из плоских каркасов с помощью контактной сварки в соответствии с СН-393-69 и ГОСТ 14098-68

ТК 1976	Объемный каркас ОК-12	Серия ИИ-04-2	Выпуск 22	Лист 49

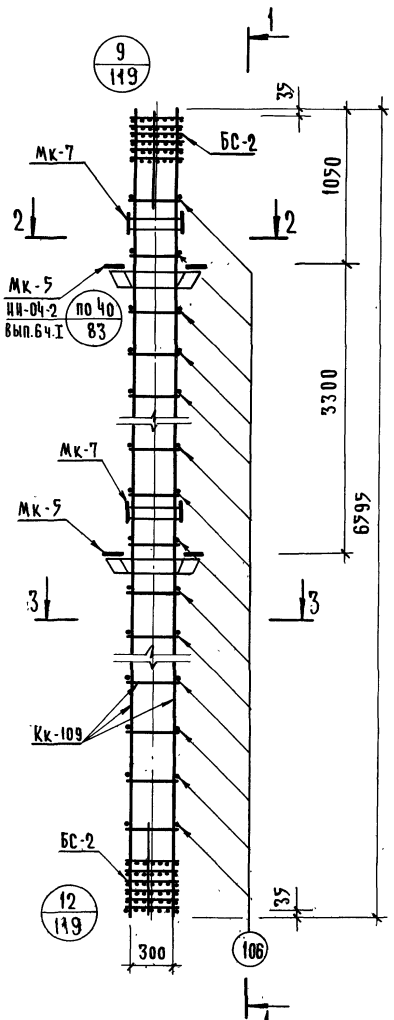

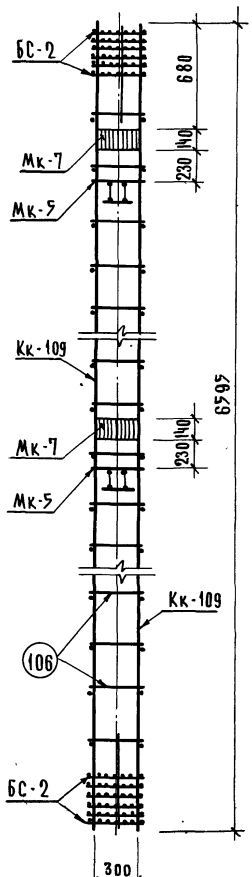

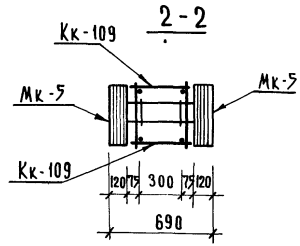

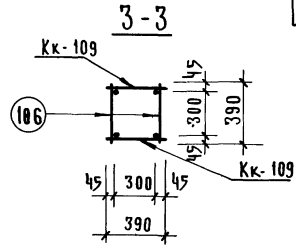

Спецификация марок арматурных изделий на ОК-13

Марка объемн. каркаса	Марка армат. изделия	Кол.	Масса, кг одного издел.	Масса, кг всех издел.	№ № серии выпуск лист
ОК-13	Кк-109	2	87.76	175.52	лист 120
	БС-2	2	10.84	21.68	лист 124
	Мк-5	2	28.46	56.92	ИИ-04-9 вып. 1 л. 64
	Мк-7	2	11.66	23.32	вып. 1 л. 66
	поз.106	38	0.24	9.12	лист 123
			итого	286.56	

Примечание

Армирование колонны выполнено в виде пространственного каркаса, собираемого из плоских каркасов с помощью контактной сварки в соответствии с СН-393-69 и ГОСТ 14098-68

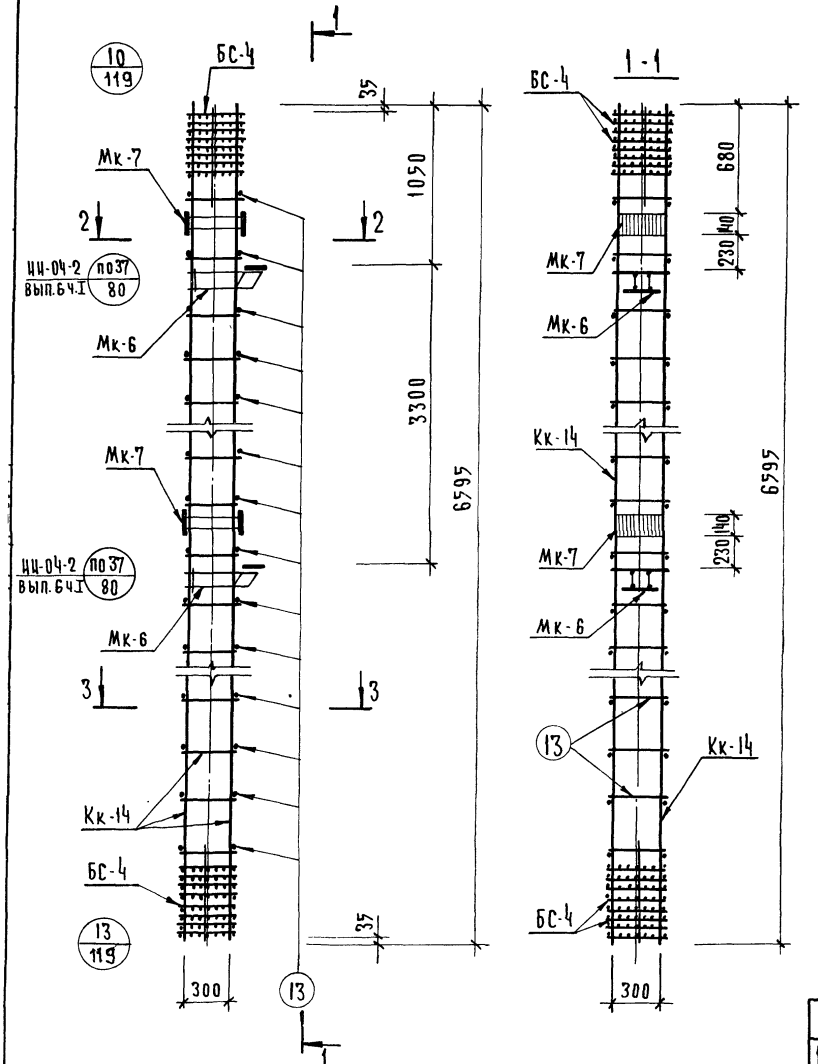

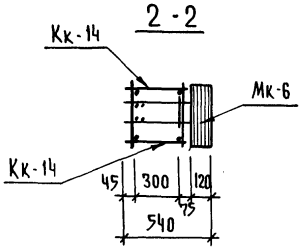

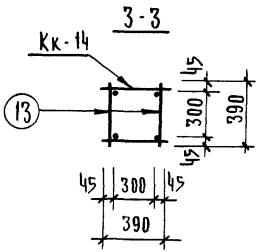

Спецификация марок арматурных изделий на ОК-14

Марка объемн. каркаса	Марка армат. изделия	Кол.	Масса, кг одного издел.	Масса, кг всех издел.	№ серии выпуск, лист
ОК-14	Кк-14	2	136.83	273.66	ИИ-04-9 вып 1 л 5
	БС-4	2	34.86	69.72	лист 124
	Мк-7	2	11.66	23.32	ИИ-04-9 вып.1 л. 66
	Мк-6	2	19.93	39.86	" вып. 1 л. 65
	поз.13	38	0.35	13.30	" вып. 1 л. 19
			итого	419.86	

Примечание

Армирование колонны выполнено в виде пространственного каркаса, собираемого из плоских каркасов с помощью контактной сварки в соответствии с СН-393-69 и ГОСТ 14098-68

ТК 1976	Объемный каркас ОК-14	Серия ИИ-04-2	Выпуск 22	Лист 51

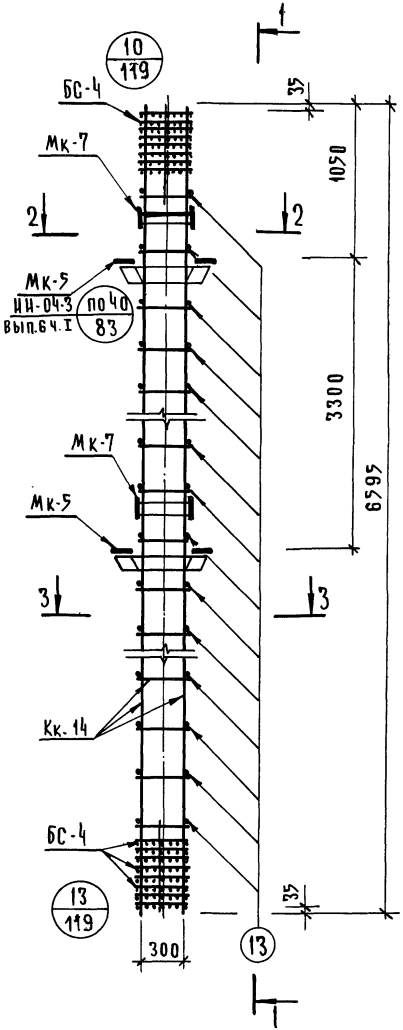

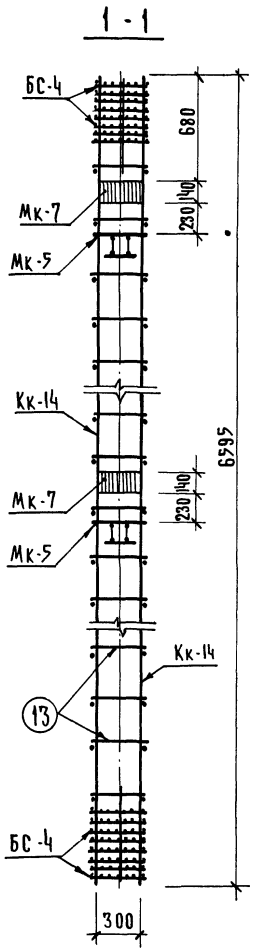

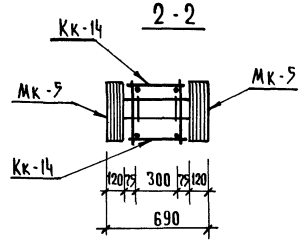

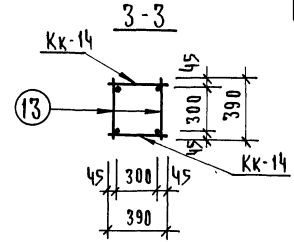

Спецификация марок арматурных изделий на ОК-15

Марка объемн. каркаса	Марка армат. изделия	Кол	Масса, кг одного издел.	Масса, кг всех издел.	№ серии, выпуск, лист
ОК-15	Кк-14	2	136.83	273.66	ИИ-04-9 вып. 1 л. 5
	БС-4	2	34.86	69.72	лист 124
	Мк-5	2	28.46	56.92	ИИ-04-9 вып 1 л. 64
	Мк-7	2	11.66	23.32	вып. 1 л. 66
	поз. 13	38	0.35	13 30	вып. 1 л. 19
			итого	436.92	

Примечание

Армирование колонны выполнено в виде пространственного каркаса, собираемого из плоских каркасов с помощью контактной сварки в соответствии с СН 393-69 и ГОСТ 14098-68

ТК 1976	Объемный каркас ОК-15	Серия ИИ-04-2	Выпуск 22	Лист 52

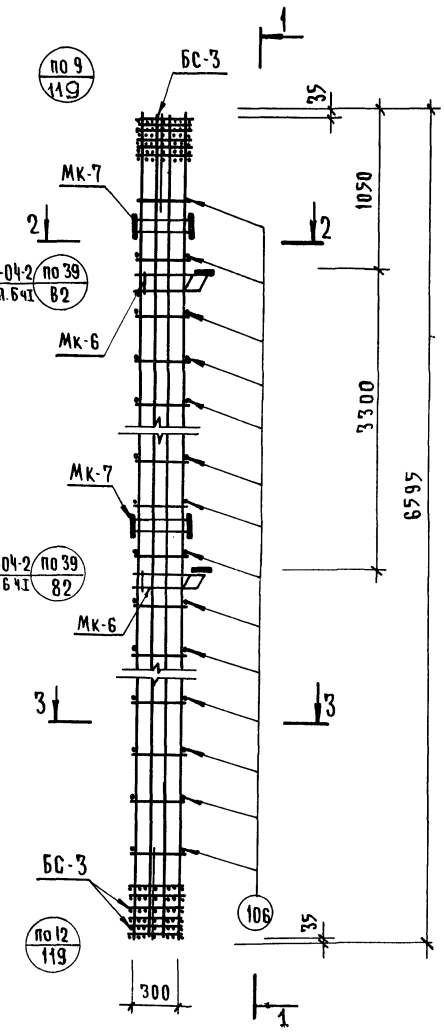

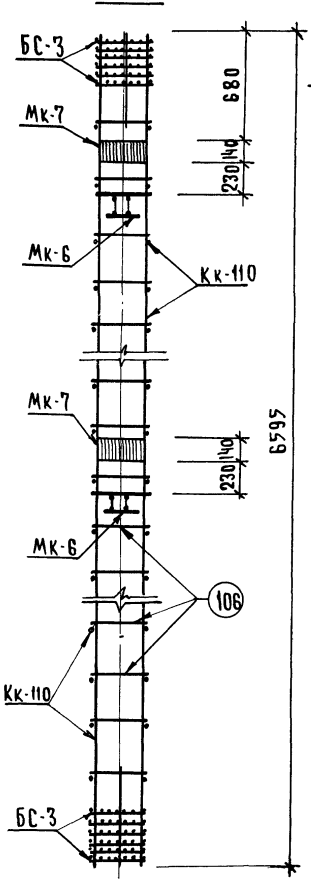

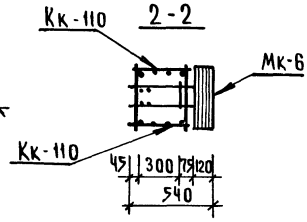

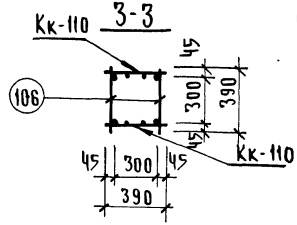

Спецификация марок арматурных изделий на ОК-16

Марка объемн. каркаса	Марка армат. изделия	Кол	Масса, кг одного издел.	Масса, кг всех издел.	№ серии, выпуск лист
ОК-16	Кк-110	2	170.56	341.12	лист 121
	БС-3	2	33.22	66.44	лист 124
	Мк-6	2	19.93	39.86	ИИ-04-9 вып. 1 л. 65
	Мк-7	2	11.66	23.32	вып. 1" л. 66
	поз. 106	38	0.24	9.12	лист 123
			итого	479.86	

Примечание

Армирование колонны выполнено в виде пространственного каркаса, собираемого из плоских каркасов с помощью контактной сварки в соответствии с СН-393-69 и ГОСТ 14098-68

ТК 1976	Объемный каркас ОК-16	Серия ИИ-04-2 Выпуск 22 Лист 53

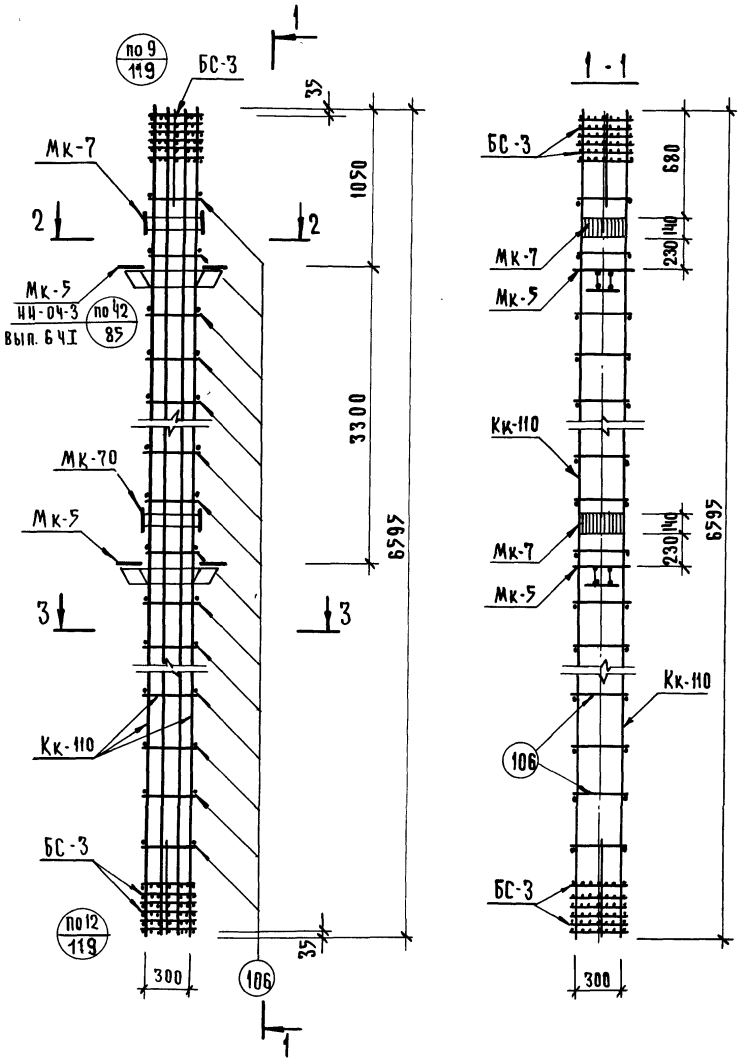

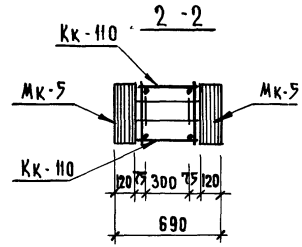

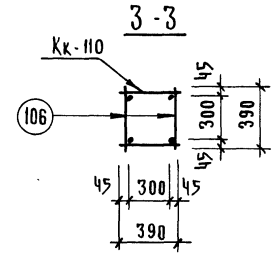

Спецификация марок арматурных изделий на ОК-17

Марка объемн. каркаса	Марка армат. изделия	Кол.	Масса, кг		ИИ серии выпуск, лист
			одного изд.	всех изд.	
ОК-17	Кк-110	2	170.56	341.12	лист 121
	БС-3	2	33.22	66.44	лист 124
	Мк-5	2	28.46	56.92	ИИ-04-9 вып 1 л. 64
	Мк-7	2	11.66	23.32	" вып.1 л. 66
	поз. 106	38	0.24	9.12	л. 123
			итого	496.92	

Примечание

Армирование колонны выполнено в виде пространственного каркаса, собираемого из плоских каркасов с помощью контактной сварки в соответствии с СН-393-69 и ГОСТ 14098-68

Т.К. 1976	Объемный каркас ОК-17	Серия ИИ-04-2	Выпуск 22	Лист 54

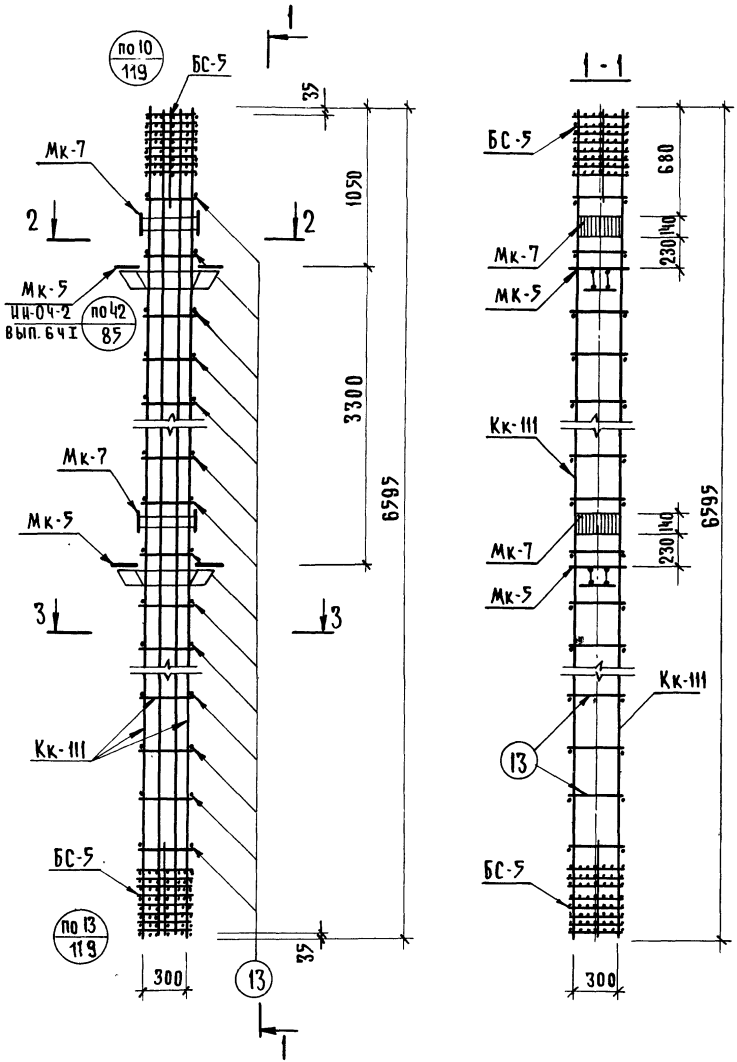

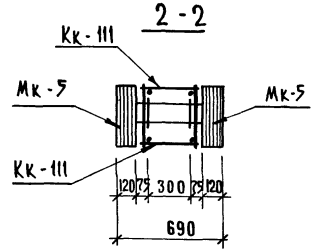

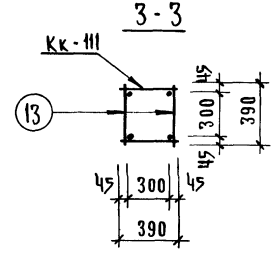

Спецификация марок арматурных изделий на ОК-18

Марка объемн. каркаса	Марка армат. изделия	Кол.	Масса, кг		№ № серии, выпуск, лист
			одного издел.	всех издел.	
ОК-18	Кк-111	2	216.65	433.30	лист 121
	БС-5	2	46.42	92.84	лист 124
	Мк-5	2	28.46	56.92	ИИ-04-9 вып. 1 л. 64
	Мк-7	2	11.66	23.32	" вып. 1 л. 66
	поз. 13	38	0.35	13.30	" вып. 1 л. 19
			итого	619.68	

Примечание.

Армирование колонны выполнено в виде пространственного каркаса, собираемого из плоских каркасов с помощью контактной сварки в соответствии с СН-393-69 и ГОСТ 14098-68

Т.К. 1976	Объемный каркас ОК-18	Серия ИИ-04-2	
		Выпуск 22	Лист 55

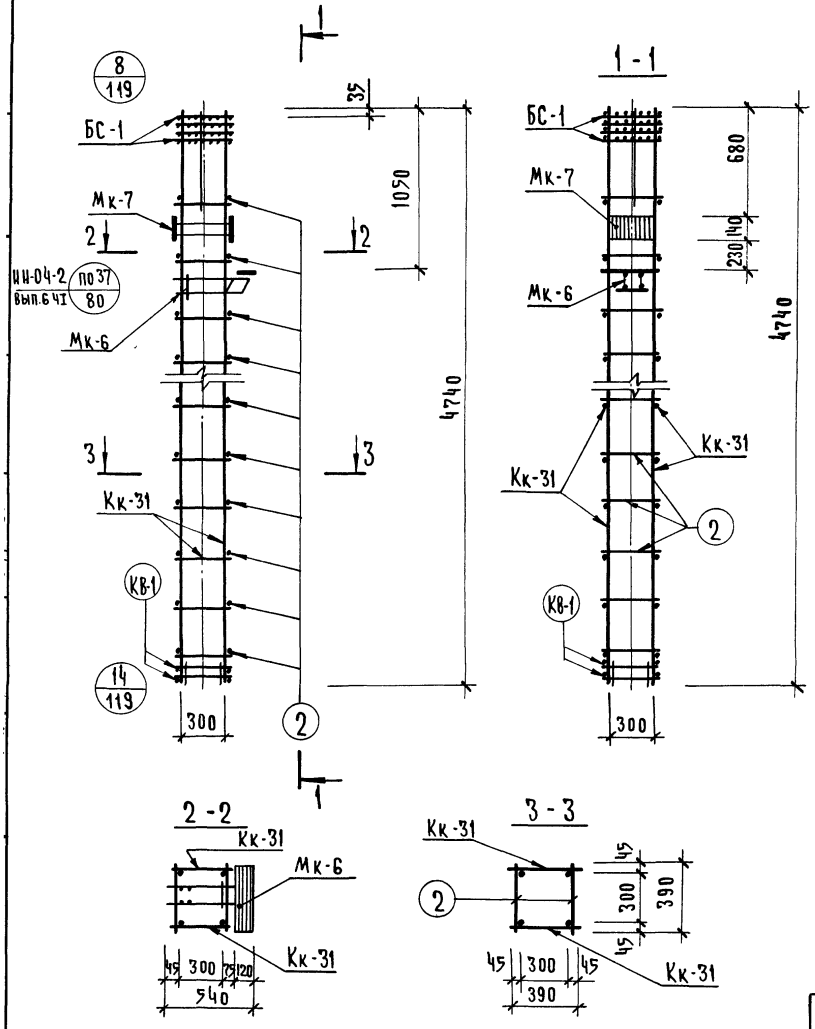

Спецификация марок арматурных изделий на ОК-19

Марка объемн. каркаса	Марка армат. изделия	Кол.	Масса, кг одного издел.	Масса, кг всех издел.	№ № серии, выпуск, лист
ОК-19	Кк-31	2	24.70	49.40	ИИ-04-9 вып. 1 л. 8
	БС-1	1	4.48	4.48	лист 124
	Мк-6	1	19.93	19.93	ИИ-04-9 вып. 1 л. 65
	Мк-7	1	11.66	11.66	" вып. 1 " л. 66
	поз. 2	30	0.086	2,58	" вып. 1 " л. 19
	КВ-1	4	2.86	11,44	лист 123
			итого	99.49	

Примечание

Армирование колонны выполнено в виде пространственного каркаса, собираемого из плоских каркасов с помощью контактной сварки в соответствии с СН-393-69 и ГОСТ 14098-68

ТК 1976	Объемный каркас ОК-19	Серия ИИ-04-2	
		Выпуск 22	Лист 56

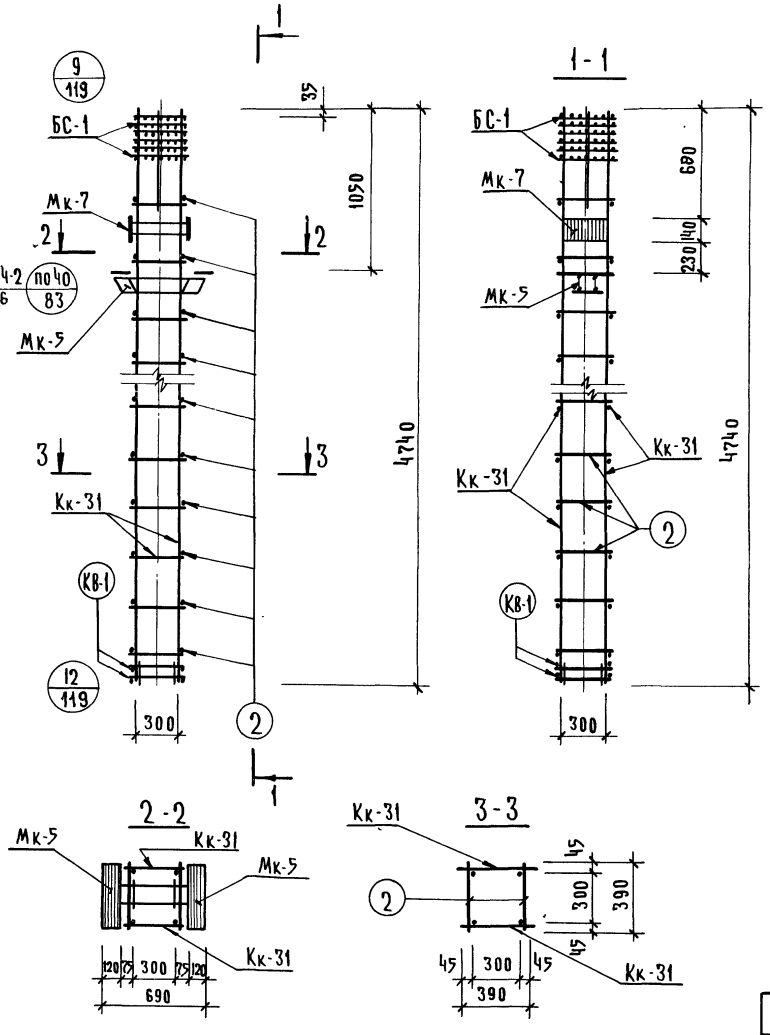

Спецификация марок арматурных изделий на ОК-20					
Марка объемн каркаса	Марка армат изделия	Кол	Масса, кг одного издел.	Масса, кг всех издел	№№ серии, выпуск, лист
ОК-20	Кк-31	2	24.70	49.40	ИИ-04-9 вып. 1 л. 8
	БС-1	1	4.48	4.48	лист 124
	Мк-5	1	28.46	28.46	ИИ-04-9 вып. 1 л. 64
	Мк-7	1	11.66	11.66	ИИ-04-9 вып. 1 л. 66
	поз. 2	30	0.086	2.58	вып. 1 л. 19
	КВ-1	4	2.86	11.44	лист 123
			итого	108.02	

Примечание

Армирование колонны выполнено в виде пространственного каркаса, собираемого из плоских каркасов с помощью контактной сварки в соответствии с СН-393-69 и ГОСТ 14098-68

ТК 1976	Объемный каркас ОК-20	Серия ИИ-04-2	
		Выпуск 22	Лист 57

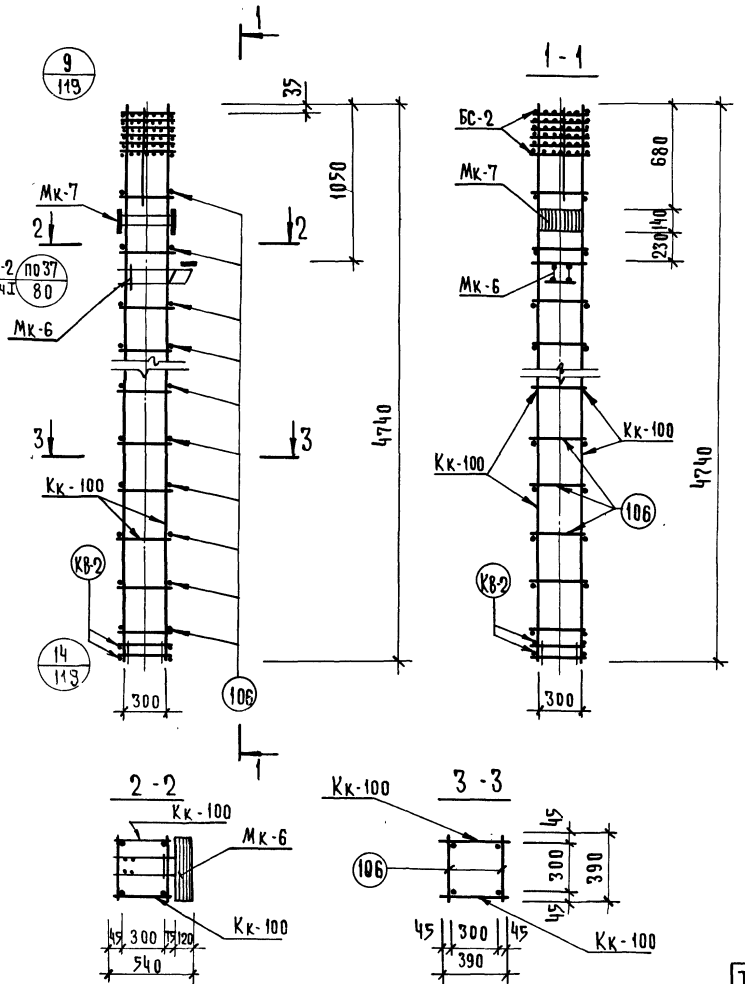

Спецификация марок арматурных изделий на ОК-21

Марка объемн. каркаса	Марка армат. изделия	Кол.	Масса, кг одного изд.	Масса, кг всех изд.	№ серии, выпуск, лист
ОК-21	Кк-100	2	63.16	126.32	лист 122
	БС-2	1	10.84	10.84	лист 124
	Мк-6	1	19.93	19.93	НИ-04-9 вып. 1 л. 65
	Мк-7	1	11.66	11.66	вып. 1 л. 66
	поз.106	28	0.24	6.72	лист 123
	КВ-2	4	2.86	11.44	лист 123
			итого	186.91	

Примечание

Армирование колонны выполнено в виде пространственного каркаса, собираемого из плоских каркасов с помощью контактной сварки в соответствии с СН-393-69 и ГОСТ 14098-68

ТК 1976	Объемный каркас ОК-21	Серия НИ-04-2	Выпуск 22	Лист 58

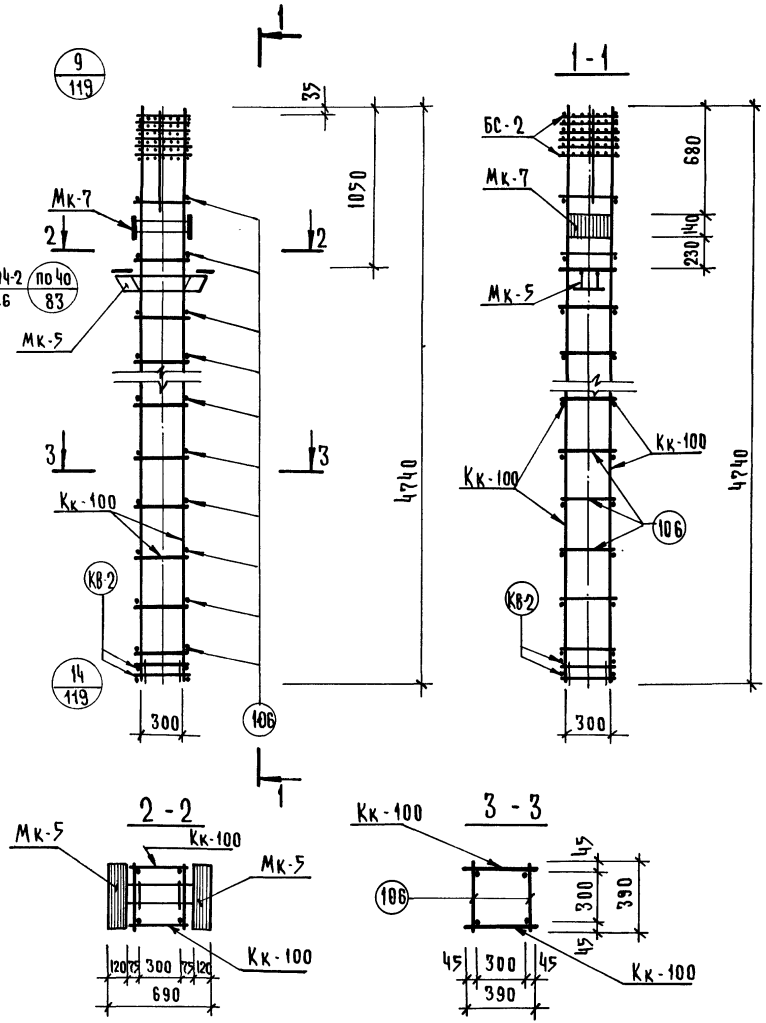

Спецификация марок арматурных изделий на ОК-22

Марка объемн. каркаса	Марка армат. изделия	Кол.	Масса, кг одного изд.	Масса, кг всех изд.	№ № серии, выпуск, лист
ОК-22	Кк-100	2	63.16	126.32	лист 122
	БС-2	1	10.84	10.84	лист 124
	Мк-5	1	28.46	28.46	ИИ-04-9 вып. 1 л. 64
	Мк-7	1	11.66	11.66	вып. 1 л. 66
	поз. 106	28	0.24	6.72	лист 123
	Кв-2	4	2.86	11.44	лист 123
			итого	201.36	

Примечание

Армирование колонны выполнено в виде пространственного каркаса, собираемого из плоских каркасов с помощью контактной сварки в соответствии с СН-393-69 и ГОСТ 14098-68

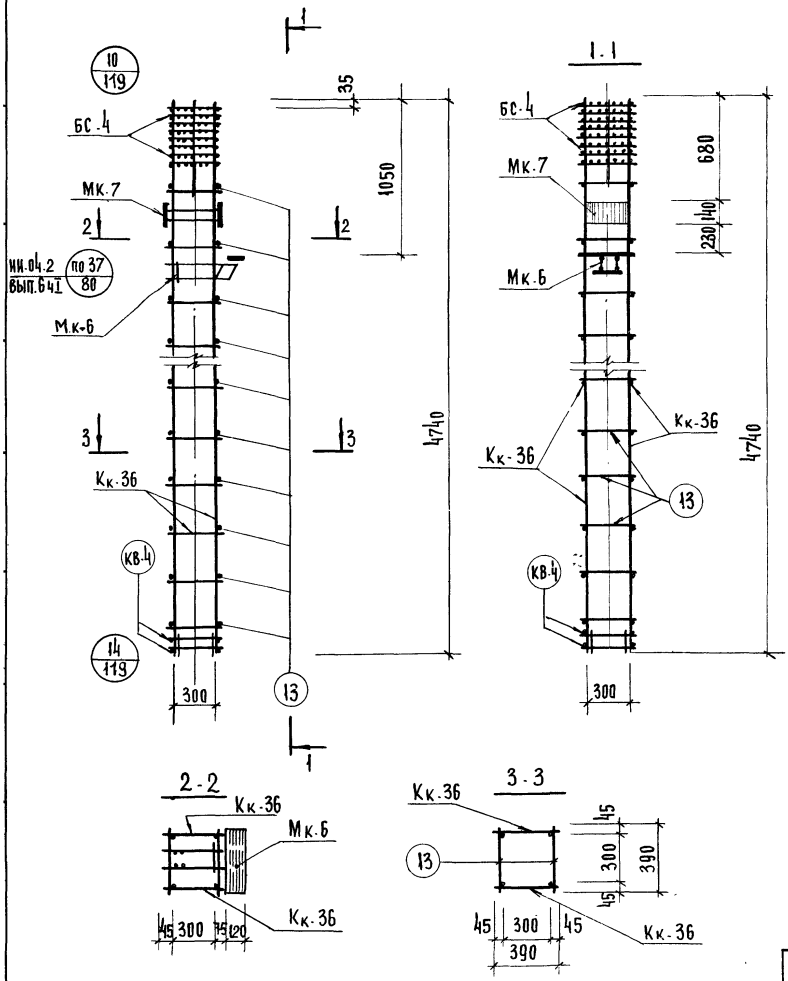

Спецификация марок арматурных изделий на ОК-23					
Марка объемн. каркаса	Марка армат. изделия	Кол.	Масса, кг		N N серии, выпуск. лист
			одного издел.	всех издел.	
ОК-23	$К_к$-36	2	98.47	196,94	ии-04-9 вып. 1 л 64
	Бс-4	1	34.86	34,86	лист 124
	Мк-6	1	19.93	19.93	ии-04-9 вып. 1 л. 65
	Мк-7	1	11.66	11,66	вып. 1 л. 66
	поз.13	28	0,35	9,8	вып. 1 л 19
	Кв-4	4	2,86	11.44	лист 123
			Итого	284,63	

Примечание

Армирование колонны выполнено в виде пространственного каркаса, собираемого из плоских каркасов с помощью контактной сварки в соответствии с СН-393-69 и ГОСТ 14098-68.

ТК 1976	Объемный каркас ОК-23	Серия ИИ-04-2	
		Выпуск 22	Лист 60

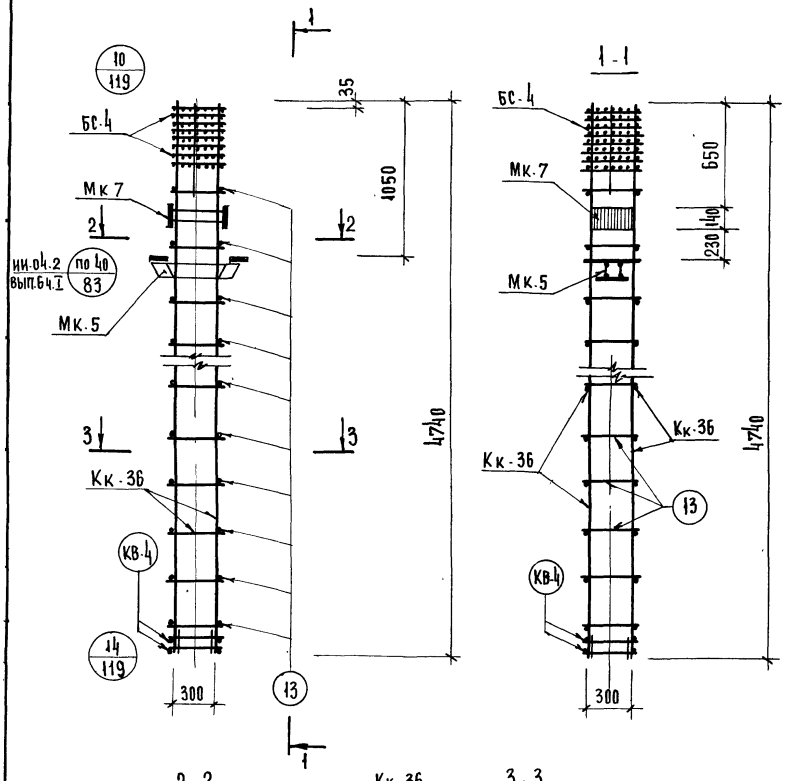

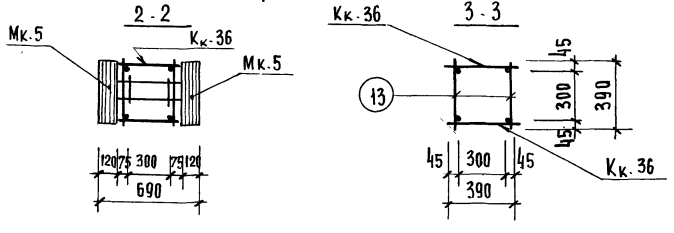

Спецификация марок арматурных изделий на ОК-24					
Марка объемн. каркаса	Марка армат изделия	Кол	Масса, кг одного издел.	Масса, кг всех издел	N N серии, выпуск, лист
ОК-24	$К_к$-36	2	98,47	196,94	Ии-04-9 вып.1 л.9
	Бс-4	1	34,86	34,86	лист 124
	Мк-5	1	28,46	28,46	Ии-04-9 вып.1 л.64
	Мк-7	1	11,66	11,66	" " л.66
	Поз.13	28	0,35	9,8	" " л.19
	Кв-4	4	2,86	11,44	лист 123
		Итого:		293,16	

Примечание.

Армирование колонны выполнено в виде пространственного каркаса собираемого из плоских каркасов с помощью контактной сварки в соответствии с СН-393-69 и ГОСТ 14098-68.

ТК 1976	Объемный каркас ОК-24	Серия ИИ-04-2 Выпуск 22 Лист 61

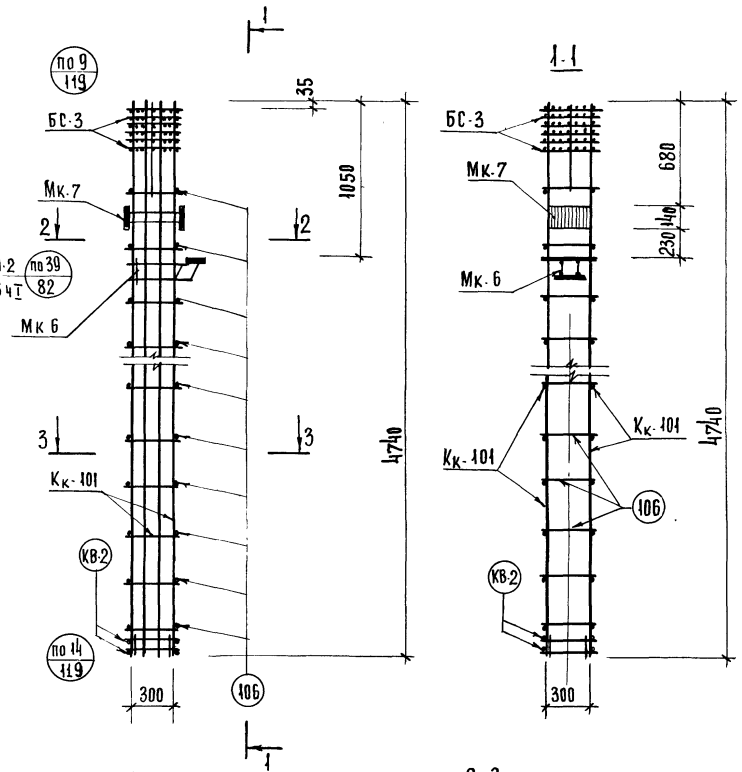

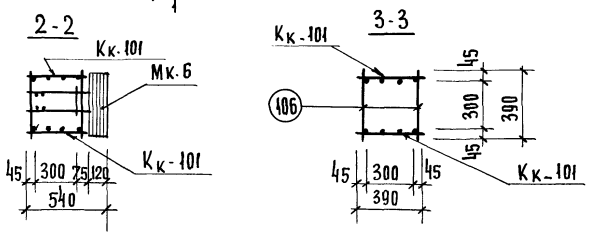

Спецификация марок арматурных изделий на ОК-25

Марка объемн. каркаса	Марка армат. изделия	Кол.	Масса, кг одного изд.	Масса, кг всех изд.	NN серии, выпуск, лист
ОК-25	Кк-101	2	122,56	245,12	лист 122
	БС-3	1	33,22	33,22	лист 124
	Мк-6	1	19,93	19,93	ии. 04-9 вып.1 л.65
	Мк-7	1	11,66	11,66	вып.1 " л. 66
	поз.106	28	0,24	6,72	лист "123
	КВ-2	4	2,86	11,44	лист 123
			Итого	328,09	

Примечание

Армирование колонны выполнено в виде пространственного каркаса, собираемого из плоских каркасов с помощью контактной сварки в соответствии с СН-393-69 и ГОСТ 14098-68.

ТК 1976	Объемный каркас ОК-25	Серия ИИ-04-2 Выпуск 22 Лист 62

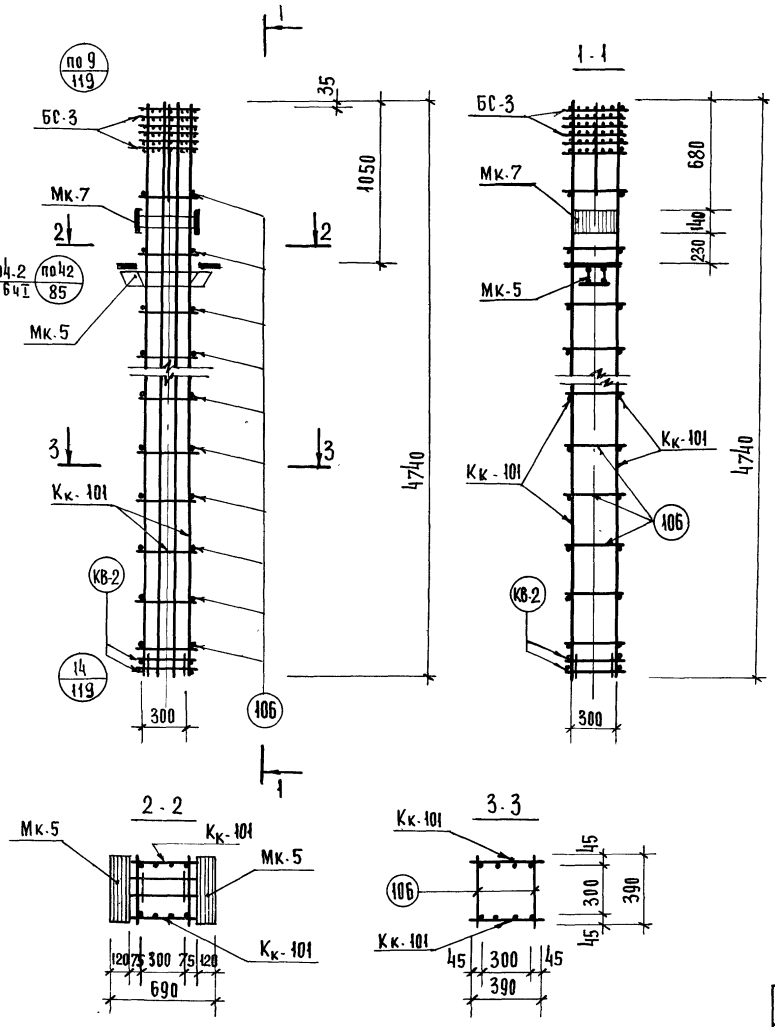

Спецификация марок арматурных изделий на ОК-26					
Марка объемн. каркаса	Марка армат. изделия	Кол.	Масса, кг		N N серии. Выпуск, лист
			одного изд.	всех изд.	
ОК-26	$К_К$-101	2	122,56	245,12	лист 122
	БС-3	1	33,22	33,22	лист 124
	Мк-5	1	28,46	28,46	ии-04.9 вып. 1 л. 64
	Мк-7	1	11,66	11,66	вып. 1 л. 66
	поз. 106	28	0,24	6,72	лист 123
	КВ-2	4	2,86	11,44	лист 123
			Итого	336,62	

Примечание.

Армирование колонны выполнено в виде пространственного каркаса, собираемого из плоских каркасов с помощью контактной сварки в соответствии с СН-393-69 и ГОСТ 14098-68.

ТК 1976	Объемный каркас ОК-26	Серия ИИ-04-2	
		Выпуск 22	Лист 63

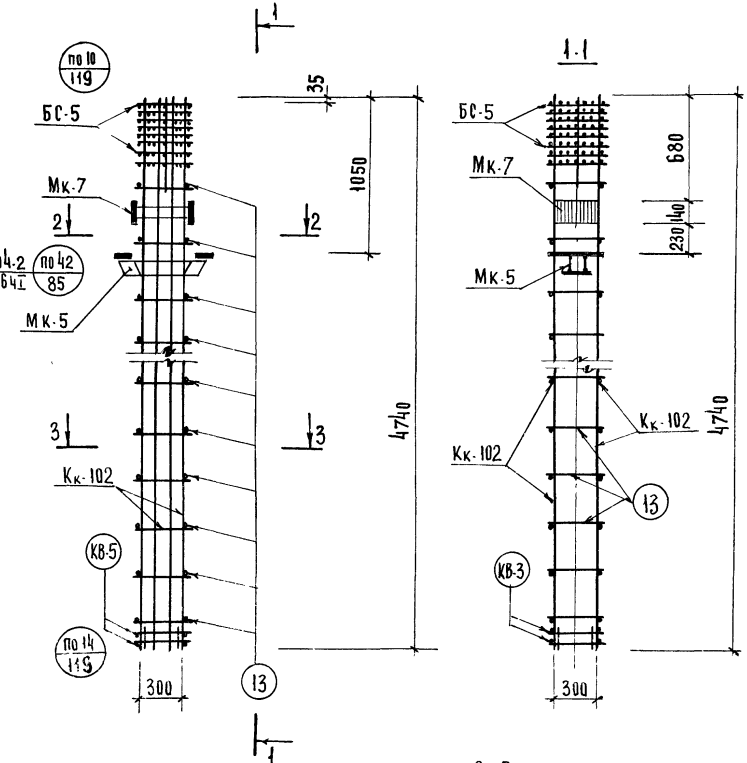

Спецификация марок арматурных изделий на ОК-27					
Марка объемн каркаса	Марка армат изделия	Кол	Масса, кг одного издел.	Масса, кг всех издел	NN серии, выпуск, лист
ОК-27	Кк-102	2	155.7	311.4	лист 122
	БС-5	1	46.42	46.42	лист 124
	Мк-5	1	28.46	28.46	ИИ-04-9 вып.1 л. 64
	Мк-7	1	11.66	11.66	вып.1 " л. 66
	поз. 13	28	0,35	9.8	вып.1 " л. 19
	КВ-3	4	2.86	11.44	лист 123
			Итого	419.18	

Примечание.

Армирование колонны выполнено в виде пространственного каркаса, собираемого из плоских каркасов с помощью контактной сварки в соответствии с СН 393-69 и ГОСТ 14098-68

ТК 1976	Объемный каркас ОК-27	Серия ИИ-04-2 Выпуск 22 Лист 64

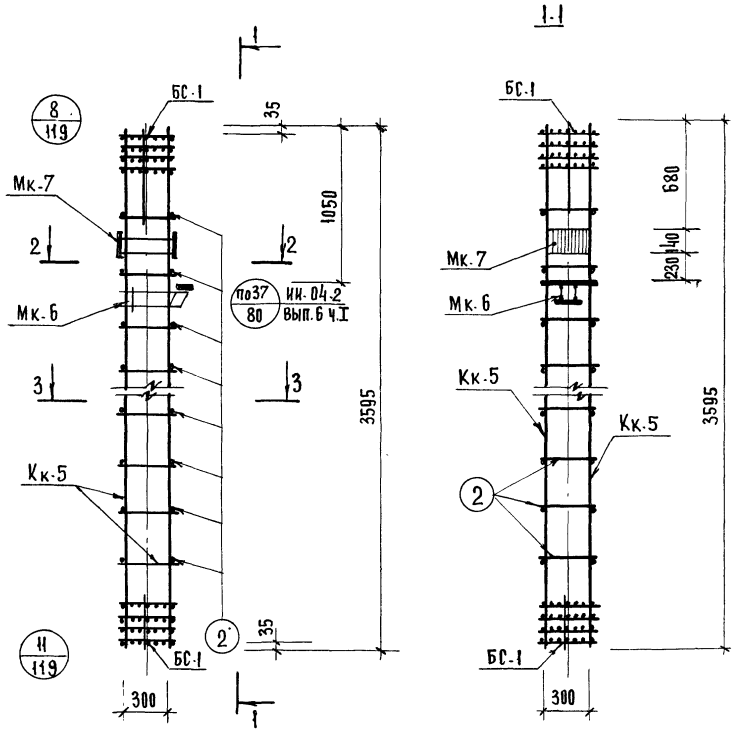

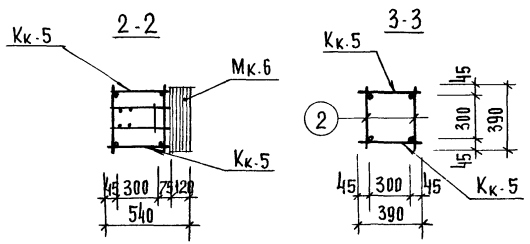

Спецификация марок арматурных изделий на ОК-28

Марка объемн. каркаса	Марка армат. изделия	Кол.	Масса, кг		N N серии, выпуск, лист
			одного изд.	всех изд.	
ОК-28	$К_К$-5	2	18.7	37.4	ИИ-04-9 вып. 1 л.4
	БС-1	2	4.48	8.96	лист 124
	Мк-6	1	19.93	19.93	ИИ-04-9 вып. 1 л. 65
	Мк-7	1	11.66	11.66	вып.1" л. 66
	поз. 2	20	0.086	1.72	вып.1" л. 19
		—	—	—	
			Итого	79.67	

Примечание

Армирование колонны выполнено в виде пространственного каркаса, собираемого из плоских каркасов с помощью контактной сварки в соответствии с СН-393-69 и ГОСТ 14098-68

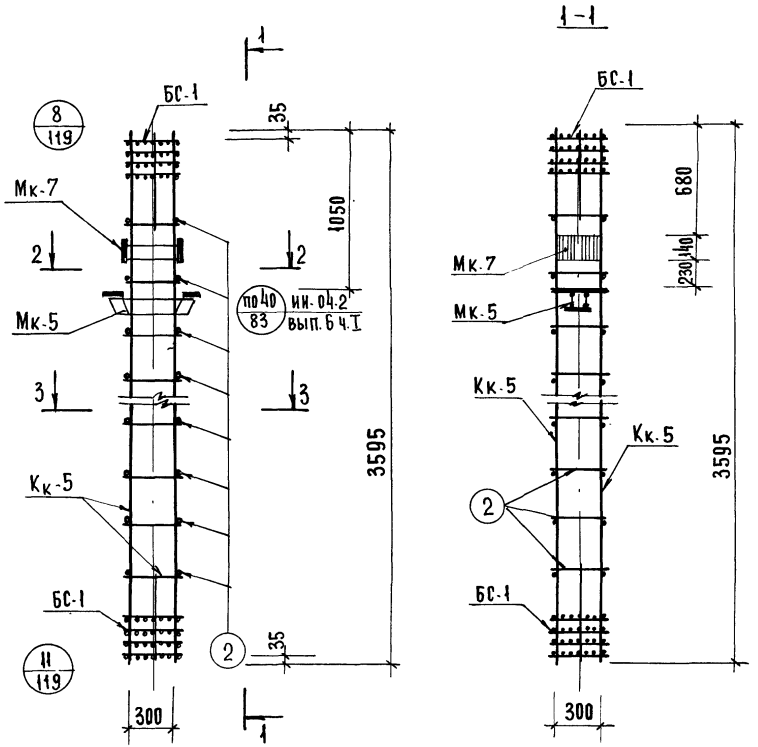

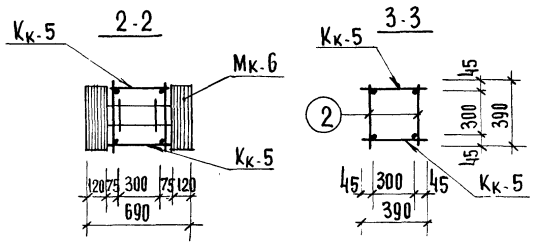

Спецификация марок арматурных изделий на ОК-29					
Марка объемн. каркаса	Марка армат. изделия	Кол	Масса, кг		NN серии, выпуск, лист
			одного издел.	всех издел.	
ОК-29	$К_к$-5	2	18.7	37.4	ИИ-04.9 вып.1 л.4
	БС-1	2	4.48	8.96	лист 124
	Мк-5	1	28.46	28.46	ИИ-04.9 вып. 1 л.64
	Мк-7	1	11,66	11,66	вып. 1 " л 66
	поз.2	20	0,086	1.72	вып. 1 " л. 19
		—	—	—	
			итого	88.20	

Примечание

Армирование колонны выполнено в виде пространственного каркаса, собираемого из плоских каркасов с помощью контактной сварки в соответствии с СН-393-69 и ГОСТ 14098-68.

ТК 1976	Объемный каркас ОК-29	Серия ИИ-04 2	Выпуск 62	Лист 66

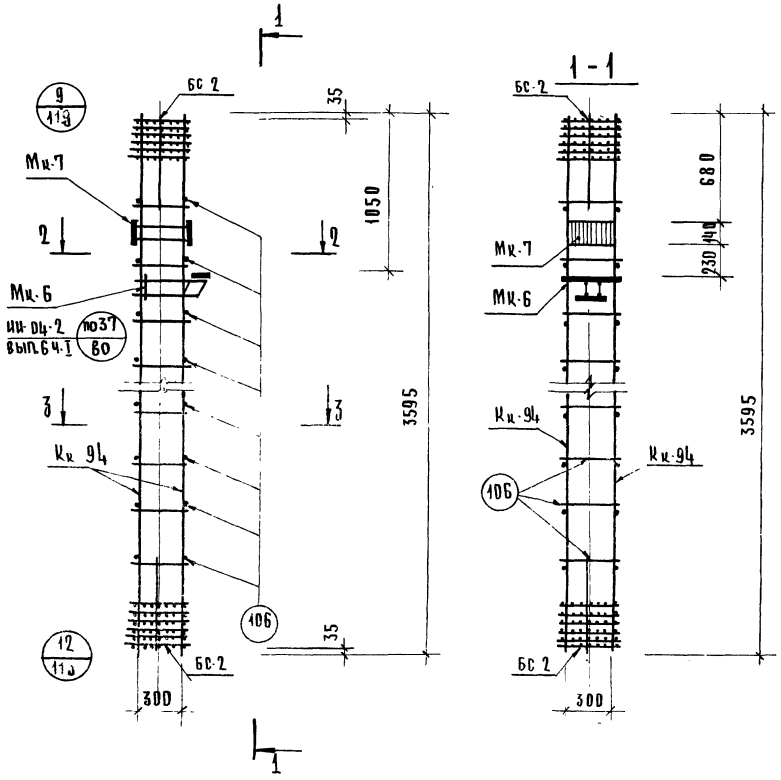

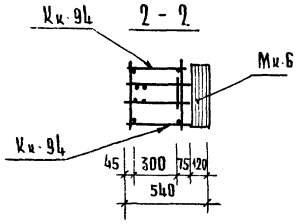

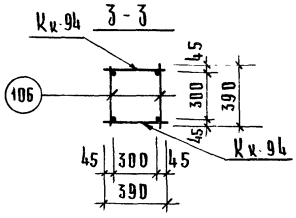

Спецификация марок арматурных изделий на ОК-30

Марка объемн. каркаса	Марка армат. изделия	Кол.	Масса, кг одного издел.	Масса, кг всех издел.	NN серии, выпуск лист
ОК-30	$К_н$-94	2	47.56	95.12	лист 120
	Бс-2	2	10.84	21.68	лист 124
	Мк-6	1	19.93	19.93	ии-04.9 вып. 1. л. 65
	Мк-7	1	11.66	11.66	вып. 1 л. 66
	поз. 106	18	0.24	4.32	лист 123
			Итого	152,71	

Примечание

Армирование колонны выполнено в виде пространственного каркаса, собираемого из плоских каркасов с помощью контактной сварки в соответствии с СН-393-69 и ГОСТ 14098-68

ТК 1976	Колонны КСК-436-40 (5) КСК-435-52 (7) Объемный каркас ОК-30	Серия ИИ-04-2 Выпуск 22 Лист 67

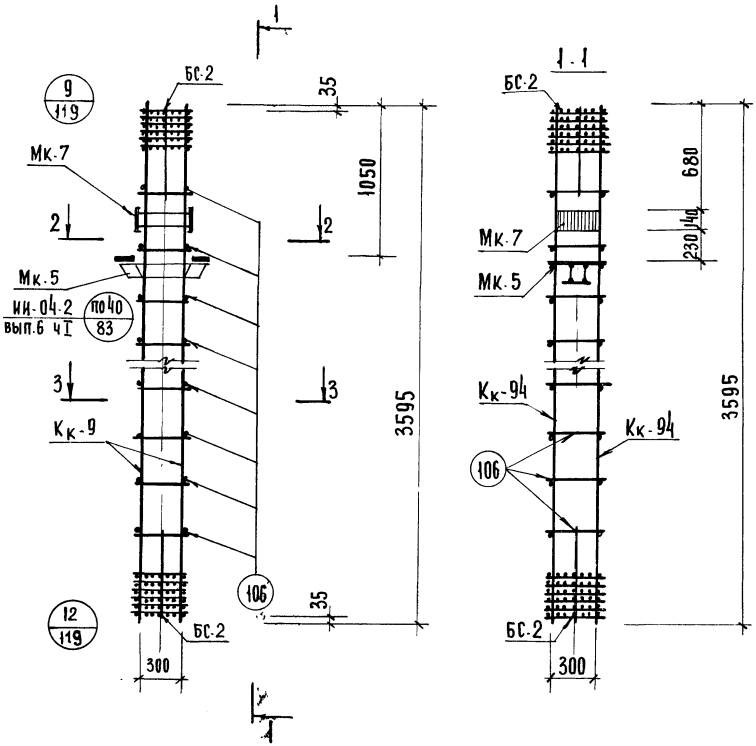

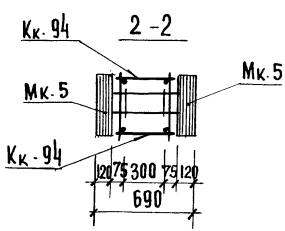

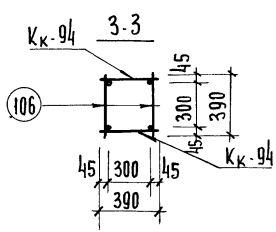

СПЕЦИФИКАЦИЯ МАРОК АРМАТУРНЫХ ИЗДЕЛИЙ НА ОК-31

Марка объемн. каркаса	Марка армат. изделия	Кол.	Масса, кг одного издел.	Масса, кг всех издел.	NN серии, выпуск лист
ОК-31	Кк-94	2	47.56	95.12	лист 120
	БС-2	2	10.84	21.68	лист 124
	Мк-5	1	28.46	28.46	ИИ-04-9 вып.1 л.64
	Мк-7	1	11.66	11.66	вып.1 л.66
	поз.106	18	0.24	4.32	лист 123
			Итого	162.24	

Примечание.

Армирование колонны выполнено в виде пространственного каркаса, собираемого из плоских каркасов с помощью контактной сварки в соответствии с СН-393-69 и ГОСТ 14098-68.

ТК 1976	Объемный каркас ОК-31	Серия ИИ-04-2 Выпуск 22 Лист 68

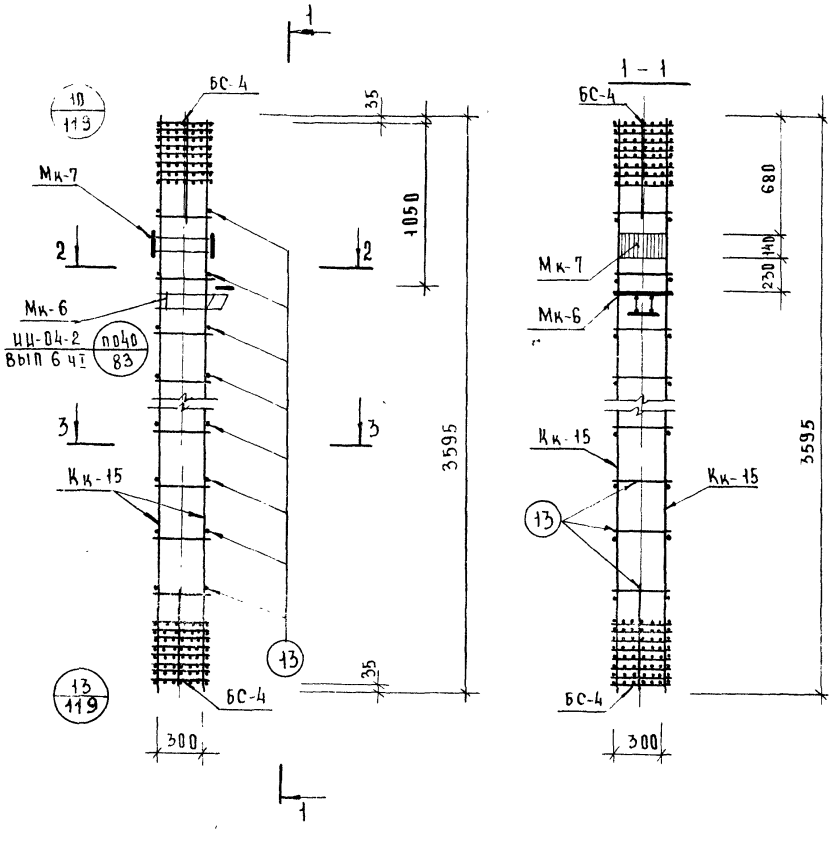

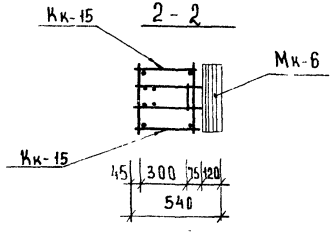

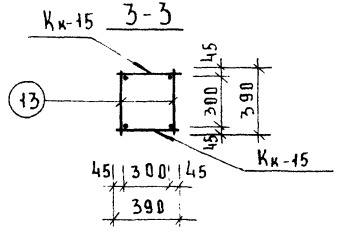

Спецификация марок арматурных изделий на ОК-32

Марка объемн. каркаса	Марка армат. изделия	Кол	Масса, кг одного издел	Масса, кг всех издел	№№ серий, выпуск, лист
ОК-32	Кк-15	2	74.12	148.24	ЦИ-04-9 Вып.1 л 5
	Бс-4	2	34.86	69.72	лист 124
	Мк-6	1	19.93	19.93	ЦИ-04-9 Вып 1 л. 65
	Мк-7	1	11.66	11.66	Вып 1 " л 66
	поз 13	18	0.35	6.30	Вып.1 " л. 19
		—	—	—	
			Итого	255,85	

Примечание.

Армирование колонны выполнено в виде пространственного каркаса, собираемого из плоских каркасов с помощью контактной сварки в соответствии с СН-393-69 и ГОСТ 14098-68

ТК 1976	Объемный каркас ОК-32	Серия ЦИ-04-2 Выпуск 22 Лист 59

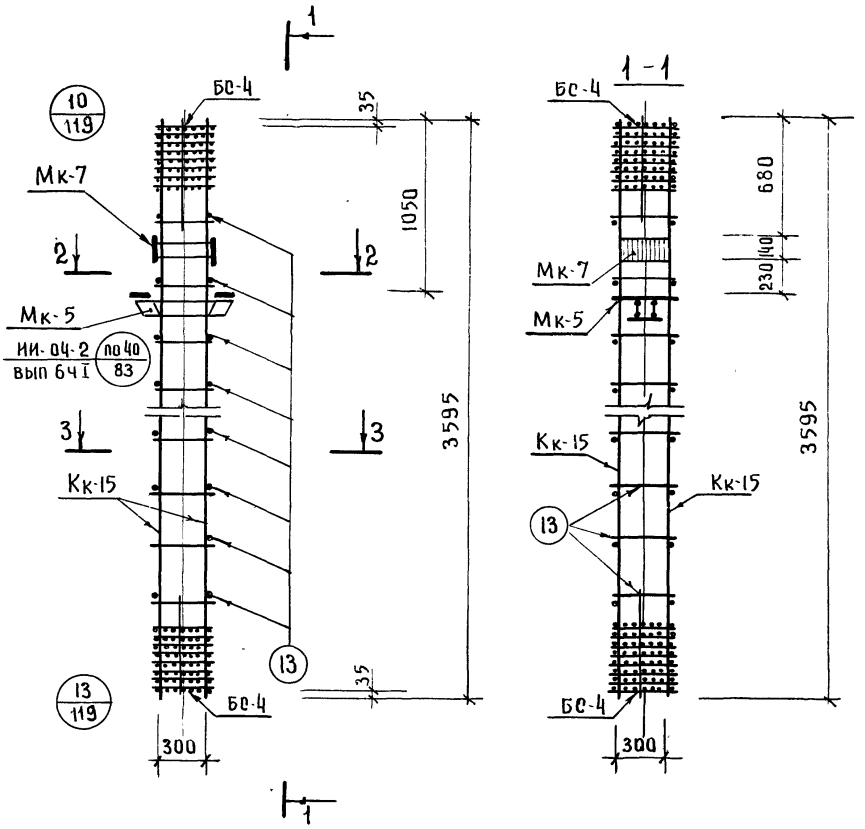

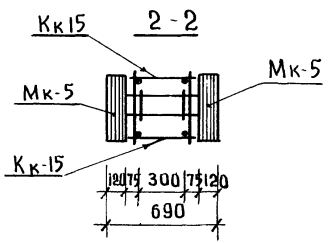

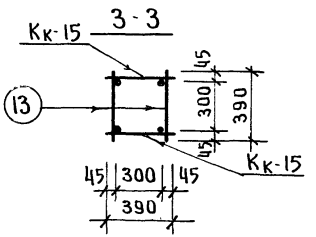

Спецификация марок арматурных изделий на ОК-33

Марка объемн каркаса	Марка армат изделия	Кол.	Масса, кг одного издел	Масса, кг всех издел	NN серии выпуск лист
ОК-33	Кк-15	2	74.12	148.24	ИИ-04-9 вып. 1 л. 5
	Бс-4	2	34.86	69.72	лист 124
	Мк-5	1	28.46	28.46	ИИ-04-9 вып 1. л. 64
	Мк-7	1	11.66	11.66	вып. 1" л 66
	поз. 13	18	0.35	6.30	вып. 1" л 19
	—	—	—	—	
			Итого	264.38	

Примечание.

Армирование колонны выполнено в виде пространственного каркаса, собираемого из плоских каркасов с помощью контактной сварки в соответствии с СН-393-69 и ГОСТ 14098-68.

ТК 1976	Объемный каркас ОК-33.	Серия ИИ-04-2 Выпуск 22 Лист 70

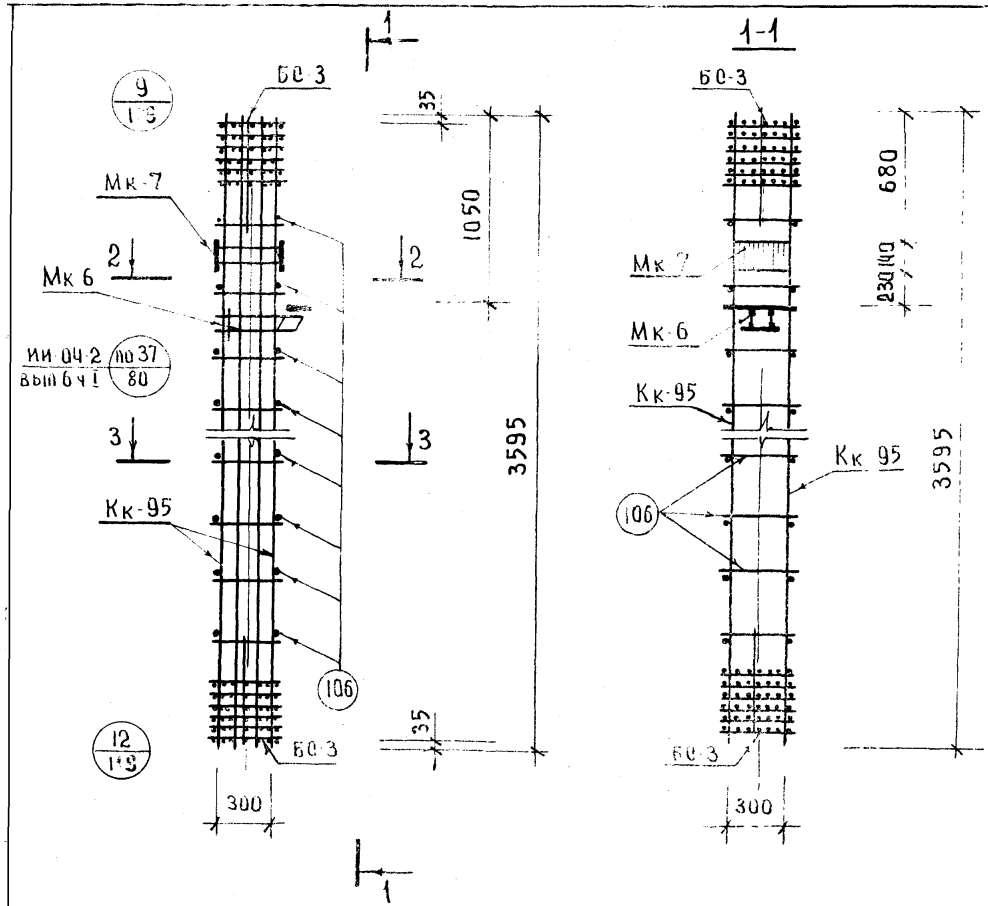

Спецификация марок арматурных изделий на ОК-34

Марка объемн. каркаса	Марка армат. изделия	Кол.	Масса, кг: одного изд.	Масса, кг: всех изд.	NN серии, выпуск, лист
ОК-34	Кк-95	2	92.36	184.72	лист 121
	БС-3	2	33.22	66.44	лист 124
	Мк-6	1	19.93	19.93	ИИ 04-3 вып 1 л 65
	Мк-7	1	11.66	11.66	вып 1" л 66
	поз 106	18	0.24	4.32	лист 123
	—	—	—	—	
			итого	287.07	

Примечание

Армирование колонны выполнено в виде пространственного каркаса, собираемого из плоских каркасов с помощью контактной сварки в соответствии с СН-393-69 и ГОСТ 14098-68

ТК 1976	Объемный каркас ОК-34	Серия ИИ-04-2, выпуск 25, лист 71

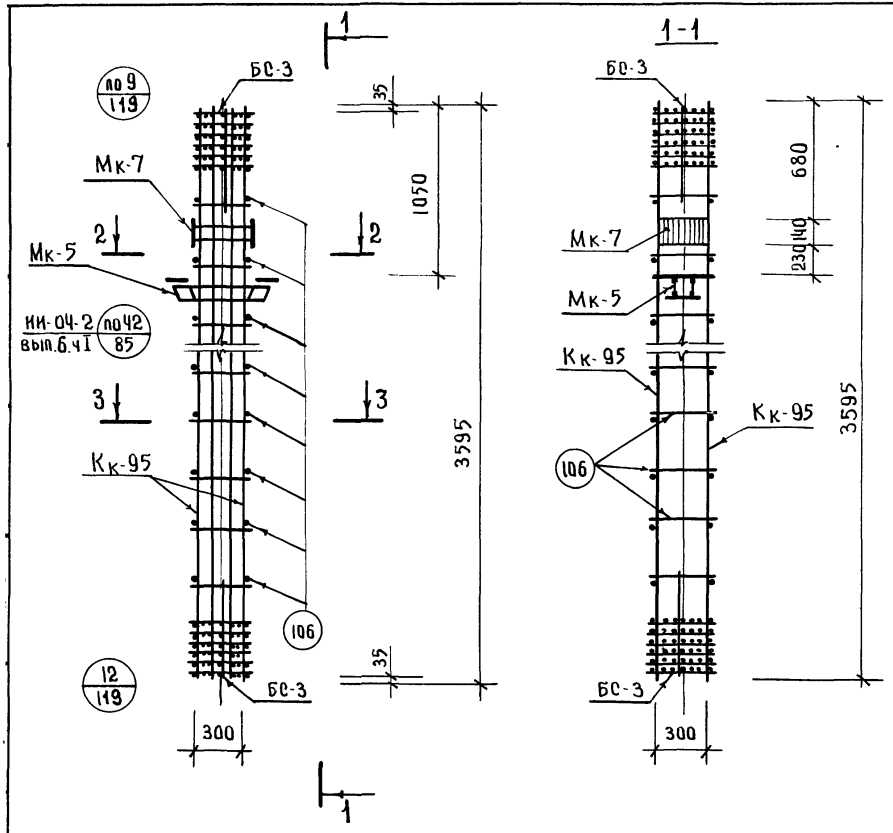

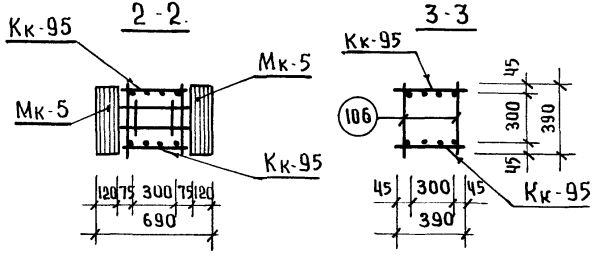

Спецификация марок арматурных изделий на ОК-35					
Марка объемн. каркаса	Марка армат. изделия	Кол.	Масса, кг. одного издел.	Масса, кг. всех издел.	NN серии выпуск лист
ОК-35	$К_к$-95	2	92.36	184.72	лист 121
	БС-3	2	33.22	66.44	лист 124
	$М_к$-5	1	28.46	28.46	ИИ-04-9 вып.1 л. 64
	Мк-7	1	11.66	11.66	вып.1 л. 66
	поз.106	18	0.24	4.32	лист 123.
			Итого	295.60	

Примечание.

Армирование колонны выполнено в виде пространственного каркаса, собираемого из плоских каркасов с помощью контактной сварки в соответствии с СН-393-69 и ГОСТ 14098-68.

ТК 1976	Объемный каркас ОК-35.	Серия ИИ-04-2 Выпуск 22 Лист 72

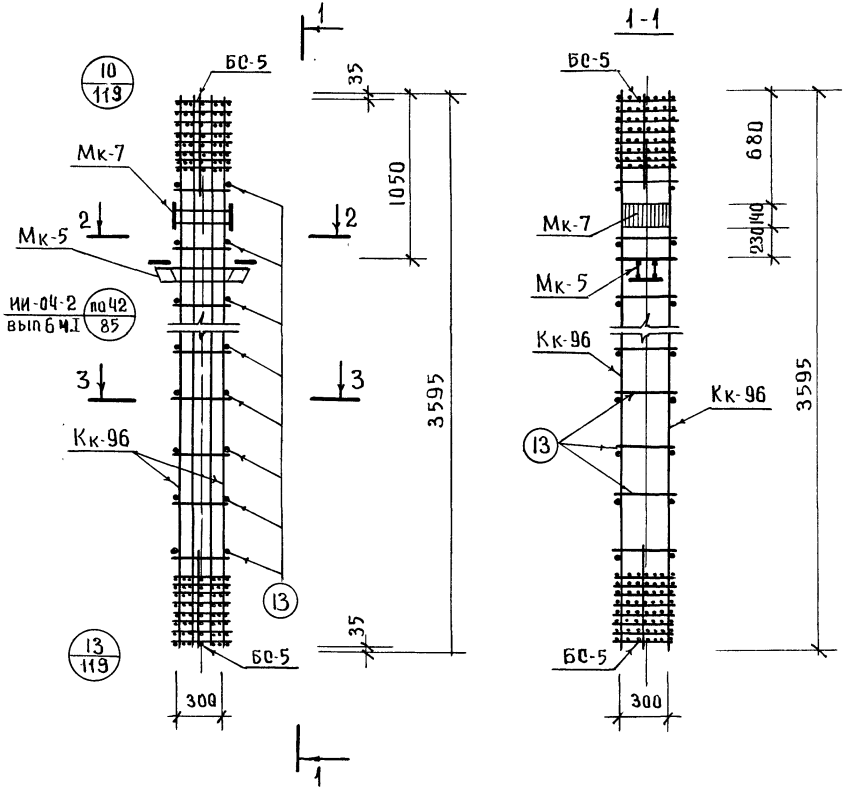

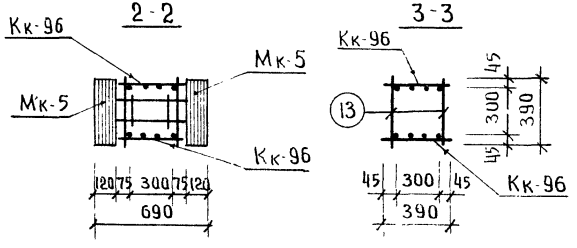

Спецификация марок арматурных изделии на ОК-36.

Марка объемн. каркаса	Марка армат. изделия	Кол.	Масса, кг. одного издел.	Масса, кг. всех издел.	NN серии выпуск лист
ОК-36	Кк-96	2	117.35	234.70	лист 121.
	БС-5	2	46.42	92.84	лист 124
	Мк-5	1	28.46	28.46	ИИ-04-9 вып. 1 л 64
	Мк-7	1	11.66	11.66	вып. 1 л. 66
	поз. 13	18	0.35	6.30	вып. 1 л. 19.
	—	—	—	—	
			Итого	373.96	

Примечание.

Армирование колонны выполнено в виде пространственного каркаса, собираемого из плоских каркасов с помощью контактной сварки в соответствии с СН-393-69 и ГОСТ 14098-68.

ТК 1976	Объемный каркас ОК-36.	Серия ИИ-04-2	Выпуск 22	Лист 73

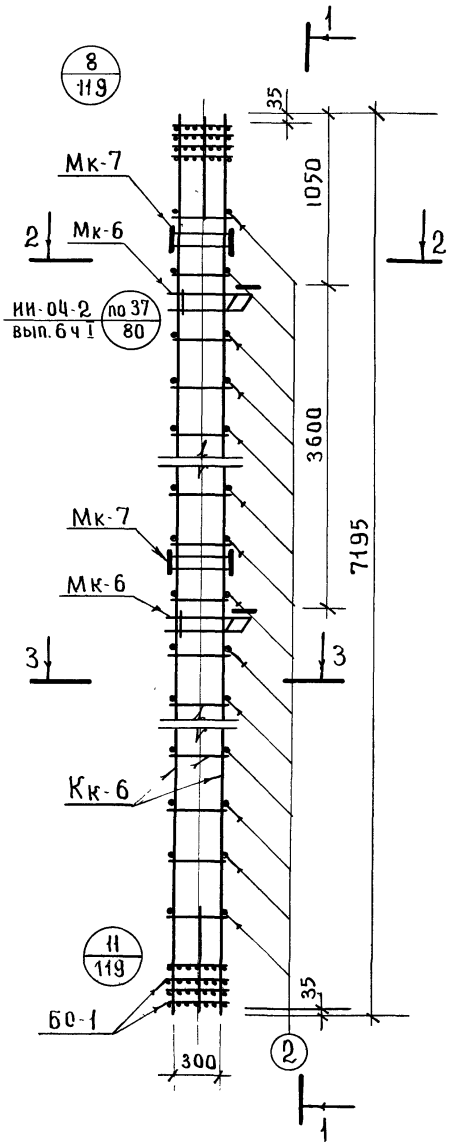

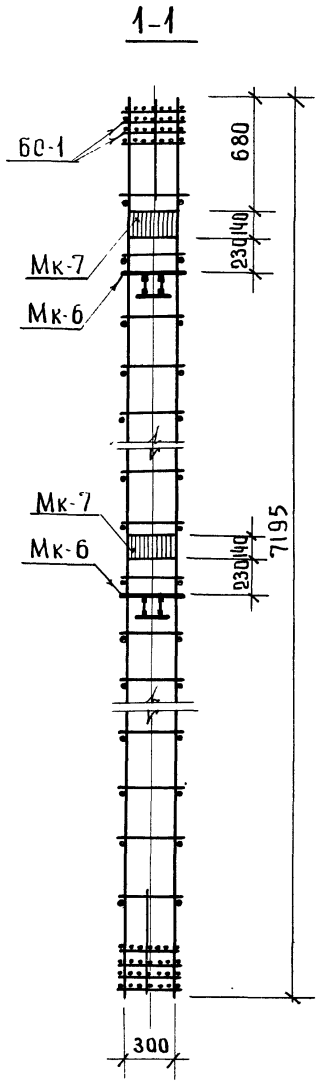

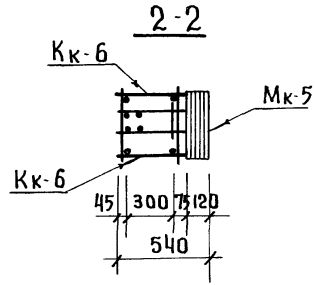

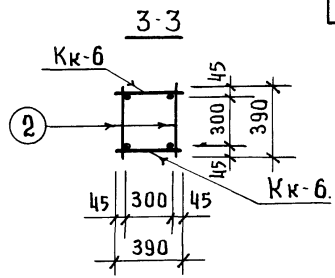

Спецификация марок арматурных изделий на ОК-37

Марка объемн. каркаса	Марка армат. изделия	Кол.	Масса, кг: одного издел.	Масса, кг: всех издел.	NN серии, выпуск, лист
ОК-37	Кк-6	2	37.4	74.8	ИИ-ОЧ-9 вып 1 л. 4
	БС-1	2	4.48	8.96	лист 124
	Мк-6	2	19 93	39.86	ИИ-ОЧ-9 вып. 1 л 65
	Мк-7	2	11.66	23.32	" вып. 1 л 66
	поз. 2	44	0.086	3.79	" вып. 1 л. 19.
			Итого	150.73	

Примечание

Армирование колонны выполнено в виде пространственного каркаса собираемого из плоских каркасов с помощью контактной сварки в соответствии с СН 393-69 и ГОСТ 14098-68.

ТК 1976	Объемный каркас ОК-37	Серия ИИ-ОЧ-2	Выпуск 22	Лист 74

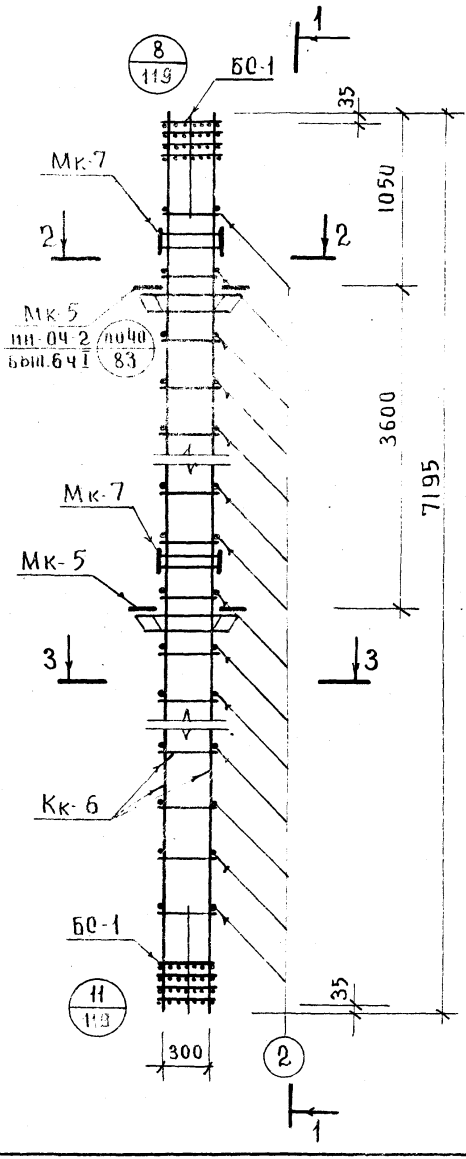

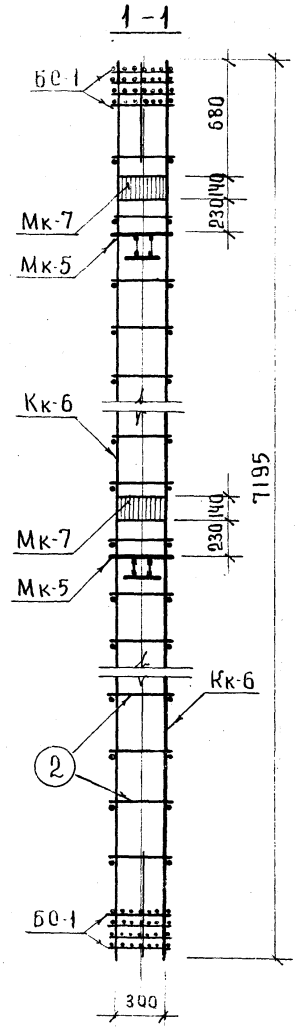

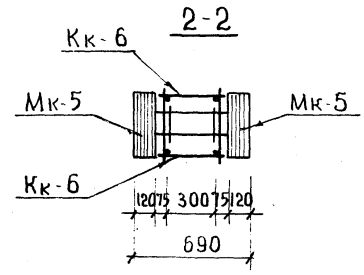

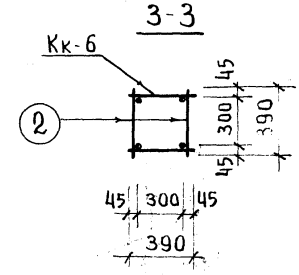

Спецификация марок арматурных изделий на ОК-38

Марка объемн. каркаса	Марка армат. изделия	Кол.	Масса, кг		NN серии, выпуск, лист
			одного издел.	всех издел.	
ОК-38	Кк-6	2	37.4	74.8	ИИ-ОЧ-9 Вып.1 л.4
	БС-1	2	4.48	8.96	лист 124
	Мк-5	2	28.46	56.92	ИИ-ОЧ-9 Вып.1 л.64
	Мк-7	2	11.66	23.32	" Вып.1. л.64
	поз.2	44	0.086	3.79	" Вып 1 л 19
			Итого	167.79	

Примечание:

Армирование колонны выполнено в виде пространственного каркаса, собираемого из плоских каркасов с помощью контактной сварки в соответствии с СН-393-69 и ГОСТ 14098-68.

Т.К. 1976	Объемный каркас ОК-38	Серия ИИ-ОЧ-2	
		Выпуск 22	Лист 75

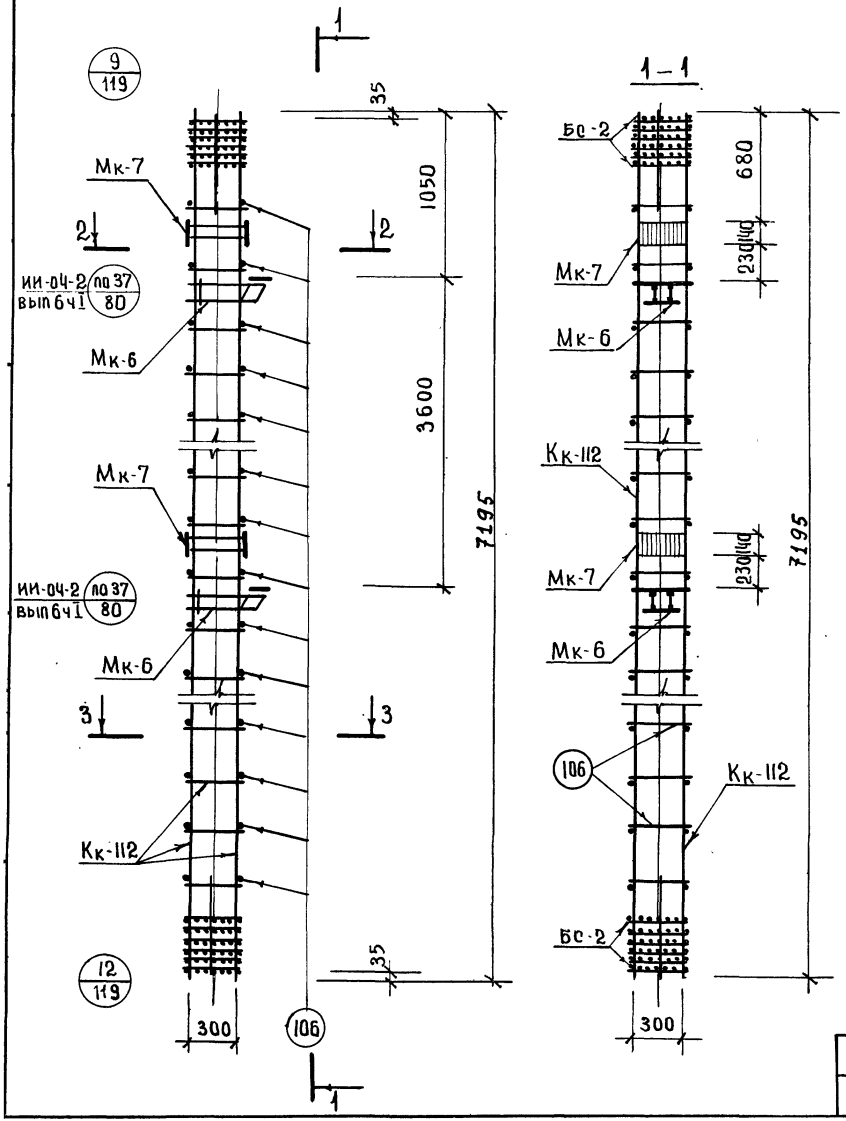

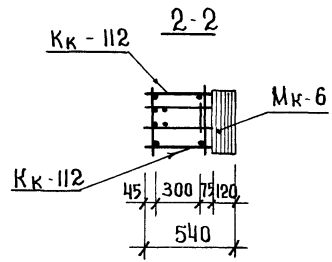

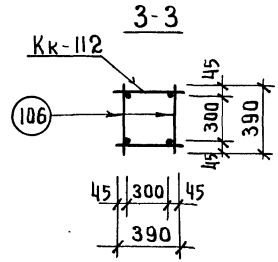

Спецификация марок арматурных изделий на ОК-39.

Марка объемн. каркаса	Марка армат. изделия	Кол.	Масса, кг. одного издел.	Масса, кг. всех издел.	NN серия, выпуск лист
ОК-39	Кк-112	2	95.84	191.68	лист 120
	Бс-2	2	10.84	21.68	лист 124
	Мк-7	2	11.66	23.32	ИИ-04-9 вып 1. л. 66
	Мк-6	2	19.93	39.86	вып. 1 л. 65
	поз. 106	42	0.24	10.08	лист 123
			итого	286.62	

Примечание:

Армирование колонны выполнено в виде пространственного каркаса, собираемого из плоских каркасов с помощью контактной сварки в соответствии с СН-393-69 и ГОСТ 14098-68.

ТК 1976	Объемный каркас ОК-39.	Серия ИИ-04-2	Выпуск 22	Лист 76

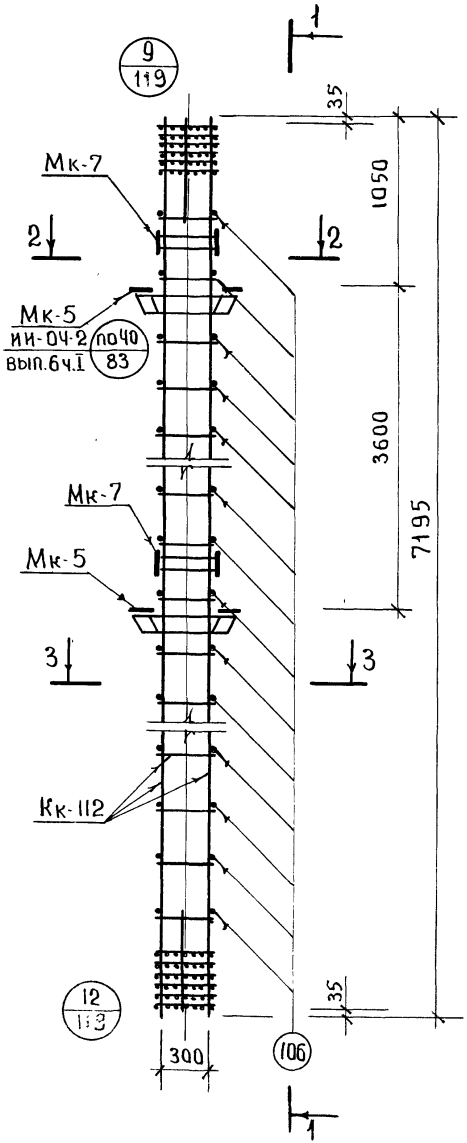

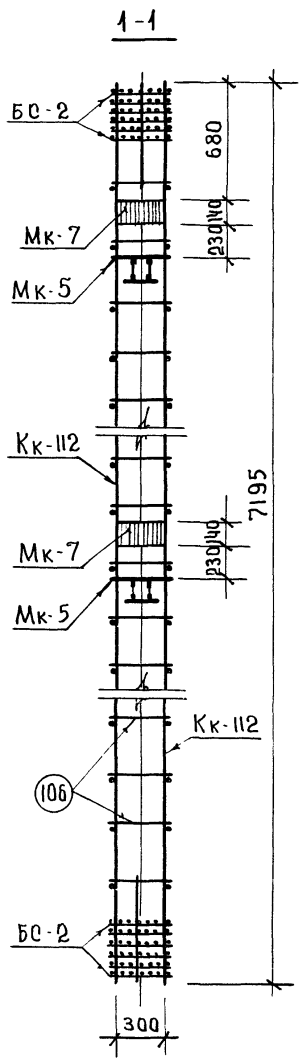

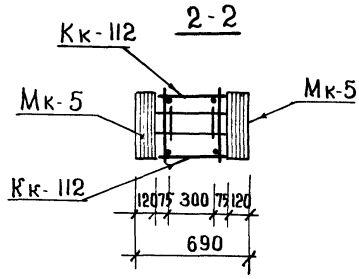

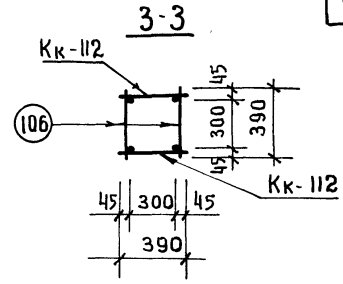

Спецификация марок арматурных изделий на ОК-40

Марка объемн. каркаса	Марка армат. изделия	Кол.	Масса, кг: одного изд.	Масса, кг: всех изд.	NN серии, выпуск, лист
ОК-40	Кк-112	2	95.84	191.68	лист 120
	БС-2	2	10.84	21.68	лист 124
	Мк-5	2	28.46	56.92	ИИ-04-9 вып.1 л. 64
	Мк-7	2	11.66	23.32	" вып.1 л. 66.
	поз.106	42	0.24	10.08	лист 123
			Итого	303.68	

Примечание

Армирование колонны выполнено в виде пространственного каркаса, собираемого из плоских каркасов с помощью контактной сварки в соответствии с СН-393-69 и ГОСТ 14098-68.

ТК 1976	Объемный каркас ОК-40.	Серия ИИ-04-2	Выпуск 22	Лист 77

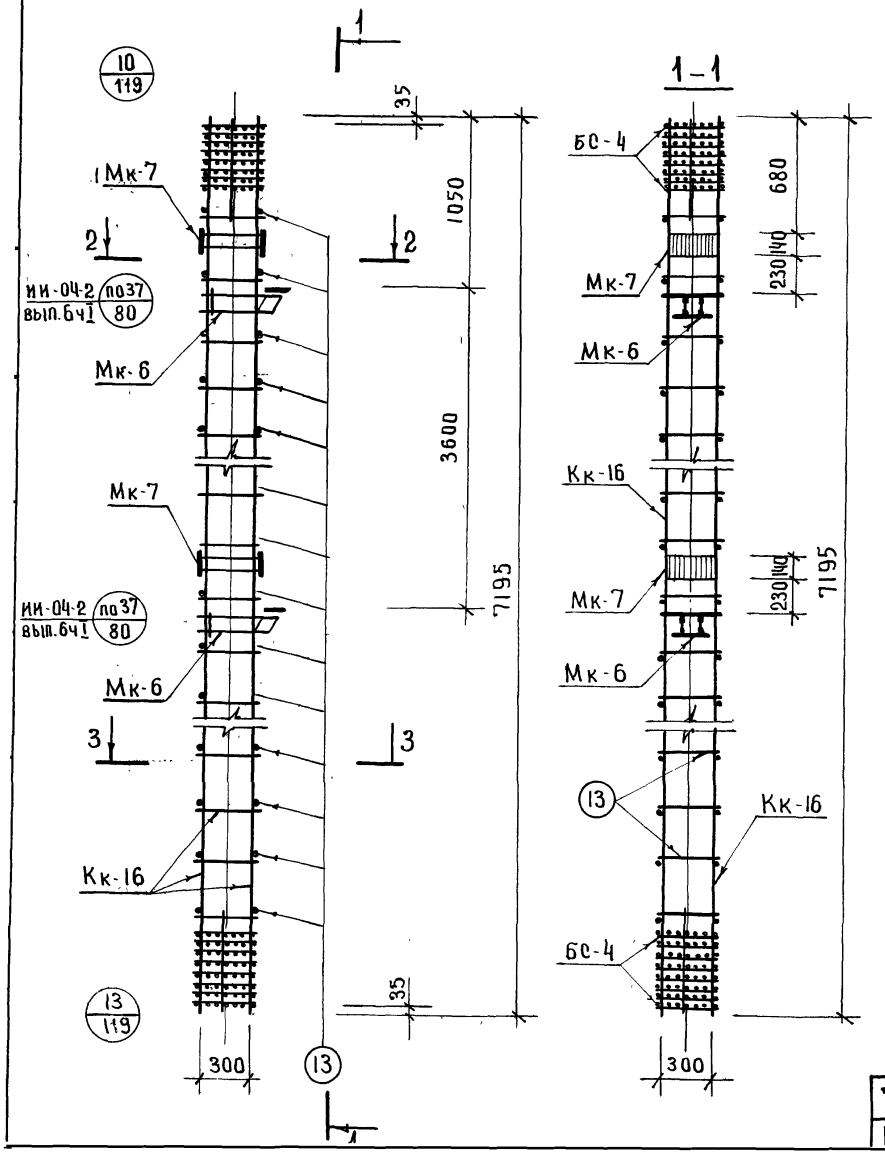

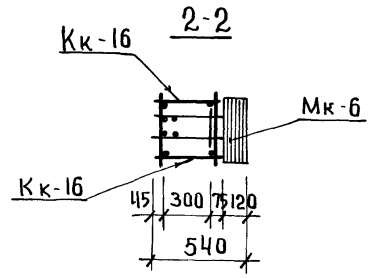

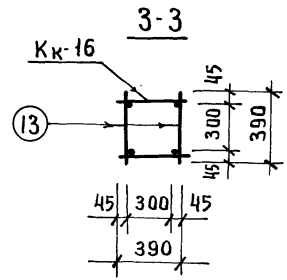

Спецификация марок арматурных изделий на ОК-41.

Марка объемн. каркаса	Марка армат. изделия	Кол.	Масса, кг. одного изд.	Масса, кг. всех изд.	NN серия выпуск, лист
ОК-41	Кк-16	2	149.38	298.76	ИИ-04-9 вып. 1 л 5
	БС-4	2	34.86	69.72	лист 124
	Мк-7	2	11.66	23.32	ИИ-04-9 вып. 1 л. 66
	Мк-6	2	19.93	39.86	ИИ-04-9 вып. 1 л. 65
	поз. 13	42	0.35	14.70	вып. 1 л. 19.
	поз.	—	—	—	
			итого	446.36	

Примечание.

Армирование колонны выполнено в виде пространственного каркаса собираемого из плоских каркасов с помощью контактной сварки в соответствии с СН-393-69 и ГОСТ 14098-68.

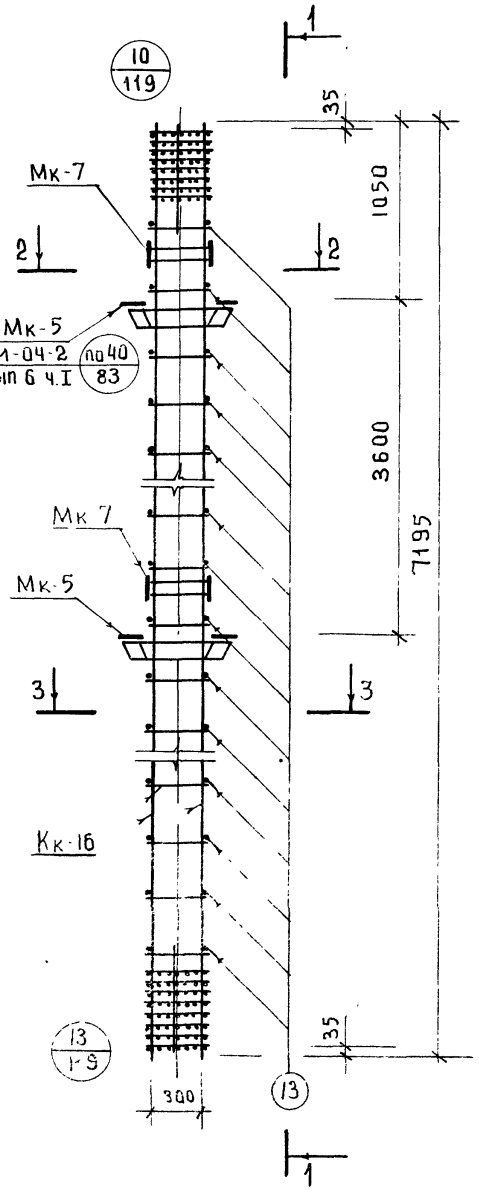

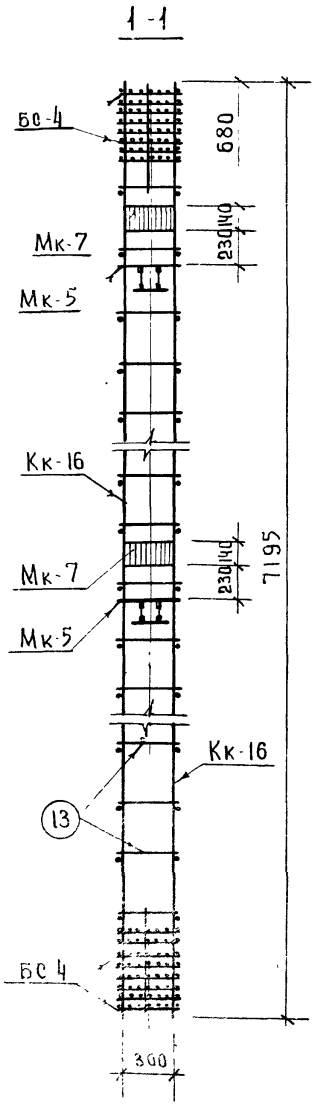

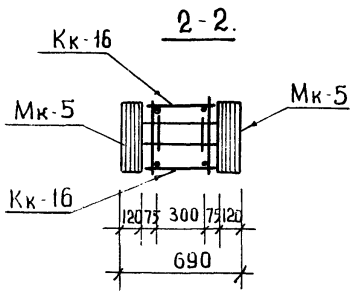

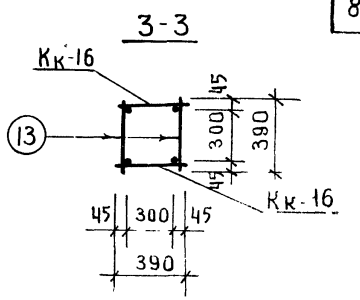

Спецификация марок арматурных изделий на ОК-42.

Марка объемн. каркаса	Марка армат. изделия	Кол	Масса, кг. одного изд.	Масса, кг. всех изд.	N N серии. Выпуск. Лист
ОК-42	Кк-16	2	149.38	298.76	ИИ-04-9 вып 1 л 5
	Бс-4	2	34.86	69.72	лист 124
	Мк-5	2	28.46	56.92	ИИ 04 9 вып. 1 л 64
	Мк-7	2	11.66	23.32	вып 1 " л 66
	поз 13	42	0.35	14.70	вып 1 " л 19
			Итого	463.42	

Примечание

Армирование колонны выполнено в виде пространственного каркаса собираемого из плоских каркасов с помощью контактной сварки в соответствии с ОН-393-69 и ГОСТ 14098-68.

ТК 1976	Объемный каркас ОК-42	Серия ИИ 04-2	
		Выпуск 22	Лист 79

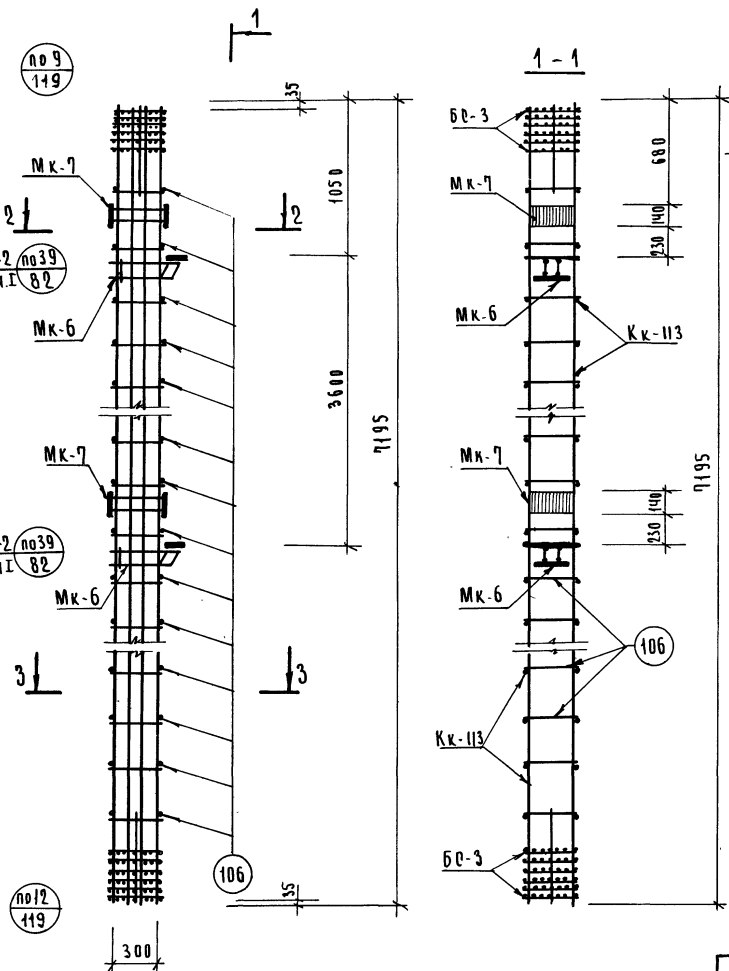

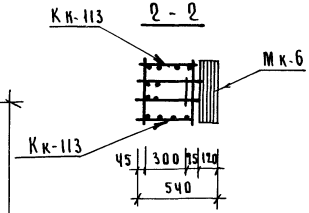

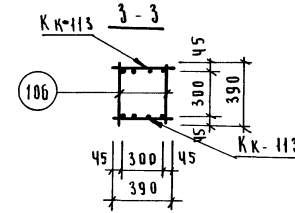

Спецификация марок арматурных изделий на ОК-Ч3

Марка объема каркаса	Марка армат изделия	Кол	Масса, кг. Одного изд.	Масса, кг. Всех изд.	NN серии, выпуск лист.
ОК-Ч3	Кк-113	2	186.04	372.08	лист 121
	Бс-3	2	33.22	66.44	лист 124
	Мк-6	2	19.93	39,86	ИИ-04-9 вып. 1 л. 65
	Мк-7	2	11.66	23,32	вып. 1 л. 66
	поз. 106	42	0,24	10,08	лист 123
			Итого	511,78	

Примечание

Армирование колонны выполнено в виде пространственного каркаса, собираемого из плоских каркасов с помощью контактной сварки в соответствии с СН-393-69 и ГОСТ 14098-68

Т.К. 1976	Объемный каркас ОК-Ч3	Серия ИИ-04-2 Выпуск 22	Лист 80

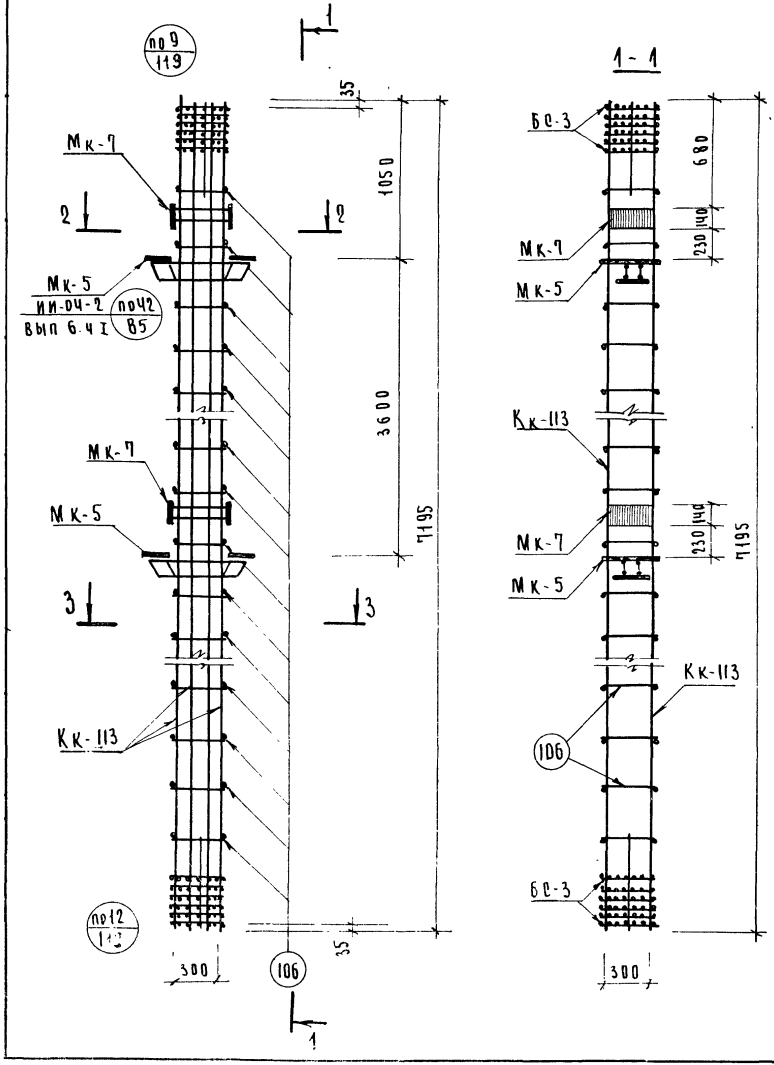

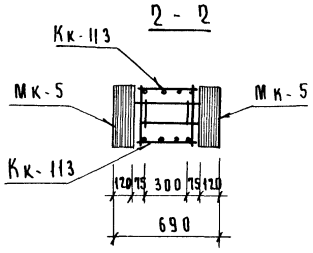

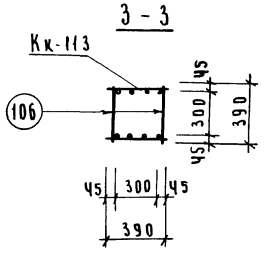

Спецификация марок арматурных изделий на ОК-ЧЧ

Марка объемн. каркаса	Марка арм. изделия	Кол.	Масса, кг		NN серия, выпуск, лист
			Одного изд.	Всех изд.	
ОК-ЧЧ	Кк-113	2	186.04	372.08	Лист 121
	Бс-3	2	33.22	66.44	Лист 124
	Мк-5	2	28.46	56.92	ИИ-ОЧ-9 вып. 1 л. 64
	Мк-7	2	11.66	23.32	Вып. 1 " л. 66
	Поз. 106	42	0.24	10.08	Лист 123
		—	—	—	
			Итого	528.84	

Примечание:

Армирование колонны выполнено в виде пространственного каркаса, собираемого из плоских каркасов с помощью контактной сварки в соответствии с СН-393-69 и ГОСТ 14098-68

Т.К. 1976	Объемный каркас ОК-ЧЧ	Серия ИИ-ОЧ-2	Выпуск 22	Лист 81

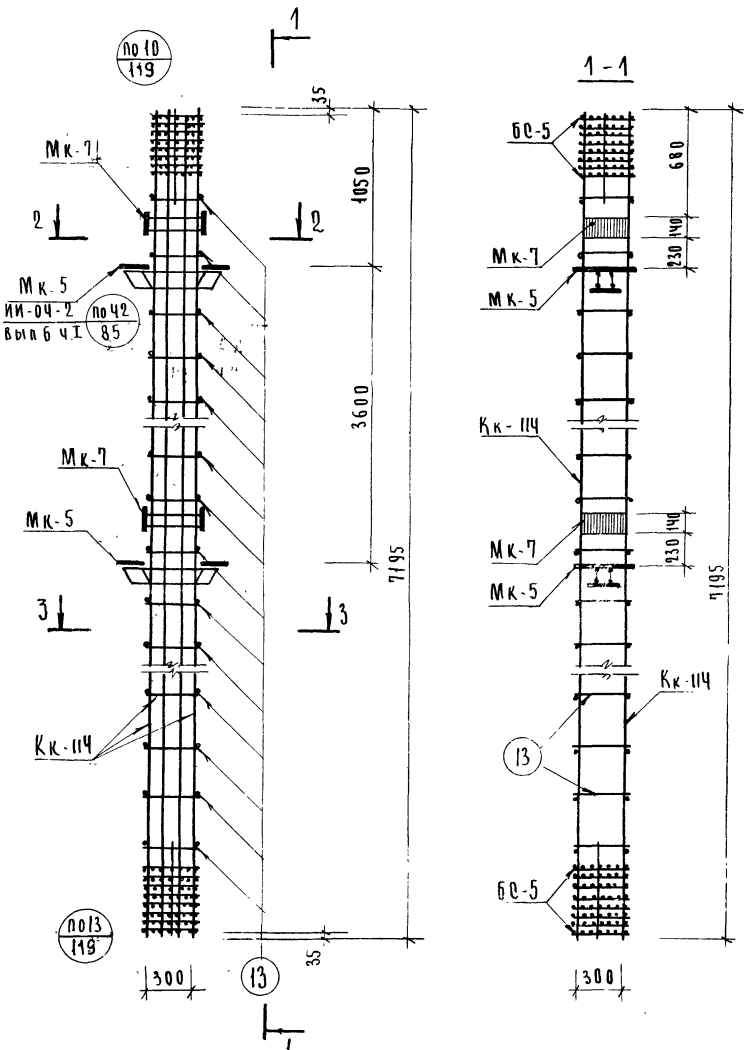

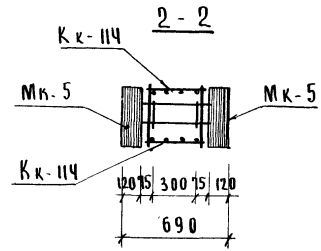

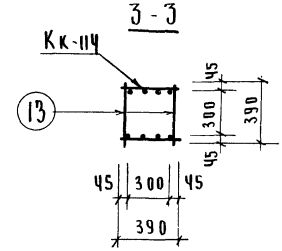

Спецификация марок арматурных изделий на ОК-45

Марка объемн. каркаса	Марка армт. изделия	Кол.	Масса, кг.		N N серия. Выпуск. лист
			Одного изд.	Всех изд.	
ОК-45	Кк-114	2	236,35	472,70	лист 121
	БС-5	2	46,42	92,84	лист 124
	Мк-5	2	28,46	56,92	ИИ-ОЧ-9 вып 1 л. 64
	Мк-7	2	11,66	23,32	вып 1 " л. 66
	поз. 13	42	0,35	14,70	вып 1 " л. 19
			—	—	
			итого	660,48	

Примечание

Армирование колонны выполнено в виде пространственного каркаса, собираемого из плоских каркасов с помощью контактной сварки в соответствии с СН-393-69 и ГОСТ 14098-68

Т.К. 1976	Объемный каркас ОК-45	Серия ИИ-ОЧ-2 Выпуск 22 Лист 82

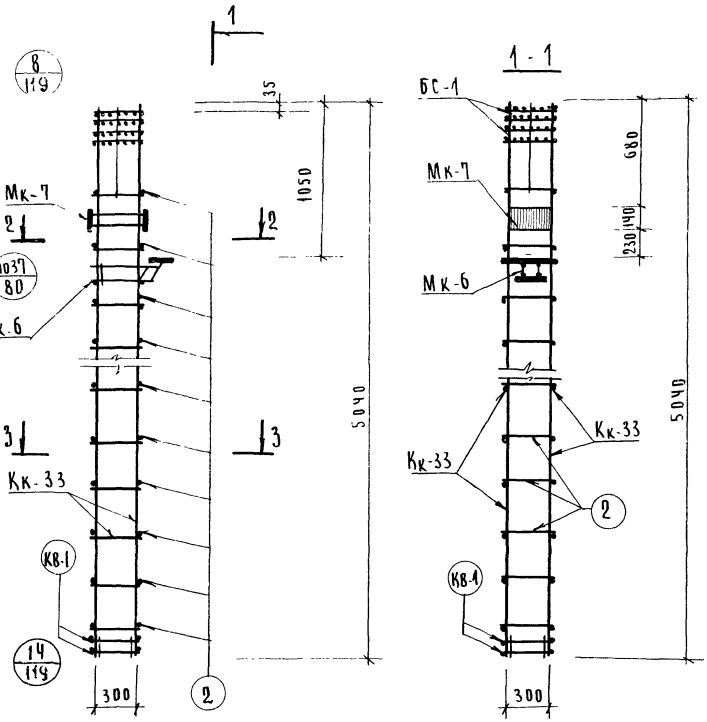

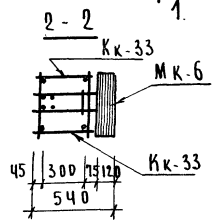

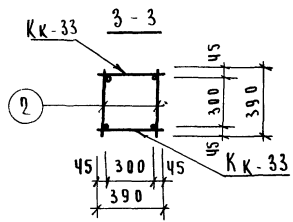

Спецификация марок арматурных изделий на ОК-Ч6

Марка объемн. каркаса	Марка армат. изделия	Кол.	Масса, кг. одного издел.	Масса, кг. всех издел.	N N серии выпуск лист.
ОК-Ч6	Кк-33	2	26.10	52.20	ИИ-ОЧ-9 вып. 1 л. 8
	БС-1	1	4.48	4.48	лист 124
	Мк-6	1	19.93	19.93	ИИ-ОЧ-9 вып 1 л. 65
	Мк-7	1	11.68	11.66	" вып 1 л. 66
	поз 2	32	0.86	2.75	" вып. 1 л. 19
	Кв-1	Ч	2.86	11.44	лист 123
			итого	102.46	

Примечание

Армирование колонны выполнено в виде пространственного каркаса, собираемого из плоских каркасов с помощью контактной сварки в соответствии с СН-393-69 и ГОСТ 14098-68

ТК 1976	Объемный каркас ОК-Ч6	Серия ИИ-ОЧ-2	Выпуск 22	Лист 83

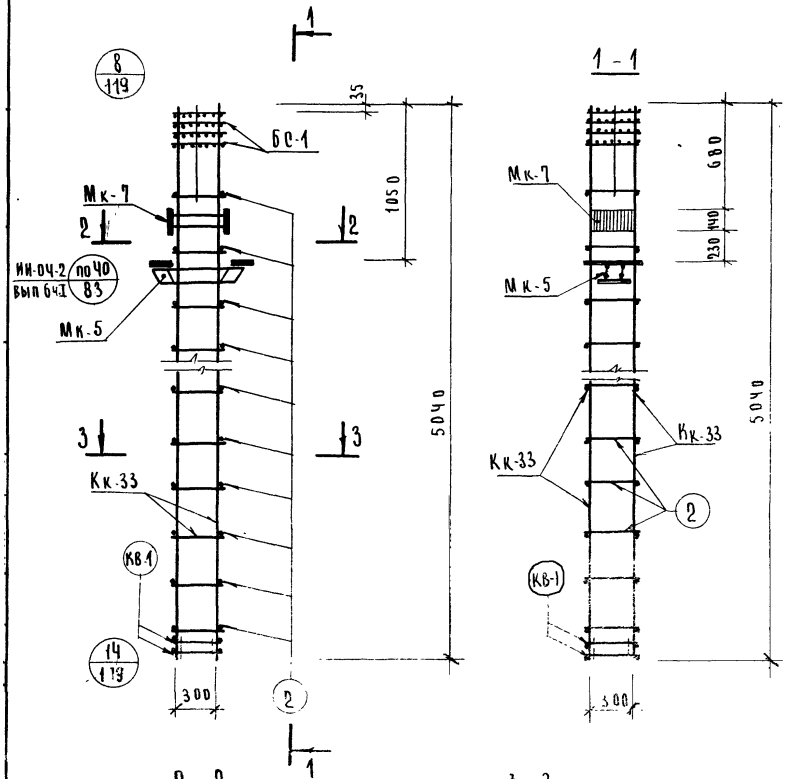

Спецификация марок арматурных изделий на ОК-Ч7					
Марка объемн. каркаса	Марка армат. изделия	Кол.	Масса, кг		№ серии, выпуск, лист
			Одного изд.	Всех изд.	
ОК-Ч7	Кк-33	2	26.10	52.20	ИИ-ОЧ-9 Вып 1 л 8
	Бс 1	1	4.48	4.48	Лист 124
	Мк-5	1	28.46	28.46	ИИ-ОЧ 9 Вып. 1 л. 64
	Мк 7	1	11.66	11.66	Вып 1" л. 66.
	поз. 2	32	0.086	2.75	Вып 1" л. 19
	Кв-1	4	2.86	11.44	Лист 123
			Итого	110.39	

Примечание

Армирование колонны выполнено в виде пространственного каркаса собираемого из плоских каркасов с помощью контактной сварки в соответствии с СН-393-69 и ГОСТ 14098-68

Т.К. 1976	Объемный каркас ОК-Ч7	Серия ИИ-ОЧ-2 Выпуск 2 Лист 84

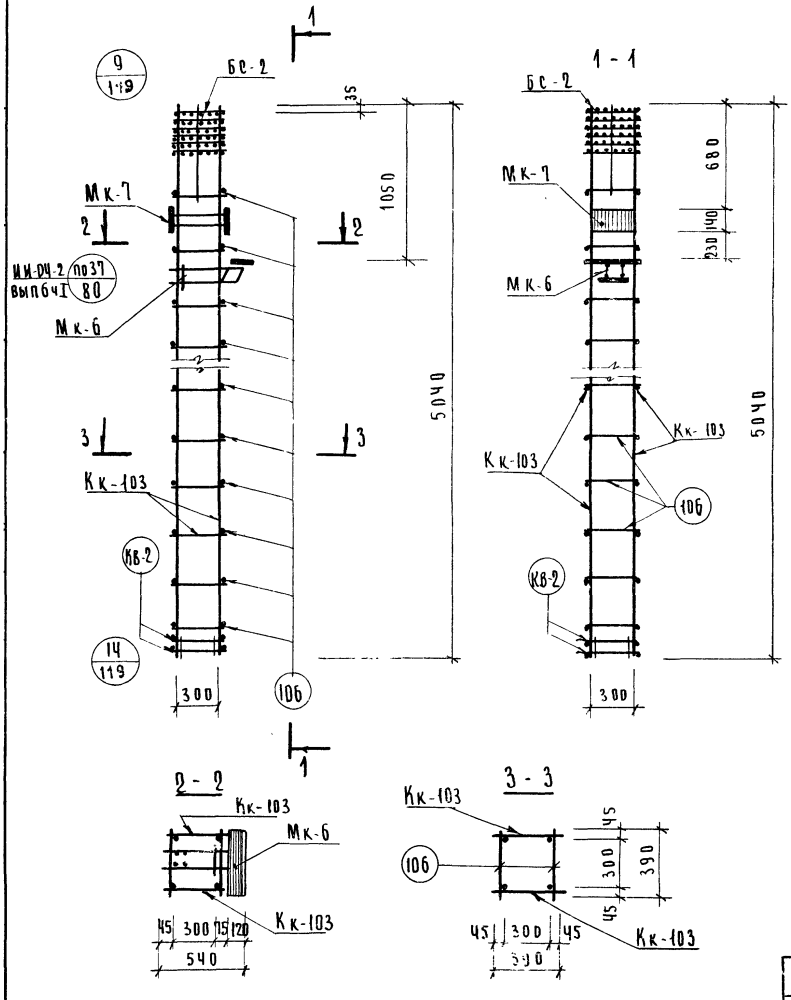

Спецификация марок арматурных изделий на ОК-4В

Марка объемн. каркаса	Марка армат. изделия	Кол	Масса, кг одного изд.	Масса, кг всех изд.	NN серии. Выпуск Лист
ОК-4В	Кк-103	2	66.8	133.6	Лист 122
	Бс-2	1	10.84	10.84	Лист 178
	Мк-6	1	19.93	19.93	ИИ-ОЧ-9 Вып 1 ч. 65
	Мк-7	1	11.66	11.66	ИИ-ОЧ-9 Вып 1 л. 66
	поз 106	30	0.24	7.20	Лист 123
	КВ-2	4	2.86	11.44	Лист 123
			Итого	194.67	

Примечание

Армирование колонны выполнено в виде пространственного каркаса, собираемого из плоских каркасов с помощью контактной сварки в соответствии с СН393-69 и ГОСТ 14098-68.

Т.К. 1976	Объемный каркас ОК-4В	Серия ИИ-ОЧ-2 Выпуск 22	Лист 85

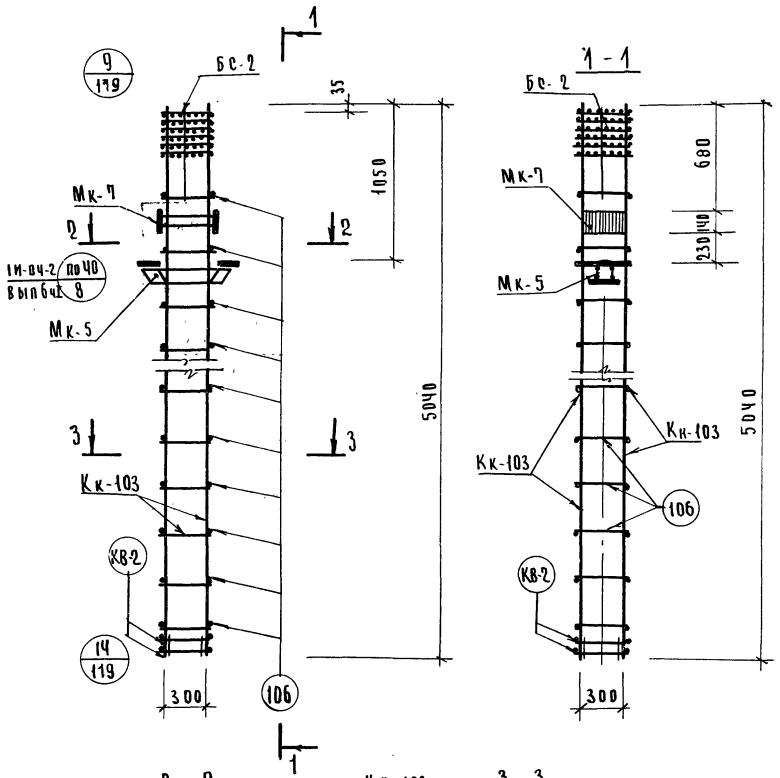

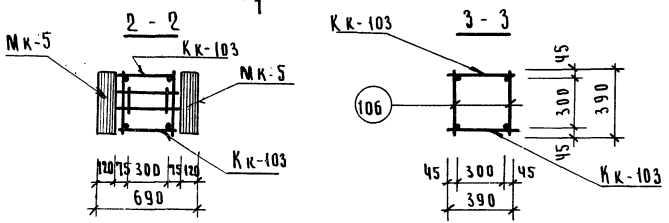

Спецификация марок арматурных изделий на ОК-49

Марка объемн. каркаса	Марка армат. изделия	Кол.	Масса, кг одного изд.	Масса, кг всех изд.	NN серии, выпуск, лист
ОК-49	Кк-103	2	66,8	133,6	лист 122
	Бс-2	1	10,84	10,84	лист 124
	Мк-5	1	28,46	28,46	ИИ-ОЧ-9 вып 1 л. 64
	Мк-7	1	11,66	11,66	вып " 1 л. 66
	поз. 106	30	0,24	7,20	лист 123
	КВ-2	4	2,86	11,44	лист 123
			Итого	203,20	

Примечание:

Армирование колонны выполнено в виде пространственного каркаса собираемого из плоских каркасов с помощью контактной сварки в соответствии с СН-393-69 и ГОСТ 14098-68

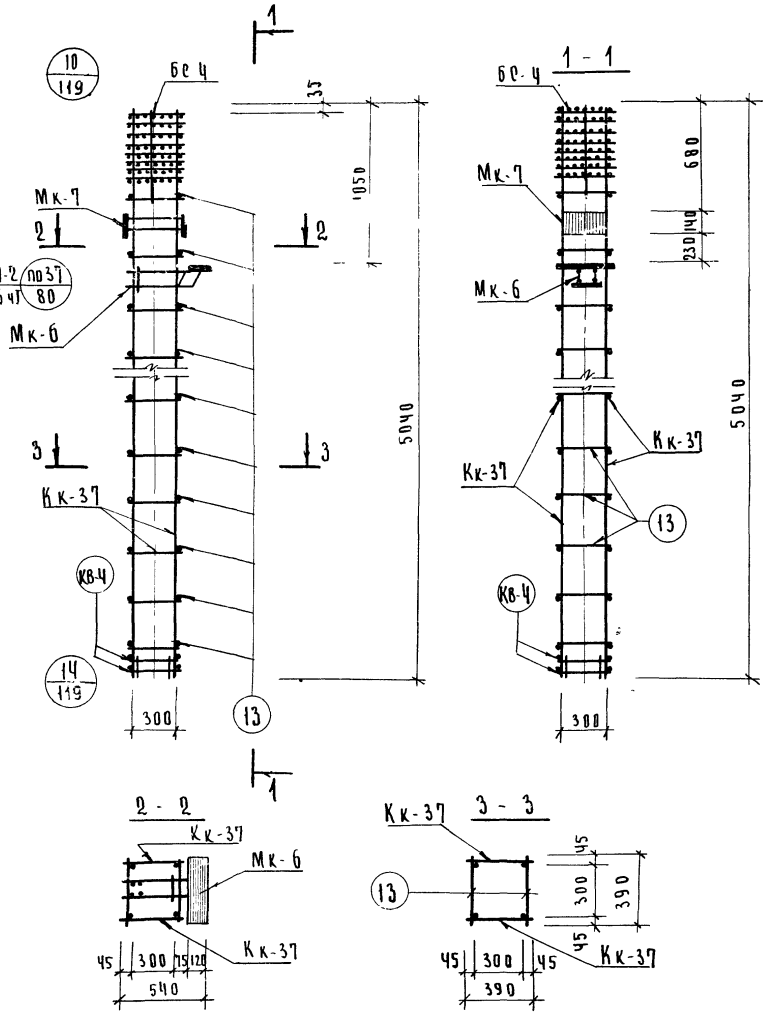

Спецификация марок арматурных изделий на ОК-50

Марка объемн. каркаса	Марка армат. изделия	Код	Масса, кг: Одного изд.	Масса, кг: Всех изд.	N N серии, выпуск, лист
ОК-50	Кк-37	2	104.74	209.48	ИИ-ОЧ-9 вып 1 л. 9
	Бс-Ч	1	34.86	34.86	лист 124
	Мк-6	1	19.93	19.93	ИИ-ОЧ-9 вып. 1 л. 65
	Мк-7	1	11.66	11.66	вып. 1 л. 66
	поз. 13	30	0.35	10.50	вып. 1 л. 19
	Кв-Ч	4	2.86	11.44	лист 123
			Итого	297.87	

Примечание

Армирование колонны выполнено в виде пространственного каркаса, собираемого из плоских каркасов с помощью контактной сварки в соответствии с СН-393-69 и ГОСТ 14098-68.

ТК 1976	Объемный каркас ОК-50	Серия ИИ-ОЧ-2	
		Выпуск 22	Лист 87

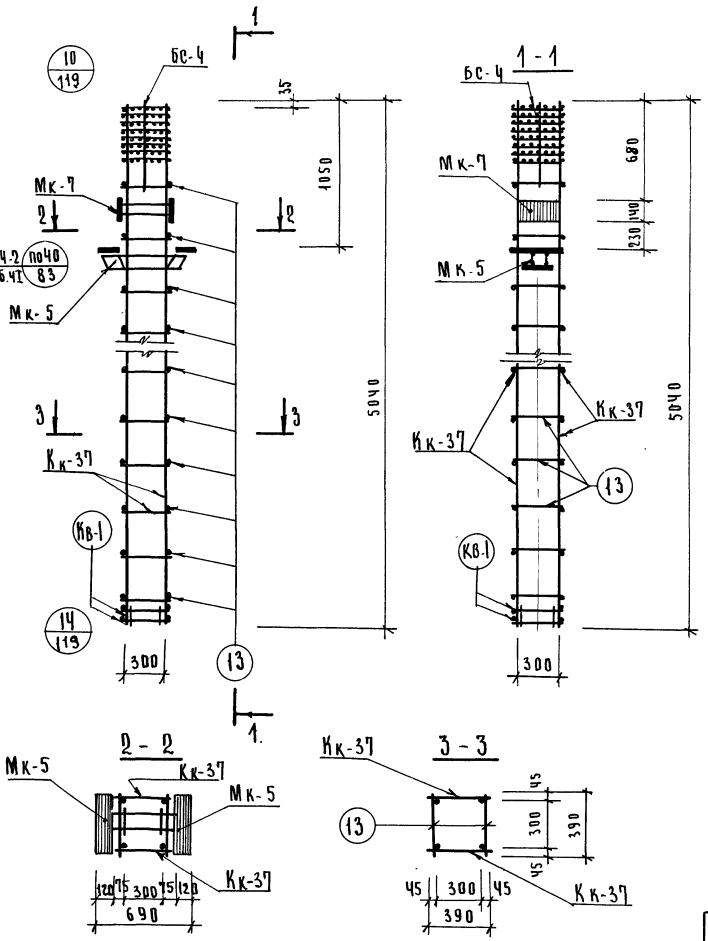

Спецификация марок арматурных изделий на ОК-51

Марка объемн. каркаса	Марка армат. изделия	Кол	Масса, кг: одного издел.	Масса, кг: всех издел.	№№ серии, выпуск, лист
ОК-51	Кк-37	2	104.74	209.48	ИИ-04-9 вып. 1. л. 9
	Бс-4	1	34.86	34.86	лист 124
	Мк-5	1	28.46	28.46	ИИ-04-9 вып 1 л. 64
	Мк-7	1	11.66	11.66	вып " 1 л. 66
	поз. 13	30	0.35	10.50	вып " 1 л. 19
	Кв-1	4	2.86	11.44	лист 123
			Итого:	306.40	

Примечание:

Армирование колонны выполнено в виде пространственного каркаса, собираемого из плоских каркасов с помощью контактной сварки в соответствии с СН-393-69 и ГОСТ 14098-68

ТК 1976	Объемный каркас ОК-51.	Серия ИИ-04-2	Выпуск 22	Лист 88

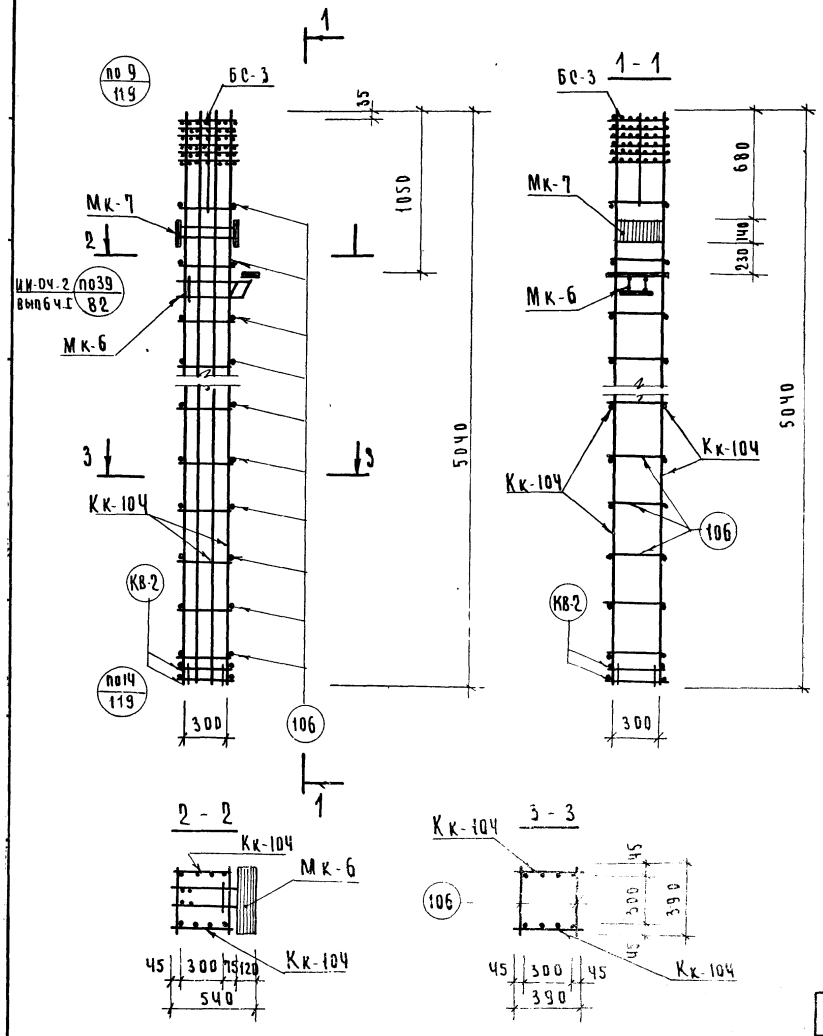

Спецификация марок арматурных изделий на ОК-52					
Марка объёмн. каркаса	Марка армат. изделия	Кол.	Масса, кг одного изд.	Масса, кг всех изд.	NN серии выпуск, лист
ОК-52	Кк-104	2	130.4	260.8	лист 122
	БС-3	1	33.22	33.22	лист 124
	Мк-6	1	19.93	19.93	ИИ-04-9 вып 1 л. 65
	Мк-7	1	11.66	11.66	" " вып 1 л. 66
	поз 106	30	0.24	7.20	лист 123
	КВ-2	4	2.86	11.44	лист 123
			Итого	344.25	

Примечание

Армирование колонны выполнено в виде пространственного каркаса, собираемого из плоских каркасов с помощью контактной сварки в соответствии с СН-393-69 и ГОСТ 14098-68

ТК 1976	Объёмный каркас ОК-52	Серия ИИ-04-2 Выпуск 23 Лист 69

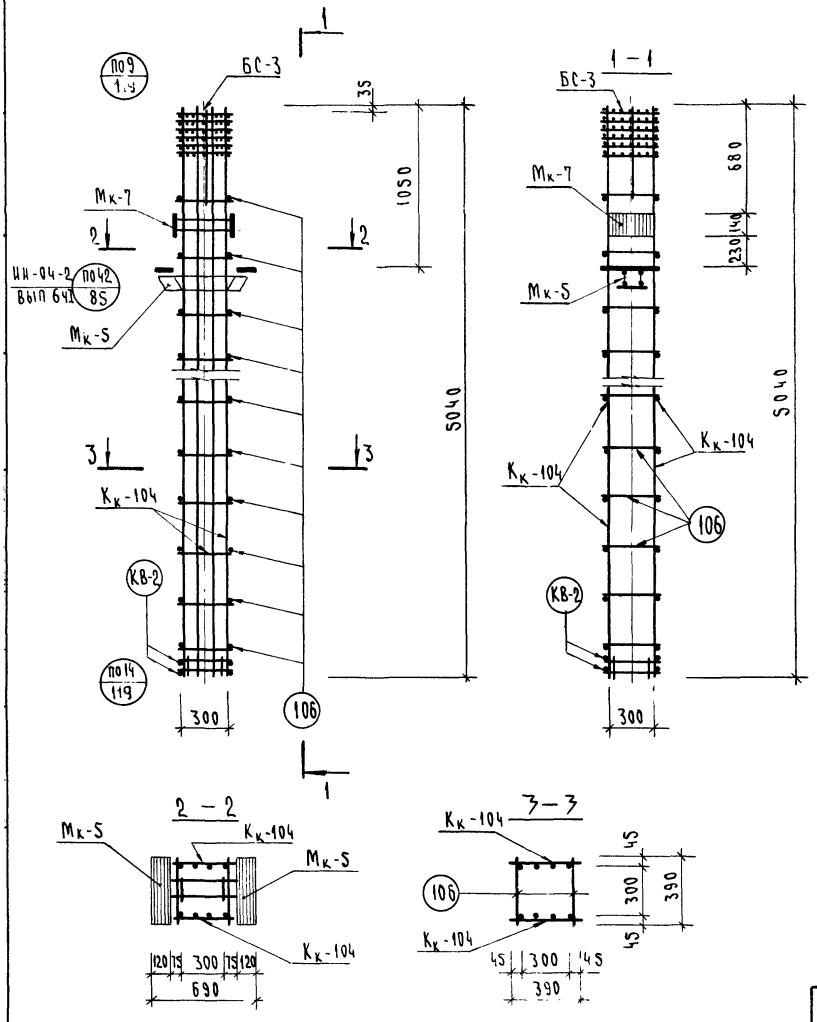

Спецификация марок арматурных изделий на ОК-53					
Марка объемн. каркаса	Марка армат. изделия	Кол.	Масса, кг		ПК серии выпуск, лист
			одного издел.	всех издел.	
ОК-53	Кк-104	2	130.4	260.8	Лист 122
	БС-3	1	33.22	33.22	Лист 124
	Мк-5	1	28.46	28.46	ИИ-04-9 Вып 1 л 64
	Мк-7	1	11.66	11.66	Вып 1 " л. 66
	П03.106	30	0.24	7.20	Лист 123
	КВ-2	4	2.86	11.44	Лист 123
			Итого	352.78	

Примечание:

Армирование колонны выполнено в виде пространственного каркаса, собираемого из плоских каркасов с помощью контактной сварки в соответствии с СН-393-69 и ГОСТ 14098-68

ТК 1976	Объемный каркас ОК-53	Серия ИИ-04 Выпуск

15408 10

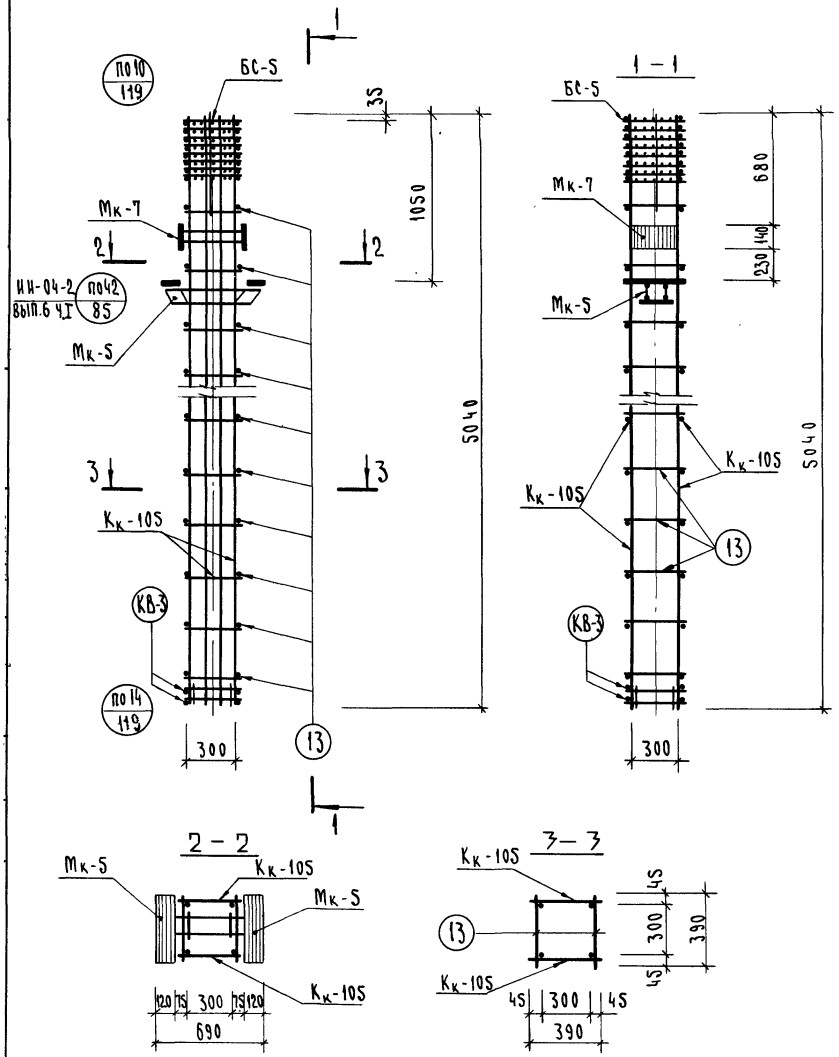

Спецификация марок арматурных изделий на ОК-54					
Марка объемн. каркаса	Марка армат. изделия	Кол	Масса, кг		№ серии, выпуск, лист
			одного издел.	всех издел.	
ОК-54	Кк-105	2	166.05	332.10	Лист 122
	БС-5	1	46.42	46.42	Лист 124
	Мк-5	1	28.46	28.46	ИИ-04-9 вып.1 л. 64
	Мк-7	1	11.66	11.66	вып.1 л. 66
	поз. 13	30	0.35	10.50	вып.1 л. 19
	КВ-3	4	2.86	11.44	Лист 123
			итого	440.58	

Примечание:

Армирование колонны выполнено в виде пространственного каркаса, собираемого из плоских каркасов с помощью контактной сварки в соответствии с СН-393-69 и ГОСТ 14098-68.

ТК 1976	Объемный каркас ОК-54	Серия ИИ-04-2 Выпуск 22 Лист 91

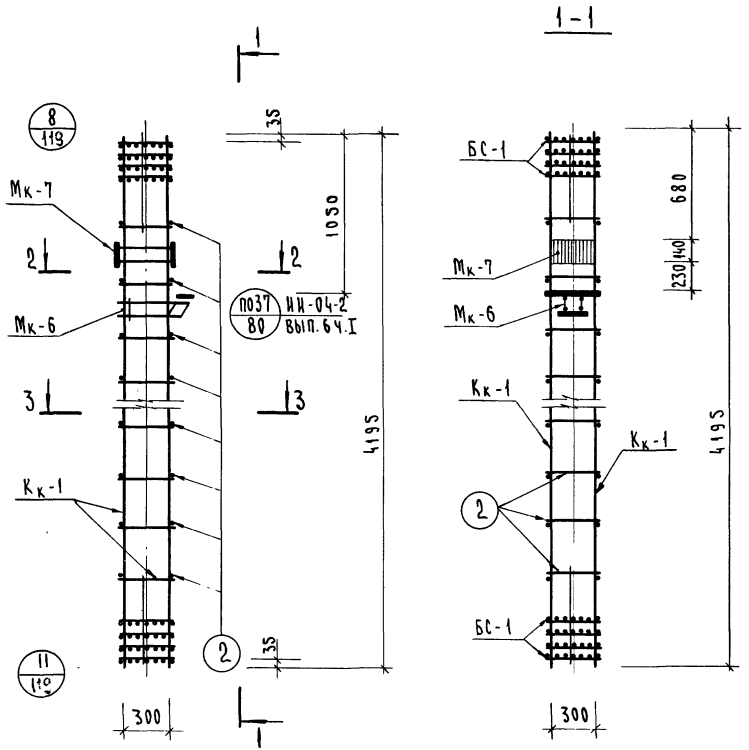

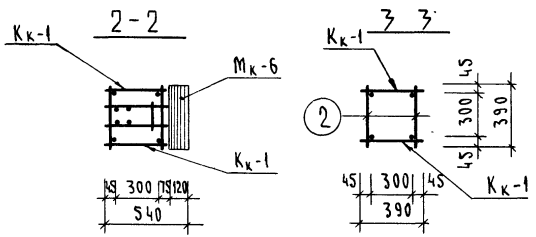

Спецификация марок арматурных изделий на ОК-SS

Марка объемн. каркаса	Марка армат. изделия	Кол.	Масса, кг одного издел.	Масса, кг всех издел.	№№ серии, выпуск, лист
ОК-SS	Кк-1	2	21.80	43.60	ИИ-04-9 вып.1 л.4
	БС-1	2	4.48	8.96	лист 124
	Мк-6	1	19.93	19.93	ИИ-04-9 вып 1 л 65
	Мк-7	1	11.66	11.66	вып 1 л. 66
	поз. 2	24	0.086	2.06	вып 1 л. 19
	—	—	—	—	
			итого:	86.21	

Примечание:

Армирование колонны выполнено в виде пространственного каркаса, собираемого из плоских каркасов с помощью контактной сварки в соответствии с СН-393-69 и ГОСТ 14098-68.

ТК 1976	Объемный каркас ОК-SS	Серия ИИ-04-2	
		Выпуск 22	Лист 92

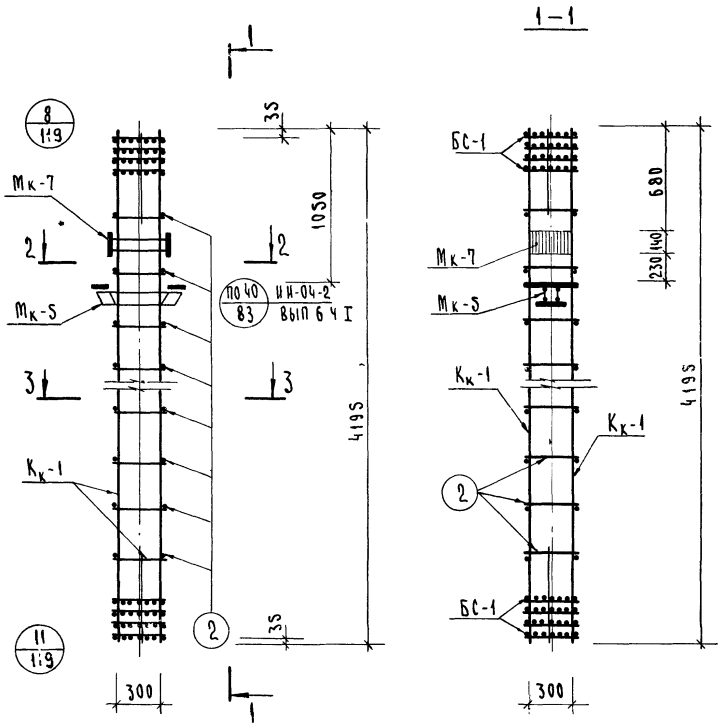

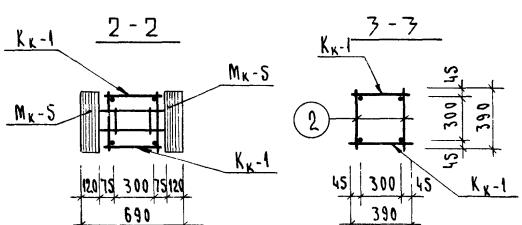

Спецификация марок арматурных изделий на ОК-56					
Марка объемн. каркаса	Марка армат. изделия	Кол	Масса, кг		№№ серий, выпуск
			одного изд-я	всех изд-я	
ОК-56	Кк-1	2	21.80	43.60	ИИ-04-[illegible] [illegible] л.4
	БС-1	2	4.48	8.96	ЛИСГ 12.4
	Мк-5	1	28.46	28.46	ИИ-04-9 вып 1 л. 64
	Мк-7	1	11.66	11.66	вып.1" л. 66
	ПОЗ.2	24	0.086	2.06	вып 1" л. 19
	—	—	—	—	
			итого	94.74	

Примечание:

Армирование колонны выполнено в виде пространственного каркаса, собираемого из плоских каркасов с помощью контактной сварки в соответствии с СН-393-69 и ГОСТ 14098-68

ТК 1976	Объемный каркас ОК-56	Серия ИИ-04-2	
		Выпуск 22	Лист 93

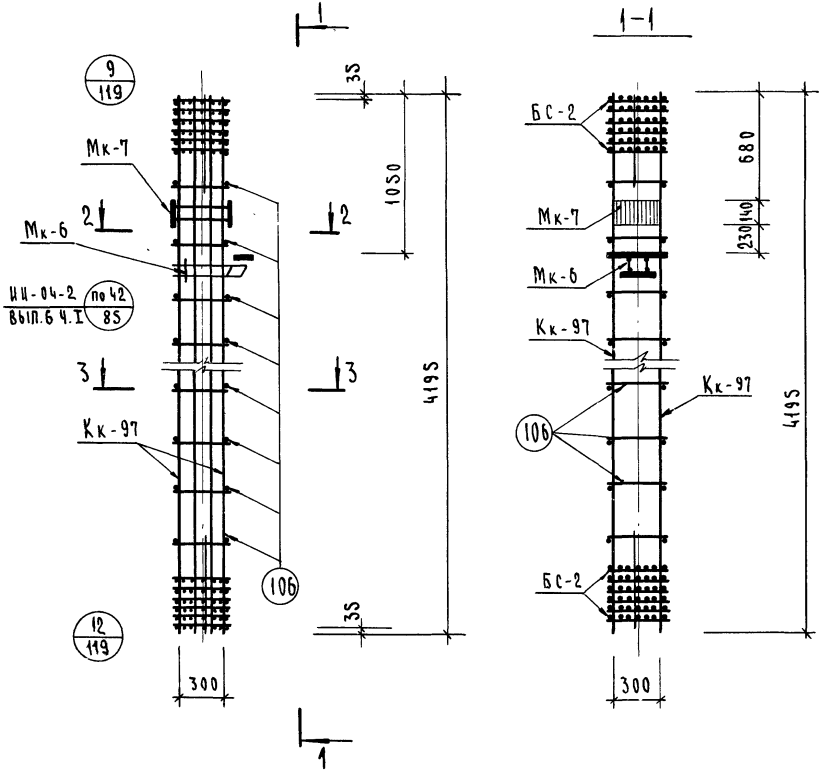

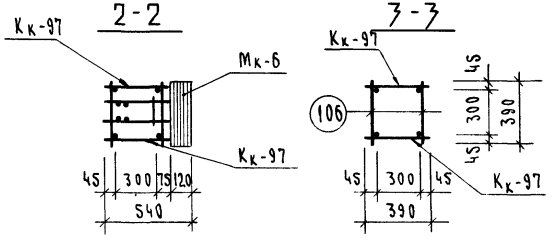

Спецификация марок арматурных изделий на ОК-57

Марка объемн. каркаса	Марка армат. изделия	Кол	Масса, кг		NN серии, выпуск лист
			одного изд.	всех изд.	
ОК-57	Кк-97	2	55.44	110.88	Лист 120
	БС-2	2	10.84	21.68	Лист 124
	Мк-6	1	19.93	19.93	ИИ-04-9 Вып.1 л. 65
	Мк-7	1	11.66	11.66	Вып. "1 л. 66
	поз.106	22	0.24	5.28	Лист 123
	—	—	—	—	
			Итого	169.43	

Примечание:

Армирование колонны выполнено в виде пространственного каркаса, собираемого из плоских каркасов с помощью контактной сварки в соответствии с СН-393-69 и ГОСТ 14098-68.

ТК 1976	Объемный каркас ОК-57	Серия ИИ-04-2 Выпуск 22 Лист 94

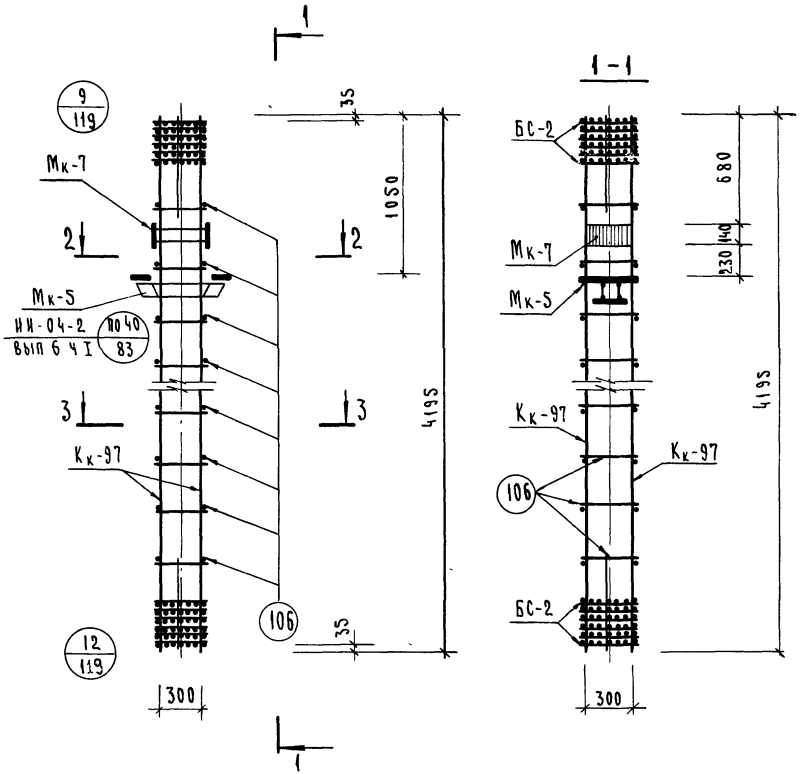

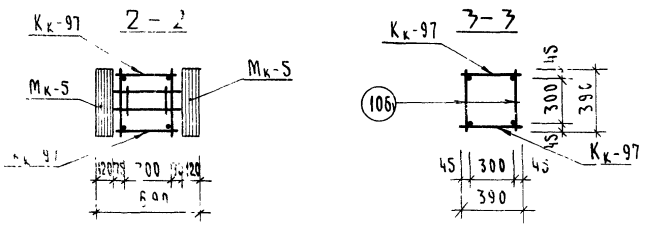

Спецификация марок арматурных изделий на ОК-58

Марка объемн. каркаса	Марка армат. изделия	Кол.	Масса, кг		NN серии, выпуск, лист
			одного изд.	всех изд.	
ОК-58	Кк-97	2	55.44	110.88	Лист 120
	БС-2	2	10.84	21.68	Лист 124
	Мк-5	1	28.46	28.46	ИИ-04-9 Вып 1 л 64
	Мк-7	1	11.66	11.66	" Вып 1 л 66
	поз 106	22	0.24	5.28	Лист 123
	—	—	—	—	
			Итого	177.96	

Примечание

Армирование колонны выполнено в виде пространственного каркаса, собираемого из плоских каркасов с помощью контактной сварки в соответствии с СН-393-69 и ГОСТ 14098-68.

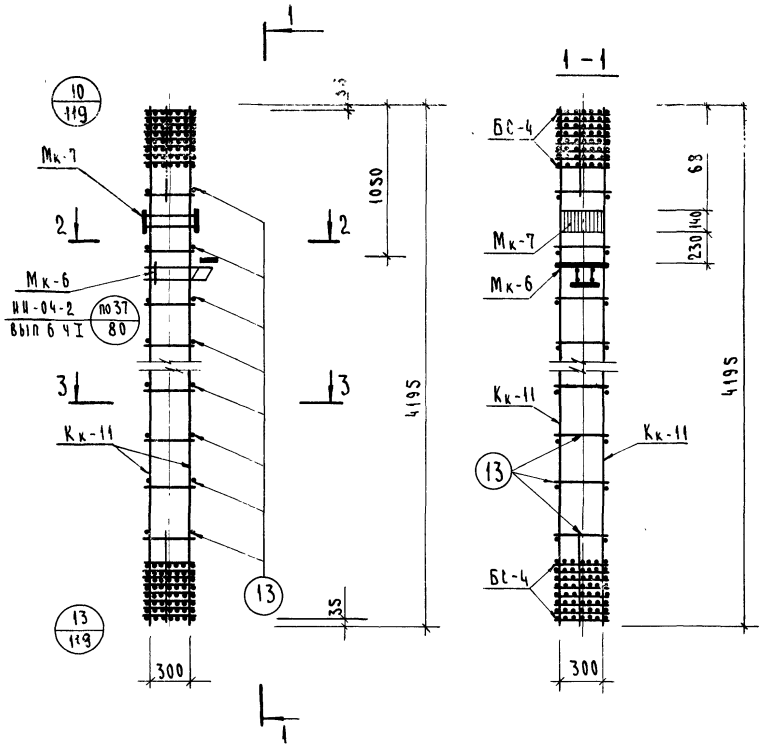

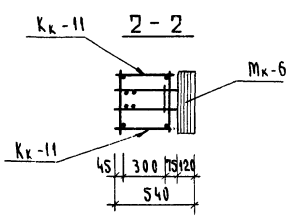

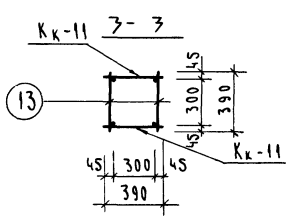

Спецификация марок арматурных изделий на ОК-59

Марка объемн. каркаса	Марка армат. изделия	Кол	Масса, кг одного издел.	Масса, кг всех издел.	NN серии, выпуск, лист
ОК-59	Кк-11	2	86.65	173.32	ИИ-04-9 Вып.1 л.5
	Бс-4	2	34.86	69.72	лист 124
	Мк-6	1	19.93	19.93	ИИ-04-9 вып.1 л 65
	Мк-7	1	11.66	11.66	вып.1" л.66
	поз.13	22	0.35	7.70	вып.1 " л.19
	—	—	—	—	
			Итого	282.31	

Примечание:

Армирование колонны выполнено в виде пространственного каркаса, собираемого из плоских каркасов с помощью контактной сварки в соответствии с СН-393-69 и ГОСТ 14098-68

ТК 1976	Объемный каркас ОК-59	Серия ИИ-04-2 Выпуск 22 Лист 96

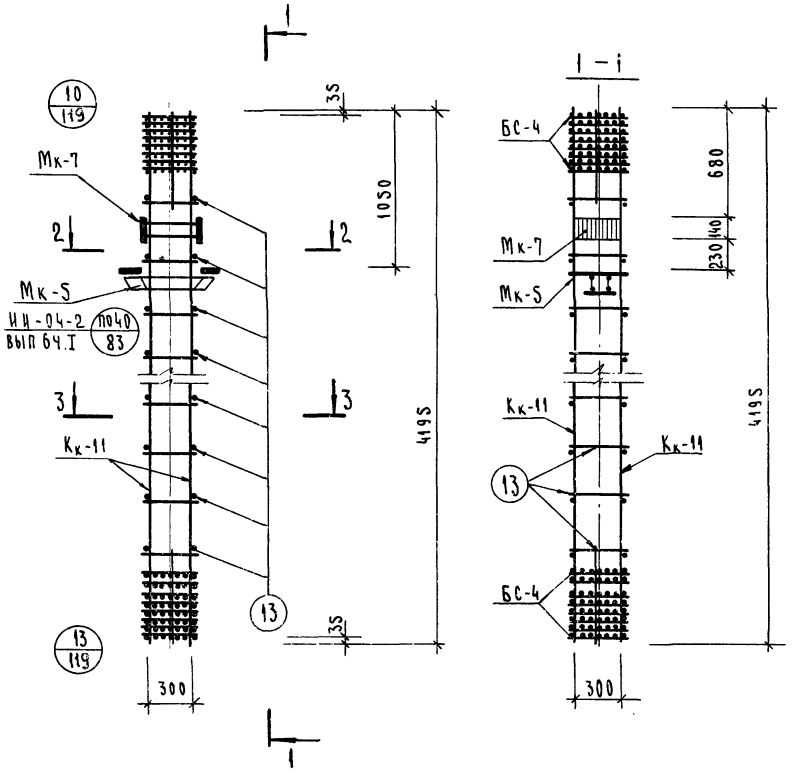

Спецификация марок арматурных изделий на ОК-60

Марка объемн. каркаса	Марка армат. изделия	Кол.	Масса, кг: одного изделия	Масса, кг: всех изделий	№ № серии, выпуск, лист
ОК-60	Кк-11	2	86.65	173.30	ИИ-04-2 вып 1 л. 5
	БС-4	2	34.86	69.72	лист 124
	Мк-5	1	28.46	28.46	ИИ-04-2 вып. 1 л. 64
	Мк-7	1	11.66	11.66	вып. 1 л. 66
	поз. 13	22	0.35	7.70	вып. 1 л. 19
	—	—	—	—	
			итого	290.84	

Примечание

Армирование колонны выполнено ввиде пространственного каркаса, собираемого из плоских каркасов с помощью контактной сварки в соответствии с СН-393-69 и ГОСТ14098-68.

ТК 1976	Объемный каркас ОК-60	Серия ИИ-04-2	Выпуск 22	Лист 97

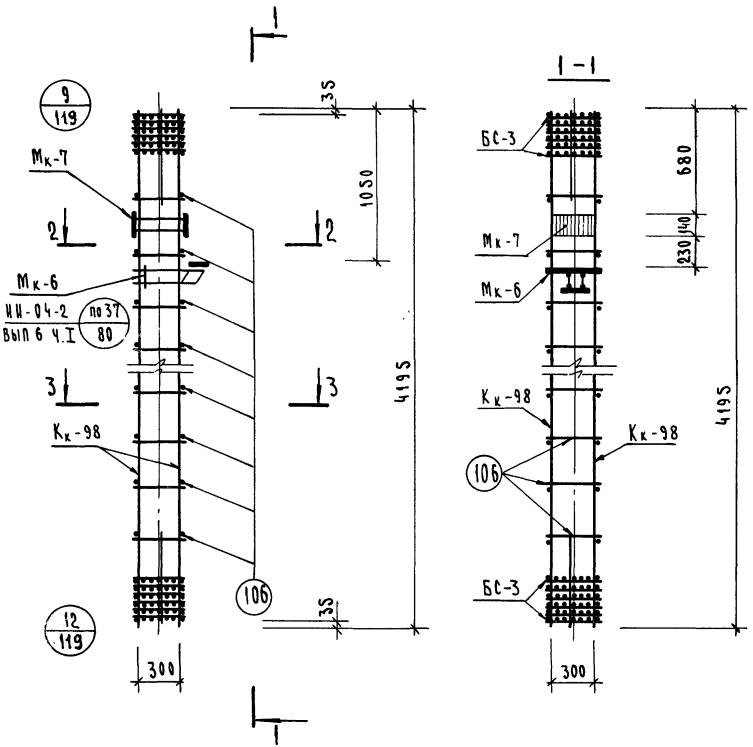

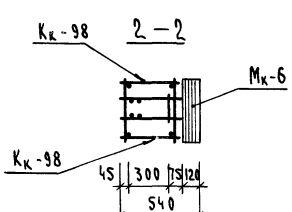

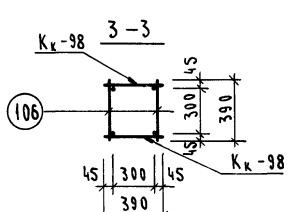

Спецификация марок арматурных изделий на ОК-61

Марка объемн. каркаса	Марка армат. изделия	Кол.	Масса, кг одного издел.	Масса, кг всех издел.	№ № серии, выпуск, лист
ОК-61	Кк-98	2	107.84	215.68	Лист 121
	Бс-3	2	33.22	66.44	Лист 124
	Мк-6	1	19.93	19.93	ИИ-04-9 Вып.1 л. 65
	Мк-7	1	11.66	11.66	Вып.1" л. 66
	Поз. 106	22	0.24	5.28	Лист 123
	—	—	—	—	
			Итого	318.99	

Примечание.

Армирование колонны выполнено в виде пространственного каркаса, собираемого из плоских каркасов с помощью контактной сварки в соответствии с СН 393-69 и ГОСТ 14098-68

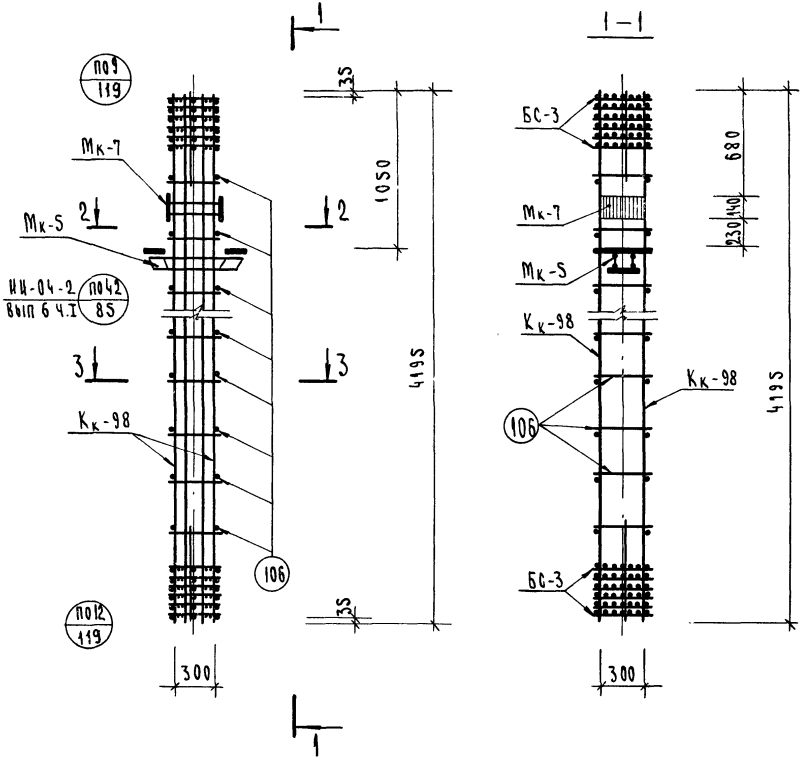

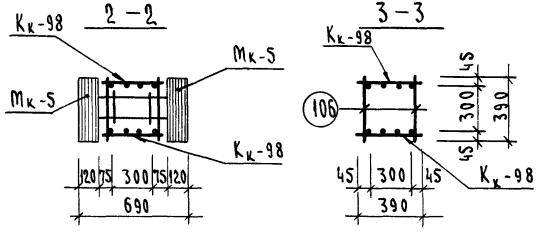

Спецификация марок арматурных изделий на ОК-62

Марка объемн. каркаса	Марки армат. изделия	Кол.	Масса, кг		№ № серии, выпуск, лист
			одного изд.	всех изд.	
ОК-62	$К_к$-98	2	107.84	215.68	Лист 121
	БС-3	2	33.22	66.44	Лист 124
	Мк-5	1	28.46	28.46	ИИ-04-9 Вып. 1 л. 64
	Мк-7	1	11.66	11.66	Вып. 1 " л. 66
	П03.106	22	0.24	5.28	Лист 123
	—	—	—	—	
			Итого	327.52	

Примечание:

Армирование колонны выполнено в виде пространственного каркаса, собираемого из плоских каркасов с помощью контактной сварки в соответствии с СН-393-69 и ГОСТ 14098-68.

ТК 1976	Объемный каркас ОК-62	Серия ИИ-04-2	Выпуск 22	Лист 99

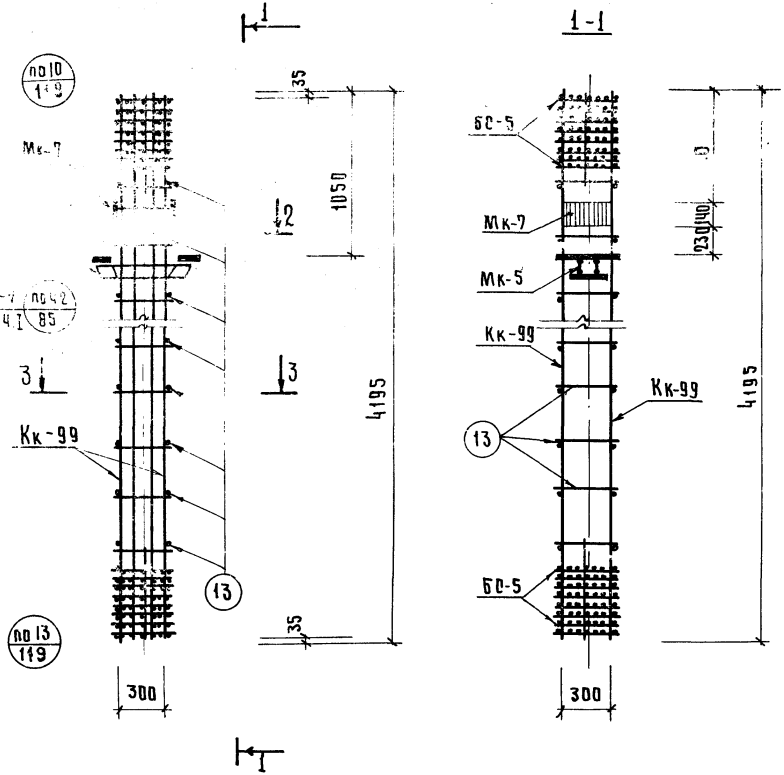

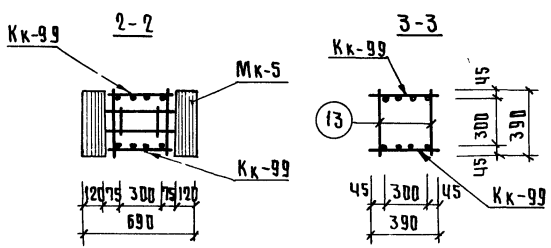

Спецификация марок арматурных изделий на ОК-63

Марка объемн. каркаса	Марка армат. изделия	Кол.	Масса, кг одного издел.	Масса, кг всех издел.	NN серии, выпуск, лист
ОК-63	Кк-99	2	137.05	274.10	Лист 121
	БС-5	2	46.42	92.84	Лист 124
	Мк-5	1	28.46	28.46	ИИ-04-9 Вып. 1 л 64
	Мк-7	1	11.66	11.66	Вып. 1 "л. 66
	поз. 13	22	0,35	7.70	Вып. 1 "л. 19
	—	—	—	—	
			итого:	414.76	

Примечание

Армирование колонны выполнено в виде пространственного каркаса, собираемого из плоских каркасов с помощью контактной сварки в соответствии с СН-393-69 и ГОСТ 14098-68

ТК 1976	Объемный каркас ОК-63	Серия ИИ-04-2 Выпуск 22	Лист 100

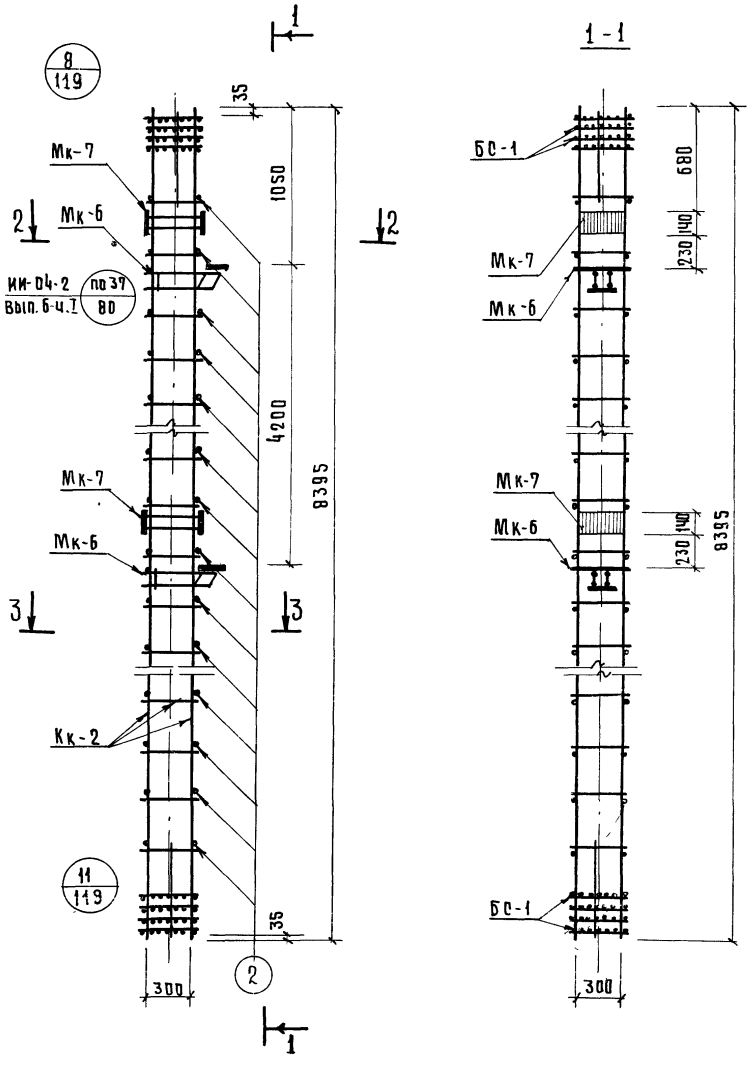

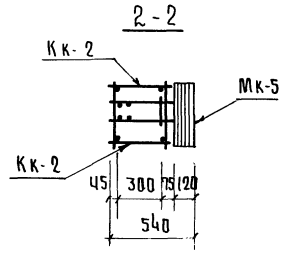

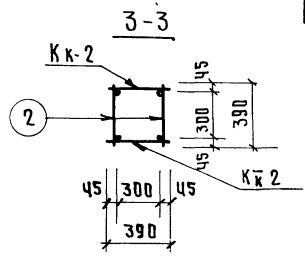

Спецификация марок арматурных изделий на ОК-64

Марка объемн. каркаса	Марка армат. изделия	Кол	Масса, кг одного издел.	Масса, кг всех издел.	N N серии, Выпуск лист
ОК-64	Кк 2	2	43.80	87.60	ИИ-04-9 Вып.1 л.4
	БС-1	2	4.48	8.96	лист 124
	Мк-6	2	19.93	39.86	ИИ-04-9 Вып.1. л.65
	Мк-7	2	11.66	23.32	ИИ-04-9 Вып.1 л.66
	поз.2	14	0.086	1.21	" Вып. 1 л. 19
			Итого:	160.95	

Примечание

Армирование колонны выполнено в виде пространственного каркаса, собираемого из плоских каркасов с помощью контактной сварки в соответствии с ОН-393-69 и ГОСТ 14098-68

ТК 1976	Объемный каркас ОК-64	Серия ИИ-04-2 Выпуск 22	Лист 101

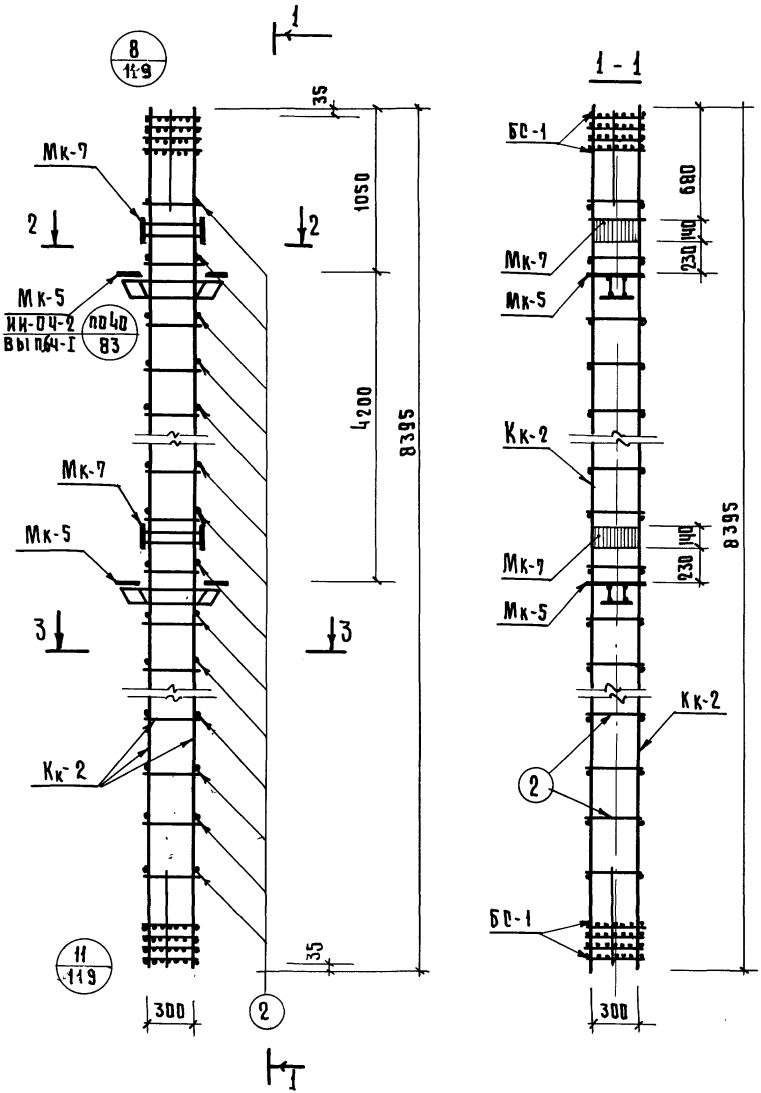

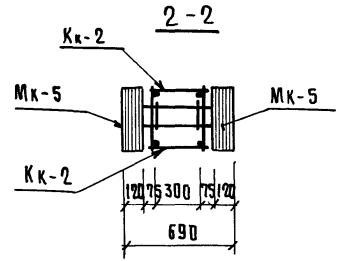

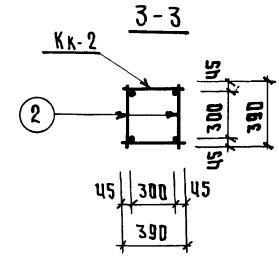

Спецификация марок арматурных изделий на ОК-65

Марка объемн. каркаса	Марка армат. изделия	Кол.	Масса, кг		NN серии, выпуск, лист
			одного издел.	всех издел.	
ОК-65	Кк-2	2	43.80	87.60	ИИ-04-9 Вып. 1 л. 4
	Бс-1	2	4.48	8.96	Лист 124
	Мк-5	2	28.46	56.92	ИИ-04-9 Вып. 1 л. 64
	Мк-7	2	11.66	23.32	— " — Вып. 1 л. 66
	поз.2	14	0.086	1.21	— " — Вып. 1 л. 19
			итого:	178.01	

Примечание

Армирование колонны выполнено в виде пространственного каркаса, собираемого из плоских каркасов с помощью контактной сварки в соответствии с СН-393-69 и ГОСТ 14098-68

Т.К. 1976	Объемный каркас ОК-65	Серия ИИ-04-2 Выпуск 22 Лист 102

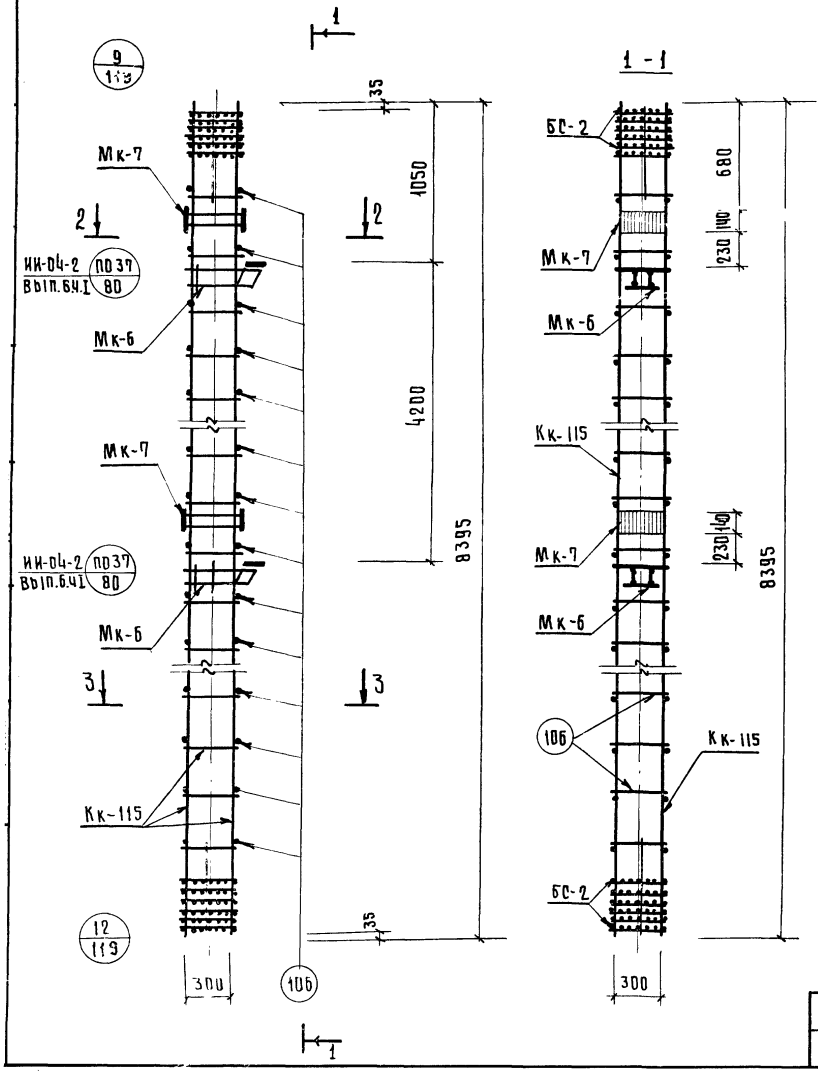

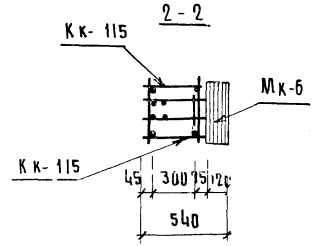

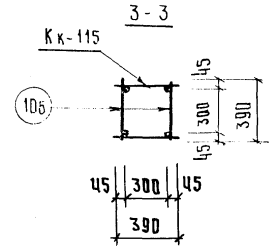

Спецификация марок арматурных изделий на ОК-66

Марка объемн. каркаса	Марка армат. изделия	Кол	Масса, кг одного издел.	Масса, кг всех издел.	NN серия, выпуск, лист
ОК-66	Кк-115	2	112.00	224.00	лист 120
	БС-2	2	10.84	21.68	лист 124
	Мк-7	2	11.66	23.32	ИИ-04-9 Вып.1 л. 66
	Мк-6	2	19.93	39.86	Вып. 1 л. 65
	поз. 106	50	0.24	12.00	лист 123
	—	—	—	—	
			итого	320.86	

Примечание

Армирование колонны выполнено в виде пространственного каркаса, собираемого из плоских каркасов с помощью контактной сварки в соответствии с СН-393-69 и ГОСТ 14098-68

ТК 1976	Объемный каркас ОК-66	Серия ИИ-04-2 Выпуск 22 Лист 103

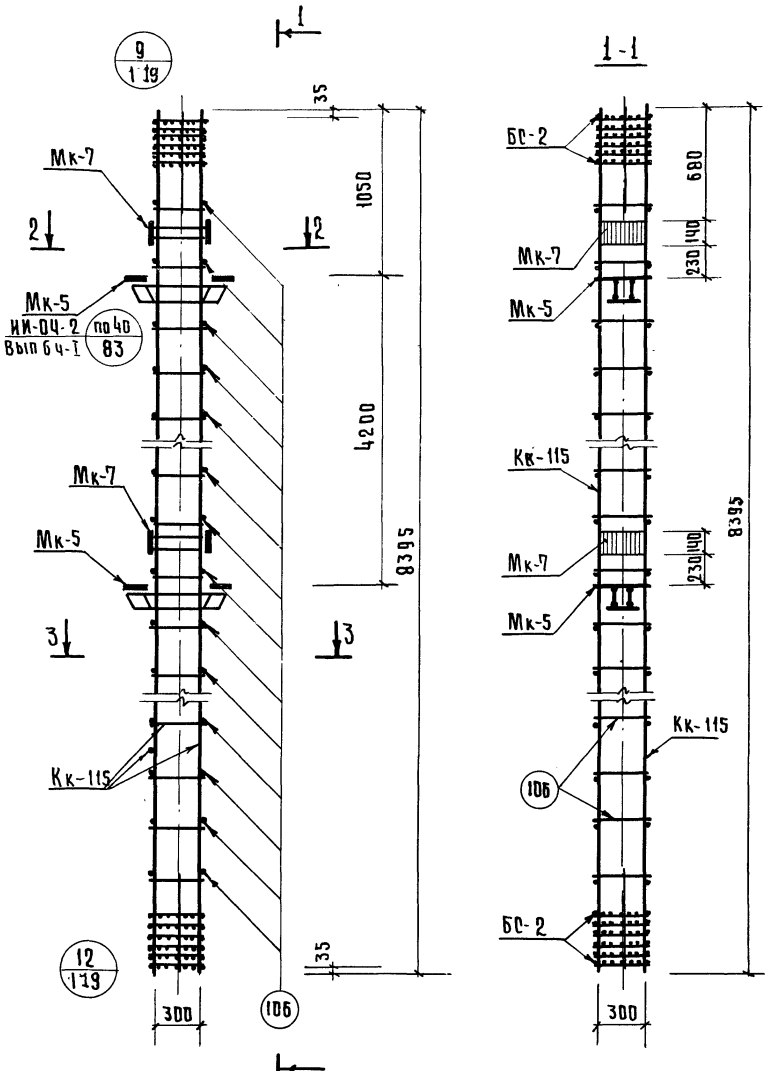

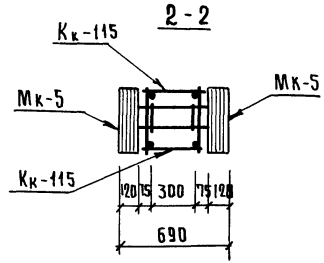

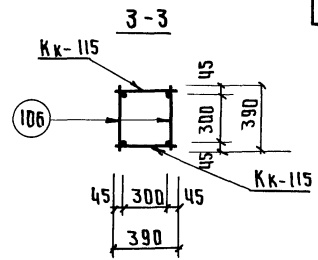

Спецификация марок арматурных изделий на ОК-67

Марка объемн. каркаса	Марка армат. изделия	Кол	Масса, кг одного издел.	Масса, кг всех издел.	NN серии, выпуск лист
ОК-67	Кк-115	2	112.00	224.0	лист 120
	Бс-2	2	10.84	21.68	лист 124
	Мк-5	2	28.46	56.92	ИИ-04-9 Вып. 1 л. 64
	Мк-7	2	11.66	23.32	" Вып. 1 л. 66
	Поз 106	50	0.24	12.0	лист 123
			итого:	337.92	

ПРИМЕЧАНИЕ

Армирование колонны выполнено в виде пространственного каркаса, собираемого из плоских каркасов с помощью контактной сварки в соответствии с СН-393-69 и ГОСТ 14098-68

ТК 1976	Объемный каркас ОК-67	Серия ИИ-04-2 Выпуск 22 Лист 104

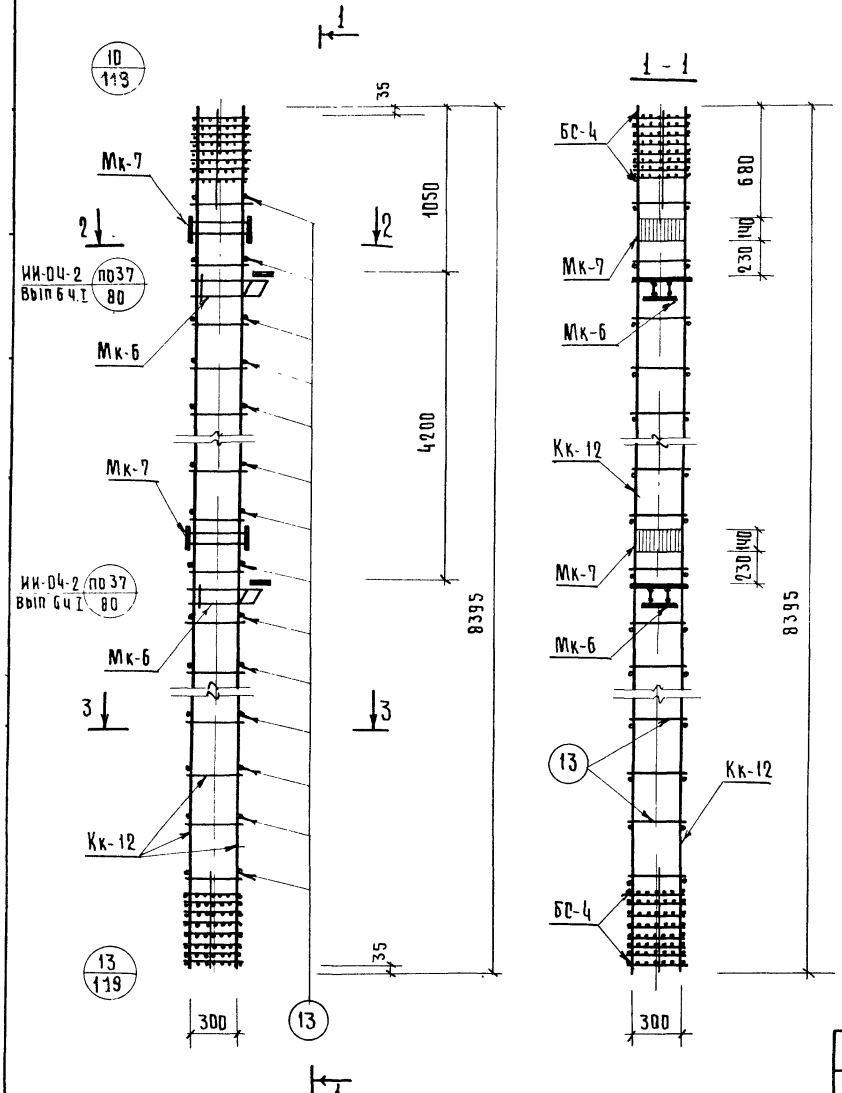

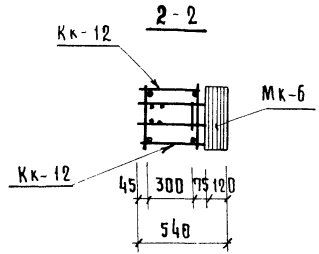

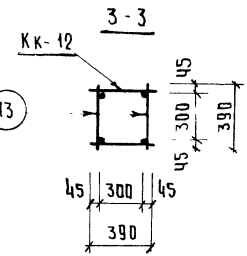

Спецификация марок арматурных изделий на ОК-68

Марка объемн. каркаса	Марка армат. изделия	Кол.	Масса, кг одного издел.	Масса, кг всех издел.	NN серия, выпуск, лист
ОК-68	Кк-12	2	174.47	348.94	ИИ-04-9 Вып-1 л 5
	БС-4	2	34.86	69.72	лист 124
	Мк-7	2	11.66	23.32	ИИ-04-9 Вып 1 л 66
	Мк-6	2	19.93	39.86	Вып 1 л 65
	поз 13	50	0.35	17.50	Вып 1 л 19
	—	—	—	—	
			итого	499.34	

Примечание

Армирование колонны выполнено в виде пространственного каркаса, собираемого из плоских каркасов с помощью контактной сварки в соответствии с СН-393-69 и ГОСТ 14098-68

ТК 1976	Объемный каркас ОК-68	Серия ИИ-04-2 Выпуск 22 Лист 105

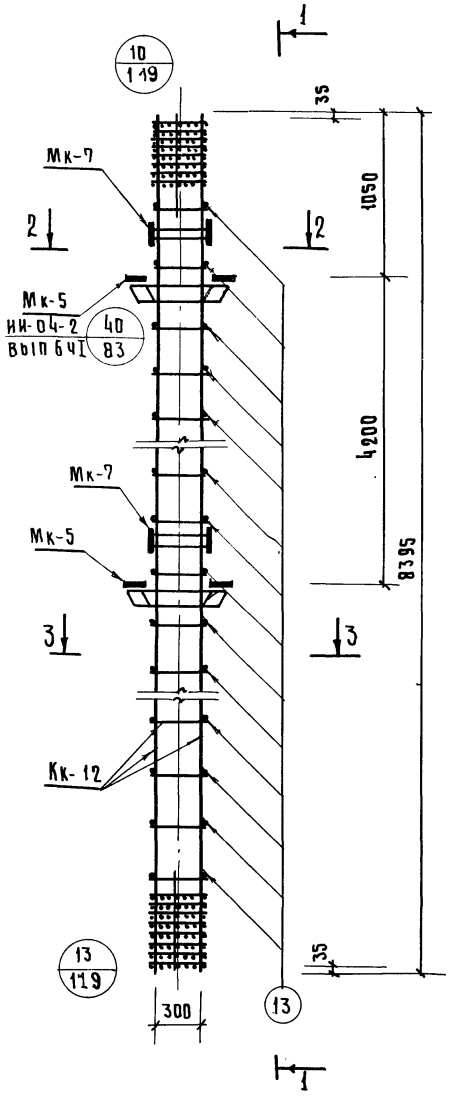

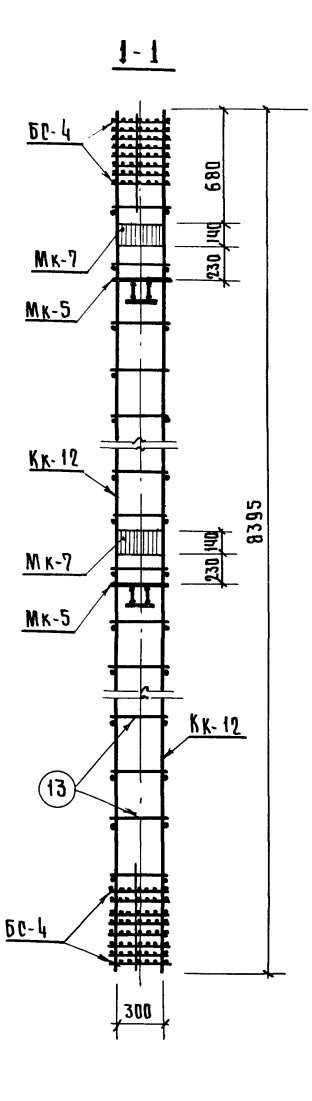

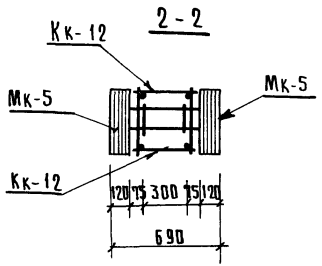

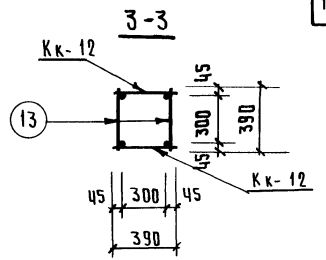

Спецификация марок арматурных изделий на ОК-69

Марка объемн. каркаса	Марка армат. изделия	Кол.	Масса, кг одного издел.	Масса, кг всех издел.	N N серии, выпуск лист
ОК-69	Кк-12	2	174.47	348.94	ИИ-04-9 Вып. 1 л. 5
	БС-4	2	34.86	69.72	Лист 124
	Мк-5	2	28.46	56.92	ИИ-04-9 Вып. 1 л. 64
	Мк-7	2	11.66	23.32	" Вып 1 л 66
	Поз.13	50	0.35	17.5	" Вып. 1 л. 19
			Итого	516.40	

Примечание.

Армирование колонны выполнено в виде пространственного каркаса, собираемого из плоских каркасов с помощью контактной сварки в соответствии с СН-393-69 и ГОСТ 14098-68

ТК 1976	Объемный каркас ОК-69	Серия ИИ-04-2 Выпуск 22 Лист 106

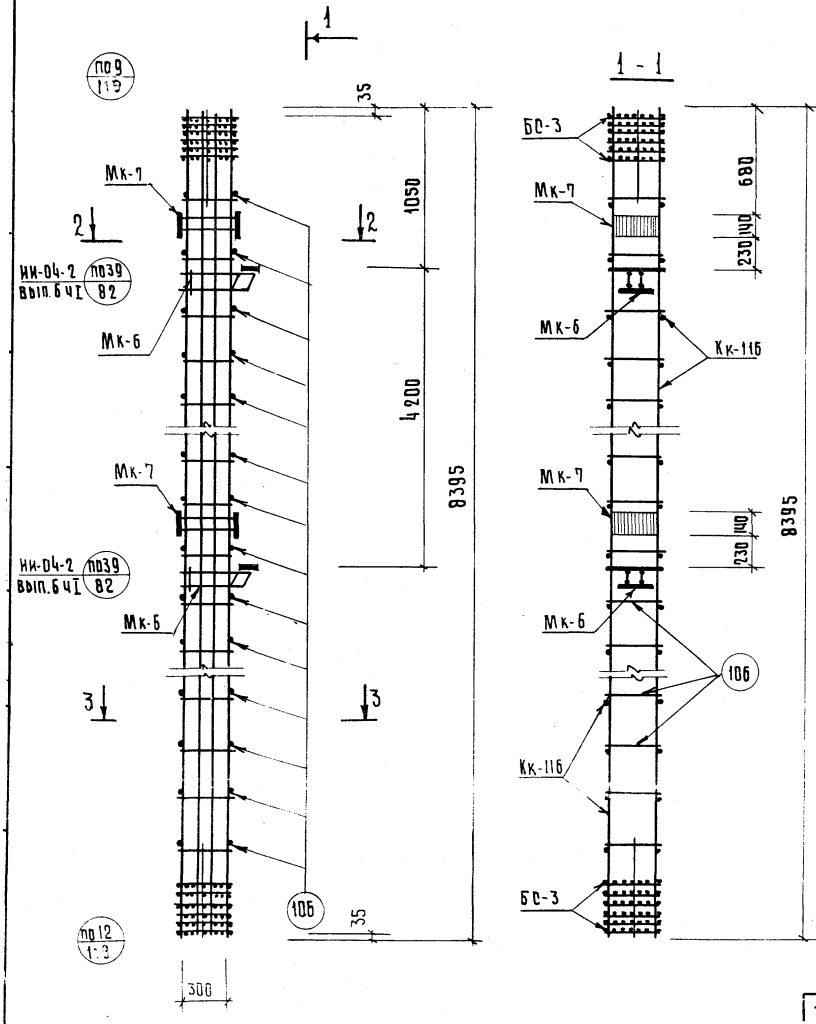

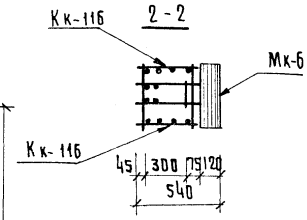

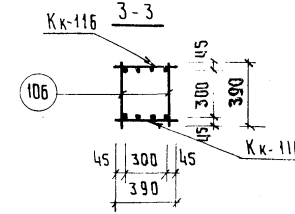

Спецификация марок арматурных изделий на ОК-70

Марка объемн. каркаса	Марка армат. изделия	Кол.	Масса, кг одного издел.	Масса, кг всех издел.	N N серии, выпуск лист
ОК-70	Кк-116	2	217.2	434.4	лист 121
	БС-3	2	33.22	66.44	лист 124
	Мк-6	2	19.93	39.86	Ии-04-9 вып 1 л.65
	Мк-7	2	11.66	23.32	" Вып. 1 л.66
	Поз.106	50	0.24	12.0	лист 123
			Итого:	576.02	

Примечание.

Армирование колонны выполнено в виде пространственного каркаса, собираемого из плоских каркасов с помощью контактной сварки в соответствии с СН-393-69 и ГОСТ 14098-68

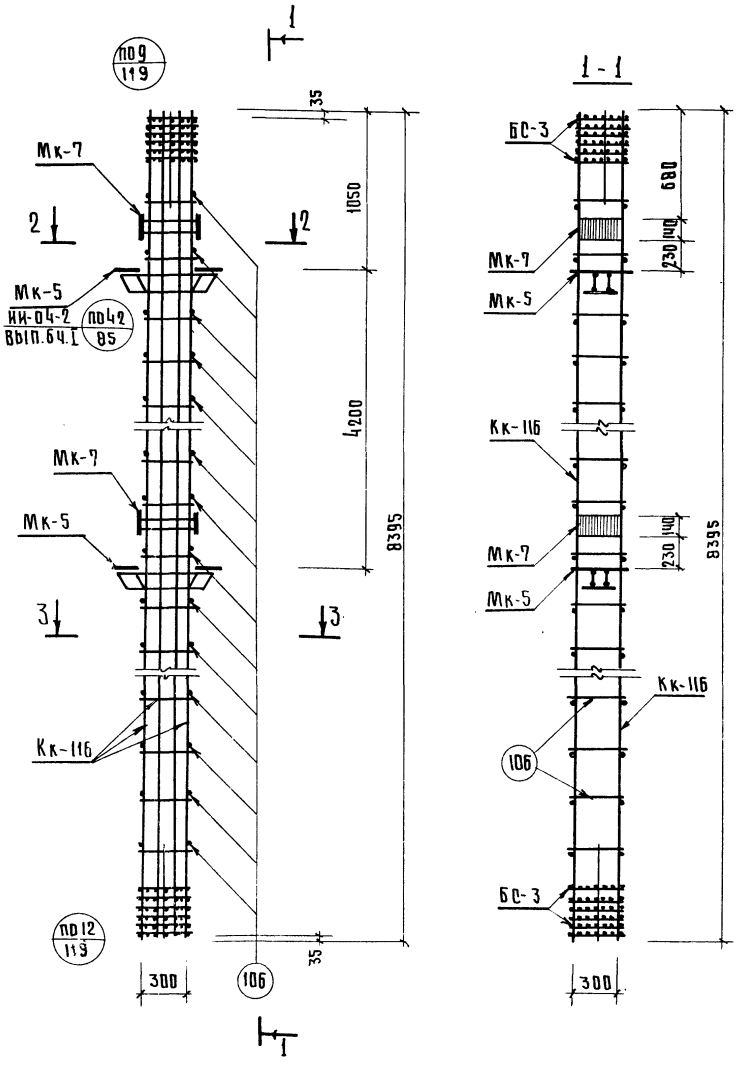

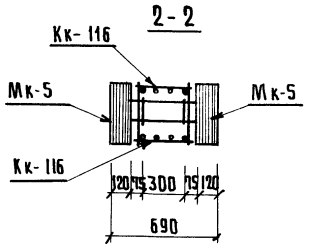

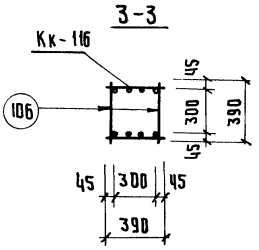

Спецификация марок арматурных изделий на ОК-71

Марка объемн. каркаса	Марка армат. изделия	Кол.	Масса, кг		NN-серия, выпуск, лист
			одного издел.	всех издел.	
ОК-71	Кк-116	2	217.2	434.4	лист 121
	БС-3	2	33.22	66.44	лист 124
	Мк-5	2	28.46	56.92	ИИ-04-9 вып. 1 л. 64
	Мк-7	2	11.66	23.32	" вып. 1 л 66
	ПОЗ 106	50	0.24	12.00	лист 123
			Итого:	593.08	

Примечание

Армирование колонны выполнено в виде пространственного каркаса, собираемого из плоских каркасов с помощью контактной сварки в соответствии с СН-393-69 и ГОСТ 14098-68

ТК 1976	Объемный каркас ОК-71	Серия ИИ-04-2 Выпуск 22	Лист 108

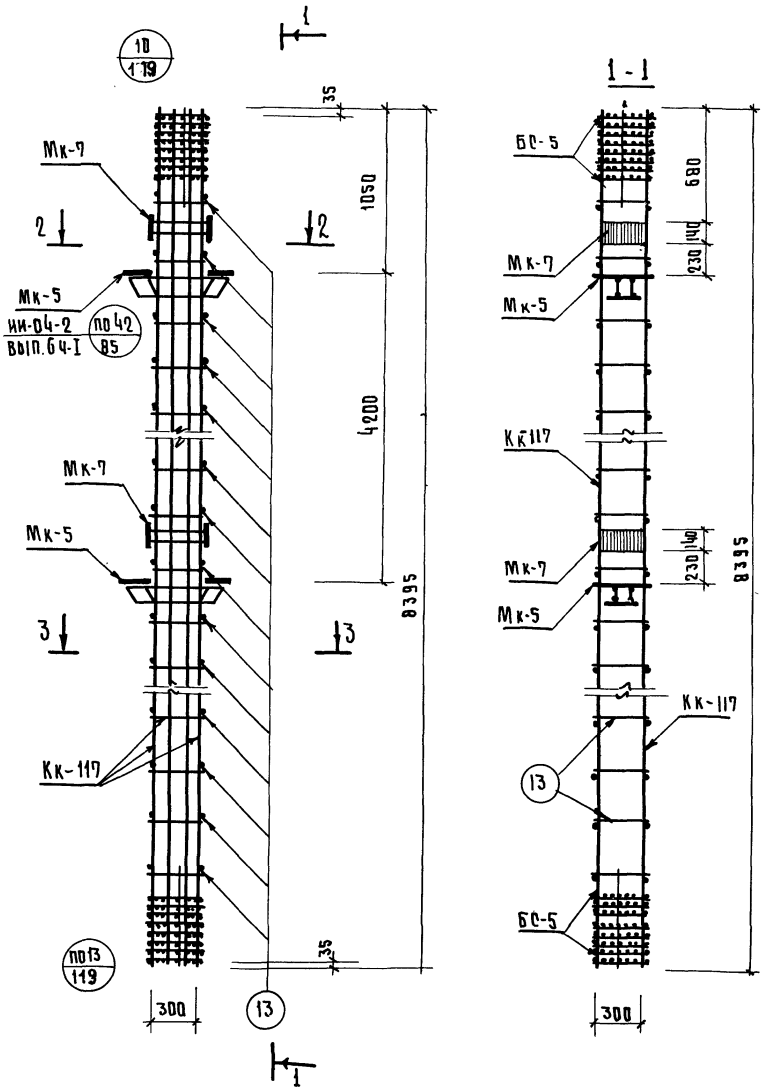

Спецификация марок арматурных изделий на ОК-72					
Марка объемн. каркаса	Марка армат. изделия	Кол.	Масса, кг		NN-серия, выпуск, лист
			одного издел.	всех издел.	
ОК-72	Кк-117	2	275.75	551.50	Лист 121
	БС-5	2	46.42	92.84	Лист 124
	Мк-5	2	28.46	56.92	ИИ-04-9 Вып.1 л. 64
	Мк-7	2	11.66	23.32	Вып.1 л. 66
	Поз. 13	50	0.35	17.50	Вып.1 л. 19
			Итого:	942.08	

Примечание

Армирование колонны выполнено в виде пространственного каркаса, собираемого из плоских каркасов с помощью контактной сварки в соответствии с СН-393-69 и ГОСТ 14098-68

ТК 1976	Объемный каркас ОК-72	Серия ИИ-04-2 Выпуск 22 Лист 109

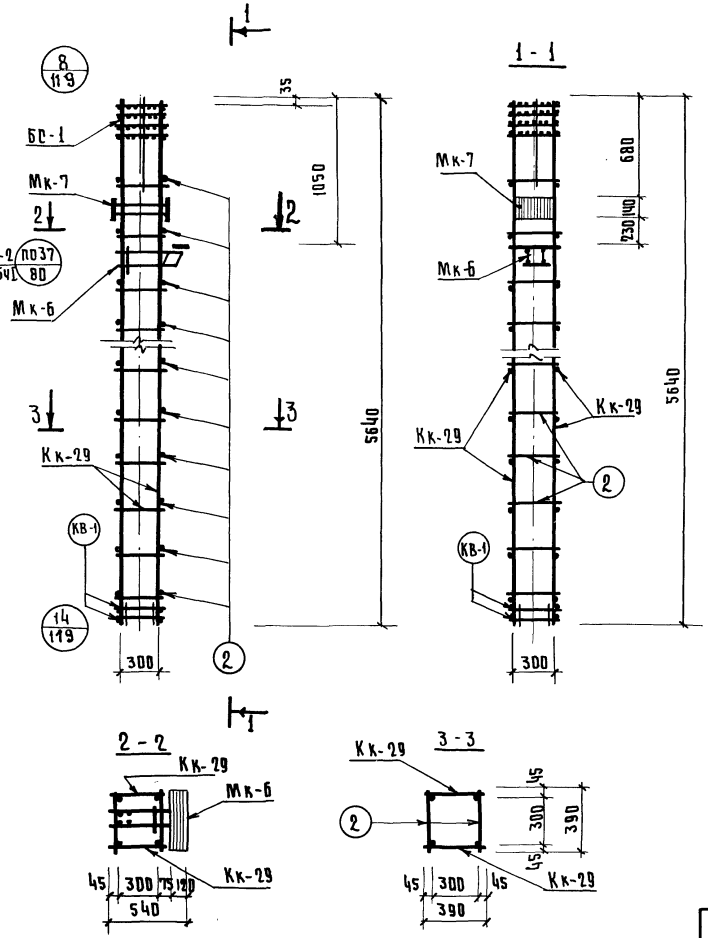

Спецификация марок арматурных изделий на ОК-73

Марка объемн. каркаса	Марка армат. изделий	Кол.	Масса, кг одного издел.	Масса, кг всех издел.	N N серии, выпуск, лист
ОК-73	Кк-29	2	29.4	58.8	ИИ-04-9 Вып. 1 л. 8
	БС-1	1	4.48	4.48	Лист 124
	Мк-6	1	19.93	19.93	ИИ-04-9 Вып. 1 л. 65
	Мк-7	1	11.66	11.66	" Вып. 1 л. 66
	поз. 2	36	0.086	3.1	" Вып. 1 л. 19
	КВ-1	4	2.86	11.44	Лист 123
			Итого:	109.41	

Примечание

Армирование колонны выполнено в виде пространственного каркаса, собираемого из плоских каркасов с помощью контактной сварки в соответствии с СН-393-69 и ГОСТ 14098-68

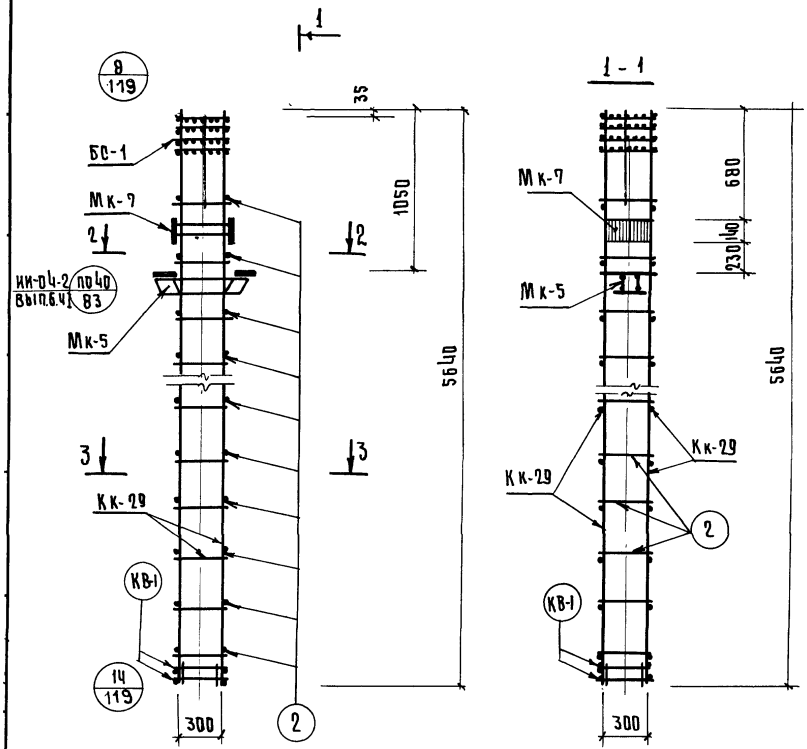

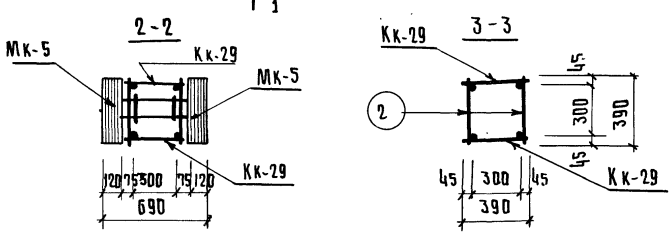

Спецификация марок арматурных изделий на ОК-74

Марка объемн. каркаса	Марка армат. изделия	Кол.	Масса, кг одного издел.	Масса, кг всех издел.	N N серии, выпуск, лист
ОК-74	Кк-29	2	29.4	58.8	ИИ-04-9 Вып.1. л.8
	БС-1	1	4.48	4.48	лист 124
	Мк-5	1	28.46	28.46	ИИ-04-9 Вып.1 л.64
	Мк-7	1	11.66	11.66	" Вып. 1 л. 66
	поз.2	36	0.086	3.10	" Вып. 1 л. 19
	КВ-1	4	2.86	11.44	лист 123
			итого:	117.94	

Примечание

Армирование колонны выполнено в виде пространственного каркаса, собираемого из плоских каркасов с помощью контактной сварки в соответствии с СН-393-69 и ГОСТ 14098-68

ТК 1976	Объемный каркас ОК-74	Серия ИИ-04-2 Выпуск 22	Лист 111

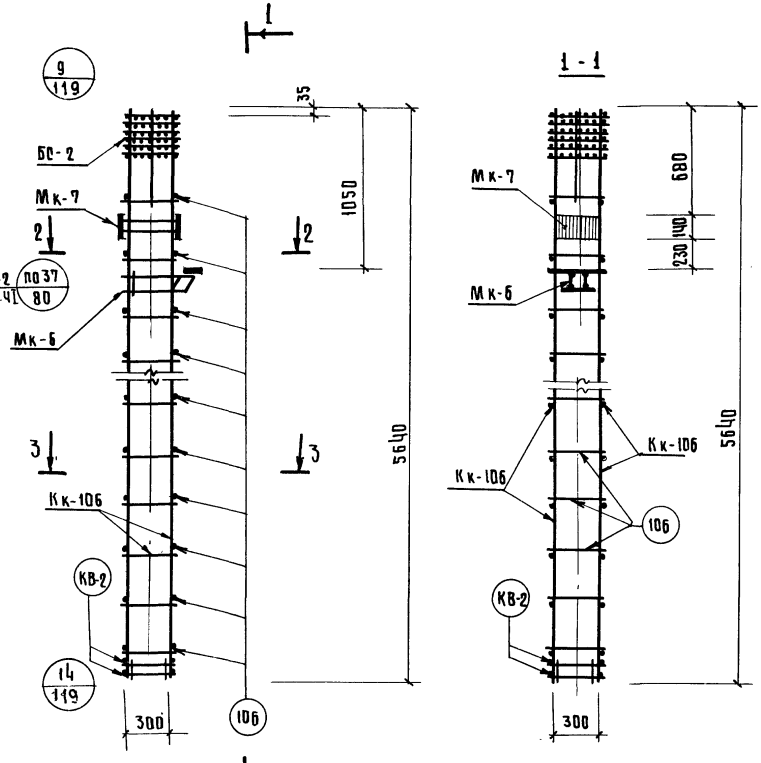

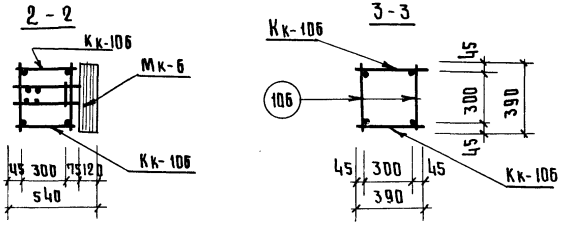

Спецификация марок арматурных изделий на ОК-75

Марка объемн. каркаса	Марка армат. изделия	Кол.	Масса, кг одного изд.	Масса, кг всех изд.	N N серии, выпуск, лист
ОК-75	Кк-106	2	75.28	150.56	лист 122
	БС-2	1	10.84	10.84	лист 124
	Мк-6	1	19.93	19.93	ИИ-04-9 вып. 1 л. 65
	Мк-7	1	11.66	11.66	вып. 1 л. 66
	поз.106	34	0.24	8.16	лист 123
	КВ-2	4	2.86	11.44	лист 123
			итого	212.59	

Примечание

Армирование колонны выполнено в виде пространственного каркаса, собираемого из плоских каркасов с помощью контактной сварки в соответствии с ОН-393-69 и ГОСТ 14098-68

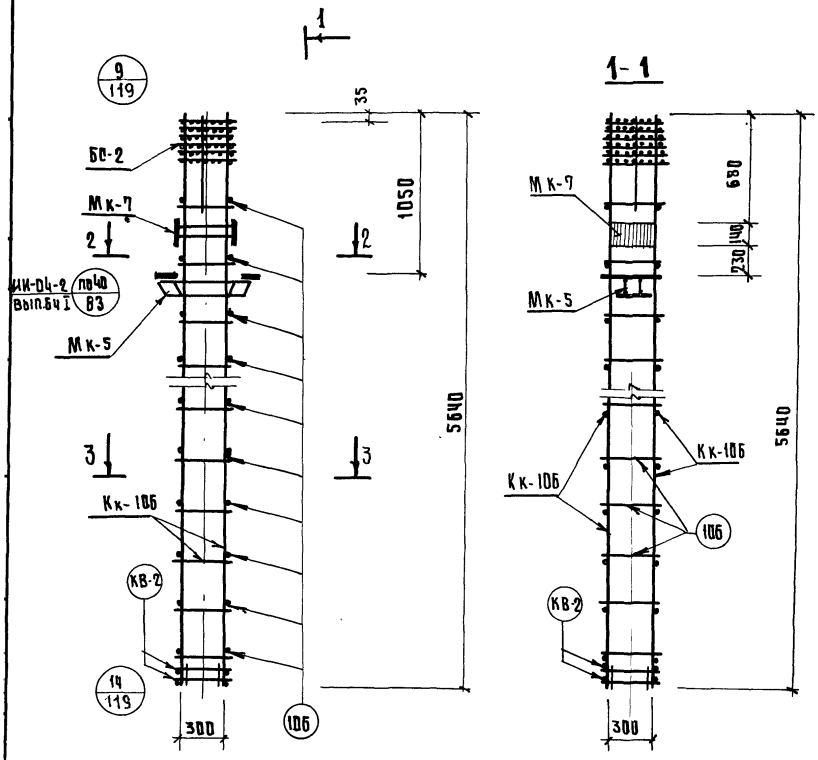

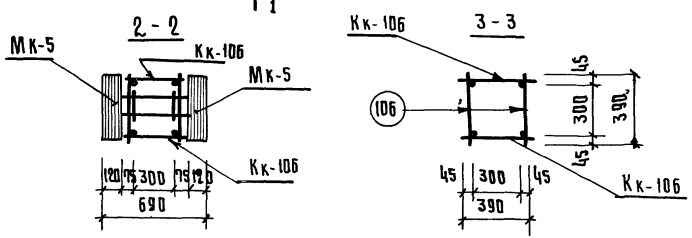

Спецификация марок арматурных изделий на ОК-76					
Марка объемн. каркаса	Марка арматурных изделий	Кол.	Масса, кг		NN серии, выпуск, лист
			одного издел.	всех издел	
ОК-76	Кк-10б	2	75.28	150.56	лист 122
	БС-2	1	10.94	10.84	лист 124
	Мк-5	1	28.46	2846	ИИ-04-9 Вып. 1 л. 64
	Мк-7	1	11.66	11.66	Вып. 1 л. 66
	поз. 10б	34	0.24	8.16	лист 123
	КВ-2	4	2.86	11.44	лист 123
			Итого:	221.12	

Примечание

Армирование колонны выполнено в виде пространственного каркаса собираемого из плоских каркасов с помощью контактной сварки в соответствии с СН-393-69 и ГОСТ 14098-68

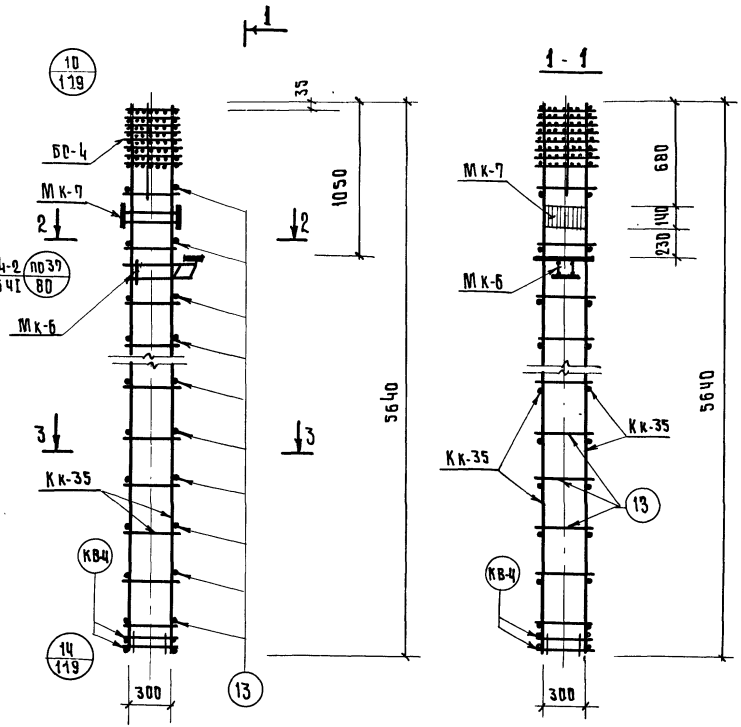

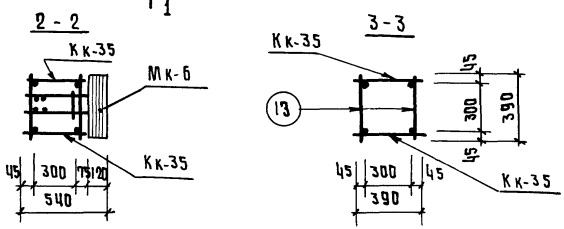

Спецификация марок арматурных изделий на ОК-77					
Марка объемн. каркаса	Марка армат. изделия	Кол.	Масса, кг		NN серии, выпуск, лист
			одного изд.	всех изд.	
ОК-77	Кк-35	2	117.28	234.56	ИИ-04-9 вып. 1 л. 9
	БС-4	1	34.86	34.86	лист 124
	Мк-5	1	19.93	19.93	ИИ-04-9 Вып. 1 л. 65
	Мк-7	1	11.66	11.66	Вып. 1 " л. 66
	поз. 13	34	0.35	11.90	Вып. 1 " л. 19
	КВ-4	4	2.86	11.44	лист 123
			итого:	324.35	

Примечание

Армирование колонны выполнено в виде пространственного каркаса, собираемого из плоских каркасов с помощью контактной сварки в соответствии с СН-393-69 и ГОСТ 14098-68

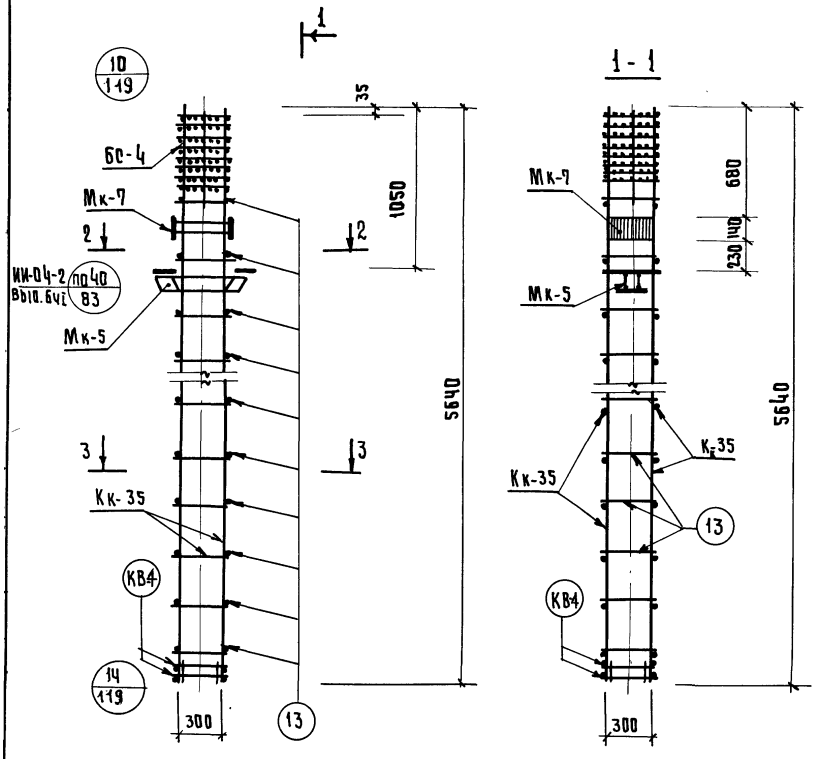

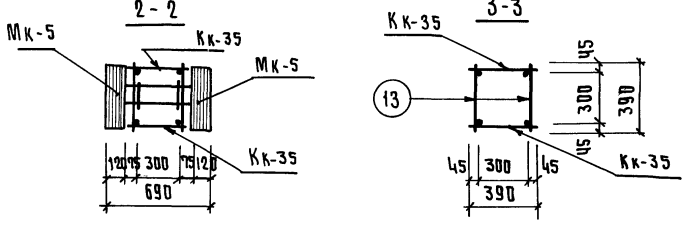

Спецификация марок арматурных изделий на ОК-78					
Марка объемн. каркаса	Марка армат. изделия	Кол.	Масса, кг		ИИ серии, выпуск, лист
			одного издел.	всех издел.	
ОК-78	Кк-35	2	117.28	234.56	ИИ-04-9 Вып. 1 л.9
	Бс-4	1	34.86	34.86	лист 124
	Мк-5	1	28.46	28.46	ИИ-04-9 Вып. 1 л.64
	Мк-7	1	11.66	11.66	Вып. 1 л 66
	поз.13	34	0.35	11.90	Вып. 1 л. 19
	КВ-4	4	2.86	11.44	лист 123
			итого	332.88	

Примечание

Армирование колонны выполнено в виде пространственного каркаса собираемого из плоских каркасов с помощью контактной сварки в соответствии с СН-393-69 и ГОСТ 14098-68

ТК 1976	Объемный каркас ОК-78	Серия ИИ-04-2 Выпуск 22 Лист 115

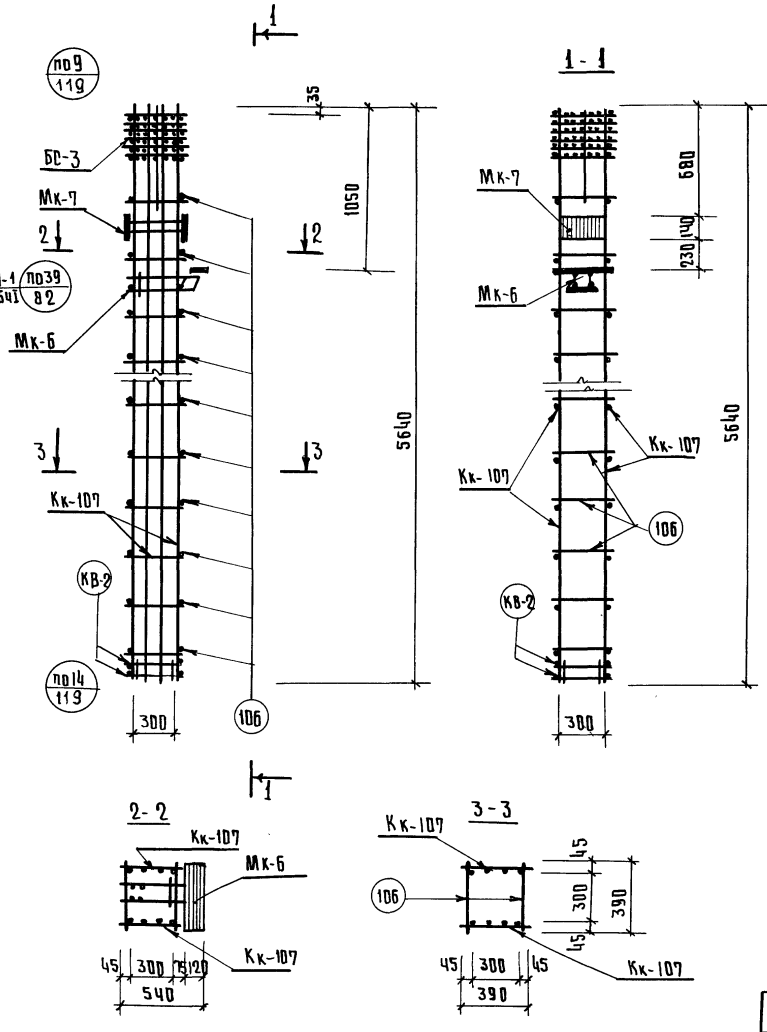

Спецификация марок арматурных изделий на ОК-79

Марка объемн. каркаса	Марка армат. изделия	Кол.	Масса, кг одного издел	Масса, кг всех издел	N N серии, выпуск, лист
ОК-79	Кк-107	2	146.08	292.16	Лист 122
	БС-3	1	33.22	33.22	Лист 124
	Мк-6	1	19.93	19.93	ИИ-04-9 Вып. 1 л. 65
	Мк-7	1	11.66	11.66	ИИ-04-9 Вып. 1 л. 66
	поз. 106	34	0.24	8.16	Лист 123
	КВ-2	4	2.86	11.44	Лист 123
			Итого:	376.57	

Примечание

Армирование колонны выполнено в виде пространственного каркаса, собираемого из плоских каркасов с помощью контактной сварки в соответствии с СН-393-69 и ГОСТ 14098-68

ТК 1976	Объемный каркас ОК-79	Серия ИИ-04-2	Выпуск 22	Лист 116

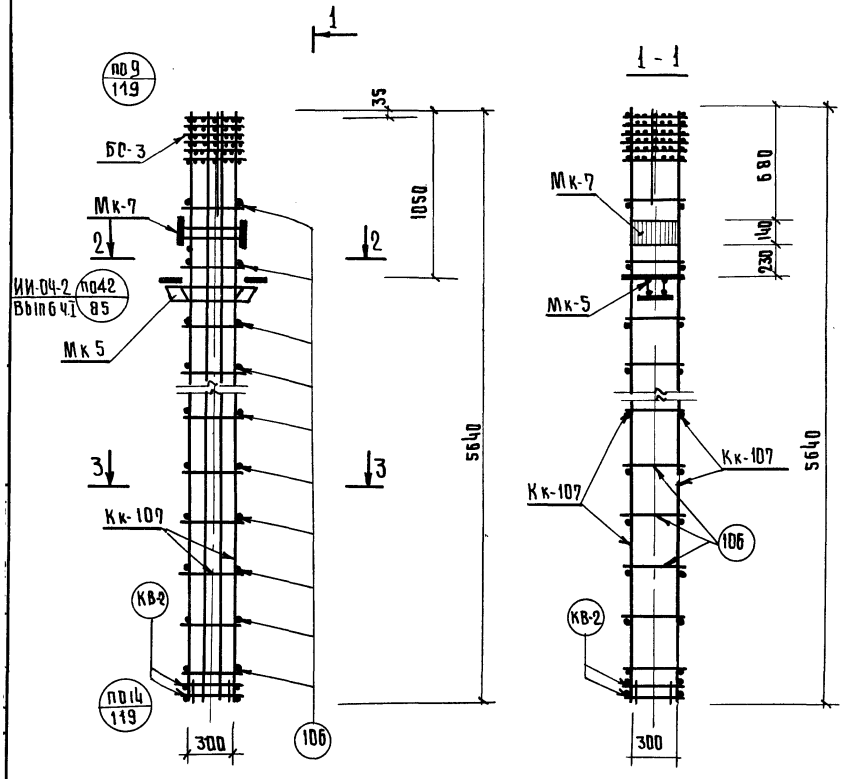

Спецификация марок арматурных изделий на ОК-80					
Марка объемн. каркаса	Марка армат. изделий	Кол.	Масса, кг одного издел.	Масса, кг всех издел.	NN серия, выпуск, лист
ОК-80	Кк-107	2	146.08	292.16	Лист 122
	БС-3	1	33.22	33.22	Лист 124
	Мк-5	1	28.46	28.46	ИИ-04-9 Вып. 1 л. 64
	Мк-7	1	11.66	11.66	Вып. 1 л. 66
	Поз. 106	34	0.24	8.16	Лист 123
	Кв-2	4	2.86	11.44	Лист 123
			Итого:	385.10	

Примечание

Армирование колонны выполнено в виде пространственного каркаса, собираемого из плоских каркасов с помощью контактной сварки в соответствии с СН-393-69 и ГОСТ 14098-68

ТК 1976	Объемный каркас ОК-80	Серия ИИ-04-2	
		Выпуск 22	Лист 117

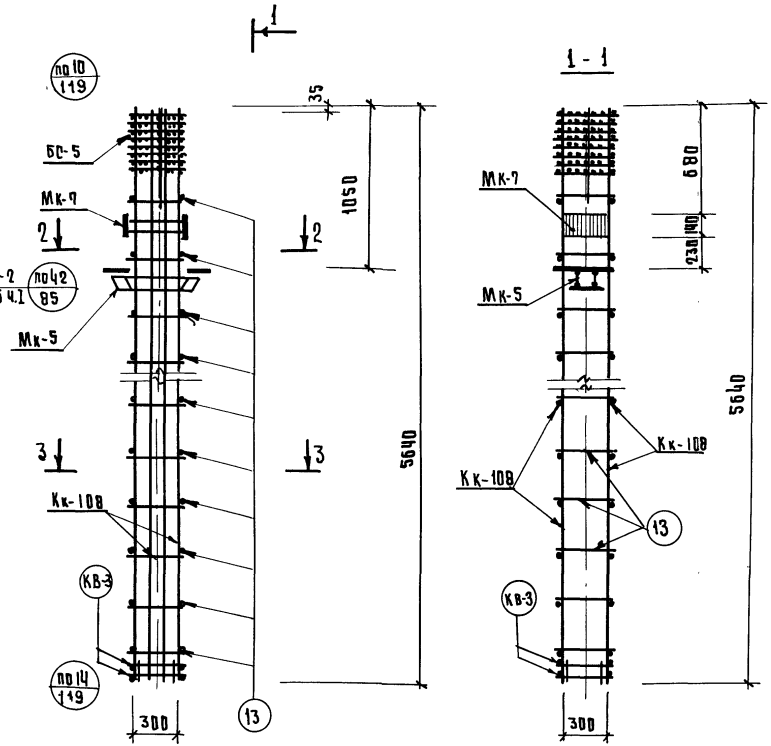

Спецификация марок арматурных изделий на ОК-81					
Марка объемн. каркаса	Марка армат. изделия	Кол.	Масса, кг		NN серии, выпуск, лист
			одного издел.	всех издел.	
ОК-81	Кк-108	2	185.95	371.5	Лист 122
	БС-5	1	46.42	46.42	Лист 124
	Мк-5	1	28.46	28.46	ИИ-04-9 Вып. 1 л. 64
	Мк-7	1	11.66	11.66	" Вып. 1 л. 66
	поз. 13	34	0.35	11.90	" Вып. 1 л. 19
	КВ-3	4	2.86	11.44	Лист 123
			итого:	481.38	

Примечание

Армирование колонны выполнено в виде пространственного каркаса, собираемого из плоских каркасов с помощью контактной сварки в соответствии с ОН-393-69 и ГОСТ 14098-68

8

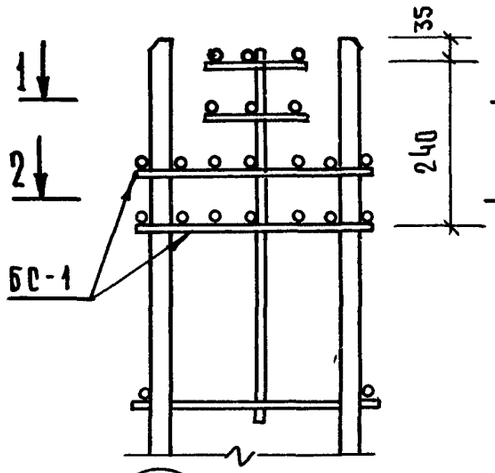

9

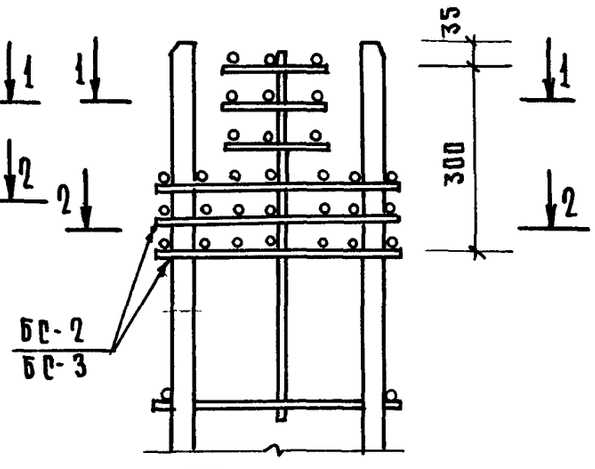

10

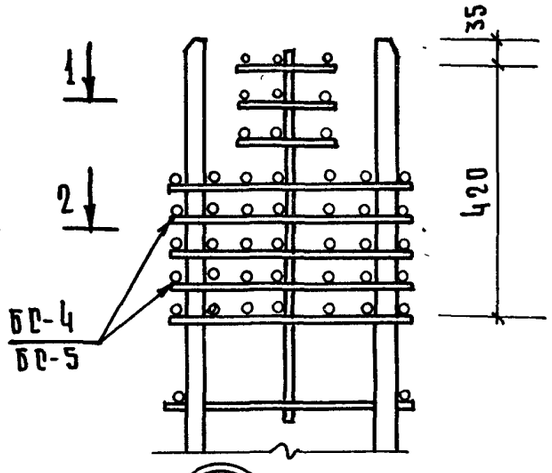

14

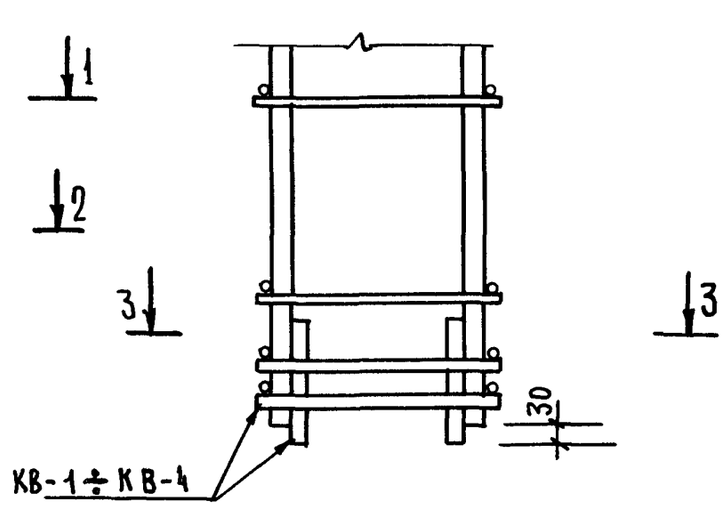

3 - 3

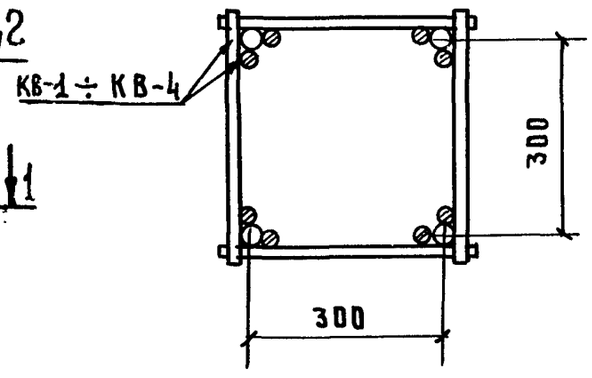

11

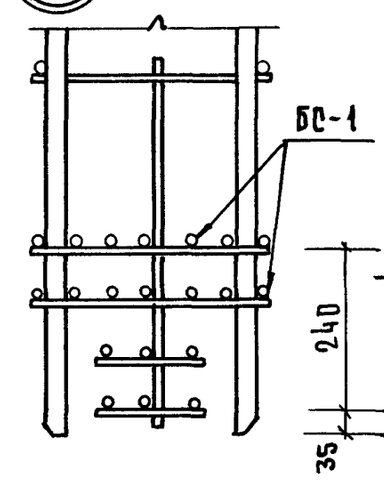

12

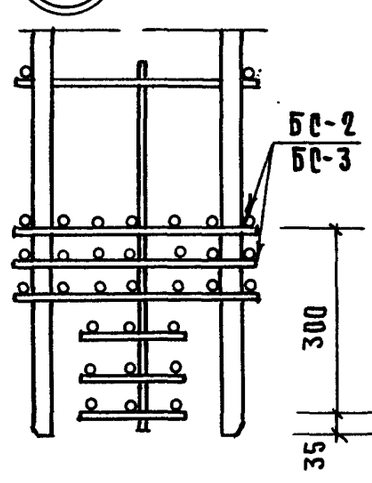

13

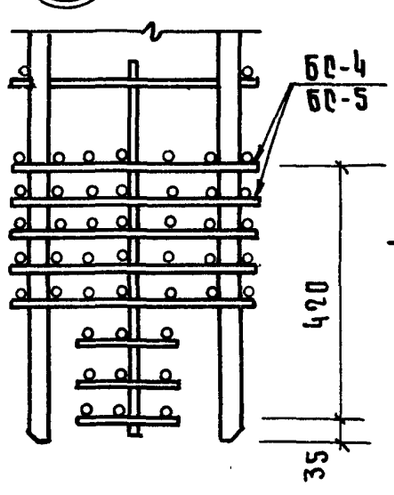

1 - 1

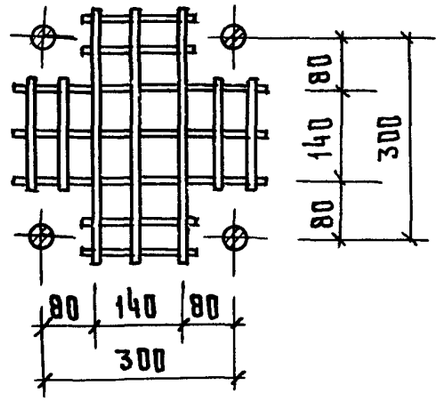

2 - 2

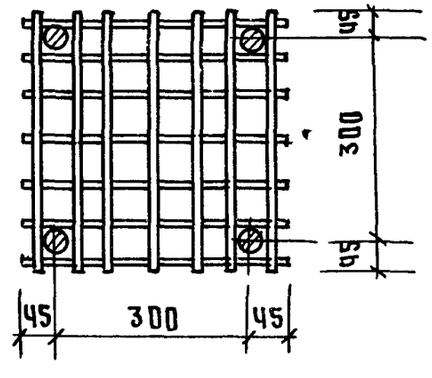

ТК 1976	Узлы 8; 9; 10; 11; 12; 13; 14	Серия ИИ-04-2	Выпуск 22	Лист 119

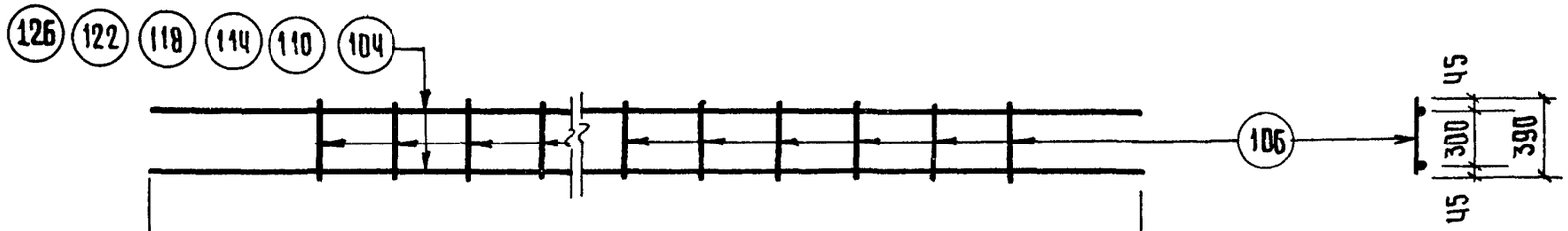

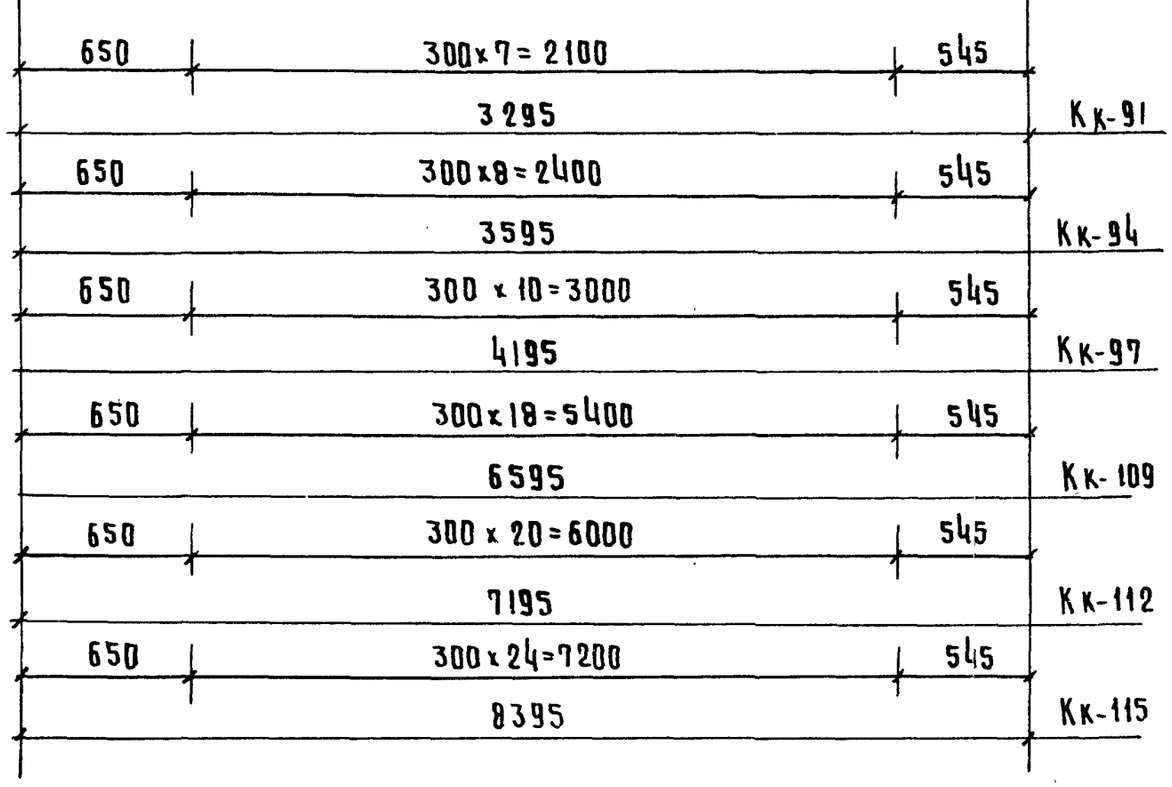

Марка изделия	NN поз.	Сечение мм	Длина мм	Кол.	Масса, кг		
					позиц.	всех	изделия
Кк-91	104	Ф32 А III	3295	2	20.8	41.6	43.52
	106	Ф10 А I	390	8	0.24	1.92	
Кк-94	110	Ф32 А III	3595	2	22.7	45.4	47.56
	106	Ф10 А I	390	9	0.24	2,16	
Кк-97	114	Ф32 А III	4195	2	26.4	52.8	55.44
	106	Ф10 А I	390	11	0.24	2.64	
Кк-109	118	Ф32 А III	6595	2	41.6	83.2	87.96
	106	Ф10 А I	390	19	0.24	4.56	
Кк-112	122	Ф32 А III	7195	2	45.4	90.8	95.84
	106	Ф10 А I	390	21	0.24	5.04	
Кк-115	126	Ф32 А III	8395	2	53.0	106.0	112.00
	106	Ф10 А I	390	25	0.24	6.00	

ТК 1976	Плоские каркасы Кк-91; Кк-94; Кк-97; Кк-109; Кк-112; Кк-115	Серия ИИ-04-2 Выпуск 22 / Лист 120

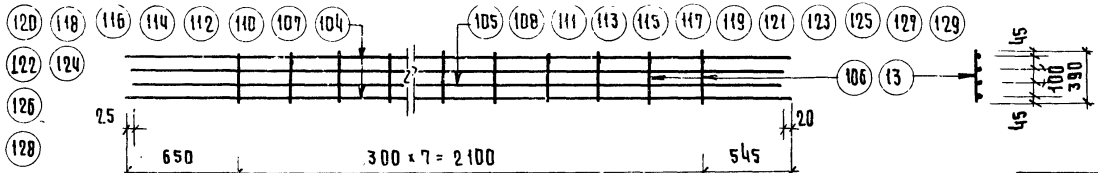

650 | 300 x 7 = 2100 | 545
3295 — Кк-92

650 | 300 x 7 = 2100 | 545
3295 — Кк-93

650 | 300 x 8 = 2400 | 545
3595 — Кк-95

650 | 300 x 8 = 2400 | 545
3595 — Кк-96

650 | 300 x 10 = 3000 | 545
4195 — Кк-98

650 | 300 x 10 = 3000 | 545
4195 — Кк-99

650 | 300 x 18 = 5400 | 545
6595 — Кк-110

650 | 300 x 18 = 5400 | 545
6595 — Кк-111

650 | 300 x 20 = 6000 | 545
7195 — Кк-113

650 | 300 x 20 = 6000 | 545
7195 — Кк-114

650 | 300 x 24 = 7200 | 545
8395 — Кк-116

650 | 300 x 24 = 7200 | 545
8395 — Кк-117

Марка изделия	NN поз.	Сечение мм	Длина мм	Кол.	Масса, кг позиц.	Масса, кг всех	Масса, кг изделия
Кк-92	104	Ф32 А III	3295	2	20.8	41.6	84.52
	105	Ф32 А III	3250	2	20.5	41.0	
	106	Ф10 А I	390	8	0.24	1.92	
Кк-93	107	Ф36 А III	3295	2	26.3	52.6	107.4
	108	Ф36 А III	3250	2	26.0	52.0	
	13	Ф12 А I	390	8	0.35	2.80	
Кк-95	110	Ф32 А III	3595	2	22.7	45.4	92.36
	111	Ф32 А III	3550	2	22.4	44.8	
	106	Ф10 А I	390	9	0.24	2.16	
Кк-96	112	Ф36 А III	3595	2	28.7	57.4	117.35
	113	Ф36 А III	3550	2	28.4	56.8	
	13	Ф12 А I	390	9	0.35	3.15	
Кк-98	114	Ф32 А III	4195	2	26.4	52.8	107.84
	115	Ф32 А III	4150	2	26.2	52.4	
	106	Ф10 А I	390	11	0.24	2.64	
Кк-99	116	Ф36 А III	4195	2	33.5	67.0	137.05
	117	Ф36 А III	4150	2	33.1	66.2	
	13	Ф12 А I	390	11	0.35	3.85	
Кк-110	118	Ф32 А III	6595	2	41.6	83.2	170.56
	119	Ф32 А III	6550	2	41.4	82.8	
	106	Ф10 А I	390	19	0.24	4.56	
Кк-111	120	Ф36 А III	6595	2	52.6	105.2	216.65
	121	Ф36 А III	6550	2	52.4	104.8	
	13	Ф12 А I	390	19	0.35	6.65	
Кк-113	122	Ф32 А III	7195	2	45.4	90.8	186.04
	123	Ф32 А III	7150	2	45.1	90.2	
	106	Ф10 А I	390	21	0.24	5.04	
Кк-114	124	Ф36 А III	7195	2	57.5	115.0	236.35
	125	Ф36 А III	7150	2	57.0	114.0	
	13	Ф12 А I	390	21	0.35	7.35	
Кк-116	126	Ф32 А III	8395	2	53.0	106.0	217.2
	127	Ф32 А III	8350	2	52.6	105.2	
	106	Ф10 А I	390	25	0.24	6.00	
Кк-117	128	Ф36 А III	8395	2	67.0	134.0	275.75
	129	Ф36 А III	8350	2	66.5	133.0	
	13	Ф12 А I	390	25	0.35	8.75	

ТК 1976

Плоские каркасы
Кк-92; Кк-93; Кк-95; Кк-96, Кк-98; Кк-99; Кк-110; Кк-111; Кк-113; Кк-114; Кк-116; Кк-117

Серия ИИ-04-2
Выпуск 22 | Лист 121

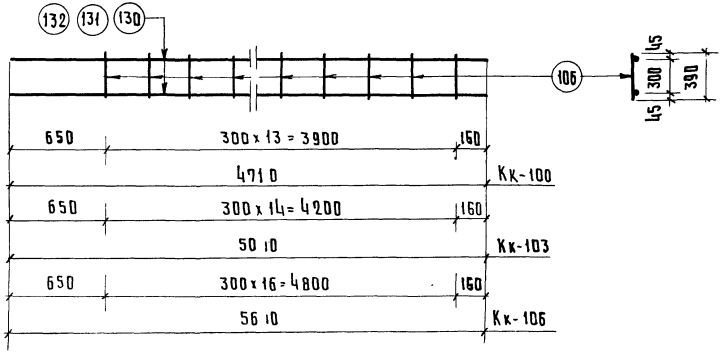

Марка изделия	NN поз.	Сечение мм	Длина мм	Кол.	Масса, кг		
					позиц.	всех	издел.
Кк-100	130	ф32 А III	4710	2	29.9	59.8	63.16
	106	ф10 А I	390	14	0.24	3.36	
Кк-103	131	ф32 А III	5010	2	31.8	63.6	67.2
	106	ф10 А I	390	15	0.24	3.60	
Кк-106	132	ф32 А III	5610	2	35.6	71.2	75.28
	106	ф10 А I	390	17	0.24	4.08	

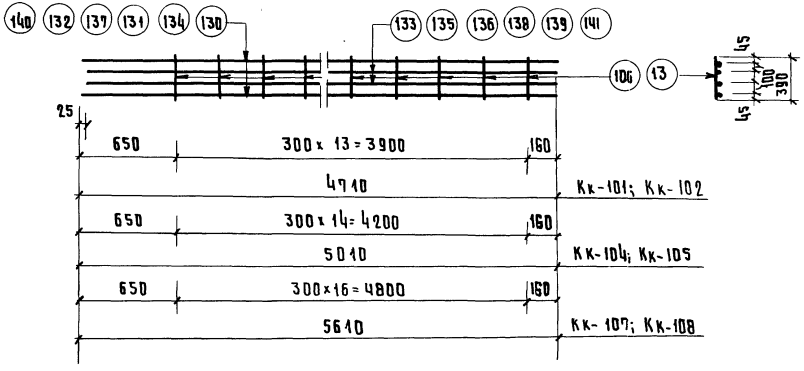

Марка изделия	NN поз.	Сечение мм	Длина мм	Кол.	Масса, кг		
					позиц.	всех	издел.
Кк-101	130	ф32 А III	4710	2	29.9	59.8	122.56
	133	ф32 А III	4685	2	29.7	59.4	
	106	ф10 А I	390	14	0.24	3.36	
Кк-102	134	ф36 А III	4710	2	37.8	75.6	155.7
	135	ф36 А III	4685	2	37.6	75.2	
	13	ф12 А I	390	14	0.35	4.90	
Кк-104	131	ф32 А III	5010	2	31.8	63.6	130.4
	136	ф32 А III	4985	2	31.6	63.2	
	106	ф10 А I	390	15	0.24	3.60	
Кк-105	137	ф36 А III	5010	2	40.3	80.6	166.05
	138	ф36 А III	4985	2	40.1	80.2	
	13	ф12 А I	390	15	0.35	5.25	
Кк-107	132	ф32 А III	5610	2	35.6	71.2	146.08
	139	ф32 А III	5585	2	35.4	70.8	
	106	ф10 А I	390	17	0.24	4.08	
Кк-108	140	ф36 А III	5610	2	45.0	90.0	185.75
	141	ф36 А III	5585	2	44.9	89.8	
	13	ф12 А I	390	17	0.35	5.95	

ТК 1976	Плоские каркасы Кк-100; Кк-101; Кк-102; Кк-103; Кк-104; Кк-105; Кк-106; Кк-107; Кк-108	Серия ИИ-04-2	
		Выпуск 22	Лист 132

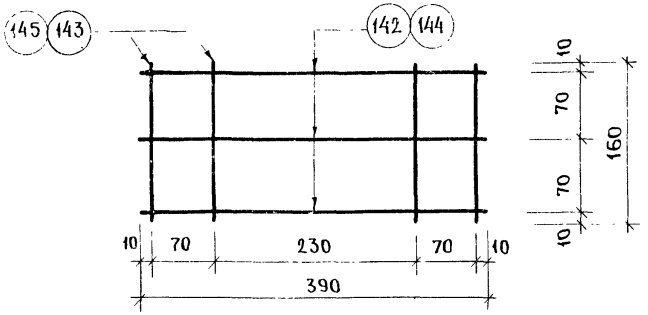

Марка изд.	NN поз.	Сечение мм	Длина мм	Кол. шт.	Масса, кг		
					шт	всего	изд.
Ск-5	142	ф8 AIII	390	3	0.15	0.45	0.69
	143	ф8 AIII	160	4	0.06	0.24	
Ск-6	144	ф14 AIII	390	3	0.47	1.41	2.17
	145	ф14 AIII	160	4	0.19	0.76	

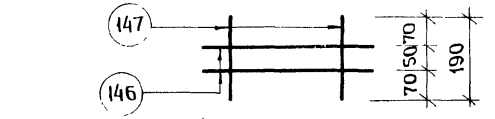

КВ-1; для ф20 AIII	67	256	67
КВ-2; для ф32 AIII	71	248	71
КВ-3; для ф36 AIII	73	244	73
КВ-4; для ф40 AIII	77.5	235	77.5
		390	

Марка изделия	NN поз.	Сечение мм	Длина мм	Кол шт	Масса, кг		
					позиц	всех	издел.
КВ-1; КВ-2	146	Ф20 AIII	390	2	0.96	1.92	2.86
КВ-3; КВ-4	147	Ф20 AIII	190	2	0.47	0.94	

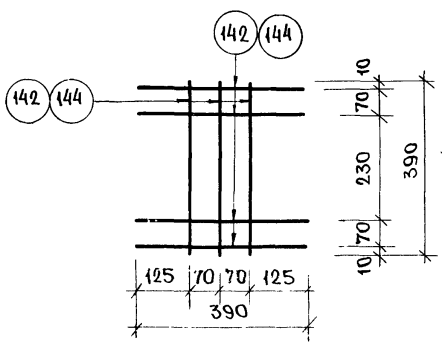

Марка изд.	NN поз.	Сечение мм	Длина мм	Кол шт	Масса, кг		
					позиц	всего	изд.
Ск-7	142	ф8 AIII	390	7	0.15	1.05	1.05
Ск-8	144	ф14 AIII	390	7	0.47	3.30	3.30

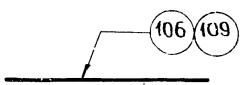

Марка изделия	NN поз.	Сечение мм	Длина мм	Кол. шт.	Масса, кг		
					позиц	всех	издел
Отдельн. стержни	106	Ф10 AI	390	1	0.24	0.24	0.24
	109	Ф6 AI	550	1	0.1	0.1	0.1

ТК 1976	Сетки Ск-5; Ск-6, Ск-7, Ск-8. Вспомогательные элементы КВ-1, КВ-2, КВ-3, КВ-4 Отдельные стержни	Серия ИИ-04-2 Выпуск 22	Лист 123

БС-1

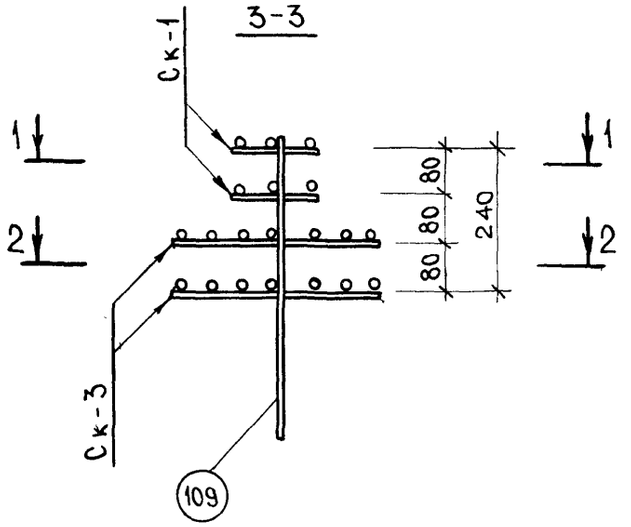

БС-2, БС-3

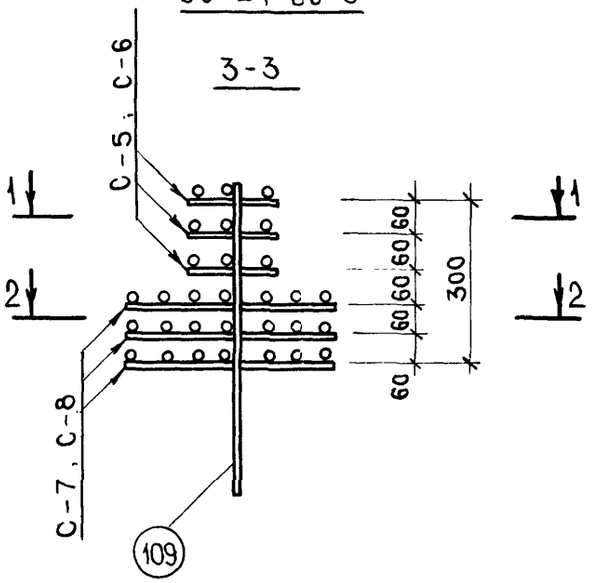

БС-4; БС-5

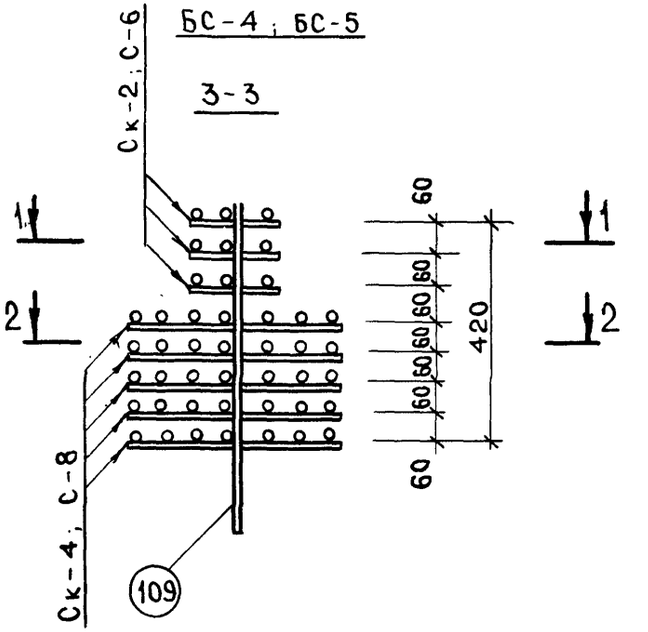

1-1

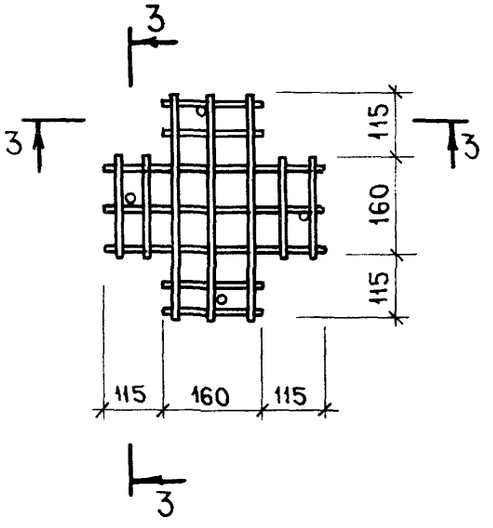

2-2

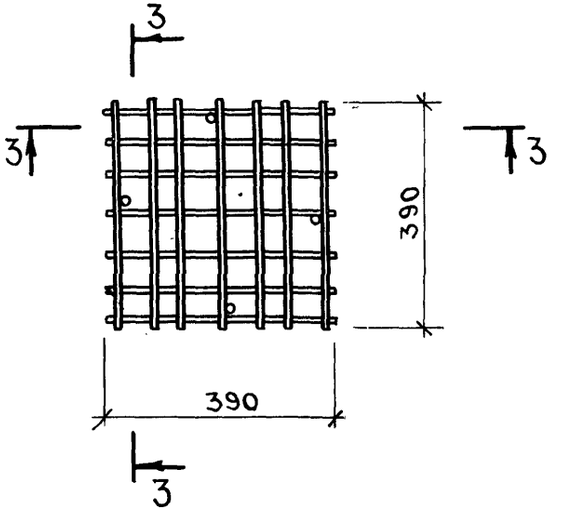

Марка пакета	Марка арматурн изделия	Кол шт.	Масса, кг одного изд.	Масса, кг всех изд.	NN серии выпуск лист
БС-1	Ск-1	4	0.39	1.56	ИИ-04-9 вып.1 л.17
	Ск-3	4	0.63	2.52	—"— л.17
	поз 109	4	0.1	0.4	лист 123
	Итого			4.48	
БС-2	С-5	6	0.69	4 14	лист 123
	С-7	6	1.05	6.30	—"—
	поз.109	4	0.1	0.4	—"—
	Итого			10.84	
БС-3	С-6	6	2.17	13.02	лист 123
	С-8	6	3.30	19.80	—"—
	поз 109	4	0.1	0.4	—"—
	Итого			33.22	
БС-4	Ск-2	6	1.61	9.96	ИИ-04-9 вып.1 л.17
	Ск-4	10	2.45	24.50	—"— л.17
	поз.109	4	0.1	0.4	лист 123
	Итого			3486	
БС-5	С-6	6	2.17	13.02	лист 123
	С-8	10	3.30	33.00	—"—
	поз 109	4	0.1	0.4	—"—
	Итого			46.42	

gost.e-ecolog.ru

ТК 1976	Пакеты БС-1, БС-2, БС-3, БС-4, БС-5	Серия ИИ-04- Выпуск 22	Лист 124