ГОСУДАРСТВЕННЫЙ КОМИТЕТ ПО ГРАЖДАНСКОМУ СТРОИТЕЛЬСТВУ
И АРХИТЕКТУРЕ ПРИ ГОССТРОЕ СССР

ТИПОВЫЕ КОНСТРУКЦИИ И ДЕТАЛИ ЗДАНИЙ И СООРУЖЕНИЙ

ИИ-04

СБОРНЫЕ ЭЛЕМЕНТЫ ЗДАНИЙ КАРКАСНОЙ КОНСТРУКЦИИ

Серия ИИ-04-2

КОЛОННЫ

Выпуск 12
часть II

Колонны связевого каркаса сечением 30×30 см
для навески стеновых панелей
в зданиях с высотой этажа 3,6 м

СФ-57-02

РАБОЧИЕ ЧЕРТЕЖИ

gost.e-ecolog.ru

ГОСУДАРСТВЕННЫЙ КОМИТЕТ ПО ГРАЖДАНСКОМУ СТРОИТЕЛЬСТВУ
И АРХИТЕКТУРЕ ПРИ ГОССТРОЕ СССР

ТИПОВЫЕ КОНСТРУКЦИИ И ДЕТАЛИ ЗДАНИЙ И СООРУЖЕНИЙ

ИИ-04

СБОРНЫЕ ЭЛЕМЕНТЫ ЗДАНИЙ КАРКАСНОЙ КОНСТРУКЦИИ

Серия ИИ-04-2

КОЛОННЫ

Выпуск 12
часть II

Колонны связевого каркаса сечением 30×30 см
для навески стеновых панелей
в зданиях с высотой этажа 3,6 м

РАБОЧИЕ ЧЕРТЕЖИ

Разработаны
ЦНИИЭП
торгово-бытовых зданий
и туристских комплексов

Утверждены
и введены в действие с 1 октября 1973 г.
Государственным комитетом по
гражданскому строительству и
архитектуре при Госстрое СССР
Приказ №173 от 13 августа
1973 г.

		NN лист	NN стр
Содержание выпуска			2-3
Пояснительная записка			4
Колонны	КВК-336-14-1;	КВК-336-14-1У;	1	5
Колонны	КВР-336-14-1;	КВК-336-14-3;	2	6
Колонны	КВК-336-14-2;	КВК-336-14-2У;	3	7
Колонны	КВР-336-14-2;	КВК-336-14-4;	4	8
Колонны	КВК-336-14-3У;	КВР-336-14-3	5	9
Колонны	КВК-333-14-4У;	КВР-336-14-4	6	10
Колонны	КСР-336-14-1;	КСР-336-17-1;		
	КСР-336-23-1;	КСР-336-14-3;	7	11
	КСР-336-17-3;	КСР-336-23-3;		
Колонны	КСК-336-14-1;	КСК-336-23-	8	12
	КСК-333-14-1У;	КСК-336-23-1У;		
Колонны	КСК-336-14-2;	-23-2;	9	13
	КСК-336-14-2У;	23-2У;		
Колонны	КСК-336-14-4;	-23-4;	10	14
	КСР-366-14-2,	-17-2, -23-2		
Колонны	КСК-336-14-3;	КСК-336-23-3;	11	15
	КСК-336-14-3У;	КСК-336-23-3У;		
Колонны	КСК-336-14-4У;	КСК-336-23-4У;		
	КСР-336-14-4;	КСР-336-17-4;		
	КСР-336-23-4;		12	16
Колонны	КНК-336-14-1;	КНК-336-17-1;		
	КНК-336-23-1;	КНК-336-28-1;		
	КНК-336-14-3;	КНК-336-17-3;	13	17
	КНК-336-23-3;	КНК-336-28-3;		
	КНК-336-14-1У;	КНК-336-17-1У;		
	КНК-336-23-1У;	КНК-336-28-1У;		
Колонны	КНР-335-14-1;	КНР-335-17-1;		
	КНР-335-23-1;	КНР-335-28-1;		
	КНР-335-14-3;	КНР-335-17-3;	14	18
	КНР-335-23-3;	КНР-335-28-1;		
	КНР-336-14-2;	КНК-336-17-2;		
	КНК-336-23-2;	КНК-336-28-2;		
Колонны	КНК-336-14-2У;	КНК-336-17-2У;		
	КНК-336-23-2У;	КНК-336-28-2У;	15	19
	КНК-335-14-2;	КНК-335-17-2;		
	КНР-335-23-2;	КНК-335-28-2;		
Колонны	КНК-336-14-3У;	КНК-336-17-3У;		
	КНК-333-23-3У;	КНК-336-28-3У;	16	20
	КНК-336-14-4;	КНР-336-17-4;		
	КНР-336-23-4;	КНР-336-28-4;		
Колонны	КНР-336-14-4;	КНР-336-23-4;		
	КНР-336-17-4;	КНР-336-28-4	17	21
	КНК-336-14-4У;	КНК-336-17-4У		
	КНК-336-23-4У;	КНК-336-28-4У;		
Колонны	КСР-372-14-1;	КСК-372-17-1;	18	22
Колонны	КСК-372-14-1;	КСК-372-17-1;	19	23
Колонны	КСК-372-14-1У;	КСК-372-17-1У;	20	24
Колонны	КСР-372-14-2;	КСР-372-17-2;	21	25
Колонны	КСК-372-14-2;	КСК-372-17-2;	22	26
Колонны	КСК-372-14-2У;	КСК-372-17-2У	23	27
Колонны	КСР-372-14-3;	КСР-372-17-3	24	28
Колонны	КСК-372-14-3;	КСК-372-17-3	25	29
Колонны	КСК-372-14-3У;	КСК-372-17-3У	26	30
Колонны	КСР-372-14-4;	КСР-372-17-4	27	31
Колонны	КСК-372-14-4;	КСК-372-17-4	28	32

		№ листа	№ стр.
Колонны	КСК-372-14-4у; КСК-372-17-4у;	29	33
Колонны	КР-336-14-1; КР-336-14-3; КК-336-14-1, КК-336-14-3;	30	34
Колонны	КК-336-14-1у; КК-336-14-2у;	31	35
Колонны	КР-336-14-2; КК-336-14-2;	32	36
Колонны	КК-336-14-3у; КР-336-14-4;	33	37
Колонны	КК-336-14-4; КК-336-14-4у;	34	38
Колонна	КВР-372-14-1;	35	39
Колонна	КВК-372-14-1;	36	40
Колонна	КВК-372-14-1у;	37	41
Колонна	КВР-372-14-2;	38	42
Колонна	КВК-372-14-2;	39	43
Колонна	КВК-372-14-2у;	40	44
Колонна	КВР-372-14-3;	41	45
Колонна	КВК-372-14-3;	42	46
Колонна	КВК-372-14-3у;	43	47
Колонна	КВР-372-14-4;	44	48
Колонна	КВК-372-14-4;	45	49
Колонна	КВК-372-14-4у;	46	50
Колонна	КНР-372-14-17-1;	47	51
Колонна	КНК-372-14-1;	48	52
Колонна	КНК-372-14-1у;	49	53
Колонна	КНР-372-14-17-2;	50	54
Колонна	КНК-372-14-2;	51	55
Колонна	КНК-372-14-2у;	52	56
Колонна	КНР-372-17-3;	53	57
Колонна	КНК-372-14-3;	54	58
Колонна	КНК-372-14-3у;	55	59
Колонна	КНР-372-14-17-4;	56	60
Колонна	КНК-372-14-4-4	57	61
Колонна	КНК-372-14-4у;	58	62
Колонна	КР-372-11-1;	59	63
Колонна	КК-372-11-1;	60	64
Колонна	КК-372-11-1у;	61	65
Колонна	КР-372-11-2;	62	66
Колонна	КК-372-11-2;	63	67
Колонна	КК-372-11-2у;	64	68
Колонна	КР-372-11-3;	65	69
Колонна	КК-372-11-3;	66	70
Колонна	КЧ-372-11-3у;	67	71
Колонна	КР-372-11-4;	68	72
Колонна	КК-372-11-4;	69	73
Колонна	КК-372-11-4у;	70	74
Узел „1"		71	75
Узел „2"		72	76
Узел „3"		73	77
Узел „4"		74	78
Узел „5"		75	79
Узел „6"		76	80
Закладные детали МС-6, МС-7, МС-8, МС-9.		77	81

ЦНИИЭП Зрелищных, Спортивных Комплексов г. Москва

Гл. инж. пр. — Руководитель — Колонна — Архитектор

ТК	Колонны для навески стеновых панелей.	Серия НИ-84-2
1973	Содержание выпуска	Выпуск 12 Часть II — Альбом

Пояснительная записка.

Серия ИИ-04-2 выпуск 12 часть II содержит опалубочные чертежи колонн с дополнительными закладными деталями для крепления стеновых панелей из легких и ячеистых бетонов. Колонны сечением 300×300 мм с высотой этажа 3.6 м.

Типы колонн разработаны применительно к серии ИИ-04-5 выпуск 4 „Стеновые панели из легких и ячеистых бетонов. Материалы для проектир.", где приведены схемы раскладки стеновых панелей в зависимости от высоты этажа и размеров оконного проема.

Для высоты этажа 3.6 м. высоты оконных проемов приняты 1.8 м и 2.1 м. Там же даны примеры раскладки стеновых панелей на глухих участках стен. Для каждой из схем в настоящем альбоме приведены чертежи колонн с размещением дополнительных закладных деталей. На чертежах указан дополнительный расход стали на эти детали, который прибавлен к основному расходу стали на соответствующую колонну по альбому ИИ-04-2 выпуск 8.

Маркировка колонн в альбоме принята по серии ИИ-04-2 выпуск 3 с добавлением цифрового индекса к основной марке.

Цифровые индексы приняты:

1- для проема 1.8 м.

2- для глухих участков стен, сопрягаемых с проемом 1.8 м.

3- для проема 2.1 м.

4- для глухих участков стен, сопрягаемых с проемом 2.1 м.

Для угловых колонн после цифрового индекса добавляется буква „У" угловая

Пример:

КСР-433-24-1 - рядовая колонна двухконсольная для проема 1.8 м.

КСК-433-24-2- рядовая колонна одноконсольная для глухих участков стен, сопрягаемых с проемом 1.8 м.

КСК-433-24-3У- угловая колонна при проеме 2.1 м.

Все поясные панели над оконным проемом крепятся по низу на расстоянии 600 мм. от уровня чистого пола

Толщина пола принята 80 мм

Панель высотой Н=1200 мм. крепится в двух точках. Панели высотой 1500, 1800 и 2100 мм - в трех точках. Третье крепление находится на уровне верха панели.

При применении панели высотой 2100 мм. для высоты этажа 3.3 м. низ панели совпадает с местом стыка колонн. В этом случае закладные детали должны устанавливаться после соединения арматурных выпусков колонн ванной сваркой до омоноличивания стыка колонн.

В угловых колоннах, устанавливаемых по двум противоположным углам одной разбивочной оси здания, закладные детали располагаются зеркально.

В альбоме приведен только вариант расстановки этих деталей в одной из таких колонн.

При разработке конкретного проекта следует привести и другую марку колонн, соответствующую зеркальному расположению закладных деталей.

При размещении дополнительных закладных деталей, мешающих установке подъемных петель, необходимо давать уточненную привязку подъемных петель для каждого конкретного случая.

Закладные детали должны выполняться с соблюдением требований СН 393-69. „Указания по сварке соединений арматуры и закладных деталей железобетонных конструкций и ГОСТ 10922-64. Материалы для изготовления закладных деталей: пластины из стали марок ВМСТ3 пс3 или ВКСТ3 пс3 ГОСТ 380-71, анкера из стали класса А-III марки 25Г2С ГОСТ 5781-61*. Электроды для сварки Э-50А - Ф по ГОСТ 9467-60

Закладные детали для крепления стеновых панелей крепятся к объемному каркасу колонны: МС-1 и МС-4 привариваются непосредственно к рабочим стержням колонн электродуговой сваркой; МС-2 и МС-3 соединяются с каркасами вязальной проволокой.

Закладные детали в колоннах, предназначенные для крепления стеновых панелей, должны покрываться на заводе антикоррозийным защитным покрытием методом металлизации.

При выборе материалов для защитных покрытий следует руководствоваться требованиями главы СНиП I-В 27-71. „Защита строительных конструкций от коррозии. Материалы и изделия, стойкие против коррозий," а также СН 262-67. „Указания по проектированию антикоррозийной защиты строительных конструкций."

Защитное покрытие следует наносить на пластины закладных деталей с обеих сторон, а на анкерные стержни, приваренные к пластинам на длину 50 мм. от места приварки

Толщина слоя защитного покрытия металлизацией должна быть не менее 0.2 мм. в промышленных районах и городах с относительно высокой степенью загрязнения атмосферы сернистыми соединениями и не менее 0,1 мм. в остальных районах.

Для контроля толщины защитного антикоррозийного покрытия должны применяться магнитные толщиномеры типа ППМ завода „Эталон" (г. Рига).

В качестве металлизационного покрытия могут применяться:

1. Цинковое — из проволоки или порошка содержащих 99.9% чистого цинка ГОСТ 3640-65* после проведения всех сварочных работ

2. Алюминиевое - из неотожженной проволоки марки А-I диаметром 1.5 мм, 2.0 мм. и 2.5 мм., изготовленной из алюминия А-5, А-6, А-7.

Предельные отклонения в расположении закладных деталей должны приниматься согласно указаниям ГОСТ 13015-67*. В плоскости изделия 5 мм. из плоскости изделия 3 мм.

Все закладные детали рассчитаны на вертикальную силу - 3900 кг и горизонтальную - 1400 кг.

Все ниши после приварки монтажных элементов заделать шпаклевочным раствором на поливинилацетатной эмульсии.

Т.К.	Колонны для навески стеновых панелей	Серия ИИ-04-2	
1973	Пояснительная записка.	Выпуск 12 часть II	Лист

Козина

Рук. гр. инж.

Шифр

Пуристкий Комплексн. г. Москва

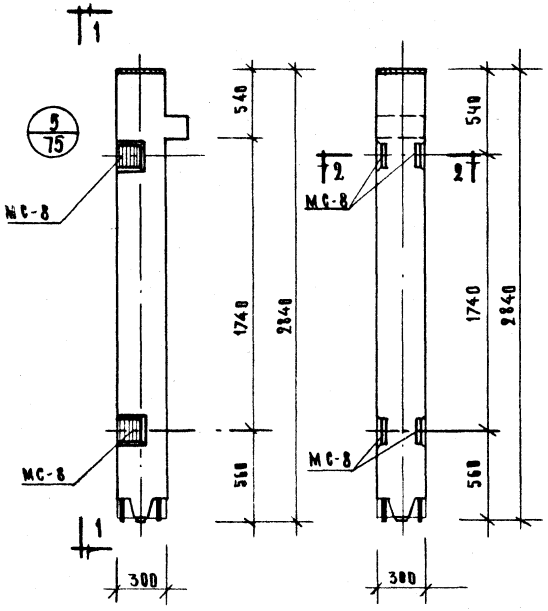

1—1

Колонна КВК-336-14-1

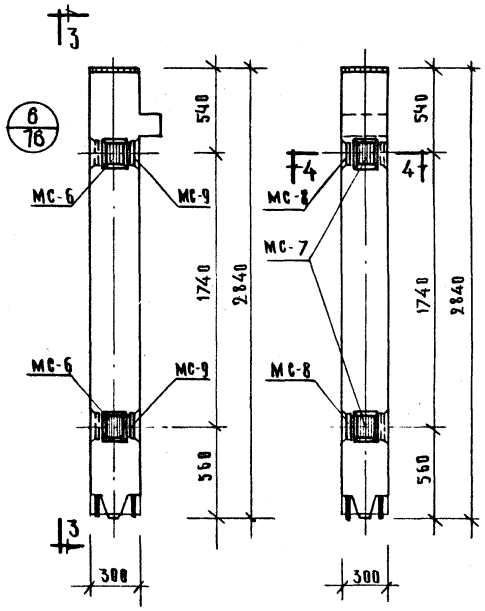

3—3

Колонна КВК-336-14-1у

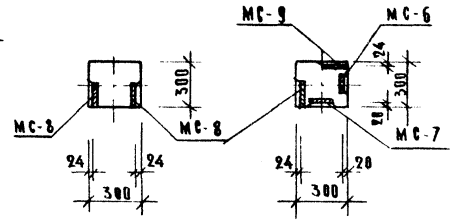

2—2

4—4

Марка колонны	Марка дополн. закладн. детали	Кол. шт	Вес дополн. закл. деталей, кг: одной дет	всех дет	итого на колонну	Общий расход стали на колонну	Из заготов. чертежа закладн. детали
КВК-336-14-1	МС-8	4	2,65	10,60	10,60	87,63	77
КВК-336-14-1у	МС-6	2	2,07	4,14	18,88	95,91	77
	МС-7	2	2,07	4,14			
	МС-8	2	2,65	5,30			
	МС-9	2	2,65	5,30			

Примечание:

Опалубка и армирование аналогичны основным маркам колонн, приведенным в альбоме ИИ-04-2. Выпуск 8.

ТК	Колонны для навески стеновых панелей	Серия ИИ-04-2	
1973	Колонны КВК-336-14-1, КВК-336-14-1у	Выпуск 12 Часть II	Лист 1

Хорошилова | Исполнил | г. Москва

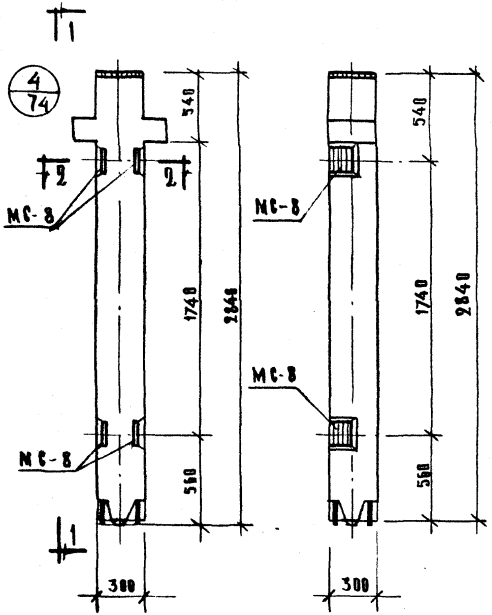

1—1

Колонна КВР-336-14-1

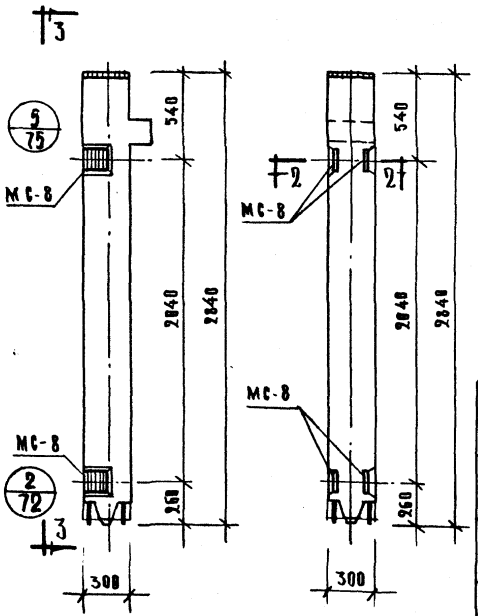

3—3

Колонна КВК-336-14-3

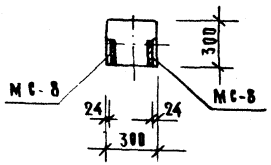

2—2

Марка колонны	Марка дополн. закладн. детали	Кол. шт.	Вес дополн. закладн. деталей, кг: одной дет.	всех дет.	итого на колонну	Общий расход стали на колонну	Изготов. чертежа закладн. детали
КВР-336-14-1	МС-8	4	2,65	10,60	10,60	93,76	77
КВК-336-14-3						87,63	

Примечание:

Опалубка и армирование аналогичны основным маркам колонн, приведенным в альбоме ИИ-04-2 выпуск 8.

Т.К.	Колонны для навески стеновых панелей	Серия ИИ-04-2	
1973	Колонны КВР-336-14-1, КВК-336-14-3.	Выпуск 12 Часть II	Лист 2

Комплексный г. Москва | Исполнил | Гр. инж. | Козина | Хорошилова

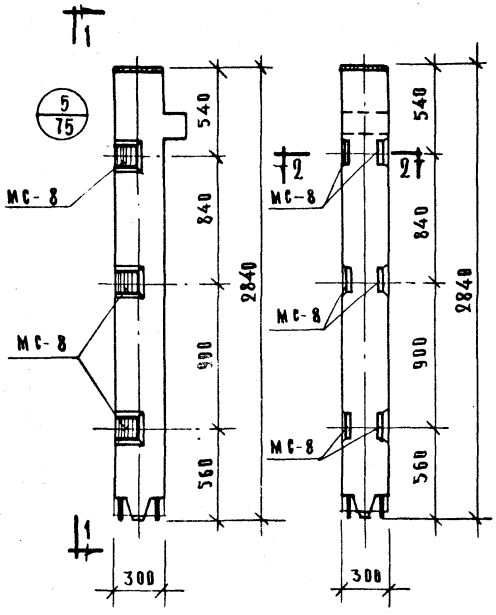

1—1

Колонна КВК-336-14-2

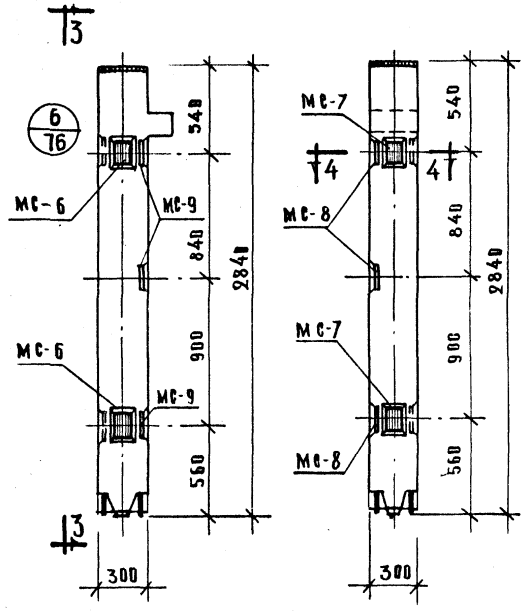

3—3

Колонна КВК-336-14-2у

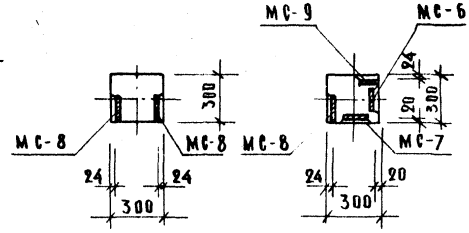

2—2

4—4

Марка колонны	Марка дополнит. закладн. детали	Кол. шт.	Вес дополн. закладн. дет., кг.			Общий расход стали на колонну	Незагот. чертежа закладн. детали
			Одной дет.	Всех дет.	Итого на колонн		
КВК-336-14-2	МС-8	6	2,65	15,90	15,90	92,93	77
КВК-336-14-2у	МС-8	2	2,07	4,14	24,18	101,21	77
	МС-7	2	2,07	4,14			
	МС-8	3	2,65	7,95			
	МС-9	3	2,65	7,95			

Примечание:

Опалубка и армирование аналогичны основным маркам колонн, приведенным в альбоме ИИ-04-2. Выпуск 8.

Т.К.	Колонны для навески стеновых панелей	Серия ИИ-04-2
1973	Колонны КВК-336-14-2, КВК-336-14-2у.	Выпуск 12 часть II. Лист 3

ЦПИИЭП Комплексов г. Москва | Рук. гр. инж. Исполнил | Козина Хорошилова

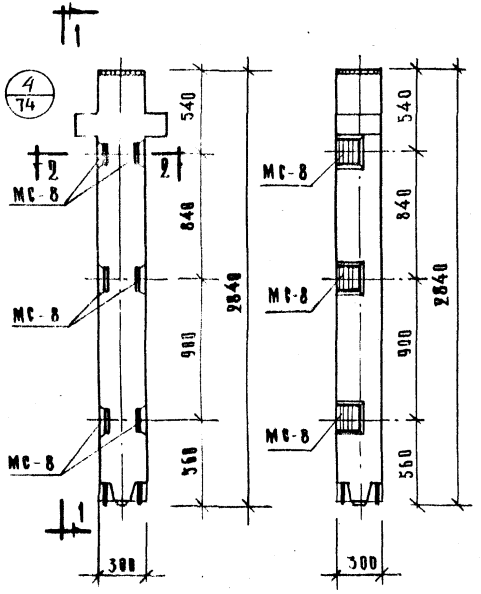

1—1

Колонна КВР-336-14-2

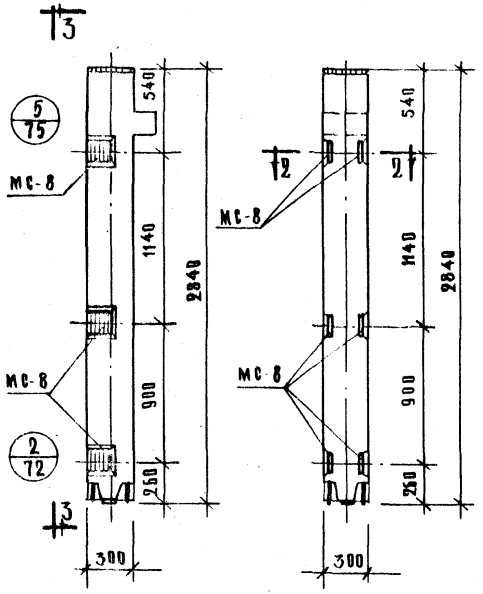

3—3

Колонна КВК-336-14-4

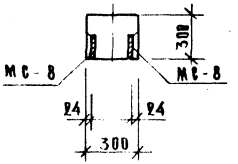

2—2

Марка колонны	Марка дополнит. закладн. деталей	Кол. шт	Вес дополнит. закладн. дет., кг: одной дет.	всех дет.	итого на колонну	Расход стали на колонну	№ чертежа закладн. деталей
КВР-336-14-2	МС-8	6	2.65	15.9	15.9	99.06	77
КВК-336-14-4	МС-8	6	2.65	15.9	15.9	92.93	

Примечание:

Опалубка и армирование аналогичны основным маркам колонн, приведенным в альбоме ИИ-04-2. выпуск 8.

т.к.	Колонны для навески стеновых панелей	Серия ИИ-04-2	
1973	Колонны КВР-336-14-2, КВК 336-14-4	Выпуск 12 часть II	Лист 4

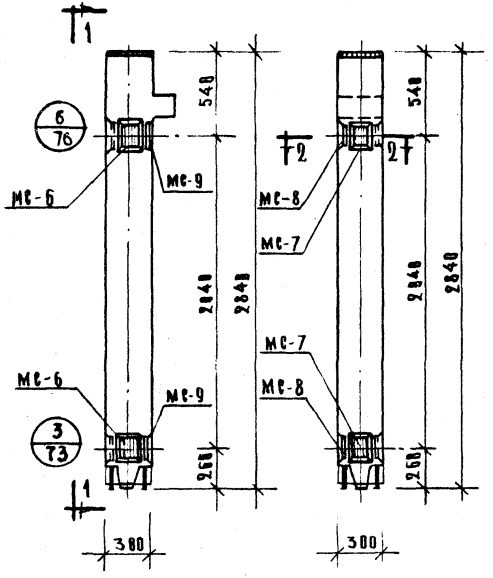

1—1

Колонна КВК-336-14-3у

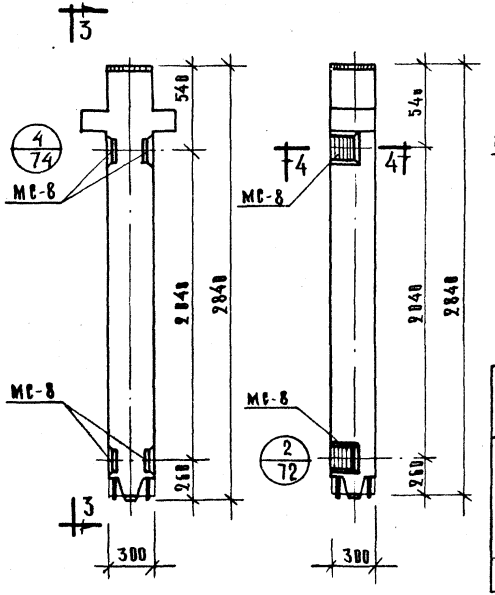

3—3

Колонна КВР-336-14-3

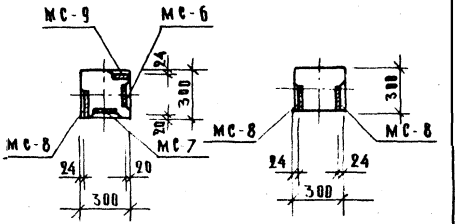

2—2

4—4

Марка колонны	Марка дополнит. закладн. деталей	Кол. шт	Вес дополн. закл. деталей, кг. Одной дет.	Всех дет.	Итого на колонну	Общий расход стали на колонну	Н. заготов. черт. закладн. деталей
КВК-336-14-3у	МС-6	2	2.07	4.14	18.88	95.91	77
	МС-7	2	2.07	4.14			
	МС-8	2	2.65	5.30			
	МС-9	2	2.65	5.30			
КВР-336-14-3	МС-8	4	2.65	10.60	10.60	93.76	77

Примечание

Опалубка и армирование аналогичны основным маркам колонн, приведенным в альбоме ИИ-04-2 выпуск 8.

ТК	Колонны для навески стеновых панелей	Серия ИИ-04-2	
1973	Колонны КВК-336-14-3у, КВР-336-14-3.	Выпуск 12 часть II	Лист 5

Г. Москва | Исполнил | Хорошилова

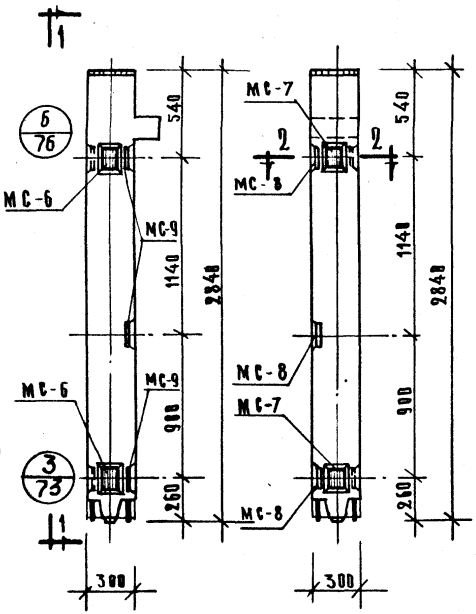

1—1

Колонна КВК-333-14-4у

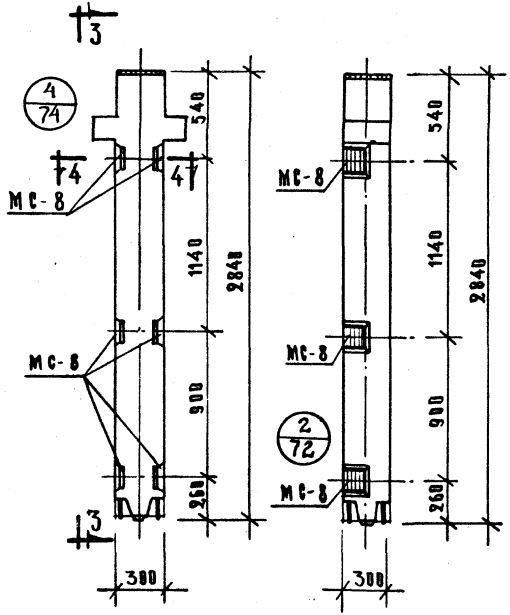

3—3

Колонна КВР-336-14-4

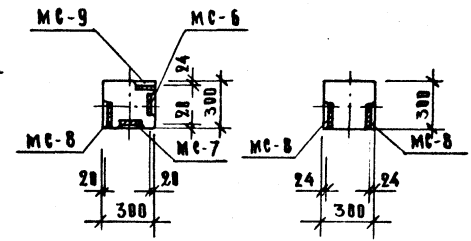

2—2

4—4

Марка колонны	Марка дополн. закладн. детали	Кол. шт.	Вес дополнит. закладн. дет., кг. Одной дет.	Всех дет.	Итого на колонну	Общий расход стали на колонну	Изготов. черт. закладн. детали
КВК-336-14-4у	МС-6	2	2.07	4.14	24.18	101,21	77
	МС-7	2	2.07	4.14			
	МС-8	3	2.65	7.95			
	МС-9	3	2.65	7.95			
КВР-336-14-4	МС-8	6	2.65	15.90	15.90	99.06	77

Примечание:

Опалубка и армирование аналогичны основным маркам колонн, приведенным в альбоме ИИ-04-2 выпуск 8

ТК	Колонны для навески стеновых панелей	Серия ИИ-04-2	
1973	Колонны КВК-336-14-4у, КВР-336-14-4	Выпуск 12 Часть II	Лист 6

ЦНИИЭП Комплексный г. Москва | Рук. гр. инж. Исполнил | Козина Хорошилова

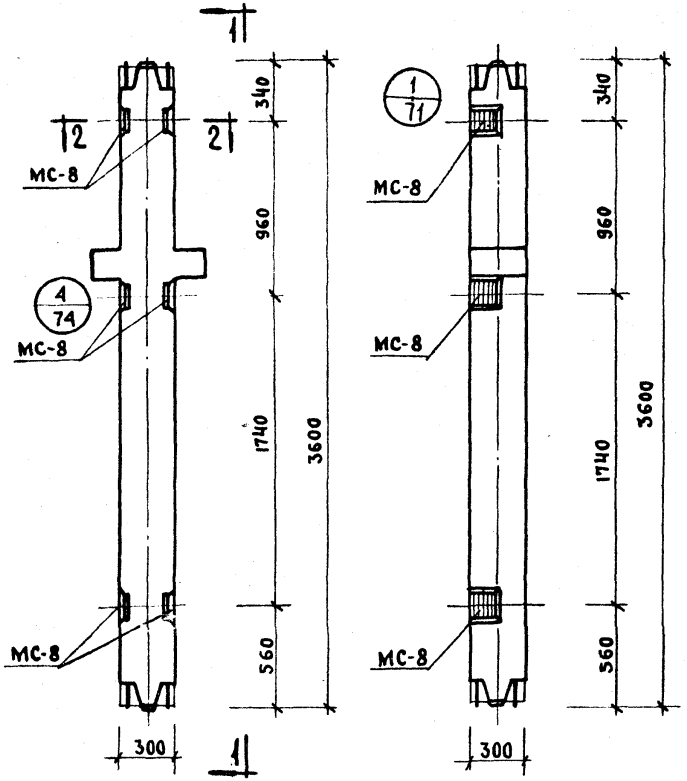

1 - 1

Колонны

КСР-336-14-1; КСР-336-17-1 · КСР-333-23-1

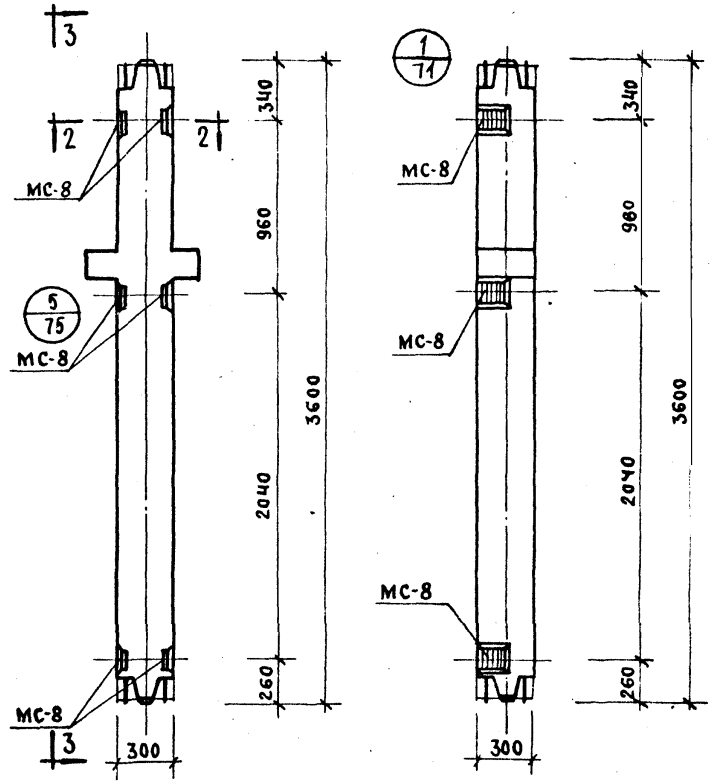

3-3

Колонны

КСР-336-14-3; КСР-336-17-3; КСР-336-23-3.

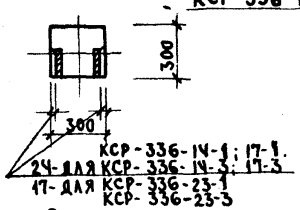

2 - 2

Марка колонны	Марка дополн. заклад. детали	Кол. шт.	Вес дополнительных закладных дет-лей, кг: одной дет.	всех дет.	итого на колонну	Общий расход стали на колонну	Изготовит. черт. заклад. детали
КСР-336-14-1	МС-8	6	2,65	15,90	15,90	91,72	ТТ
КСР-336-17-1						91,72	
КСР-336-23-1						157,72	
КСР-336-14-3						91,72	
КСР-336-17-3						91,72	
КСР-336-23-3						157,72	

Примечание:

Опалубка и армирование аналогичны основным маркам колонн, приведённым в альбоме ИИ-04-2 выпуск 8.

ТК	Колонны для навески стеновых панелей.	Серия ИИ-04-2	
1973	Колонны КСР-336-14-1, КСР-336-17-1, КСР-336-23-1 КСР-336-14-3, КСР-336-17-3, КСР-336-23-3	Выпуск 12 часть II	Лист 7

Цитрин | Комплексов г. Москва | Рук. гр. инж. | Исполнил | Козина | Хорошилова

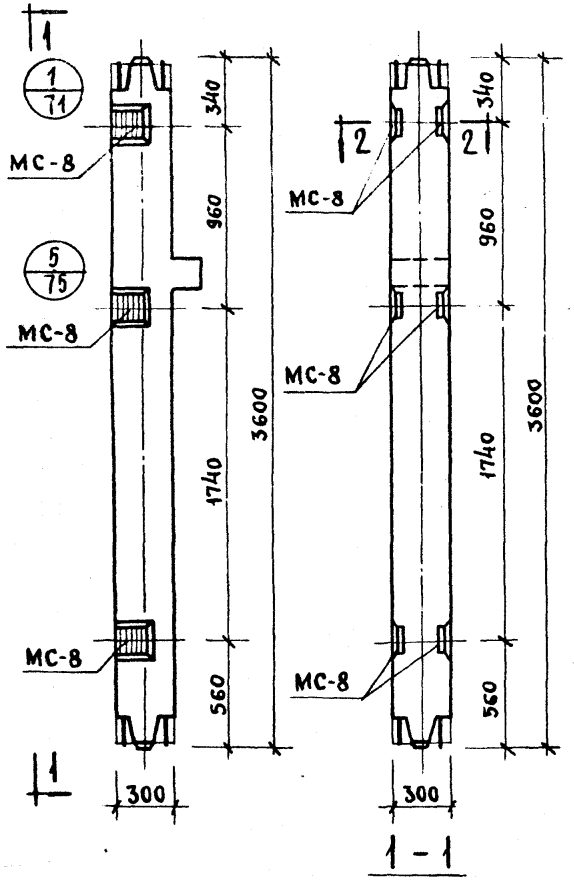

1 - 1

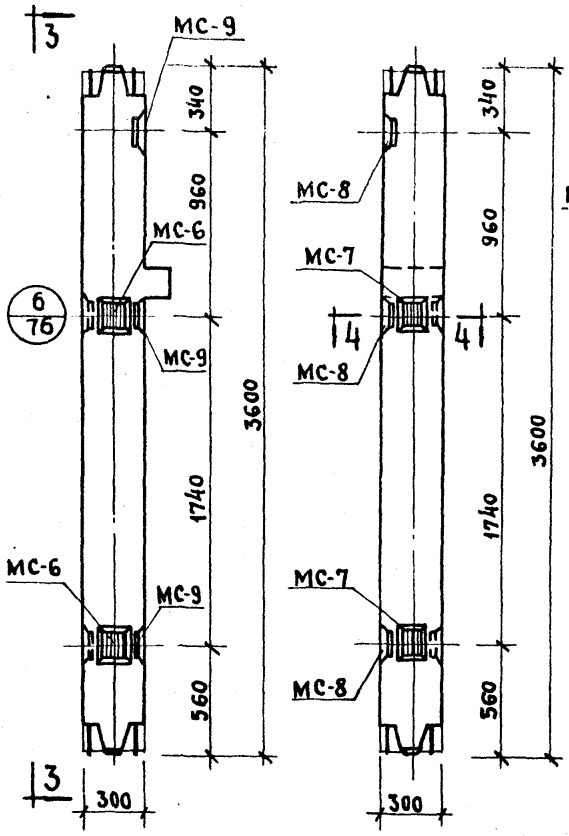

3 - 3

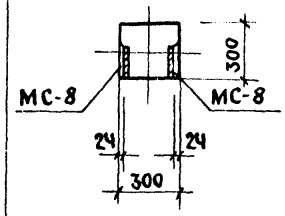

2 - 2

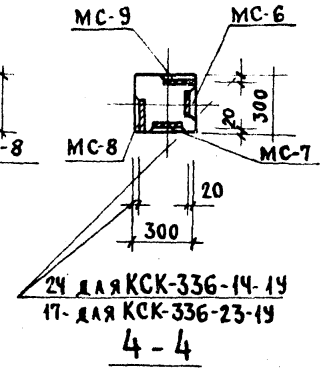

4 - 4

Марка колонны	Марка дополнит. закладн. детали	Кол. шт.	Вес дополнит. закл. дет., кг: одной дет.	всех дет.	итого на колонну	Общий расход стали на колонну	№ заготов. черт. закладн. детали
КСК-336-14-1	МС-8	6	2,65	15,90	15,90	85,59	77
КСК-336-23-1	МС-8	6	2,65	15,90	15,90	151,59	77
КСК-336-14-1У	МС-6	2	2,07	4,14	24,18	93,87	77
	МС-7	2	2,07	4,14			
	МС-8	3	2,65	7,95			
	МС-9	3	2,65	7,95			
КСК-336-23-1У	МС-6	2	2,07	4,14	24,18	159,87	77
	МС-7	2	2,07	4,14			
	МС-8	3	2,65	7,95			
	МС-9	3	2,65	7,95			

Колонны КСК-336-14-1, КСК-336-23-1

Колонны КСК-333-14-1У; КСК-336-23-1У

Примечание:

Опалубка и армирование аналогичны основным маркам колонн, приведённым в альбоме ИИ-04-2 выпуск 8.

ТК	Колонны для навески стеновых панелей.	Серия ИИ-04-2	
1973	Колонны КСК-336-14-1, КСК-336-23-1, КСК-333-14-1У, КСК-336-23-1У	Выпуск 12 Часть II	Лист 8

ЦНИИЭП Комплексов г. Москва | Рук. г. инж. | Исполнил | Козина | Хорошилова

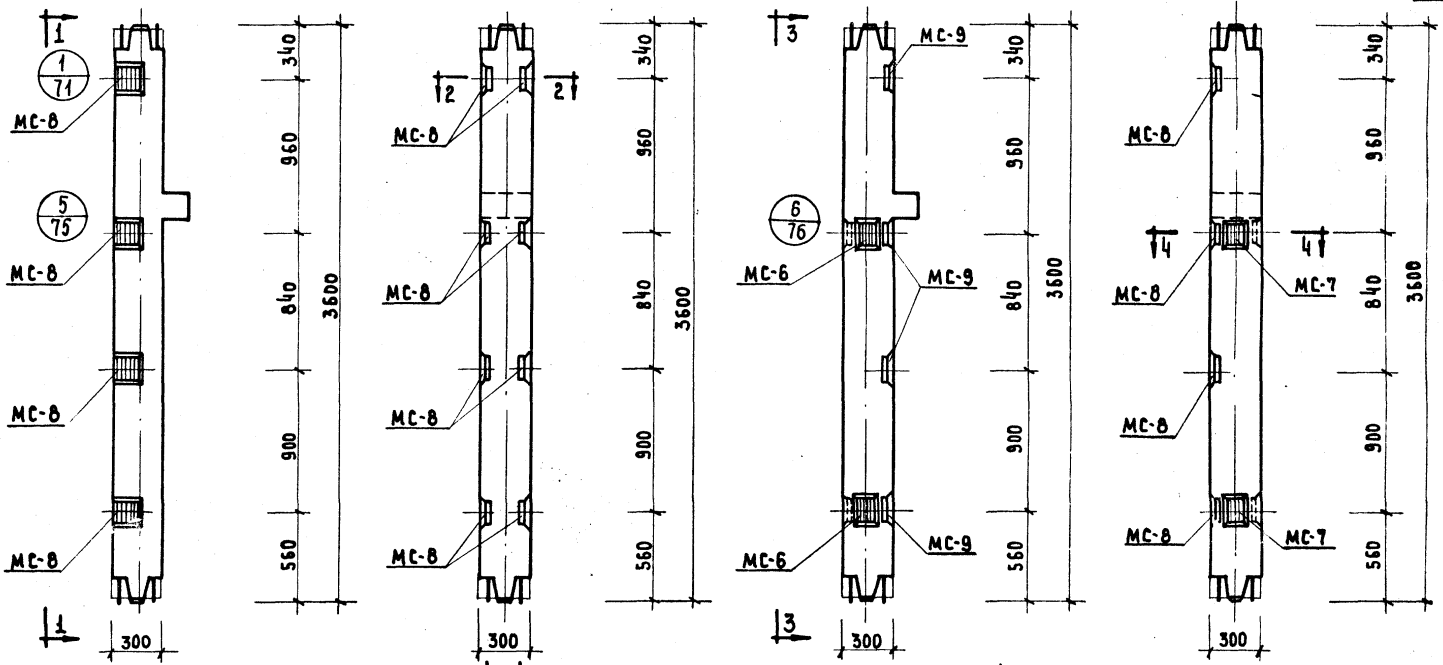

Колонны КСК-336-14-2, КСК-336-23-2

Марка колонны	Марка дополнит. закладных деталей	Кол. дет.	Вес дополнительных закладных деталей, кг. одной дет.	Вес дополнительных закладных деталей, кг. всех дет.	Вес дополнительных закладных деталей, кг. итого на колонну	Общий расход стали на колонну	№ заготовит. черт. закладн. дет.
КСК-336-14-2У	МС-6	2	2,07	4,14	29,48	99,17	77
	МС-7	2	2,07	4,14			
	МС-8	4	2,65	10,60			
	МС-9	4	2,65	10,60			
КСК-336-23-2У	МС-6	2	2,07	4,14	29,48	165,17	77
	МС-7	2	2,07	4,14			
	МС-8	4	2,65	10,60			
	МС-9	4	2,65	10,60			
КСК-336-14-2	МС-8	8	2,65	21,20	21,20	90,89	77
КСК-336-23-2						156,89	

Колонны КСК-336-14-2У, КСК-336-23-2У.

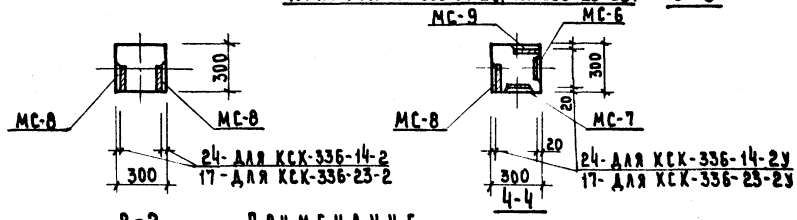

Примечание

Опалубка и армирование аналогичны основным маркам колонн, приведенным в альбоме ИИ-04-2 выпуск 8.

ТК	Колонны для навески стеновых панелей.	Серия ИИ-04-2	
1973	Колонны КСК-336-14-2,-23-2; КСК-336-14-2У-23-2У	Выпуск 12 часть II	Лист 9

Рук. гр. инж. Кожина Мерхулаева
Исполнил Гайкова
Инженер Гайкова

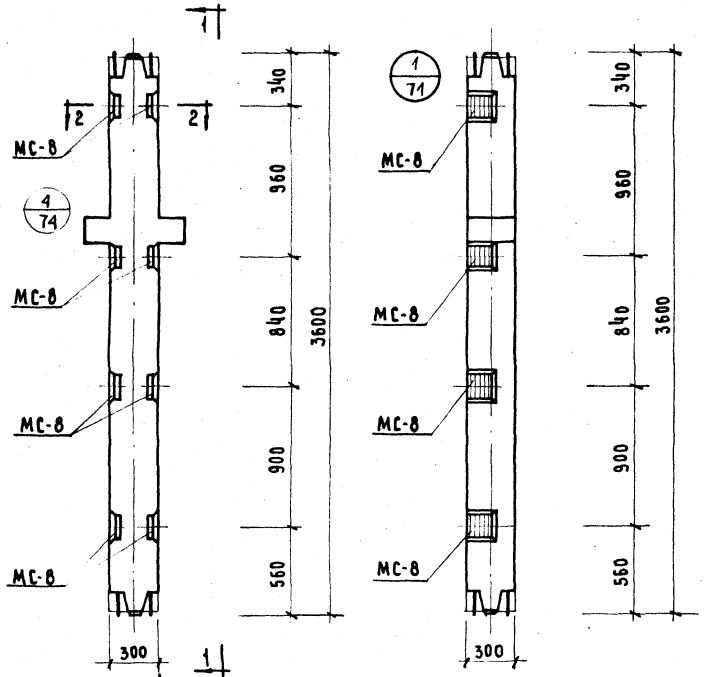

Колонны КСР-366-14-2, КСР-366-17-2, КСР-366-23-2

1 – 1

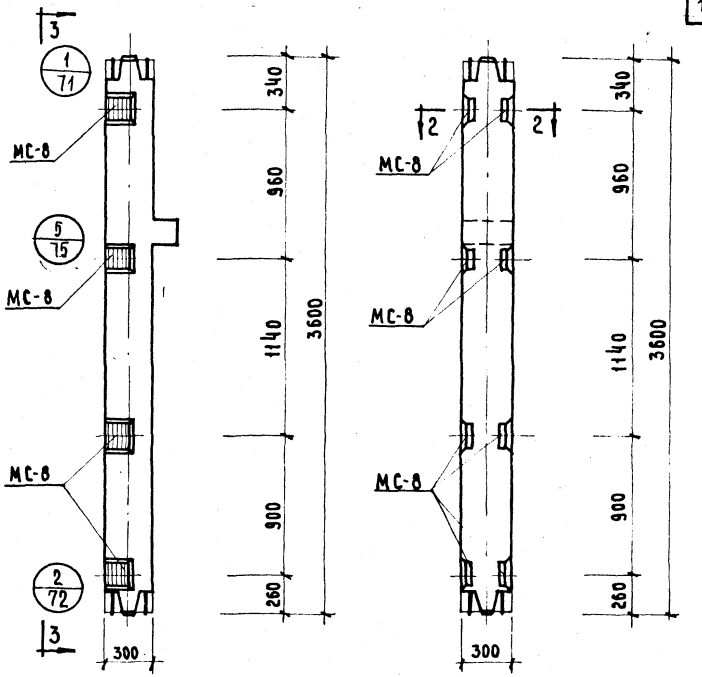

Колонны КСК-336-14-4, КСК-336-23-4

3 – 3

Марка колонны	Марка закладн. дополн. детали	Кол. шт.	Вес дополнительных закладных деталей, кг: одной дет.	всех дет.	итого на колонну	Общий расход стали на колонну	N заготовит. черт. закладн. детали
КСК-336-14-4	МС-8	8	2,65	21,20	21,20	90,89	77
КСК-336-23-4						156,89	
КСР-336-14-2						97,02	
КСР-336-17-2						97,02	
КСР-336-23-2						163,02	

Примечание:

Опалубка и армирование аналогичны основным маркам колонн, приведенным в альбоме ИИ-04-2 выпуск 8

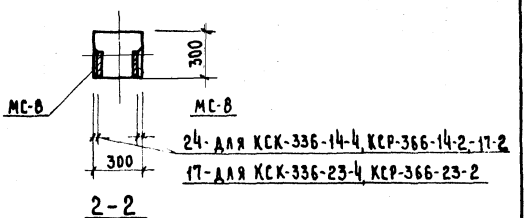

2 – 2

ТК	Колонны для навески стеновых панелей	Серия ИИ-04-2	
1973	Колонны КСК-336-14-4,-23-4; КСР-366-14-2,-17-2,-23-2.	Выпуск 12 часть II	Лист 10

ЦНИИЭП Туристских комплексов г. Москва

Рук. гр. инж. Исполнил

Козина Меркурьева

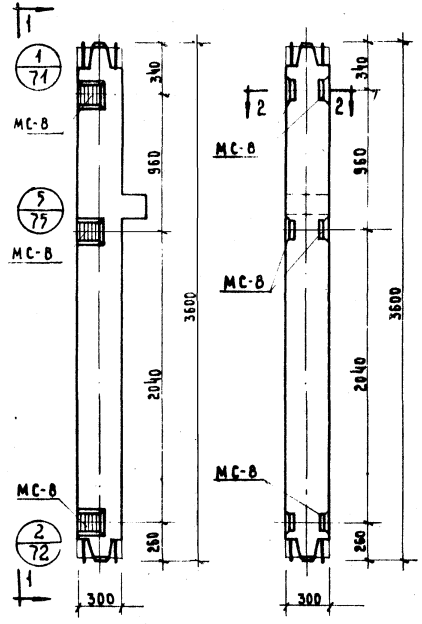

1 - 1

Колонны КСК 336-14-3, КСК-336-23-3

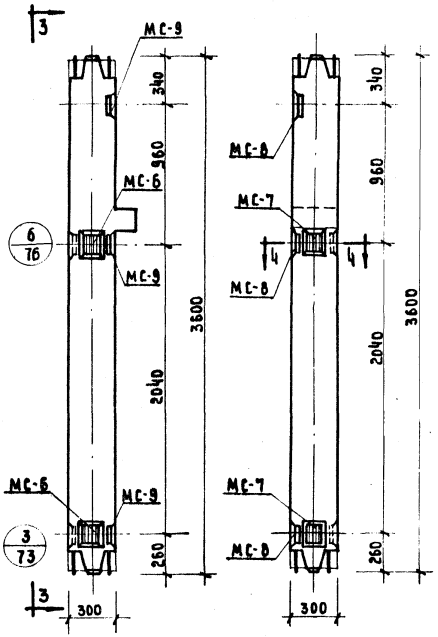

3 - 3

Колонны КСК-336-14-3У, КСК-336-23-3У

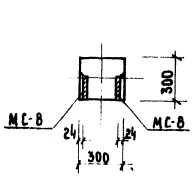

2 - 2

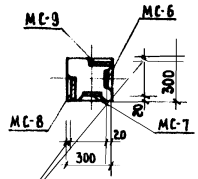

24-дая КСК 336-14 3У
17-дая КСК 336 17-3У

4 - 4

Марка колонны	Марка дополн. закладн. деталей	Кол.	Вес дополнительных закладных деталей, кг			Общий расход стали на колонну	№ заготовительного чертежа закладной детали
		шт.	одной дет.	всех дет.	Итого на колонну		
КСК-336-14-3	МС-8	6	2,65	15,90	15,90	85,59	
КСК-336-23-3	МС-8	6	2,65	15,90	15,90	151,59	
КСК-336-14-3У	МС-6	2	2,07	4,14	24,18	93,87	77
	МС-7	2	2,07	4,14			
	МС-8	3	2,65	7,95			
	МС-9	3	2,65	7,95			
КСК-336-23-3У	МС-6	2	2,07	4,14	24,18	159,87	77
	МС-7	2	2,07	4,14			
	МС-8	3	2,65	7,95			
	МС-9	3	2,65	7,95			

Примечание:

Опалубка и армирование аналогичны основным маркам колонн, приведённым в альбоме ИИ-04-2 выпуск 8.

ТК	Колонны для навески стеновых панелей	Серия ИИ-04-2
1973	Колонны КСК-336-14-3, КСК-336-23-3, КСК-336-14-3У, КСК-336-23-3У	Выпуск 12 Часть II; Ар 11

ЦПИИС | Гос. комитет по гражданскому строительству, архитектуре и градостроительству при Госстрое СССР

Рук. гр. инж. Кузина Горшкова

Исполнил Кулешова

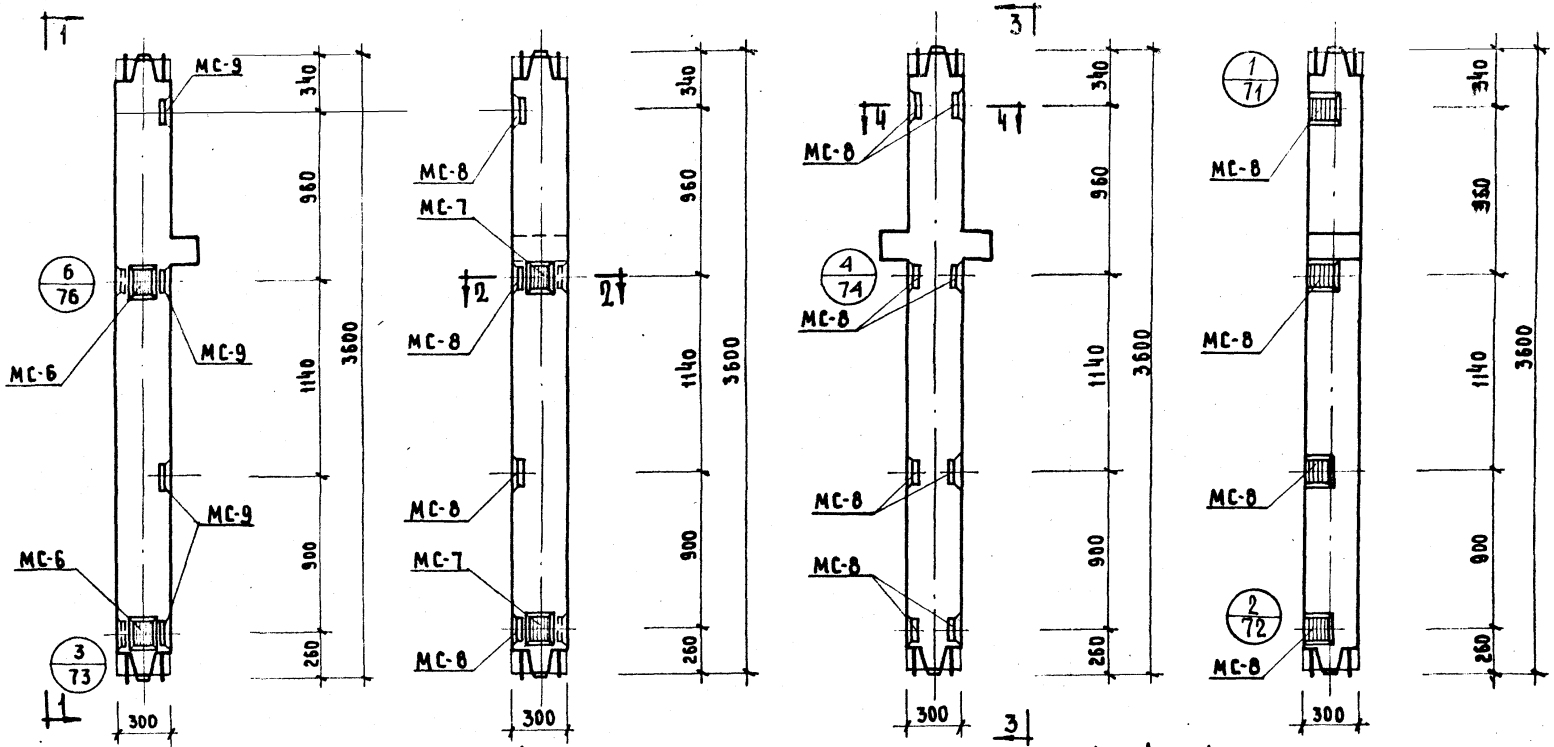

Колонна КСК-336-14-4у, КСК-336-23-4у.

Колонны КСР-336-14-4, -17-4, -23-4.

Марка колонны	Марка дополнит. закладн. деталей	Кол. шт.	Вес дополнительных закладных деталей, кг: одной дет.	Вес дополнительных закладных деталей, кг: всех дет.	Вес дополнительных закладных деталей, кг: итого на колонну	Общий расход стали на колонну	№ заготовит. черт. закладн. дет.
КСК-336-14-4у	МС-6	2	2,07	4,14	29,48	99,17	77
	МС-7	2	2,07	4,14			
	МС-8	4	2,65	10,60			
	МС-9	4	2,65	10,60			
КСК-336-23-4у	МС-6	2	2,07	4,14	29,48	165,17	77
	МС-7	2	2,07	4,14			
	МС-8	4	2,65	10,60			
	МС-9	4	2,65	10,60			
КСР-336-14-4	МС-8	8	2,65	21,20	21,20	97,02	77
КСР-336-17-4						97,02	
КСР-336-23-4						163,02	

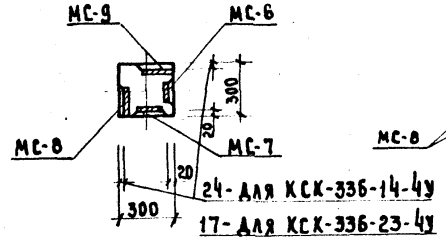

ПРИМЕЧАНИЕ:

ОПАЛУБКА И АРМИРОВАНИЕ АНАЛОГИЧНЫ ОСНОВНЫМ МАРКАМ КОЛОНН, ПРИВЕДЕННЫМ В АЛЬБОМЕ ИИ-04-2 ВЫПУСК 8.

ТК	Колонны для навески стеновых панелей	Серия ИИ-04-2	
1973	Колонны КСК-336-14-4у; КСК-336-23-4у; КСР-336-14-4; КСР-336-17-4; КСР-336-23-4.	Выпуск 12 часть II	Лист 12

Типовой проект г. Москва. Разработан КБ-4 Госстроя СССР. Утвержден Госстроем СССР. Согласован Госгражданстроем. Введен в действие Госстроем СССР. Главный инженер проекта Козина. Главный архитектор проекта Мерхурьева. Руководитель группы Исполатова.

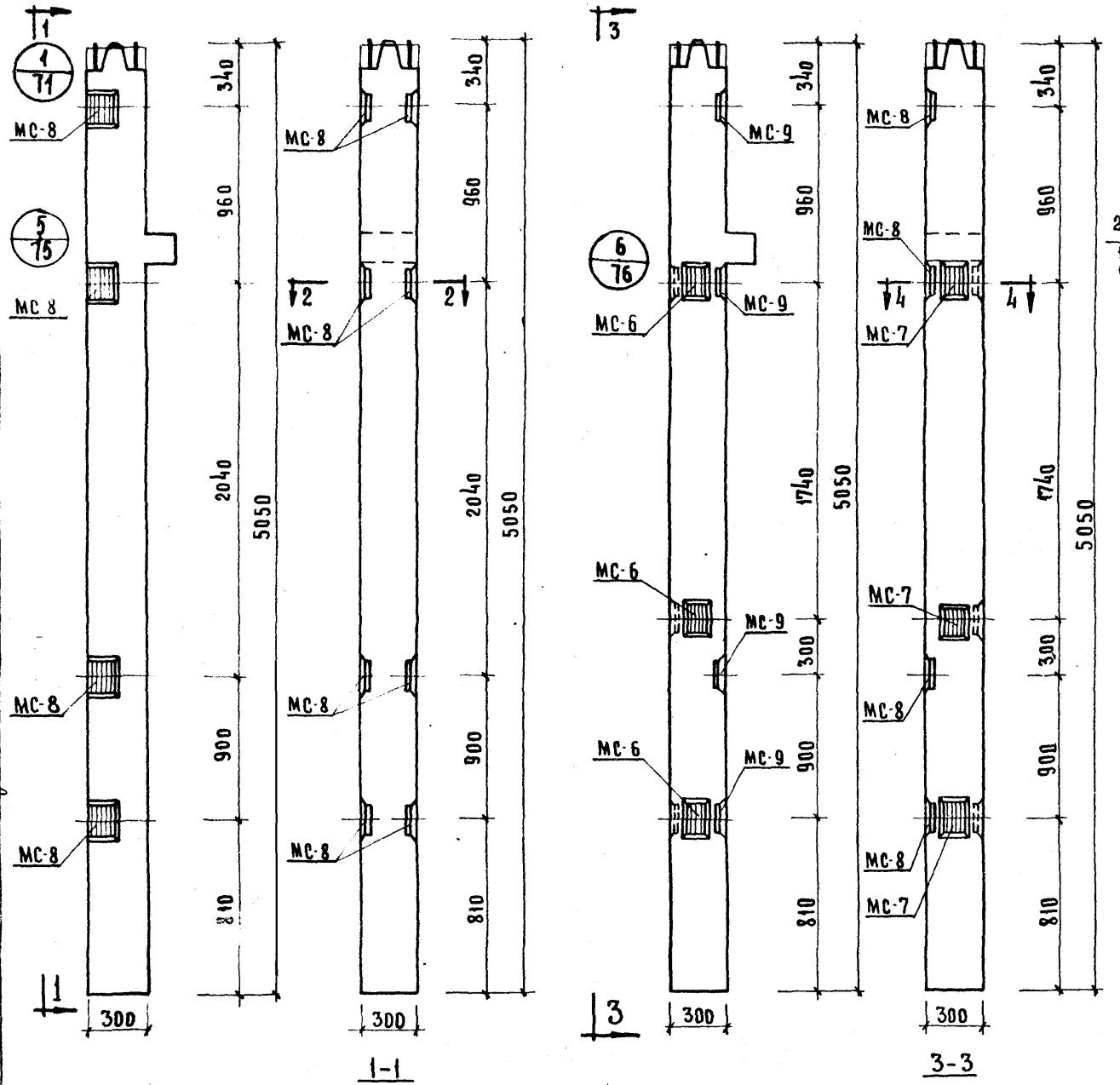

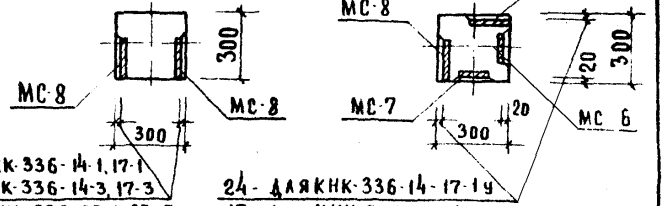

24 - для КНК-336-14-1, 17-1
КНК-336-14-3, 17-3
17 - для КНК-336-23-1, 23-3
13 - для КНК-336-28-1, 28-3.

2 — 2

24 - для КНК-336-14-1у, 17-1у
17 - для КНК-336-23-1у
13 - для КНК-336-28-1у

4 — 4

Марка колонны	Марка дополнит. закладн. детали	Кол. шт	Вес дополнительных закладных дет-ей, кг. одной дет.	всех дет.	итого на колонну	Общий расход стали на колонну	Изготовит. черт. закладн. дет.
КНК-336-14-1у КНК-336-17-1у	МС-6	3	2.07	6,21	33.62	118,11	77
	МС-7	3	2.07	6,21			
	МС-8	4	2.65	10.60			
	МС-9	4	2.65	10.60			
КНК-336-23-1у	МС-6	3	2.07	6.21	33,62	206,41	77
	МС-7	3	2.07	6.21			
	МС-8	4	2.65	10.60			
	МС-9	4	2.65	10.60			
КНК-336-28-1у	МС-6	3	2.07	6.21	33.62	287,81	77
	МС-7	3	2.07	6.21			
	МС-8	4	2.65	10.60			
	МС-9	4	2.65	10.60			
КНК-336-14-1 КНК-336-17-1 КНК-336-23-1 КНК-336-28-1	МС-8	8	2.65	21.20	21.20	105.69 193.99 275.39	77
КНК-336-14-3 КНК-336-17-3 КНК-336-23-3 КНК-336-28-3	МС-8	8	2.65	21.20	21.20	105.69 193.99 275.39	77

Примечание

Опалубка и армирование аналогичны основным маркам колонн, приведенным в альбоме ИИ-04-2 выпуск 8.

Колонны КНК-336-14-1, КНК-336-17-1, КНК-336-23-1
КНК-336-28-1, КНК-336-14-3, КНК-336-17-3, КНК-336-23-3
КНК 336-28-3

Колонны КНК-336-14-1у, КНК-336-17-1у, КНК-336-23-1у
КНК-336-28-1у

ТК	Колонны для навески стеновых панелей	Серия ИИ-04-2	
1973	Колонны КНК-336-14-1, КНК-336-17-1, КНК-336-23-1, КНК-336-28-1, КНК-336-14-3, КНК-336-17-3, КНК-336-23-3, КНК-336-28-3, КНК-336-14-1у; КНК-336-17-1у, КНК-336-23-1у, КНК-336-28-1у	Выпуск 12 часть II	Лист 13

ЦНИИЭП туристских комплексов г. Москва
Гл. инж. пр. —
Рук. гр. инж. Козина
Исполнил Меркурьева
Привязан

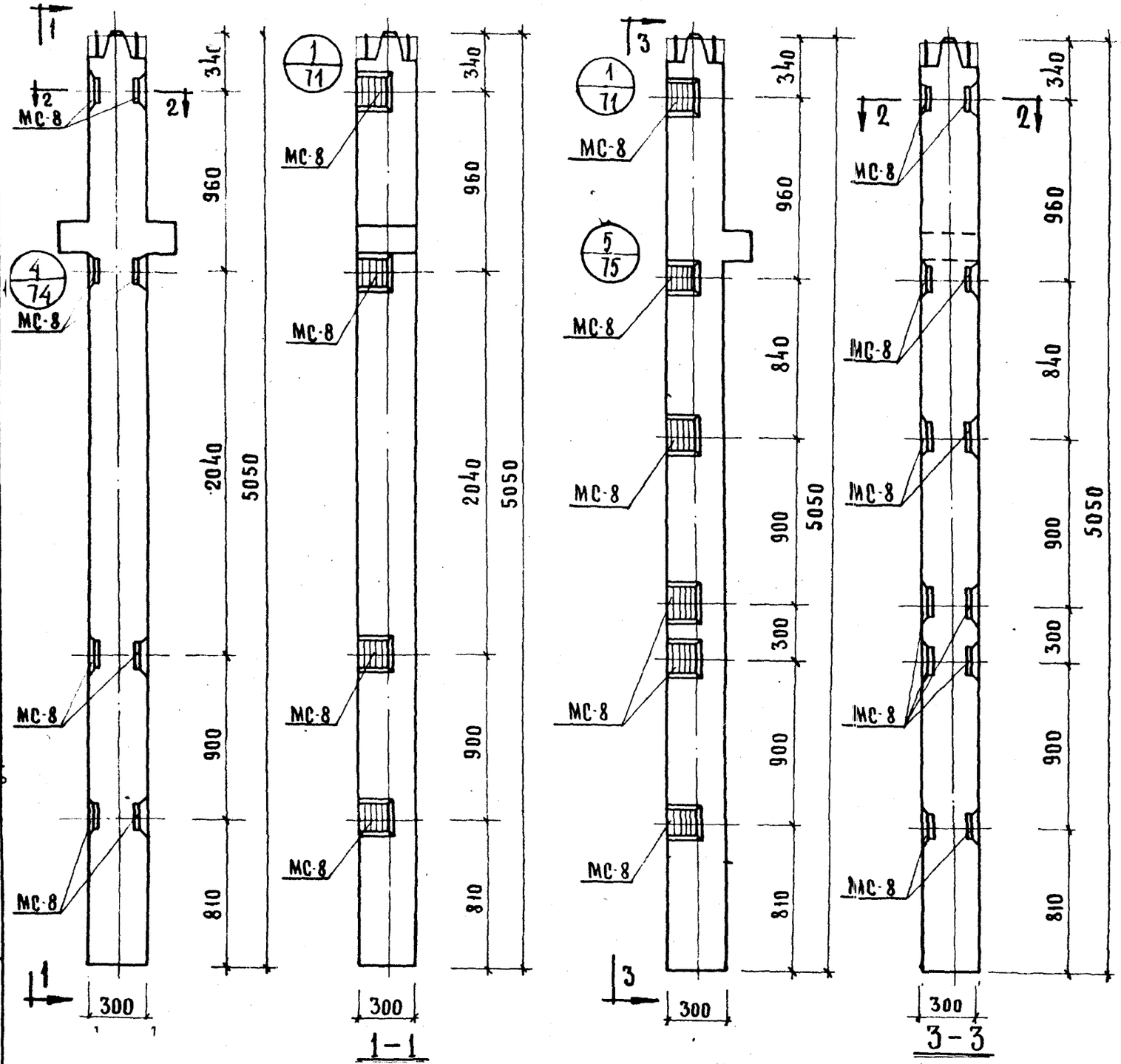

1-1

3-3

Колонны КНР-335-14-1 КНР-335-17-1 ; КНР-335-23-1 КНР-335-28-1, КНР-335-14-3, КНР-335-17-3, КНР-335-23-3, КНР-335-28-3.

Колонны КНК-336-14-2, КНК-336-17-2, КНК-336-23-2, КНК-336-28-2

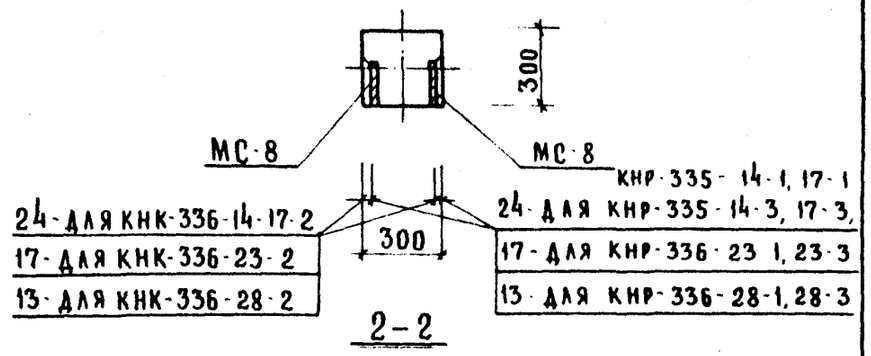

2-2

Марка колонны	Марка дополнит. закладн. детали	Кол. шт.	Вес дополн. закл. деталей, кг. Одной дет.	Всех дет.	Итого на колонну	Общий расход стали на колонну	Н заротов. черт. закладн. детали
КНР-336-14-1	МС-8	8	2.65	21.20	21.20	111.82	77
КНР-336-17-1							
КНР-336-23-1						201.12	
КНР-336-28-1						281.52	
КНР-336-14-3	МС-8	8	2.65	21.20	21.20	111.82	77
КНР-336-17-3							
КНР-336-23-3						201.12	
КНР-336-28-3						281.52	
КНК-336-14-2	МС-8	12	2.65	31.80	31.80	116.29	77
КНК-336-17-2							
КНК-336-23-2						204.59	
КНК-336-28-2						285.99	

Примечание:

Опалубка и армирование аналогичны основным маркам колонн, приведенным в альбоме ИИ-04-2 выпуск 7.

ТК	Колонны для навески стеновых панелей	Серия ИИ-04-2	
1973	Колонны КНР-336-14-1, КНР-336-17-1, КНР-336-23-1, КНР-336-28-1, КНР-336-14-3, КНР-336-17-3, КНР-336-23-3, КНР-336-28-1, КНК-336-14-2, КНК-336-17-2, КНК-336-23-2, КНК-336-28-2.	Выпуск 12 часть II	Лист 14

ЦПИИ Туристских комплексов г. Москва | Гл. инж. пр. Рук. гр. инж. Исполнил | Пригожин Козина Меркурьева

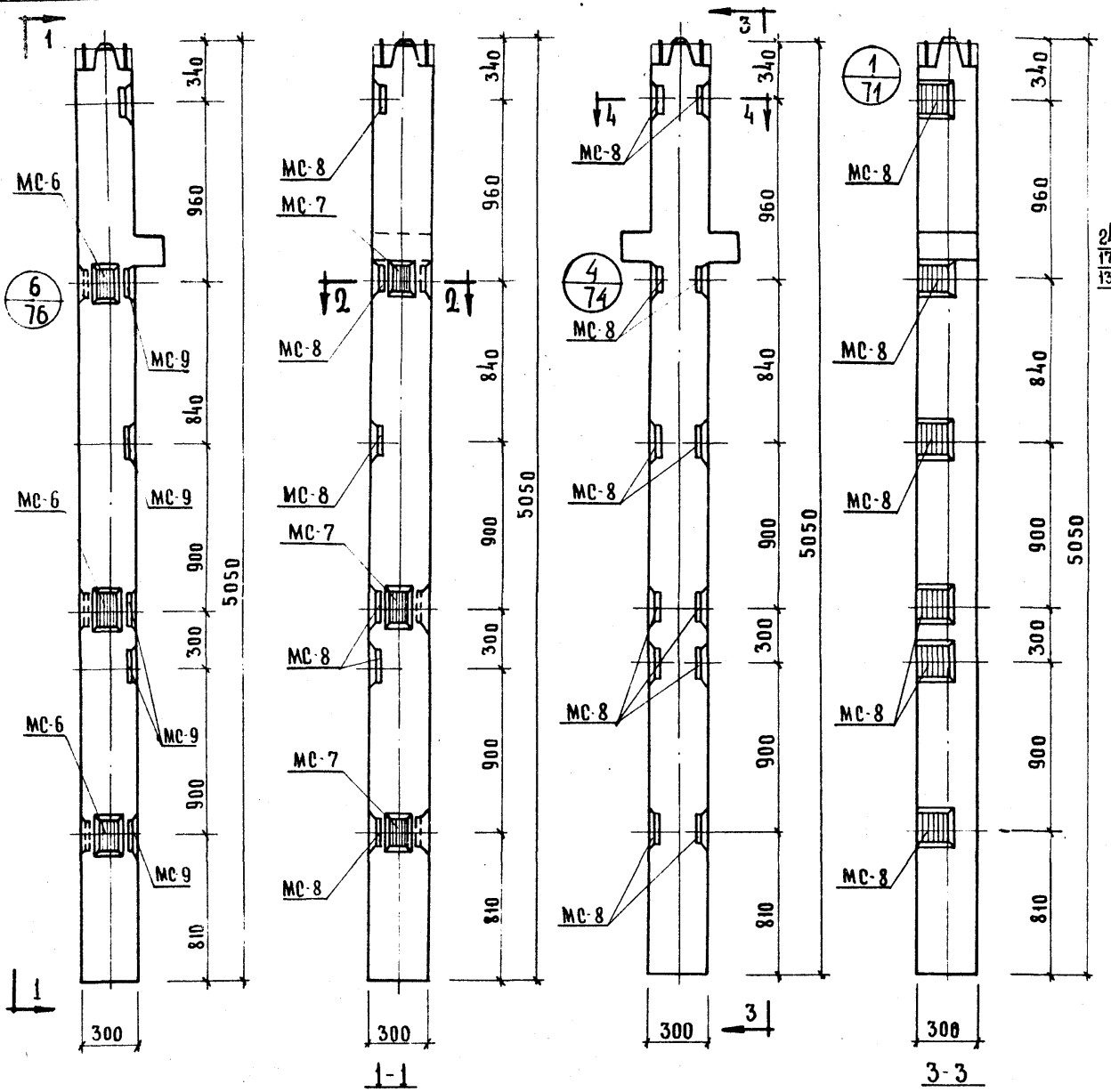

Колонны КНК-336-14-2у, КНК-336-17-2у
КНК-336-23-2у, КНК-336-28-2у.

Колонны КНР-335-14-2, КНР-335-17-2,
КНР-335-23-2, КНР-335-28-2

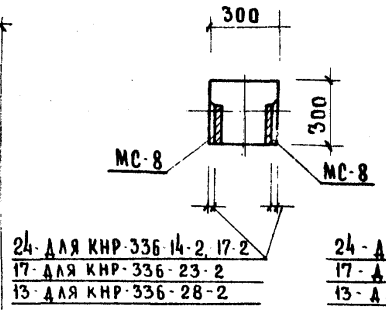

4-4

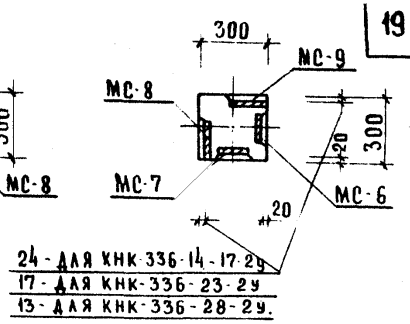

2-2

Марка колонны	Марка дополнит. закладн. детали	Кол шт.	Вес дополнительных закладных дет-лей, кг. одной дет.	всех дет	итого на колонну	Общий расход стали на колонну	№ заготовит. черт. заклад. дет.
КНК-336-14-2у	МС-6	3	2,07	6,21	44,22	128,71	77
	МС-7	3	2,07	6,21			
КНК-336-17-2у	МС-8	6	2,65	15,90			
	МС-9	6	2,65	15,90			
КНК-336-23-2у	МС-6	3	2,07	6,21	44,22	217,01	77
	МС-7	3	2,07	6,21			
	МС-8	6	2,65	15,90			
	МС-9	6	2,65	15,90			
КНК-336-28-2у	МС-6	3	2,07	6,21	44,22	298,41	77
	МС-7	3	2,07	6,21			
	МС-8	6	2,65	15,90			
	МС-9	6	2,65	15,90			
КНР-336-14-2	МС-8	12	2,65	31,80	31,80	122,42	77
КНР-336-17-2							
КНР-336-23-2						211,72	
КНР-336-28-2						292,12	

Примечание:

Опалубка и армирование аналогичны основным маркам колонн, приведенным в альбоме ИИ-04-2 выпуск 8.

ТК	Колонны для навески стеновых панелей	Серия ИИ-04-2	
1973	Колонны КНК-336-14-2у, КНК-336-17-2у, КНК-336-23-2у, КНК-336-28-2у; КНР-335-14-2, КНР-335-17-2, КНР-335-23-2; КНР-335-28-2	Выпуск 12 часть II	Лист 15

ЦНИИПП Комплексов г. Москва
Исполнил
Меркурьева

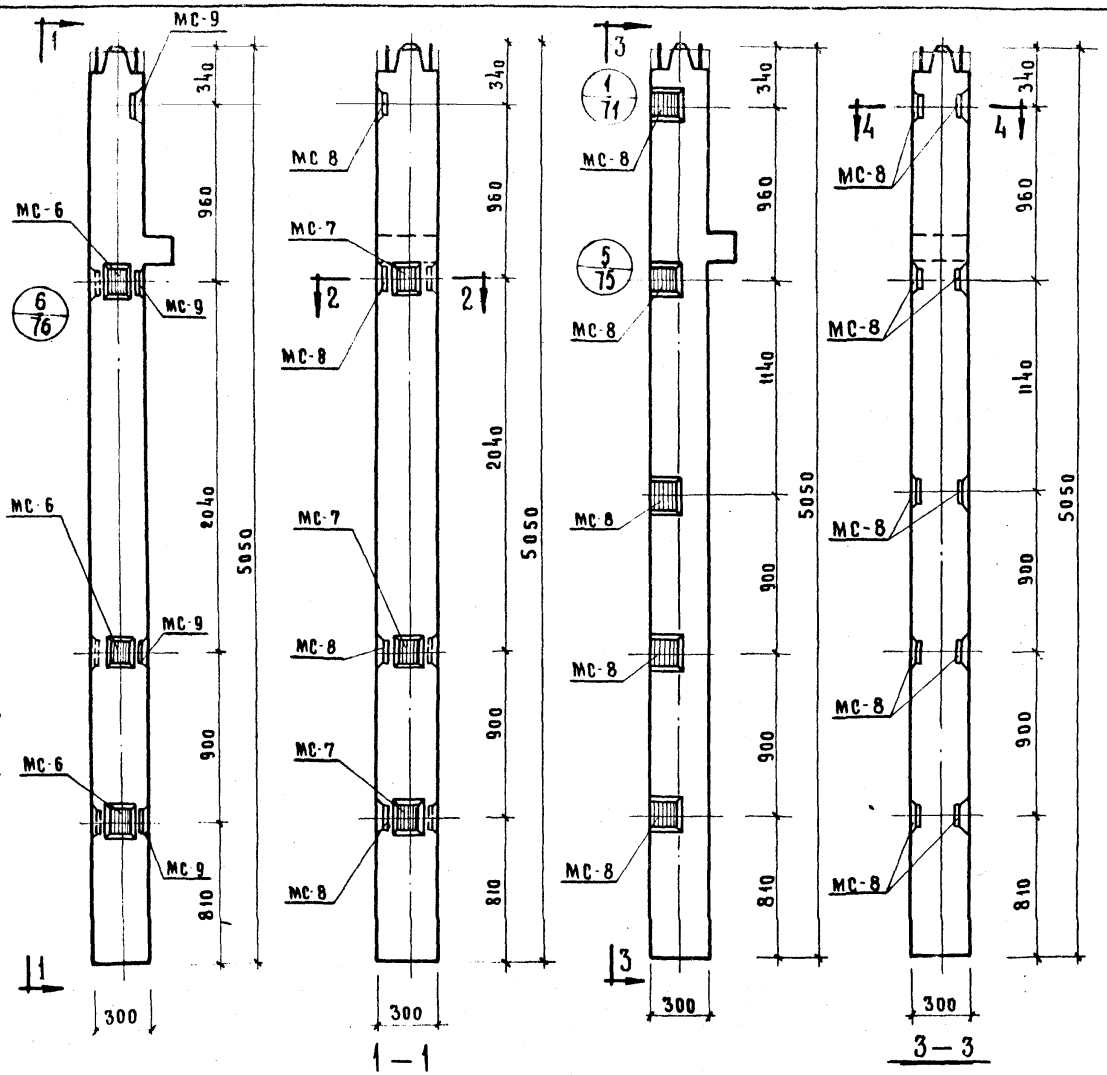

1—1

Колонны КНК-336-14-3У, КНК-336-17-3У, КНК-336-23-3У, КНК-336-28-3У.

3—3

Колонны КНР-336-14-4, КНР-336-17-4, КНР-336-23-4, КНР-336-27-4.

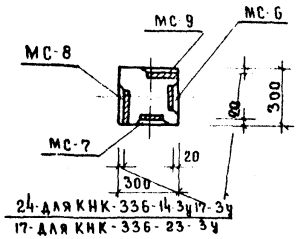

24-для КНК-336-14-3у 17-3у
17-для КНК-336-23-3у
13 для КНК-336-28-3у

2—2

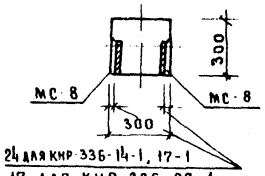

24 для КНР-336-14-1, 17-1
17-для КНР-336-23-1.
13-для КНР-336-28-1.

4—4

Марка колонны.	Марка дополн. заклад детали	Кол шт.	Вес дополнительных закладных дет-лей, кг: одной дет.	всех дет.	Итого на колонну	Общий расход стали на колонну	N заготовит. черт. заклад детали
КНК-336-14-3у КНК-336-17-3у	МС-6	3	2.07	6.21	33.62	118.11	77
	МС-7	3	2.07	6.21			
	МС-8	4	2.65	10.60			
	МС-9	4	2.65	10.60			
КНК-336-23-3у	МС-6	3	2.07	6.21	33.62	206.41	77
	МС-7	3	2.07	6.21			
	МС-8	4	2.65	10.60			
	МС-9	4	2.65	10.60			
КНК-336-28-3у	МС-6	3	2.07	6.21	33.62	287,81	77
	МС-7	3	2.07	6.21			
	МС-8	4	2.65	10.60			
	МС-9	4	2.65	10.60			
КНР-336-14-4 КНР-336-17-4	МС-8	10	2.65	26.50	26.50	117,12	77
КНР-336-23-4						206.42	
КНР-336-28-4						286.82	

Примечание:

Опалубка и армирование аналогичны основным маркам колонн, приведенным в альбоме ИИ-04-2 выпуск 8.

ТК	Колонны для навески стеновых панелей	Серия ИИ-04-2	
1973	Колонны КНК-336-14-3у, КНК-336-17-3у, КНК-333-23-3у, КНК-336-28-3у, КНР-336-14-4, КНР-336-17-4, КНР-336-23-4, КНР-336-28-4.	Выпуск 12 Часть II	Лист 16

ЦПИИЦ | Комплексов | Рук. гр. | Инж. | Г. Москва | Исполнил | Козина | Хорошилова

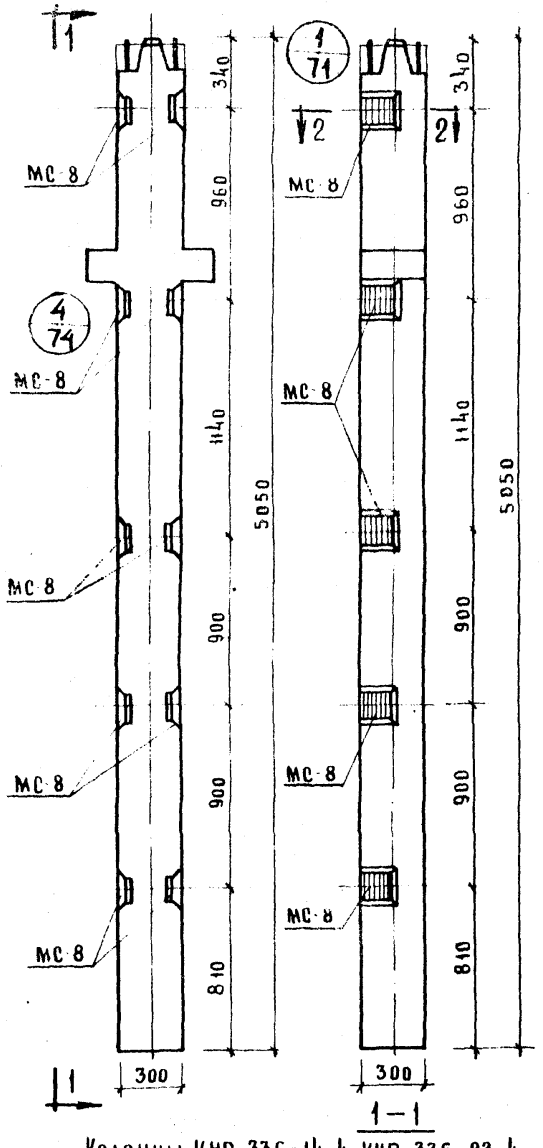

Колонны КНР-336-14-4, КНР-336-23-4
КНР-336-17-4, КНР-336-28-4

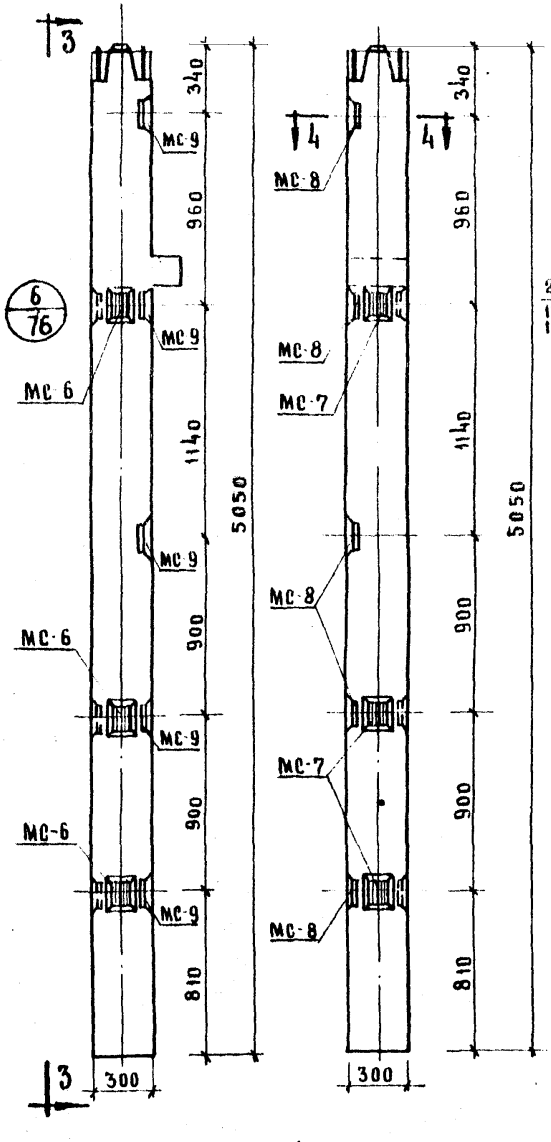

Колонны КНК-336-14-4у, КНК-336-17-4у,
КНК-336-23-4у, КНК-336-28-4у.

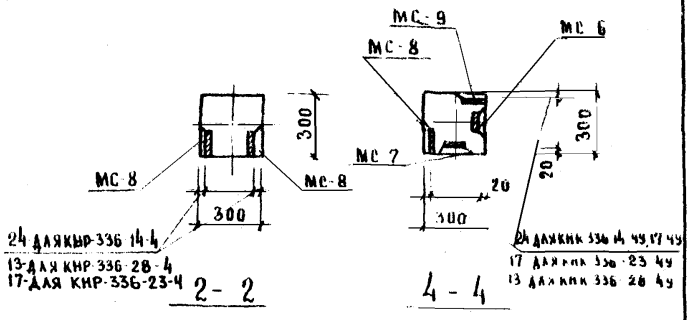

Марка колонны	Марка дополн. заклад. детали	Кол. шт.	Вес дополнительных закладных деталей, кг: одной дет	всех дет	итого на колонну	Общий расход стали на колонну	Изготовит. черт. заклад. детали
КНР-336-14-4	МС-8	10	2.65	26.50	26.50	117.12	77
КНР-336-17-4						117.12	
КНР-336-23-4						206.42	
КНР-336-28-4						286.82	
КНК-336-14-4у	МС-6	3	2.07	6.21	38.92	120.41	77
	МС-7	3	2.07	6.21			
КНК-336-17-4у	МС-8	5	2.65	13.25			
	МС-9	5	2.65	13.25			
КНК-336-23-4у	МС-6	3	2.07	6.21	38.92	211.71	77
	МС-7	3	2.07	6.21			
	МС-8	5	2.65	13.25			
	МС-9	5	2.65	13.25			
КНК-336-28-4у	МС-6	3	2.07	6.21	38.92	293.11	77
	МС-7	3	2.07	6.21			
	МС-8	5	2.65	13.25			
	МС-9	5	2.65	13.25			

Примечание:

Опалубка и армирование аналогичны основным маркам колонн, приведенным в альбоме ИИ-04-2 выпуск 8

ТК	Колонны для навески стеновых панелей	Серия ИИ 04-2	
1973	Колонны КНР-336-14-4, 17-4, КНР-336-23-4, 28-4, КНК-336-14-4у, КНК-336-17-4у, КНК-336-23-4у, КНК-336-28-4у	Выпуск 8 Часть II	Лист 17

Соколова
Исполнил
г. Москва

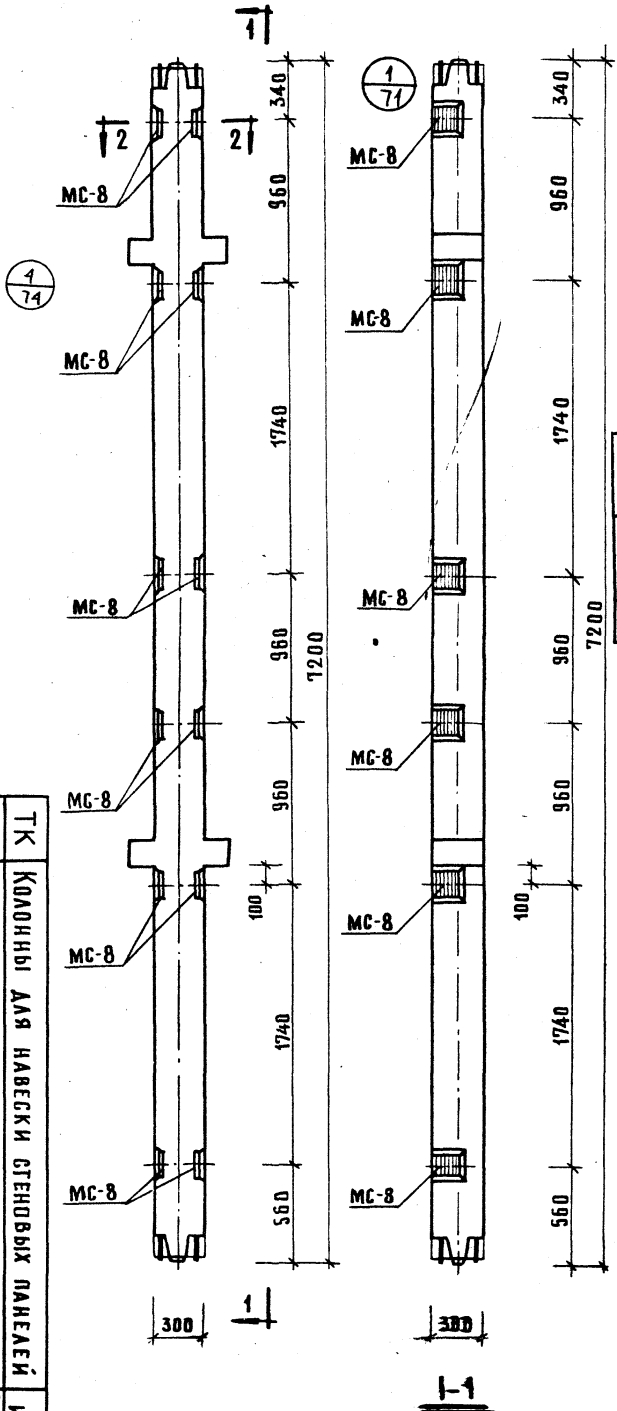

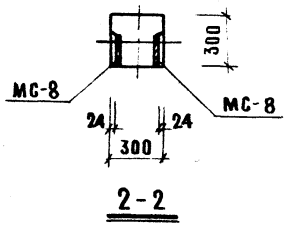

Марка колонны	Марка дополнит. закладн. детали	Кол. шт	Вес дополн. закл. деталей, кг. одной дет.	всех дет.	итого на колонну	Общий расход стали на колонну	Индекс чертежа закладн. детали
КСР-372-17-1 КСР-372-14-1	МС-8	12	2.65	31.80	31.80	174.04	77
КСР-372-23-1	МС-8	12	2.65	31.80	31.80	300.44	27

Примечание:

Опалубка и армирование аналогичны основной марке колонны, приведенной в альбоме ИИ-04-2 выпуск 8

ТК | Колонны для навески стеновых панелей | Серия ИИ-04-2
1973 | Колонна КСР-372-14-1, КСР-372-17-1 | Выпуск 12 часть II | Лист 78

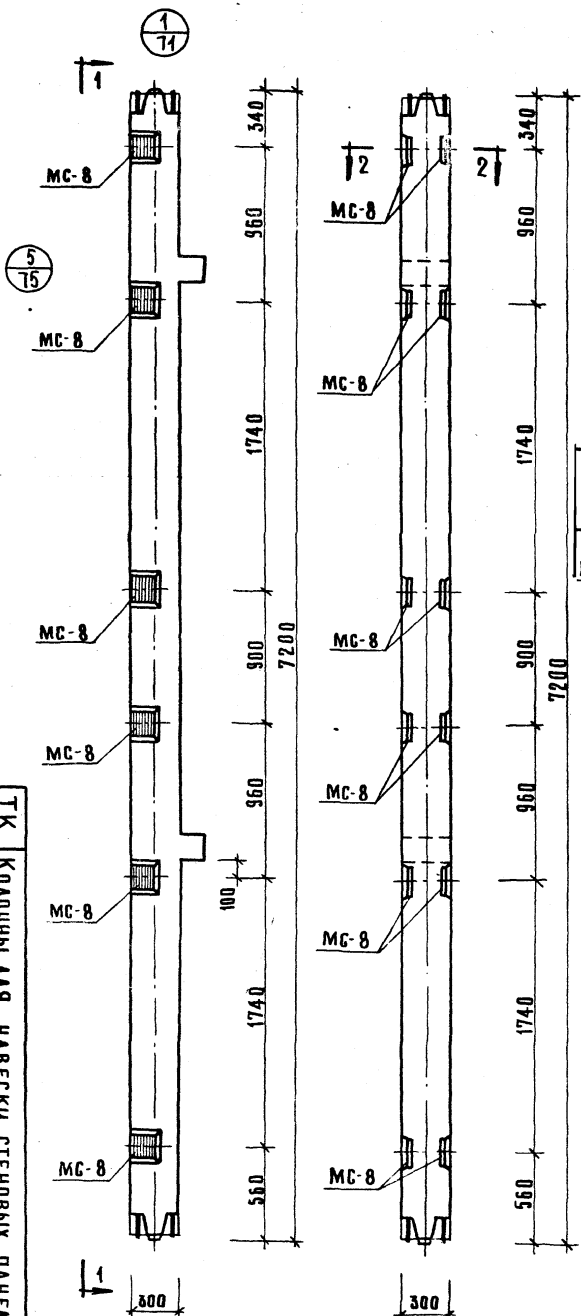

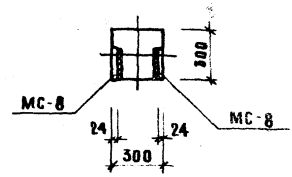

2-2

Марка колонны	Марка дополнит. закладн. детали	Кол. шт	Вес дополн. закл. деталей, кг: одной дет.	всех дет.	итого на колонну	Общий расход стали на колонну	Заготовка и загиб закл. детали
КСК-372-14-1 КСК-372-17-1	МС-8	12	2.65	31.80	37.80	161.78	77

Примечание:

Опалубка и армирование аналогичны основным маркам колонн, приведенным в альбоме ИИ-04-02 выпуск 8.

ТК	Колонны для навески стеновых панелей	Серия ИИ-04-2
1973	Колонны КСК-372-14-1; КСК-372-17-1	Выпуск 12 часть II / Лист 19

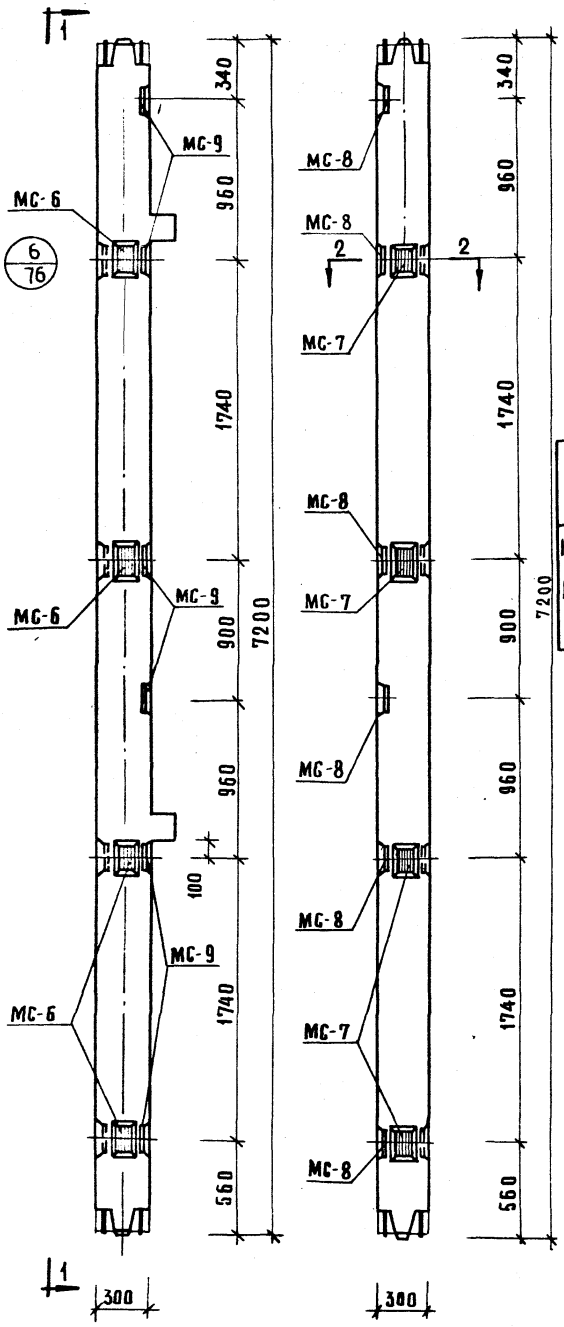

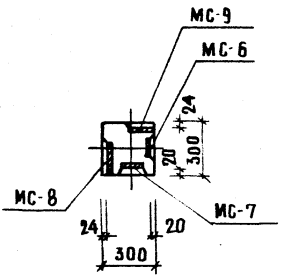

Марка колонны	Марка дополнит. закладн. детали	Кол. шт.	Вес дополн. закладных деталей, кг. одной дет	Вес дополн. закладных деталей, кг. всех дет.	Вес дополн. закладных деталей, кг. итого на колонну	Общий расход стали на колонну	N заготов. чертежа закладн. детали
КСК-372-14-1у КСК-372-17-1у	МС-6	4	2.07	8.28	48.36	178.34	77
	МС-7	4	2.07	8.28			
	МС-8	6	2.65	15.90			
	МС-9	6	2.65	15.90			

Примечание:

Опалубка и армирование аналогичны основным маркам колонн, приведенным в альбоме ИИ-04-2 выпуск 8.

ТК	Колонны для навески стеновых панелей	Серия ИИ-04-2
1973	Колонны КСК-372-14-1у; КСК-372-17-1у	Выпуск 12 часть III, Лист 20

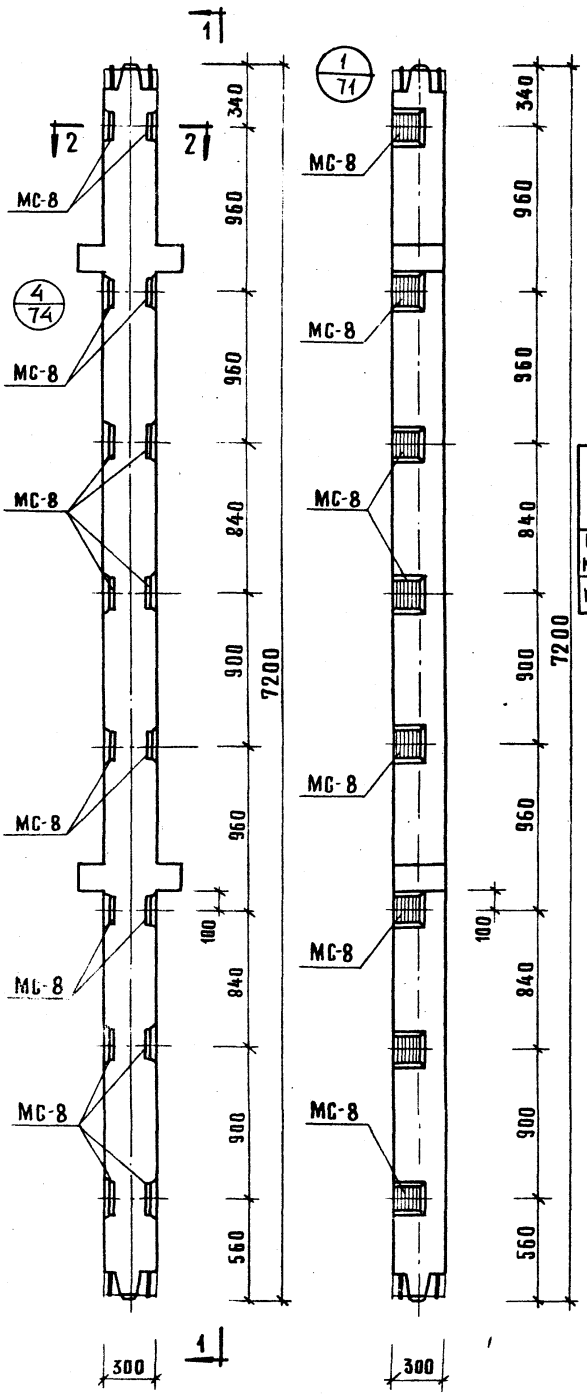

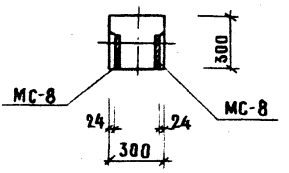

Марка колонны	Марка дополнит. закладн. детали	Кол. шт.	Вес дополн. закл. деталей, кг: одной дет	всех дет.	итого на колонну	Общий расход стали на колонну	N заготов. чертежа закладн. детали
КСР-372-14-2 КСР-372-17-2	МС-8	16	2,65	42,40	42,40	184,64	77
КСР-372-23-2	МС-8	16	2,65	42,40	42,40	311,04	77

Примечание:

Опалубка и армирование аналогичны основным маркам колонн, приведенным в альбоме ИИ-04-2 выпуск 8.

ТК	Колонны для навески стеновых панелей	
1973	Колонны КСР-372-14-2, КСР-372-17-2	Серия ИИ-04-2
		Выпуск 12 часть II
		Лист 21

г. Москва | Исполнил | Соколова

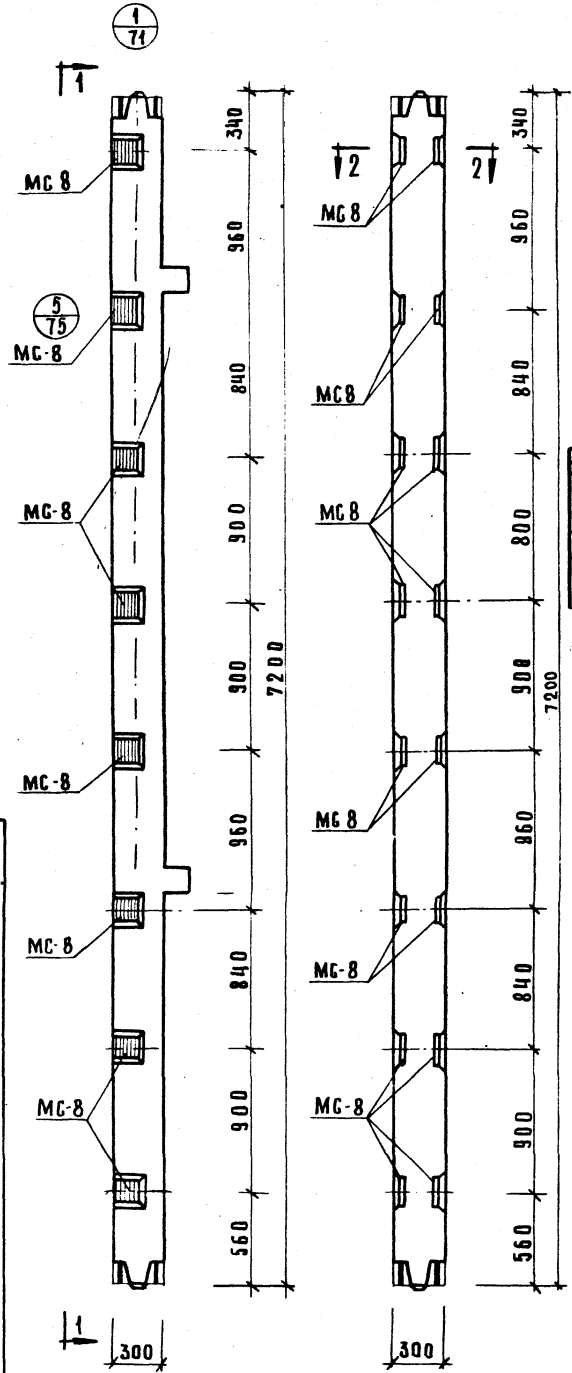

1-1

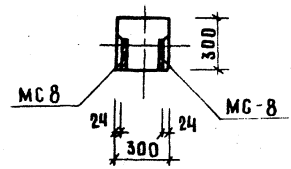

2-2

Марка колонны	Марка дополнит. закладн. детали	Кол. шт	Вес дополн. закл. деталей, кг: одной дет.	всех дет.	Итого на колонну	Общий расход стали на колонну	Из отгов. чертеж. закладн. деталей
КСК-372-14-2 КСК-372-17-2	МС-8	16	2,65	42,40	42,40	172,38	77

Примечание:

Опалубка и армирование аналогичны основным маркам колонн, приведенным в альбоме ИИ-04-2 выпуск 8.

1973	ТК	Колонны для навески стеновых панелей	Серия ИИ-04-2
		Колонны КСК-372-14-2; КСК-372-17-2	Выпуск 12 часть II, Лист 22

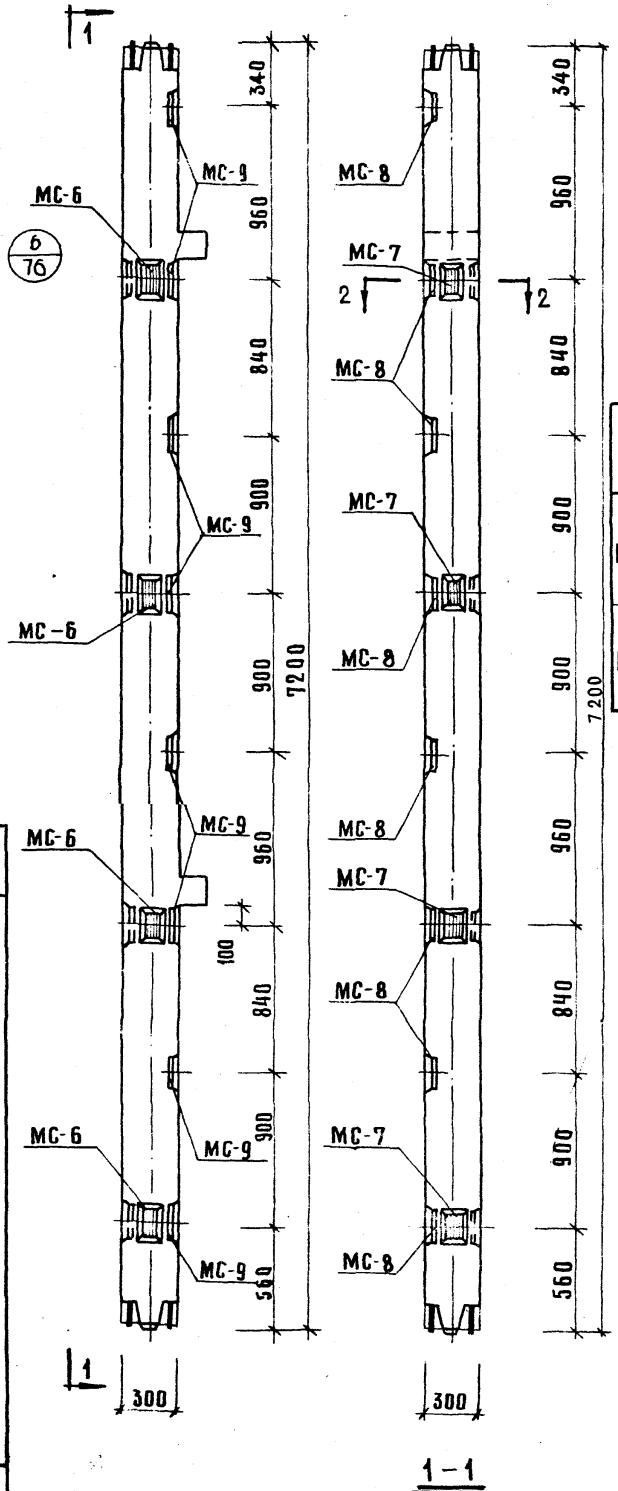

1 – 1

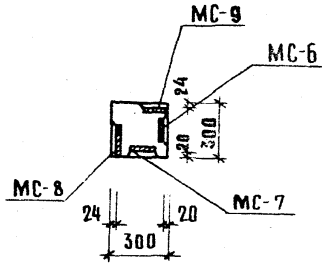

2 – 2

Марка колонны	Марка доп. закл. детали	Кол. шт	Вес доп. закл. деталей, кг: одной дет.	всех дет.	итого на колонну	Общий расход стали на колонну	№ заготов. чертежа закладн. детали
КСК-372-14-2у	МС-6	4	2,07	8,28	58,96	138,94	77
	МС-7	4	2,07	8,28			
	МС-8	8	2,65	21,20			
	МС-9	8	2,65	21,20			
КСК-372-17-2у	МС-6	4	2,07	8,28	58,96	188,94	77
	МС-7	4	2,07	8,28			
	МС-8	8	2,65	21,20			
	МС-9	8	2,65	21,20			

Примечание:

Опалубка и армирование аналогичны основным маркам колонн, приведенным в альбоме ИИ-04-2 выпуск 8.

ТК 1973 | Колонны КСК-372-14-2у; КСК-372-17-2у. Колонны для навески стеновых панелей | Серия ИИ-04-2 | Выпуск 12 часть II | Лист 23

ЦНИИЭ

г. Москва | Исполн. | Кобина | Соколова

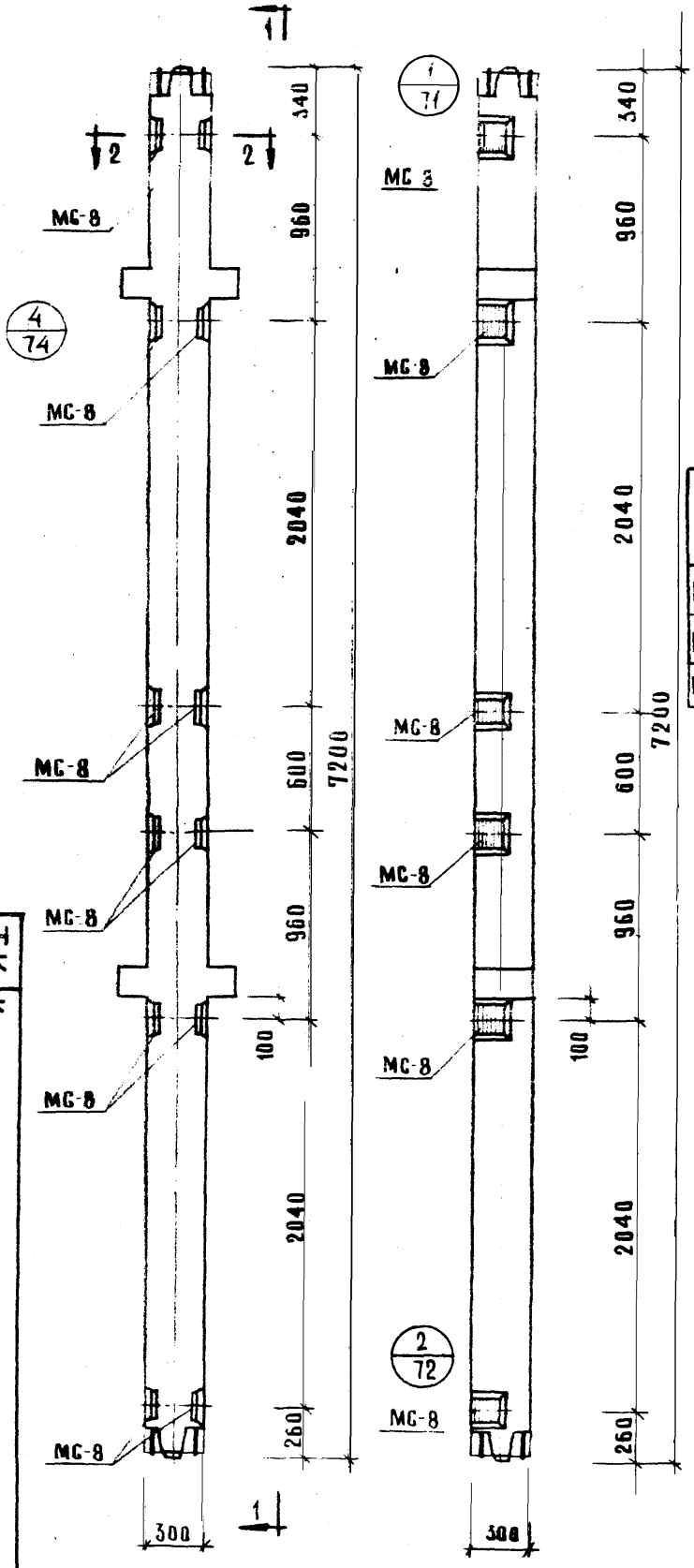

1-1

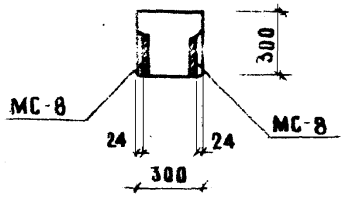

2-2

Марка колонны	Марка дополнит. закладн. детали	Кол. шт.	Вес допол. заклад. деталей кг: одной дет.	всех дет.	итого на колонну	Общий расход стали на колонну	N заготов. чертежа закладн. детали
КСР-372-14-3	МС-8	12	2.65	31.80	31.80	174.04	77
КСР-372-17-3	МС-8	12	2.65	31.80	31.80	174.04	77
КСР-372-23-3	МС-8	12	2.65	31.80	31.80	300.44	77

Примечание:

Опалубка и армирование аналогичны основным маркам колонн, приведенным в альбоме ИИ-04-2 выпуск 8.

ТК | Колонны для навески стеновых панелей | Серия ИИ-04-2

1973 | Колонны КСР-372-14-3, КСР-372-17-3 | Выпуск 12 часть II | Лист 24

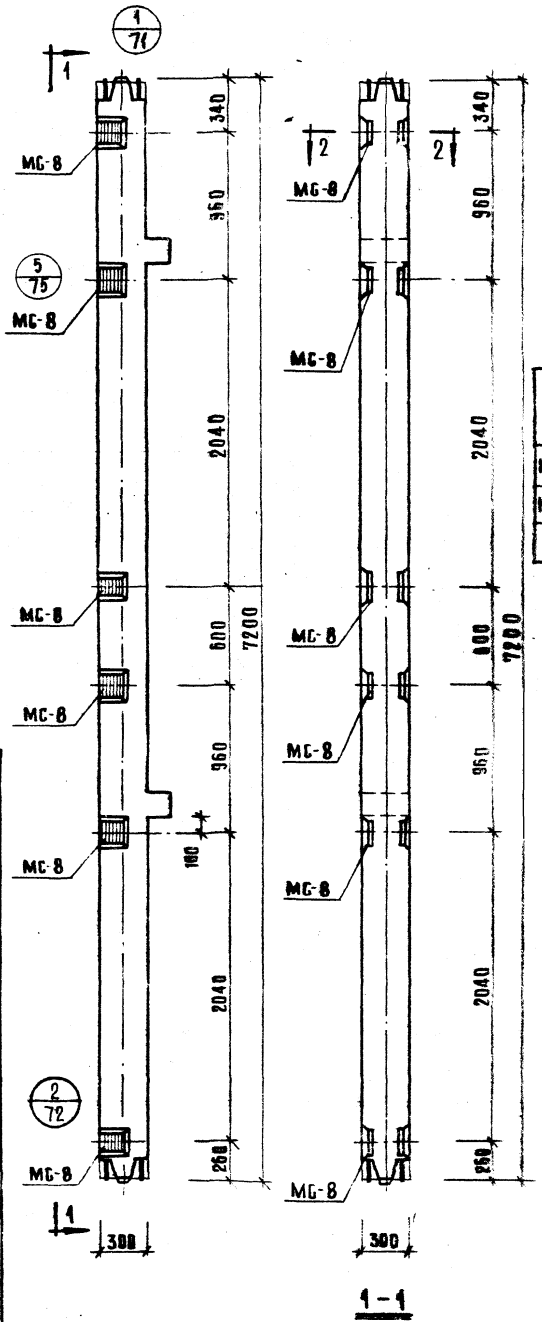

1-1

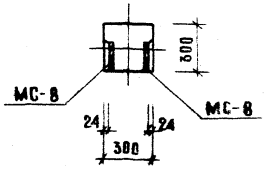

2-2

Марка колонны	Марка дополнит. закладн. детали	Кол. шт	Вес допол. закл. деталей, кг			Общий расход стали на колонну	К заготов. чертежа закладн. детали
			Одной дет.	Всех дет	Итого на колонну		
КСК-372-14-3	МС-8	12	2,65	31,80	31,80	161,78	77
КСК-372-17-3	МС-8	12	2,65	31,80	31,80	161,78	77

Примечание:

Опалубка и армирование аналогичны основным маркам колонн, приведенным в альбоме ИИ-04-2 выпуск 8

ТК	Колонны для навески стеновых панелей	Серия ИИ 04-2
1973	Колонны КСК-372-14-3, КСК-372-17-3	Выпуск 12

ЦНИИЭП	Туристский комплекс г. Москва	Рук. гр. инж.		Козина
		Исполнил		Соколова

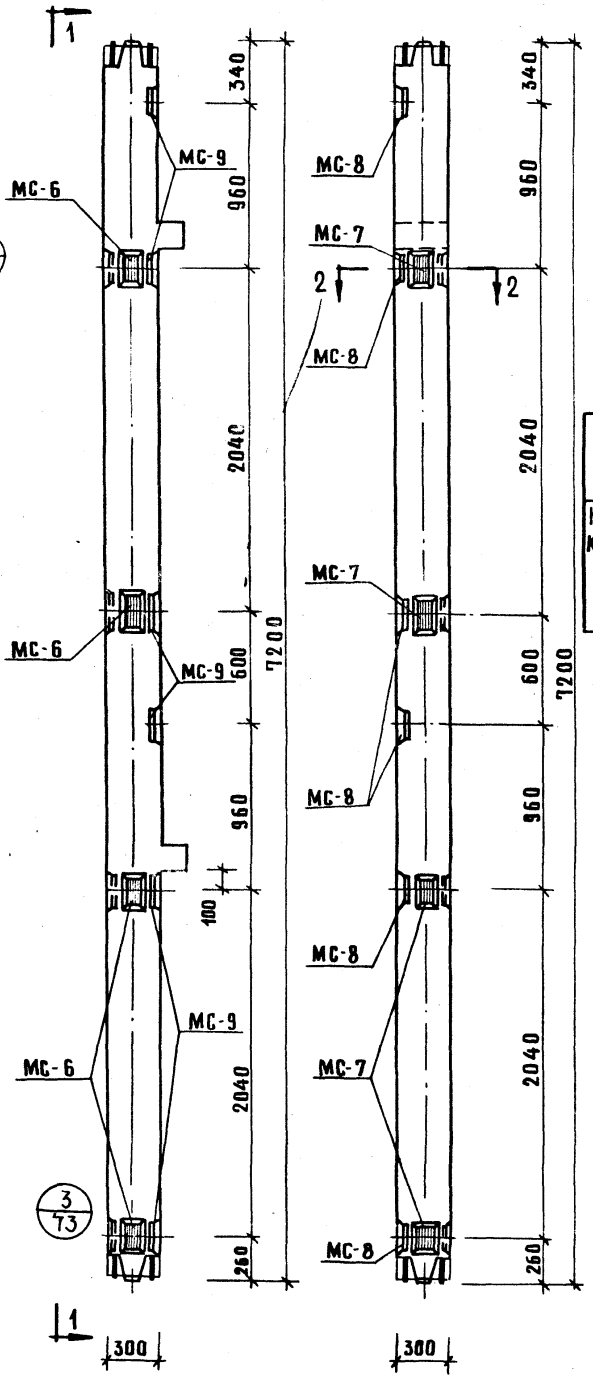

1-1

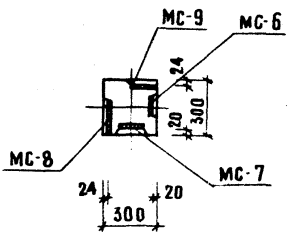

2-2

Марка колонны	Марка дополнит. закладн. детали	Кол. шт.	Вес дополн. закл. деталей, кг. Одной дет.	Всех дет.	Итого на колонну	Общий расход стали на колонну	N заготов. черт. заклад. детали
КСК-372-14-3у	МС-6	4	2.07	8.28	48,36	178,34	77
КСК-372-17-3у	МС-7	4	2.07	8.28			
	МС-8	6	2.65	15.90			
	МС-9	6	2.65	15.90			

Примечание:

Опалубка и армирование аналогичны основным маркам колонн, приведенным в альбоме ИИ-04-2 выпуск 8.

ТК	Колонны для навески стеновых панелей	Серия ИИ-04-2
1973	Колонны КСК-372-14-3у; КСК-372-17-3у.	Выпуск 12 часть II, Лист 26

ЦНИИЭП	Туристский комплексов г. Москва	Гл. инж. пр.		Притожий
		Рук. гр. инж		Козина
		Исполнил		Соколова

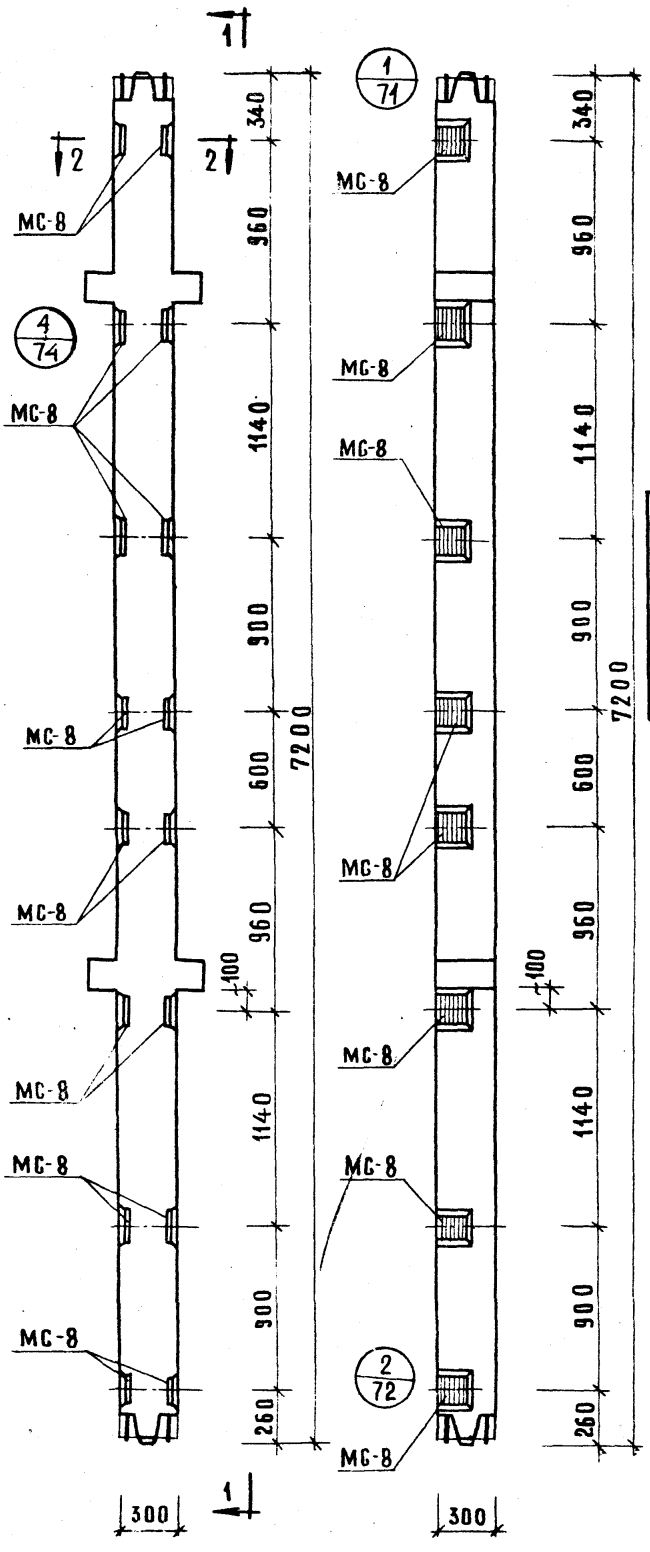

1-1

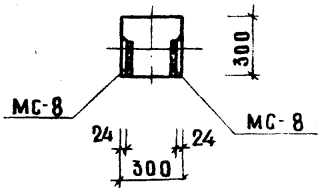

2-2

Марка колонны	Марка дополнит. закладн. детали	Кол. шт	Вес дополн. закл. деталей, кг: одной дет	всех дет.	итого на колонну	Общий расход стали на колонн	N заготов. черт. закладн. детали
КСР-372-14-4 КСР-372-17-4	МС-8	16	2.65	42.40	42,40	184,64	77
КСР-372-23-4	МС-8	16	2.65	42.40	42.40	311,04	

Примечание:

Опалубка и армирование аналогичны основным маркам колонн, приведенным в альбоме ИИ-04-2 выпуск 8.

ТК	Колонны для навески стеновых панелей	Серия ИИ-04-2
1973г.	Колонны КСР-372-14-4; КСР-372-17-4	Выпуск 12 часть II; Лист 27

ЦНИИЭП	... комплексов г. Москва	Рук. гр. инж.		Козина			
		Исполнил		Соколова			

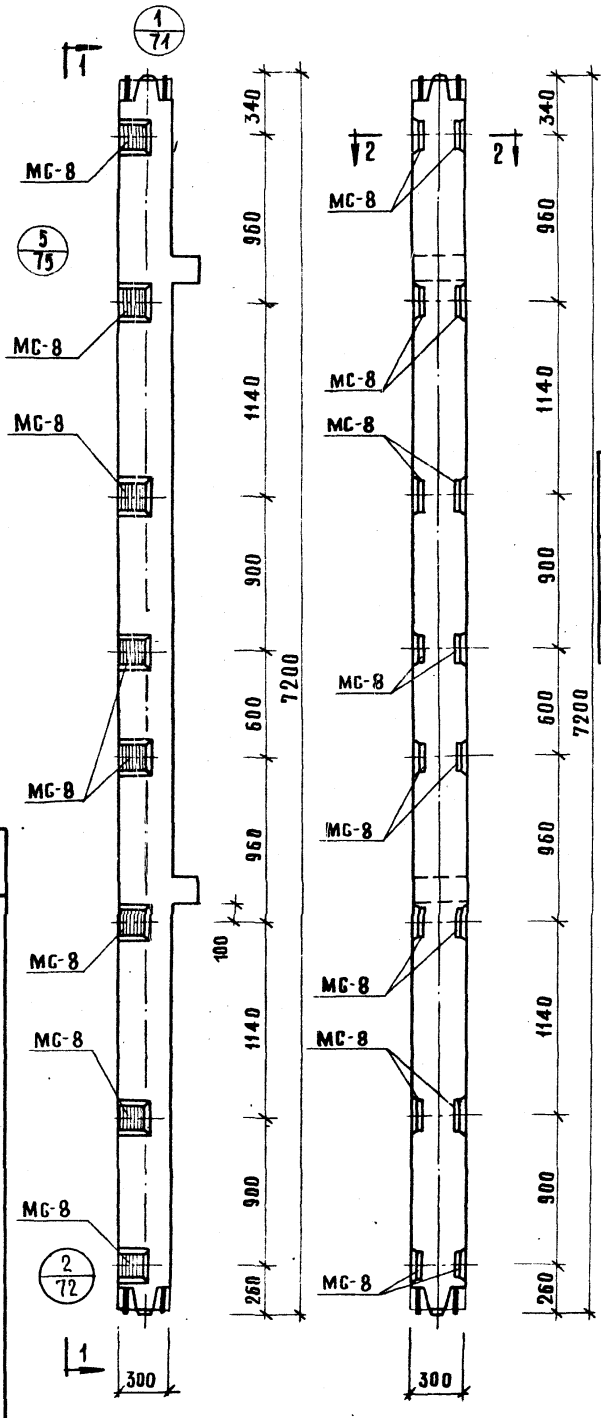

1-1

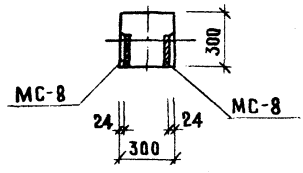

2-2

Марка колонны	Марка дополнит. закладн. детали	Кол. шт	Вес допол. закл. деталей, кг. Одной дет.	Всех дет.	Итого на колонну	Общий расход стали на колонну	N заготов. чертежа закладн. детали
КСК-372-14-4 КСК-372-17-4	МС-8	16	2.65	42.40	42.40	172.38	77

Примечание:

Опалубка и армирование аналогичны основным маркам колонн, приведенным в альбоме ИИ-04-2 выпуск 8.

ТК	Колонны для навески стеновых панелей	Серия ИИ-04-2	
1973	Колонны КСК-372-14-4, КСК-372-17-4	Выпуск 12 часть II	Лист 28

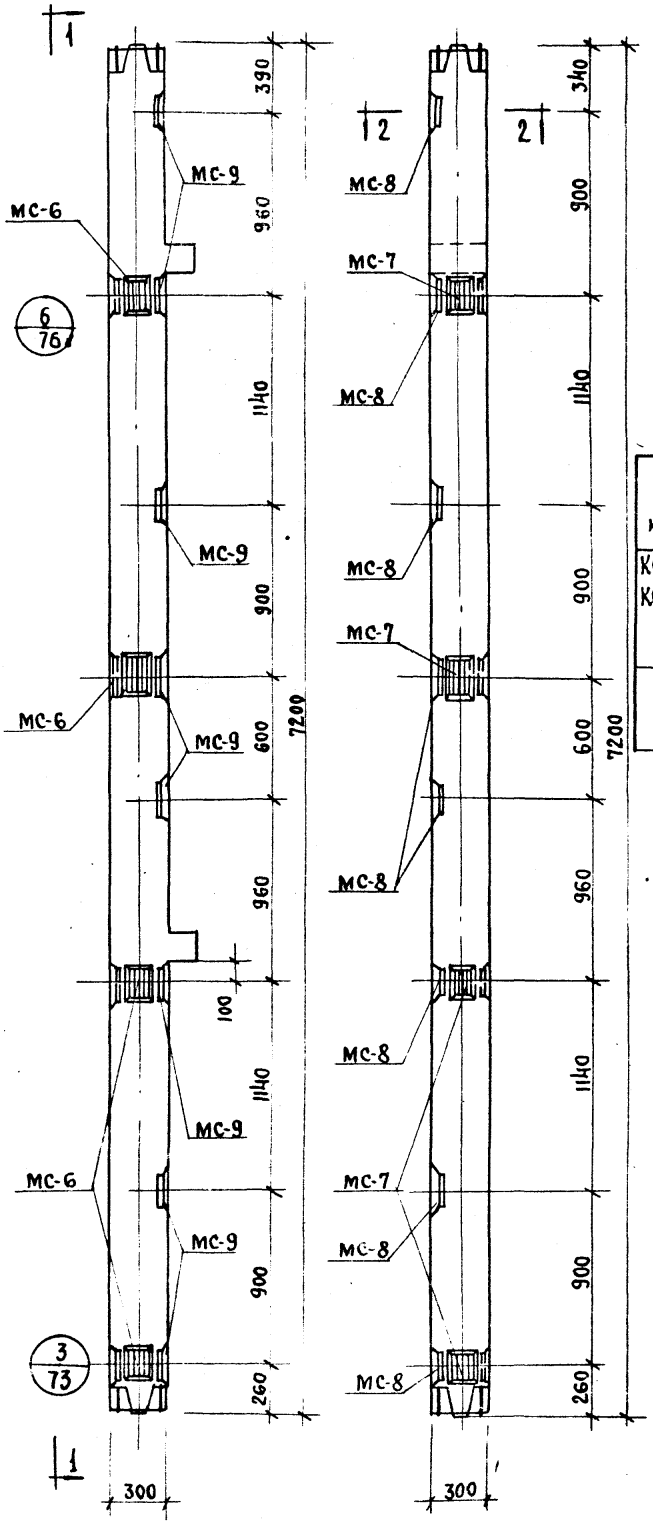

1-1

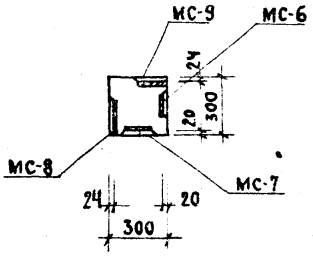

2-2

Марка колонны	Марка дополнит. закладн. детали	Кол. шт.	Вес дополн. закл. деталей в кг: одной дет.	всех дет.	Итого на колонну	Общий расход стали на колонну	Номер заказ. чертежей деталей
КСК-372-14-4ч	МС-6	4	2,07	8,28	58,96	188,94	77
КСК-372-17-4ч	МС-7	4	2,07	8,28			
	МС-8	8	2,65	21,20			
	МС-9	8	2,65	21,20			

Примечание:

Опалубка и армирование аналогичны основным маркам колонн, приведенным в альбоме ИИ-04-2 выпуск 8.

ТК	Колонны для навески стеновых панелей.	Серия ИИ-04-2	
1973	Колонны КСК-372-14-4ч, КСК-372-17-4ч.	Выпуск 12 часть II	Лист 29

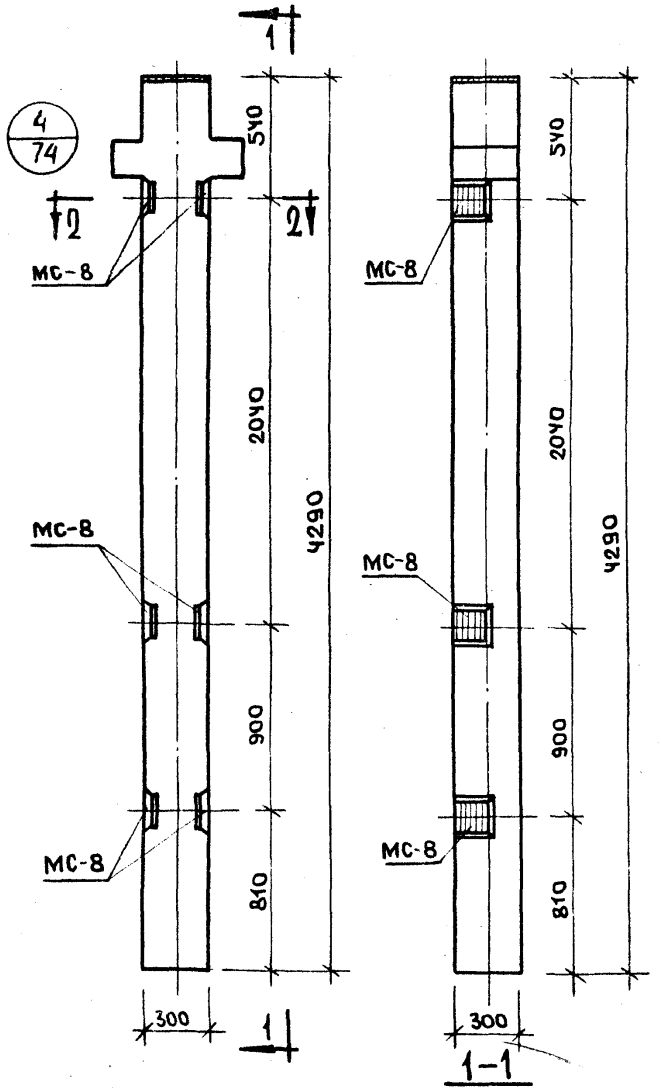

Колонны КР-336-14-1, КР-336-14-3.

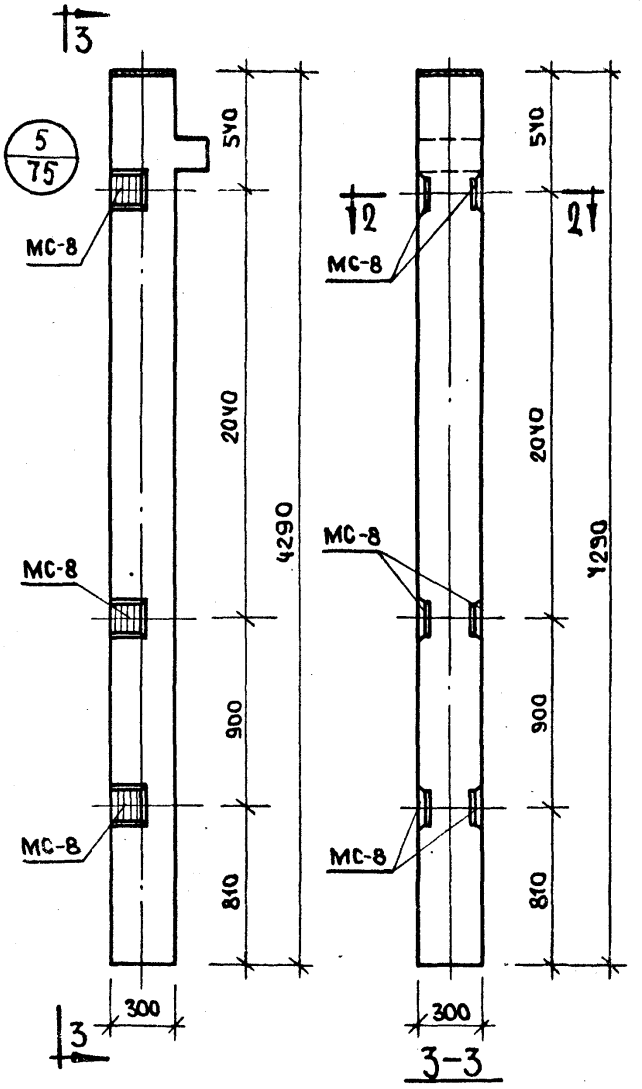

Колонны КК-336-14-1, КК-336-14-3.

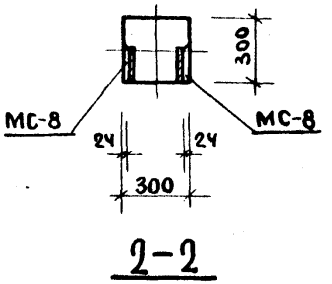

Примечание:

Опалубка и армирование аналогичны основным маркам колонн, приведенным в альбоме ИИ-04-2 выпуск 8.

Марка колонны	Марка дополн. заклад. детали	Кол. шт.	Вес дополнительных закладн. дет-лей, кг: одной дет.	всех дет.	итого на колонну	Общий расход стали на колонну	N заготовит. черт. заклад. дет.
КР-336-14-1 КР-336-14-3	МС-8	6	2,65	15,90	15,90	122,90	77
КК-336-14-1 КК-366-14-3						116,77	

ТК	Колонны для навески стеновых панелей.	Серия ИИ-04-2	
1973	Колонны КР-336-14-1, КР-336-14-3, КК-336-14-1, КК-336-14-3.	Выпуск 11. Часть II	Лист 30

Комплексов г. Москва | Рук. Г.Р. инж. | Исполнил | Козина | Хорошилова

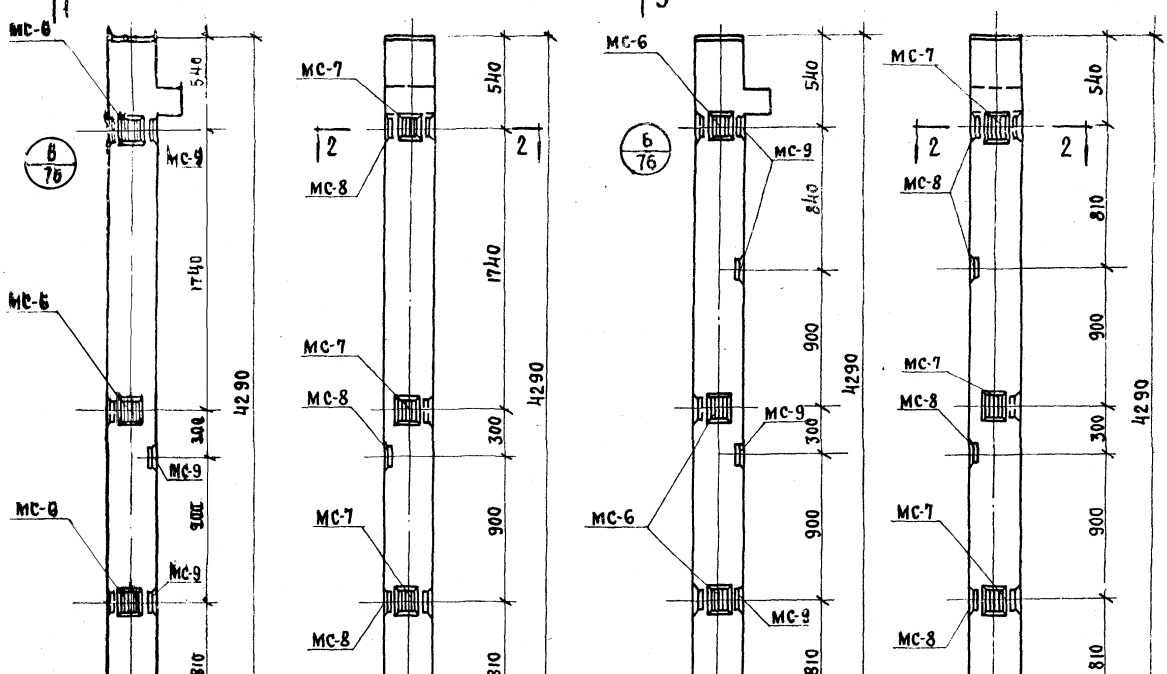

Колонна КК-336-14-1У

Колонна КК-336-14-2У

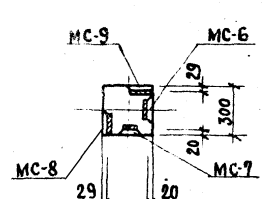

2-2

Марка колонны	Марка дополн. закладной детали	Кол. шт.	Вес дополнительных закладных деталей, кг: одной дет.	всех дет.	итого на колонну	Общий расход стали на колонну	Изготовитель. черт. закладн. деталей
КК-336-14-1У	МС-6	3	2,07	6,21	28,32	129,19	77
	МС-7	3	2,07	6,21			
	МС-8	3	2,65	7,95			
	МС-9	3	2,65	7,95			
КК-336-14-2У	МС-6	3	2,07	6,21	33,82	134,49	
	МС-7	3	2,07	6,21			
	МС-8	4	2,65	10,60			
	МС-9	4	2,65	10,60			

Примечание

Опалубка и армирование аналогичны основным маркам колонн приведенным в альбоме ИИ-04-2, выпуск 8.

ТК	Колонны для навески стеновых панелей.	Серия ИИ-04-2
1973	Колонны КК-336-14-1У; КК-336-14-2У.	Выпуск 12 часть III; Лист 31

г. Москва Гипротехмонтажспецстрой Инв. № подл. Подпись и дата Взам. инв. №

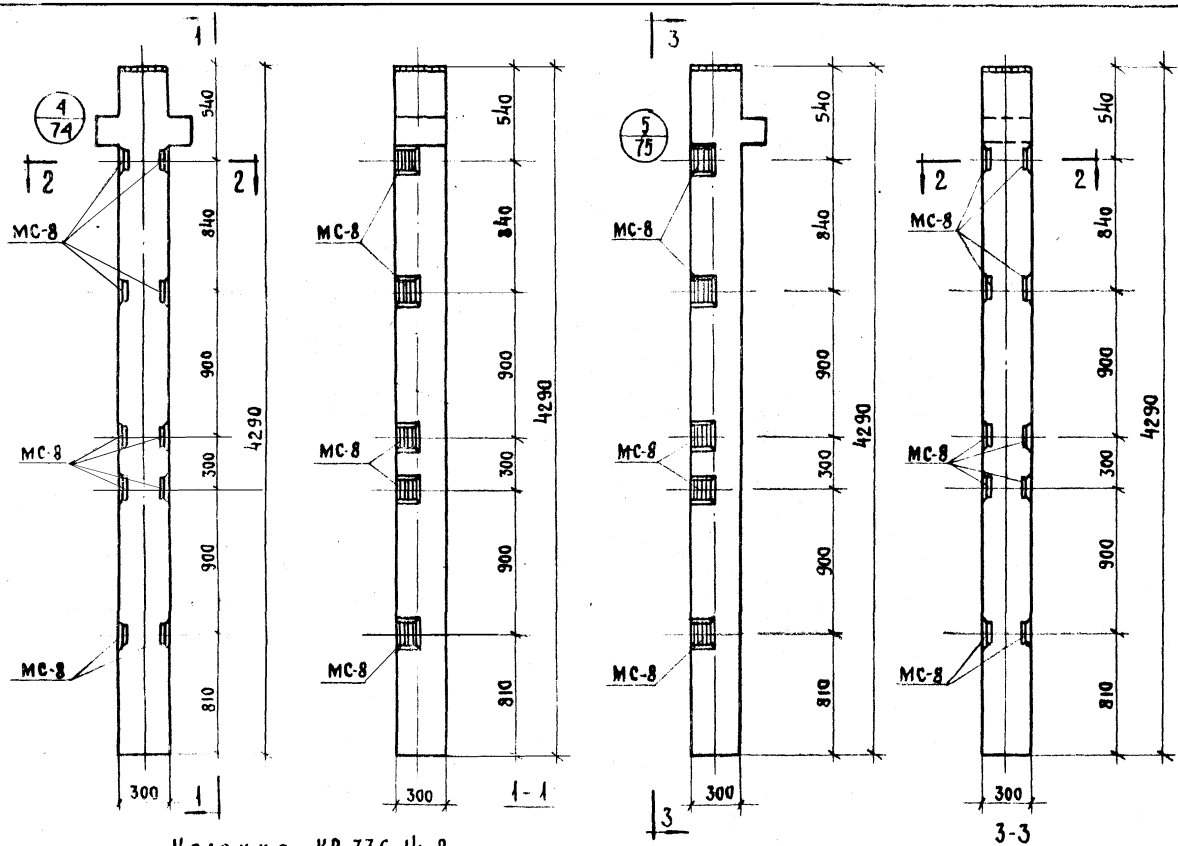

Колонна КР-336-14-2

Колонна КК-336-14-2

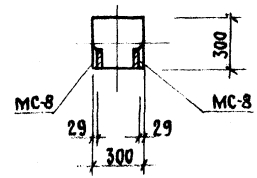

2-2

Примечание

Опалубка и армирование аналогичны основным маркам колонн приведенным в альбоме ИИ-04-2; выпуск 8.

Марка колонны	Марка дополн. закладн. детали	Кол. шт.	Вес дополнительных закладных деталей, кг			Общий расход стали на колонну	Наименование черт. закладн. детали
			одной дет.	всех дет.	итого на колонну		
КР-336-14-2	МС-8	10	2,65	26,50	26,50	133,50	77
КК-336-14-2						127,37	

ТК	Колонны для навески стеновых панелей.	Серия ИИ-04-2	
1973	Колонны КР-336-14-2; КК-336-14-2.	Выпуск 12 часть II	Лист 32

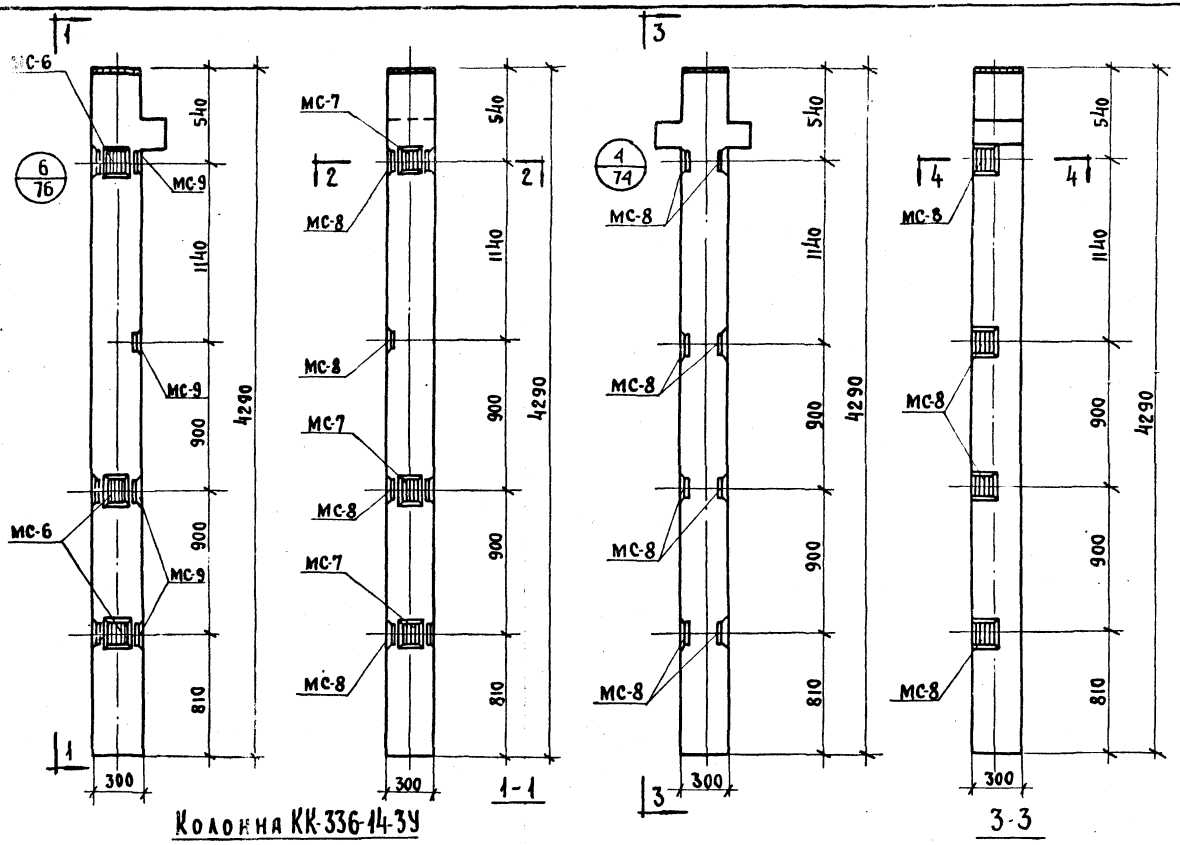

Колонна КК-336-14-3У

Колонна КР-336-14-4

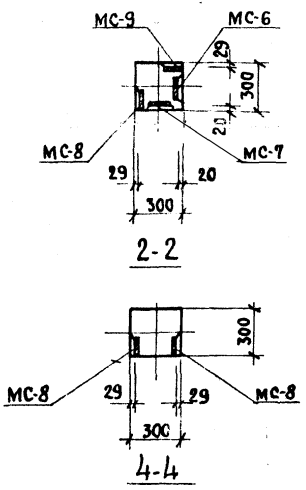

Примечание:

Опалубка и армирование аналогичны основным маркам колонн приведенным в альбоме ИИ-04-2, выпуск 8.

Марка колонны	Марка дополн. закладн. деталей	Кол. шт.	Вес дополнительных закладных деталей, кг: одной дет.	всех дет.	итого на колонну	Общий расход стали на колонну	Изготовит. черт. закладн. деталей
КК-336-14-3У	МС-6	3	2.07	6.21	33.62	134.49	77
	МС-7	3	2.07	6.21			
	МС-8	4	2.65	10.60			
	МС-9	4	2.65	10.80			
КР-336-14	МС-8	8	2.65	21.20	21,20	128.20	

ТК	Колонны для навески стеновых панелей	Серия ИИ-04-2	
1973	Колонны КК-336-14-3У; КР-336-14-4.	Выпуск II часть II	Лист 33

ЦНИИЭП комплексов г. Москва
Рук. группы Технник
Козина Илющенко

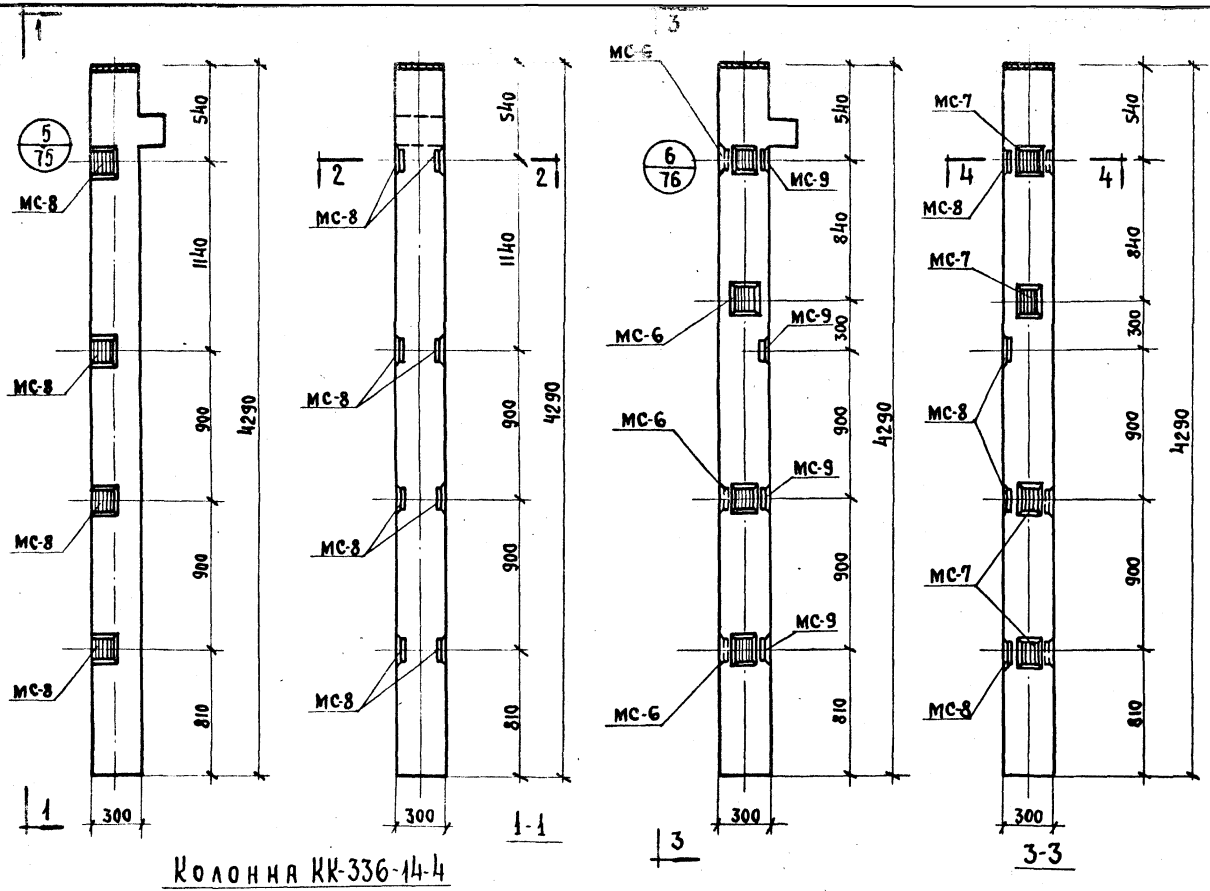

Колонна КК-336-14-4

Колонна КК-336-14-4У

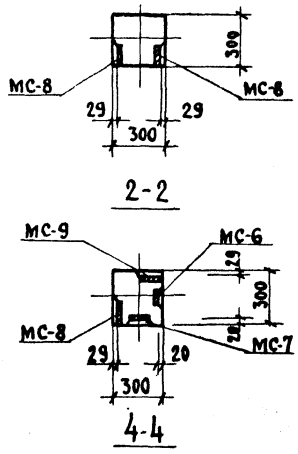

Примечание

Опалубка и армирование аналогичны основным маркам колонн приведенным в альбоме ИИ-04-2, выпуск 8.

Марка колонны	Марка дополн. закладн. детали	Кол. шт.	Вес дополнительных закладных деталей, кг: одной дет.	всех дет.	итого на колонну	Общий расход стали на колонну	Изготовительн. черт. закладн. деталей
КК-336-14-4	МС-8	8	2,65	21,20	21,20	122,07	77
КК-336-14-4У	МС-6	4	2,07	8,28	37,76	138,63	
	МС-7	4	2,07	8,28			
	МС-8	4	2,65	10,60			
	МС-9	4	2,65	10,60			

ТК	Колонны для навески стеновых панелей.	Серия ИИ-04-2	
1973	Колонны КК-336-14-4; КК-336-14-4У.	Выпуск 11 часть II	Лист 34

ЦНИИЭП комплексов г. Москва. Рук. группы — Техник — Козина, Илющенко

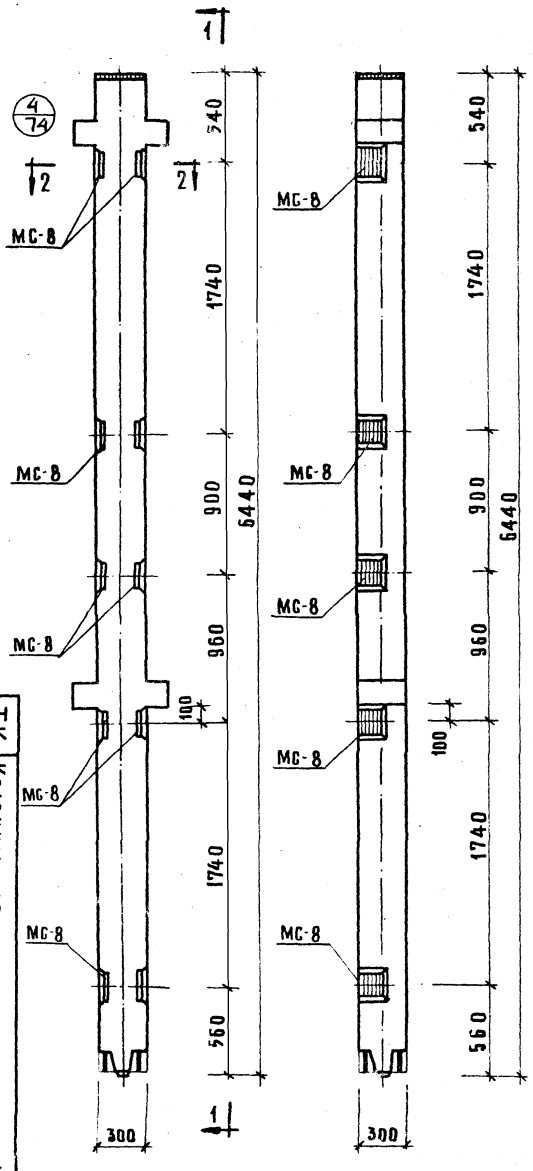

1-1

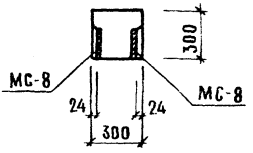

2-2

Марка колонны	Марка дополнит. заклад. детали	Кол. шт.	Вес дополн. закл. деталей, кг			Общий расход стали на колонну	N заготов. черт. заклад. деталей
			Одной дет.	Всех дет.	Итого на колонну		
КВР-372-14-1	МС-8	10	2.65	26.50	26.50	159.28	77

Примечание:

Опалубка и армирование аналогичны основным маркам колонн, приведенным в альбоме ИИ-04-2 выпуск 8.

ТК 1973	Колонны для навески стеновых панелей	Серия ИИ-04-2
	Колонна КВР-372-14-1	Выпуск 12 часть II; Лист 35

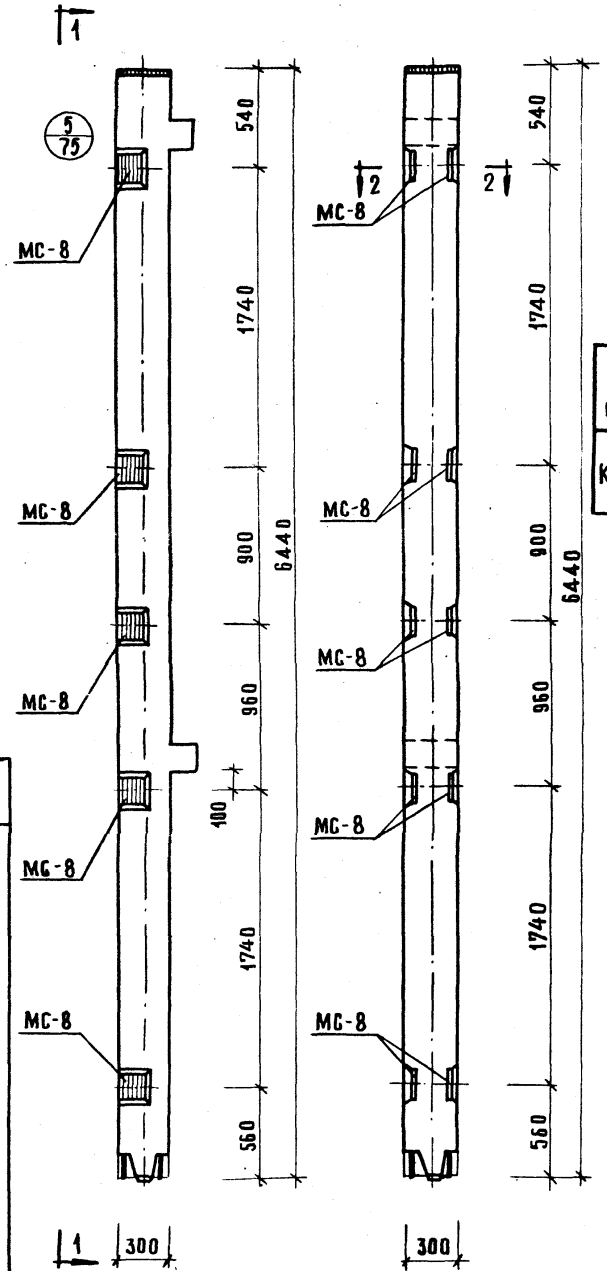

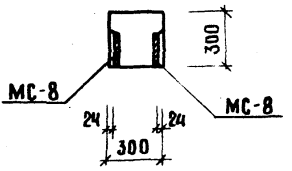

2-2

Марка колонны	Марка дополнит. закладн. детали	Кол. шт.	Вес. дополн. закл. деталей, кг. Одной дет.	Всех дет.	Итого на колонну	Общий расход стали на колонну	N заготов. черт. закладн. детали
КВК-372-14-1	МС-8	10	2,65	26,50	26,50	156,02	77

Примечание:

Опалубка и армирование аналогичны основной марке колонны, приведенной в альбоме ИИ-04-2 выпуск 8.

ТК 1973 | Колонны для навески стеновых панелей | Серия ИИ-04-2 | Выпуск 12 часть II | Лист 36

Колонна КВН-372-14-1

г. Москва | Исполнил | | Соколова

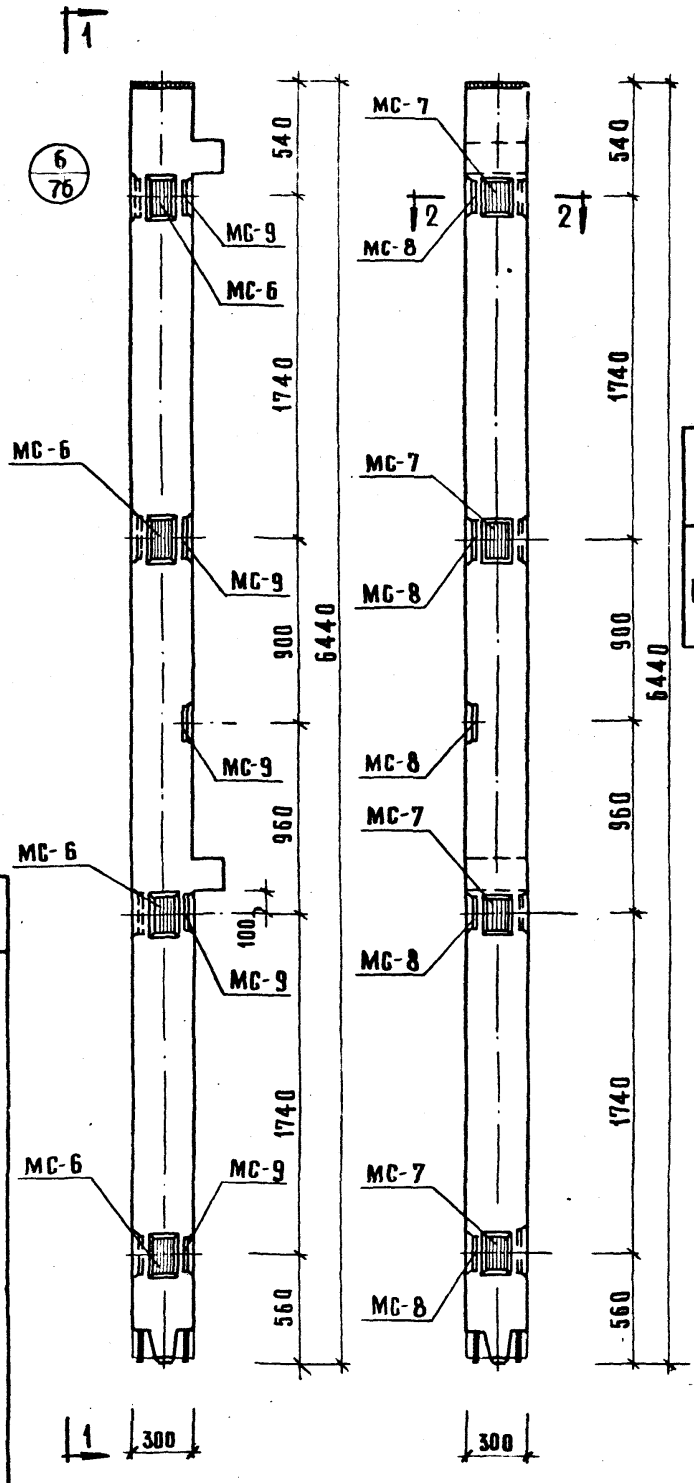

1-1

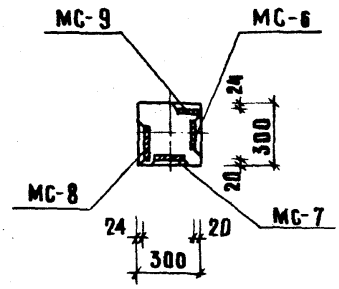

2-2

Марка колонны	Марка дополнит. заклад. детали	Кол. шт.	Вес допол. заклад. деталей, кг.			Общий расход стали на колонну	№ заготов. чертежа заклад. детали
			Одной дет.	Всех дет.	Итого на колонну		
КВК-372-14-1у	МС-6	4	2.07	8.28	43.06	172,58	77
	МС-7	4	2.07	8.28			
	МС-8	5	2.65	13,25			
	МС-9	5	2.65	13,25			

Примечание:

Опалубка и армирование аналогичны основным маркам колонн, приведенным в альбоме ИИ-04-2 выпуск 8.

1973	ТК	Колонны для навески стеновых панелей	Серия ИИ-04-2
		Колонна КВК-372-14-1у	Выпуск 12 часть II
			Лист 37

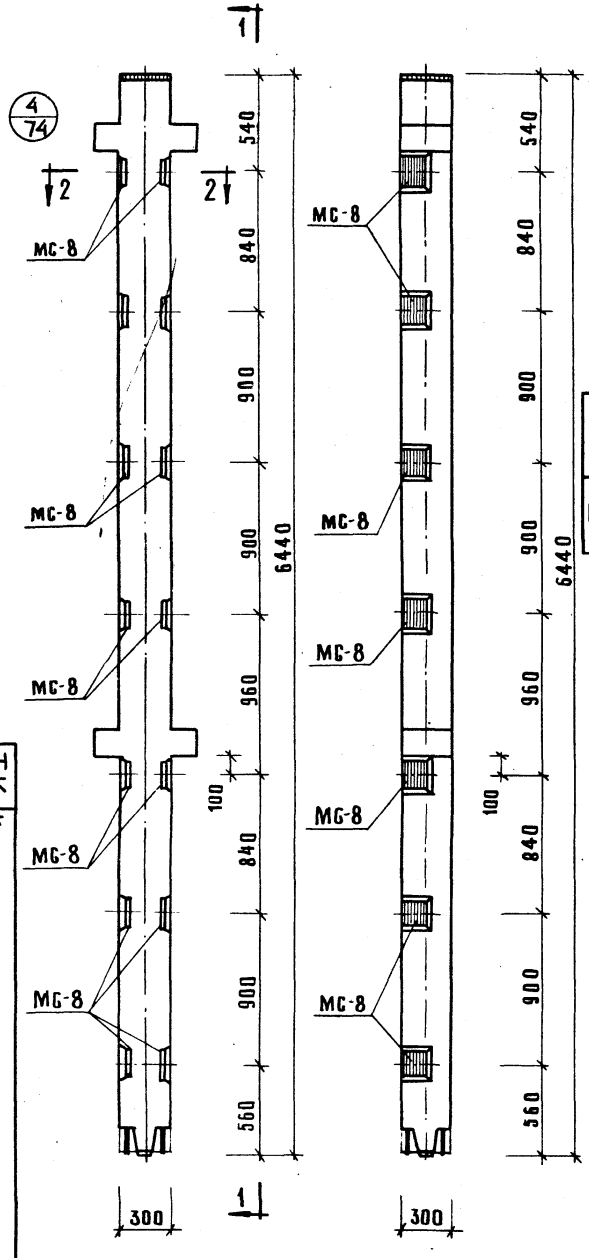

1-1

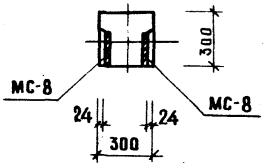

2-2

Марка колонны	Марка дополнит. закладн. детали	Кол. шт	Вес дополн. закл. деталей, кг: Одной дет.	Всех дет.	Итого на колонну	Общий расход стали на колонну	N заготов. чертеж закладн. детали
КВР-372-14-2	МС-8	14	2.65	37.10	37.10	169.88	77

Примечание:

Опалубка и армирование аналогичны основной марке колонны, приведенной в альбоме ИИ-04-2 выпуск 8.

1973	ТК	Колонны для навески стеновых панелей	Серия ИИ-04-2
		Колонна КВР-371-14-2	Выпуск 12 часть I
			Лист 38

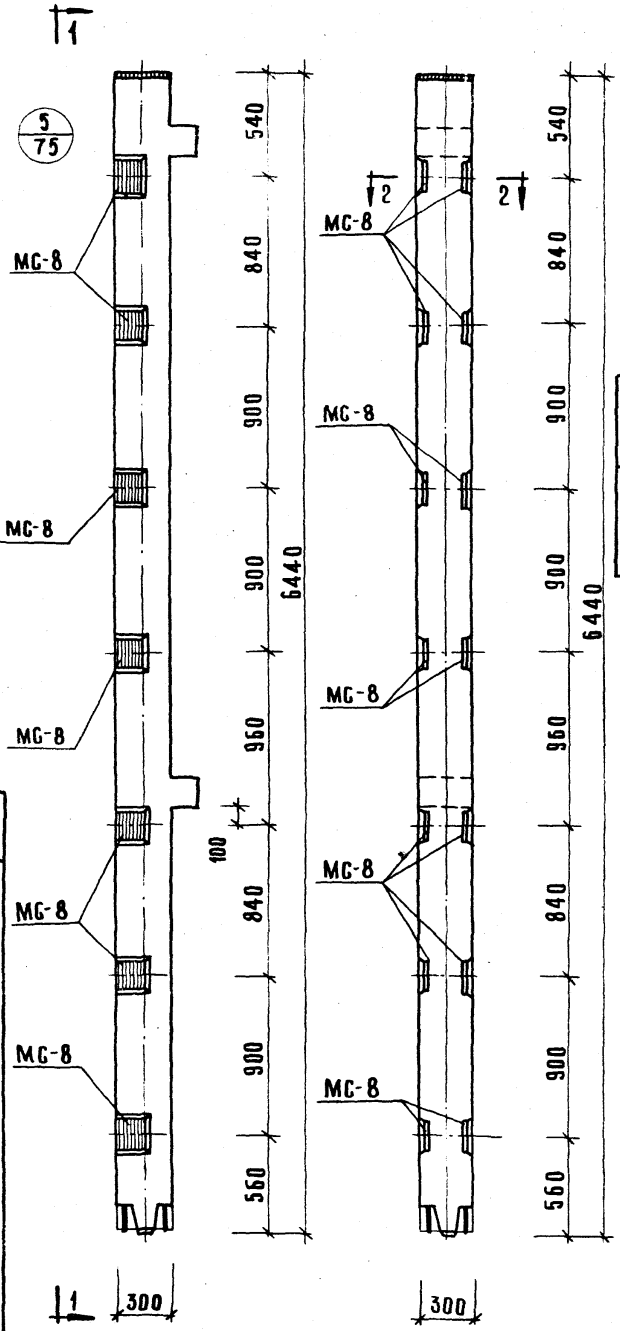

1-1

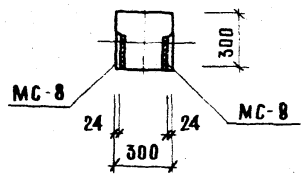

2-2

Марка колонны	Марка дополнит. закладн. детали	Кол. шт.	Вес дополн. закл. деталей, кг			Общий расход стали на колонну	№ заготов. чертж. закладн. дет.
			одной дет.	всех дет.	итого на колонну		
КВК-372-14-2	МС-8	14	2.65	31.10	31.10	166.62	77

Примечание:

Опалубка и армирование аналогичны основной марке колонны, приведенной в альбоме ИИ-04-2 выпуск 8.

1973	ТК	Колонны для навески стеновых панелей	Серия ИИ-04-2
		Колонна КВК-372-14-2	Выпуск 12 Часть II
			Лист 39

ЦНИИЭП КОМПЛЕКСОВ г. Москва	РУК. ГР. ИНЖ.		КОЗИНА
	ИСПОЛНИЛ		ИЛЮЩЕНКОВ

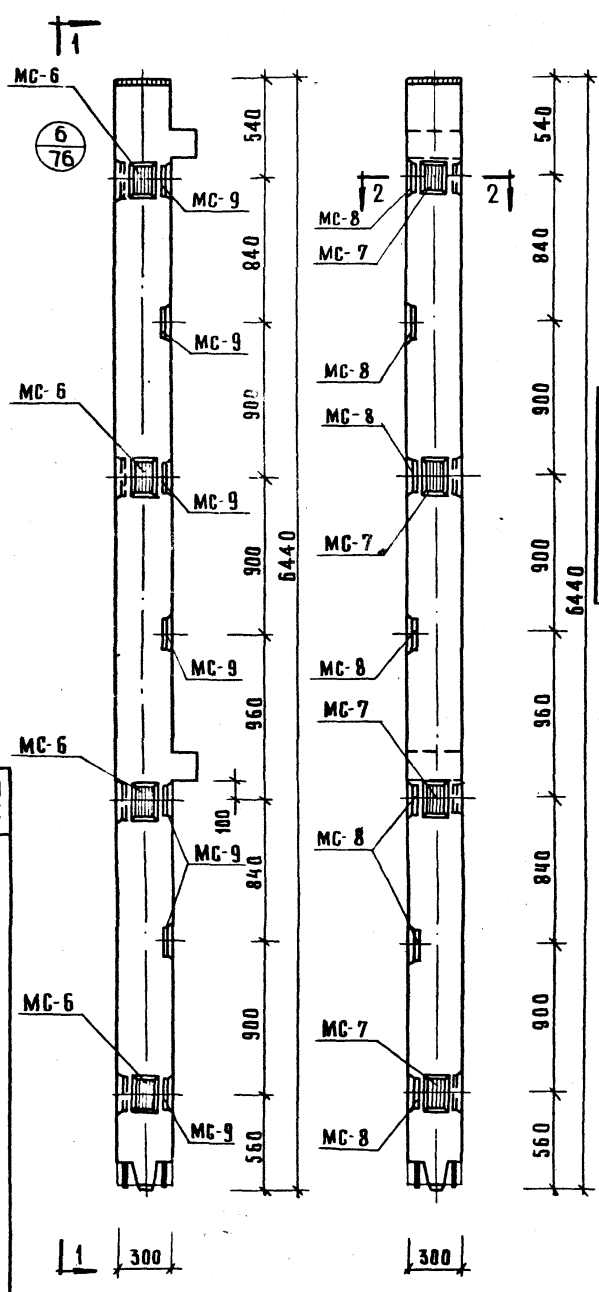

1-1

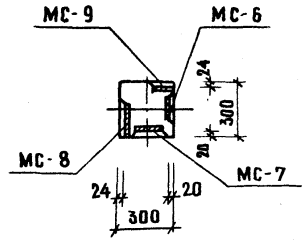

2-2

Марка колонны	Марка дополн. закладн. детали	Кол шт	Вес допол. заклад. деталей, кг. Одной дет.	Всех дет.	Итого на колонну	Общий расход стали на колонну	N заготов черт. закладн. дет.
КВК-372-14-2у	МС-6	4	2.07	8.28	53.66	183.78	77
	МС-7	4	2.07	8.28			
	МС-8	7	2.65	18.55			
	МС-9	7	2.65	18.55			

Примечание:

Опалубка и армирование аналогичны основной марке колонны, приведенной в альбоме ИИ-04-2 выпуск 8.

ТК	Колонны для навески стеновых панелей	Серия ИИ-04-2
1973	Колонна КВК-372-14-2у	Выпуск 12 часть II, Лист 40

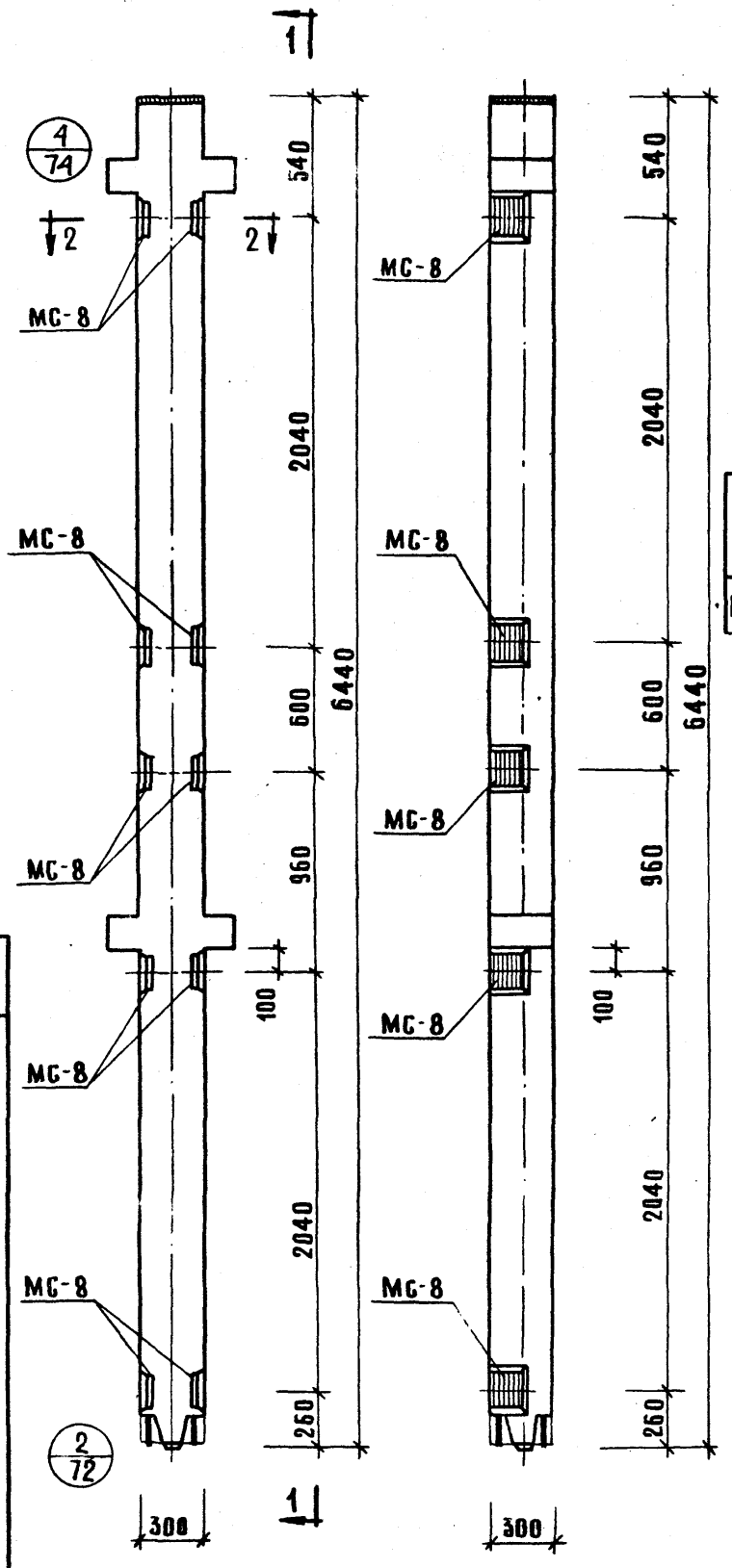

1-1

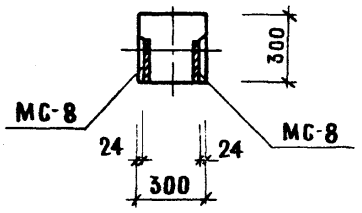

2-2

Марка колонны	Марка дополнит. закладн. деталей	Кол. шт.	Вес допол. закладн. деталей, кг. одной дет	Вес допол. закладн. деталей, кг. всех дет.	Вес допол. закладн. деталей, кг. итого на колонну	Общий расход стали на колонну	№ заготов. чертежа закладн. деталей
КВР-372-14-3	МС-8	10	2,65	26,50	26,50	159.28	77

Примечание:

Опалубка и армирование аналогичны основной марке колонны, приведенной в альбоме ИИ-04-2 выпуск 8.

1973	ТК	Колонны для навески стеновых панелей	Серия ИИ-04-2
		Колонна КВР-372-14-3	Выпуск 12 часть II
			Лист 41

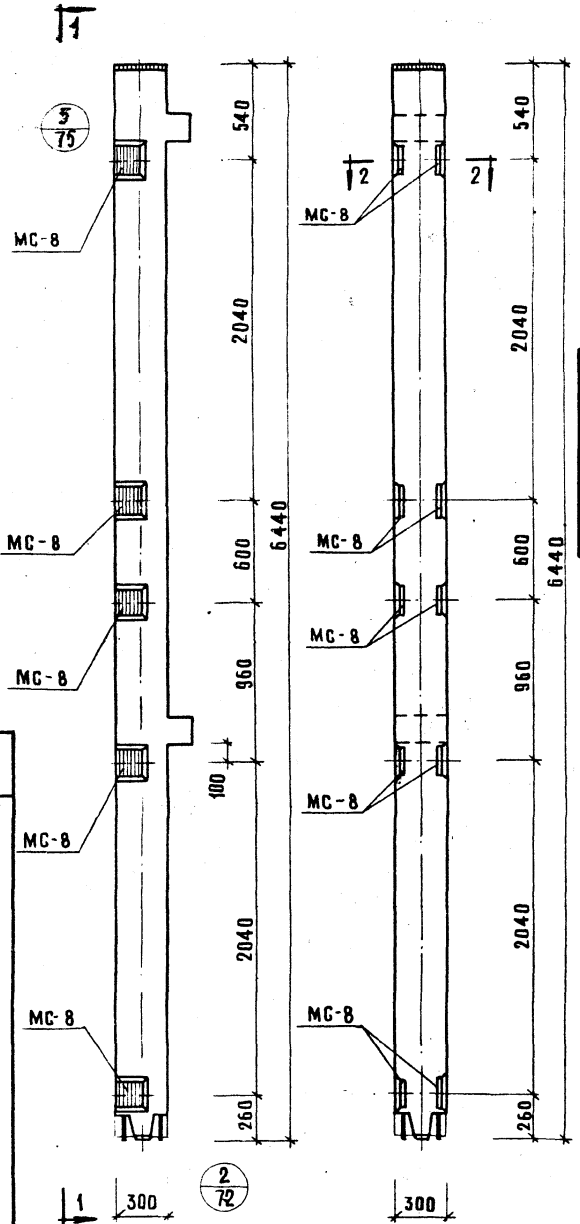

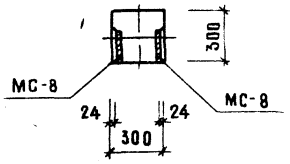

2 2

Марка колонны	Марка дополнит. закладн. детали	Кол. шт.	Вес допол. зака. деталей, кг. одной дет.	всех дет.	итого на колонну	Общий расход стали на колонну	N заготов. чертежа закладн. детали
КВК-372-14-3	МС-8	10	2,65	26,50	26,50	156.02	77

Примечание:

Опалубка и армирование аналогичны основной марке колонны, приведенной в альбоме ИИ-04-2 выпуск 8.

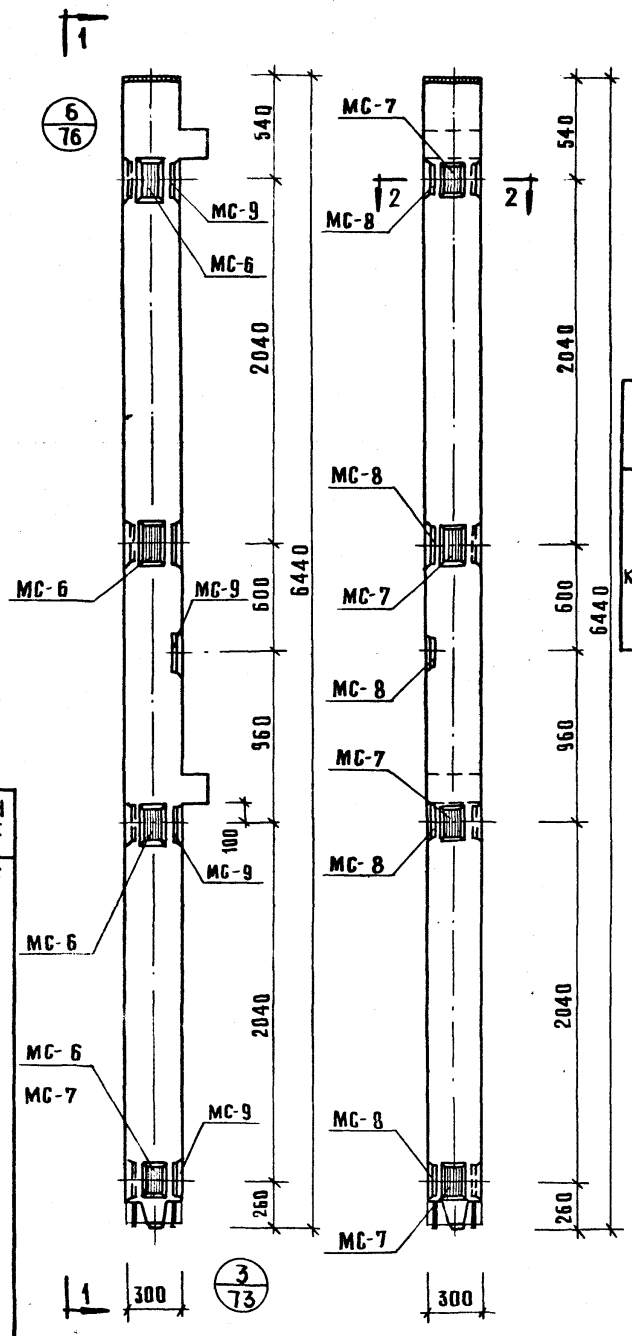

1-1

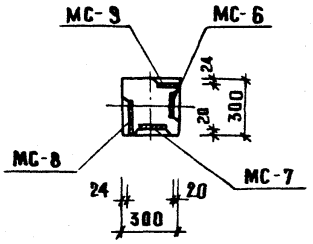

2-2

Марка колонны	Марка дополнит. закладн. детали	Кол. шт.	Вес дополн. закл. деталей, кг: одной дет	Всех дет.	Итого на колонну	Общий расход стали на колонну	№ заготов. чертежа закладн. детали
КВК-372-14-3у	МС-6	4	2.07	8.28	43.06	172.58	77
	МС-7	4	2.07	8.28			
	МС-8	5	2.65	13.25			
	МС-9	5	2.65	13.25			

Примечание:

Опалубка и армирование аналогичны основной марке колонны, приведенной в альбоме ИИ-04-2 выпуск 8.

1973	ТК	Колонны для навески стеновых панелей	Серия ИИ-04-2
		Колонна КВК-372-14-3у	Выпуск 12 часть II
			Лист 43

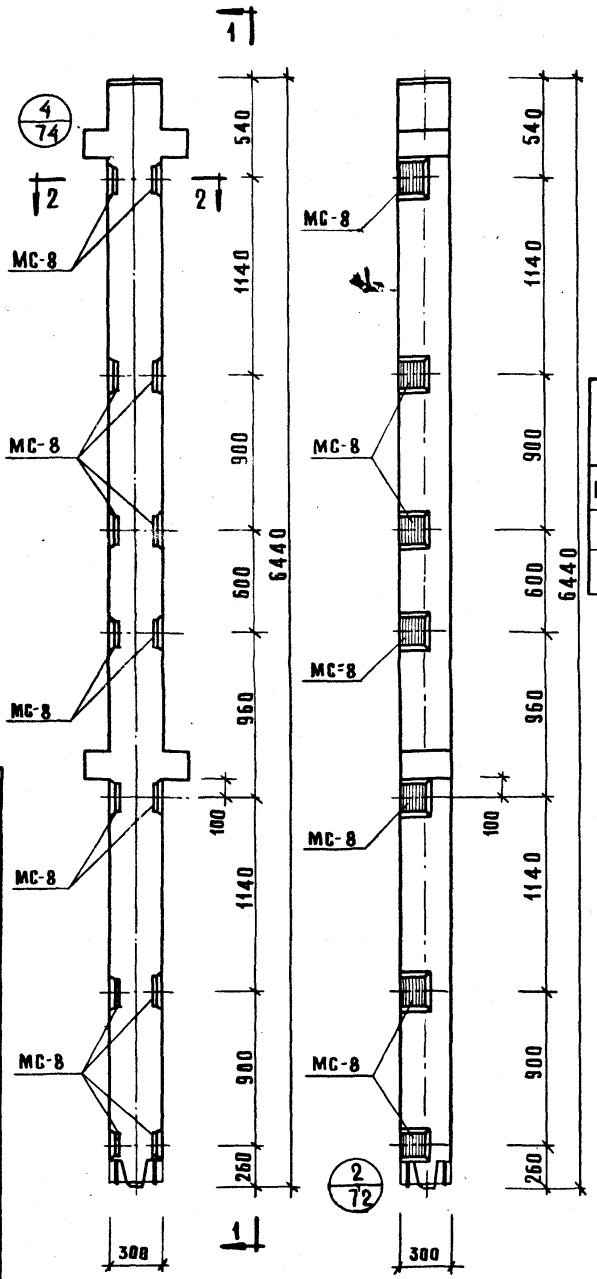

1-1

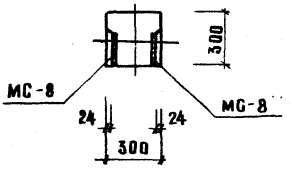

2-2

Марка колонны	Марка дополнит. закладн. детали	Кол. шт	Вес дополн. закл. деталей, кг: одной дет.	всех дет.	итого на колонну	Общий расход стали на колонну	N заготов. чертежа и марки детали
КВР-372-14-4	МС-8	14	2,65	37,10	37,10	169,88	77

Примечание:

Опалубка и армирование аналогичны основной марке колонны, приведенной в альбоме ИИ-04-2 выпуск 8.

ТК | 1973 | Колонны для навески стеновых панелей | Серия ИИ-04-2 | Выпуск 12 часть II | Лист 44

Колонна КВР-372-14-4

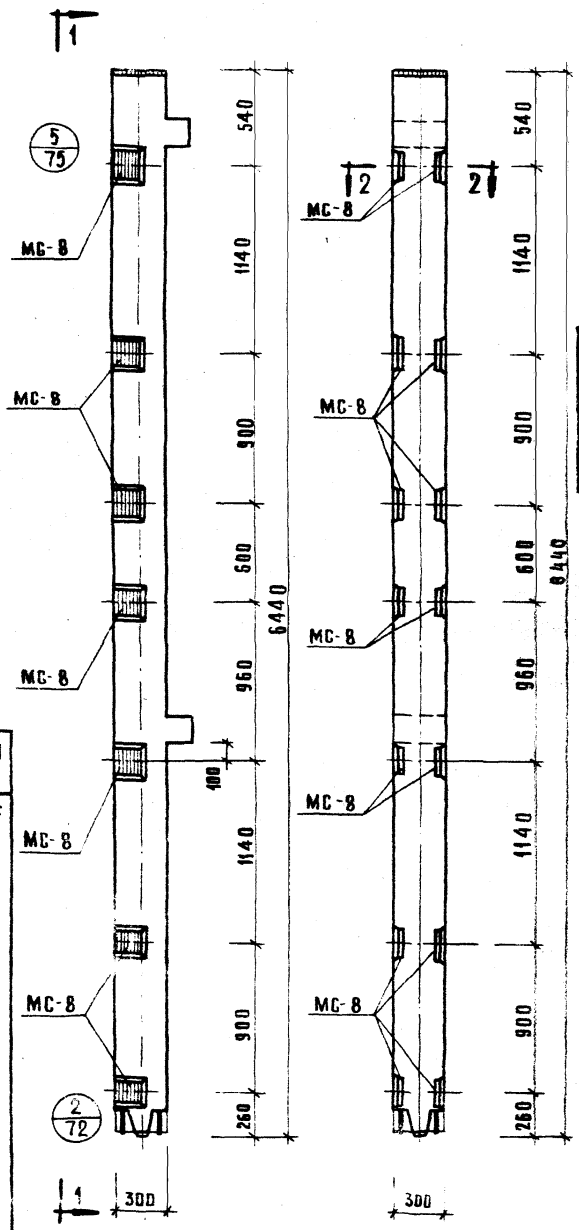

1-1

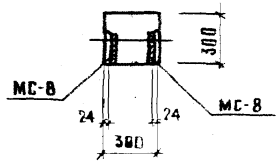

2-2

Марка колонны	Марка дополнит. закладн. детали	Кол. шт.	Вес дополн. закл. деталей, кг: одной дет.	всех дет.	итого на колонну	Общий расход стали на колонну	Изготов. чертежа закладн. детали
КВК 372-14-4	МС-8	14	2,65	37,10	37,10	166,62	77

Примечание:

Опалубка и армирование аналогичны основной марке колонны, приведенной в альбоме ИИ-04-2 выпуск 8.

ТК 1973	Колонны для навески стеновых панелей	Серия ИИ-04-2
	Колонна КВК-372-14-4	Выпуск 8 Часть II Лист 45

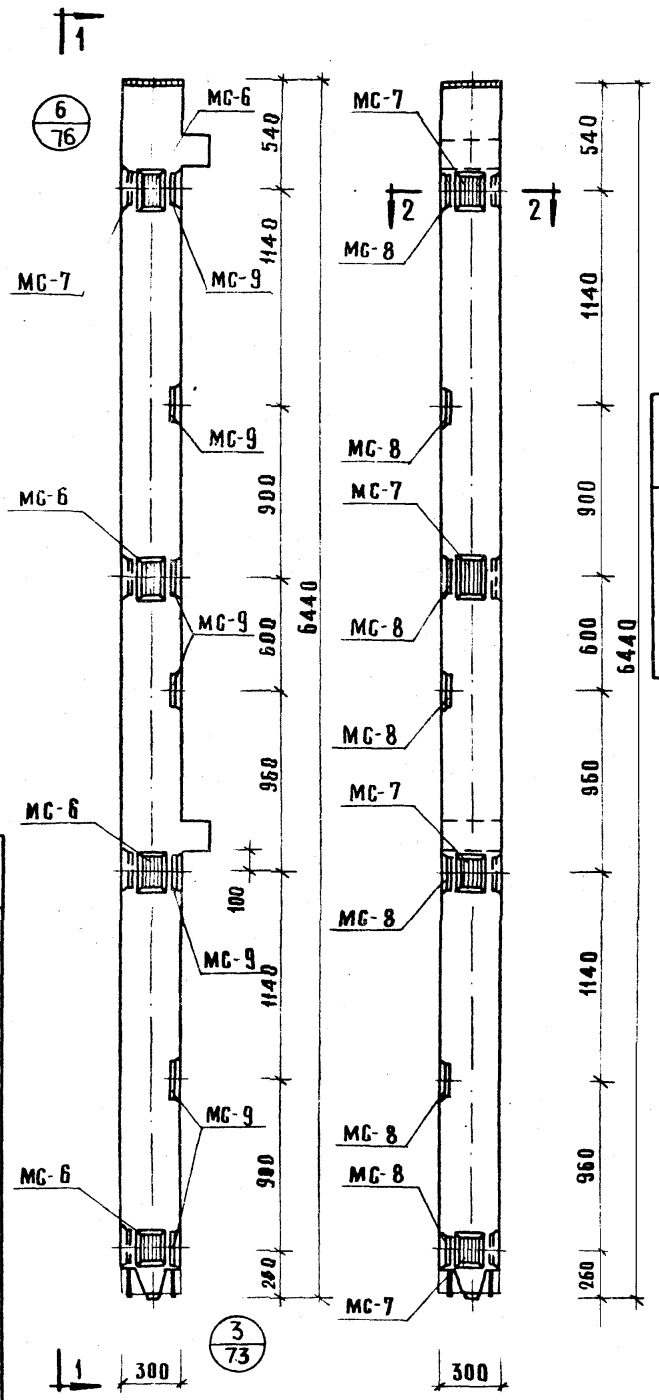

1-1

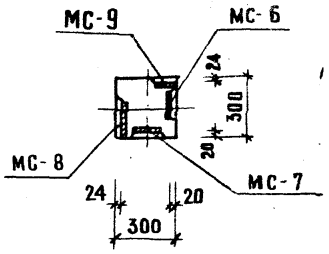

2-2

Марка колонны	Марка дополнит. закладн. детали	Кол. шт	Вес допол. закл. деталей, кг: одной дет.	всех дет.	Итого на колонну	Общий расход стали на колонну	N заготов. чертежа закладн. детали
КВК-372-14-4у	МС-6	4	2.07	8.28	53.66	183.18	77
	МС-7	4	2.07	8.28			
	МС-8	7	2.65	18.55			
	МС-9	7	2.65	18.55			

Примечание:

Опалубка и армирование аналогичны основной марке колонны, приведенной в альбоме ИИ-04-2 выпуск 8.

ТК 1973 | Колонны для навески стеновых панелей | Колонна КВК-372-14-4у | Серия ИИ-04-2 | Выпуск 12 часть II | Лист 96

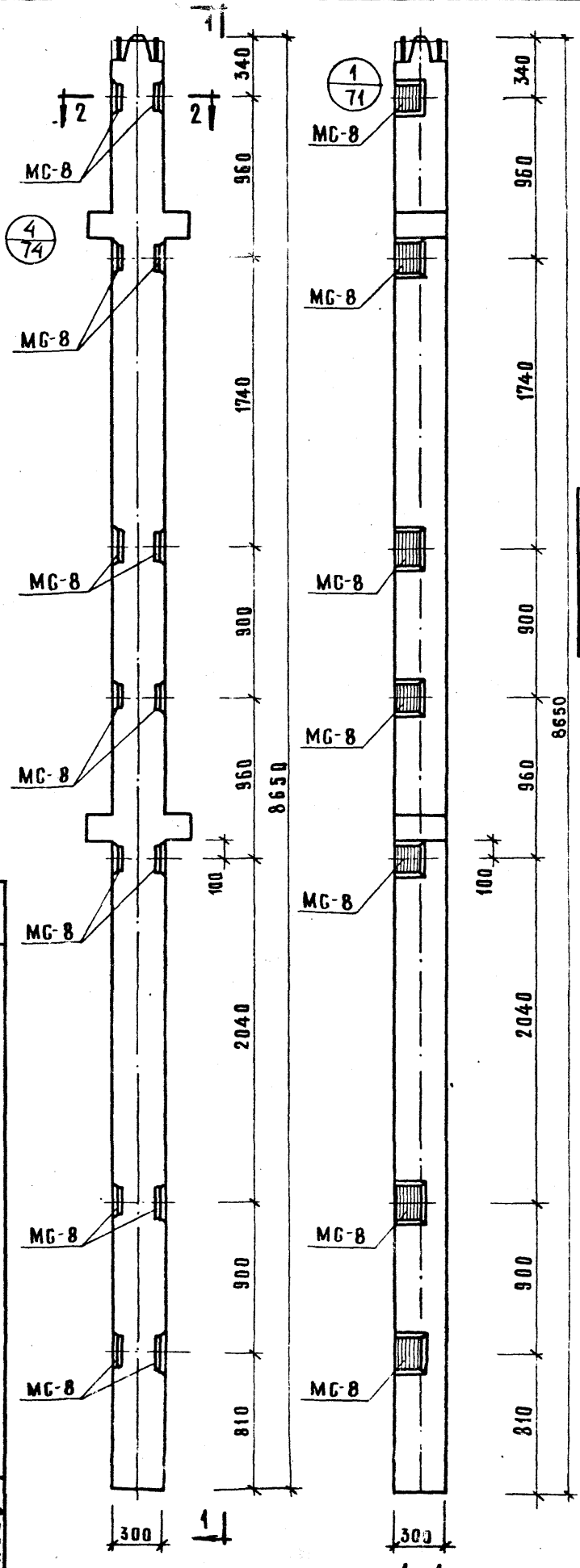

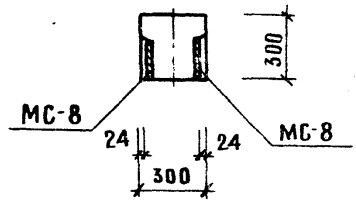

2-2

Марка колонны	Марка дополнит. закладн. детали	Кол. шт	Вес дополн. закл. деталей, кг. одной дет.	всех дет.	итого на колонну	Общий расход стали на колонну	№ заготов. чертежа закладн. детали
КНР-372-17-1	МС-8	14	2.65	37.10	37.10	193.84	77

Примечание:

Опалубка и армирование аналогичны основной марке колонны, приведенной в альбоме ИИ-04-2 выпуск 8.

1-1

1973	ТК	Колонны для навески стеновых панелей	Серия ИИ-04-2
		Колонна КНР-372-17-1	Выпуск 12 часть II Лист 47

г.Москва | Рук. гр. инж. | Козина
Исполнил | Соколова

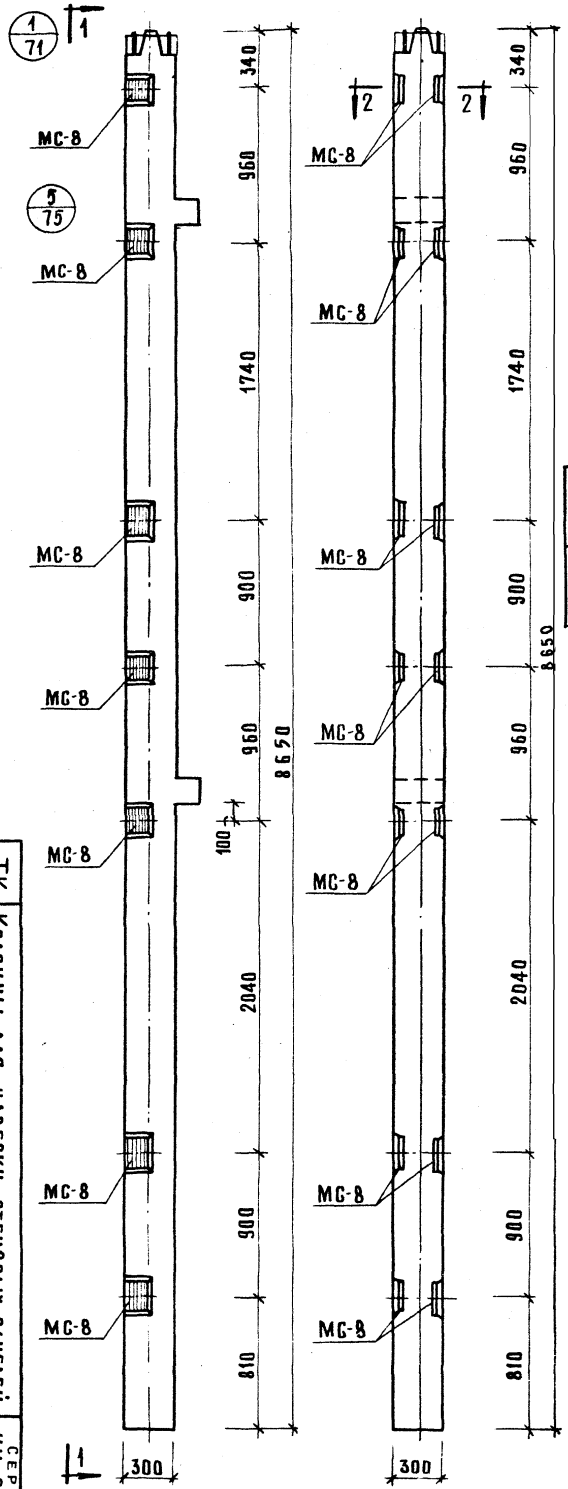

1-1

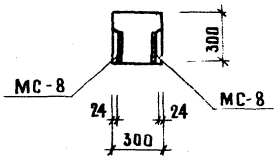

2-2

Марка колонны	Марка дополнит. закладн. деталей	Кол. шт	Вес дополн. закл. деталей, кг: одной дет.	всех дет.	итого на колонну	Общий расход стали на колонну	% затрат на доп. закладн. детали
КНК-372-14-1	МС-8	14	2.65	37.10	37.10	181.58	77

Примечание:

Опалубка и армирование аналогичны основной марке колонны, приведенной в альбоме ИИ-04-2 выпуск 8.

1973	ТК	Колонны для навески стеновых панелей	Серия ИИ-04-2
		Колонна КНК-372-14-1	Выпуск 12 Часть II
			Лист 48

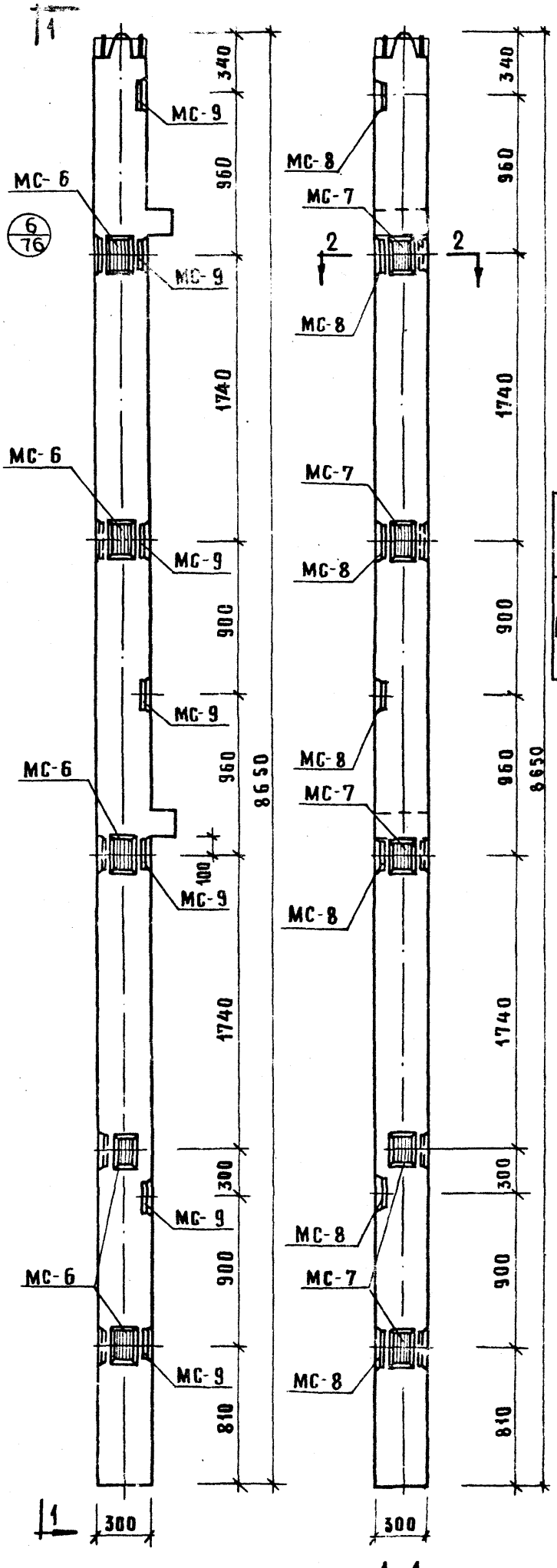

1-1

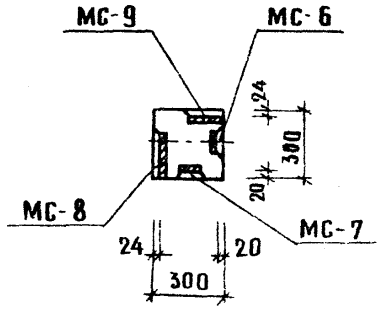

2-2

Марка колонны	Марка дополнит. закладн. детали	Кол. шт.	Вес дополн. закл. деталей, кг. одной дет.	Вес дополн. закл. деталей, кг. всех дет.	Вес дополн. закл. деталей, кг. итого на колонну	Общий расход стали на колонну	N заготов чертежей закладных деталей
КНК-372-14-1у	МС-6	5	2.07	10.35	57.60	202.28	77
	МС-7	5	2.07	10.35			
	МС-8	7	2.65	18.55			
	МС-9	7	2.65	18.55			

Примечание:

Опалубка и армирование аналогичны основной марке колонны, приведенной в альбоме ИИ-04-2 выпуск 8.

1973	ТК	Колонны для навески стеновых панелей
	Колонна КНК-372-14-1у	
	Выпуск 12 часть II	Серия ИИ-04-2
	Лист 49	

ЦНИИЭП	Зарастенко	Гл. инж. пр.		Ковалевский		
	Комплексов	Рзк. гр. инж.		Козина		
	Г. Москва	Исполнил		Соколова		

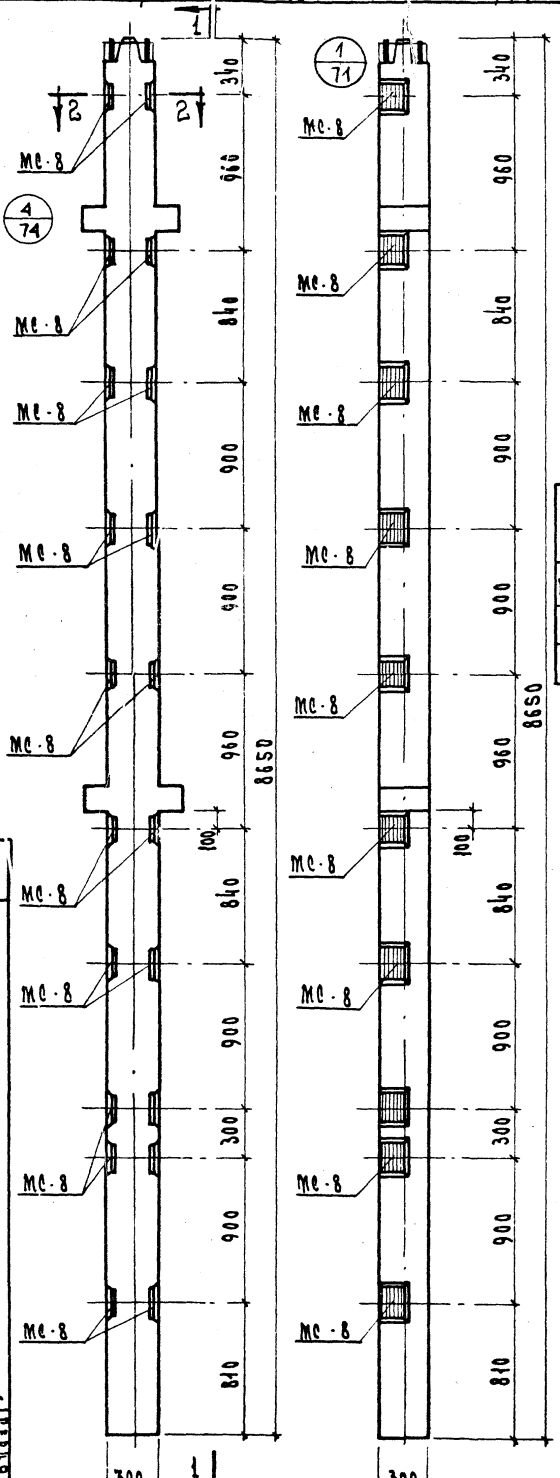

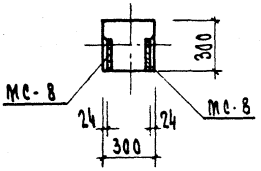

2 - 2

Марка колонны	Марка дополнит. закладн. детали	Кол. шт.	Вес допол. заклад. деталей, кг: одной дет.	Всех дет.	Итого на колонну	Общий расход стали на колонну	N загот. чертежа закладн. детали
КНР-372-17-2	МС-8	20	2.65	53.0	53.0	209.74	77

Примечание:

Опалубка и армирование аналогичны основным маркам колонн, приведенным в альбоме ИИ-04-2 выпуск 8.

ТК	Колонны для навески стеновых панелей	Серия ИИ-04-2	
1973	Колонна КНР-372-17-2	Выпуск 12 Часть II	Лист 50

ЦНИИЭП	Изучение комплексов г. Москва	Рук. гр. инж. Цепелина	Козина Хорошилова

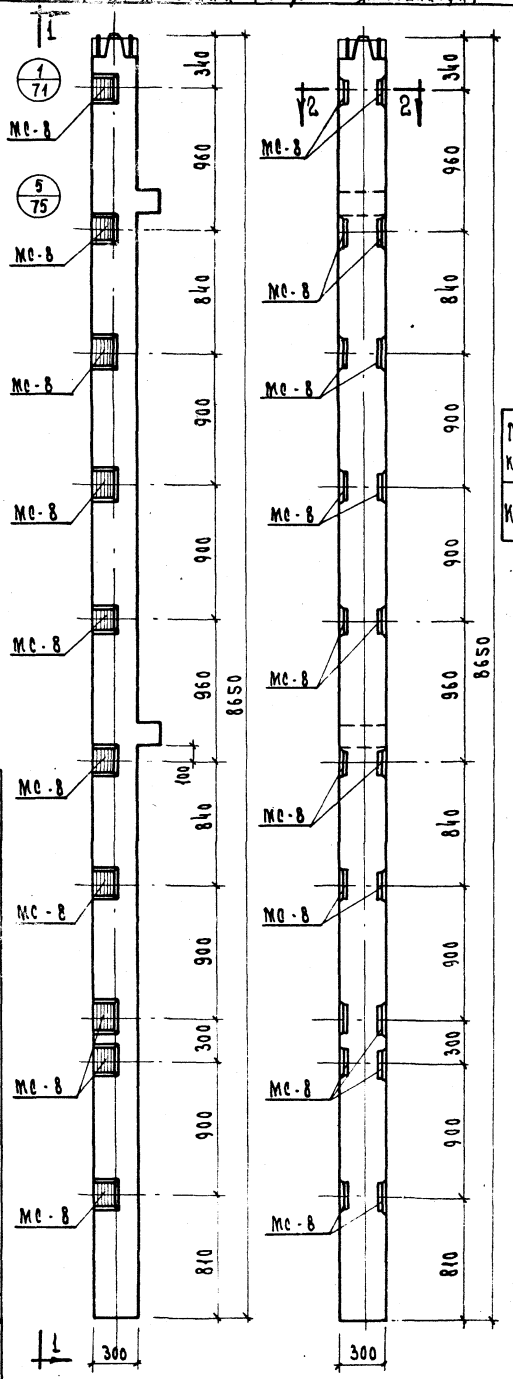

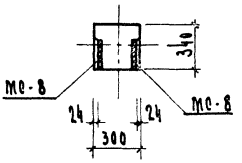

2 - 2

Марка колонны	Марка дополн. закладн. деталей	Кол. шт	Вес дополн. закл. деталей, кг: одной дет.	всех дет.	итого на колонну	Общий расход стали на колонну	Изготовление деталей
КНК-372-14-2	МС-8	20	2.65	53.0	53.0	197.48	77

Примечание:

Опалубка и армирование аналогичны основным маркам колонн, приведенным в альбоме ИИ-04-2 выпуск 8

ТК	Колонны для навески стеновых панелей	Серия ИИ-04-2
1973	Колонна КНК-372-14-2	Выпуск 12 часть II, Лист 51

ЦНИИЭП	Шухов		
Турист	Прогожая		
Комплекс	Козина		
	Соколова		

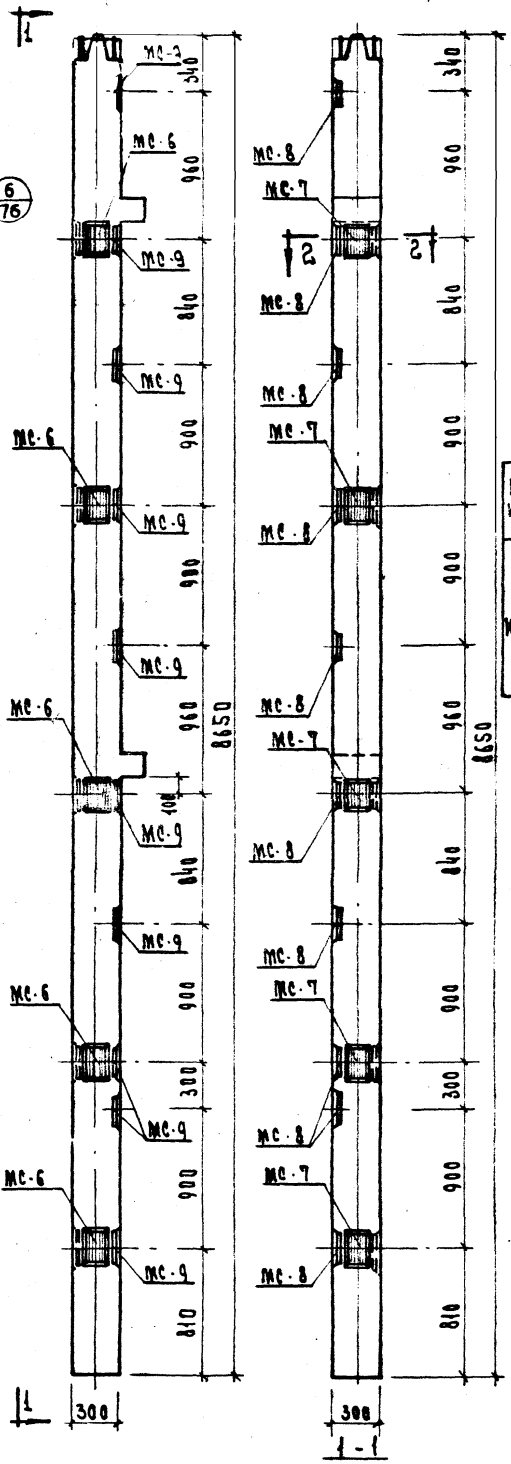

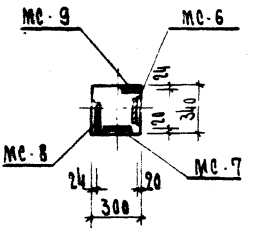

2 · 2

Марка колонны	Марка колонны	Кол шт.	Вес дополн. закл. деталей, кг: одной дет.	Всех дет.	Итого на колон.	Общий расход стали на колон.	Заготов. чертежи
КНК-372-14-2у	МС-6	5	2.07	10.35	73.70	218.18	77
	МС-7	5	2.07	10.35			
	МС-8	10	2.65	26.50			
	МС-9	10	2.65	26.50			

Примечание:

Опалубка и армирование аналогичны основным маркам колонн, приведенным в альбоме ИИ-04-2 выпуск 8.

ТК	Колонны для навески стеновых панелей	Серия ИИ-04-2
1973	Колонна КНК-372-14-2у	Выпуск 8 Лист 52

ЦНИИЭП	Туристских комплексов г. Москва	Рук. гр. инж.		Козина
		Исполнил		Хорошилова

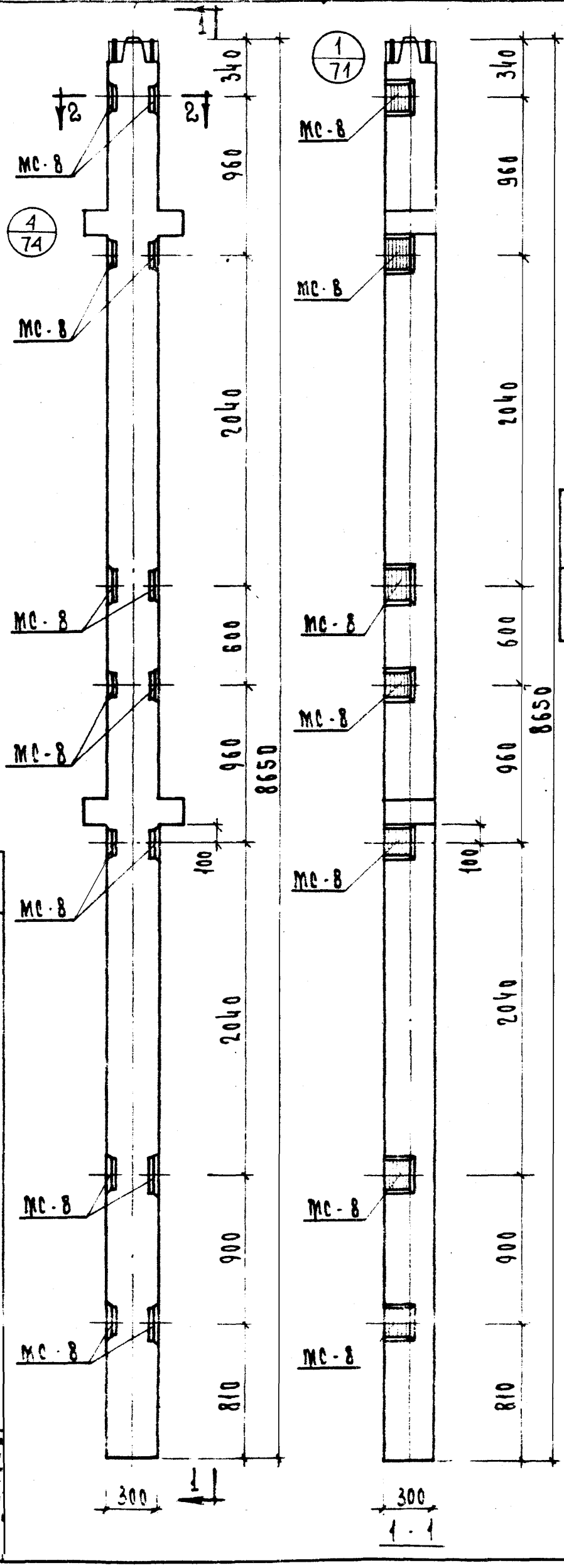

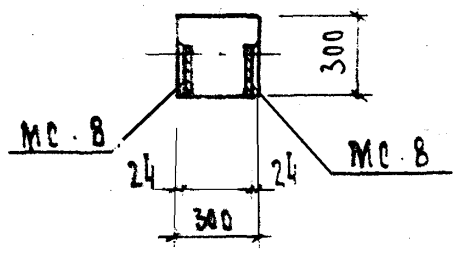

2 - 2

Марка колонны	Марка дополн. заклад. детали	Кол. шт.	Вес дополнит. заклад. дет., кг: Одной дет.	Всех дет.	Итого на колон.	Общий расход стали на колон.	N заготовит. черт. закл. детали
КНР-372-17-3	МС-8	14	2.65	37.10	37.10	193.84	77

Примечание:

Опалубка и армирование аналогичны основным маркам колонн, приведенным в альбоме ИИ-04-2 выпуск 8.

ТК	Колонны для навески стеновых панелей	Серия ИИ-04
1973	Колонна КНР-372-17-3	Выпуск 12 Часть II

ЦНИИЛ	Туристско-комплексов г. Москва	К		Козина
		Исполнил		Хорошилова

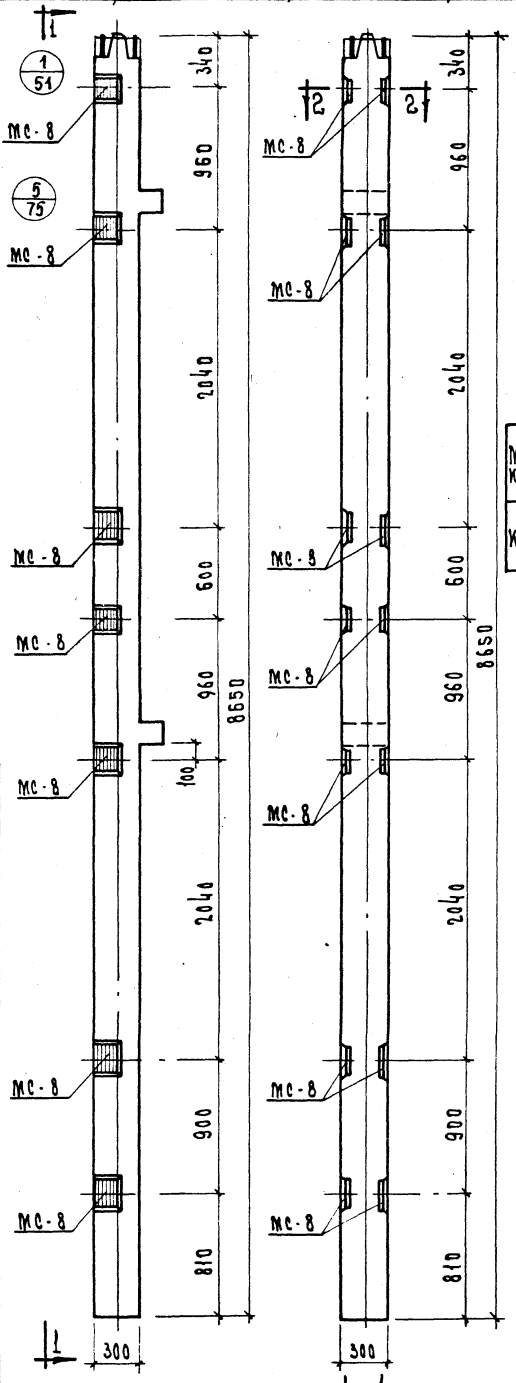

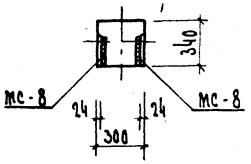

2 - 2

Марка колонны	Марка дополн. заклад. детали	Кол. шт.	Вес дополнител. закл. дет., кг			Общий расход стали на колон.	N заготовит. черт. закл. детали
			Одной дет.	Всех дет.	Итого на колон.		
КНК-372-14-3	МС-8	14	2.65	37.10	37.10	181.58	77

Примечание:

Опалубка и армирование аналогичны основным маркам колонн, приведенным в альбоме ИИ-04-2 выпуск 8.

ТК	Колонны для навески стеновых панелей	Серия ИИ-04-2
1973	Колонна КНК-372-14-3	Выпуск 12 Лист 54

ЦНИИЭП	Зданий и туристских комплексов г. Москва	Гл. инж. пр.		Пригожий			
		Рук. гр. инж.		Козина			
		Дорожная		Хорошилова			

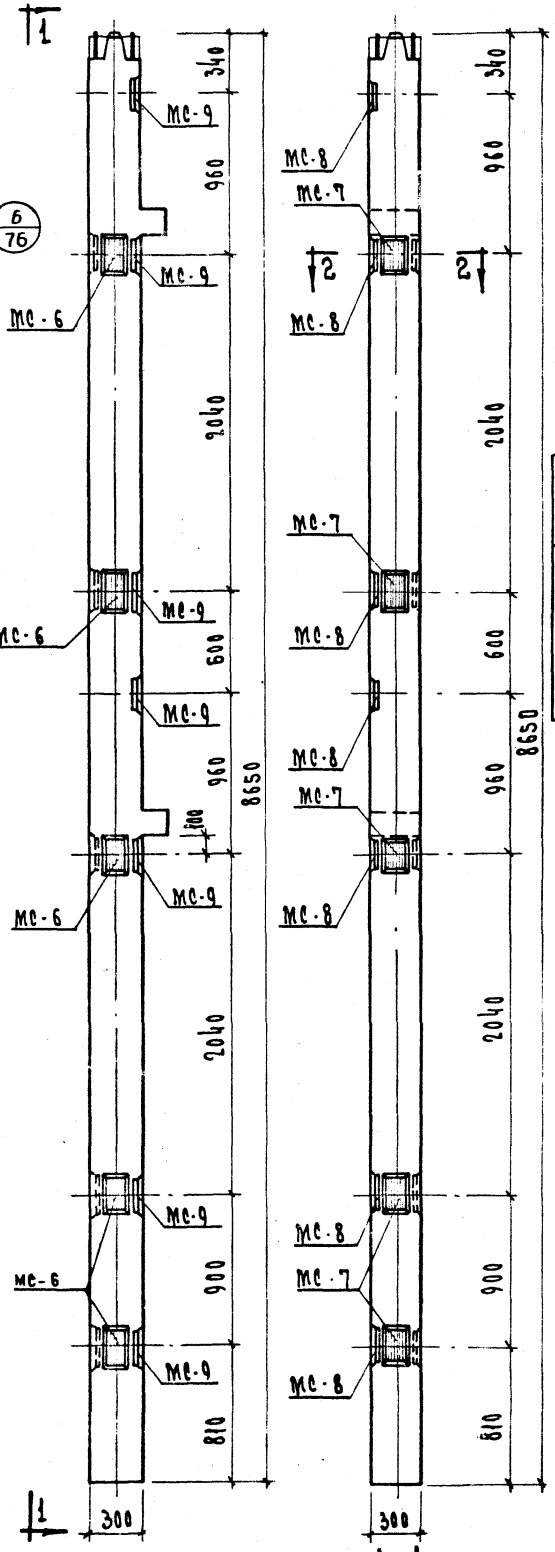

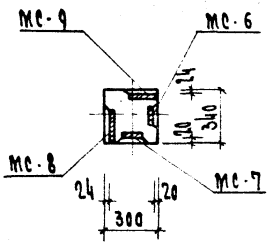

2-2

Марка колонны	Марка дополнит. закладн. детали	Кол. шт.	Вес допол. закл. деталей, кг: одной дет.	Всех дет.	Итого на колон.	Общий расход стали на колонну	N загот. черт. закл. детали
КНК-372.14-3у	МС-6	5	2.07	10.35	57.80	202.28	77
	МС-7	5	2.07	10.35			
	МС-8	7	2.65	18.55			
	МС-9	7	2.65	18.55			

Примечание:

Опалубка и армирование аналогичны основным маркам колонн, приведенным в альбоме ИИ-04-2 выпуск 8.

ТК	Колонны для навески стеновых панелей	Серия ИИ-04-2
1973	Колонна КНК-372.14-3у	Выпуск 12 - часть II; Лист 55

ЦНИИЭП	Комплексов г. Москва	Рук. гр. инж.	Кузина
		Исполнил	Соколова

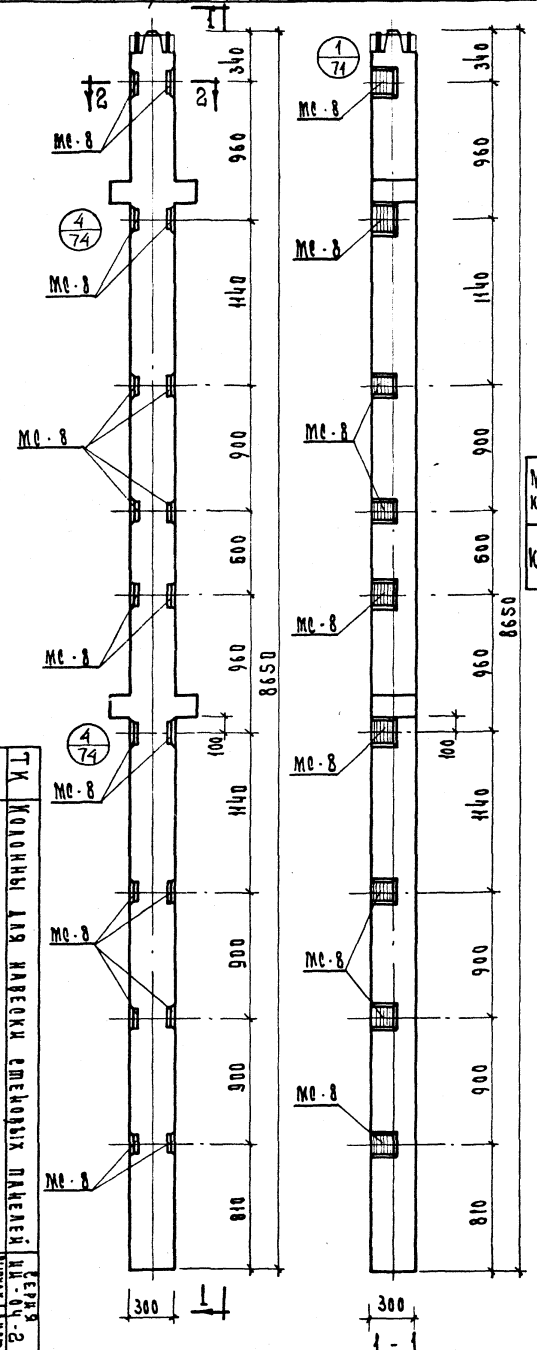

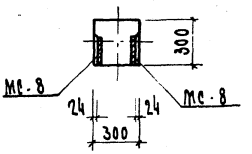

2 - 2

Марка колонны	Марка дополн. заклад. детали	Кол. шт.	Вес дополнит. заклад. дет., кг: Одной дет.	Всех дет.	Итого на колон.	Общий расход стали на колонну	N заготовит. черт. закл. детал.
КНР-372-17-4	МС-8	18	2.65	47.70	47.70	204.44	77

Примечание:

Опалубка и армирование аналогичны основным маркам колонн, приведенным в альбоме ИИ-04-2 выпуск 8.

ТК	Колонны для навески стеновых панелей	Серия ИИ-04-2
1973	Колонна КНР-372-17-4	Выпуск II Чертеж 56

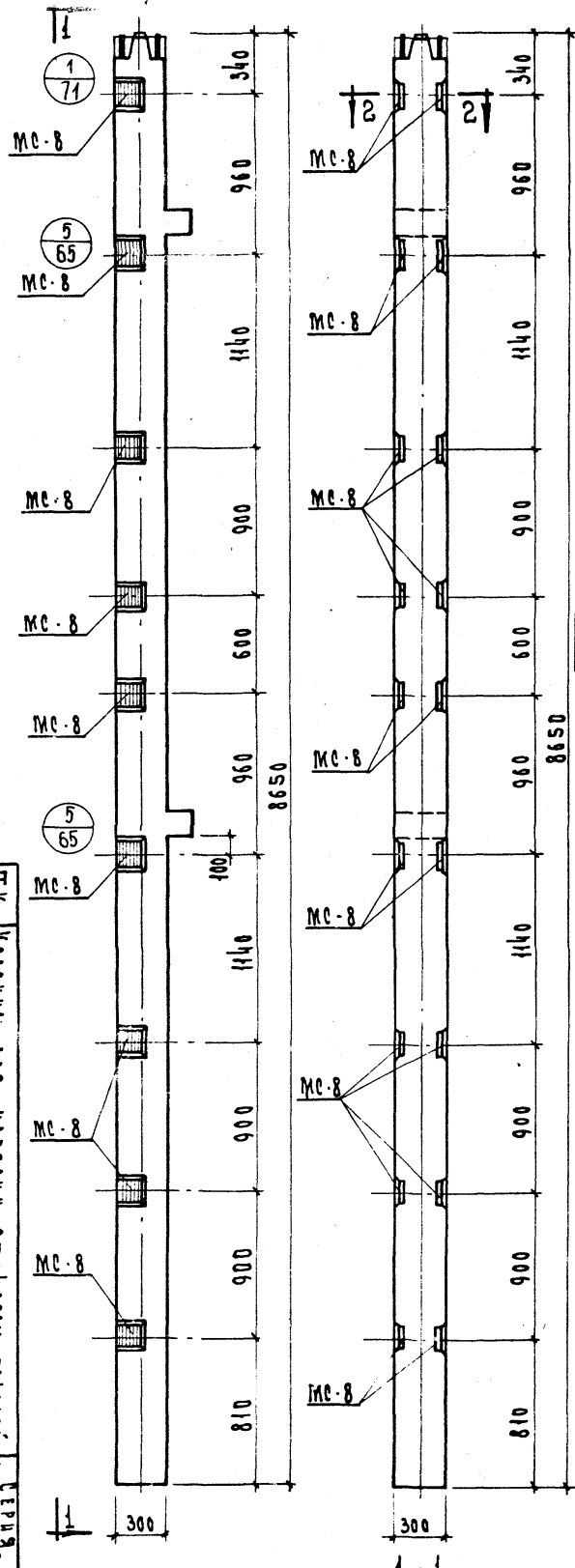

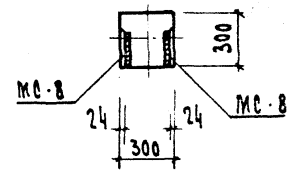

2 - 2

Марка колонны	Марка дополн. закладн. детали	Кол. шт.	Вес дополнит. закладн. дет., кг: одной дет.	всех дет.	итого на колон.	Общий расход стали на колонн.	N загот. черт. закладн. дет.
КНК-372-14.4	мс-8	18	2.65	47.70	47.70	192.18	77

Примечание:

Опалубка и армирование аналогичны основным маркам колонн, приведенным в альбоме ИИ-04-2 выпуск 8.

1973 ТК

Колонны для навески ограждающих панелей

Колонна КНК-372-14-4

Серия 2.440-2 Выпуск 12 Чертеж 57

ЦНИИЭП	Туристский комплексов г. Москва	Рук. гр. инж.	Козина
		Исполнил	Соколова

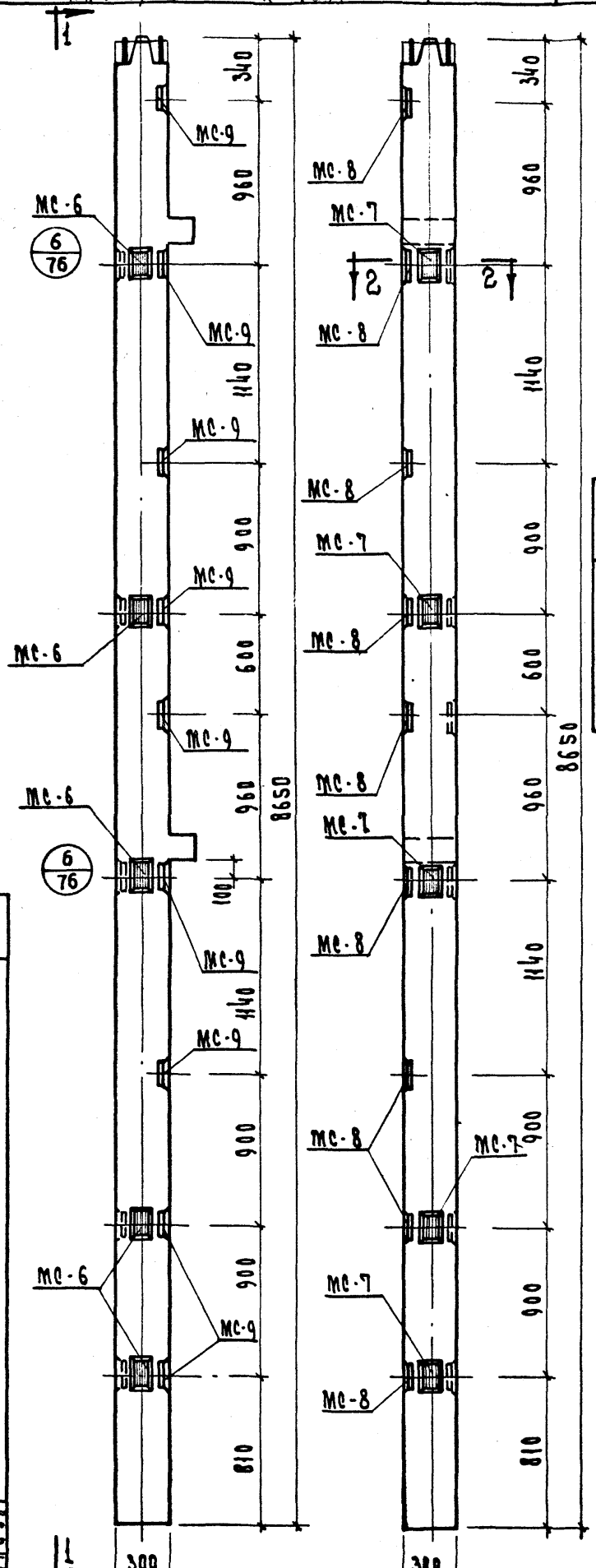

1-1

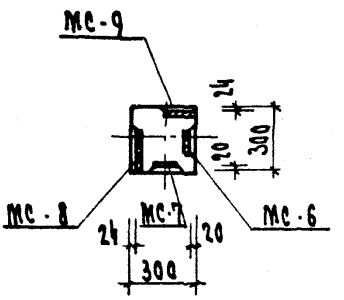

2-2

Марка колонны	Марка дополн. заклад. деталей	Кол. шт	Вес дополн. закл. деталей, кг: Одной дет	Всех дет.	Итого на колон.	Общий расход на колонну	Из 1 м² черт. закладн. деталей
КНК-372-14-4у	МС-6	5	2.07	10.35	68,40	212,88	77
	МС-7	5	2.07	10.35			
	МС-8	9	2.65	23.85			
	МС-9	9	2.65	23.85			

Примечание:

Опалубка и армирование аналогичны основным маркам колонн, приведенным в альбоме ИИ-04-2 выпуск 8.

ТК	Колонны для навески стеновых панелей	Серия ИИ-04-2
1973	Колонна КНК-372-14-4у	Выпуск 12 Часть II, Лист 58

Комплексов	Рук. гр. инж.	Козина	
	Исполнил	Пищенков	

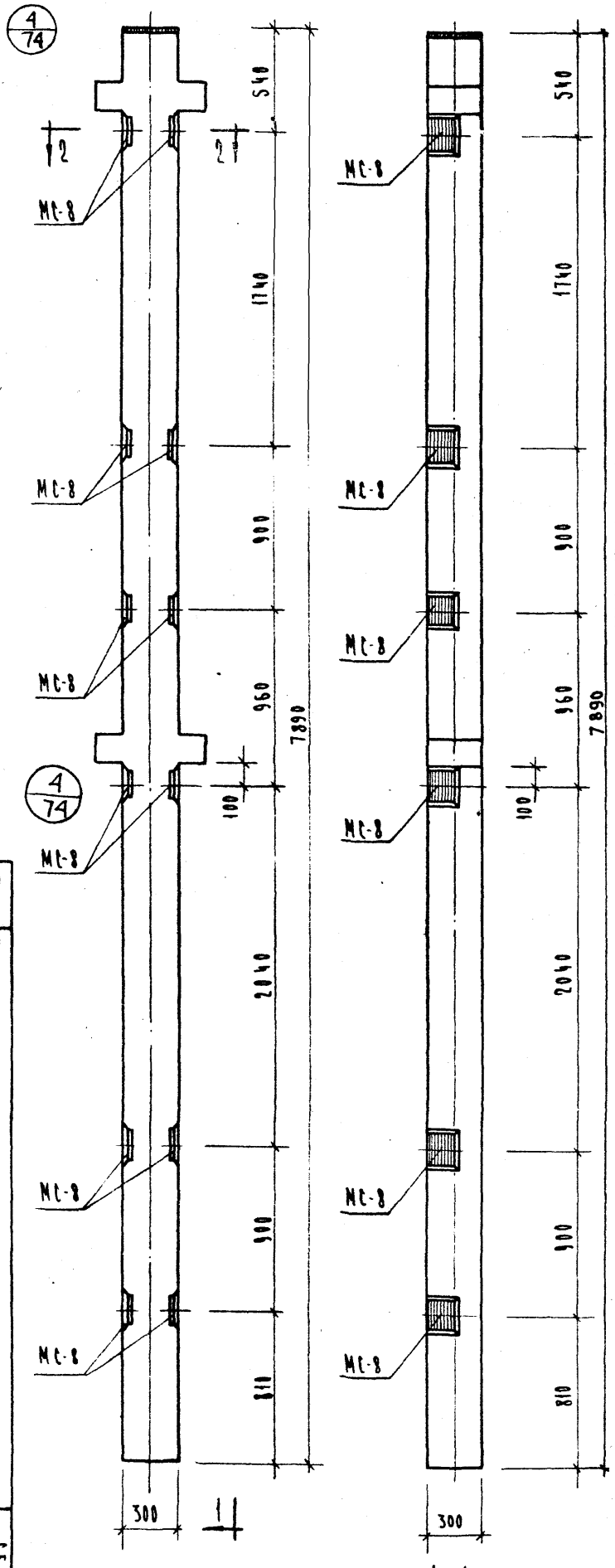

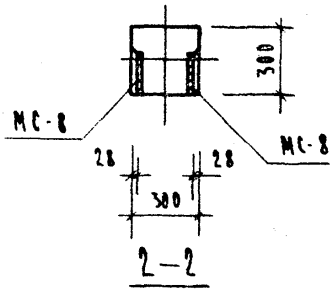

Марка колонны	Марка дополнит. закладн. деталей	Кол. шт.	Вес дополн. закл. деталей, кг			Общий расход стали на колонну	Вес дополн. закл. деталей
			Одной дет.	Всех дет.	Итого на колонну		
КР-372-11-1	МС-8	12	2,65	31,80	31,80	128,10	77

Примечание:

Опалубка и армирование аналогичны основной марке колонны, приведенной в альбоме ИИ-04-2 выпуск 8.

ТК	Колонны для навесных стеновых панелей	Серия ИИ-04-2
1973	Колонна КР-372-11-1	Выпуск 12 часть II
		59

ЦНИИЭП

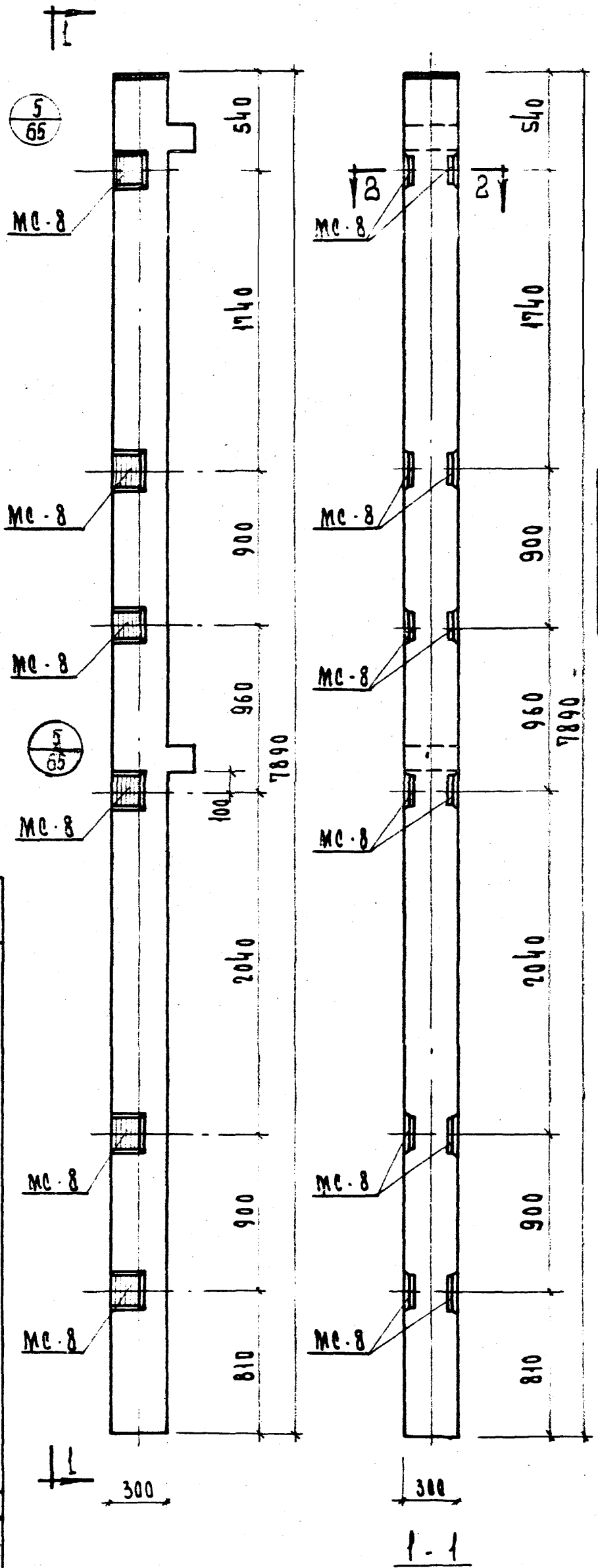

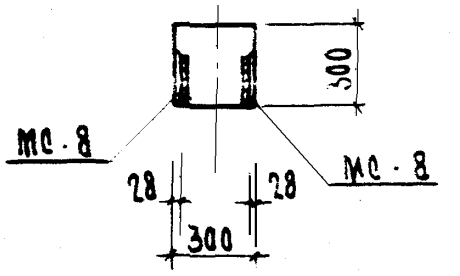

2-2

Марка колонны	Марка дополнит. закладн. детали	Кол. шт.	Вес допол. закл. деталей кг: одной дет.	всех дет.	итого на колон.	Общий расход стали на кол.	Вес дополн. закл. деталей
КК-372-11-1	МС-8	12	2.65	31,80	31,80	129,44	77

Примечание:

Опалубка и армирование аналогичны основной марке колонны, приведенной в альбоме ИИ-04-2 выпуск 8.

ТК	Колонны для навески стеновых панелей	Серия ИИ-04-2
1973	Колонна КК-372-11-1	Выпуск 12 часть II Лист 60

ЦНИИЭП	Туристских комплексов г. Москва	Рук. гр. инж.	Козина
		Исполнитель	Илющенков

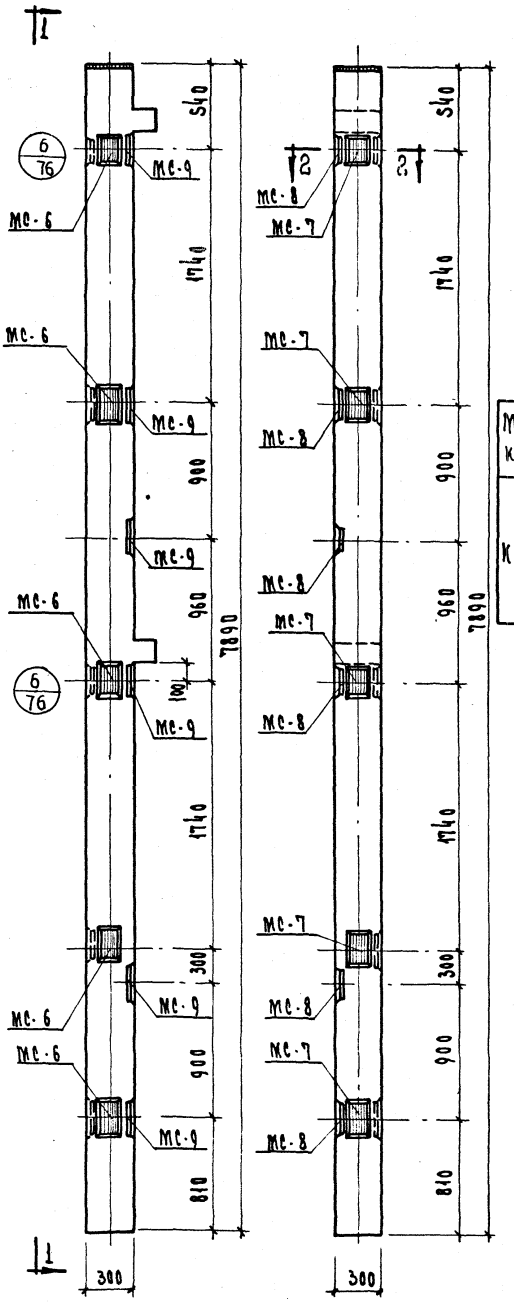

1-1

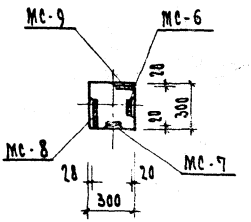

2-2

Марка колонны	Марка дополн. деталей	Кол. шт.	Вес дополн. деталей, кг: одной дет.	Вес дополн. деталей, кг: всех дет.	Итого на колон.	Общий расход стали на колонну	Зарег. дерт. закл. дет.
КК-372-11-1у	МС-6	5	2.07	10.35	52.50	150,14	77
	МС-7	5	2.07	10.35			
	МС-8	6	2.65	15.90			
	МС-9	6	2.65	15.90			

Примечание

Опалубка и армирование аналогичны основной марке колонны, приведенной в альбоме ИИ-04-2 выпуск 8.

ТК	Колонны для навески стеновых панелей	Серия ИИ-04-2
1973	Колонна КК-372-11-1у	Выпуск 12 Часть II Лист 61

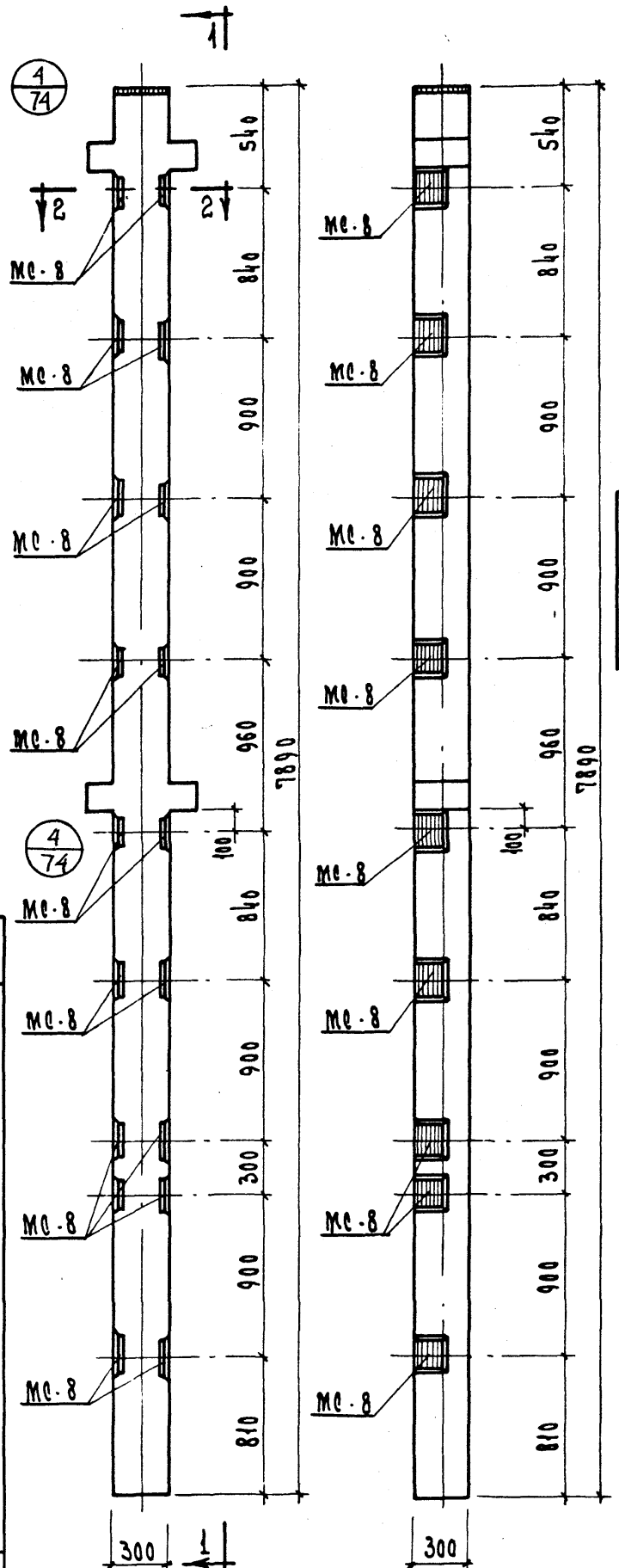

1 - 1

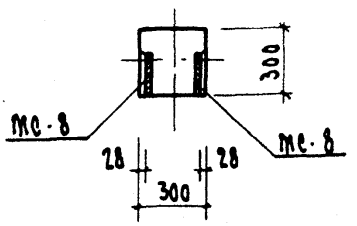

2 - 2

Марка колонны	Марка дополн. закладн. деталей	Кол. шт.	Вес дополн. закл. деталей, кг: Одной дет.	Всех дет.	Итого на колонну	Общий расход стали на колонну	Н. зарот. черт. закладн. деталей
КР-372-11-2	МС-8	18	2,65	47,70	47.70	144.00	77

Примечание:

Опалубка и армирование аналогичны основной марке колонны, приведенной в альбоме ИИ-04-2 выпуск 8.

ТК	Колонны для навески стеновых панелей	Серия ИИ-04-2
1973	Колонна КР-372-11-2	Выпуск 12 Часть I
		Лист 62

ЦПИИЛП	Туристский комплексов г. Москва	Рук. группы		Козина
		Исполнил		Соколова

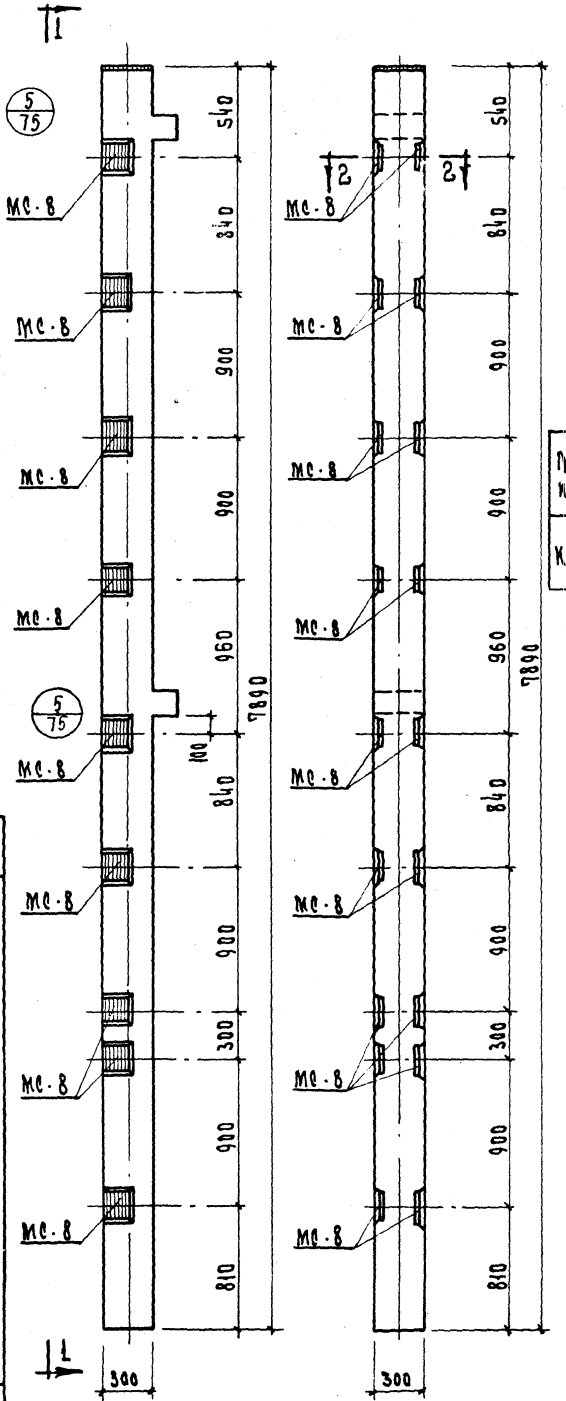

1-1.

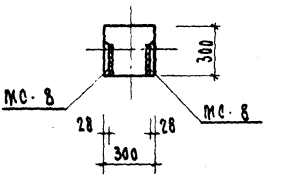

2-2

Марка колонны	Марка дополн. закл. деталей	Кол. шт.	Вес дополн. закл. деталей, кг: одной дет.	всех дет.	итого на колонну	Общий расход стали на колонну	N загот. черт. закл. деталей
КК-372-11-2	МС-8	18	2,65	47,70	47,70	145,34	77

Примечание:

Опалубка и армирование аналогичны основной марке колонны, приведенной в альбоме ИИ-04-2 выпуск 8.

ТК	Колонны для навески стеновых панелей	Серия ИИ-04-2	
1973	Колонна КК-372-11-2	Выпуск 12 часть II	Лист 63

ЦНИИЭП	Проектный комплексный р. Москва	Исполнит.	Козина Соколова

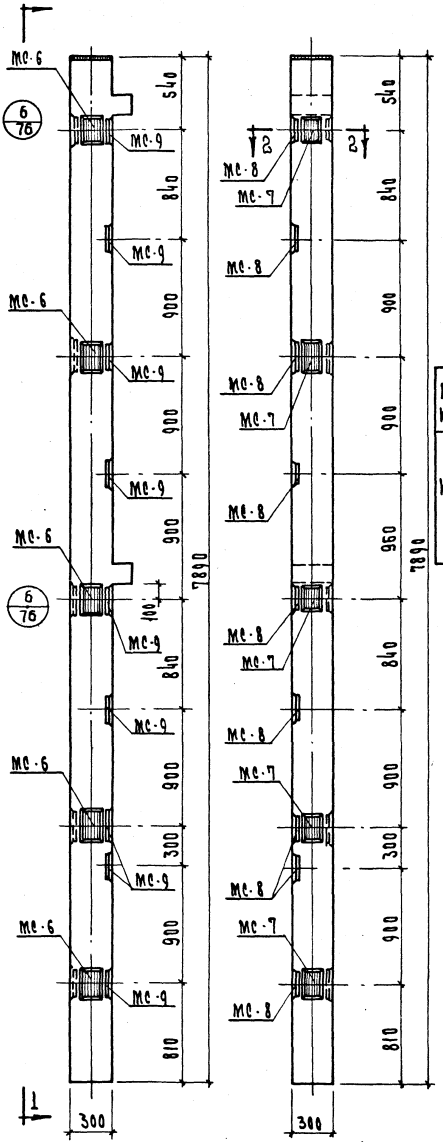

1 - 1

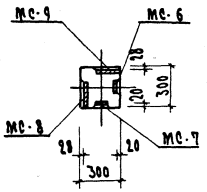

2 - 2

Марка колонны	Марка дополнит. закладн. детали	Кол. шт.	Вес допол. заклад. деталей, кг: одной дет.	всех дет.	итого на колонну	Общий расход стали на колонну	N заготов. чертежа закл. дет.
КК-372-11-2у	МС-6	5	2.07	10.35	68.40	166,04	77
	МС-7	5	2.07	10.35			
	МС-8	9	2.65	23.85			
	МС-9	9	2.65	23.85			

Примечание:

Опалубка и армирование аналогичны основной марке колонны, приведенной в альбоме ИИ-04-2 выпуск 8.

ТК	Колонны для навески стеновых панелей	Серия ИИ-04-2
1973	Колонна КК-372-11-2у	Выпуск 2 Лист 64

ЦНИИЭП туристских комплексов г. Москва						
	Рук. гр. инж.		Козина			
	Исполнил		Соколова			

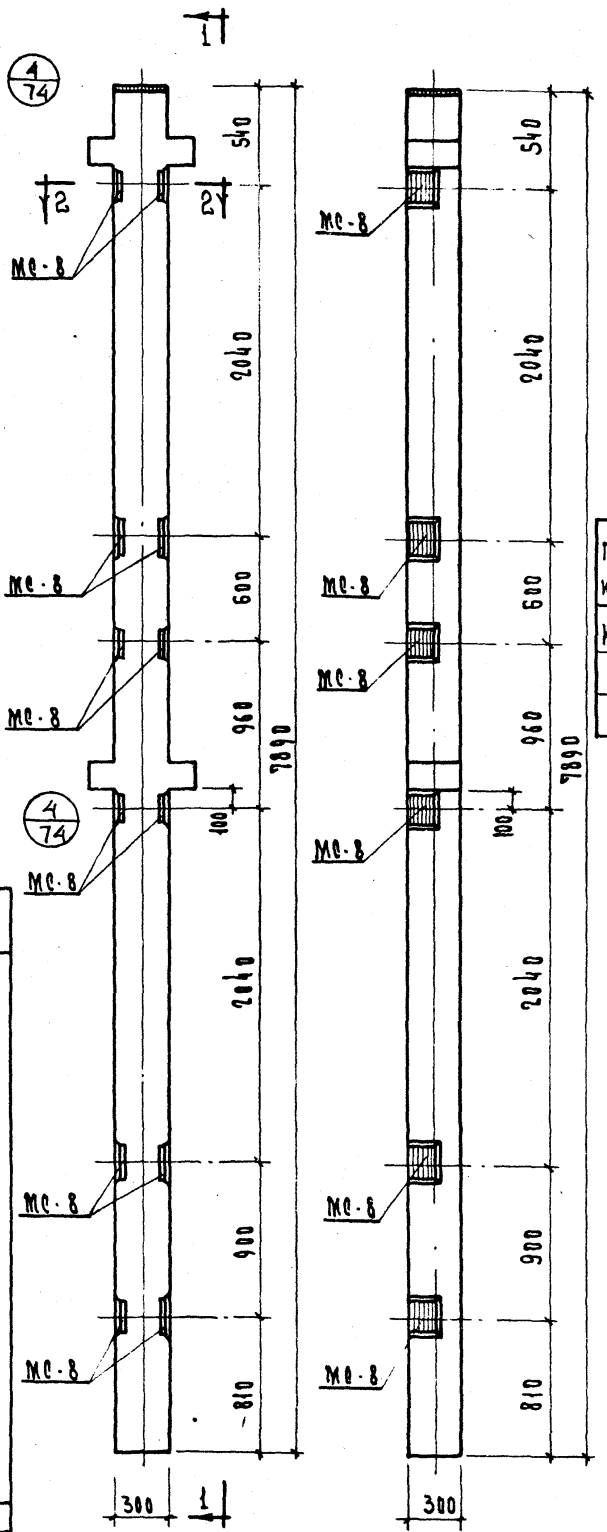

1-1

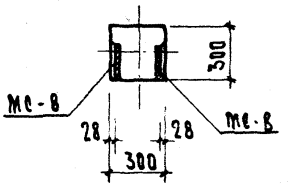

2-2

Марка колонны	Марка дополнит. закладн. детали	Кол. шт.	Вес дополн. закл. деталей, кг			Общий расход стали на колонну	Изготов. чертежей закладн. детали
			Одной дет.	Всех дет.	Итого на колонну		
КР-372-11-3	МС-8	12	2.65	31,80	31,80	128,10	77

Примечание:

Опалубка и армирование аналогичны основной марке колонны приведенной в альбоме ИИ-04-2 выпуск 8.

ТК	Колонны для навески стеновых панелей	Серия ИИ-04-2
1973	Колонна КР-372-11-3	Выпуск 12 Часть II Лист 65

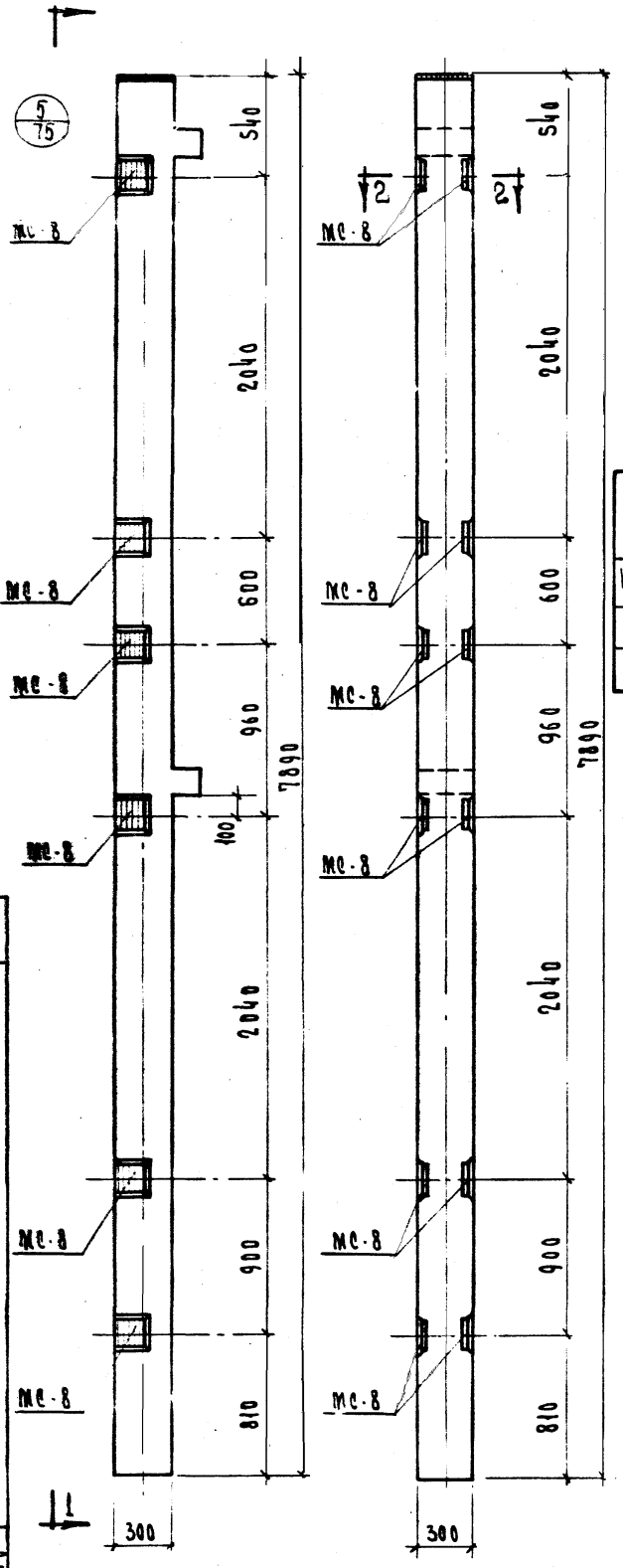

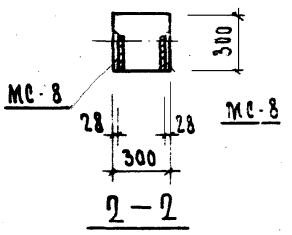

Марка колонны	Марка дополнит. закладн. деталей	Кол. шт.	Вес допол. закладн. деталей, кг			Общий расход стали на колонну	N заготов. чертежа закладн. деталей
			Одной дет.	Всех дет.	Итого на колонну		
КК-372-11-3	МС-8	12	2,65	31.80	31.80	123,44	77

Примечание:

Опалубка и армирование аналогичны основной марке колонны, приведенной в альбоме ИИ-04-2 выпуск 8.

ТК	Колонны для навески стеновых панелей
1973	Колонна КК-372-11-3
Серия ИИ-04-2	Выпуск 12 часть II
Лист 66	

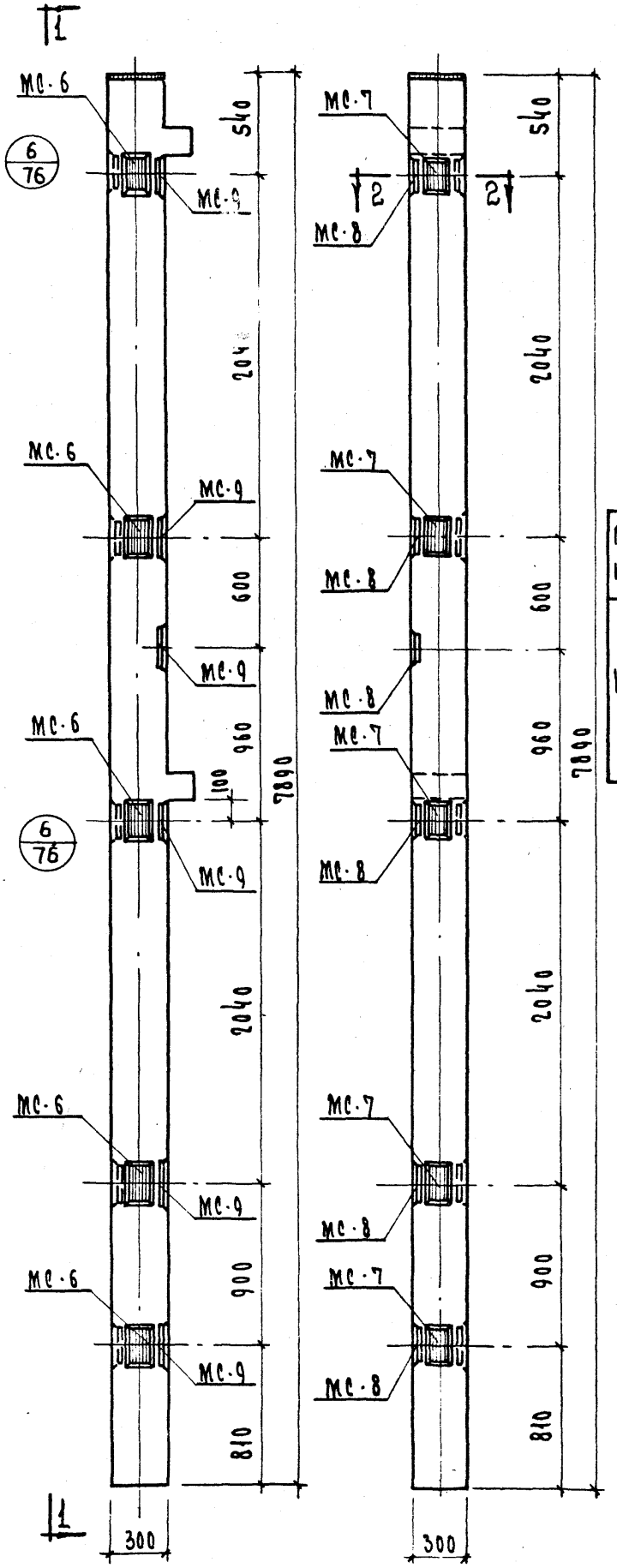

1 - 1

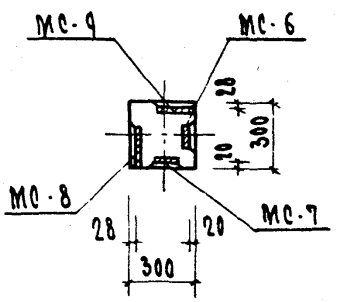

2 — 2

Марка колонны	Марка дополнит. закладн. деталей	Кол. шт.	Вес дополн. закл. деталей, кг: одной дет.	Всех дет.	Итого на колон.	Общий расход стали на колонну	N заготов. чертежа закладн. дет.
КК-372-11-3у	МС-6	5	2.07	10.35	52.50	150,14	77
	МС-7	5	2.07	10.35			
	МС-8	6	2.65	15.90			
	МС-9	6	2.65	15.90			

Примечание:

Опалубка и армирование аналогичны основной марке колонны, приведенной в альбоме ИИ-04-2 выпуск 8.

ТК	Колонны для навески стеновых панелей	Серия ИИ-04-2
1973	Колонна КУ-372-11-3у	Выпуск 12 Часть II
		Лист 67

ЦПИИЭП	Мотрясмелий комплексов г. Москва	Рук. гр. инж.		Козина
		Исполнит.		Соколова

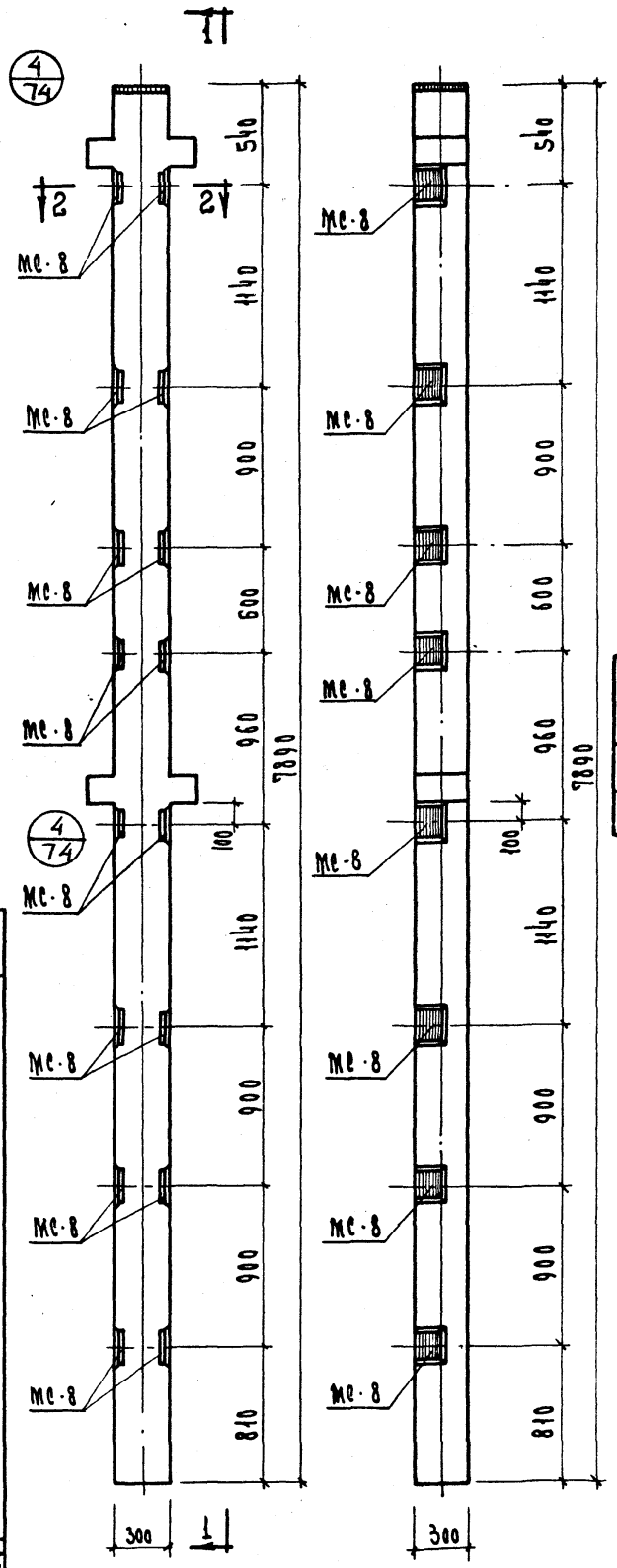

1 - 1

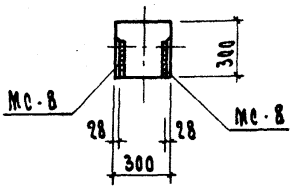

2 - 2

Марка колонны	Марка дополн. закладн. детали	Кол. шт.	Вес дополн. закл. деталей, кг: одной дет.	всех дет.	Итого на колонну	Общий расход стали на колонну	Изготов. чертежа закл. дет.
КР-372-11-4	МС-8	16	2.65	42.40	47.70	144.00	77

Примечание:

Опалубка и армирование аналогичны основной марке колонны, приведенной в альбоме ЦИ-04-2 выпуск 8.

ТК	Колонны для навески стеновых панелей	Серия ЦИ-04-2
1973	Колонна КР-372-11-4	Выпуск 12 часть II, Лист 68

ЦНИИЭП	Главный туристский комплексов г. Москва	Гл. инж. пр.		Ягодовский				
		Рук. гр. инж.		Козина				
		Исполнил		Соколова				

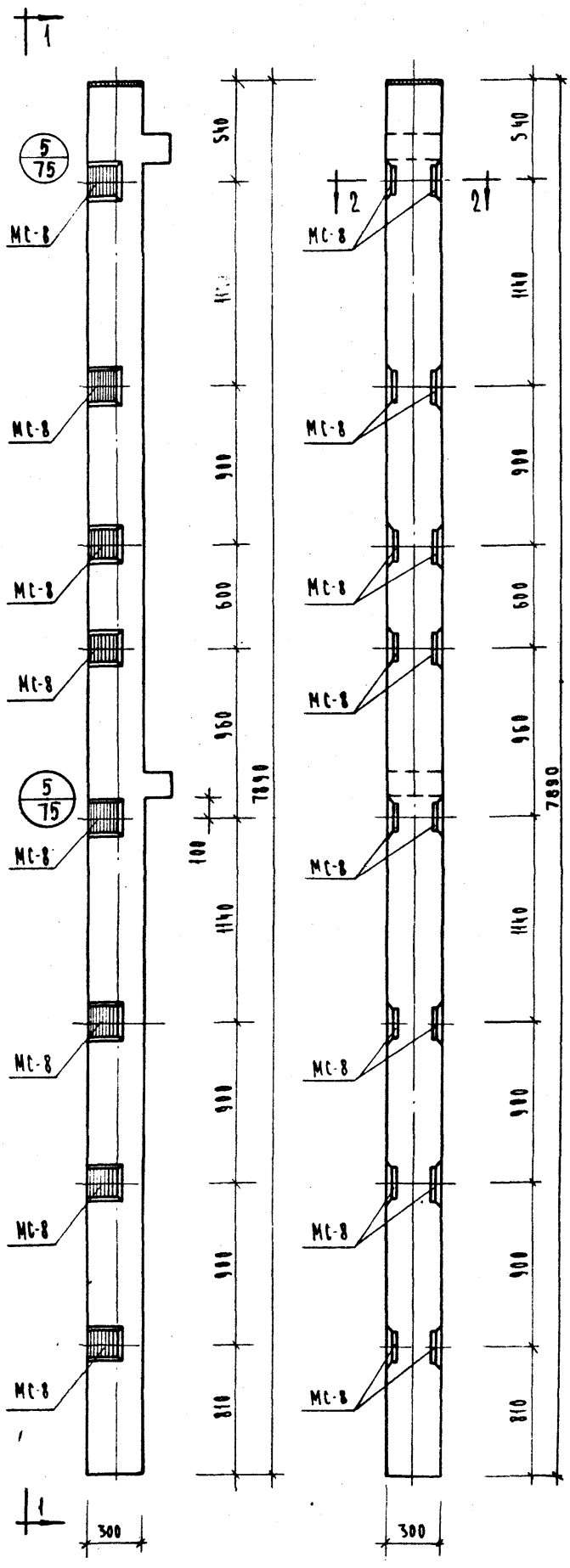

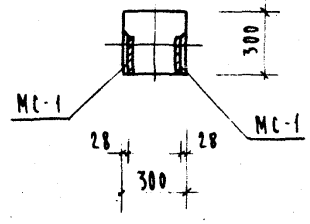

2-2

Марка колонны	Марка дополнит. закладн. деталей	Кол. шт.	Вес дополн. закл. деталей, кг			Общий расход стали на колонну	Изготов. чертежа закладн. деталей
			одной дет.	всех дет.	итого на колонну		
КК-372-11-4	МС-8	16	2,65	42,40	42,40	140,04	77

Примечание:

Опалубка и армирование аналогичны основной марке колонны, приведенной в альбоме ИИ-04-2 выпуск 8.

ТК	Колонны для навески стеновых панелей	Серия ИИ-04-2
1973	Колонна КК-372-11-4	Выпуск 12 часть II, лист 69

ЦНИИЭП	Рукоятка туристских комплексов г. Москва	Рук. гр. инж.	Козина	
		Исполнил	Плющенков	

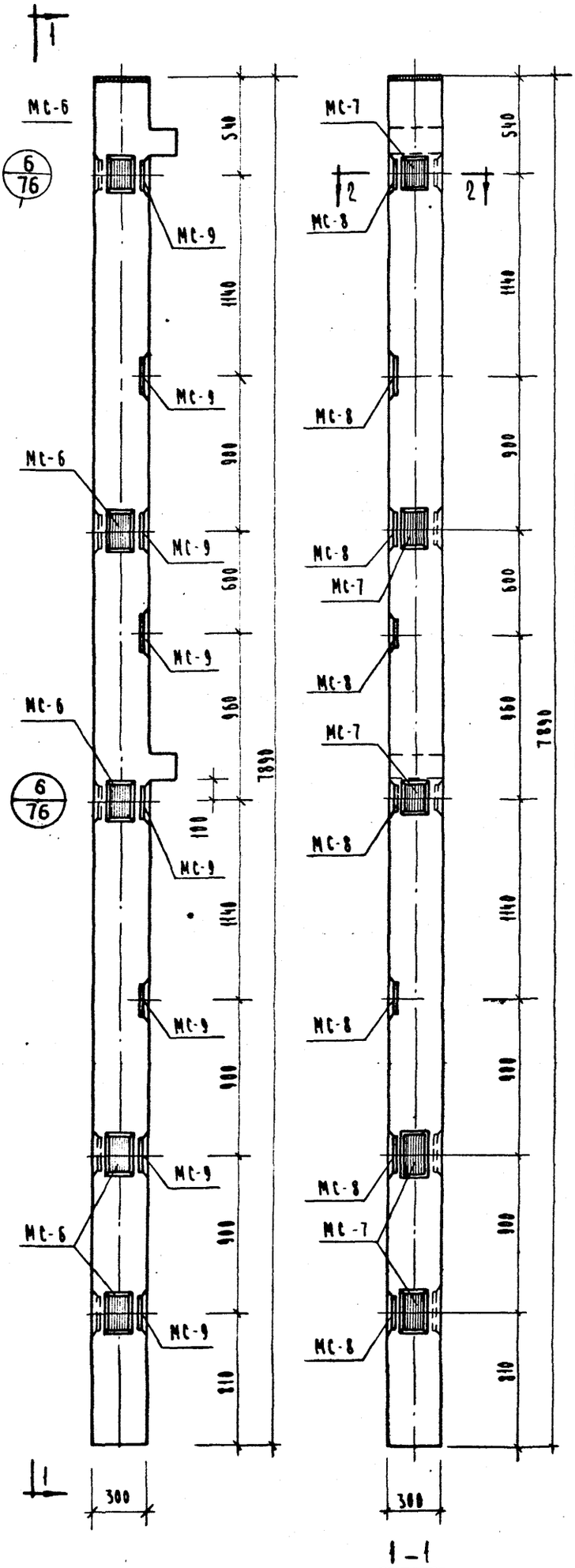

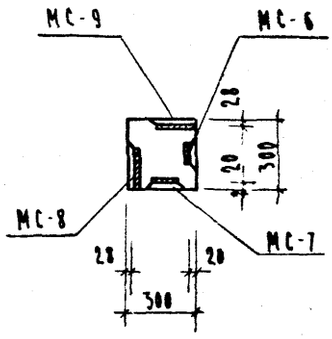

Марка колонны	Марка дополнит. закладн. детали	Кол. шт.	Вес дополн. закл. деталей, кг: одной дет.	всех дет.	итого на колонну	Общий расход стали на колонну	Н заготов. черт. закладн. детали
КК-372-11-4у	МС-6	5	2.07	10.35	63.10	160.74	77
	МС-7	5	2.07	10.35			
	МС-8	8	2,65	21.20			
	МС-9	8	2.65	21.20			

Примечание:

Опалубка и армирование аналогичны основной марке колонны, приведенной в альбоме ПИ-04-2 выпуск 8.

ТК	Колонны для навески стеновых панелей	Серия ИИ 04-2
1973	Колонна КК-372-11-4у	Выпуск 12 часть II
		Лист 70

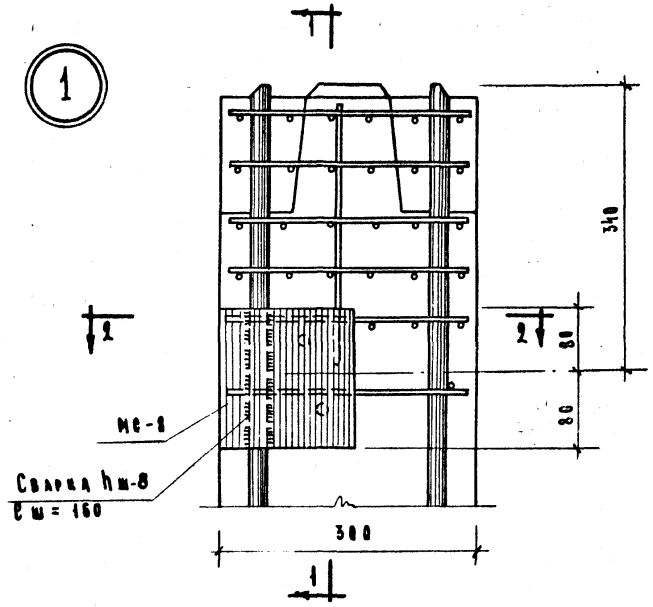

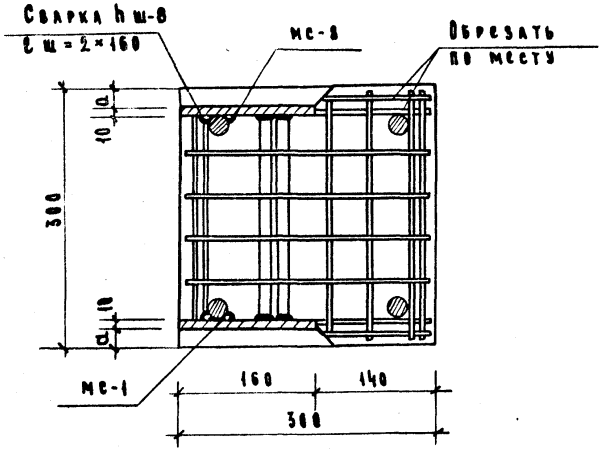

2-2

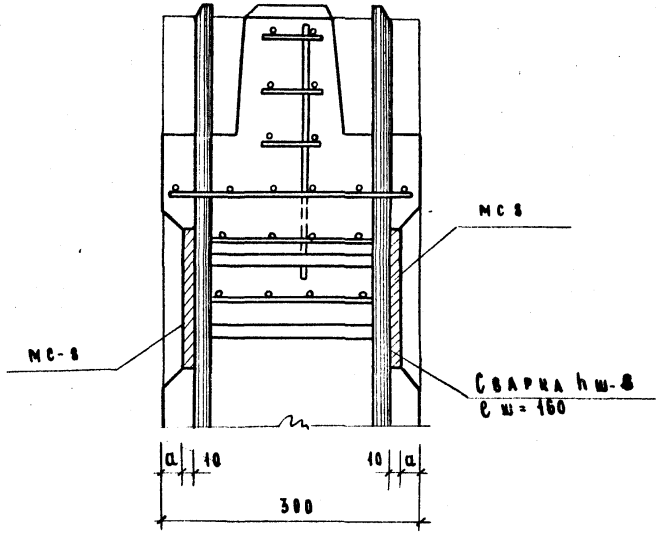

1 - 1

Примечания:

1. Узел показан для колонн, армированных 4Ф 20 А III, для другого армирования делать по такому типу
2. Концы сеток, мешающие установке закладных деталей вырезать по месту.
3. Привязка закладной детали МС-8 в зависимости от армирования колонн принята:

Армирование	a
4Ф 40 А III	13
4Ф 32 А III	17
4Ф 20 А III	24

ТК	Колонны для навески стеновых панелей	Серия ИИ-04-2	
1973	Армирование Узел „1"	Выпуск 12 Часть II	Лист 71

ЦНИИ комплексов г. Москва | Рук. гр. инж. Исполнил | Козина Сливина

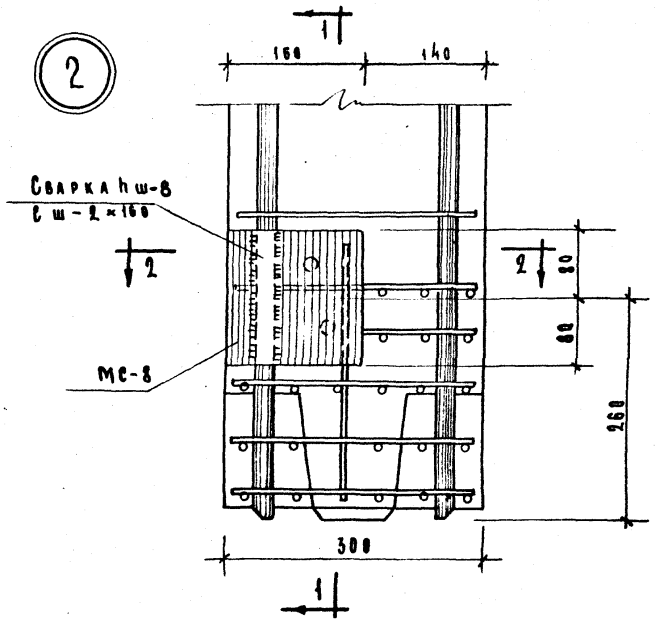

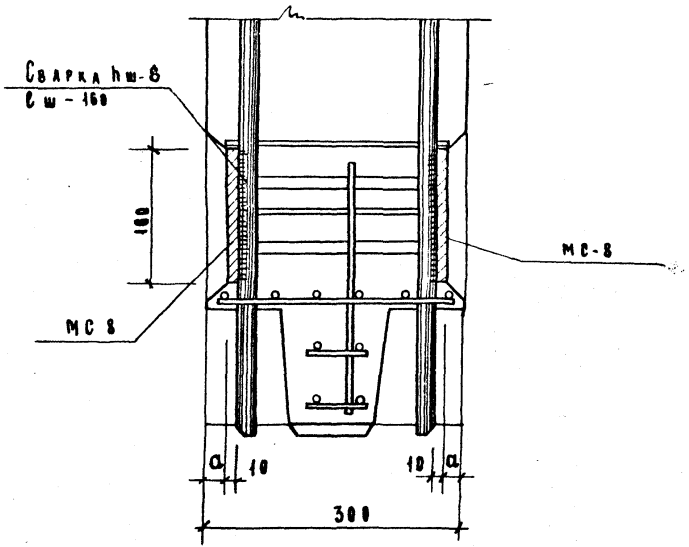

1-1

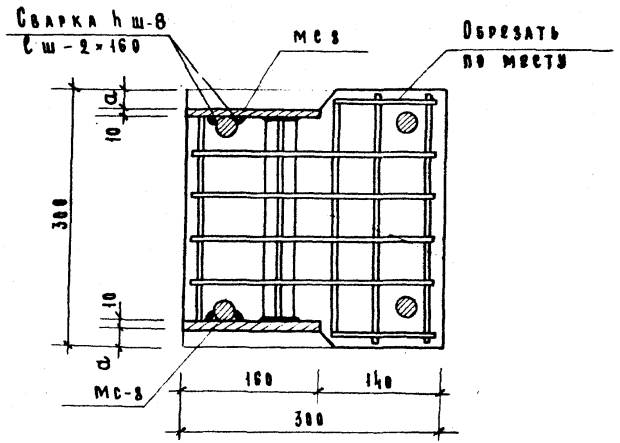

2-2

Примечания:

1. Узел показан для колонн, армированных 4ф20 А III, для другого армирования делать по такому типу.
2. Концы сеток, мешающие установке закладных деталей вырезать по месту.
3. Привязка закладной детали МС-8 в зависимости от армирования колонн принята;

Армирование	a
4 Ф 40 А III	13
4 Ф 32 А III	17
4 Ф 20 А III	24

ТК	Колонны для навески стеновых панелей	Серия ИИ-04-2	
1973	Армирование узел „2"	Выпуск 12 Часть II	Лист 72

Кузина
Сливина
Исполнил
г. Москва

3

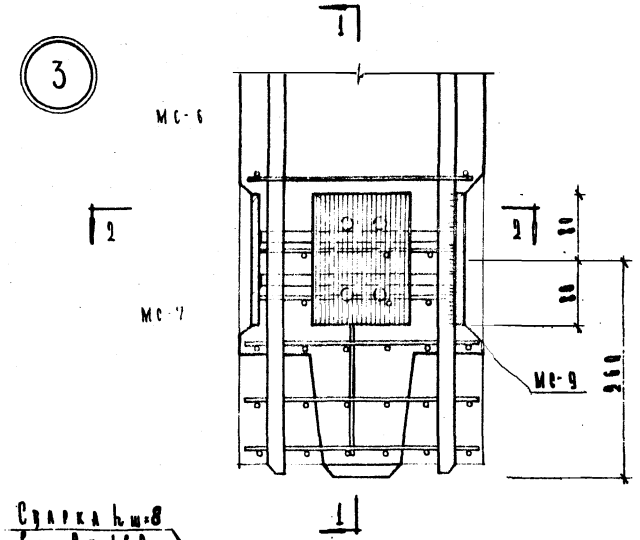

2 - 2

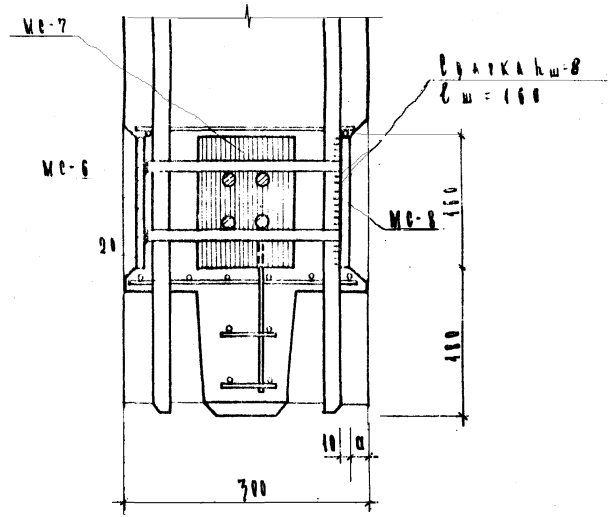

1 - 1

Примечание

1. Узел показан для колонн, армированных 4Ф28 А III. Для другого армирования делать по такому типу.
2. Концы сеток, мешающие установке закладных деталей вырезать по месту.
3. Привязка закладных деталей МС-8 и МС-9 в зависимости от армирования колонн принята:

Армирование	а
4Ф40 А III	13
4Ф32 А III	17
4Ф28 А III	24

ТК	Колонны для навески стеновых панелей	Серия ИИ 04-2
1972	Армирование. Узел „3"	Выпуск 12 Часть II — Лист 73

г. Москва, Щербаков, Сливина

4

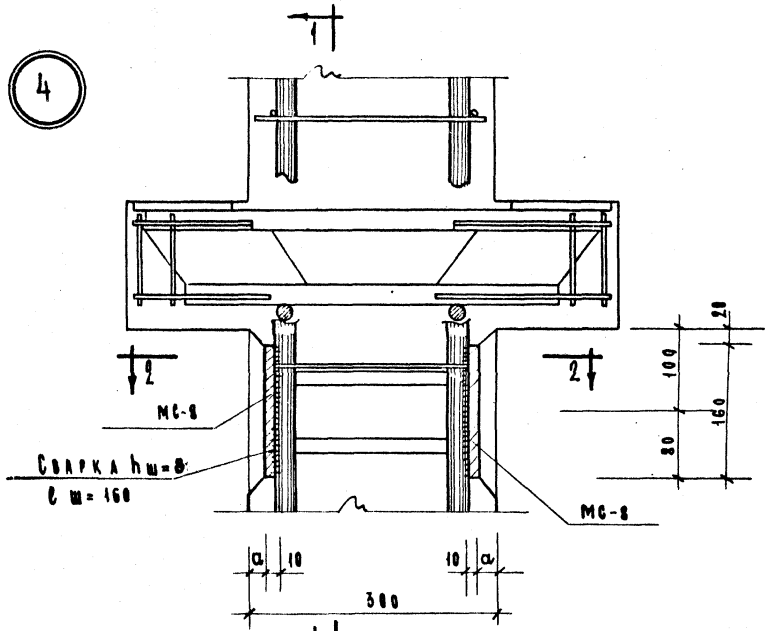

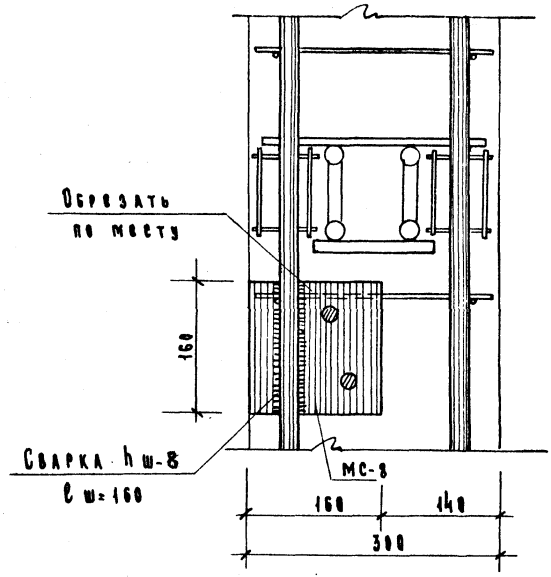

1-1

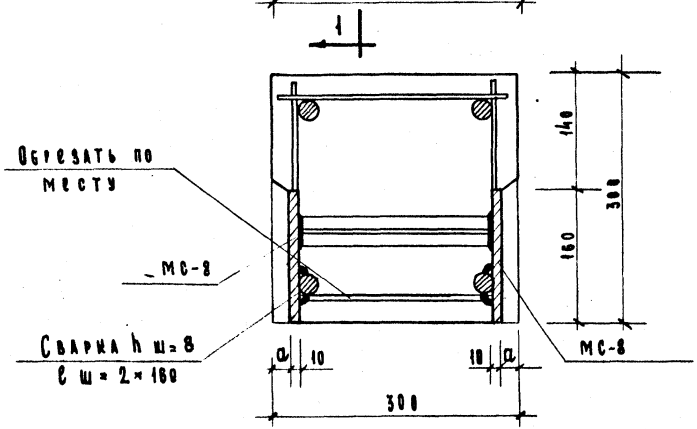

2-2

Примечания:

1. Узел показан для колонн, армированных 4 ф20 А III, для другого армирования делать по такому типу.
2. Концы сеток мешающие установке закладных деталей вырезать по месту.
3. Привязка закладной детали МС-8 в зависимости от армирования колонн принята:

Армирование	a
4 Ф 40 А III	13
4 Ф 32 А III	17
4 Ф 20 А III	24

ТК	Колонны для навески стеновых панелей	Серия ИИ-04-2	
1973	Армирование Узел „4"	Выпуск 12 Часть II	Лист 74

Москва | Исполнил | Слывина

5

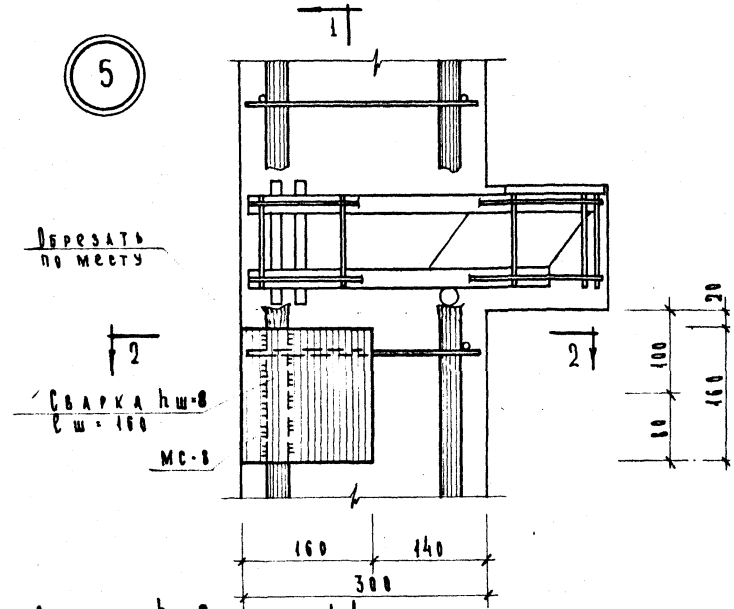

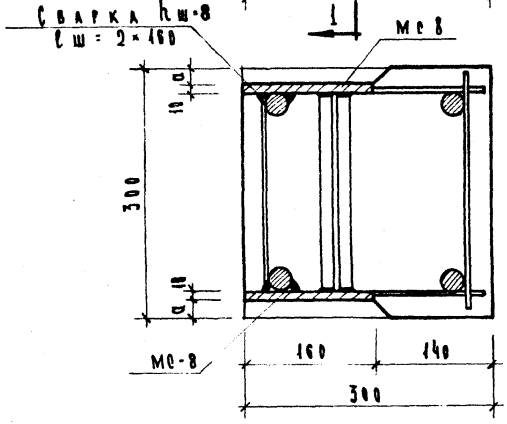

2-2

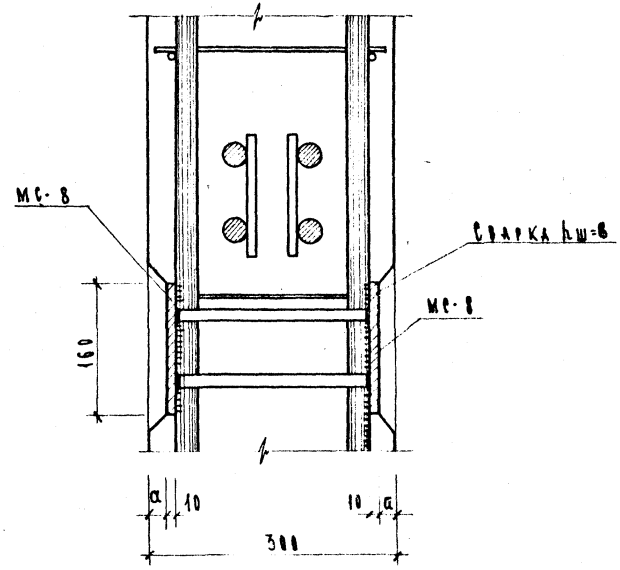

1-1

Примечания:

1. Узел показан для колонн, армированных 4Ф20 А III, для другого армирования делать по такому типу
2. Концы сеток мешающие установке закладных деталей вырезать по месту.
3. Привязка закладной детали МС-8 в зависимости от армирования колонн принята:

Армирование	a
4Ф 40 А III	13
4Ф 32 А III	17
4Ф 20 А III	24

ТК	Колонны для навески стеновых панелей	Серия ИИ-04-2	
1973	Армирование Узел „5"	Выпуск 12 Часть II	Лист 75

ЦНИИЭП туристских комплексов г. Москва

Гл. инж. пр-та		Пригожин
Рук. гр. инж.		Козина
Исполнил		Слывина

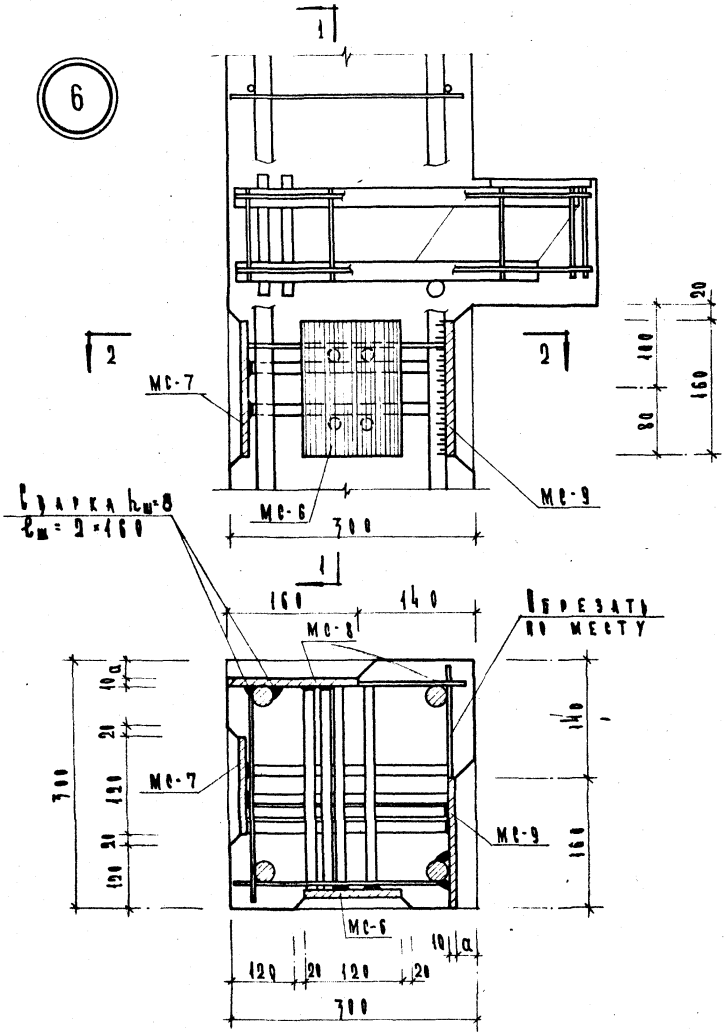

2-2

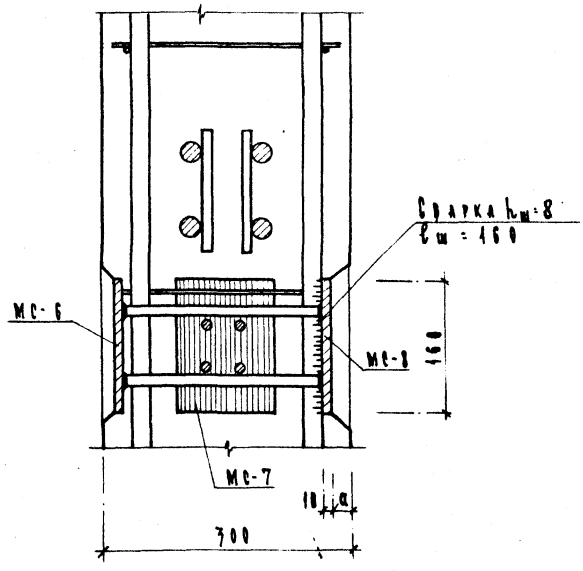

1-1

Примечание:

1 Узел показан для колонн, армированных 4Ф20А III для другого армирования делать по такому типу.
2 Концы сеток, мешающие установке закладных деталей вырезать по месту.
3 Привязка закладных деталей МС-8 и МС-9 в зависимости от армирования колонн принята:

Армирование	a
4Ф40А III	13
4Ф32А III	17
4Ф20А III	24

ТК	Колонны для навески стеновых панелей	Серия ИИ-04-2	
1972	Армирование. Узел „б"	Выпуск 12 Часть II	Лист 7б

Гкомплексов г. Москва | Рук. группы Исполнил | Козина Сливина

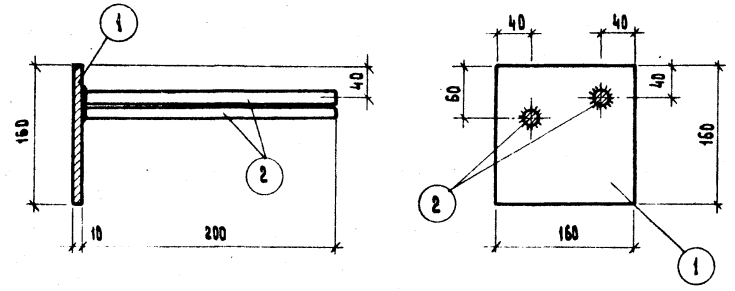

Марка детали	N поз	Сечение мм	Длина мм	К-во шт.	Выборка стали кг		
					Одной поз.	Всех поз.	Издел.
МС-8	1	-160×10	160	1	2,01	2.01	2.65
	2	16А III	200	2	0,32	0.64	

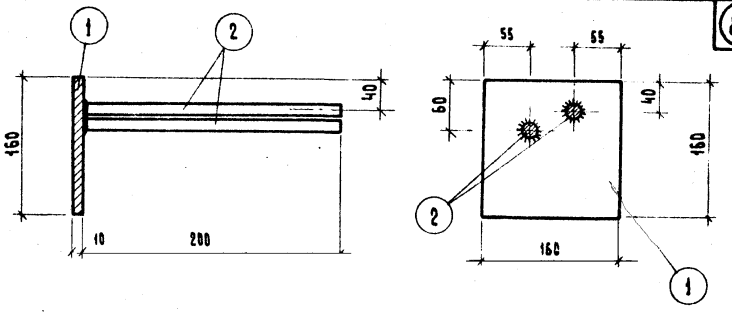

Марка детали	N поз	Сечение мм	Длина мм	К-во шт.	Выборка стали кг		
					Одной поз	Всех поз	Издел
МС-9	1	-160×10	160	1	2.01	2.01	2.65
	2	16 А III	200	2	0.32	0.64	

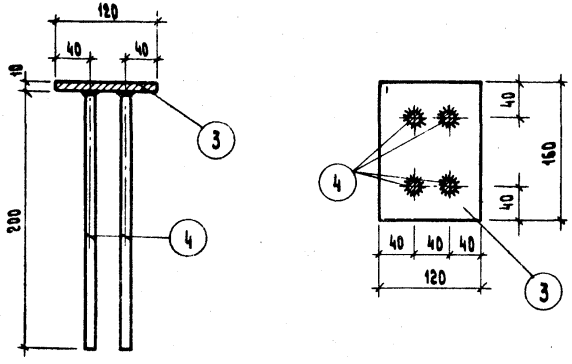

Марка детали	N поз	Сечение мм	Длина мм	К-во шт.	Выборка стали кг		
					Одной поз.	Всех поз.	Издел
МС-6	3	-120×10	160	1	1,55	1,55	2.07
	4	10А III	200	4	0.13	0.52	

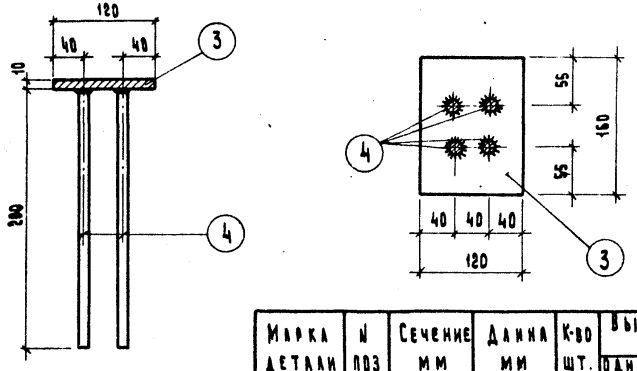

Марка детали	N поз	Сечение мм	Длина мм	К-во шт.	Выборка стали кг		
					Одной поз.	Всех поз.	Издел.
МС-7	3	-120×10	160	1	1,55	1,55	2.07
	4	10 А III	200	4	0.19	0.52	

ТК	Колонны для навески стеновых панелей	Серия ИИ-04-02	
1973	Закладные детали МС-6, МС-7, МС-8, МС-9	Выпуск 12 Часть II	Лист 77

ЦНИИЭП туристских комплексов г. Москва

Гл. инж. пр-та Рук. гр. инж. Исполнил

Пригожин Козина Саивина

Тиражировано Свердловским филиалом ЦИТП

620062 г.Свердловск-62 ул. Генеральская, 3-А

Заказ 2203 Тираж 1000 Цена 2-93

Инв.№ сф-57-02 1974 г.

gost.e-ecolog.ru