ГОСУДАРСТВЕННЫЙ КОМИТЕТ ПО ГРАЖДАНСКОМУ СТРОИТЕЛЬСТВУ
И АРХИТЕКТУРЕ ПРИ ГОССТРОЕ СССР

ТИПОВЫЕ КОНСТРУКЦИИ И ДЕТАЛИ ЗДАНИЙ И СООРУЖЕНИЙ

ИИ-04

СБОРНЫЕ ЭЛЕМЕНТЫ ЗДАНИЙ КАРКАСНОЙ КОНСТРУКЦИИ

Серия ИИ-04-2

КОЛОННЫ

Выпуск 12
часть I

КОЛОННЫ СВЯЗЕВОГО КАРКАСА СЕЧЕНИЕМ 30×30 СМ
ДЛЯ НАВЕСКИ СТЕНОВЫХ ПАНЕЛЕЙ
В ЗДАНИЯХ С ВЫСОТОЙ ЭТАЖА 3,3 М

СФ-57-01 РАБОЧИЕ ЧЕРТЕЖИ

gost.e-ecolog.ru

ГОСУДАРСТВЕННЫЙ КОМИТЕТ ПО ГРАЖДАНСКОМУ СТРОИТЕЛЬСТВУ
И АРХИТЕКТУРЕ ПРИ ГОССТРОЕ СССР

ТИПОВЫЕ КОНСТРУКЦИИ И ДЕТАЛИ ЗДАНИЙ И СООРУЖЕНИЙ

ИИ-04

СБОРНЫЕ ЭЛЕМЕНТЫ ЗДАНИЙ КАРКАСНОЙ КОНСТРУКЦИИ

Серия ИИ-04-2

КОЛОННЫ

Выпуск 12
часть I

КОЛОННЫ СВЯЗЕВОГО КАРКАСА СЕЧЕНИЕМ 30×30 СМ
ДЛЯ НАВЕСКИ СТЕНОВЫХ ПАНЕЛЕЙ
В ЗДАНИЯХ С ВЫСОТОЙ ЭТАЖА 3,3 М

РАБОЧИЕ ЧЕРТЕЖИ

Разработаны
ЦНИИЭП
торгово бытовых зданий
и туристских комплексов

Утверждены
и введены в действие с 1 октября 1973 г
Государственным комитетом по
гражданскому строительству и
архитектуре при Госстрое СССР
Приказ № 173 от 13 августа
1973 г.

	№№ листов	№№ стр.
Содержание выпуска		2-3
Пояснительная записка		4
Колонны КВР-333-14-1, КВР-333-14-4, КВР-333-14-5	1	5
Колонны КВК-333-14-1, КВК-333-14-1У	2	6
Колонны КВР-333-14-2, КВР-333-14-3	3	7
Колонны КВК-333-14-2, КВК-333-14-2У	4	8
Колонны КВК-333-14-3, КВК-333-14-3У	5	9
Колонны КВК-333-14-4У, КВК-333-14-4, КВК-333-14-5	6	10
Колонны КВР-333-14-6, КВК-333-14-5У	7	11
Колонны КВК-333-14-6, КВК-333-14-6У	8	12
Колонны КСР-333-14-1, КСР-333-17-1, КСР-333-23-1, КСК-333-14-3, КСК-333-17-3, КСК-333-23-3	9	13
Колонны КСК-333-14-1, КСК-333-17-1, КСК-333-23-1, КСК-333-14-1У, КСК-333-17-1У, КСК-333-23-1У.	10	14
Колонны КСК-333-14-2, КСК-333-17-2, КСК-333-23-2, КСР-333-14-2, КСР-333-17-2, КСР-333-23-2	11	15
Колонны КСК-333-14-2У, КСК-333-17-2У, КСК-333-23-2У, КСК-333-14-6У, КСК-333-17-6У, КСК-333-23-6У	12	16
Колонны КСК-333-14-3У, КСК-333-17-3У, КСК-333-23-3У, КСР-333-14-3, КСР-333-17-3, КСР-333-23-3	13	17
Колонны КСК-333-14-5У, КСК-333-17-5У, КСК-333-23-5У, КСР-333-14-4, КСР-333-17-4, КСР-333-23-4, КСР-333-14-5, КСР-333-17-5, КСР-333-23-5	14	18
Колонны КСК-333-14-4, КСК-333-17-4, КСК-333-23-4, КСК-333-14-5, КСК-333-17-5, КСК-333-23-5, КСК-333-14-4У, КСК-333-17-4У, КСК-333-23-4У.	15	19
Колонны КСК-333-14-6, КСК-333-17-6, КСК-333-23-6, КСР-333-14-6, КСР-333-17-6, КСР-333-23-6.	16	20
Колонны КНР-333-14-2, КНР-333-17-2, КНР-333-23-2, КНР-333-28-2, КНК-333-14-1, КНК-333-17-1, КНК-333-23-1, КНК-333-28-1.	17	21
Колонны КНК-333-14-1У, КНК-333-17-1У, КНК-333-23-1У, КНК-333-28-1У, КНР-333-14-1, КНР-333-17-1, КНР-333-23-1, КНР-333-28-1	18	22
Колонны КНК-333-14-2, КНК-333-17-2, КНК-333-23-2, КНК-333-28-2, КНК-333-14-2У, КНК-333-17-2У, КНК-333-23-2У, КНК-333-28-2У	19	23
Колонны КНК-333-14-3, КНК-333-17-3, КНК-333-23-3, КНК-333-28-3, КНК-333-14-3У, КНК-333-17-3У, КНК-333-23-3У, КНК-333-28-3У, КНР-333-14-3, КНК-333-17-3, КНР-333-23-3, КНК-333-28-3, КНК-333-14-4, КНК-333-14-5, КНК-333-17-4, КНК-333-17-5, КНК-333-23-4, КНК-333-23-5, КНК-333-28-4, КНК-333-28-5.	20	24
Колонны КНР-333-14-4, КНР-333-14-5, КНР-333-17-4, КНР-333-17-5, КНР-333-28-4, КНР-333-28-5, КНК-333-14-4У, КНК-333-17-4У, КНК-333-23-4У, КНК-333-28-4У.	21	25
Колонны КНК-333-14-6, КНК-333-17-6, КНК-333-23-6, КНК-333-28-6, КНК-333-14-5У, КНК-333-17-5У, КНК-333-23-5У, КНК-333-28-5У, КНР-333-14-6, КНР-333-17-6, КНР-333-23-6, КНР-333-28-6, КНК-333-14-6У, КНК-333-17-6У, КНК-333-23-6У, КНК-333-28-6У.	22	26
Колонны КСР-366-14-1, КСР-366-17-1, КСР-366-23-1, КСК-366-14-1, КСК-366-17-1.	23	27
Колонны КСК-366-14-1У, КСК-366-17-1У	24	28
Колонны КСР-366-14-2, КСР-366-17-2, КСР-366-23-2	25	29
Колонны КСК-366-14-2, КСК-366-17-2.	26	30
Колонны КСК-366-14-2У, КСК-366-17-2У	27	31
Колонны КСР-366-14-3, КСР-366-17-3, КСР-366-23-3.	28	32
Колонны КСК-366-14-3, КСК-366-17-3	29	33
Колонны КСК-366-14-3У, КСК-366-17-3У	30	34
Колонны КСР-366-14-4, КСР-366-17-4, КСР-366-23-4	31	35
Колонны КСК-366-14-4, КСК-366-17-4.	32	36
Колонны КСК-366-14-4У, КСК-366-17-4У.	32	37
	33	38
	34	39
	35	40

	№ листов	№ стр.
Колонны КСР-366-14-5, КСР-366-17-5; КСР-366-23-5.	37	41
Колонны КСК-366-14-5; КСК-366-17-5.	38	42
Колонны КСК-366-14-5у, КСК-366-17-5.	39	43
Колонны КСР-366-14-6, КСР-366-17-6, КСР-366-23-6.	40	44
Колонны КСК-366-14-6, КСК-366-17-6.	41	45
Колонны КСК-366-14-6у, КСК-366-17-6у.	42	46
Колонны КР-333-14-1, КР-333-14-3.	43	47
Колонны КК-333-14-1, КК-333-14-1у.	44	48
Колонны КК-333-14-2у, КР-333-14-2	45	49
Колонны КК-333-14-2, КР-333-14-4, КР-333-14-5,	46	50
Колонны КК-333-14-3у, КР-333-14-3.	47	51
Колонны КК-333-14-4, КК-333-14-5, КК-333-14-6	48	52
Колонны КК-333-14-4у, КК-333-14-6.	49	53
Колонны КК-333-14-5у, КК-333-14-6у.	50	54
Колонны КВК-366-14-1у, КВР-366-14-1.	51	55
Колонны КВК-366-14-1, КВР-366-14-3.	52	56
Колонны КВР-366-14-2, КВК-366-14-4.	53	57
Колонны КВК-366-14-2, КВК-366-14-2у.	54	58
Колонны КВК-366-14-3у, КВК-366-14-3.	55	59
Колонны КВК-366-14-4у, КВР-366-14-4.	56	60
Колонны КВР-366-14-5, КВК-366-14-5у.	57	61
Колонны КВК-366-14-5, КВК-366-14-5у	58	62
Колонны КВК-366-14-6, КВР-366-14-6.	59	63
Колонна КНР-366-17-1	60	64
Колонна КНК-366-14-1.	61	65
Колонна КНК-366-14-1у.	62	66
Колонна КНР-366-17-2.	63	67
Колонна КНК-366-17-2	64	68
Колонна КНК-366-17-2у.	65	69
Колонна КНР-366-17-3.	66	70
Колонна КНК-366-14-3	67	71
Колонна КНК-366-14-3у.	68	72
Колонна КНР-366-17-4.	69	73
Колонна КНК-366-17-4.	70	74
Колонна КНК-366-17-4у.	71	75
Колонна КНР-366-17-5.	72	76
Колонна КНК-366-14-5.	73	77
Колонна КНК-366-14-5у.	74	78
Колонна КНР-366-17-6.	75	79
Колонна КНК-366-14-6.	76	80
Колонна КНК-366-14-6у.	77	81
Колонна КР-366-11-1.	78	82
Колонна КК-366-11-1.	79	83
Колонна КК-366-11-1у.	80	84
Колонна КР-366-11-2.	81	85
Колонна КК-366-11-2.	82	86
Колонна КК-366-11-2у.	83	87
Колонна КР-366-11-3.	84	88
Колонна КК-366-11-3.	85	89
Колонна КК-366-11-3у.	86	90
Колонна КР-366-11-4.	87	91
Колонна КК-366-11-4.	88	92
Колонна КК-366-11-4у.	89	93
Колонна КР-366-11-5.	90	94
Колонна КК-366-11-5.	91	95
Колонна КК-366-11-5у.	92	96
Колонна КР-366-11-6.	93	97
Колонна КК-366-11-6.	94	98
Колонна КК-366-11-6у.	95	99
Армирование узел 1.	96	100
Армирование узел 2.	97	101
Армирование узел 3.	98	102
Армирование узел 4.	104	103
Армирование узел 5.	100	104
Армирование узел 6.	101	105
Армирование узел 7.	102	106
Закладные детали МС-6, МС-7, МС-8, МС-9	103	107

Серия ИИ-04-2 выпуск 12 часть I содержит опалубочные чертежи колонн с дополнительными закладными деталями для крепления стеновых панелей из легких и ячеистых бетонов. Колонны сечение 300×300мм с высотой этажа 3.3 м.

Типы колонн разработаны применительно к серии ИИ-04-5 выпуск 4 „Стеновые панели из легких и ячеистых бетонов. Материалы для проектирования", где приведены схемы раскладки стеновых панелей в зависимости от высоты этажа и размеров оконного проема.

Для высоты этажа 3.3 м высоты оконных проемов приняты: 1.2 м, 1.8 м и 2.1 м. Даже даны примеры раскладки стеновых панелей на глухих участках стен. Для каждой из схем в настоящем альбоме приведены чертежи колонн с размещением дополнительных закладных деталей. На чертежах указан дополнительный расход стали на эти детали, который прибавлен к основному расходу стали на соответствующую колонну по альбому ИИ-042 выпуск 7.

Маркировка колонн в альбоме принята по серии ИИ-04-2 выпуск 3. добавлением цифрового индекса к основной марке:

Цифровые индексы приняты:

1-для проема 1.8 м.

2-для глухих участков стен, сопрягаемых с проемом 1.8 м.

3-для проема 2.1 м.

4-для глухих участков стен, сопрягаемых с проемом 2.1 м.

5-для проема 1.2 м.

6-для глухих участков стен, сопрягаемых с проемом 1.2 м.

Для угловых колонн после цифрового индекса добавляется буква „У" угловая.

Пример:

КСР-433-24-1 – рядовая колонна двухконсольная для проема 1.8 м.

КСК-433-24-2 – рядовая колонна одноконсольная для глухих участков стен, сопрягаемых с проемом 1.8 м.

КСК-433-24-3У – угловая колонна при проеме 2.1 м.

Все полосные панели над оконным проемом крепятся по низу на расстоянии 600 мм. от уровня чистого пола.

Толщина пола принята 80 мм.

Панель высотой Н=1200 мм. крепится в двух точках. Панели высотой 1500, 1800 и 2100 мм – в трех точках. Третье крепление находится на уровне верха панели.

При применении панели высотой 2100 мм. для высоты этажа 3.3 м. низ панели совпадает с местом стыка колонн. В этом случае закладные детали должны устанавливаться после соединения арматурных выпусков колонн ванной сваркой до омоноличивания стыка колонн.

В угловых колоннах, устанавливаемых по двум противоположным углам одной разбивочной оси здания, закладные детали располагаются зеркально.

В альбоме приведен только вариант расстановки этих деталей в одной из таких колонн.

При разработке конкретного проекта следует привести и другую марку колонн, соответствующую зеркальному расположению закладных деталей.

При размещении дополнительных закладных деталей, мешающих установке подъемных петель, необходимо давать уточненную привязку подъемных петель для каждого конкретного случая.

Закладные детали должны выполняться с соблюдением требований СН 393-69 „Указания по сварке соединений арматуры и закладных деталей железобетонных конструкций" и ГОСТ 10922-64. Материалы для изготовления закладных деталей: пластины из стали марок ВМСт-3 пс3 или ВкСт3 пс3 гост 380-71, анкера из стали класса А-I марки 25г2С гост 5781-61*. Электроды для сварки Э-50А-Ф по гост 9467-60.

Закладные детали для крепления стеновых панелей крепятся к объемному каркасу колонны МС-1 и МС-4 привариваются непосредственно к рабочим стержням колонн электродуговой сваркой, МС-2 и МС-3 соединяются с каркасами вязальной проволокой.

Закладные детали в колоннах, предназначенные для крепления стеновых панелей, должны покрываться на заводе антикоррозийным защитным покрытием методом металлизации.

При выборе материалов для защитных покрытий следует руководствоваться требованиями главы СНиП I-В 27-71 „Защита строительных конструкций от коррозии. Материалы и изделия, стойкие против коррозии," а также СН 262-67 „Указания по проектированию антикоррозийной защиты строительных конструкций."

Защитное покрытие следует наносить на пластины закладных деталей с обеих сторон, а на анкерные стержни, приваренные к пластинам на длину 50 мм. от места приварки.

Толщина слоя защитного покрытия металлизацией должна быть не менее 0.2 мм. в промышленных районах и городах с относительно высокой степенью загрязнения атмосферы сернистыми соединениями и не менее 0.1 мм. в остальных районах.

Для контроля толщины защитного антикоррозийного покрытия должны применяться магнитные толщиномеры типа ППМ завода „Эталон" / г. Рига /.

В качестве металлизационного покрытия могут применяться:

1. Цинковое – из проволоки или порошка содержащих 99.9% чистого цинка ГОСТ 3640-65* после проведения всех сварочных работ.

2. Алюминиевое – из неотожженной проволоки марки А-I диаметром 1.5 мм, 2.0 мм. и 2.5 мм., изготовленной из алюминия А-5, А-6, А-7.

Предельные отклонения в расположении закладных деталей должны приниматься согласно указаниям ГОСТ 13015-67*:

в плоскости изделия 5 мм. из плоскости изделия 3 мм.

Все закладные детали рассчитаны на вертикальную силу 3900 кг и горизонтальную – 1400 кг.

Все ниши после приварки монтажных элементов заделать цементным раствором на поливинилацетатной эмульсии.

Т.К.	Колонны для навески стеновых панелей	Серия ИИ-04-2
1973	Пояснительная записка	Выпуск 12 часть I, Лист

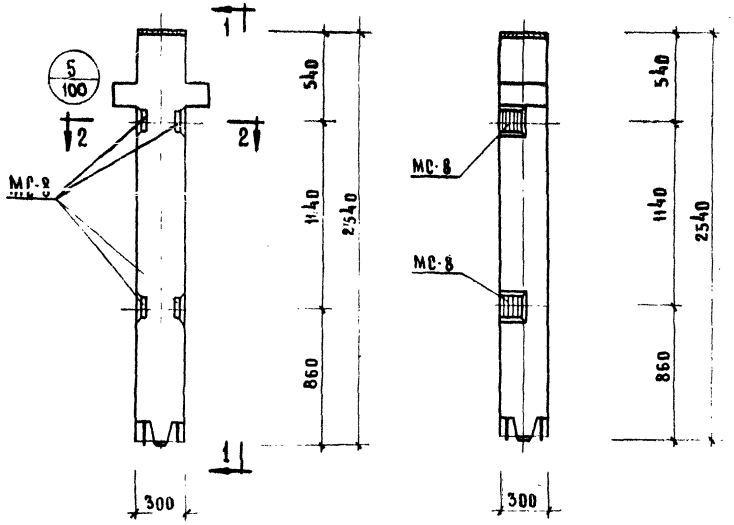

1-1

Колонны КВР-333 14-4, КВР-333-14-5

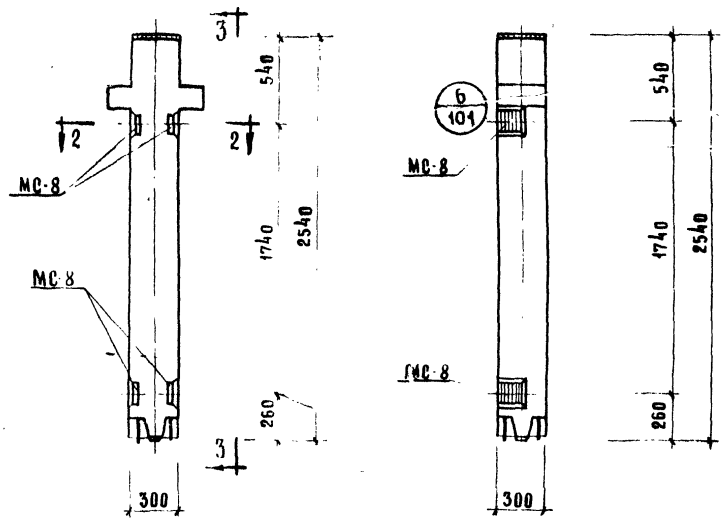

3-3

Колонна КВР-333-14-1

Марка колонны	Марка доп. закладн. детали	Кол. шт.	Вес дополнительных закладных дет-лей, кг			Общий расход стали на колонну	Изготовит. черт. закладн. деталей
			одной дет.	всех дет.	итого на колонну		
КВР-333-14-1	МС-8	4	2,65	10,60	10,60	88,76	103
КВР-333 14 4 КВР-333 14-5	МС-8	4	2,65	10,60	10,60	88,76	

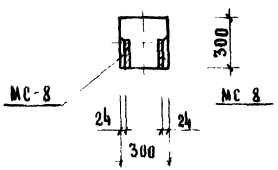

2-2

Примечание:

Опалубка и армирование аналогичны основным маркам колонн, приведенным в альбоме ИИ-04-2 выпуск 7

ТК	Колонны для навески стеновых панелей	Серия ИИ-04-2	
1973	Колонны КВР-333-14-1; КВР-333-14-4, КВР-333-14-5	Выпуск 12 Часть I	Лист 1

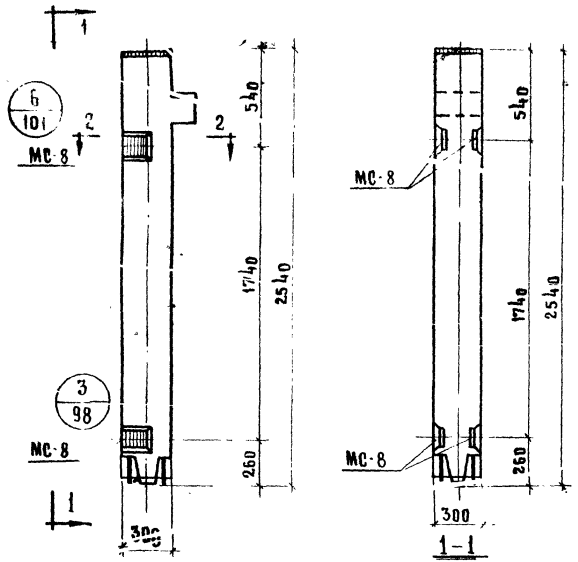

Колонна КВК-333-14-1

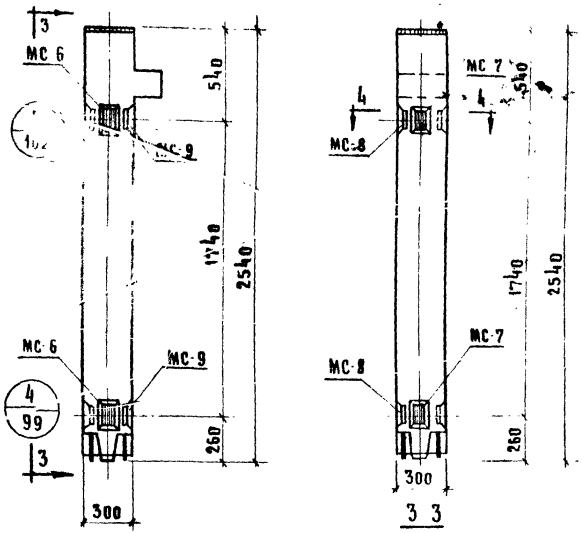

Колонна КВК-333-14-1ч

Марка колонны		Кол. шт	Вес деталей, кг: одной дет.	Вес деталей, кг: всех дет.	Вес деталей, кг: колонны	Общий расход стали на колонну	Изготовит. черт. деталей
КВК-333-14-1	МС-8	4	2,65	10,60	10,60	82,63	103
КВК-333-14-1ч	МС-6	2	2,07	4,14	18,88	90,91	103
	МС-7	2	2,07	4,14			
	МС-8	2	2,65	5,30			
	МС-9	2	2,65	5,30			

Примечание:

Опалубка и армирование аналогичны основным маркам колонн, приведенным в альбоме ИИ-04-2 выпуск 7.

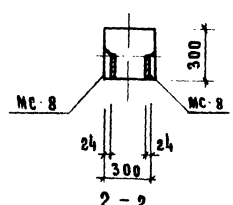

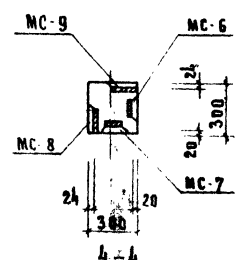

ТК	Колонны для навески стеновых панелей	Серия ИИ-04.2	
1973	Колонны КВК-333-14-1, КВК-333-14-1ч	Выпуск 12 часть I	Лист 2

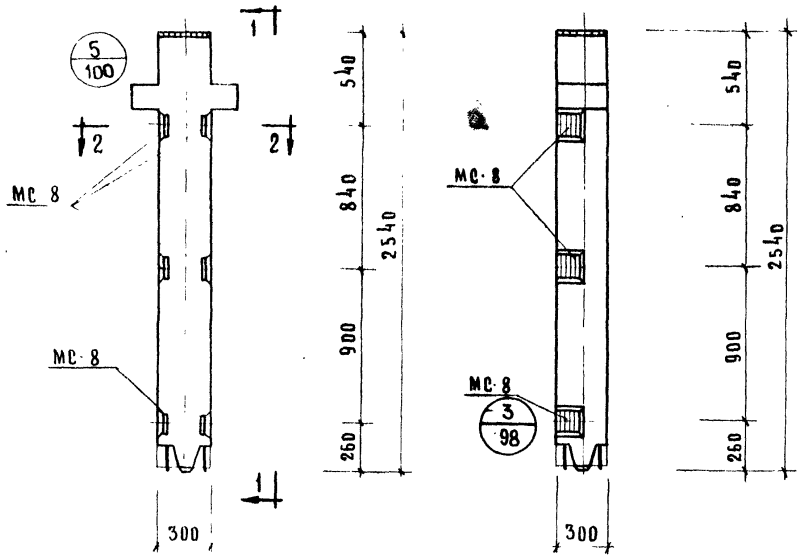

1-1

Колонна КВР-333-14-2

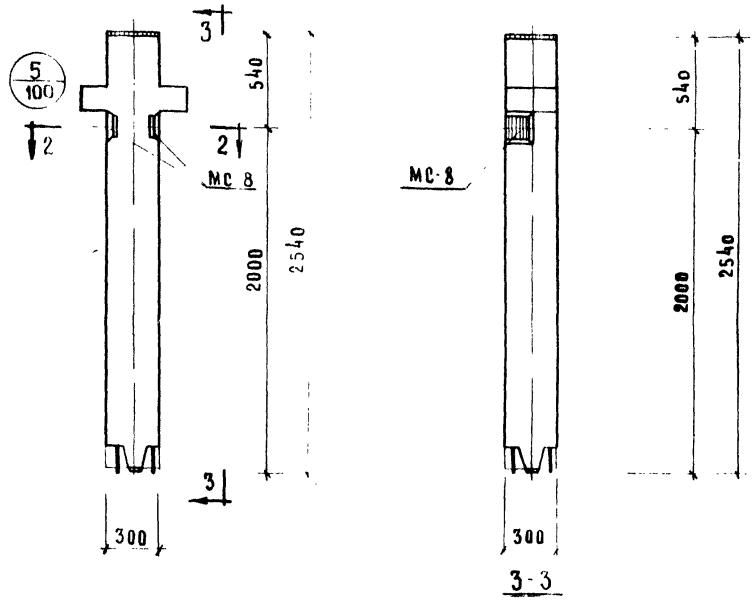

3-3

Колонна КВР-333-14-3

Марка колонны	Марка дополн. закладн. детали	Кол. шт	Вес дополнительных закладных дет-лей, кг.			Общий расход стали на колонну	Изготовит. черт. закладн. дет.
			одной дет.	всех дет.	итого на колонну		
КВР-333-14-2	МС-8	6	2,65	15,90	15,90	94,06	103
КВР-333-14-3	МС-8	2	2,65	5,30	5,30	83,46	

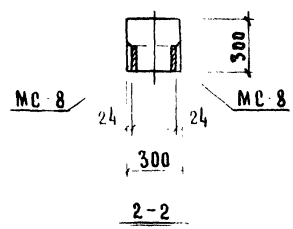

2-2

Примечание

Опалубка и армирование аналогичны основным маркам колонн, приведенным в альбоме ИИ 04-2 выпуск 7.

ТК	Колонны для навески стеновых панелей	Серия ИИ-04-2	
1973	Колонны КВР-333-14-2, КВР-333-14-3	Выпуск 12 часть I	Лист 3

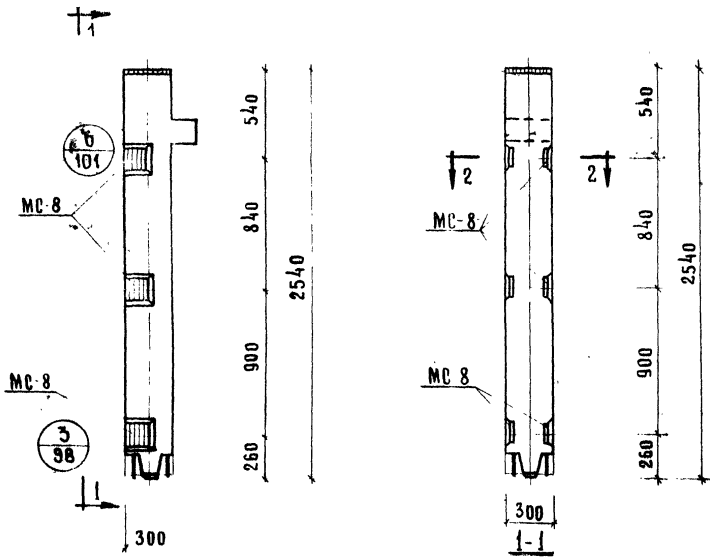

Колонна КВК-333-14-2

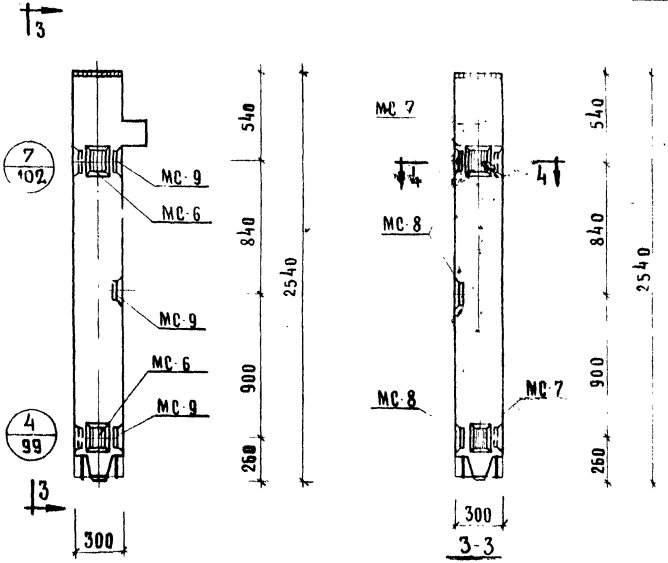

Колонна КВК-333-14-2у

Марка колонны	Марка дополнит. закладн. детали	Кол. шт	Вес дополнительных закладных дет-ей, кг			Общий расход стали на колонну	N заготовит. черт. закладн. дет
			одной дет	всех дет	итого на колонну		
КВК-333-14 2у	МС-6	2	2,07	4,14	24,18	96,21	103
	МС-7	2	2,07	4,14			
	МС 8	3	2,65	7,95			
	МС 9	3	2,65	7,95			
КВК-333-14 2	МС 8	6	2,65	15,90	15,90	87,93	103

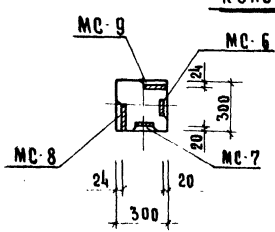

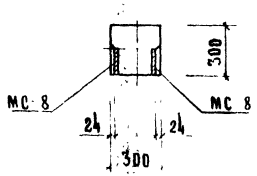

Примечание:

Опалубка и армирование аналогичны основным маркам колонн, приведенным в альбоме ИИ-04 2 выпуск 7.

Тк	Колонны для навески стеновых панелей	Серия ИИ 04-2
1973	Колонны КВК-333-14-2, КВК-333-14-2у	Выпуск 12 часть 1 / Лист 4

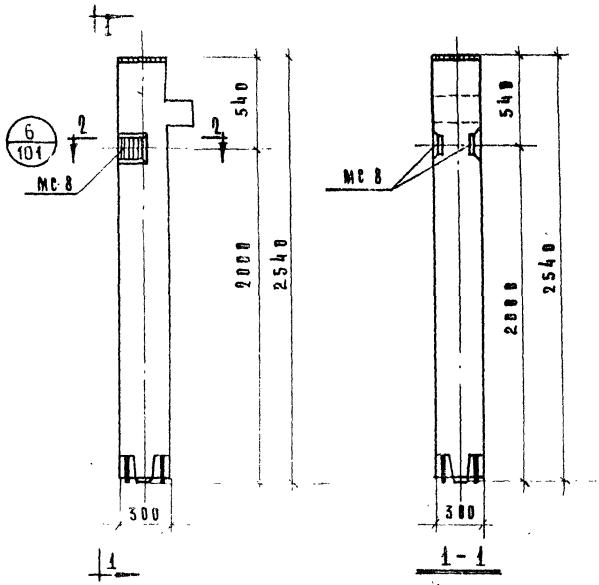

Колонна КВК-333-14-3

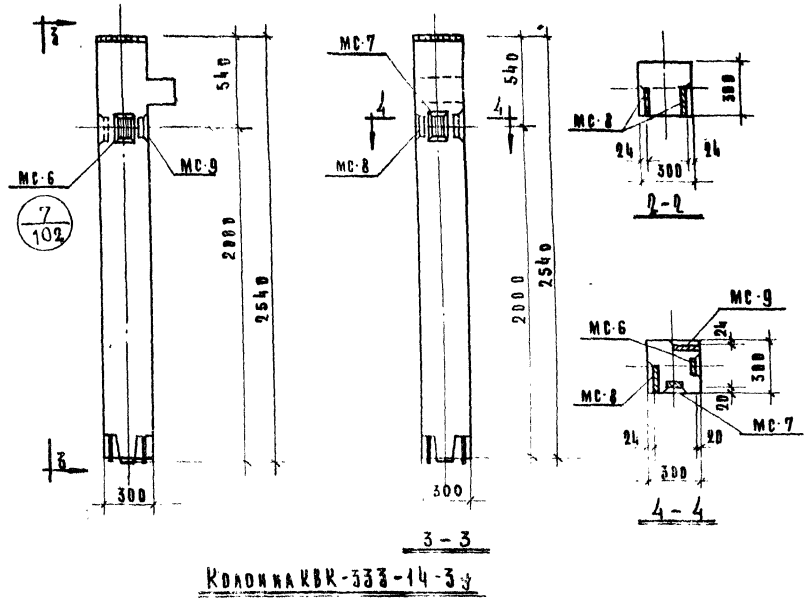

Колонна КВК-333-14-3у

Марка колонны	Марка дополнит. закладн. детали	Кол. шт.	Вес дополнительной закладной детали: одной детали	всех деталей	[illegible] на колонну	Общий расход стали на колонну	N заготов. черт. закладн. детали
КВК-333-14-3	МС-8	2	2,65	3,30	5,30	77,33	103
КВК-333-14-3у	МС-6	1	2,07	2,07	9,44	81,47	103
	МС-7	1	2,07	2,07			
	МС-8	1	2,65	2,65			
	МС-9	1	2,65	2,65			

Примечание:

Опалубка и армирование аналогичны основным маркам колонн, приведенным в альбоме ИИ-04-2 выпуск 7.

ТК	Колонны для навески стеновых панелей	Серия ИИ-04-2	
1973	Колонны КВК-333-14-3, КВК-333-14-3у	Выпуск 12 часть I	Лист 5

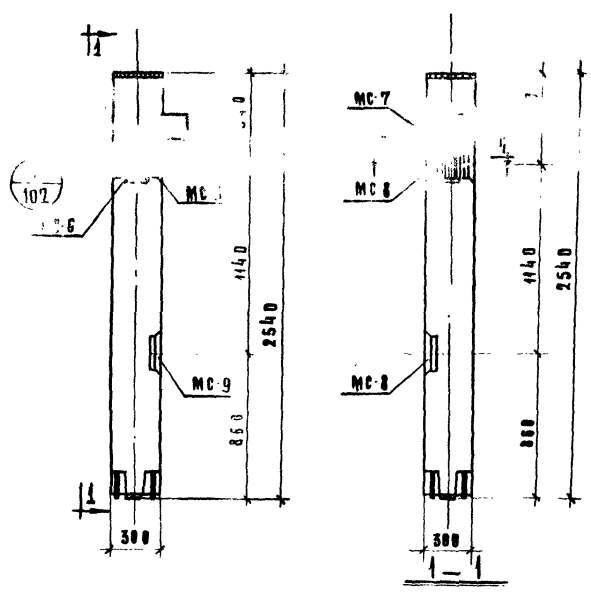

Колонна КВК-333-14-4у

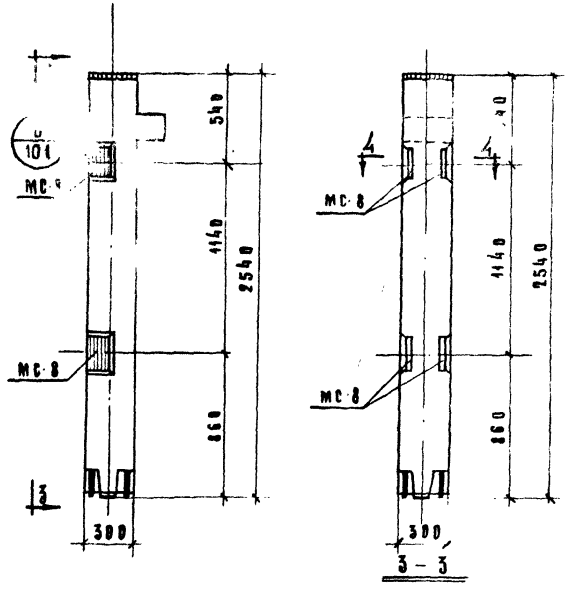

Колонны КВК-333-14-4, КВК-333-14-5

Марка колонны	Марка дополнит. закладн. детали	Кол. шт.	Вес допол. закл. деталей, кг: одной дет.	всех дет.	итого на колонну	Общий расход стали на колонну	№ чертеж. закладн. детали
КВК-333-14-4у	МС-8	2	2,65	5,30	14,74	86,77	103
	МС-9	2	2,65	5,30			
	МС-6	1	2,07	2,07			
	МС-7	1	2,07	2,07			
КВК-333-14-4 КВК-333-14-5	МС-8	4	2,65	10,60	10,60	82,63	103

Примечание:

Впадубка и армирование аналогичны основным маркам колонн, приведенным в альбоме ИИ-14-2 выпуск 7.

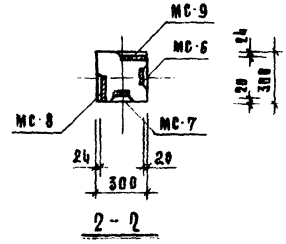

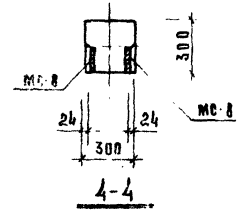

ТК	Колонны для навески стеновых панелей	Серия ИИ-14-2	
1973	Колонны КВК-333-14-4у, КВК-333-14-4, КВК-333-14-5	Выпуск 12 часть I	Лист 6

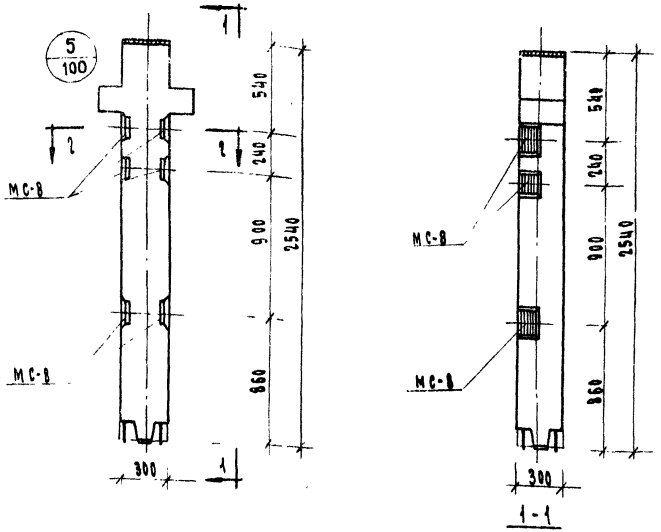

КОЛОННА КВР-333-14-6

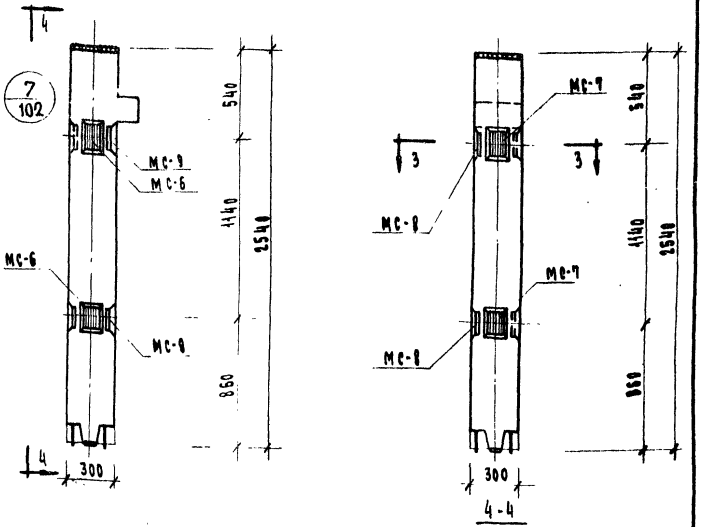

КОЛОННА КВИ-333-14-5У

МАРКА ИЗДЕЛИЯ	МАРКА ДОПОЛН. ЗАКЛАДН. ДЕТАЛИ	КОЛ-ВО ШТУК	ВЕС ДОПОЛНИТЕЛЬНЫХ ЗАКЛАДНЫХ ДЕТАЛЕЙ, КГ.			ОБЩИЙ РАСХОД СТАЛИ НА КОЛОННУ	№ ЗАГОТ. ЧЕРТЕЖА ЗАКЛАД. ДЕТАЛЕЙ
			ОДНОЙ ДЕТ.	ВСЕХ ДЕТ.	ИТОГО НА КОЛОННУ		
КВР-333-14-6	МС-8	6	2.65	15.90	15.90	94.86	103
КВИ-333-14-5У	МС-8	2	2.65	5.30	18.88	98.94	103
	МС-9	2	2.66	5.30			
	МС-6	2	2.09	4.14			
	МС-7	2	2.09	4.14			

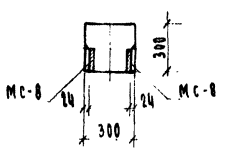

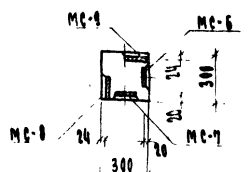

Примечание:

Опалубка и армирование аналогичны основным маркам колонн, приведенным в альбоме ИИ-04-2 выпуск 7

ТК	Колонны для навески стеновых панелей	Серия ИИ-04-2
1993	Колонна КВР-333-14-6; КВИ-333-14-5У	Выпуск 13 Часть I Лист 7

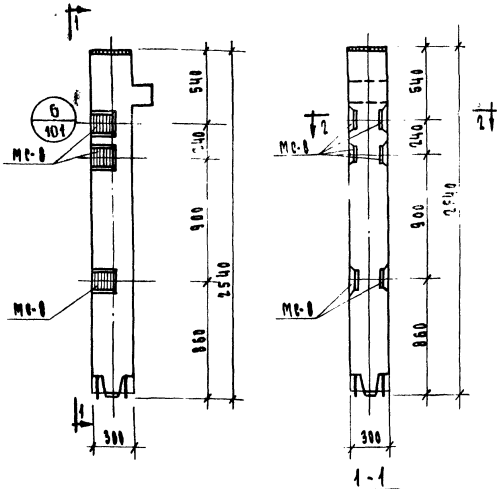

Колонна КВК-333-14-6

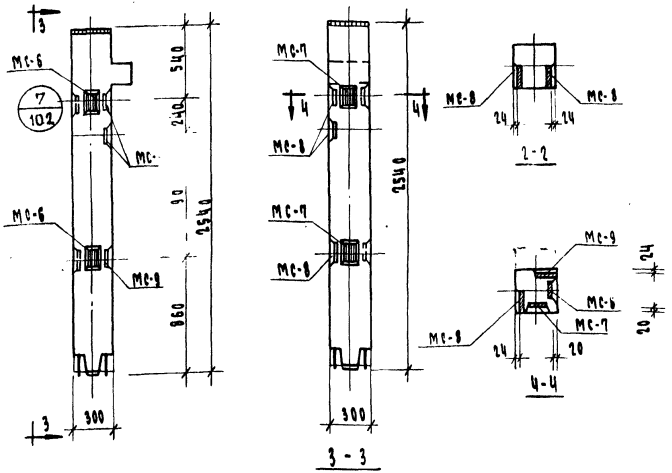

Колонна КВК-333-14-6У

Примечание:

Опалубка и армирование аналогичны основным маркам колонн, приведенным в альбоме ИИ-04-2 выпуск 7.

Марка колонны	Марка дополн. заклад. детали	Кол. шт.	Вес дополнительных закладных дет-лей, кг. Одной дет.	Всех дет.	Итого на колонну	Общий расход стали на колонну	Изготовит. черт. заклад. детали
КВК-333-14-6	МС-8	6	2,65	15.90	15.90	87.93	103
КВК-333-14-6У	МС-6	2	2.07	4.14	24,18	96,21	103
	МС-7	2	2.07	4,14			
	МС-8	3	2.65	7.95			
	МС-9	3	2.65	7.95			

ТК	Колонны для навески стеновых панелей	Серия ИИ-04-2	
1973	Колонны КВК-333-14-6; КВК-333-14-6У.	Выпуск 7 часть I	Лист 8

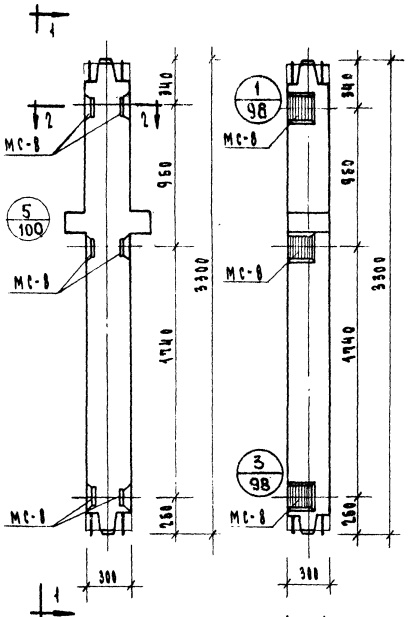

1 - 1

Колонны КСР-333-14-1, КСР-333-17-1

КСР-333-23-1

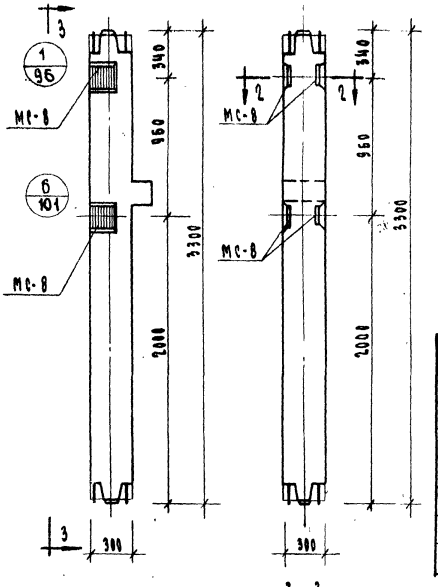

3 - 3

Колонны КСК-333-14-3, КСК-333-17-3

КСК-333-23-3

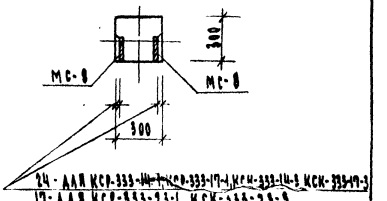

24 - для КСР-333-14-1, КСР-333-17-1, КСК-333-14-3, КСК-333-17-3

17 - для КСР-333-23-1, КСК-333-23-3

2 - 2

Марка колонны	Марка дополнит. закладн. детали	Кол. шт.	Вес дополнит. закладн. дет., кг.			Общая расход стали на колонну	Изготов. вес закладн. детали
			Одной дет.	Всех дет.	Итого на колонну		
КСР-333-14-1	МС-8	6	2,65	15.90	15.90	88,72	103
КСР-333-17-1						88,72	
КСР-333-23-1						149,12	
КСК-333-14-3	МС-8	4	2,65	10,60	10,60	~~77,29~~	103
КСК-333-17-3						77,29	
КСК-333-23-3						137,69	

Примечание:

Опалубка и армирование аналогичны основным маркам колонн, приведенным в альбоме ИИ-04-2 выпуск 7.

ТК	Колонны для навески стеновых панелей	Серия ИИ-04-9
1973	Колонны КСР-333-14-1, КСР-333-17-1, КСК-333-14-3	

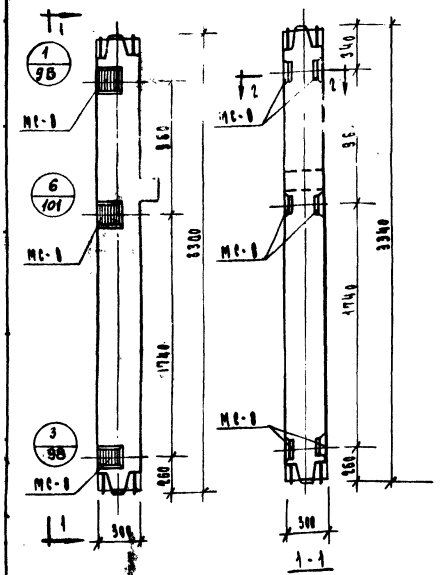

Колонны КСК-333-14-1, КСК-333-17-1, КСК-333-23-1

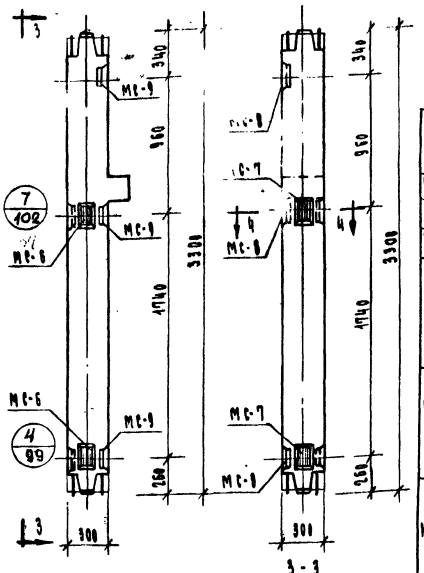

Колонны КСК-333-14-1У, КСК-333-17-1У, КСК-333-23-1У

МАРКА КОЛОННЫ	МАРКА ДОПОЛН. ЗАКЛАДН. ДЕТАЛИ	КОЛ. ШТ.	ВЕС ДОПОЛНИТ. ЗАКЛАДН. ДЕТ. КГ.			ВЕСА КОЛОННЫ	[illegible]
			ОДНОЙ ДЕТ.	ВСЕХ ДЕТ.	ПЕРЕВОДНЫЙ КОЛОННЫ		
КСК-333-14-1	МС-8	6	2,65	15,90	15,90	82,59	103
КСК-333-17-1						82,59	
КСК-333-23-1						142,99	
КСК-333-14-1У	МС-6	2	2,07	4,14	24,18	90,87	103
	МС-7	2	2,07	4,14			
	МС-8	3	2,65	7,95			
	МС-9	3	2,65	7,95			
КСК-333-17-1У	МС-6	2	2,07	4,14	24,18	90,87	103
	МС-7	2	2,07	4,14			
	МС-8	3	2,65	7,95			
	МС-9	3	2,65	7,95			
КСК-333-23-1У	МС-6	2	2,07	4,14	24,18	151,27	103
	МС-7	2	2,07	4,14			
	МС-8	3	2,65	7,95			
	МС-9	3	2,65	7,95			

Примечание:

Опалубка и армирование аналогичны основным маркам колонн, приведенным в альбоме ИИ-04-2 выпуск 7.

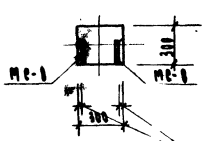

2-2

24-для КСК-333-14-1, КСК-333-17-1,
17-для КСК-333-23-1

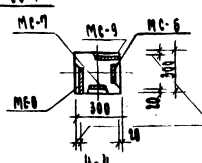

4-4

24-для КСК-333-14-1У, КСК-333-17-1У
17-для КСК-333-23-1У.

ТК	КОЛОННЫ ДЛЯ НАВЕСКИ СТЕНОВЫХ ПАНЕЛЕЙ	СЕРИЯ ИИ-04-2	
1973	КОЛОННЫ КСК-333-14-1, КСК-333-17-1, КСК-333-23-1, КСК-333-14-1У, КСК-333-17-1У, КСК-333-23-1У	ВЫПУСК 1 ЧАСТЬ I	ЛИСТ 10

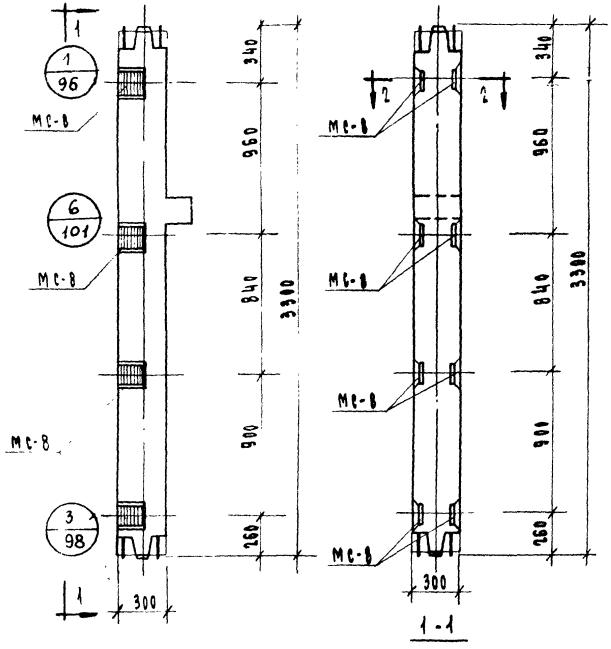

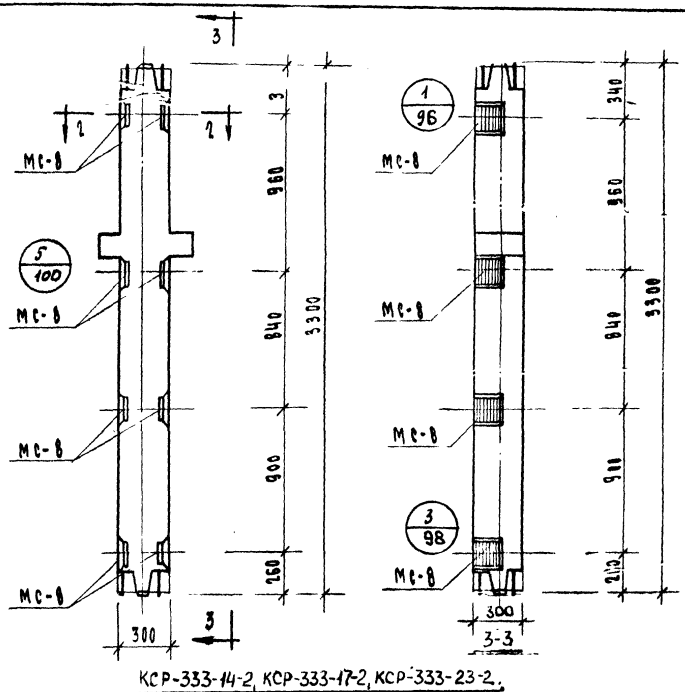

КСР-333-14-2, КСР-333-17-2, КСР-333-23-2.

КСК-333-14-2, КСК-333-17-2, КСК-333-23-2

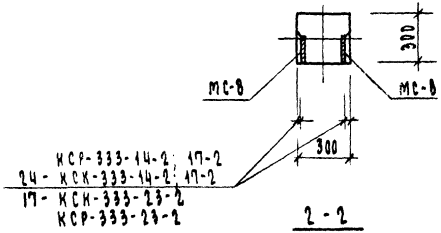

Марка колонны	Марка дополн. закладн. детали	Кол. шт.	Вес дополнительных закладных деталей, кг			Общий расход стали на колонну	Категория черт. закладных дет.
			одной дет.	всех дет.	итого на колонну		
КСК-333-14-2	МС 8	8	2.65	21.20	21.20	87.89	103
КСК-333-17-2						87.89	
КСК-333-23-2						148.29	
КСР-333-14-2						94.02	
КСР-333-17-2						94.02	
КСР-333-23-2						154.42	

Примечание:

Опалубка и армирование аналогичны основным маркам колонн, приведенным в альбоме ИИ-04-2 выпуск 7

ТК	Колонны для навески стеновых панелей.		Серия ИИ-04-2
1973	Колонны: КСК-333-14-2; КСК-333-17-2; КСК-333-23-2; КСР-333-14-2; КСР-333-17-2; КСР-333-23-2	Выпуск 7	Альбом 11

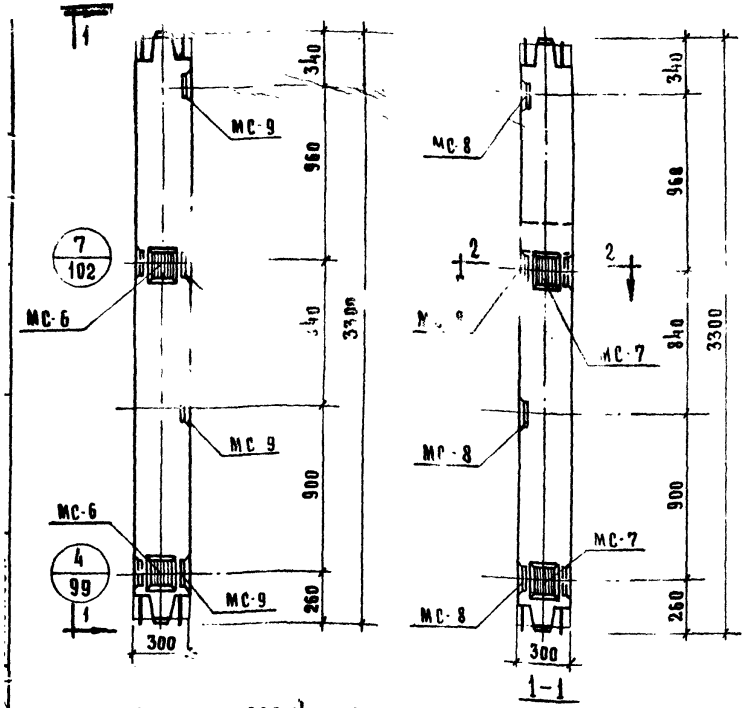

Колонны КСК-333-14-2У, КСК-333-17-2У, КСК-333-23-2У

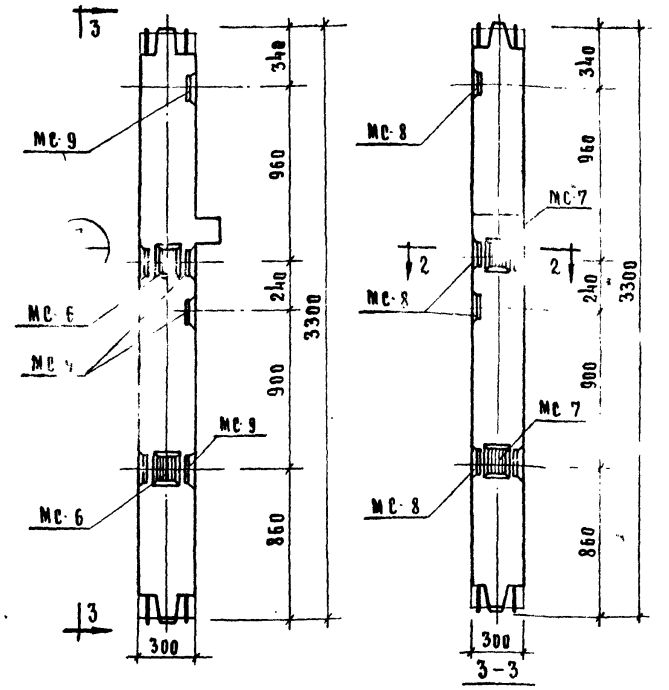

Колонны КСК-333-14-6У, КСК-333-17-6У; КСК-333-23-6У

Марка колонны	Марка дополн. закладн. деталн.	Кол. шт.	Вес дополнительных закладных деталей, кг. одной дет.	Вес дополнительных закладных деталей, кг. всех дет.	Вес дополнительных закладных деталей, кг. итого на колонну.	Общий расход стали на колонну	Изготовит. черт закладн. дет.
КСК-333-14-2У КСК-333-14-6У КСК-333-17-2У КСК-333-17-6У	МС 6	2	2.07	4.14	29.48	96,17	103
	МС 7	2	2.07	4.14			
	МС 8	4	2.65	10.60			
	МС 9	4	2.65	10.60			
КСК-333-23-2У КСК-333-23-6У	МС 6	2	2.07	4.14	29.48	156.57	103
	МС-7	2	2.07	4.14			
	МС-8	4	2.65	10.60			
	МС-9	4	2.65	10.60			

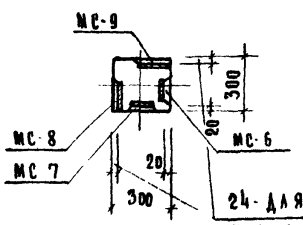

24- для КСК-333-14-2У; 14-6У; 17-2У, 17-6У
17- для КСК-333-23-2У; -23-6У.

Примечание

Опалубка и армирование аналогичны основным маркам колонн, приведенным в альбоме ИИ-04-2 выпуск 7.

ТК	Колонны для навески стеновых панелей	Серия ИИ 04-2	
1973	Колонны КСК-333-14-2У, КСК-333-17-2У, КСК-333-23-2У, КСК-333-14-6У, КСК-333-17-6У, КСК-333-23-6У	Выпуск 12 часть 1	Лист 12

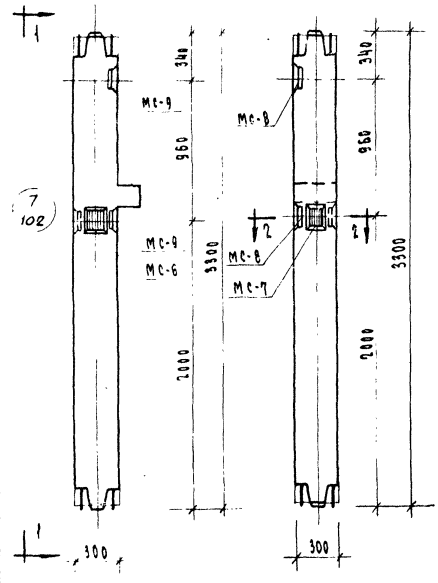

Колонны КСК-333-14-3У, КСК-333-17-3У, КСК-333-23-3У

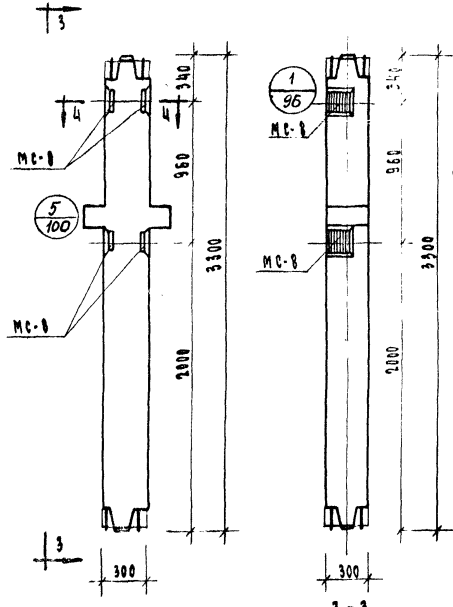

Колонны КСР-333-14-3, КСР-333-17-3, КСР-333-23-3

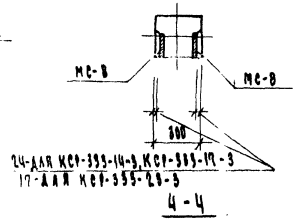

Марка колонны	Марка дополнит. закладн. детали	Кол. шт.	Вес дополнит. закладн. дет. кг: Одной дет.	Всех дет.	Итого на колонну	Обыкн. расход стали на колонну	Заготов. черт. закладн. детали
КСК-333-14-3У	МС-6	1	2.07	2,07	14.74	81.43	103
	МС-7	1	2.07	2.07			
КСК-333-17-3У	МС-8	2	2.65	5,30			
	МС-9	2	2.65	5,30			
КСК-333-23-3У	МС-6	1	2,07	2,07	14.74	141.83	103
	МС-7	1	2.07	2.07			
	МС-8	2	2.65	5,30			
	МС-9	2	2.65	5,30			
КСР-333-14-3 КСР-333-17-3	МС-8	4	2.65	10,60	10,60	83.42	103
КСР-333-23-3	МС-8	4	2 65	10.60	10,60	143.82	103

Примечание:

Опалубка и армирование аналогичны основным маркам колонн, приведенным в альбоме ИИ-04-2 выпуск 7.

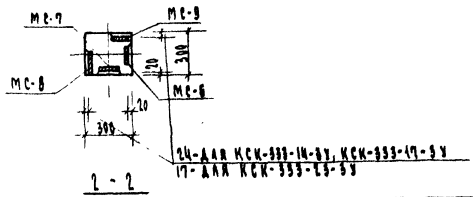

ТК	Колонны для навески стеновых панелей.	Серия ИИ-04-2	
1973	Колонны КСК-333-14-3У, КСК-333-17-3У, КСК-333-23-3У. КСР-333-14-3, КСР-333-17-3, КСР-333-23-3	Выпуск 1	Лист 13

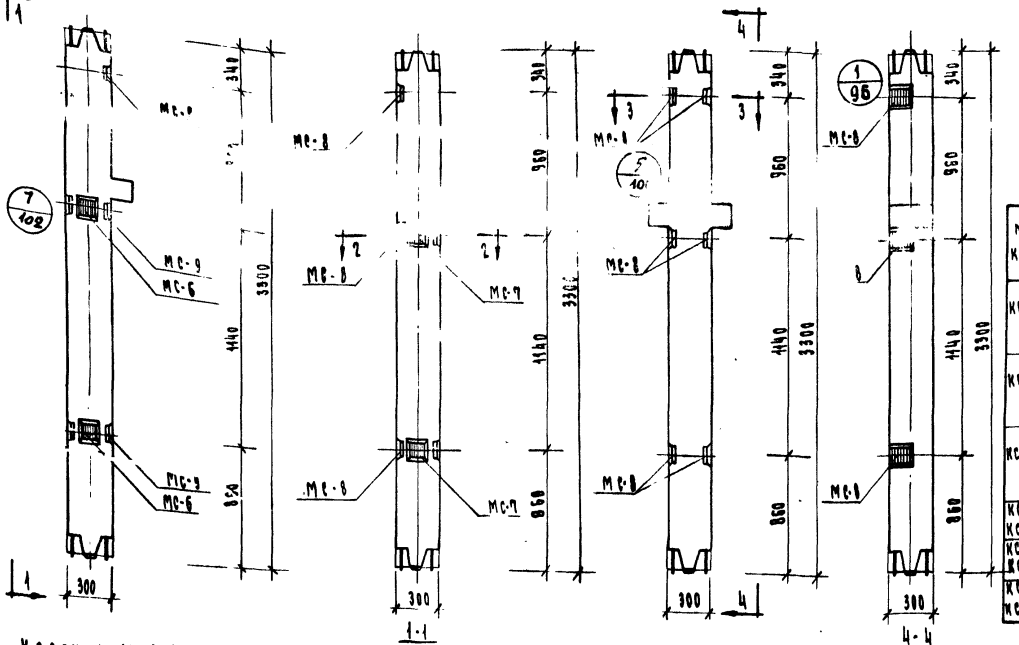

Колонны КСК 333-14-5У, КСК-333-17-5У, КСК-333-23-5У

Колонны КСР-333-14-4; КСР-333-17-4, КСР-333-23-4; КСР-333-14-5; КСР-333-17-5; КСР-333-23-5

МАРКА КОЛОННЫ	МАРКА ДОПОЛН. ЗАКЛАД. ДЕТАЛИ	КОЛ. ШТУК	ВЕС ДОПОЛНИТЕЛЬНЫХ ЗАКЛАДНЫХ ДЕТАЛЕЙ		ИТОГО НА КОЛ.	ОБЩИЙ РАСХОД СТАЛИ НА КОЛ.	НОМЕР ЗАВОД. ЧЕРТ. ЗАКЛ. ДЕТАЛ.
			ОДНОЙ ДЕТ.	ВСЕХ ДЕТ.			
КСК-333-14-5У	МС-6	2	2.07	4.14	24.18	90.87	103
	МС-7	2	2.07	4.14			
	МС-8	3	2.65	7.95			
	МС-9	3	2.65	7.95			
КСК-333-17-5У	МС-6	2	2.07	4.14	24.18	90.87	103
	МС-7	2	2.07	4.14			
	МС-8	3	2.65	7.95			
	МС-9	3	2.65	7.95			
КСК-333-23-5У	МС-6	2	2.07	4.14	24.18	154.27	103
	МС-7	2	2.07	4.14			
	МС-8	3	2.65	7.95			
	МС-9	3	2.65	7.95			
КСР-333-14-4 КСР-333-14-5	МС-8	6	2.65	15.90	15.90	88.72	103
КСР-333-17-4 КСР-333-17-5						88.72	
КСР-333-23-4 КСР-333-23-5						149.12	

Примечание

Опалубка и армирование аналогичны основным маркам колонн, приведенным в альбоме ИИ-04-2 выпуск 7

ТК	Колонны для навески стеновых панелей	Серия ИИ-04-2
1973	Колонны КСК-333-14-5У; КСК-333-17-5У, КСК-333-23-5У, КСР-333-14-4; 17-4; -23-4; КСР-333-14-5; -17-5; 23-5	Выпуск 7 Часть I Лист 14

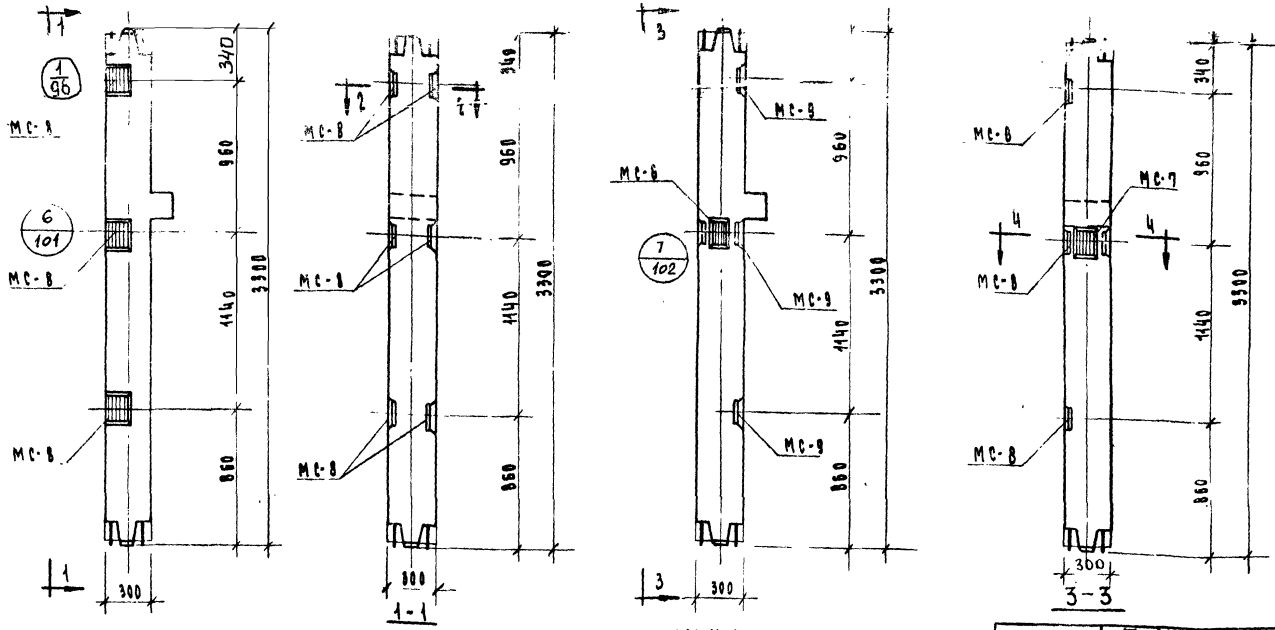

Колонны КСК-333-14-4; КСК-333-17-4; КСК-333-23-4
КСК-333-14-5; КСК-333-17-5; КСК-333-23-5

КСК-333-14-4У; КСК-333-17-4У; КСК-333-23-4У

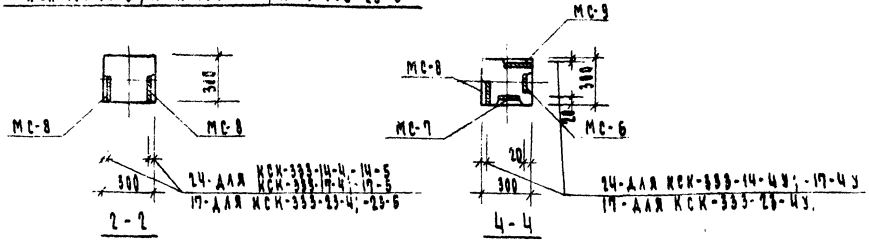

Марка колонны	Марка дополнит. закл. дет.	Кол. шт.	Вес дополн. закл. деталей, кг. Одной дет.	Всех дет.	Итого на колонну	Общий расход стали на колонну	№ загот. черт. заклад. дет.
КСК-333-14-4У КСК-333-17-4У	МС-6	1	2.07	2.07	20.04	86.73	103
	МС-7	1	2.07	2.07			
	МС-8	3	2.65	7.95			
	МС-9	3	2.65	7.95			
КСК-333-23-4У	МС-6	1	2.07	2.07	20.04	147.13	103
	МС-7	1	2.07	2.07			
	МС-8	3	2.65	7.95			
	МС-9	3	2.65	7.95			
КСК-333-14-4; -5 КСК-333-17-4; -5 КСК-333-23-4; -5	МС-8	6	2.65	15.90	15.90	82.59 / 142.99	103

Примечание

О палубка и армирование аналогичны основным маркам колонн, приведенным в альбоме ИИ-04-2 выпуск 7.

ТК	Колонны для навески стеновых панелей	Серия ИИ-04-2
1973	Колонны КСК-333-14-4; -17-4; -23-4; КСК-333-14-5; -17-5; 23-5; КСК-333-14-4У; КСК-333-17-4У; КСК-333-23-4У.	Выпуск 12 часть 2 Лист 15

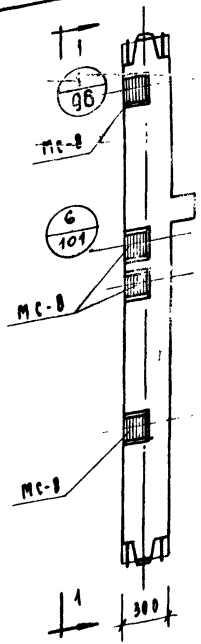

КОЛОННЫ
КСИ-333-14-6, КСИ-333-17-6,
КСИ-333-23-6

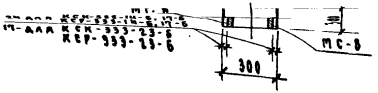

2-2

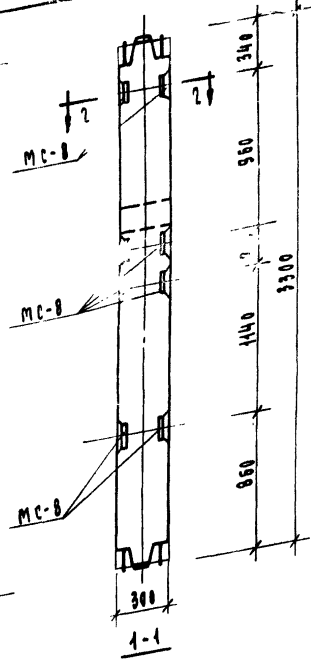

1-1

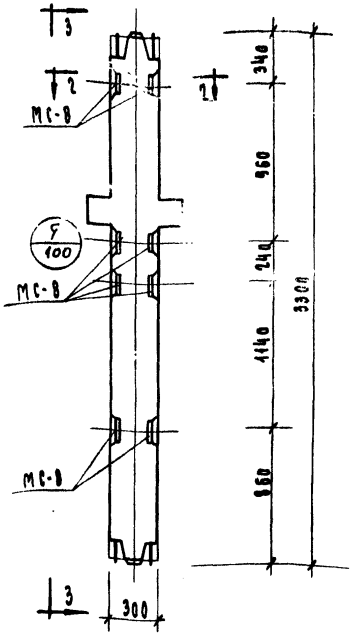

КОЛОННЫ
КСР-333-14-6, КСР-333-17-6,
КСР-333-23-6

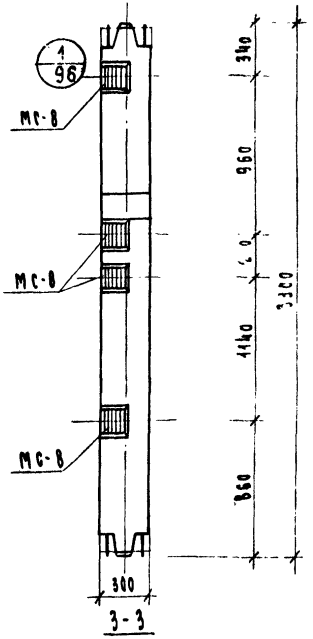

3-3

ПРИМЕЧАНИЕ

ОПАЛУБКА И АРМИРОВАНИЕ АНАЛОГИЧНЫ ОСНОВНЫМ МАРКАМ КОЛОНН, ПРИВЕДЕННЫМ В АЛЬБОМЕ ИИ-04-2 ВЫПУСК 7.

МАРКА КОЛОННЫ	МАРКА ДОПОЛН. ЗАКЛАД. ДЕТАЛИ	КОЛ. ШТ.	ВЕС ДОПОЛНИТЕЛЬНЫХ ЗАКЛАДНЫХ ДЕТ-ЕЙ, КГ			ОБЩИЙ РАСХОД СТАЛИ НА КОЛОННУ	МАРКА ЗАГОТОВИТ. ЧЕРТ. ЗАКЛАДН. ДЕТАЛИ
			ОДНОЙ ДЕТ.	ВСЕХ ДЕТ.	ИТОГО НА КОЛОННУ		
КСИ-333-14-6	МС-8	8	2.65	21.20	21.20	87.89	107
КСИ-333-17-6						87.89	
КСИ-333-23-6						148.23	
КСР-333-14-6						94.02	
КСР-333-17-6						94.02	
КСР-333-23-6						154.42	

ТК	КОЛОННЫ ДЛЯ НАВЕСКИ СТЕНОВЫХ ПАНЕЛЕЙ	СЕРИЯ ИИ-04-2
1973	КОЛОННЫ КСИ-333-14-6, КСИ-333-17-6, КСИ-333-23-6 КСР-333-14-6, КСР-333-17-6, КСР-333-23-6.	ВЫПУСК 7 ЧАСТЬ I / ЛИСТ 15

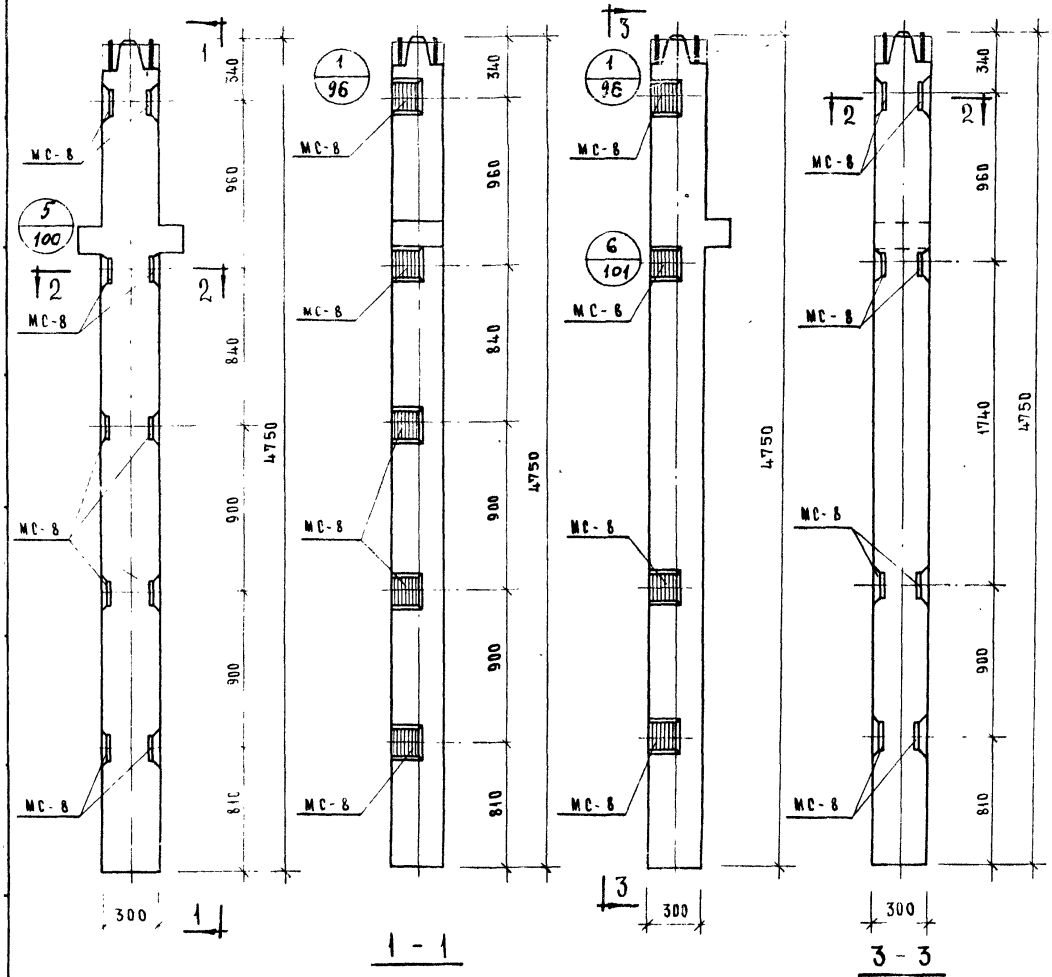

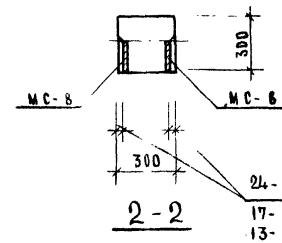

24- для КНР-333-14.2;-17-2;
КНК-333-14-1;-17-1

17- для КНР-333-23-2; КНК-333-23-1

13- для КНР-333-28-2; КНК-333-28-1

Марка колонны	Марка закладн. деталей	Кол. шт.	Вес дополнительных закладных деталей: одной дет	всех дет	итого на колонну	Общий расход стали на колонну	№ заготовочного чертежа закладн. дет.
КНР-333-14-2	МС-8	10	2.65	26.50	26.50	114.12	107
КНР-333-17-2						114.12	
КНР-333-23-2						198.82	
КНР-333-28-2						275.22	
КНК-333-14-1						102.69	
КНК-333-17-1							
КНК-333-23-1	МС-8	8	2.65	21.20	21.20	187.38	107
КНК-333-28-1						263.79	

Примечание

Опалубка и армирование аналогичны основным маркам колонн, приведенным в альбоме НИ-04-2 Выпуск 7.

Колонны КНР-333-14-2; КНР-333-17-2; КНР-333-23-2, КНР-333-28-2

Колонны КНК-333-14-1, КНК-333-17-1, КНК-333-23-1, КНК-333-28-1

ТК	Колонны для навески стеновых панелей	Серия НИ-04-2	
1973	Колонны: КНР-333-14-2; КНР-333-17-2; КНР-333-23-2; КНР-333-28-2; КНК-333-14-1, КНК-333-17-1, КНК-333-23-1, КНК-333-28-1.	Выпуск 12 часть I	Лист 17

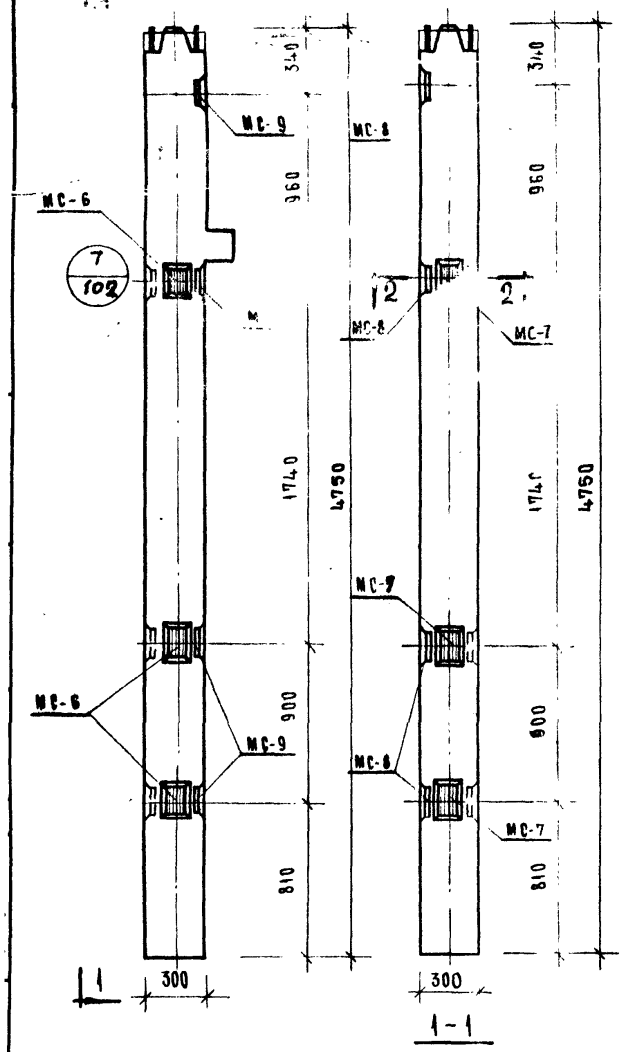

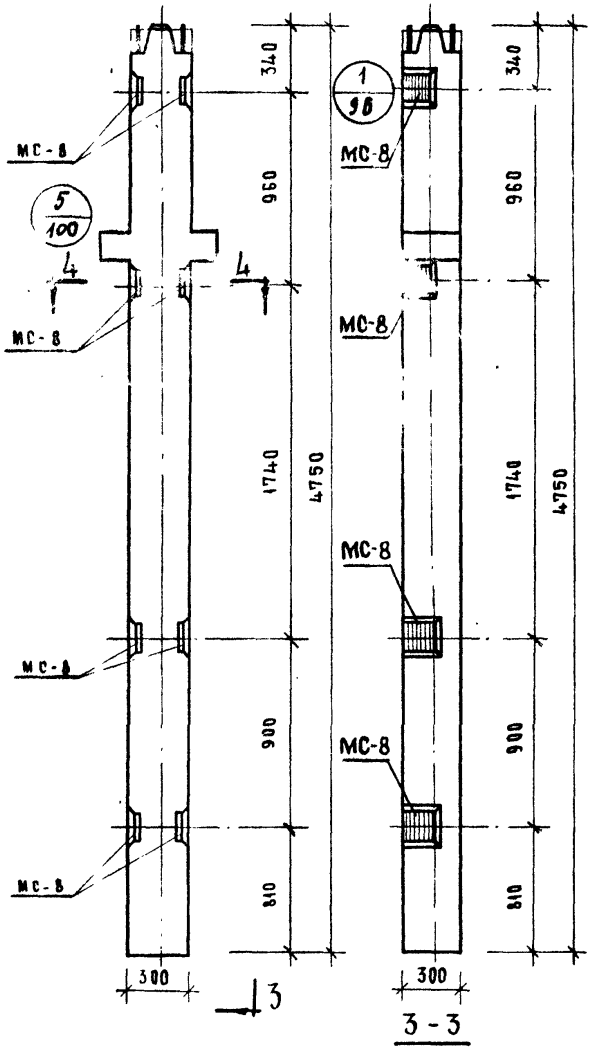

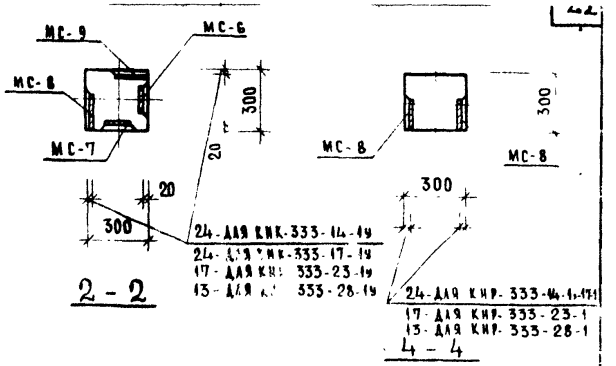

МАРКА КОЛОННЫ	МАРКА ДОПОЛНИТ. ЗАКЛАДН. ДЕТАЛЕЙ	КОЛ. ШТ	ВЕС ДОПОЛН. ЗАКЛАД. ДЕТАЛЕЙ, КГ: ОДНОЙ ДЕТ.	ВСЕХ ДЕТ.	ИТОГО НА КОЛОННУ	ОБЩИЙ РАСХОД СТАЛИ НА КОЛОННУ	№ ЗАГОТОВ. ЧЕРТ. ЗАКЛАДН. ДЕТ.
КНК-333-14-1у, КНК-333-17-1у	МС-6	3	2.07	6.21	33.62	115.41	103
	МС-7	3	2.07	6.21			
	МС-8	4	2.65	10.60			
	МС-9	4	2.65	10.60			
КНК-333-23-1у	МС-6	3	2.07	6.21	33.62	199.81	103
	МС-7	3	2.07	6.21			
	МС-8	4	2.65	10.60			
	МС-9	4	2.65	10.60			
КНК-333-28-1у	МС-6	3	2.07	6.21	33.62	276.21	103
	МС-7	3	2.07	6.21			
	МС-8	4	2.65	10.60			
	МС-9	4	2.65	10.60			
КНР-333-14-1	МС-8	8	2.65	21.20	21.20	108.82	103
КНР-333-17-1						108.82	
КНР-333-23-1						193.52	
КНР-333-28-1						269.92	

Колонны КНК-333-14-1у, КНК-333-23-1у, КНК-333-17-1у, КНК-333-28-1у

Колонны КНР-333-14-1, КНР-333-23-1, КНР-333-17-1, КНР-333-28-1

ПРИМЕЧАНИЕ

Опалубка и армирование аналогичны основным маркам колонн, приведенным в альбоме ИИ-04-2 выпуск 7.

ТК	КОЛОННЫ ДЛЯ НАВЕСКИ СТЕНОВЫХ ПАНЕЛЕЙ	СЕРИЯ ИИ-04-2	
1973	КОЛОННЫ КНК-333-14-1у, КНК-333-17-1у, КНК-333-23-1у, КНК-333-28-1у КНР-333-14-1, КНР-333-17-1, КНР-333-23-1, КНР-333-28-1	ВЫПУСК 12 ЧАСТЬ I	ЛИСТ 18

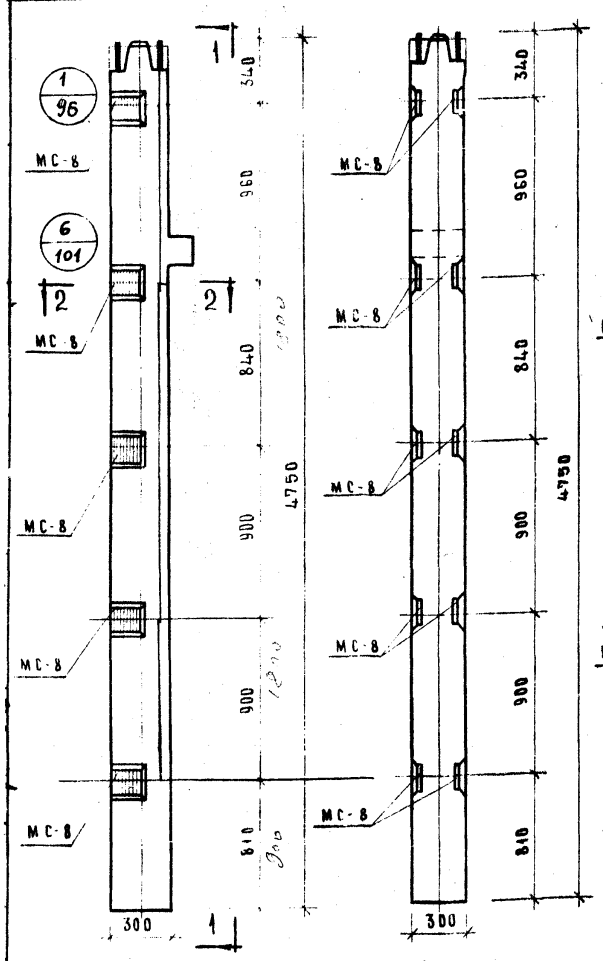

1 - 1

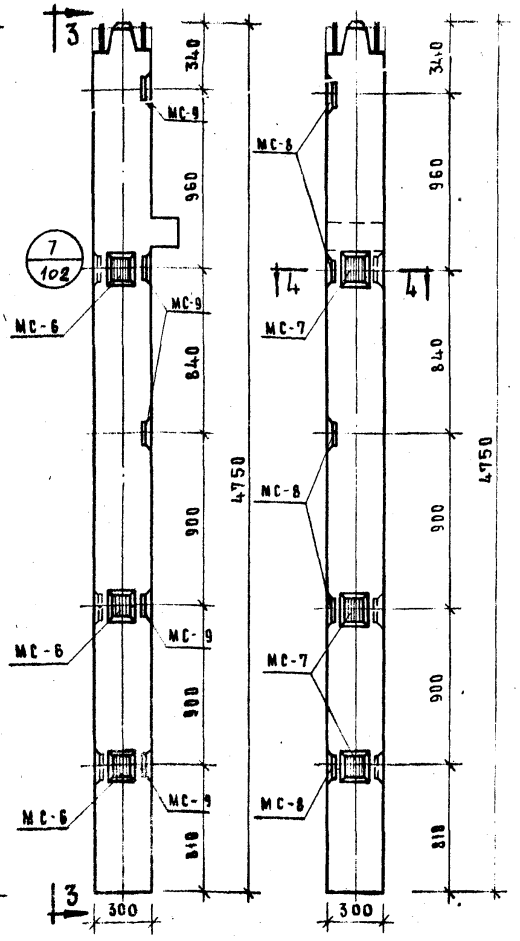

3 - 3

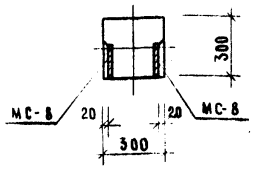

2 - 2

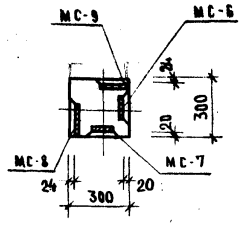

4 - 4

МАРКА КОЛОННЫ	МАРКА ДОПОЛН. ЗАКЛАД. ДЕТАЛЕЙ	КОЛ. ШТ.	ВЕС ДОПОЛНИТЕЛЬНЫХ ЗАКЛАДНЫХ ДЕТАЛЕЙ, КГ			ОБЩИЙ РАСХОД СТАЛИ НА КОЛОННУ	№ ЗАГОТОВИТ. ЧЕРТ. ЗАКЛАД. ДЕТАЛЕЙ
			ОДНОЙ ДЕТ.	ВСЕХ ДЕТ.	ИТОГО НА КОЛОННУ		
КНК-333-14-2 КНК-333-17-2 КНК-333-23-2 КНК-333-28-2	МС-8	10	2.65	26.50	26.50	107.99 192.69 269.09	103
КНК-333-14-2у КНК-333-17-2у	МС-6	3	2.07	6.21	38.92	128.41	103
	МС-7	3	2.07	6.21			
	МС-8	5	2.65	13.25			
	МС-9	5	2.65	13.25			
КНК-333-23-2у	МС-6	3	2.07	6.21	38.92	205.11	103
	МС-7	3	2.07	6.21			
	МС-8	5	2.65	13.25			
	МС-9	5	2.65	13.25			
КНК-333-28-2у	МС-6	3	2.07	6.21	38.92	281.51	103
	МС-7	3	2.07	6.21			
	МС-8	5	2.65	13.25			
	МС-9	5	2.65	13.25			

КОЛОННЫ КНК-333-14-2, КНК-333-17-2, КНК-333-23-2, КНК-333-28-2

КОЛОННЫ КНК-333-14-2у, КНК-333-17-2у, КНК-333-23-2у, КНК-333-28-2у

ПРИМЕЧАНИЕ:

ОПАЛУБКА И АРМИРОВАНИЕ АНАЛОГИЧНЫ ОСНОВНЫМ МАРКАМ КОЛОНН, ПРИВЕДЁННЫМ В АЛЬБОМЕ ИИ-04-2 ВЫПУСК 7.

ТК	КОЛОННЫ ДЛЯ НАВЕСКИ СТЕНОВЫХ ПАНЕЛЕЙ	СЕРИЯ ИИ-04-2	
1973	КОЛОННЫ КНК 333-14-2, КНК-333-17-2, КНК-333-23-2, КНК-333-28-2, КНК-333-14-2у, КНК-333-17-2у, КНК-333-23-2у, КНК-333-28-2у	ВЫПУСК 12 ЧАСТЬ I	ЛИСТ 19

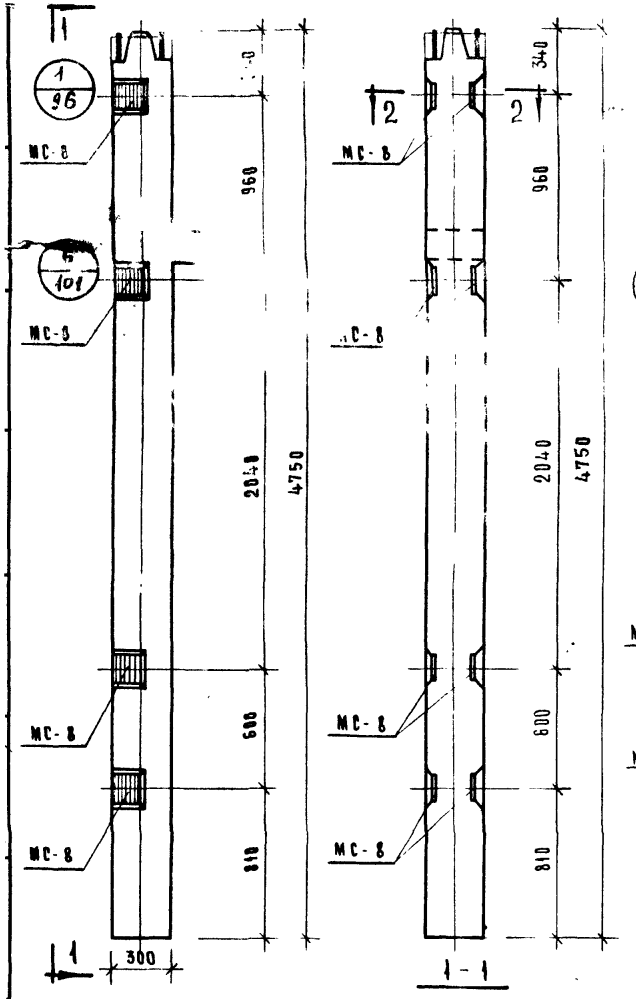

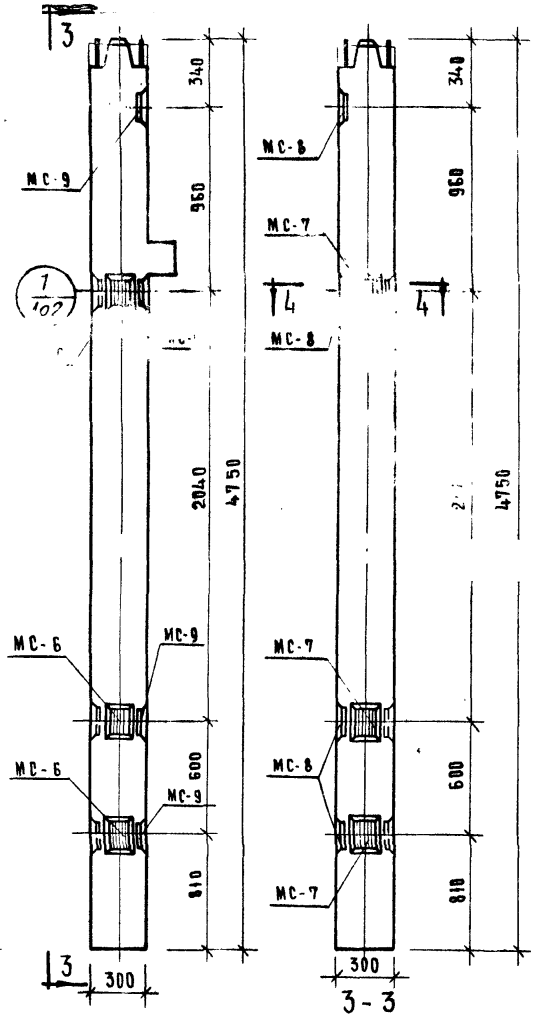

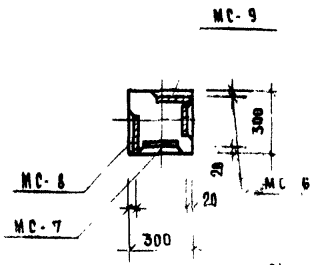

24- ДЛЯ КНК - 333 - 14-3у, 17-3у
17- ДЛЯ КНК - 333 - 23-3у
13- ДЛЯ КНК - 333 - 28-3у

МАРКА КОЛОННЫ	МАРКА ДОПОЛН. ЗАКЛАД. ДЕТАЛЕЙ	КОЛ. ШТ.	РАСХ. ДОПОЛН. ЗАКЛ. ДЕТАЛЕЙ, КГ: ОДНОЙ ДЕТ.	ВСЕХ ДЕТ.	ИТОГО НА КОЛОННУ	ОБЩИЙ РАСХОД СТАЛИ НА КОЛОННУ	№ ЗАГ. ЧЕРТ. ЗАКЛ. ДЕТ.
КНК-333-14-3 КНК-333-17-3	МС-8	8	2,65	21,20	21,20	102,69	102*
КНК-333-23-3	МС-8	8	2,65	21,20	21,20	187,39	102*
КНК-333-28-3	МС-8	8	2,65	21,20	21,20	263,79	102*
КНК-333-14-3у КНК-333-17-3у	МС-6	3	2,07	6,21	33,62	115,11	103
	МС-7	3	2,07	6,21			
	МС-8	4	2,65	10,60			
	МС-9	4	2,65	10,60			
КНК-333-23-3у	МС-6	3	2,07	6,21	33,62	199,81	103
	МС-7	3	2,07	6,21			
	МС-8	4	2,65	10,60			
	МС-9	4	2,65	10,60			
КНК-333-28-3у	МС-6	3	2,07	6,21	33,62	276,21	103
	МС-7	3	2,07	6,21			
	МС-8	4	2,65	10,60			
	МС-9	4	2,65	10,60			

КОЛОННЫ КНК-333-14-3; КНК-333-17-3; КНК-333-23-3; КНК-333-28-3

КОЛОННЫ КНК-333-14-3у, КНК-333-17-3у; КНК-333-23-3у; КНК-333-28-3у

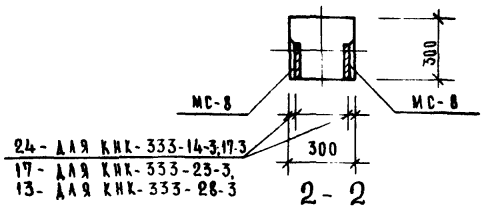

ПРИМЕЧАНИЕ

ОПАЛУБКА И АРМИРОВАНИЕ АНАЛОГИЧНЫ ОСНОВНЫМ МАРКАМ КОЛОНН, ПРИВЕДЕННЫМ В АЛЬБОМЕ НИ-04-2 ВЫПУСК 7.

ТК	КОЛОННЫ ДЛЯ НАВЕСКИ СТЕНОВЫХ ПАНЕЛЕЙ	СЕРИЯ НИ-04-2	
1973	КОЛОННЫ: КНК-333-14-3; КНК-333-17-3; КНК-333-23-3; КНК-333-28-3; КНК-333-14-3у; КНК-333-17-3у; КНК-333-23-3у; КНК-333-28-3у	ВЫПУСК 12 ЧАСТЬ I	ЛИСТ 20

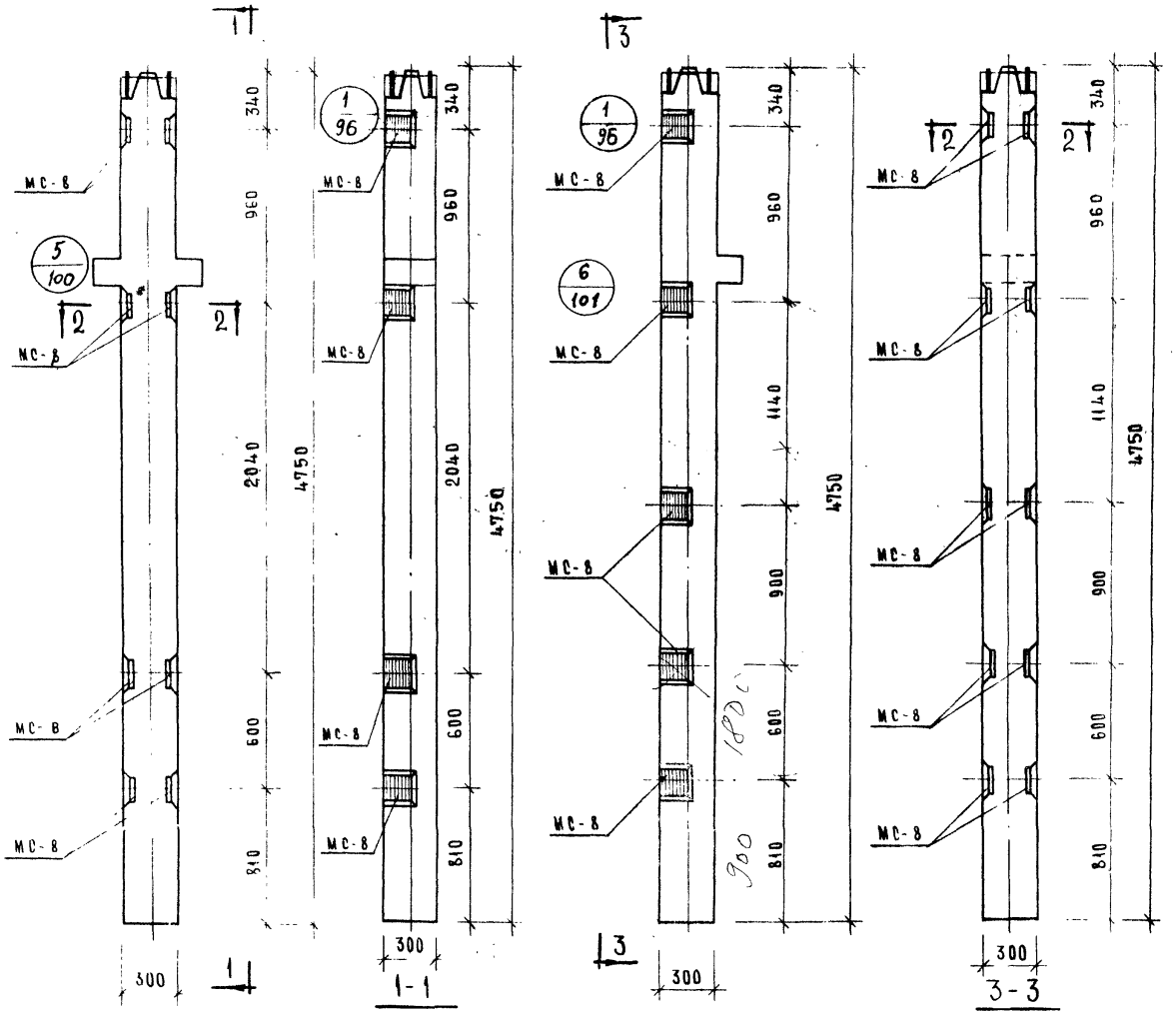

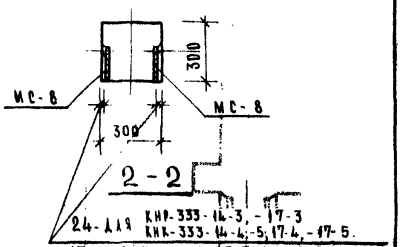

Марка колонны	Марка анкерного закладного детали	Кол. шт	Вес анкерного закладного детали, кг: одной дет.	Вес дет.	Итого на колонну	Общий расход стали на колонну	Класс системы закладных деталей
КНР-333-14-3	МС-8	8	2,65	21,20	21,20	188,82	AIII
КНР-333-17-3						108,82	
КНР-333-23-3						193,58	
КНР-333-28-3						269,92	
КНК-333-14-4						107,99	
КНК-333-14-5							
КНК-333-17-4						107,99	
КНК-333-17-5	МС-8	10	2,65	26,50	26,50		AIII
КНК-333-23-4						192,58	
КНК-333-23-5							
КНК-333-28-4						269,09	
КНК-333-28-5							

Примечание

Опалубка и армирование аналогичны основным маркам колонн, приведенным в альбоме ИИ-04-2, вып. 7

Колонны КНР-333-14-3, КНР-333-17-3, КНР-333-23-3, КНР-333-28-3

Колонны КНК-333-14-4; КНК-333-17-4, КНК-333-23-4, КНК-333-28-4, КНК-333-14-5 КНК-333-17-5, КНК-333-23-5, КНК-333-28-5

ТК	Колонны для навески стеновых панелей	Серия ИИ-04-2	
1973	Колонны: КНР-333-14-3; КНР-333-17-3; КНР-333-23-3; КНР-333-28-3, КНК-333-14-4,-5; КНК-333-17-4,-5; КНК-333-23-4,-5; КНК-333-28-4,-5	Выпуск 12 Часть I	Лист 26

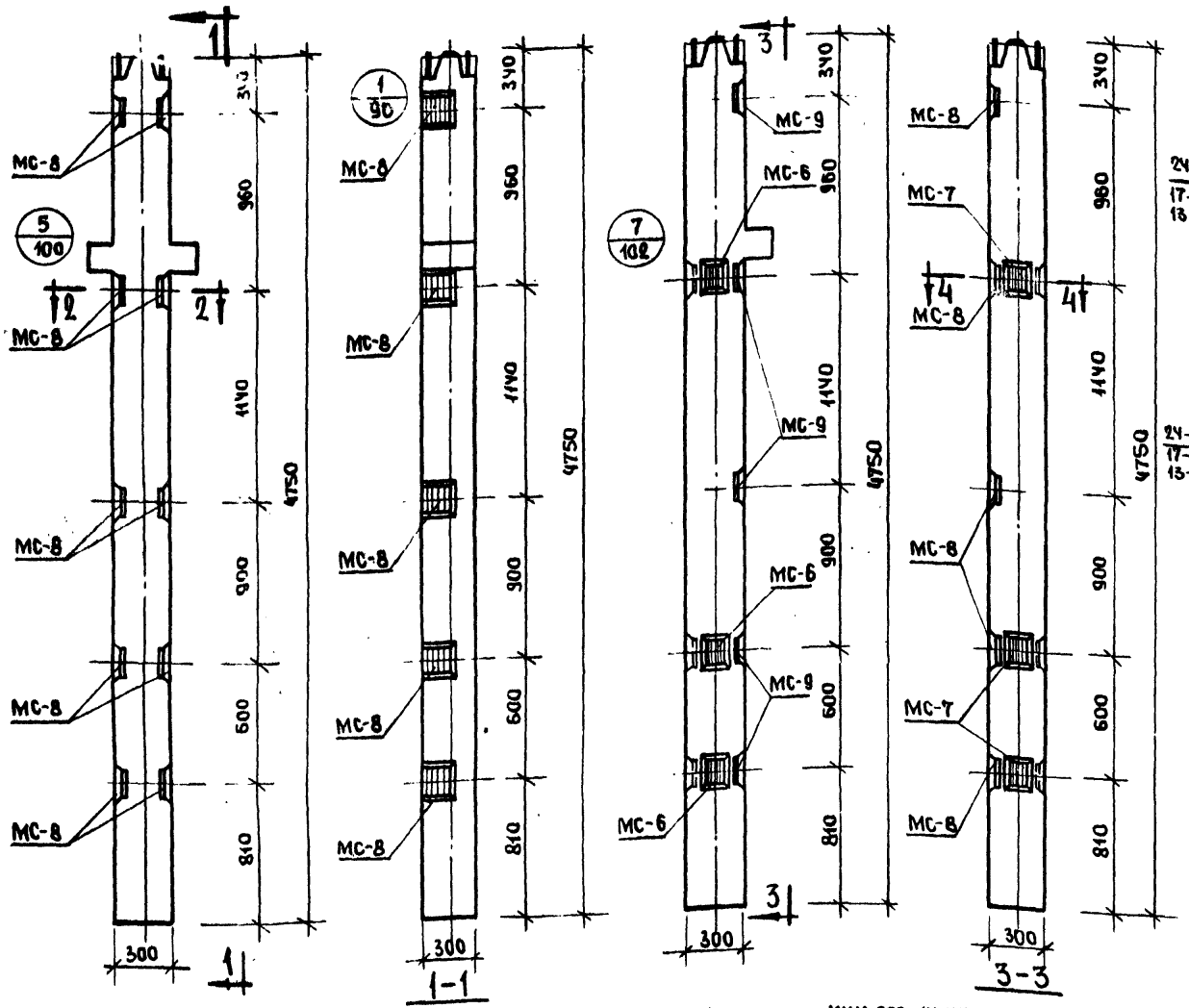

Колонны КНР-333-14-Ч, КНР-333-17-Ч, КНР-333-23-Ч, КНР-333-28-Ч, КНР-333-14-5, КНР-333-17-5, КНР-333-23-5, КНР-333-28-5

Колонны КНК-333-14-ЧУ, КНК-333-17-У, КНК-333-23-ЧУ, КНК-333-28-ЧУ

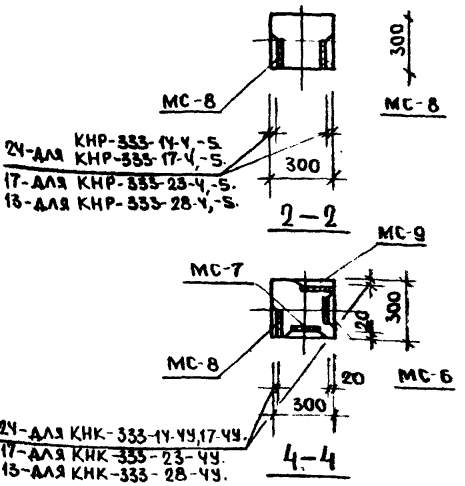

Марка колонны	Марка дополн. закладн. детали	Кол. шт	Вес дополнительных закладных деталей, кг: одной дет.	всех дет.	итого на колонну	Общий расход стали на колонну	№ заготовочного чертежа закладной дет.
КНК-333-14-ЧУ, КНК-333-17-ЧУ	МС-6	3	2.07	6.21	38.92	120.41	103
	МС-7	3	2.07	6.21			
	МС-8	5	2.65	13.25			
	МС-9	5	2.65	13.25			
КНК-333-23-ЧУ	МС-6	3	2.07	6.21	38.92	205.11	103
	МС-7	3	2.07	6.21			
	МС-8	5	2.65	13.25			
	МС-9	5	2.65	13.25			
КНК-333-28-ЧУ	МС-6	3	2.07	6.21	38.92	281.51	103
	МС-7	3	2.07	6.21			
	МС-8	5	2.65	13.25			
	МС-9	5	2.65	13.25			
КНР-333-14-Ч, КНР-333-14-5	МС-8	10	2.65	26.50	26.50	114.12	103
КНР-333-17-Ч, КНР-333-17-5						114.12	
КНР-333-23-Ч, КНР-333-23-5						198.82	
КНР-333-28-Ч, КНР-333-28-5						275.22	

Примечание: Опалубка и армирование аналогичны основным маркам колонн, приведенным в альбоме ИИ-04-2 выпуск 7.

ТК	Колонны для навески стеновых панелей	Серия ИИ-04-2	
1973	Колонны КНР-333-14-Ч,-5; КНР-333-17-Ч,-5; КНР-333-23-Ч,-5; КНР-333-28-Ч, КНР-333-28-5, КНК-333-14-ЧУ, КНК-333-17-ЧУ, КНК-333-23-ЧУ, КНК-333-28-ЧУ	Выпуск 12 Часть I	Лист 22

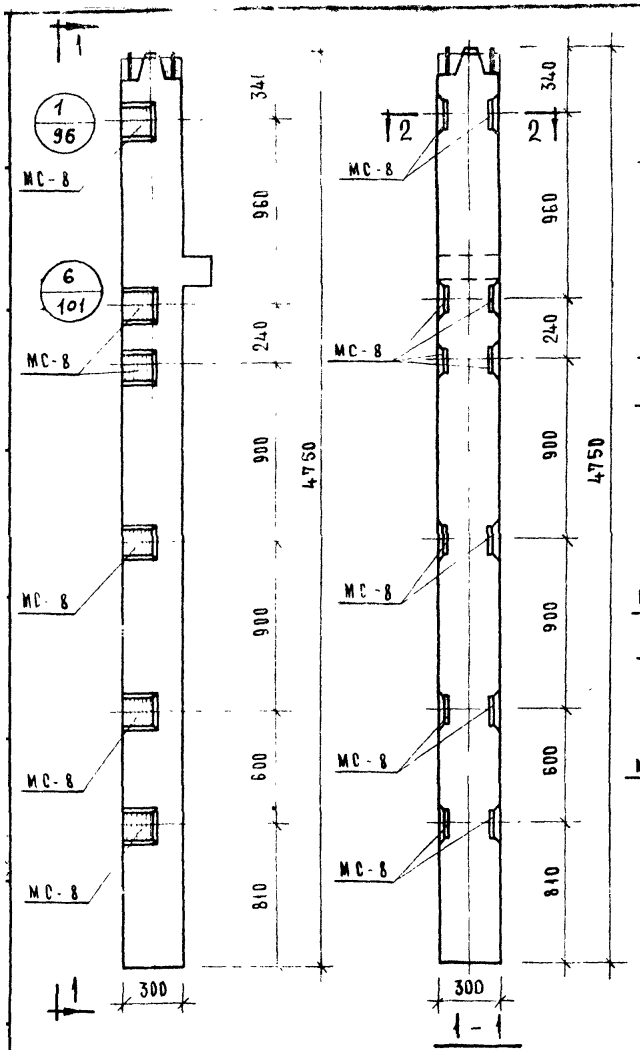

Колонны КНК-333-14-6, КНК-333-17-6
КНК-333-23-6, КНК-333-28-6

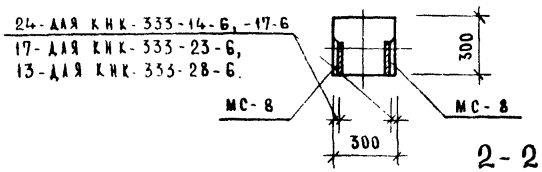

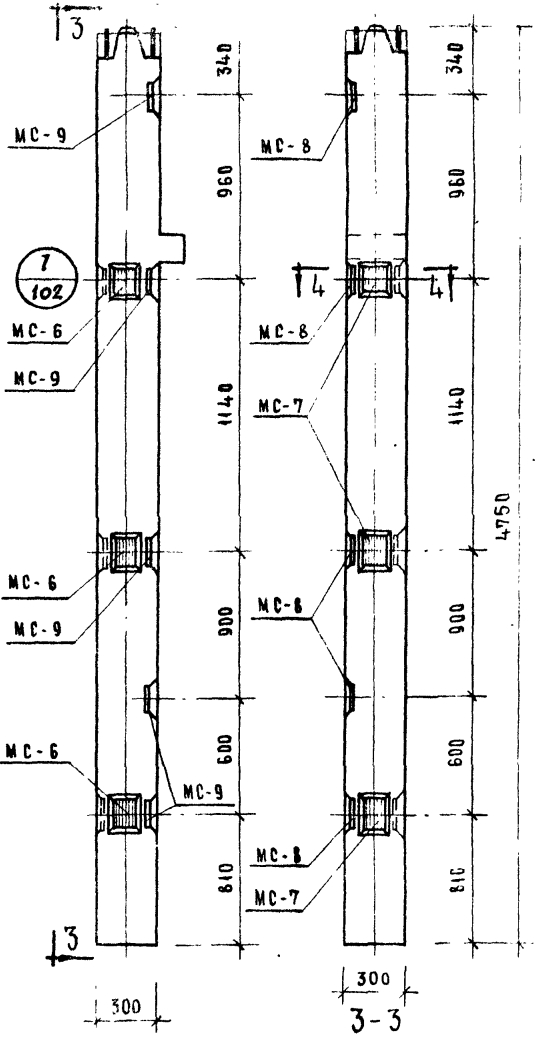

Колонны КНК-333-14-5у, КНК-333-17-5у
КНК-333-23-5у, КНК-333-28-5у

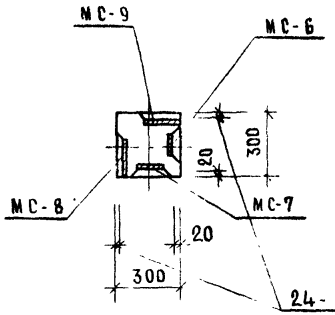

24-для КНК-333-14-5у; -17-5у
17-для КНК-333-23-5у;
13-для КНК-333-28-5у

Марка колонны	Марка доп. закл. деталей	Кол. шт	Вес дополнительных закладных деталей: одной дет	всех дет	итого на колонну	Общий расход стали на колонну	№ загот. чертеж. закладн. дет.
КНК-333-14-6	МС-8	12	2.65	31.80	31.80	113.29	103
КНК-333-17-6						113.29	
КНК-333-23-6						197.99	
КНК-333-28-6						274.39	
КНК-333-14-5у КНК-333-17-5у	МС-6	3	2.07	6.21	38.92	120.41	103
	МС-7	3	2.07	6.21			
	МС-8	5	2.65	13.25			
	МС-9	5	2.65	13.25			
КНК-333-23-5у	МС-6	3	2.07	6.21	38.92	205.11	103
	МС-7	3	2.07	6.21			
	МС-8	5	2.65	13.25			
	МС-9	5	2.65	13.25			
КНК-333-28-5у	МС-6	3	2.07	6.21	38.92	281.51	103
	МС-7	3	2.07	6.21			
	МС-8	5	2.65	13.25			
	МС-9	5	2.65	13.25			

Примечание

Опалубка и армирование аналогичны основным маркам колонн, приведенным в альбоме ИИ-04-2 выпуск 7

ГК 1973	Колонны для навески стеновых панелей	Серия ИИ-04-2
	Колонны КНК-333-14-6, КНК-333-17-6; КНК-333-23-6 КНК-333-28-6; КНК-333-14-5у; КНК-333-17-5у, КНК-333-23-5у; КНК-333-28-5у	Выпуск 12 часть I / Лист 23

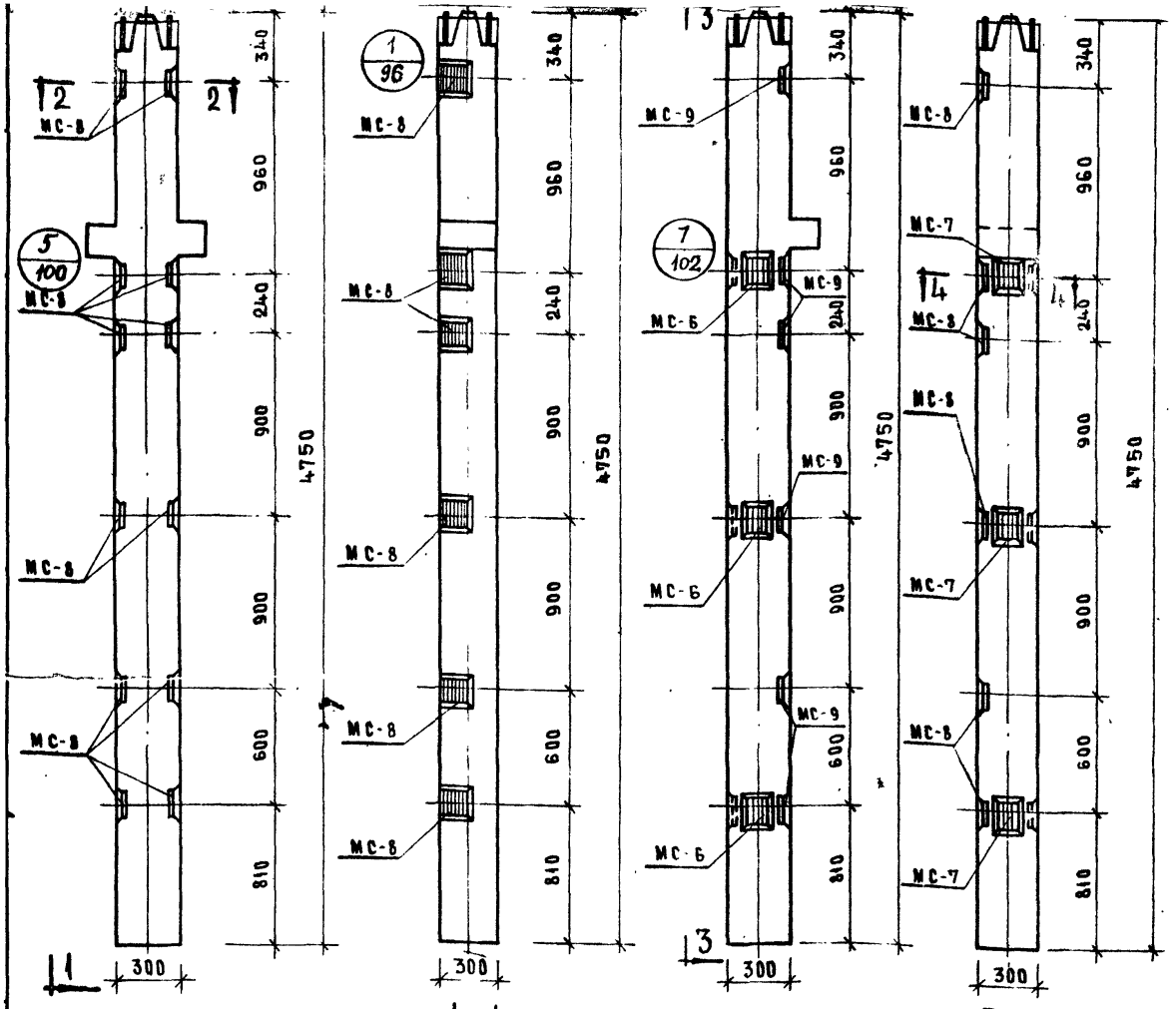

Колонны КНР-333-14-6, КНР-333-17-6, КНР-333-23-6, КНР-333-28-6.

Колонны КНК-333-14-6у, КНК-333-17-6у, КНК-333-23-6у, КНК-333-28-6у

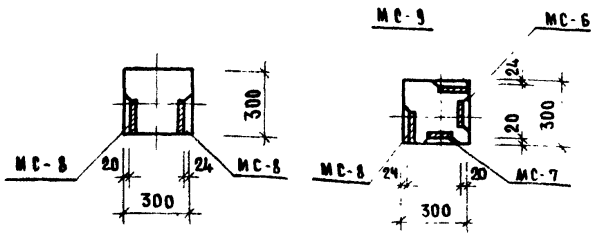

Марка колонны	Марка дополн. закладн. деталей	Код	шт	Вес дополнительных закладных дет-лей, кг			Общий расход стали на колонну	Изготовит. чертеж закладн. деталей
				одной дет	всех дет	итого на колонну		
КНР-333-14-6	МС-8	12		2,65	31,80	31,80	119,42	103
КНР-333-17-6							204,12	
КНР-333-23-6							280,52	
КНР-333-28-6								
КНК-333-14-6у КНК-333-17-6у	МС-6	3		2,07	6,21	44,22	125,71	103
	МС-7	3		2,07	6,21			
	МС-8	6		2,65	15,90			
	МС-9	6		2,65	15,90			
КНК-333-23-6у	МС-6	3		2,07	6,21	44,22	210,41	103
	МС-7	3		2,07	6,21			
	МС-8	6		2,65	15,90			
	МС-9	6		2,65	15,90			
КНК-333-28-6у	МС-6	3		2,07	6,21	44,22	286,81	103
	МС-7	3		2,07	6,21			
	МС-8	6		2,65	15,90			
	МС-9	6		2,65	15,90			

Примечание:

Опалубка и армирование аналогичны основным маркам колонн, приведенным в альбоме ИИ-04-2 выпуск 7.

ТК	Колонны для навески стеновых панелей	Серия ИИ-04-2	
1973	Колонны КНР-333-14-6, КНР-333-17-6, КНР-333-23-6, КНР-333-28-6 КНК-333-14-6у, КНК-333-17-6у, КНК-333-23-6у, КНК 333-28-6у	Выпуск 12 (часть)	Лист 24

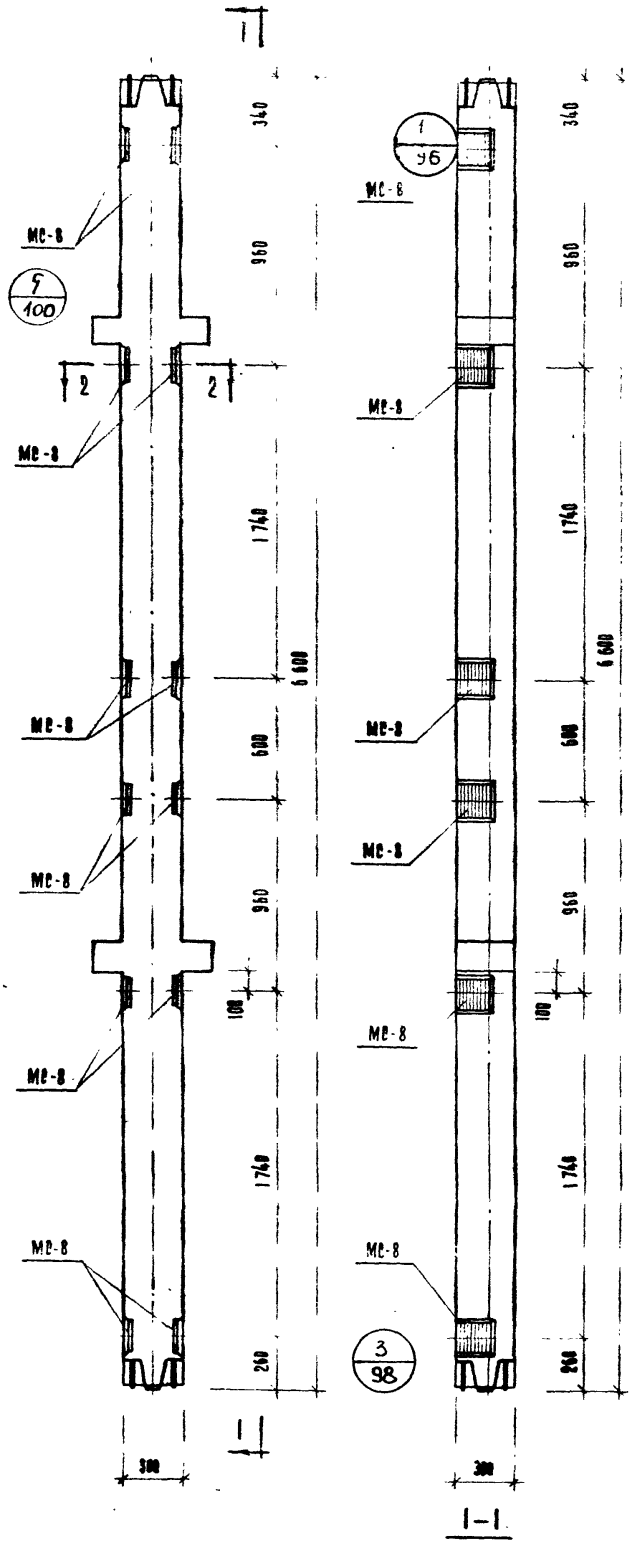

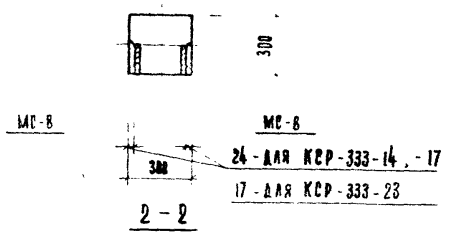

Марка колонны	Марка дополнит. закладн. детали	Кол. шт.	Вес допол. заклад. деталей, кг.			Общий расход стали на колонну	N заготов. чертежа закладн. детали
			Одной дет.	Всех дет.	Итого на колонну		
КСР-366-14-1	МС-8	12	2.65	31.80	31.80	167.44	103
КСР-366-17-1	МС-8	12	2.65	31.80	31.80	167.94	103
КСР-366-23-1	МС-8	12	2.65	31.80	31.80	284.24	103

Примечание

Опалубка и армирование аналогичны основным маркам колонн, приведенным в альбоме ИИ-04-2 выпуск 7.

ТК	Колонны для навески стеновых панелей	Серия ИИ-04-2
1973	Колонны КСР-366-14-1, КСР-366-17-1, КСР-366-23-1.	Выпуск 12 Часть I Лист 25

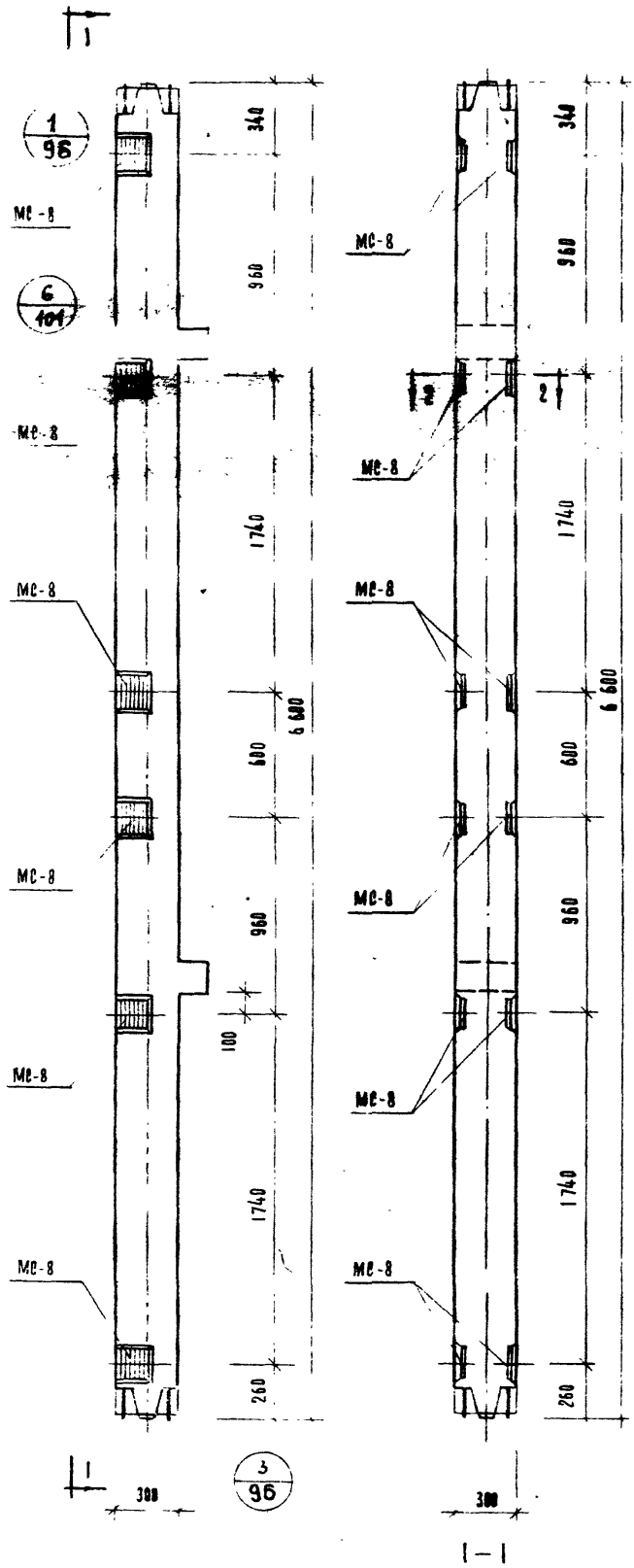

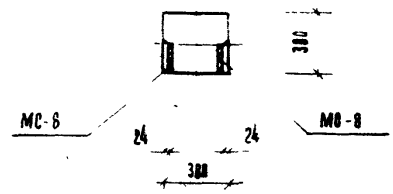

Марка колонны	Марка дополнит. закладн. детали	Кол. шт.	Вес допол. закладн. детали, кг: одной дет.	всех дет.	итого	Общий расход стали на колонну	№ чертежа закладн.
КСК-366-14-1	МС-8	12	2.65	31.80	31.80	155.18	103
КСК-366-17-1	МС-8	12	2.65	31.80	31.80	155.18	103

Примечание

1. Выемка и армирование аналогичны основным маркам колонн, приведенным в альбоме НИ-04-2 выпуск 7

ТК	Колонны для навески стеновых панелей	Серия НИ-04-2	30
1973	Колонны КСК-366-14-1, КСК-366-17-1	Выпуск 12 часть I	Лист 26

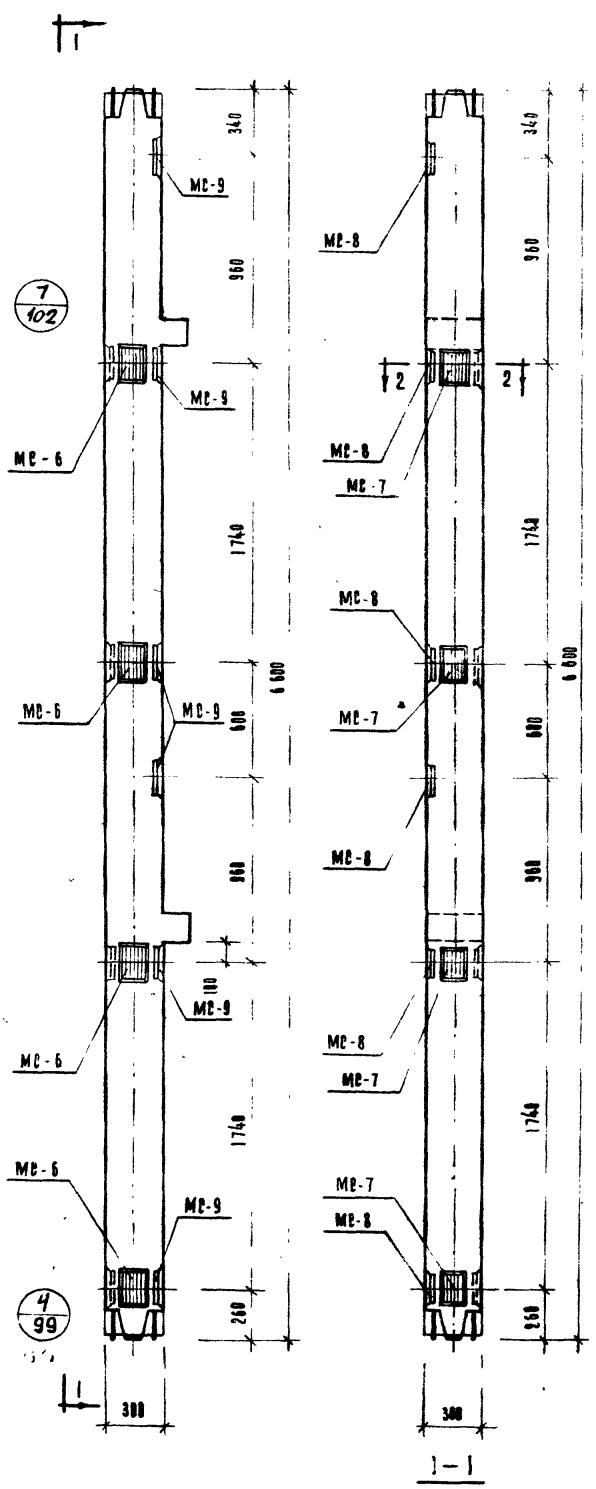

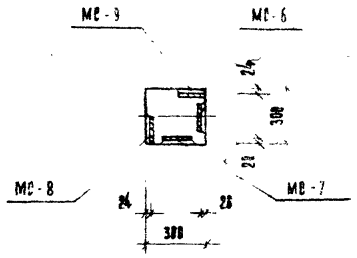

2 — 2

Марка колонны	Марка дополнит. закладн. деталей	Кол. шт	Вес дополн. закл. деталей, кг. Одной дет	Всех дет.	Итого на колонну	Общий расход стали на колонну	№ заготов. черт. закладн. деталей
КСК-366-14-1у	МС-6	4	2.07	8.28	48,36	171.74	103
	МС-7	4	2.07	8.28			
	МС-8	6	2.65	15.90			
	МС-9	6	2.65	15.90			
КСК-366-17-1у	МС-6	4	2.07	8.28	48.36	171.74	103
	МС-7	4	2,07	8.28			
	МС-8	6	2,65	15,90			
	МС-9	6	2.65	15,90			

ПРИМЕЧАНИЕ

1. Опалубка и армирование аналогичны основным маркам колонн, приведенным в альбоме ИИ-04-2 выпуск 7

ТК	Колонны для навески стеновых панелей	Серия ИИ-04-2
1973	Колонны КСК-366-14-1у, КСК-366-17-1у	Выпуск 12 часть I, лист 2.7

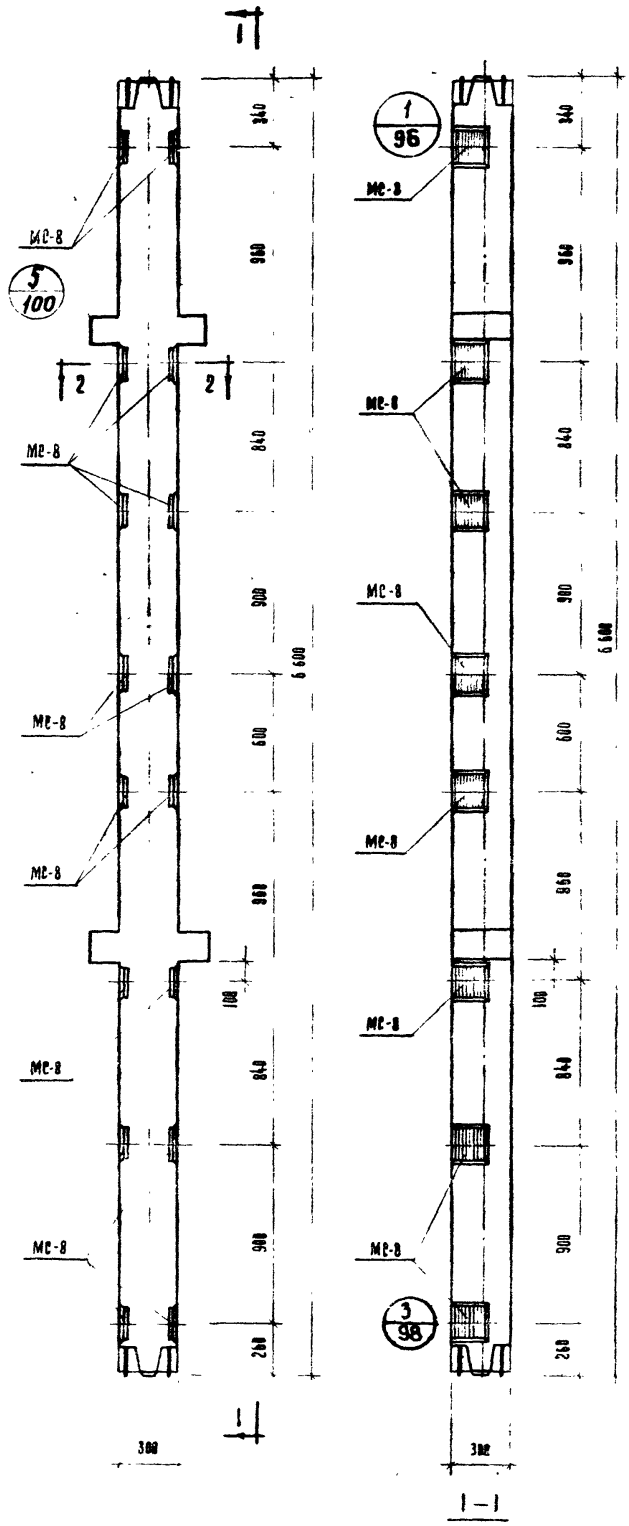

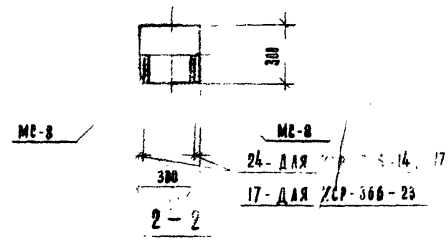

Марка колонны	Марка дополнит. закладн. детали	Кол. шт.	Вес допол. закладн. деталей кг: одной дет.	всех дет.	итого на колонну	Общий расход стали на колонну	№ заготов. чертежа закладн. детали
КСР-366-14-2	МС-8	16	2.65	42.40	42.40	178.04	103
КСР-366-17-2	МС-8	16	2.65	42.40	42.40	178.04	103
КСР-366-23-2	МС-8	16	2.65	42.40	42.40	294.84	103

ПРИМЕЧАНИЕ

1. Опалубка и армирование аналогичны основным маркам колонн, приведенным в альбоме ИИ [illegible] 7.

ТК	Колонны для навески стеновых панелей	Серия ИИ-04-2
1973	Колонны КСР-366-14-2, КСР-366-17-2, КСР-366-23-2.	Выпуск 12 часть I. Лист 28

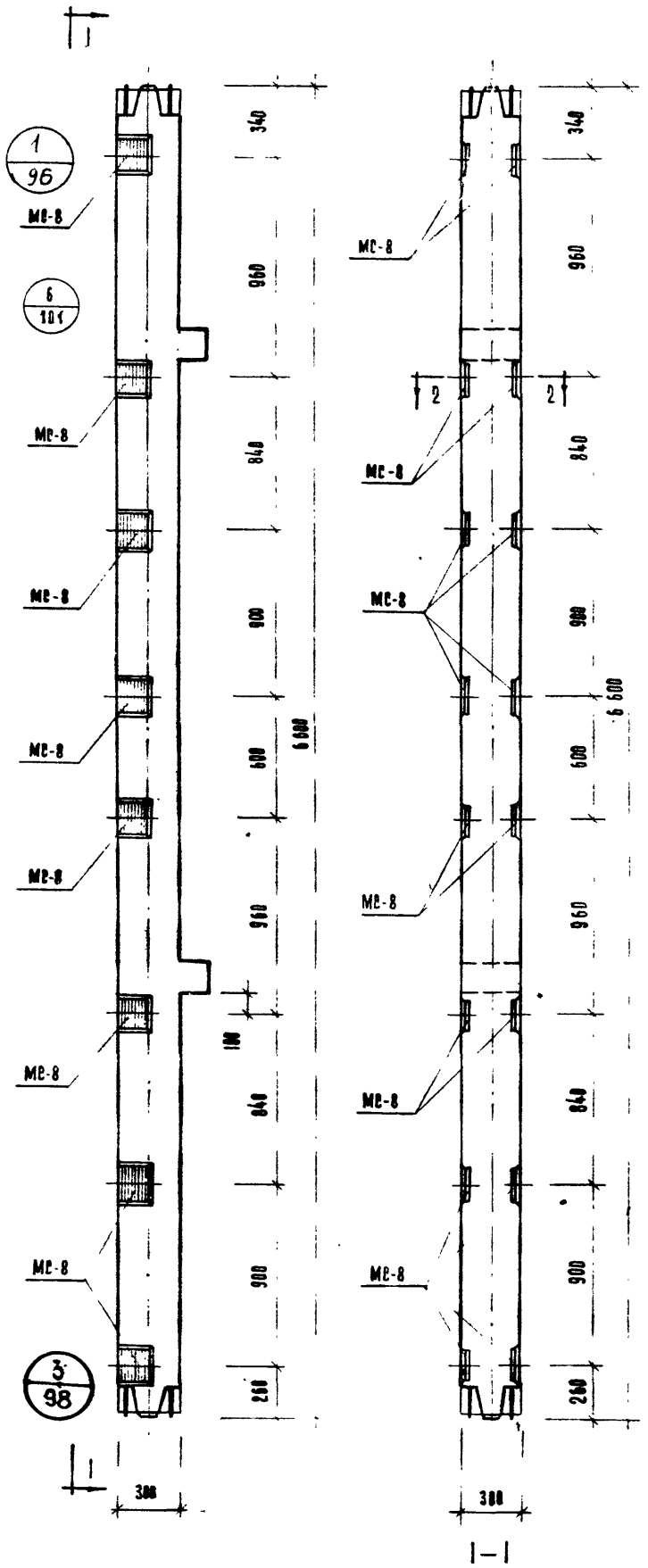

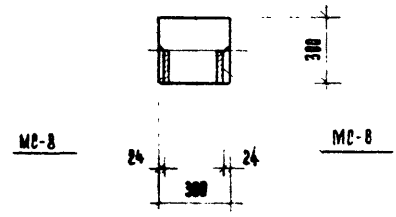

2 — 2

Марка колонны	Марка дополнит. закладн. детали	Кол. шт.	Вес дополн. закл. деталей, кг.			Общий расход стали на колонну	N заготов чертежа закладн. детали
			Одной дет.	Всех дет.	Итого на колонну		
КСК-366-14-2	МС-8	16	2,65	42,40	42,40	165,78	103
КСК-366-17-2	МС-8	16	2,65	42,40	42,40	165,78	103

ПРИМЕЧАНИЕ

1 Опалубка и армирование аналогичны основным маркам колонн, приведенным в альбоме ИИ-04-2 выпуск 7.

ТК	Колонны для навески стеновых панелей	Серия ИИ-04-2
1973	Колонны КСК-366-14-2, КСК-366-17-2	Выпуск 12 часть I
		Лист 29

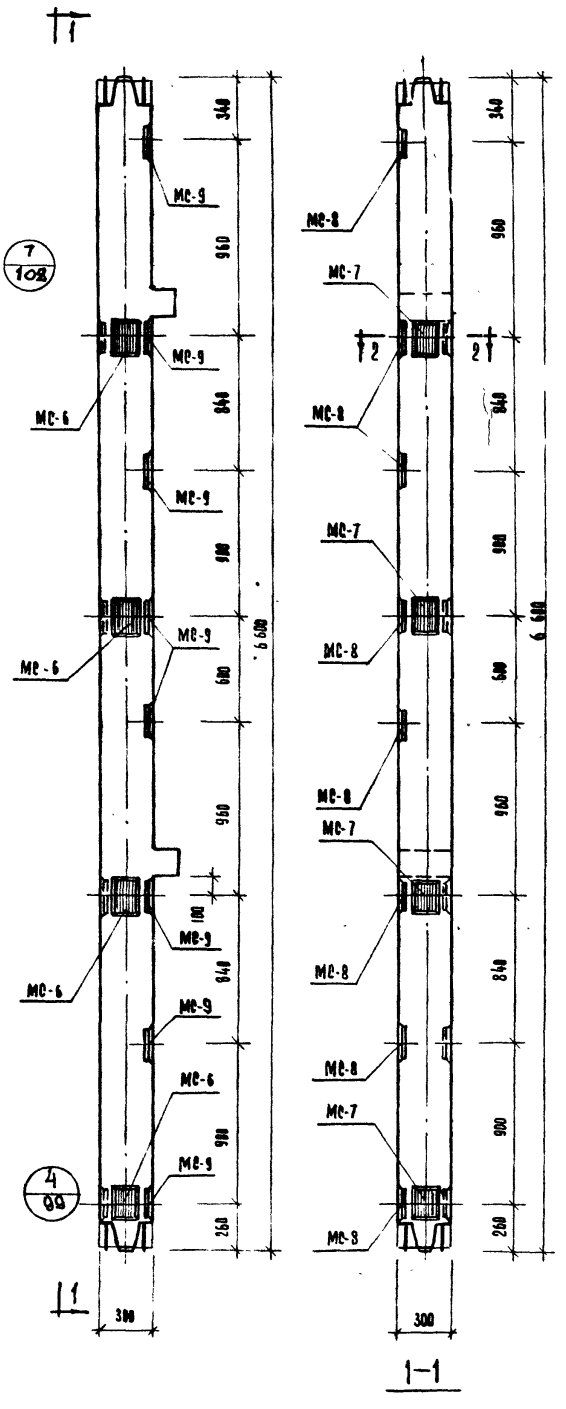

Марка колонны	Марка дополнит. закладн. детали	Кол. шт	Вес доп. закл. деталей, кг: одной дет.	всех дет.	итого на колонну	Общий расход стали на колонну	№ чертежа закладных деталей
КСК-366-14-2у	МС-6	4	2,07	8,28	58,96	182,34	103
	МС-7	4	2,07	8,28			
	МС-8	8	2,65	21,20			
	МС-9	8	2,65	21,20			
КСК-366-17-2у	МС-6	4	2,07	8,28	58,96	182,34	103
	МС-7	4	2,07	8,28			
	МС-8	8	2,65	21,20			
	МС-9	8	2,65	21,20			

Примечание

1. Опалубка и армирование аналогичны основным маркам колонн, приведенным в альбоме ИИ-04-2 выпуск 7.

ТК | Колонны для навески стеновых панелей | Серия ИИ-04-82
1973 | Колонны КСК-366-14-2у, КСК-366-17-2у | Выпуск 1 | Лист 30

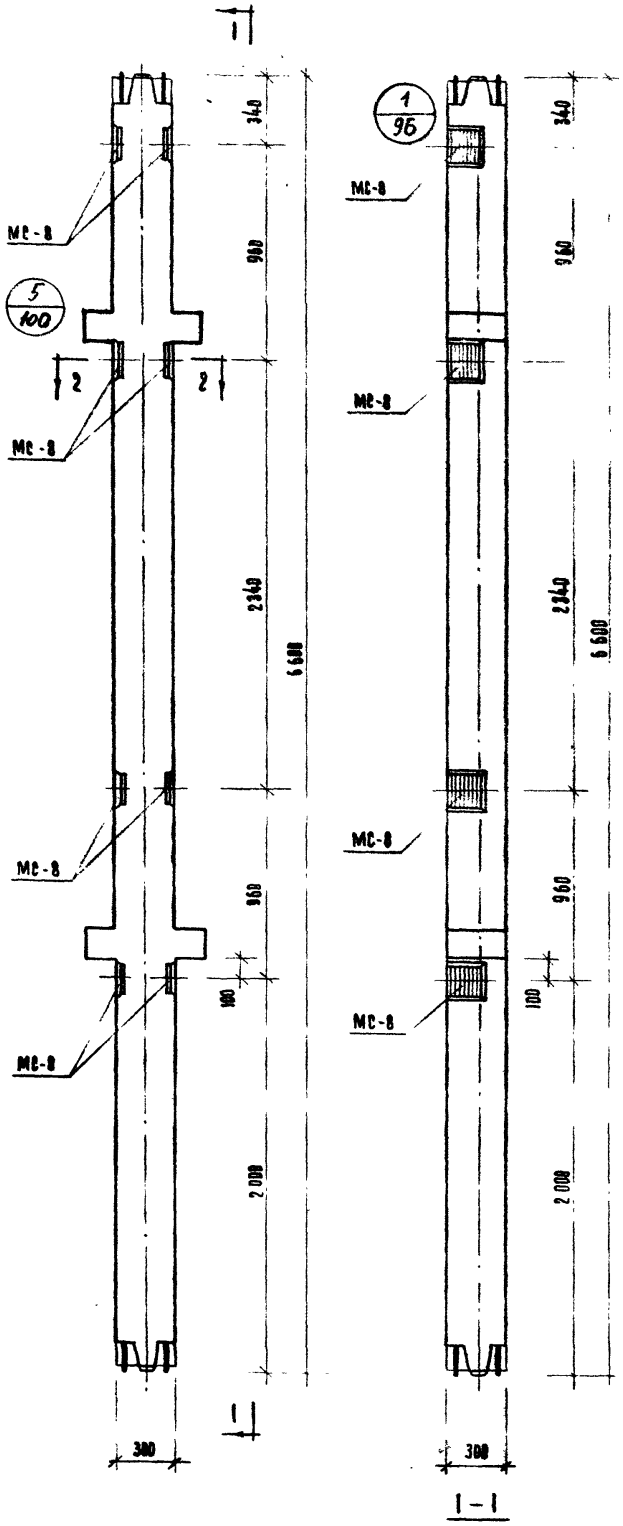

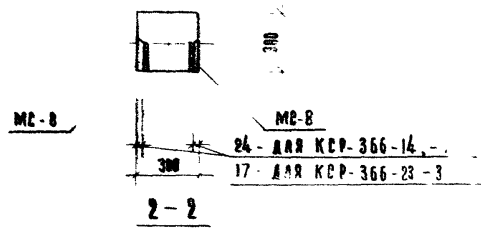

Марка колонны	Марка дополнит. закладн. детали	Кол. шт	Вес одной закладной детали, кг: одной дет.	всех дет.	итого на колонну	Общий расход стали на колонну	№ заготов. чертежа закладн. детали
КСР-366-14-3	МС-8	8	2.65	21.20	21.20	156.84	103
КСР-366-17-3	МС-8	8	2.65	21.20	21.20	156.84	103
КСР-366-23-3	МС-8	8	2.65	21.20	21.20	273.64	103

Примечание

1. Опалубка и армирование аналогичны основным маркам колонн, приведенным в альбоме ИИ-84-2 выпуск 7

1973	ТК	Колонны для навески стеновых панелей	Серия ИИ-84-2
		Колонны КСР-366-14-3, КСР-366-17-3, КСР-366-23-3.	Выпуск 1 часть I
			Лист 34

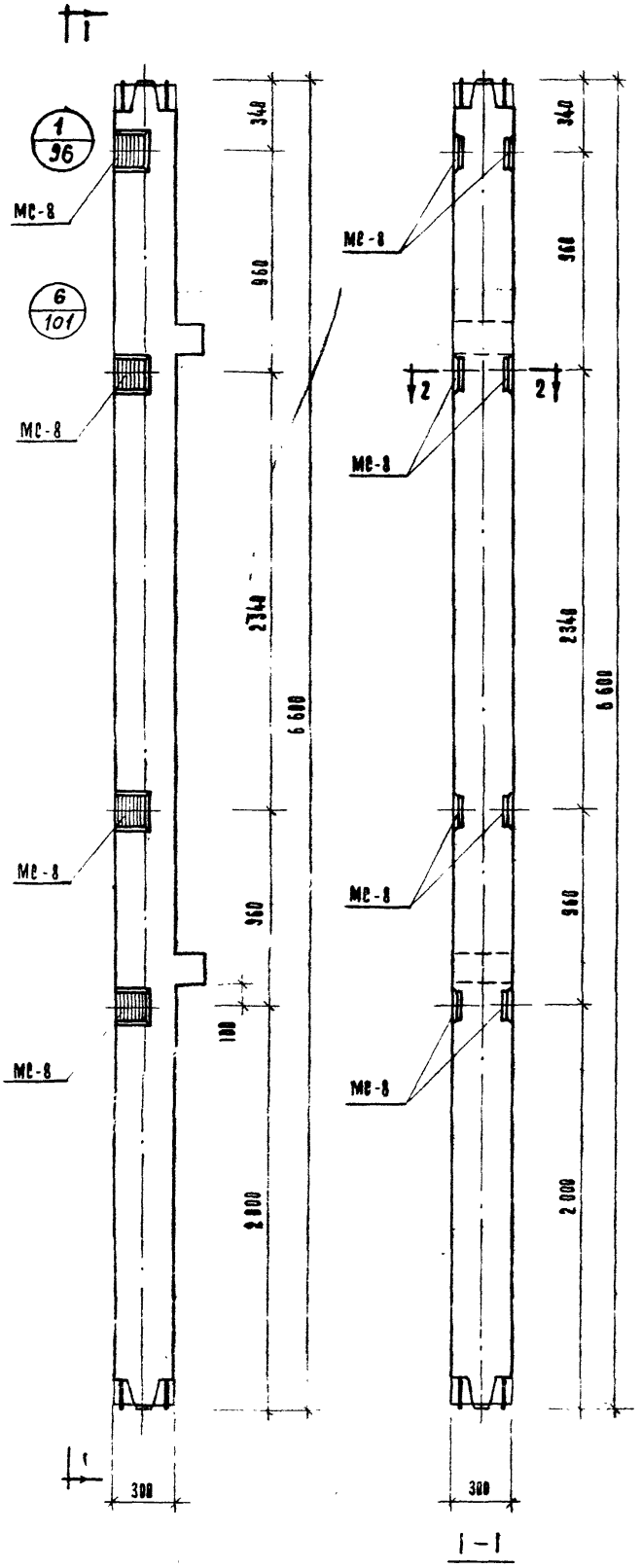

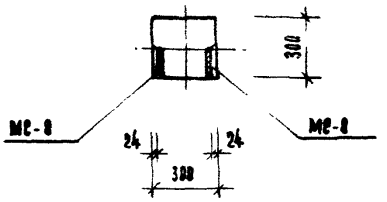

2 – 2

Марка колонны	Марка дополнит. закладн. деталей	Кол. шт.	Вес дополн. закладных деталей, кг.			Общий расход стали на колонну	№ чертежа закладных деталей
			Одной дет.	Всех дет.	Итого на колонну		
КСК-366-14-3	МС-8	8	2,65	21,20	21,20	144,58	103
КСК-366-17-3	МС-8	8	2,65	21,20	21,20	144,58	103

Примечание

1. Вязка и армирование аналогичны основным маркам колонн, приведенным в альбоме ИИ-04-2 выпуск 7

1973	ТК	Колонны для навески стеновых панелей	Серия ИИ-04-2
		Колонны КСК-366-14-3, КСК-366-17-3	Выпуск 7 часть I
			Лист 32

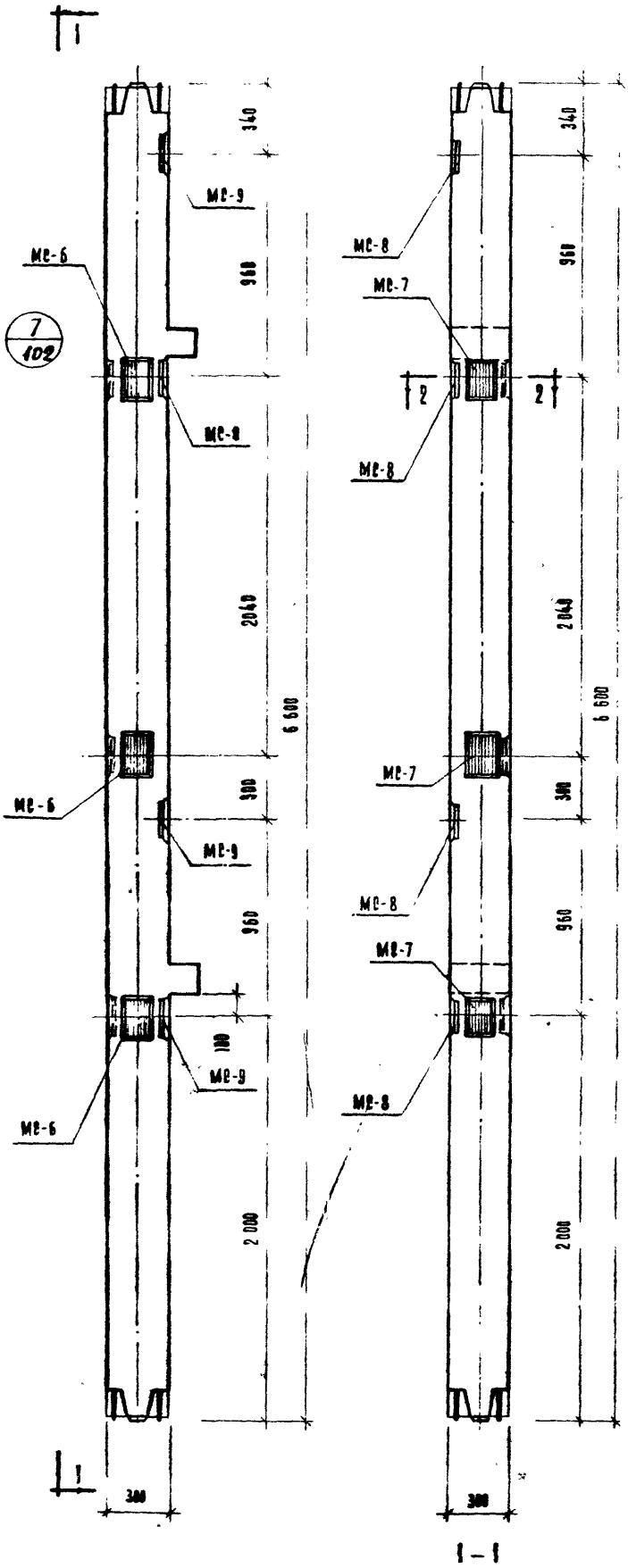

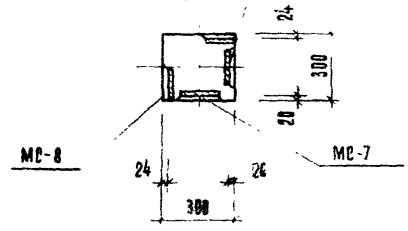

Марка колонны	Марка деталей закладных деталей	Кол. шт.	Вес одной закладной детали, кг: одной дет.	всех дет.	итого на колонну	Общий расход стали на колонну	№ заводск. чертежа закладн. дет.
КСК-366-14-3у	МС-6	3	2,07	6,21	33,62	157,8	103
	МС-7	3	2,07	6,21			
	МС-8	4	2,65	10,60			
	МС-9	4	2,65	10,60			
КСК-366-17-3у	МС-6	3	2,07	6,21	33,62	157,0	103
	МС-7	3	2,07	6,21			
	МС-8	4	2,65	10,60			
	МС-9	4	2,65	10,60			

Примечание

1. Опалубка и армирование аналогичны основным маркам колонн, приведенным в альбоме НН-04-2 выпуск 7.

ТК 1973

Колонны для навески стеновых панелей

Колонны КСК-366-14-3у, КСК-366-17-3у

Серия НН-04-2

Выпуск 1

Альбом 35

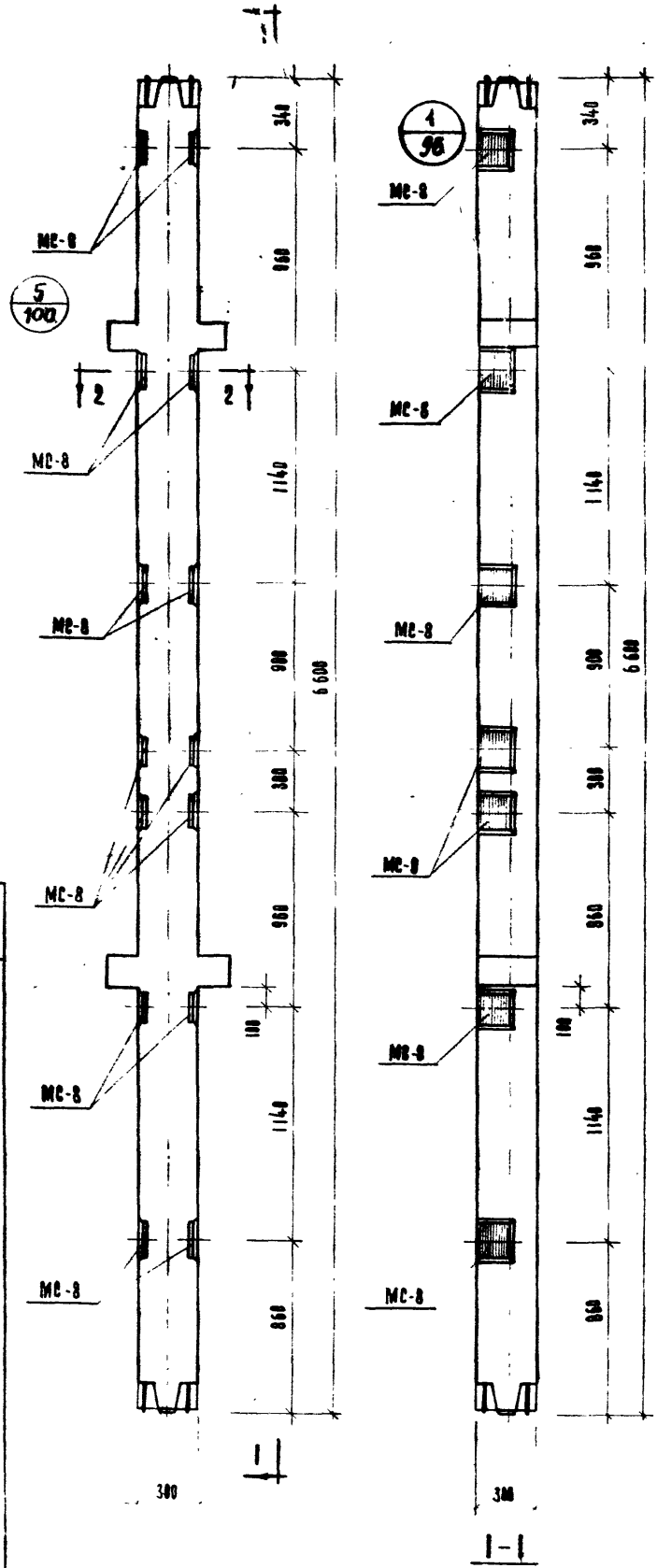

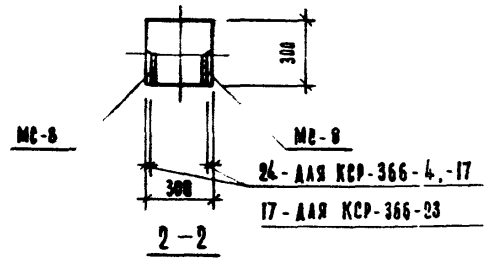

Марка колонны	Марка дополнит. закладн. детали	Кол. шт.	Вес допол. заклад. деталей, кг			Общий расход стали на колонну	N заготов. чертежа закладн. детали
			Одной дет.	Всех дет.	Итого на колонну		
КСР-366-14-4	МС-8	14	2.65	37.10	37.10	172,74	103
КСР-366-17-4	МС-8	14	2.65	37.10	37.10	172,74	103
КСР-366-23-4	МС-8	14	2.65	37.10	37.10	289,54	103

ПРИМЕЧАНИЕ

1. Опалубка и армирование аналогичны основным маркам колонн, приведенным в альбоме ИИ-04-2 выпуск 7.

ТК	Колонны для навески стеновых панелей	Серия ИИ-04-2
1973	Колонны КСР-366-14-4, КСР-366-17-4, КСР-366-23-4	Выпуск 12 Часть I, Лист 34

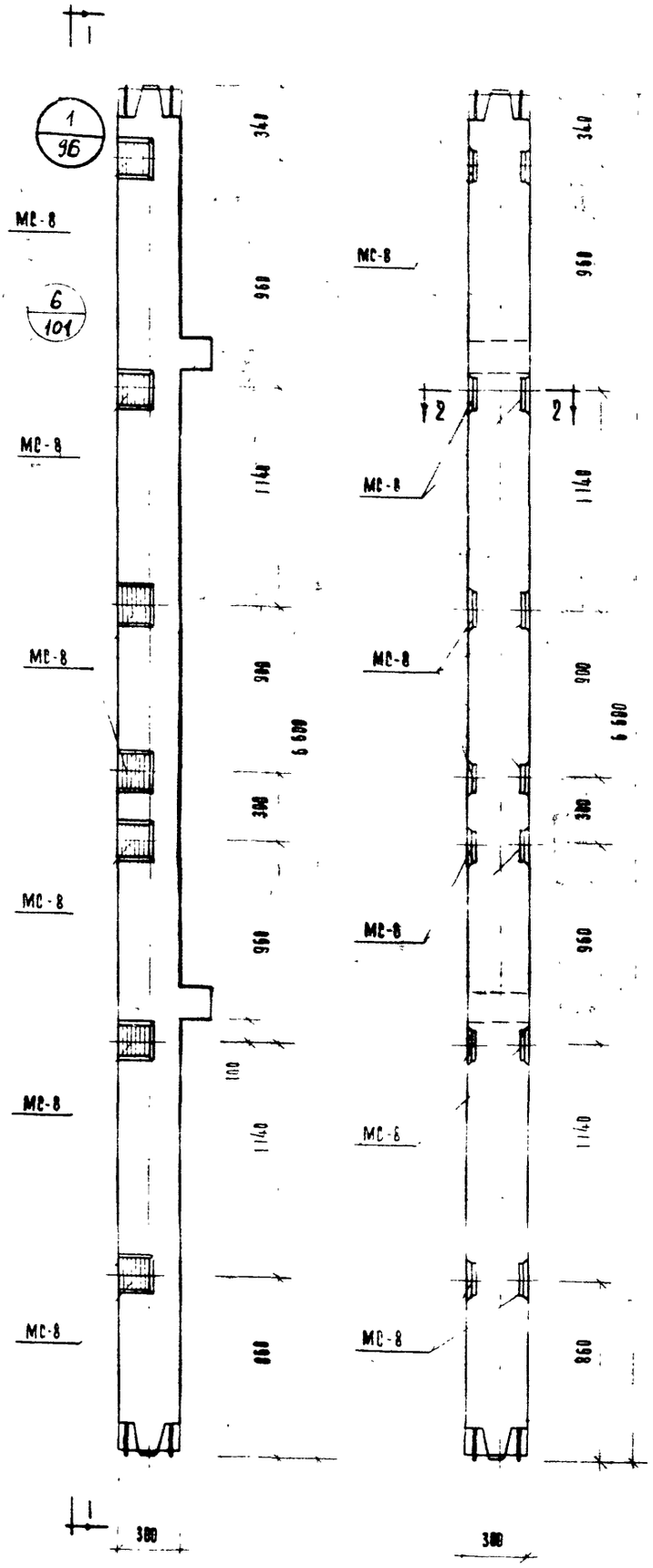

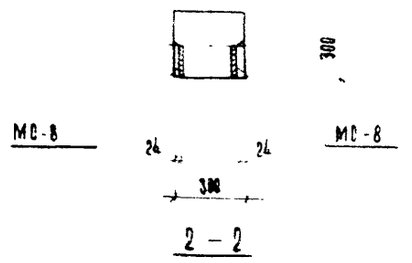

Марка колонны	Марка дополнит. закладн. деталей	Кол. шт	Вес дополн. зак. деталей, кг			Общий расход стали на колонну	№ чертежа закладн. деталей
			Одной дет.	Всех дет.	Итого на колонну		
КСК-366-14-4	МС-8	14	2.65	37.10	37.10	160.48	103
КСК-366-17-4	МС-8	14	2.65	37.10	37.10	160.48	103

Примечание

Сопряжение и армирование аналогичны основным маркам колонн приведенным в альбоме ИИ-04-2 выпуск 7

1973	ТК	Серия ИИ-04-2
Колонны КСК 366-14-4, КСК-366-17-4	Колонны для навески стеновых панелей	Выпуск 12 Чертеж 35

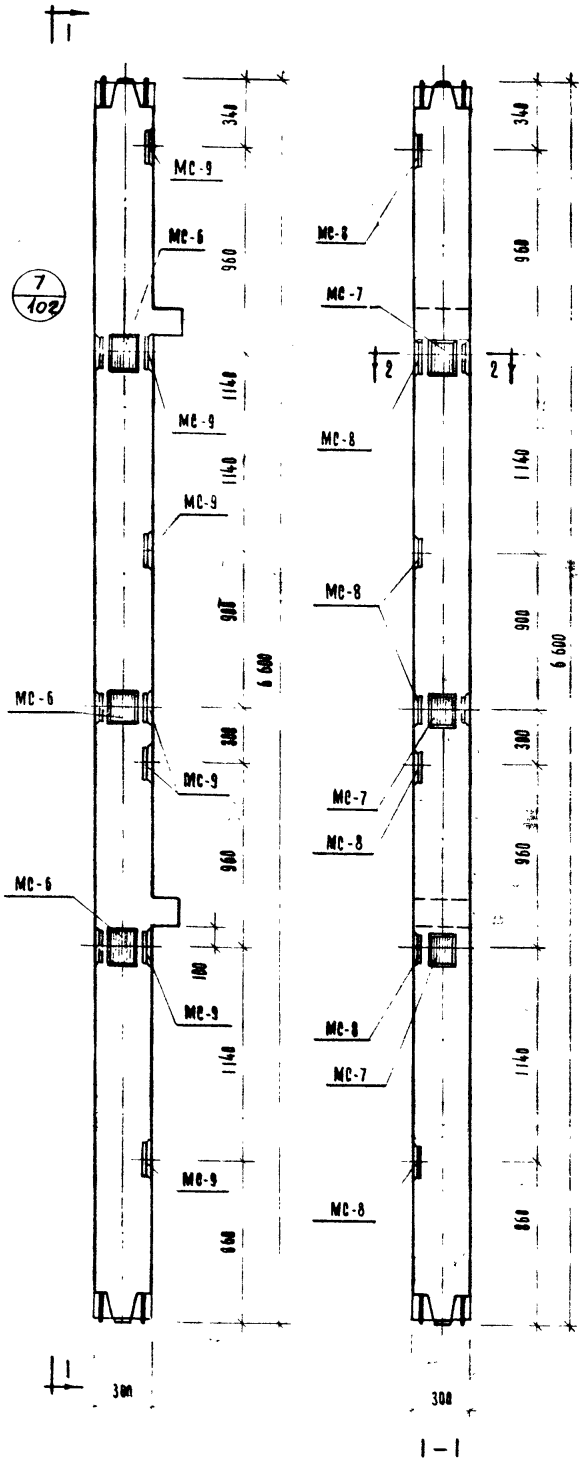

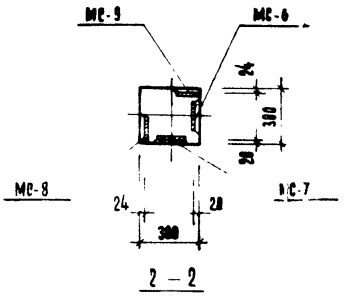

Марка колонны	Марка дополнит. закладн. деталей	Кол. шт	Вес дополн. закл. деталей, кг: одной дет.	всех дет.	итого на колонну	Общий расход стали на колонну	№ заготов. чертежа закладн.
КСК-366-14-4у	МС-6	3	2.07	6.21	49.52	172.90	10
	МС-7	3	2.07	6.21			
	МС-8	7	2.65	18.55			
	МС-9	7	2.65	18.55			
КСК-366-17-4у	МС-6	3	2.07	6.21	49.52	172.90	10
	МС-7	3	2.07	6.21			
	МС-8	7	2.65	18.55			
	МС-9	7	2.65	18.55			

Примечание

1. Опалубка и армирование аналогичны основным маркам колонн, приведенным в альбоме ИИ-04-2 выпуск 7.

ТК	Колонны для навески стеновых панелей	Серия ИИ-04-2	
1973	Колонны КСК-366-14-4у, КСК-366-17-4у	Выпуск 12	Лист 36

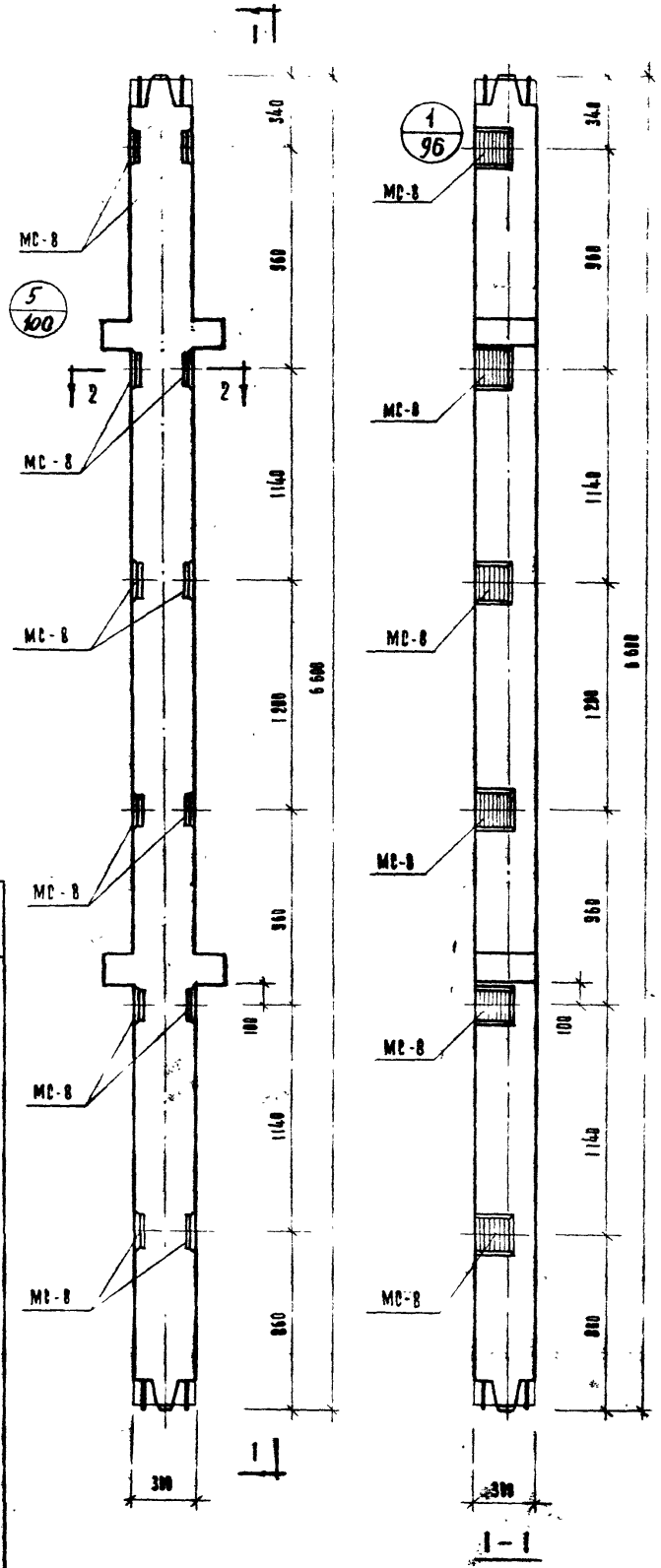

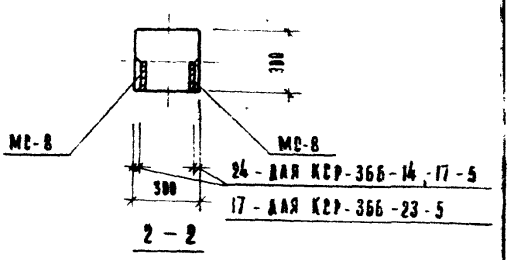

Марка колонны	Марка дополнит. закладн. детали	Кол. шт.	Вес допол. заклад. деталей, кг.			Общий расход стали на колонну	№ заготов. чертежа закладн. детали
			Одной дет.	Всех дет.	Итого на колонну		
КСР-366-14-5	МС-8	12	2,65	31,80	31,80	167,44	103
КСР-366-17-5	МС-8	12	2,65	31,80	31,80	167,44	103
КСР-366-23-5	МС-8	12	2,65	31,80	31,80	284,84	103

Примечание

Опалубка и армирование аналогичны основным маркам колонн, приведенным в альбоме ИИ-04-2 вып. ск 7.

ТК	Колонны для навески стеновых панелей	Серия ИИ-04-2
1973	Колонны КСР-366-14-5, КСР-366-17-5, КСР-366-23-5	Выпуск 12 часть 1 / Лист 37

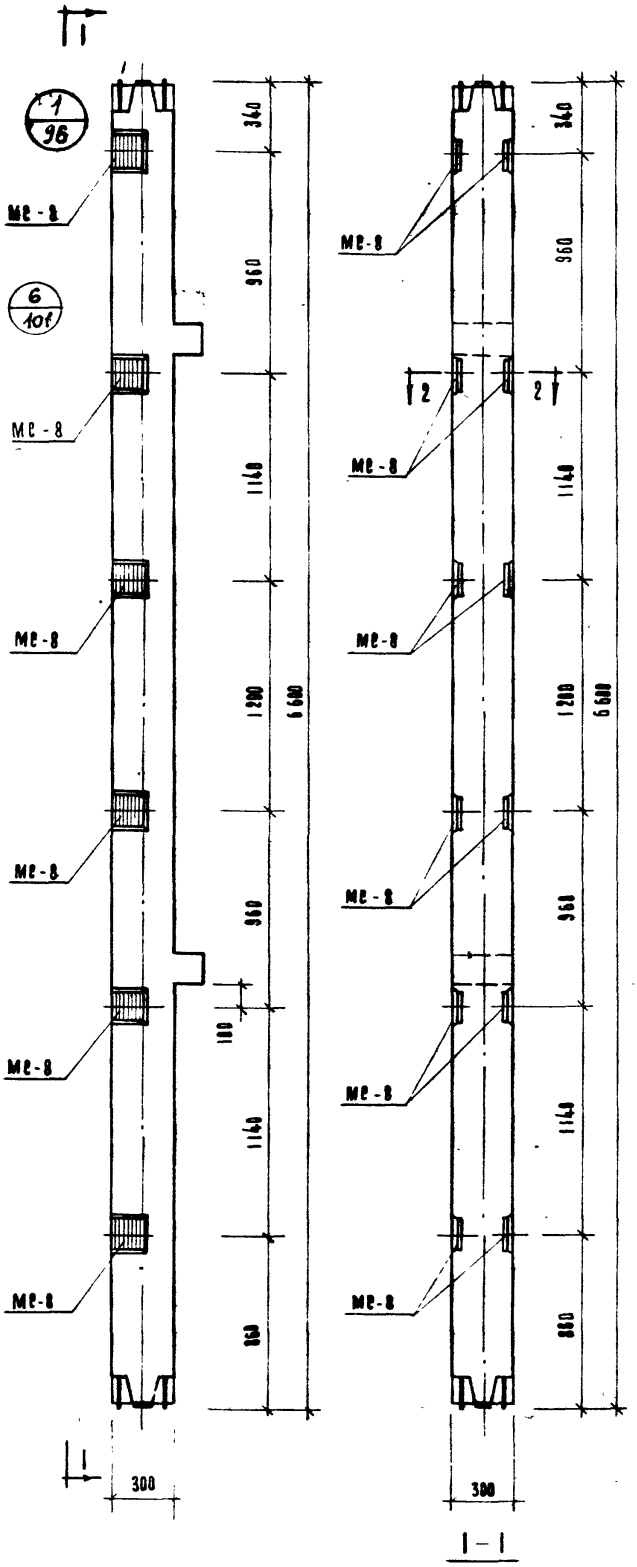

1 – 1

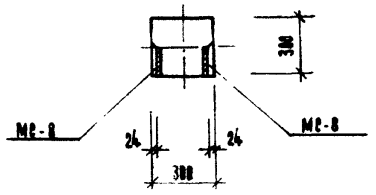

2 – 2

Марка колонны	Марка дополнит. закладн. детали	Кол. шт	Вес дополн. закл. деталей, кг. Одной дет.	Всех дет.	Итого на колонну	Общий расход стали на колонну	Изготов. чертежа закладн. детали
КСК-366-14-5	МС-8	12	2,65	31,80	31,80	155,18	103
КСК-366-17-5	МС-8	12	2,65	31,80	31,80	155,18	103

Примечание

Опалубка и армирование аналогичны основным маркам колонн, приведенным в альбоме ИИ-04-2 выпуск 7.

ТК	Колонны для навески стеновых панелей	Серия ИИ-04-2
1973	Колонны КСК-366-14-5, КСК-366-17-5	Выпуск 12 часть I. Лист 38.

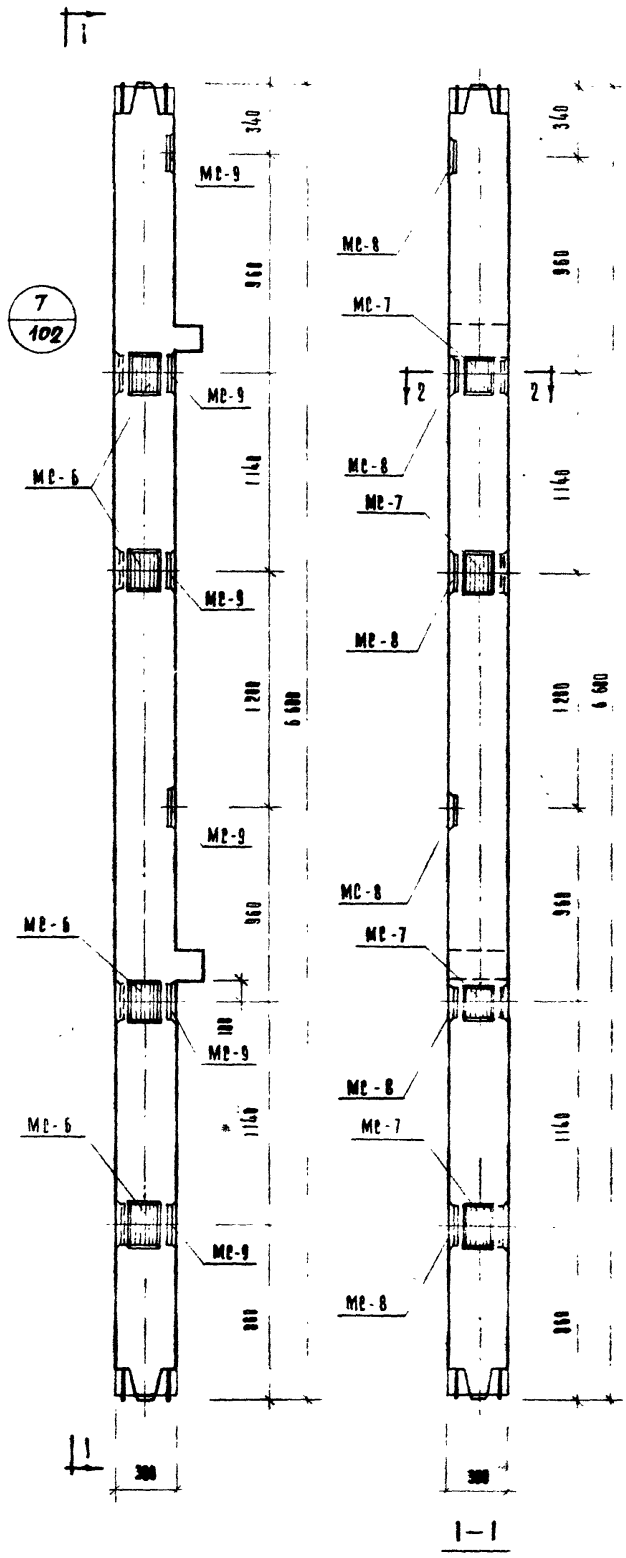

1—1

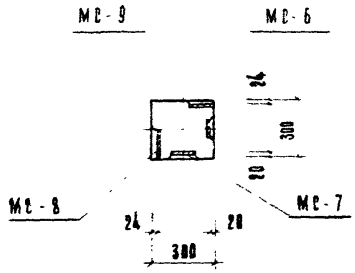

2 — 2

Марка колонны	Марка дополнит. закладн. деталей	Кол. шт.	Вес допол. закладн. деталей кг. Одной дет.	Всех дет.	Итого на колонну	Общий расход стали на колонну	№ заготов. черт. закладн. дет.
КСК-366-14-5у	МС-6	4	2.07	8.28	48.36	171,74	103
	МС-7	4	2.07	8.28			
	МС-8	6	2.65	15.90			
	МС-9	6	2.65	15.90			
КСК-366-17-5у	МС-6	4	2.07	8.28	48.36	171,74	103
	МС-7	4	2.07	8.28			
	МС-8	6	2.65	15.90			
	МС-9	6	2.65	15.90			

Примечание

Опалубка и армирование аналогичны основным маркам колонн, приведенным в альбоме ИИ-04-2 выпуск 7.

ТК Колонны для навески стеновых панелей

Серия

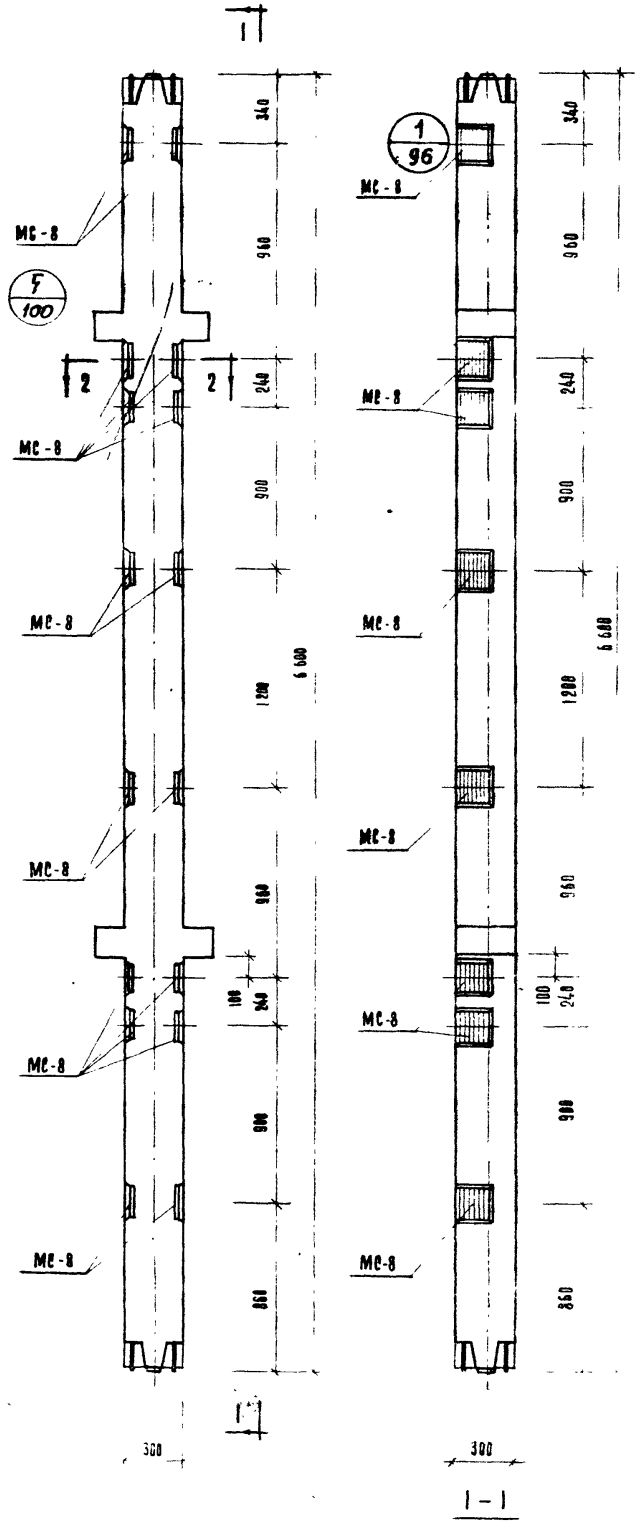

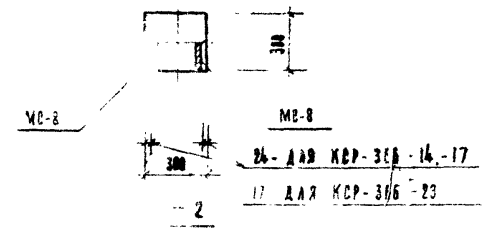

Марка колонны	Марка дополн. закладн. деталей	Кол. шт	Вес дополн. закл. деталей, кг. Одной дет	Всех дет	Итого на колонну	Общий расход стали на колонну	№ заготов. чертежа закладн. дета
КСР-366-14-6	МС-8	16	2.55	42.40	42.40	178.04	103
КСР-366-17-6	МС-8	16	2.65	42.40	42.40	178.04	113
КСР-366-23-6	МС-8	16	2.55	42.40	42.40	294.84	103

Примечание

Опалубка и армирование аналогичны основным маркам колонн, приведенным в альбоме ИИ-04-2 выпуск 7.

ТК	Колонны для навески стеновых панелей	Серия ИИ-04-2
1973	Колонны КСР-366-14-6, КСР-366-17-6, КСР-366-23-6	Выпуск 12 часть I; Лист 40

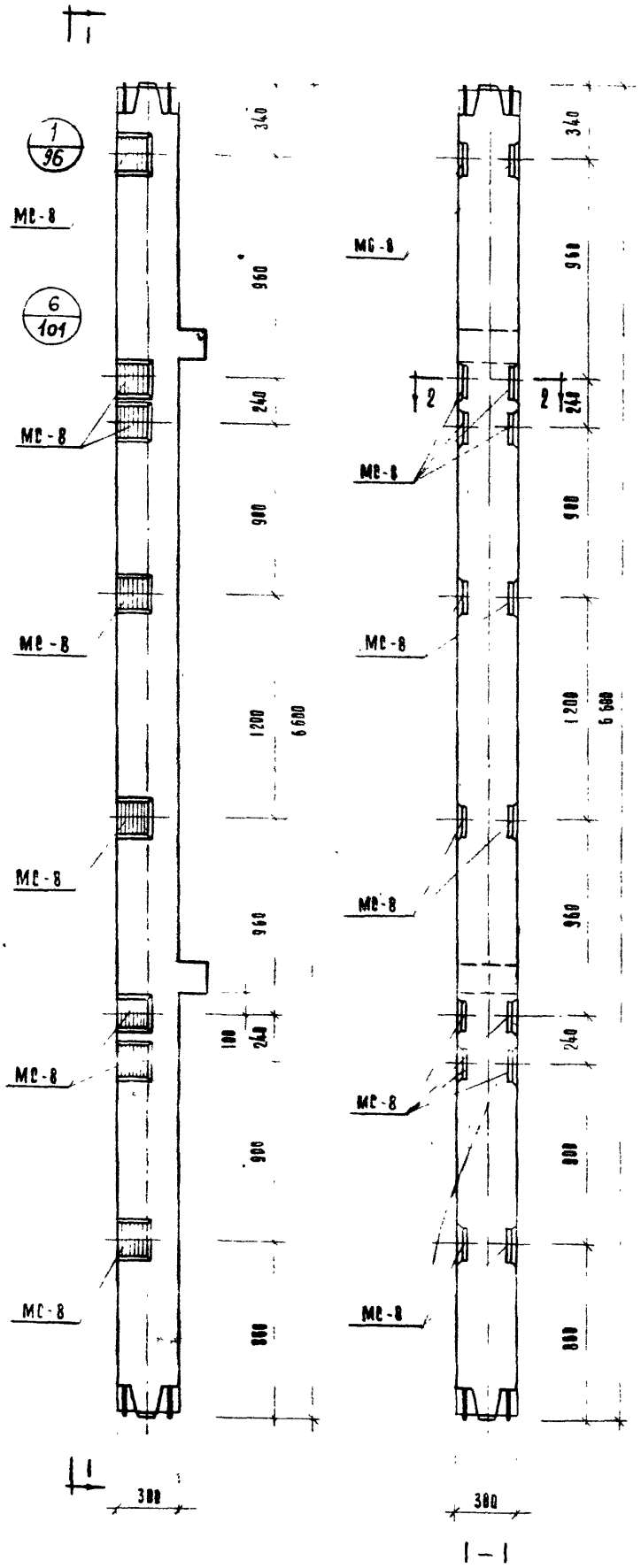

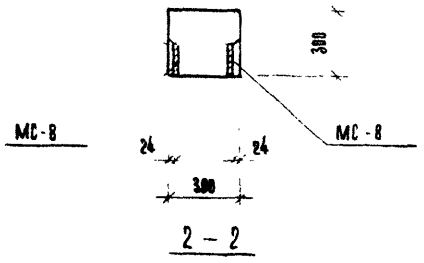

Марка колонны	Марка дополнит. закладн. детали	Кол. шт	Вес допол. заклад. деталей, кг: Одной де	Всех дет	Итого на колонну	Общий расход стали на колонну	N заготов. чертежа закладн.
КСК-366-14-6	МС-8	16	2,65	42,40	42,40	165,78	103
КСК-366-17-6	МС-8	16	2 65	42,40	42,40	165,78	103

ПРИМЕЧАНИЕ

1 Опалубка и армирование аналогичны основным маркам колонн, приведенным в альбоме ИИ-04-2 выпуск 7

ТК	Колонны для навески стеновых панелей	Серия ИИ-04-2
1973	Колонны КСК-366-14-6, КСК-366-17-6	Выпуск 12 Часть I Лист 41

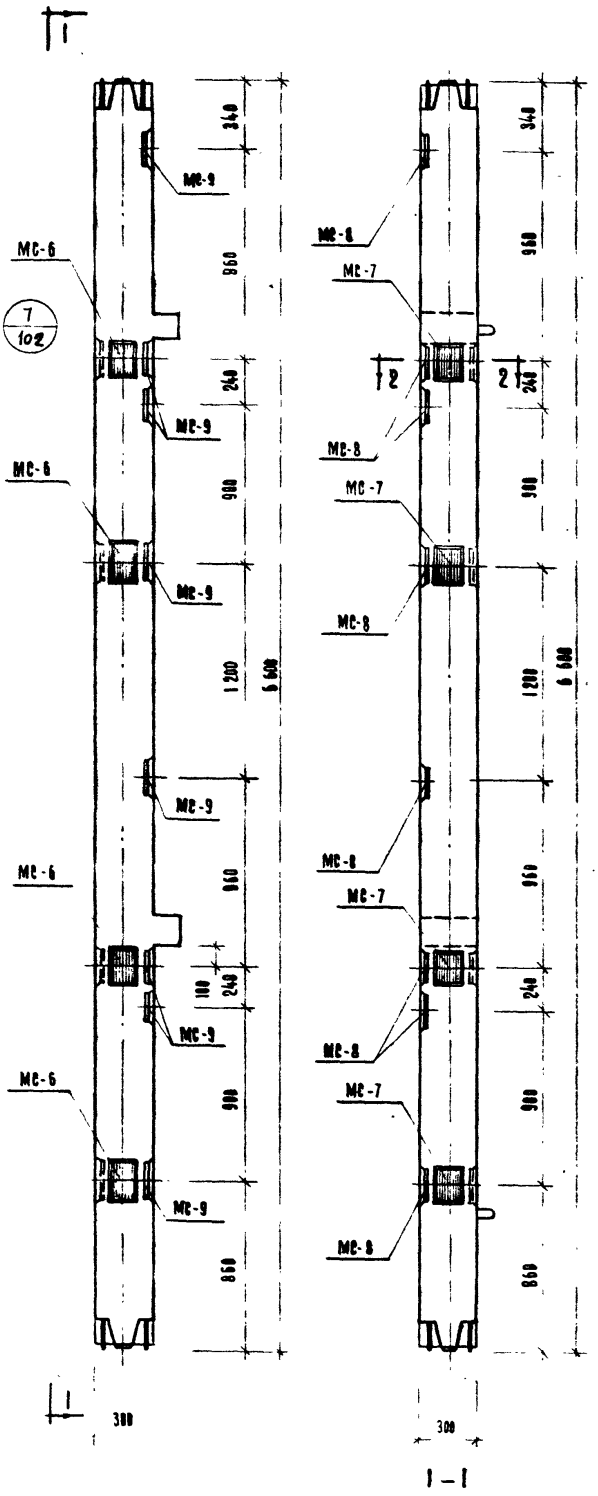

1 – 1

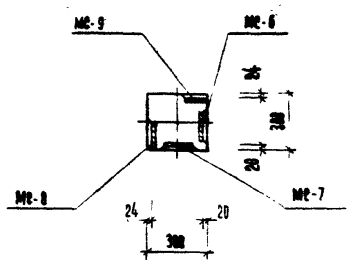

2 – 2

Марка колонны	Марка дополнит. закладн. детали	Кол шт	Вес допол. закладн. деталей, кг: Одной дет.	Всех дет.	Итого на колонну	Общий расход стали на колонну	Изготов. черт. закладн. дет.
КСК-366-14-6у	МС-6	4	2,07	8,28	58,96	182,34	103
	МС-7	4	2,07	8,28			
	МС-8	8	2,65	21,20			
	МС-9	8	2,65	21,20			
КСК-366-17-6у	МС-6	4	2,07	8,28	58,96	182,34	103
	МС-7	4	2,07	8,28			
	МС-8	8	2,65	21,20			
	МС-9	8	2,65	21,20			

ПРИМЕЧАНИЕ

1. Обалубка и армирование аналогичны основным маркам колонн, приведенным в альбоме ИИ-04-2 выпуск 7.

ТК	Колонны для навески стеновых панелей	Серия ИИ-04-2
1973	Колонны КСК-366-14-6у, КСК-366-17-6у	Выпуск 12 часть I, лист 42

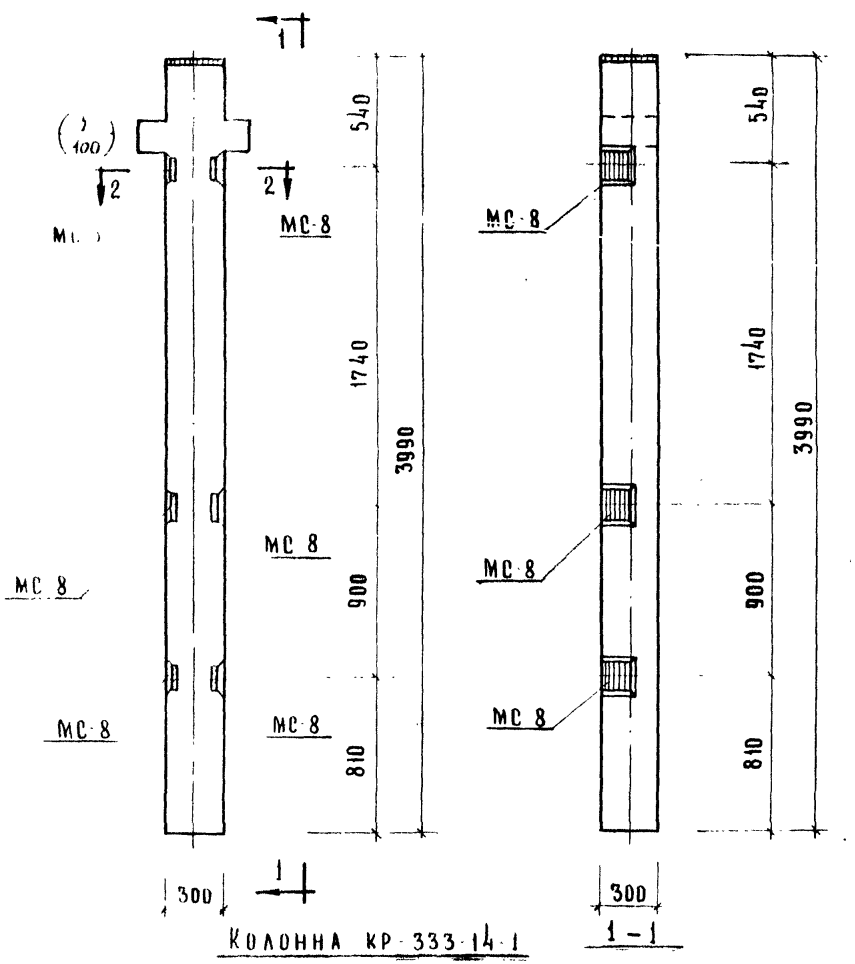

Колонна КР-333-14-1

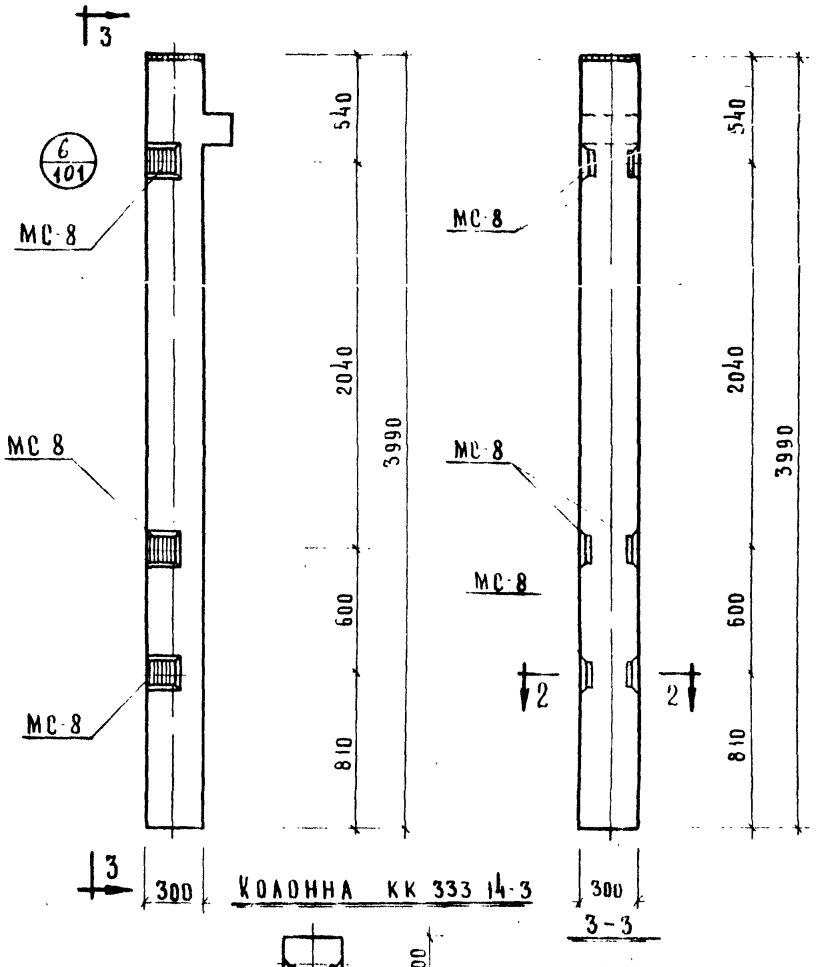

Колонна КК 333 14-3

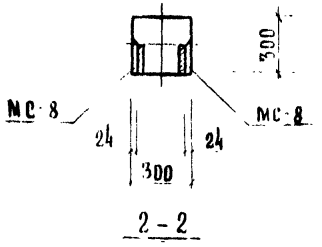

Марка колонны	Марка доп. закл. детали	Кол. шт	Вес дополнительных закладных деталей, кг: одной дет	всех дет.	итого на колонну	Общий расход стали на колонну	N загот. черт. закл. дет.
КР 333 14 1	МС 8	6	2,65	15,90	15,90	116,06	105
КК 333 14 3						109,93	

Примечание:

Опалубка и армирование аналогичны основным маркам колонн, приведенным в альбоме ИИ 04-2 выпуск 7

ТК	Колонны для навески стеновых панелей	Серия ИИ-04-2	
1973	Колонны КР-333-14 1, КК-333 14-3	Выпуск 12 часть I	Лист 43

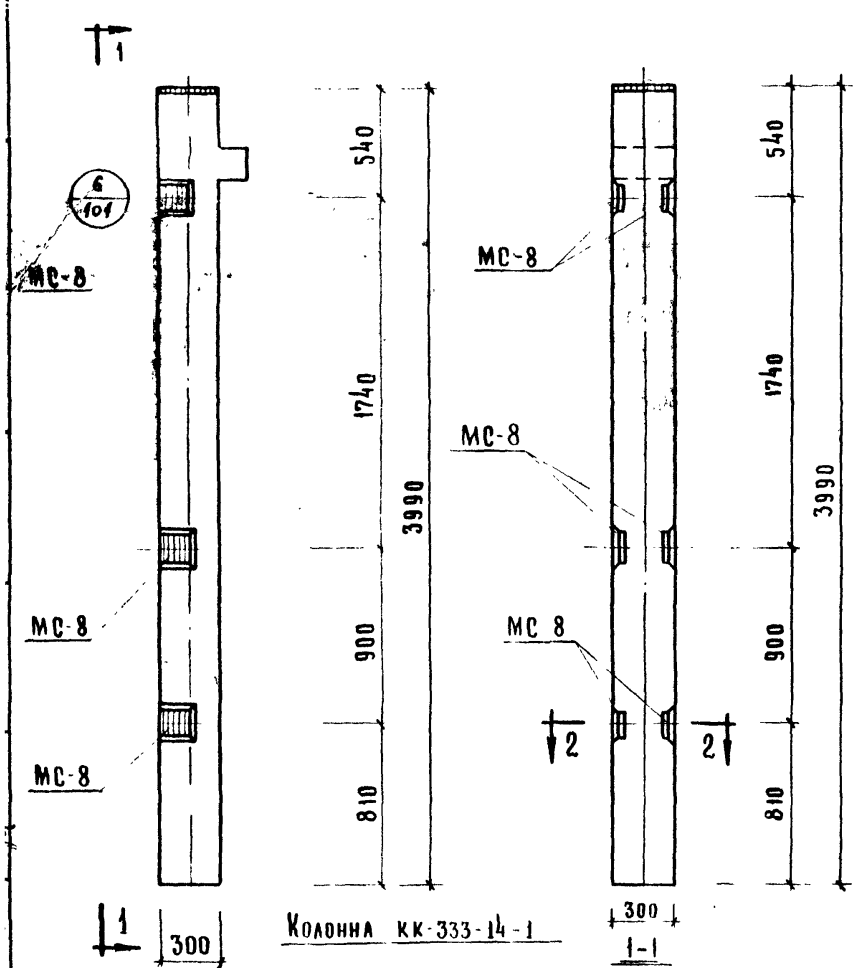

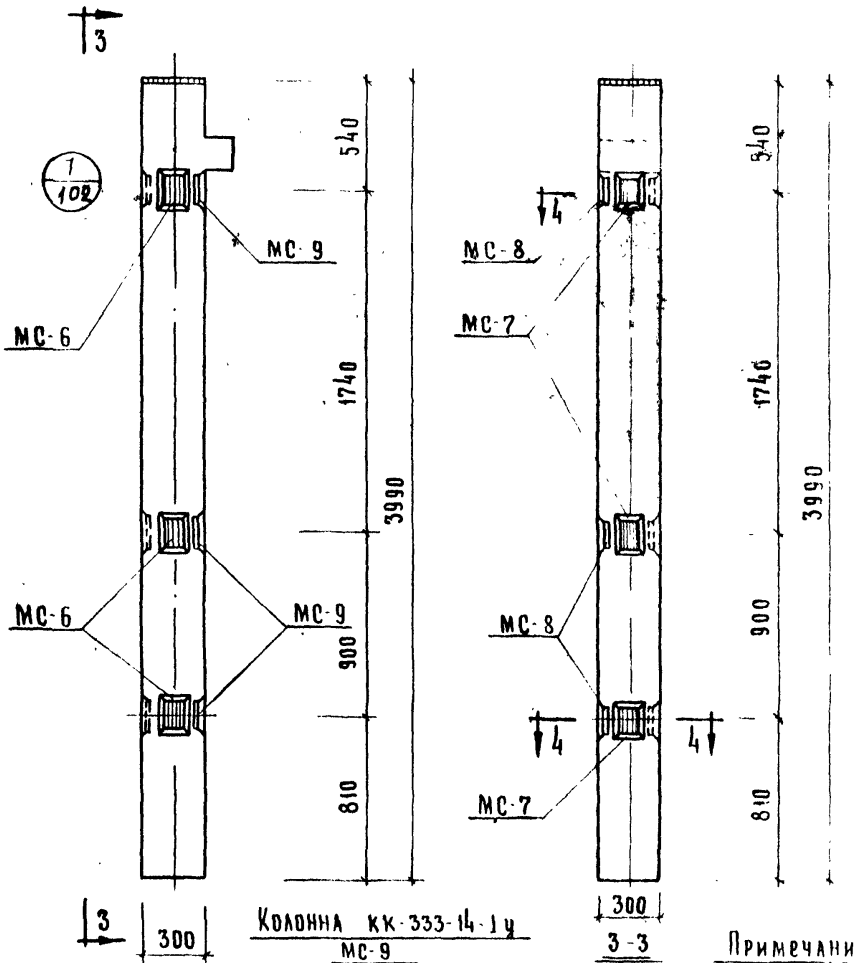

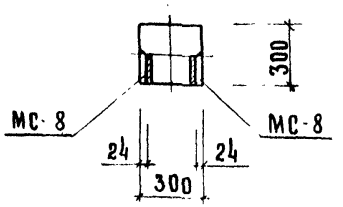

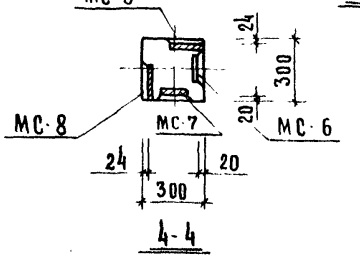

Примечание:

Опалубка и армирование аналогичны основным маркам колонн приведенным в альбоме ИИ-04-2 выпуск 7

Марка колонны	Марка доп. закл. детали	Кол. шт	Вес дополнительных закладных деталей, кг: одной дет	всех дет	итого на колонну	Общий расход стали на колонну	№ заготовит. черт. закл. дет.
КК-333-14-1у	МС-6	3	2,07	6,21	28,32	122,35	108
	МС-7	3	2,07	6,21			
	МС-8	3	2,65	7,95			
	МС-9	3	2,65	7,95			
КК-333-14-1	МС 8	6	2,65	15,90	15,90	109,93	103

ТК	Колонны для навески стеновых панелей	Серия ИИ 04-2	
1973	Колонны КК-333-14-1, КК-333-14-1у	Выпуск 12 часть I	Лист 44

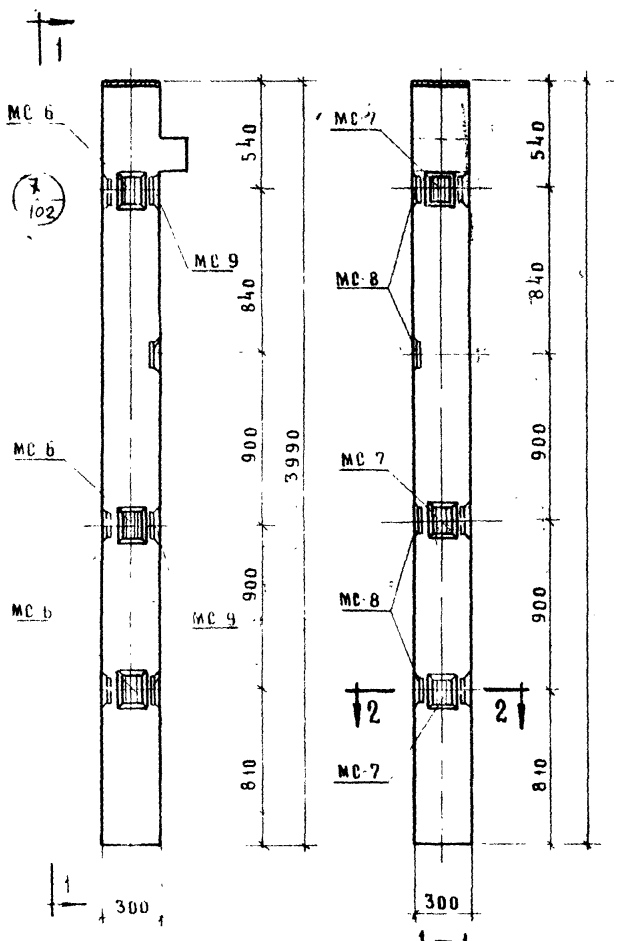

Колонна КК-333-14-2у

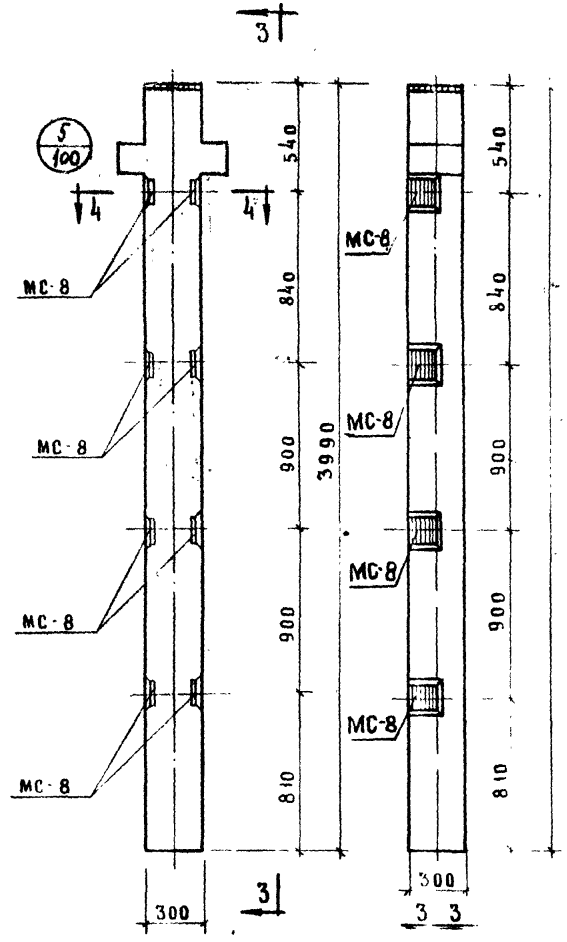

Колонна КР 333-14-2

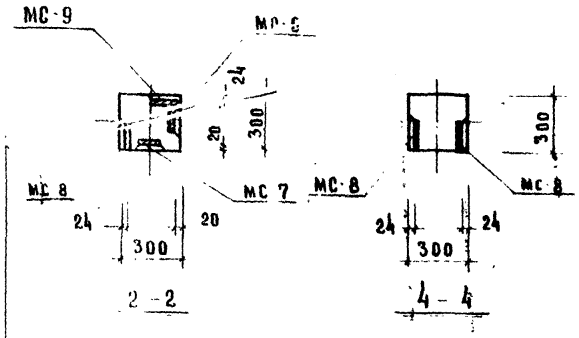

Марка колонны	Марка дополнит. закладн. детали	Кол. шт	Вес дополн. закл. деталей, кг: одной дет	всех дет	итого на колонну	Расход стали на колонну	№ заготов. чертежа закладн. детали
КК-333-14-2у	МС 6	3	2,07	6,21	33,62	127,65	103
	МС 7	3	2,07	6,21			
	МС 8	4	2,65	10,60			
	МС 9	4	2,65	10,60			
КР-333-14-2	МС 8	8	2,65	21,20	21,20	121,36	103

Примечание

Опалубка и армирование аналогичны основным маркам колонн, приведенным в альбоме ИИ-04-2 выпуск 7

ТК	Колонны для навески стеновых панелей	Серия ИИ-04-2	
1973	Колонны КК-333 14-2ч; КР 333 14-2	Выпуск 10	Лист

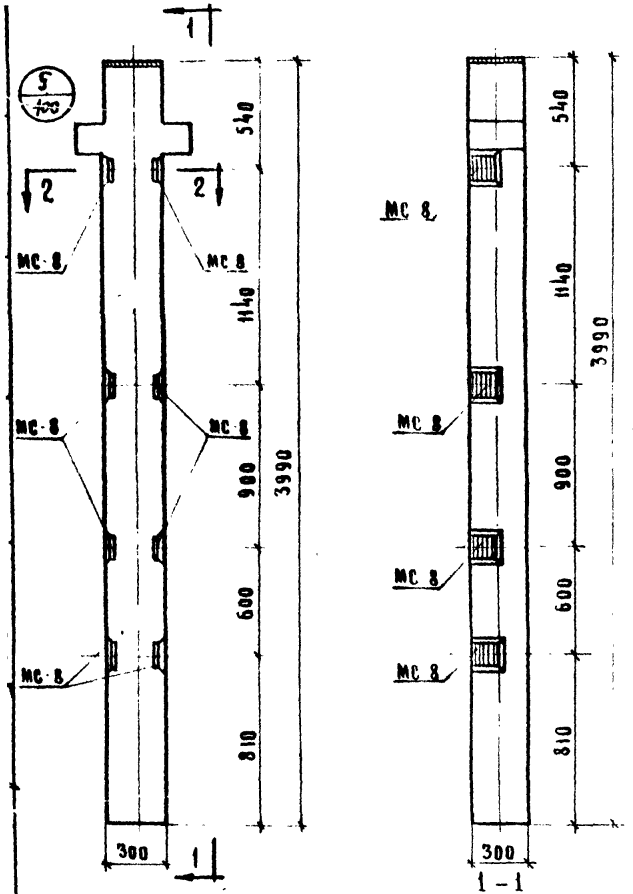

Колонны КР-333-14-4, КР-333-14-5

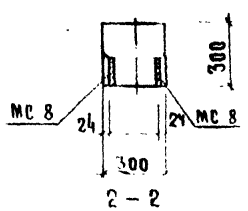

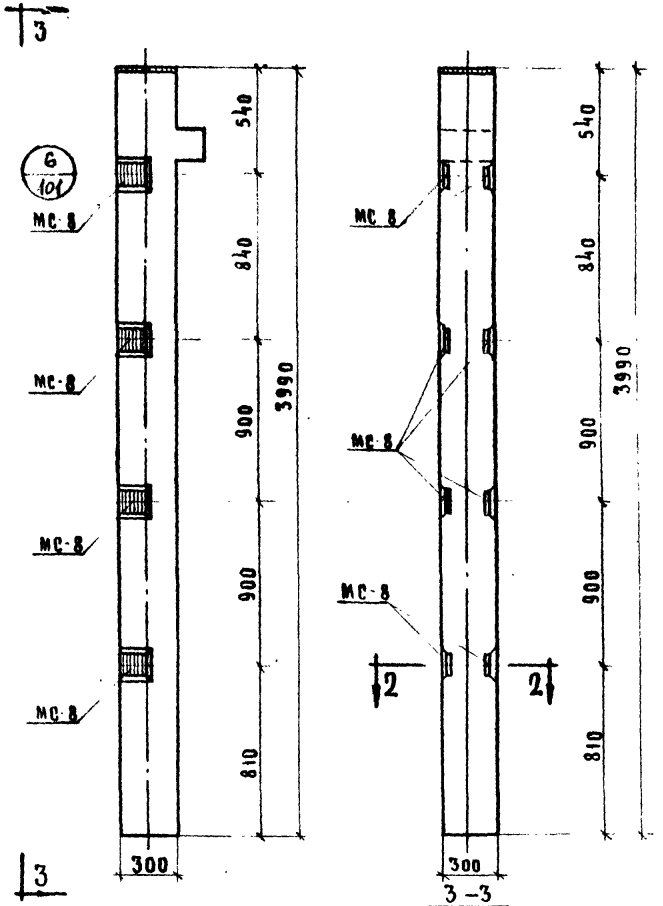

Колонна КК-333-14-2

Примечание

Опалубка и армирование аналогичны основным маркам колонн, приведенным в альбоме ИИ 04-2 выпуск 7

Марка колонны	Марка дополн. закладн. деталей	Кол. шт	Вес дополнительных закладных деталей, кг			Общий расход стали на колонну	№ заготовит. чертж. закладн. деталей
			одной дет.	всех дет.	итого на колонну		
КР-333-14-4 КР-333-14-5	мс 8	8	2,65	21,20	21,20	121,36	103
КК-333-14-2						115,23	

ТК	Колонны для навески стеновых панелей		Серия ИИ 04 2
1973	Колонны КК-333-14-2, КР-333-14-4, КР-333-14-5	Выпуск 12 часть I	Лист 46

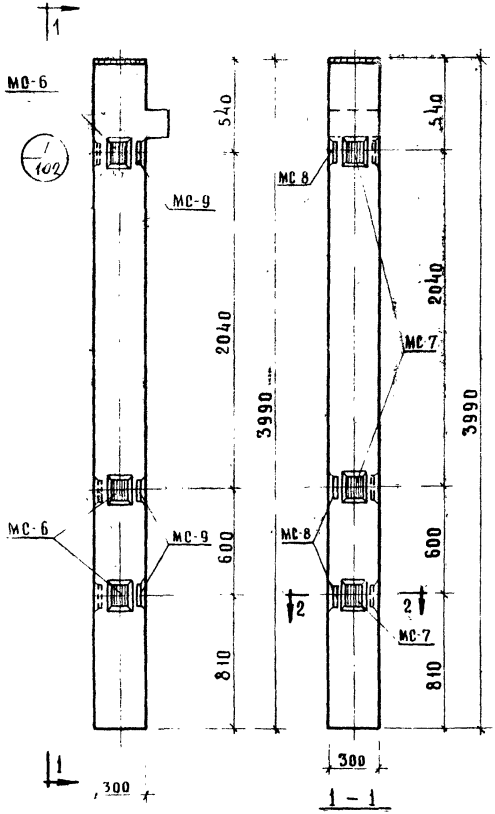

Колонна КК-333-14-3у

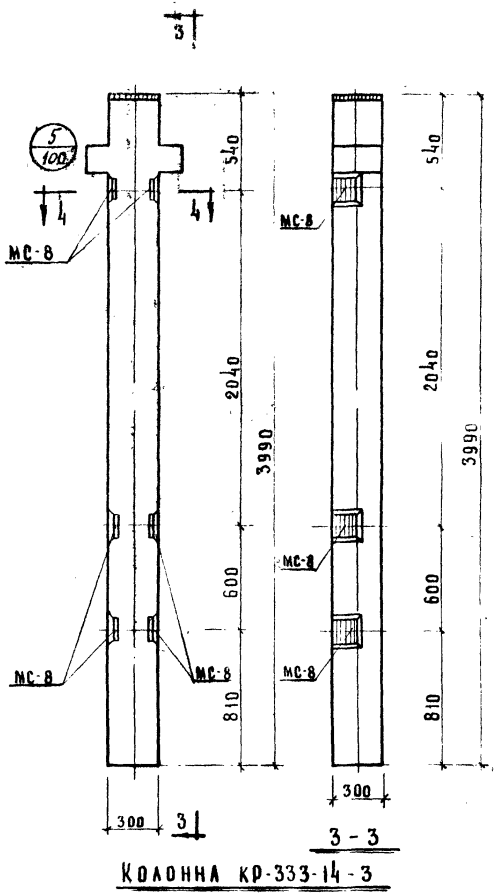

Колонна КР-333-14-3

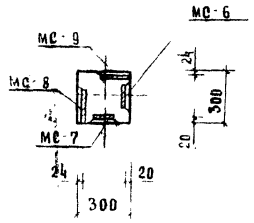

2-2

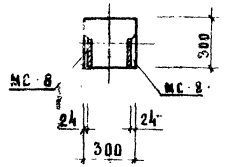

4-4

Марка колонны	Марка дополнит. закладн. детали	Кол. шт	Вес дополн. закладн. деталей, кг: Одной дет	Всех дет	Итого на колонну	Общий расход стали на колонну	Н. заготов. черт. закладн. дет.
КК-333-14-3у	МС 6	3	2,07	6,21	28,32	122,35	103
	МС 7	3	2,07	6,21			
	МС 8	3	2,65	7,95			
	МС 9	3	2,65	7,95			
КР-333-14-3	МС 8	6	2,65	15,90	15,90	116,06	103

Примечание

Опалубка и армирование аналогичны основным маркам колонн, приведенным в альбоме ИИ 04-2, выпуск 7.

ТК	Колонны для навески стеновых панелей	Серия ИИ-04-2	
1973	Колонны КК-333-14-3у, КР-333-14-3	Выпуск 12 часть I	Лист 47

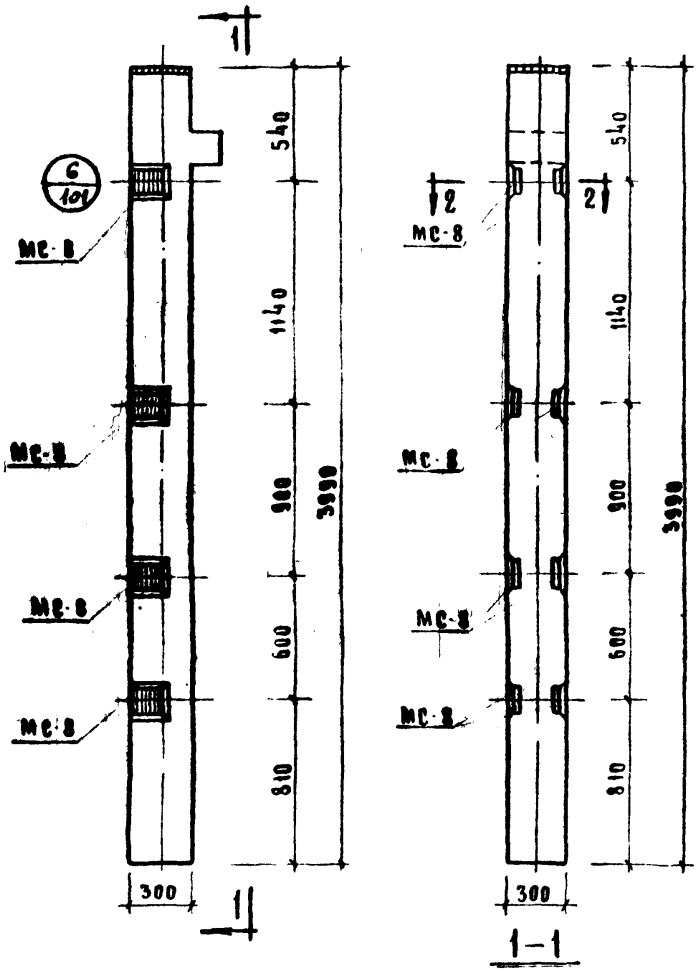

Колонны КК-333-14-4, КК-333-14-5

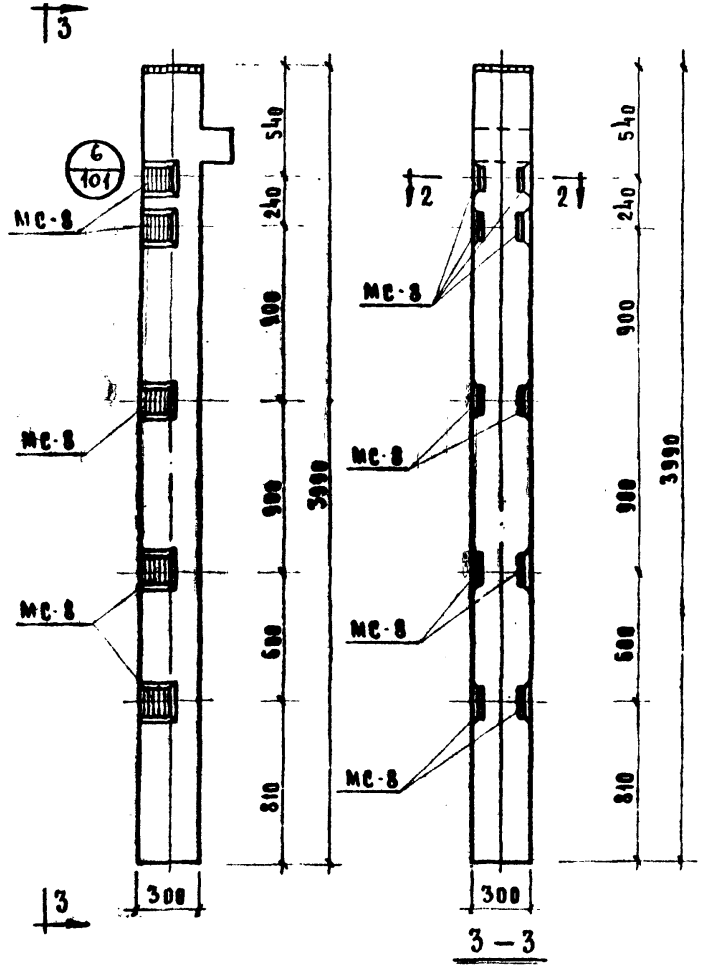

Колонна КК-333-14-6

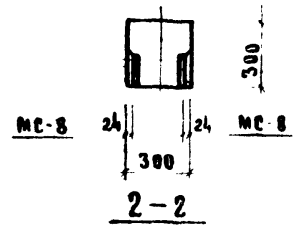

Примечание:

Опалубка и армирование аналогичны основным маркам колонн, приведенным в альбоме ИИ-04-2 выпуск 7

Марка колонны	Марка дополн. закладн. детали	Кол. шт.	Вес дополнительных закладных дет-лей, кг			Общий расход стали на колонну	N заготовит. черт. закладн. детали
			одной дет.	всех дет.	Итого на колонну		
КК 333-14-4 КК-333-14-5	МС-8	8	2.65	21.20	21.20	115,23	103
КК-333-14-6	МС-8	10	2,65	26.50	26,50	120,53	103

ТК	Колонны для навески стеновых панелей	Серия ИИ-04-2	
1973	Колонны КК-333-14-4, КК-333-14-5, КК-333-14-6	Выпуск 12 Часть I	Лист 48

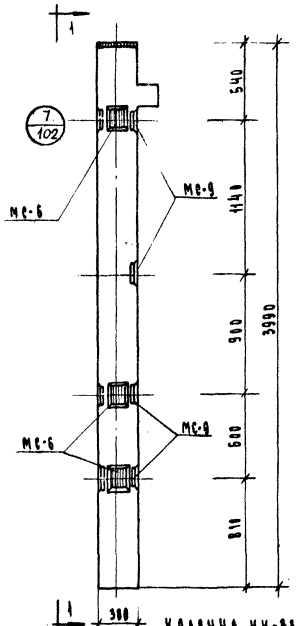

КОЛОННА КК-333-14-4У

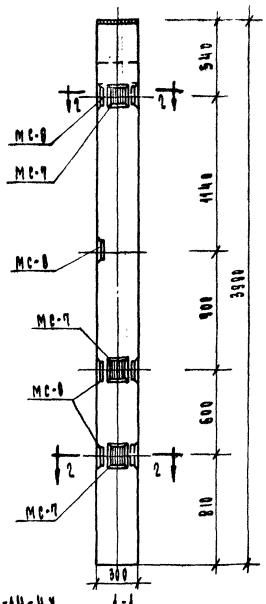

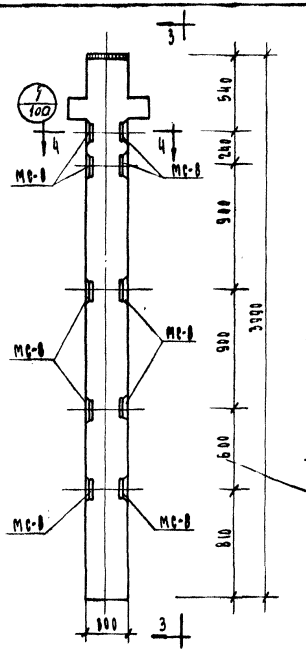

КОЛОННА КР-333-14-6

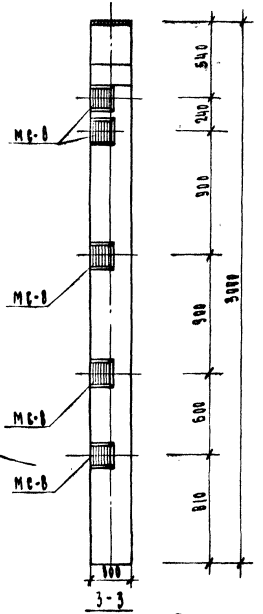

МАРКА КОЛОННЫ	МАРКА ДОПОЛН. ЗАКЛАДН. ДЕТАЛИ.	КОЛ. ШТ.	ВЕС ДОПОЛНИТЕЛЬНЫХ ЗАКЛАДНЫХ ДЕТ-ЛЕЙ, КГ. ОДНОЙ ДЕТ.	ВСЕХ ДЕТ.	ИТОГО КОЛОННУ	ОБЩИЙ РАСХОД СТАЛИ НА КОЛОННУ	ИЗГОТОВИТ. ЧЕРТ. ЗАКЛАД. ДЕТАЛИ.
КК-333-14-4У	МС-6	3	2.07	6.21	33,62	127.65	103
	МС-7	3	2.07	6.21			
	МС-8	4	2.65	10.60			
	МС-9	4	2.65	10.60			
КР-333-14-6	МС-8	10	2,65	26.50	26,50	126.66	103

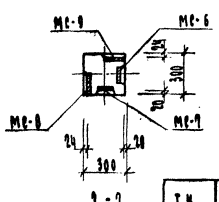

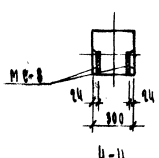

ПРИМЕЧАНИЕ:

О ПЛАТУБКА И АРМИРОВАНИЕ АНАЛОГИЧНЫ ВЕНОВНЫМ МАРКАМ КОЛОНН, ПРИВЕДЕННЫМ В АЛЬБОМЕ КК-04-2 ВЫПУСК 7.

ТК	КОЛОННЫ ДЛЯ НАВЕСКИ СТЕНОВЫХ ПАНЕЛЕЙ	СЕРИЯ КК-04-2
1973	КОЛОННЫ КК-333-14-4У, КР-333-14-6	ВЫПУСК 7

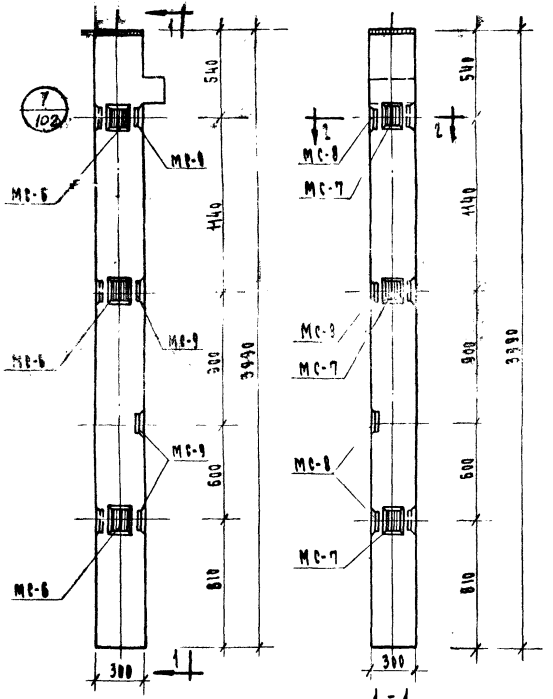

1 - 1

Колонна КК-333-14-5У

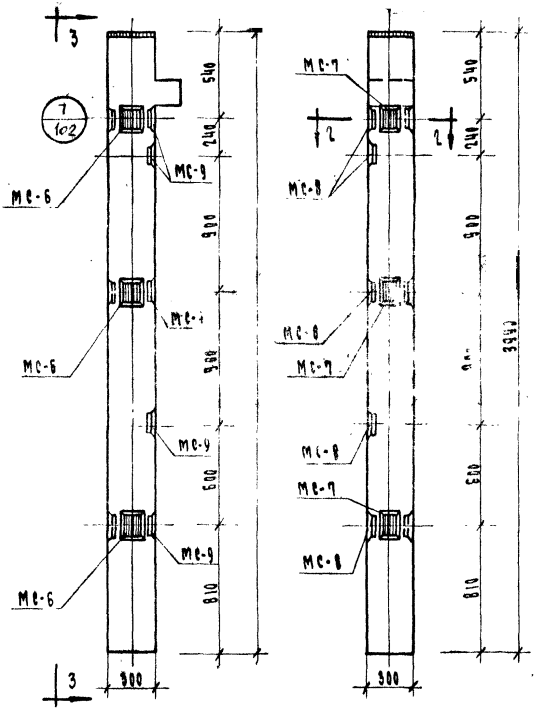

3 - 3

Колонна КК-333-14-6У

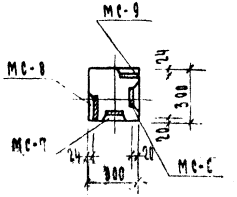

2 2

Примечание:

Опалубка и армирование аналогичны основным маркам колонн, приведенным в Альбоме ИИ-04-2 выпуск 7.

Марка колонны	Марка дополн. закладн. детали	Кол. шт.	Вес дополнительных закладных дет-лей, кг. одной дет.	Вес дополнительных закладных дет-лей, кг. всех дет.	Вес дополнительных закладных дет-лей, кг. итого на колонну	Общий расход стали на колонну	№ загот. чит. черт. закладн. деталн.
КК-333-14-5У	МС-6	3	2.07	6.21	33.62	127.65	103
	МС-7	3	2.07	6.21			
	МС-8	4	2.65	10.60			
	МС-9	4	2.65	10.60			
КК-333-14-6У	МС-6	3	2.07	6.21	38.91	132.95	103
	МС-7	3	2.07	6.21			
	МС-8	5	2.65	13.25			
	МС-9	5	2.65	13.25			

Колонна КК-333-14-6У

ТК	Колонны для навески стеновых панелей	Серия ИИ-04-2
1973	Колонны КК-333-14-5У, КК-333-14-6У	Выпуск 12 часть I, Лист 50

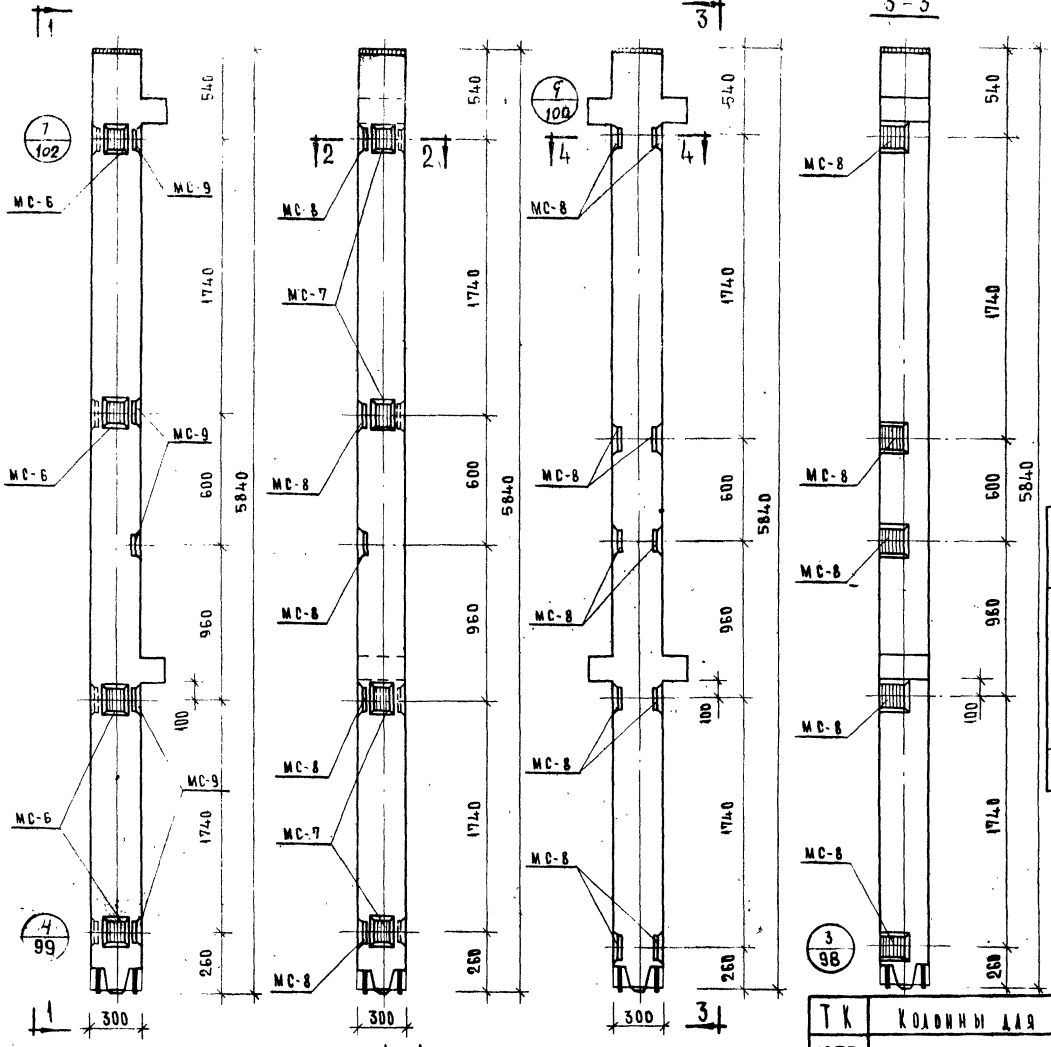

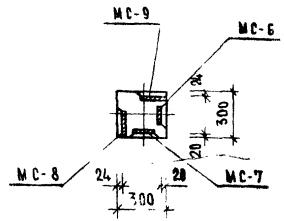

2 - 2

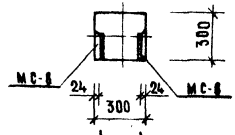

4 - 4

Марка колонны	Марка дополнит. закладн. деталей	Кол. шт	Вес дополн. закл. деталей, кг: одной дет.	всех дет.	итого на колонну	Общий расход стали на колонну	К выпуску чертеж. закл. дет-ей
КВК-366-14-19	МС-6	4	2.07	8.28	43.06	167.34	103
	МС-7	4	2.07	8.28			
	МС-8	5	2.65	13.25			
	МС-9	5	2.65	13.25			
КВР-366-14-1	МС-8	10	2.65	26.50	26.50	153.08	103

Примечание:

Опалубка и армирование аналогичны основным маркам колонн, приведенным в альбоме НИ-04-2 выпуск 7.

ТК	Колонны для навески стеновых панелей	Серия НИ-04-2
1973	Колонны КВК-366-14-19; КВР-366-14-1	Выпуск 12 — 1 / Лист

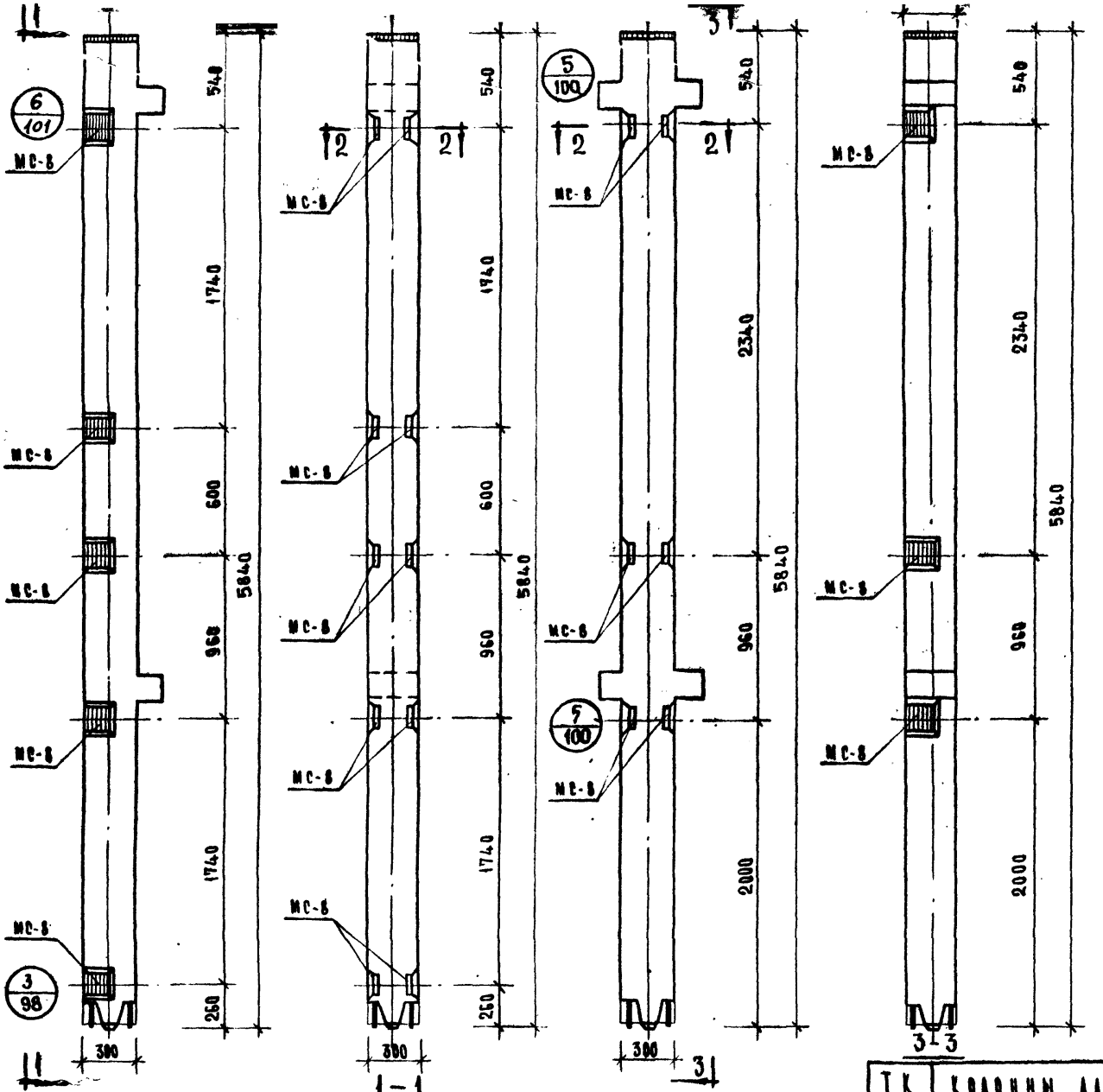

МАРКА КОЛОННЫ	МАРКА ДОПОЛН. ЗАКЛАДН. ДЕТАЛЕЙ	КОЛ. ШТ.	ВЕС ДОПОЛН. ЗАКЛ. ДЕТАЛЕЙ, КГ			ОБЩИЙ РАСХОД СТАЛИ НА КОЛОННУ	№ ЗАГОТ. ЧЕРТЕЖ. ЗАКЛАДН. ДЕТАЛЕЙ
			ОДНОЙ ДЕТ	ВСЕХ ДЕТ.	ИТОГО НА КОЛОННУ		
КВК-366-14-1	МС-8	10	2.65	26.50	26.50	150.76	103
КВР-366-14-3	МС-8	6	2.65	15.90	15.90	142.28	103

Примечание:

Выпуска и армирование аналогичны основным маркам колонн, приведенным в альбоме ИИ-04-2 выпуск 7.

ТК	КОЛОННЫ ДЛЯ НАВЕСКИ СТЕНОВЫХ ПАНЕЛЕЙ	СЕРИЯ ИИ-04-2	
1973	КОЛОННЫ КВК-366-14-1, КВР-366-14-3	Выпуск 12 часть I	Лист 52

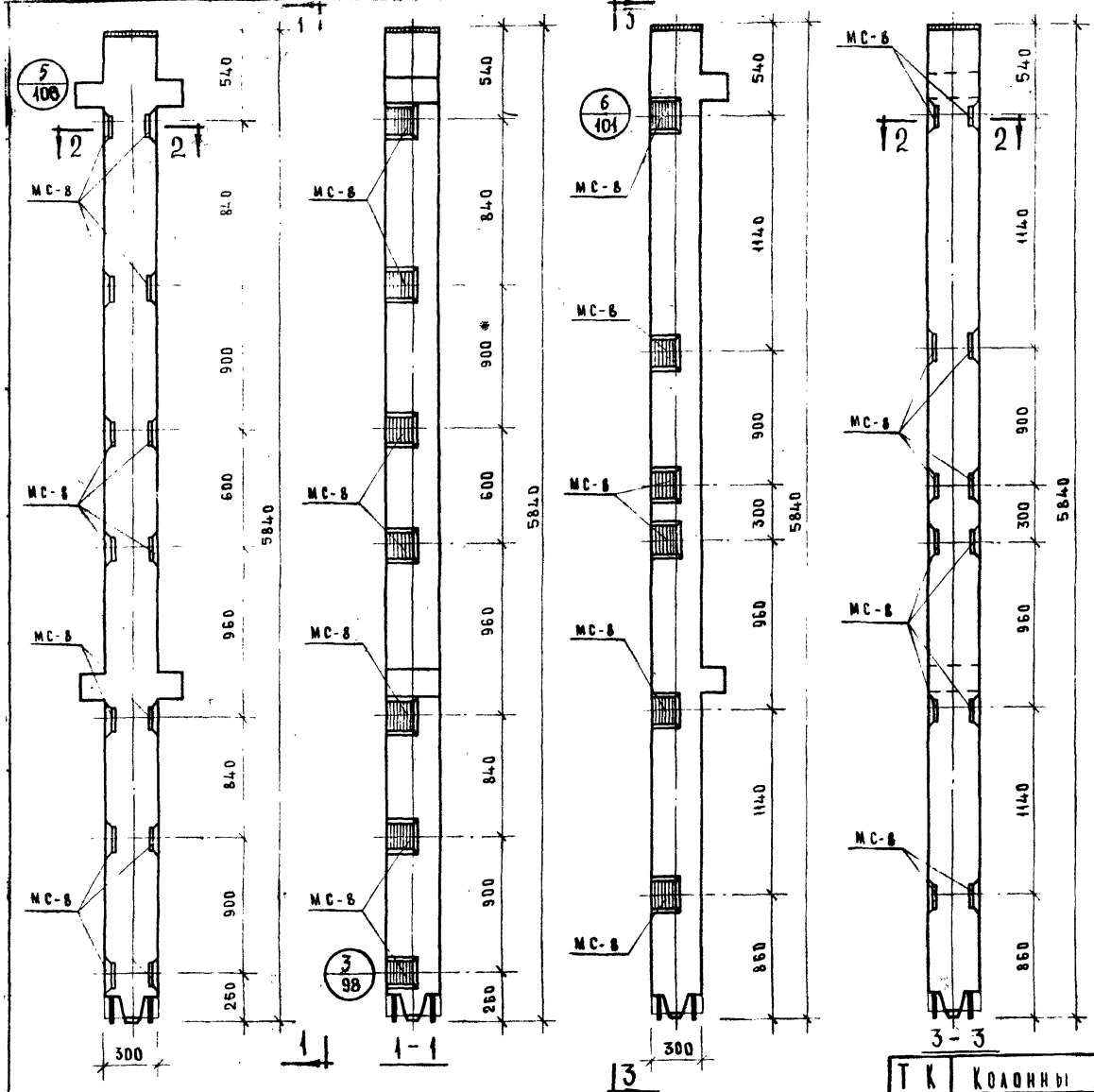

КВР-366-14-2

КВК-366-14-4

МАРКА КОЛОННЫ	МАРКА ДОПОЛН. ЗАКЛАДН. ДЕТАЛ.	КОЛ. ШТ.	ВЕС ДОПОЛН. ЗАКЛ. ДЕТАЛЕЙ, КГ			ОБЪЕМ РАСХОДА СТАЛИ НА КОЛОННУ	№ ЗАГОТОВ. ЧЕРТЕЖА ЗАКЛАДН. ДЕТАЛИ
			ОДНОЙ ДЕТ	ВСЕХ ДЕТ	ИТОГО НА КОЛОННУ		
КВР-366-14-2	МС-8	14	2.65	37.10	37.10	163.68	103
КВК-366-14-4	МС-8	12	2.65	31.80	31.80	156.08	103

Примечание

Опалубка и армирование аналогичны основной марках колонн, приведенным в альбоме ИИ-04-2 выпуск 7.

ТК	Колонны для навески стеновых панелей	Серия ИИ-04-2	
1973	Колонны: КВР-366-14-2, КВК-366-14-4	Выпуск 12 часть I	Лист 53

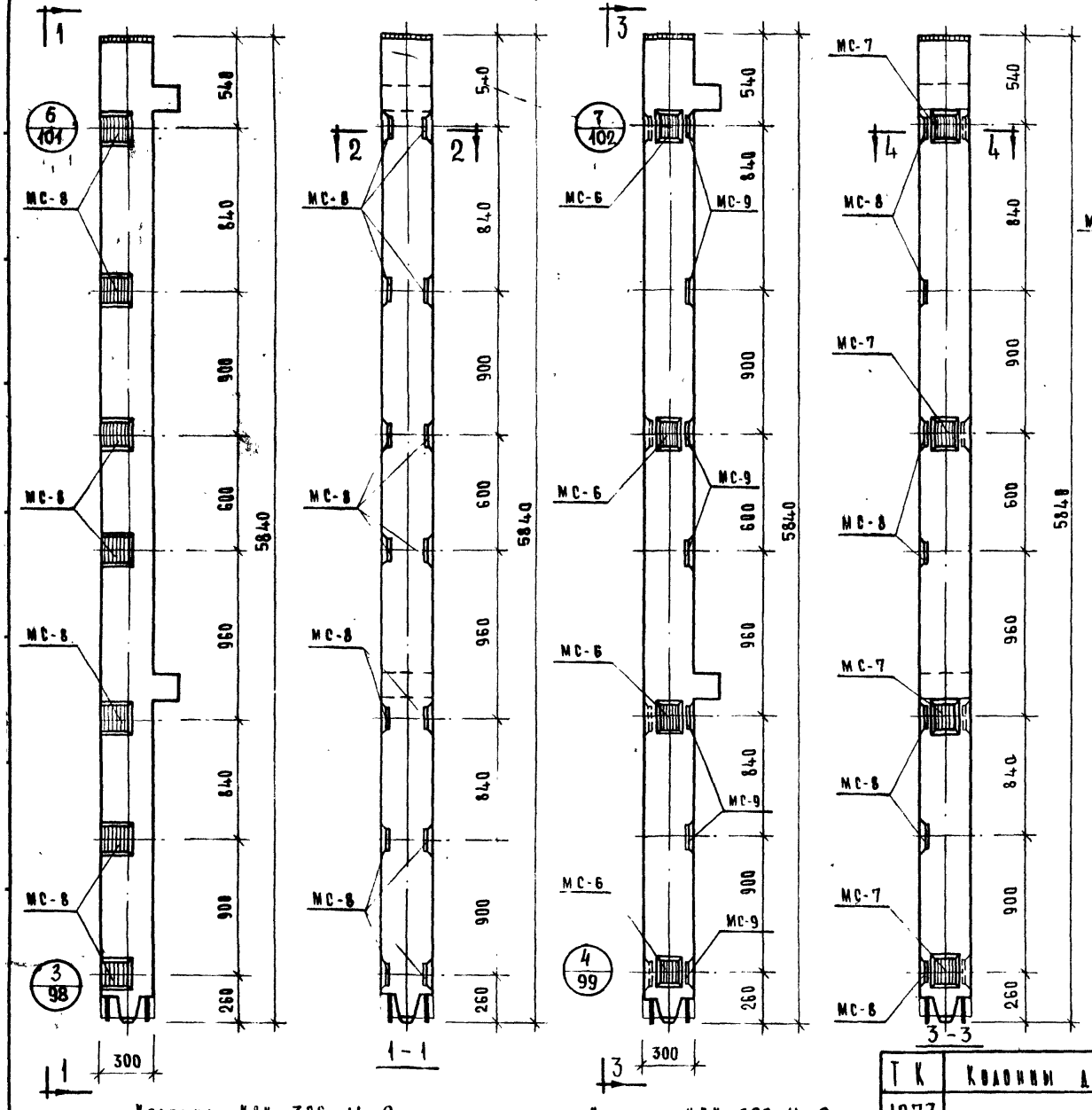

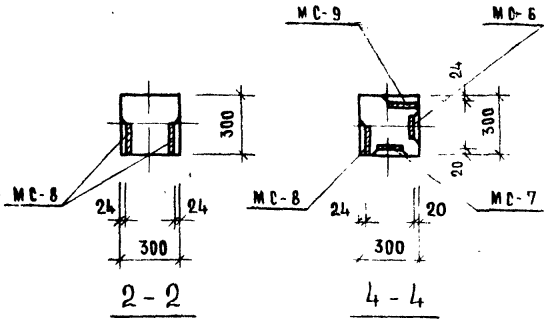

Марка колонны	Марка доп. закл. детали	Кол. шт.	Вес доп. закл. деталей, кг: одной дет.	всех дет.	итого на колонну	Объем расход. стали на колонну	№ заг. чертежа закл. детали
КВК-366-14-2	МС-8	14	2.65	37.10	37.10	161.38	103
КВК-366-14-2у	МС-6	4	2.07	8.28	53.66	177.94	103
	МС-7	4	2.07	8.28			
	МС-8	7	2.65	18.55			
	МС-9	7	2.65	18.55			

Примечание

Опалубка и армирование аналогичны основным маркам колонн, приведенным в альбоме ИИ-04-2 выпуск 7

Колонна КВК-366-14-2

Колонна КВК-366-14-2у

ТК 1973	Колонны для навески стеновых панелей	Серия ИИ-04-2
	Колонны: КВК-366-14-2; КВК-366-14-2у	Выпуск 12 частьI; Лист 54

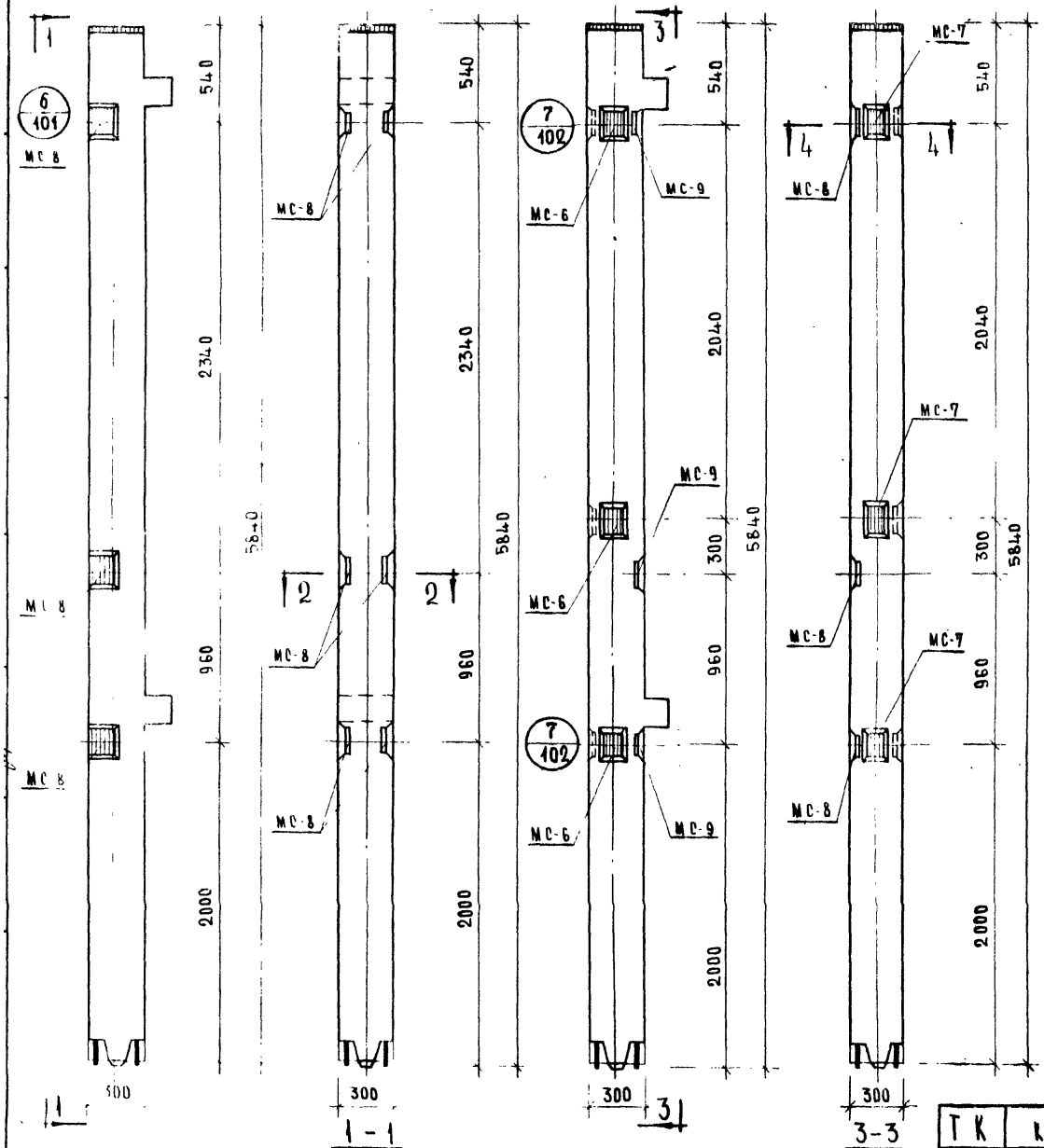

КОЛОННА КВК 366-14-3

КОЛОННА КВК 366-14-3У

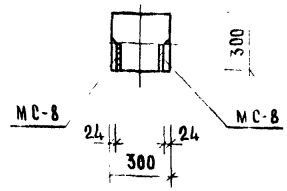

2-2

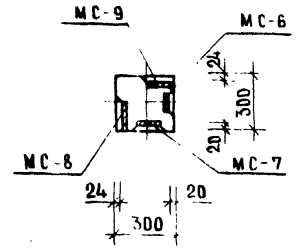

4-4

МАРКА КОЛОННЫ		КОЛ ШТ	ВЕС ДОПОЛН ЗАКЛАДН ДЕТАЛЕЙ, КГ			ОБЩИЙ РАСХОД СТАЛИ НА КОЛОННУ	
			ОДНОЙ ДЕТ	ВСЕХ ДЕТ	ИТОГО НА КОЛОННУ		
КВК 366-14 3У	МС 6	3	2 07	6 21	28 32	152 60	103
	МС 7	3	2 07	6 21			
	МС-8	3	2 65	7 95			
	МС 9	3	2 65	7.95			
КВК 366-14-3	МС 8	6	2 65	15 90	15 90	140 18	103

ПРИМЕЧАНИЕ

Опалубка и армирование аналогичны основным маркам колонн, приведенным в альбоме ИИ 04-2 выпуск 7

ТК	КОЛОННЫ ДЛЯ НАВЕСКИ СТЕНОВЫХ ПАНЕЛЕЙ	СЕРИЯ ИИ-04-2
1973	КОЛОННЫ КВК-366-14-3У КВК-366-14-3	ВЫПУСК 12 / ЛИСТ —

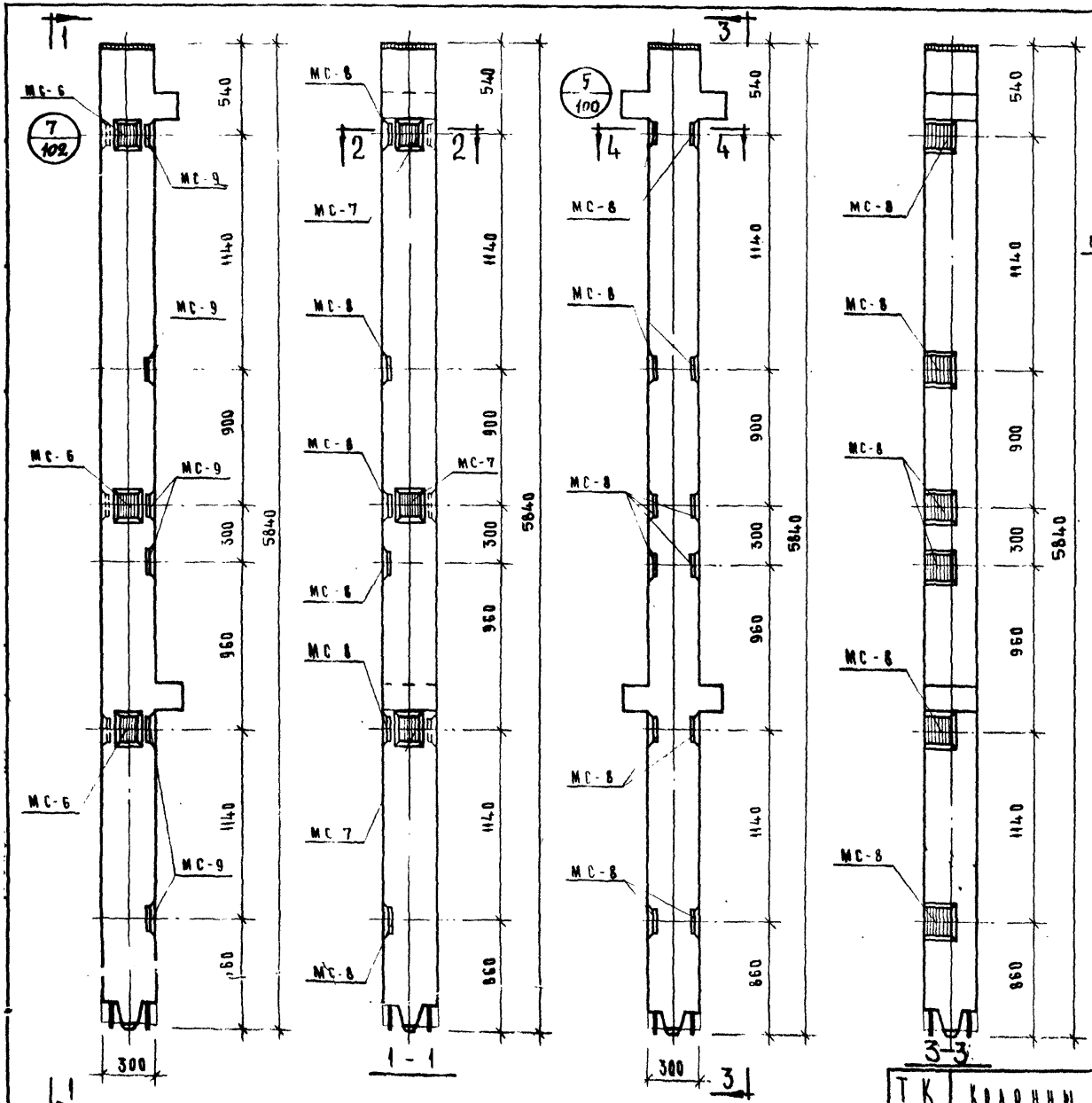

МАРКА КОЛОННЫ	МАРКА ДОПОЛНИТ ЗАКЛАДН ДЕТАЛЕЙ	КОЛ ШТ.	ВЕС ДОПОЛН ЗАКЛ ДЕТАЛЕЙ, КГ			ОБЩИЙ РАСХОД СТАЛИ НА КОЛОННУ	№ ЗАГОТОВ ЗАКЛАДН ДЕТАЛЕЙ
			ОДНОЙ ДЕТ	ВСЕХ ДЕТ	ИТОГО НА КОЛОННУ		
КВК-366-14-4у	МС-6	3	2.07	6.21	44.22	168.50	103
	МС-7	3	2.07	6.21			
	МС-8	6	2.65	15.90			
	МС-9	6	2.65	15.90			
КВР-366-14-4	МС-8	12	2.65	31.80	31.80	158.38	103

КВК-366-14-4у

КВР-366-14-4

Примечание

Планировка и армирование аналогичны основным маркам колонн, приведенным в альбоме ИИ-04-2 выпуск 7

ТК	КОЛОННЫ ДЛЯ НАВЕСКИ СТЕНОВЫХ ПАНЕЛЕЙ	СЕРИЯ ИИ-04-2	
1973	КОЛОННЫ: КВК-366-14-4у, КВР-366-14-4	ВЫПУСК 12 ЧАСТЬ I	ЛИСТ 56

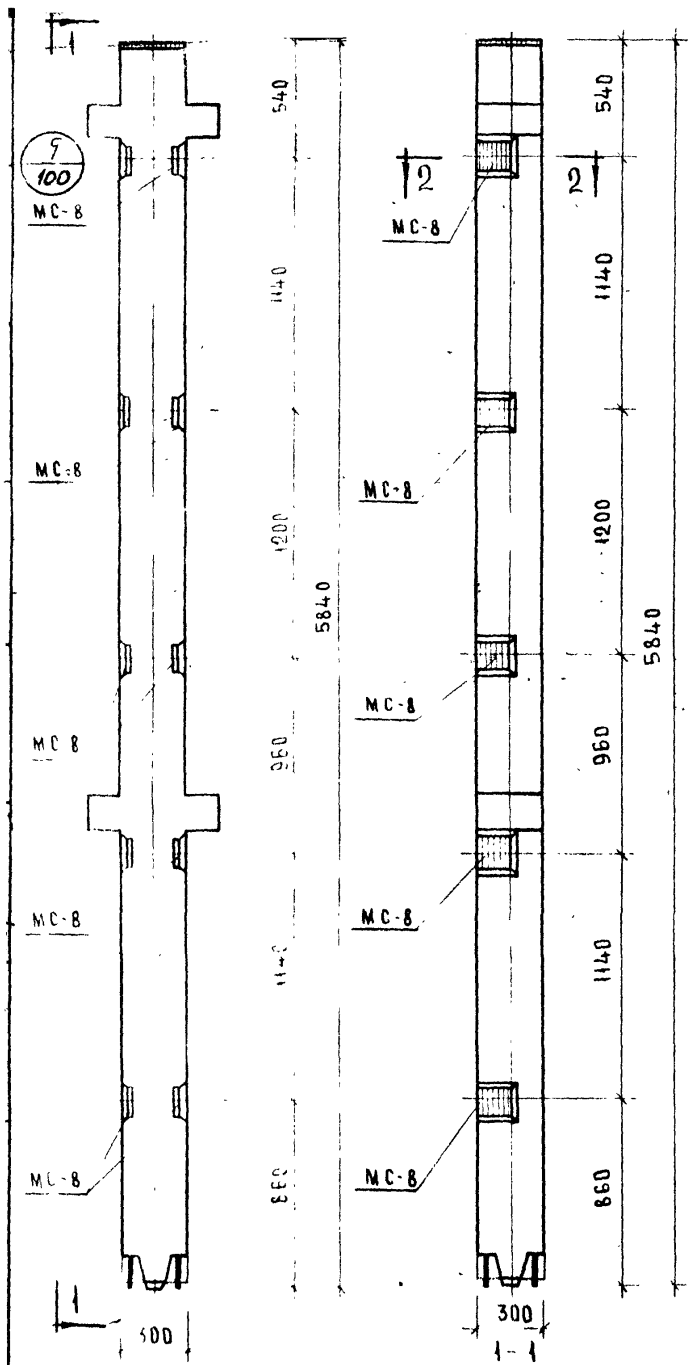

Колонна КВР-366-14-5

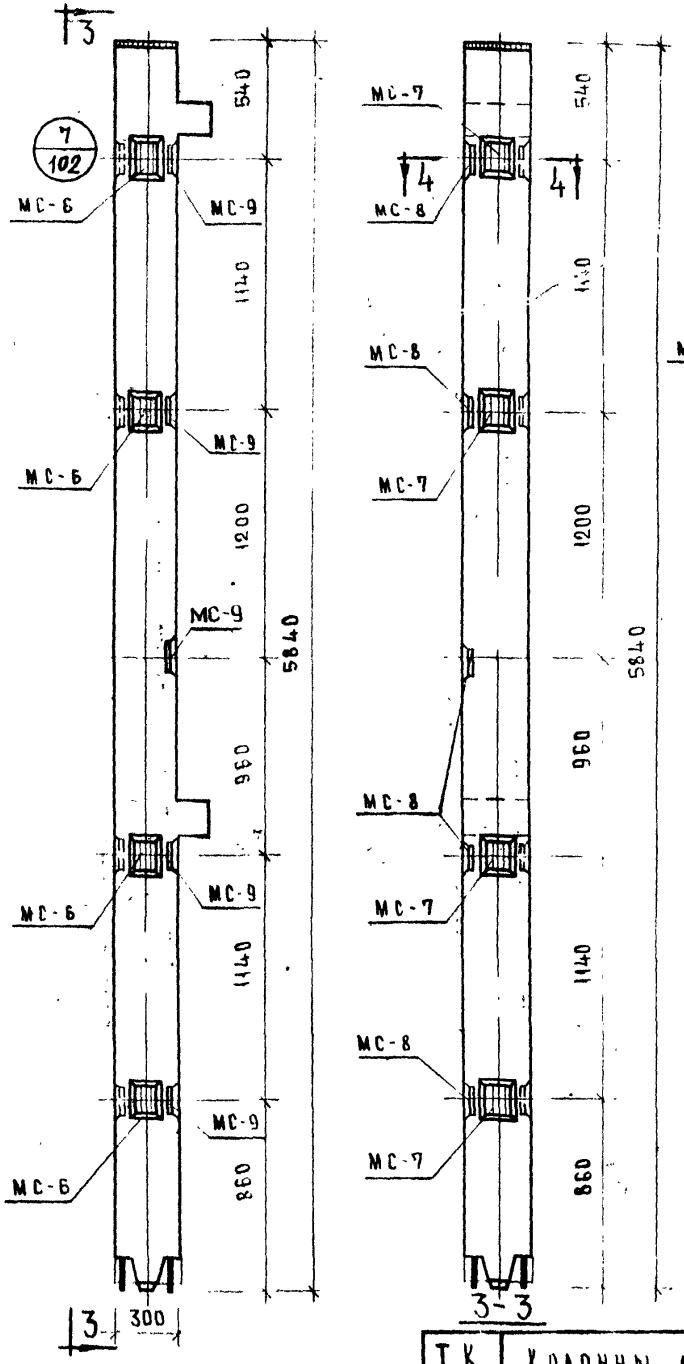

Колонна КВК-366-14-5у

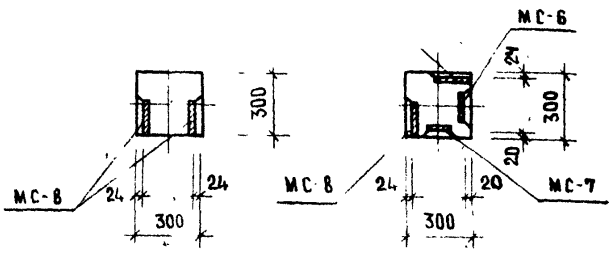

Марка колонны	Марка дополн. закладн. деталей	Кол. шт	Вес дополнительн. закладн. дет. кг: одной дет.	всех дет.	итого на колонну	Общий расход стали на колонну	№ заготовительного чертежа закладн. деталей
КВР-366-14-5	МС-8	10	2.65	26.50	26.50	153.08	103
КВК-366-14-5у	МС-6	4	2.07	8.28	43.08	167.34	103
	МС-7	4	2.07	8.28			
	МС-8	5	2.65	13.25			
	МС-9	5	2.65	13.25			

Примечание

Опалубка и армирование аналогичны основным маркам колонн, приведенным в альбоме ИИ-04-2 выпуск 7.

ТК	Колонны для навески стеновых панелей	Серия ИИ-04-2	
1973	Колонны КВР-366-14-5 и КВК-366-14-5у	Выпуск 12 части	Лист 57

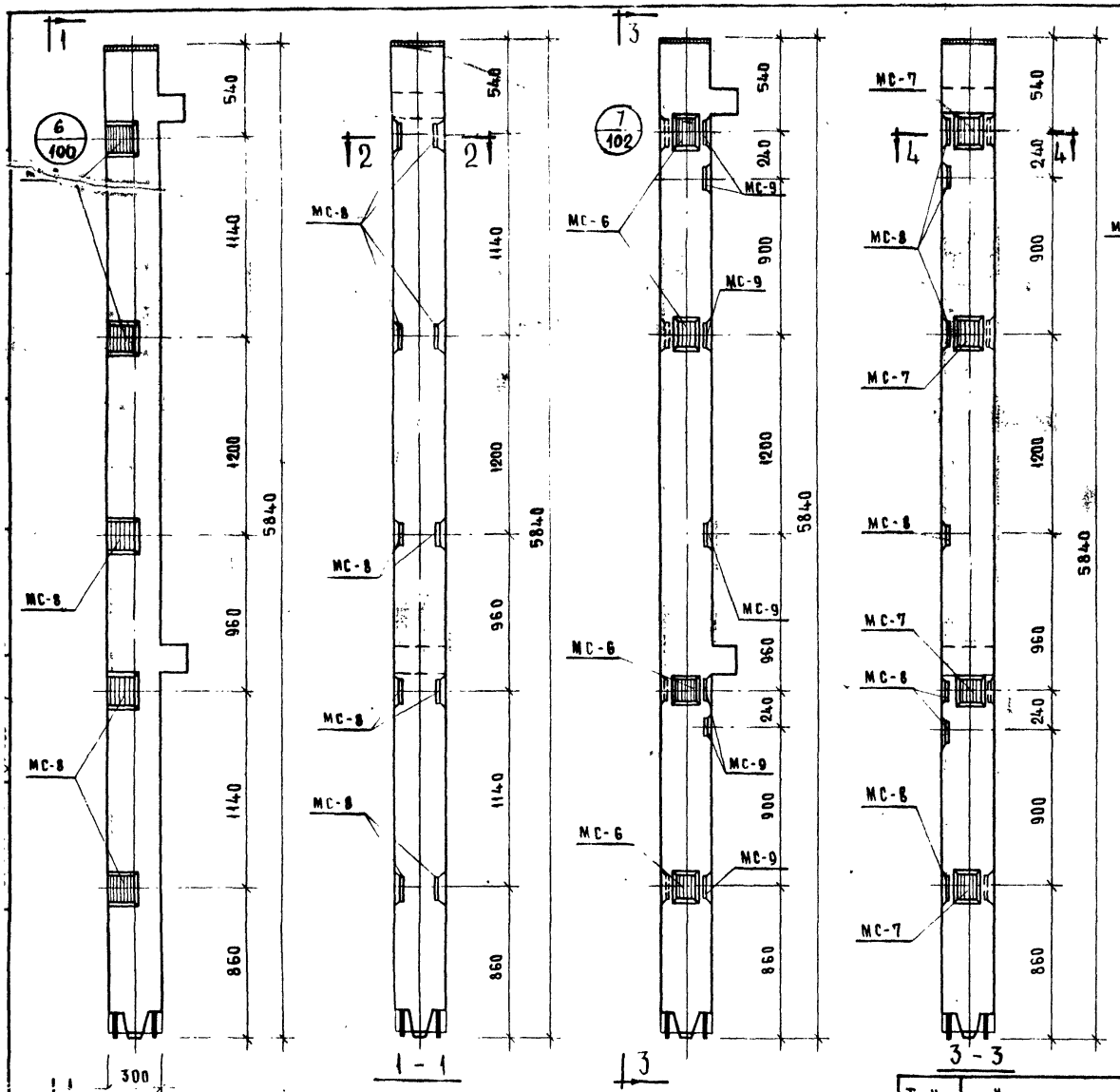

Колонна КВК-366-14-5

Колонна КВК-366-14-6у

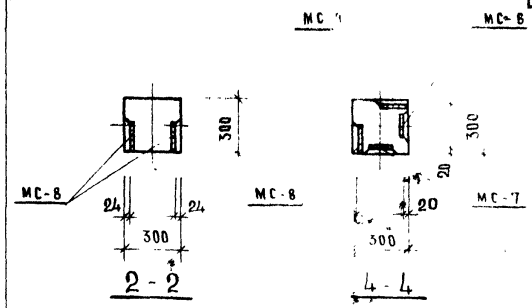

Марка колонны	Марка дополн. заклад. детали	Кол. шт	Вес дополн. закл. деталей, кг: одной дет.	всех дет.	итого на колонну	Общ. расход стали на колонну	Изготовл. заклад. детали
КВК-366-14-6у	МС-6	4	2.07	8.28	43.06	167.34	103
	МС-7	4	2.07	8.28			
	МС-8	5	2.65	13.25			
	МС-9	5	2.65	13.25			
КВК-366-14-5	МС-8	10	2.65	26.50	26.50	150.78	103

Примечание

Опалубка и армирование аналогичны основным маркам колонн, приведенным в альбоме ИИ-04-2 выпуск 7.

ТК	Колонны для навески стеновых панелей	Серия ИИ-04-2	
1973	Колонны КВК-366-14-5; КВК-366-14-6у.	Выпуск 12 часть I	Лист 58

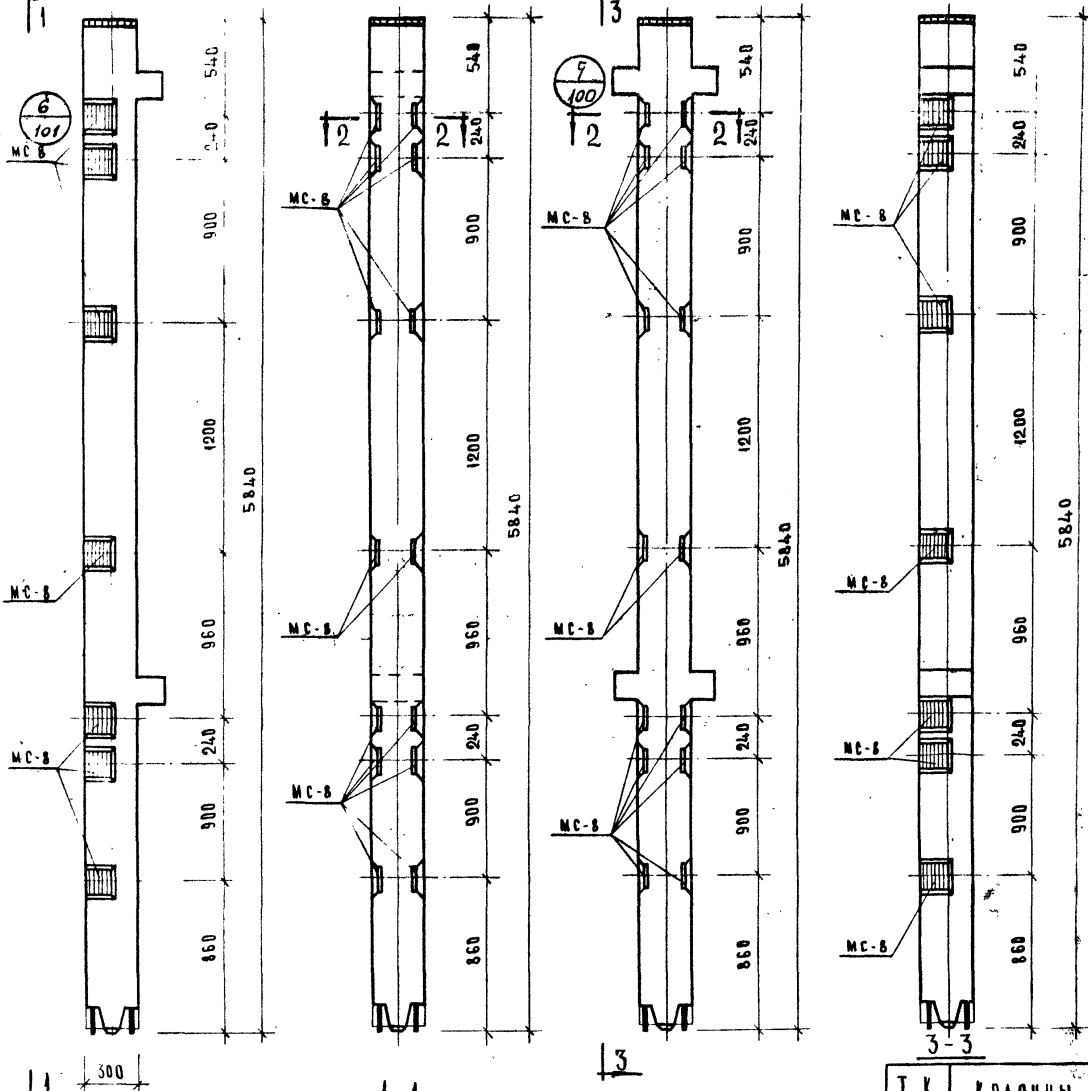

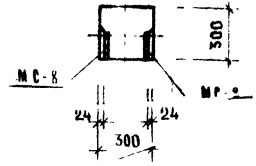

2-2

МАРКА КОЛОННЫ	МАРКА ДОПОЛН. ЗАКЛАД. ДЕТ.	КОЛ. ШТ	ВЕС ДОПОЛН. ЗАКЛ. ДЕТАЛЕЙ, КГ			ОБЩИЙ РАСХОД СТАЛИ НА КОЛОННУ	Я ЗАГОТ ЧЕРТЕЖА ЗАКЛАД. ДЕТ.
			ОДНОЙ ДЕТ.	ВСЕХ ДЕТ.	ИТОГО НА КОЛОННУ		
КВК-366-14-6	МС-8	14	2.65	37.10	37.10	161.38	103
КВР-366-14-6	МС-8	14	2.65	37.10	37.10	183.68	103

ПРИМЕЧАНИЕ:

ОПАЛУБКА И АРМИРОВАНИЕ АНАЛОГИЧНЫМ ОСНОВНЫМ МАРКАМ КОЛОНН, ПРИВЕДЕННЫМ В АЛЬБОМЕ ИИ-04-2. ВЫПУСК 7

ТК	КОЛОННЫ ДЛЯ НАВЕСКИ СТЕНОВЫХ ПАНЕЛЕЙ	СЕРИЯ ИИ-04-2	
1973	КОЛОННЫ: КВК-366-14-6, КВР-366-14-6	ВЫПУСК 12 ЧАСТЬ I	ЛИСТ 59

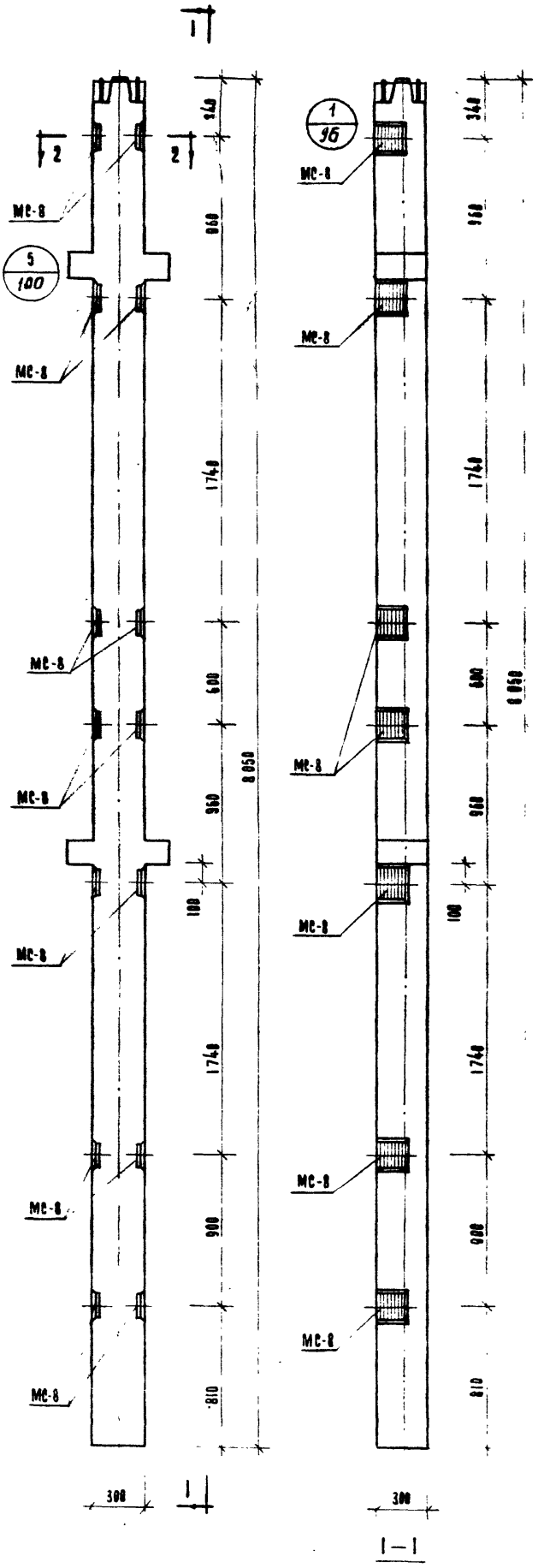

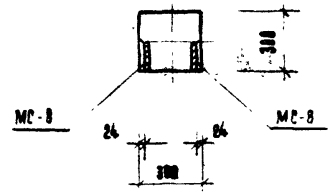

2—2

Марка колонны	Марка дополнит. закладн. детали	Кол. шт.	Вес допол. заклад. деталей, кг			Общий расход стали на колонну	Изготов. чертежа закладн. детали
			Одной дет.	Всех дет.	Итого на колонну		
КНР-366-17-1	МС-8	14	2.65	37.10	37.10	187.18	163

Примечание

1. Опалубка и армирование аналогичны основной марке колонны, приведенной в альбоме ИИ-04-2 выпуск 7

ТК	Колонны для навески стеновых панелей	Серия ИИ-04-2
1973	Колонна КНР-366-17-1	Выпуск 12 Часть I Лист 60

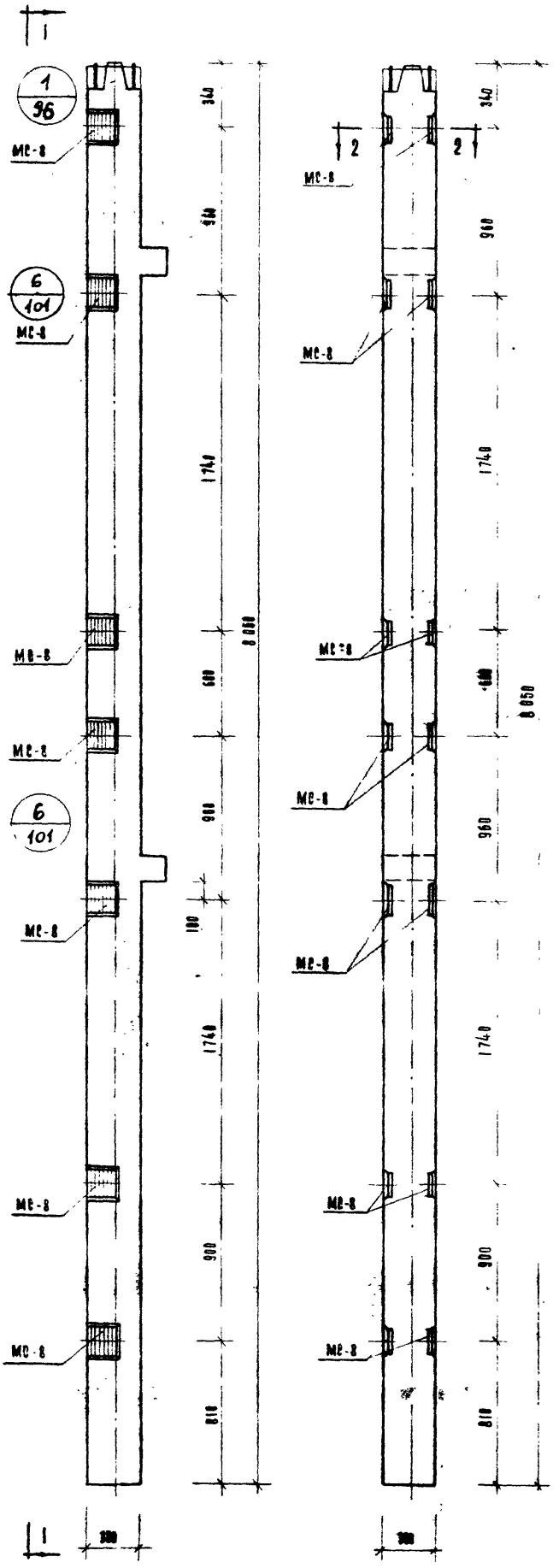

1 – 1

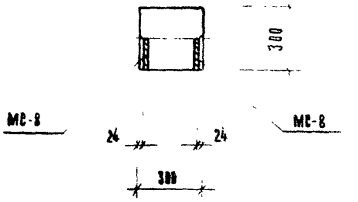

2 – 2

Марка колонны	Марка дополнит. закладн. детали	Кол. шт.	Вес дополн. закл. деталей, кг.			Общий расход стали на колонну	N заготов. чертежа закладн.
			Одной дет.	Всех дет.	Итого на колонну		
КНК-366-14-1	МС-8	14	2.65	37.10	37.10	174.82	103

Примечание

1. Опалубка и армирование аналогичны основной марке колонны, приведенной в альбоме ИИ-84-2 выпуск 7

ТК	Колонны для навески стеновых панелей	Серия ИИ-84-2
1973	Колонна КНК-366-14-1	Выпуск 12 Часть I
		Лист 61

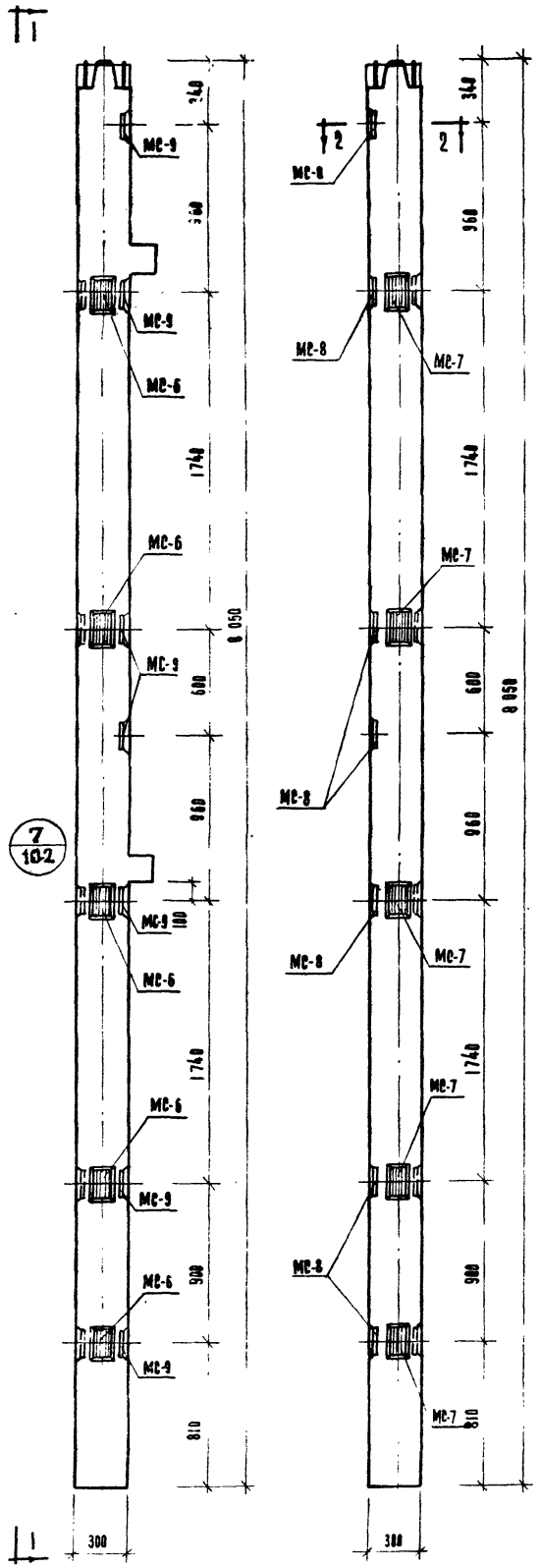

Марка колонны	Марка дополнит. закладн. деталей	Кол. шт.	Вес дет. закладных деталей, кг. одной дет.	всех дет.	итого на колонну	Общий расход стали на колонну	№ чертежа закладных дет.
КНК-366-14-13	МС-6	5	2,07	10,35	57,80	195,52	103
	МС-7	5	2,07	10,35			
	МС-8	7	2,65	18,55			
	МС-9	7	2,65	18,55			

Примечание

1. Опалубка и армирование аналогичны основной марке колонны, приведенной в альбоме ИИ-04-2 выпуск 7.

ТК	Колонны для навески стеновых панелей	Серия ИИ-04-82
1973	Колонна КНК-366-14-13	Выпуск 1 Лист 62

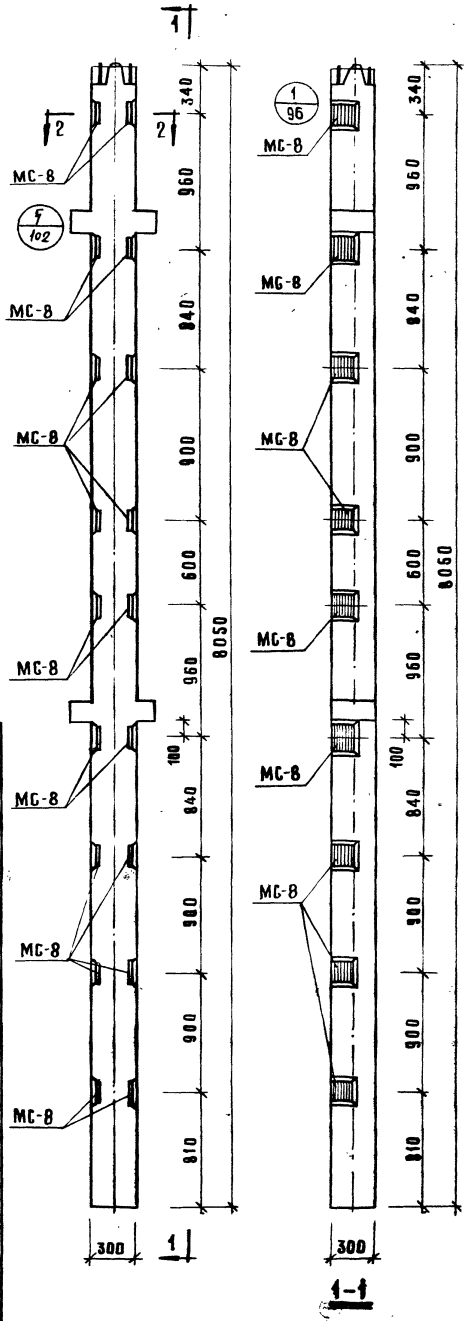
1
2
2
МС-8
МС-8
МС-8

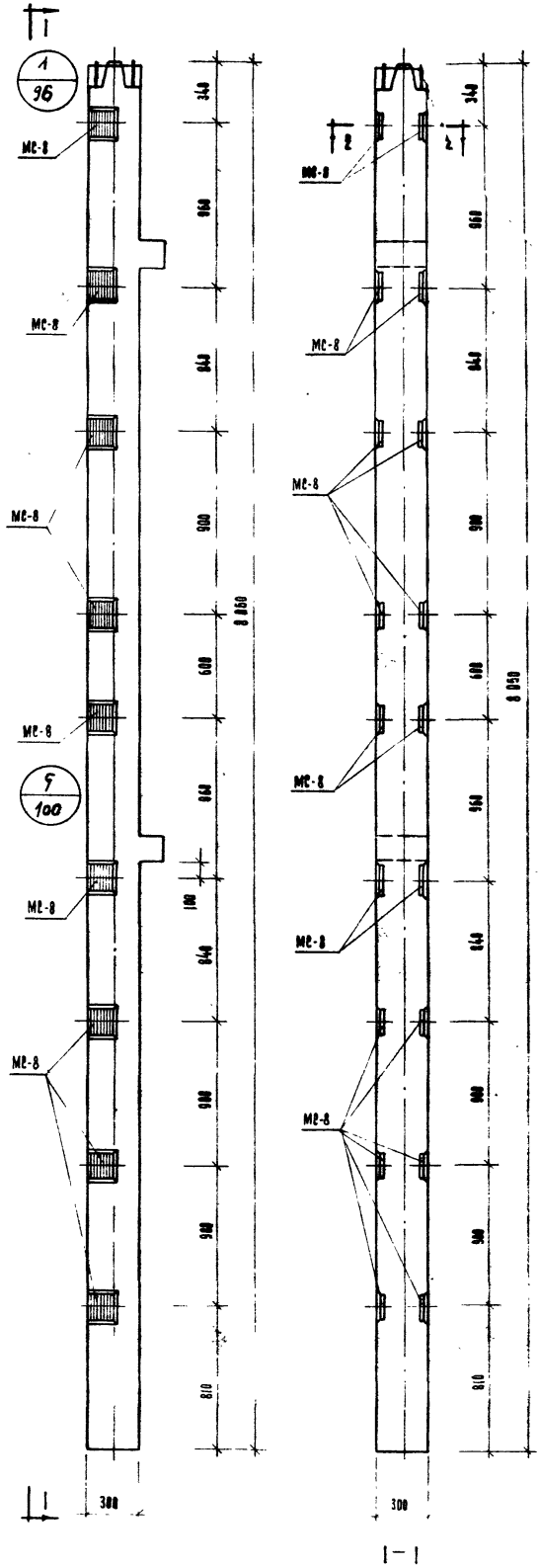

1-1

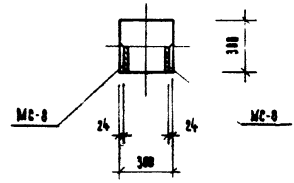

2 – 2

Марка колонны	Марка дополнит. закладн. детали	Кол. шт	Вес допол. заклад. деталей, кг			Общий расход стали на колонну	Н. заготов. чертежа закладн. детали
			Одной дет.	Всех дет.	Итого на колонну		
КНК-366-17-2	МС-8	18	2,65	47,70	47,78	105,42	103

ПРИМЕЧАНИЕ

1. Опалубка и армирование аналогичны основной марке колонны, приведенной в альбоме ИИ-04-2 выпуск 7.

ТК	Колонны для навески стеновых панелей	Серия ИИ-04-2
1973	Колонна КНК-366-17-2	Выпуск 12 Часть I
		Лист 64

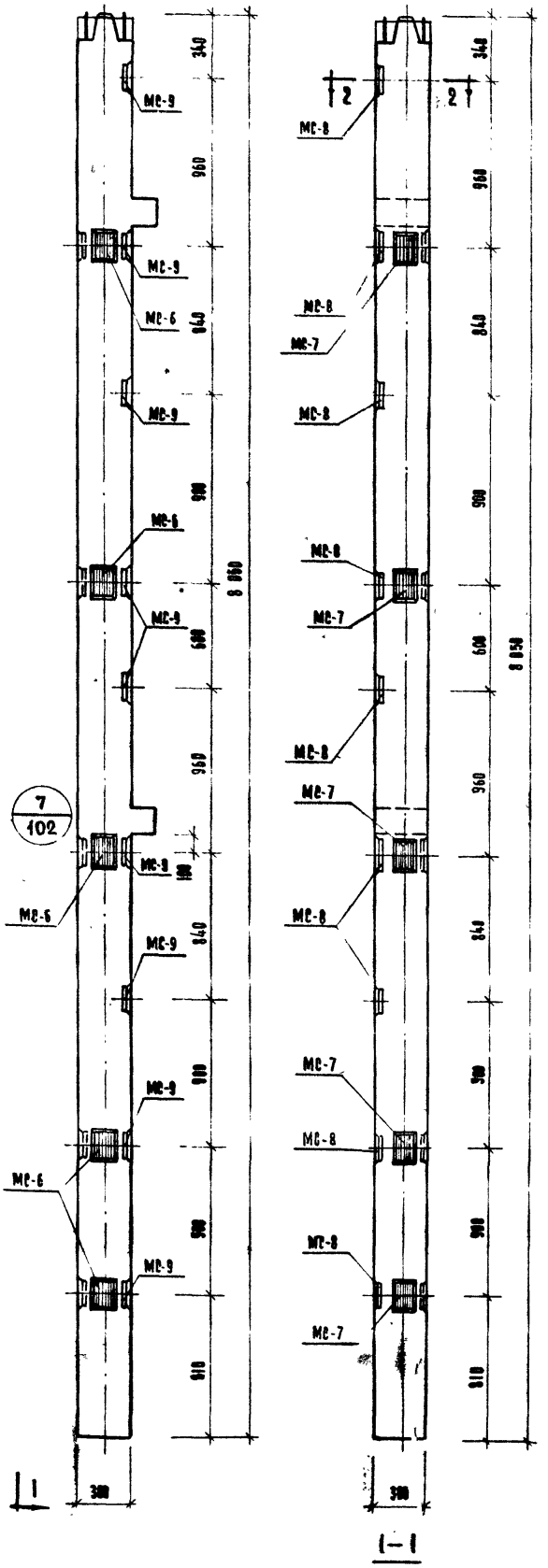

1-1

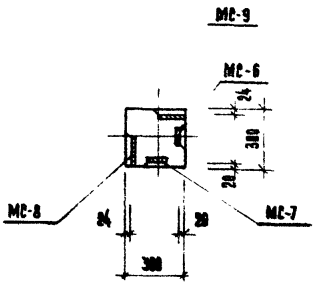

2-2

Марка колонны	Марка дополнит. закладн. детали	Кол. шт.	Вес дополн. закл. деталей, кг.			Общий расход стали на колонну	Из отдельн. черт. закладн. деталей
			Одной дет.	Всех дет.	Итого на колонну		
КНК-366-17-2у	МС-6	5	2,07	10,35	68,40	206,12	103
	МС-7	5	2,07	10,35			
	МС-8	9	2,65	23,85			
	МС-9	9	2,65	23,85			

ПРИМЕЧАНИЕ

1. Опалубка и армирование аналогичны основной марке колонны, приведенной в альбоме ИИ-84-2 выпуск 7.

ТК	Колонны для навески стеновых панелей	Серия ИИ-84-02
1973	Колонна КНК-366-17-2у	Выпуск 12 Часть I Лист 66

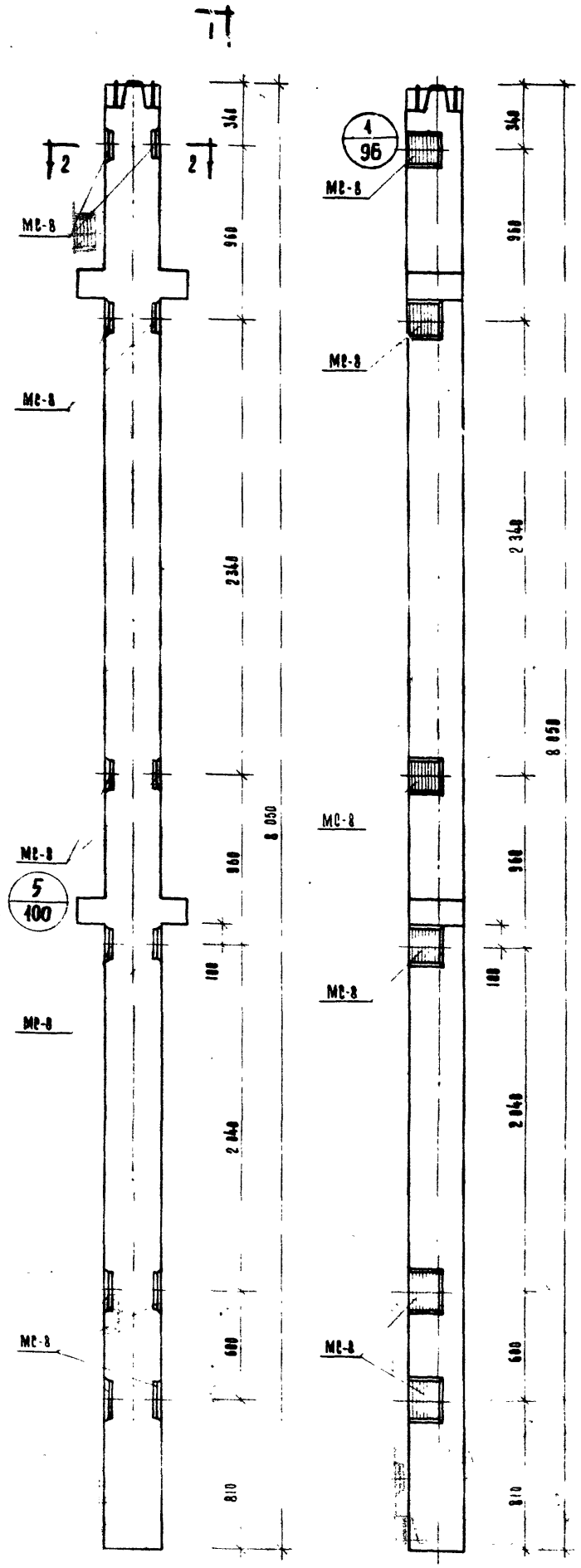

1 - 1

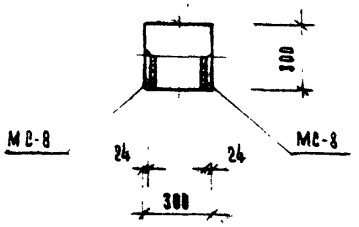

2 - 2

Марка колонны	Марка дополнит. закладн. детали	Кол. шт	Вес дополн. закл. деталей, кг. одной дет.	всех дет.	итого на колонну	Общий расход стали на колонну	N заготов. чертежа закладн. детали
КНР-366-17-3	МС-8	12	2,65	31,80	31,80	181,88	103

Примечание

1. Опалубка и армирование аналогичны основной марке колонны, приведенной в альбоме ИИ-86-2 выпуск 7.

1973	ТК	Колонны для навески стеновых панелей.	Серия ИИ-04-2
		Колонна КНР-366-17-3	Выпуск 12 Чертеж 1 Лист 65

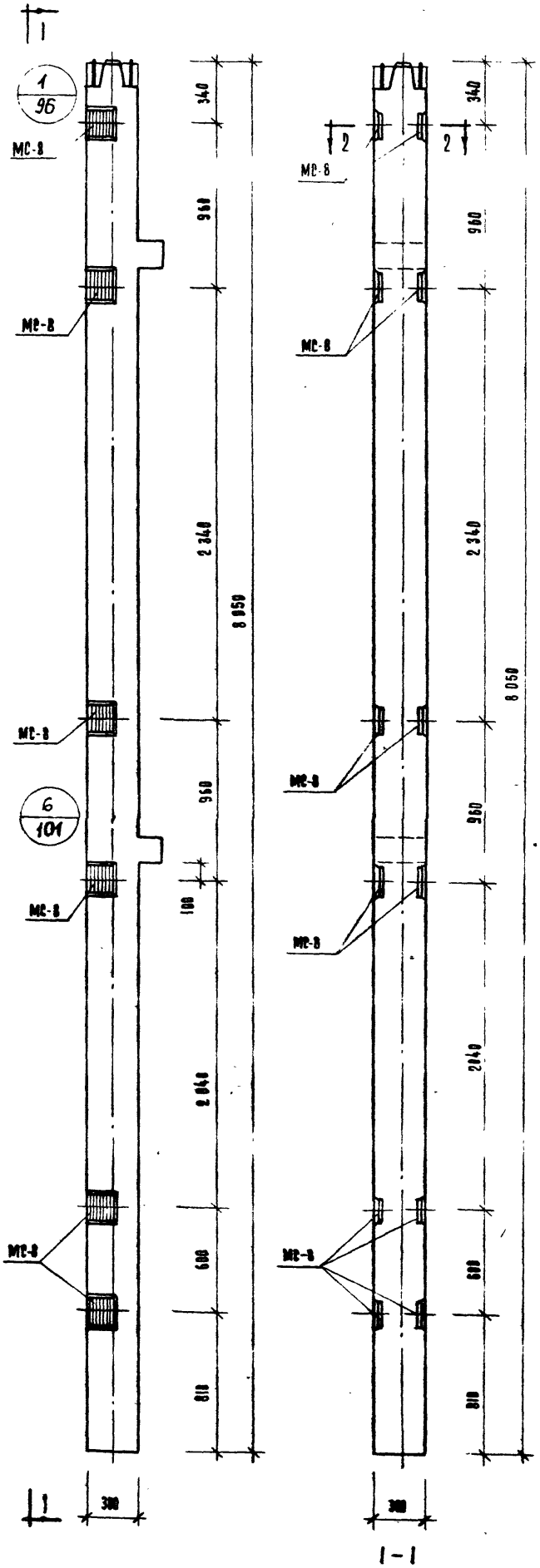

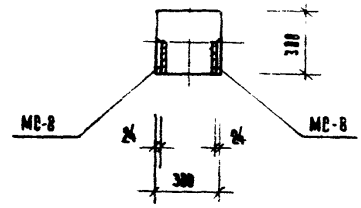

Марка колонны	Марка дополнит. закладн. детали	Кол. шт	Вес дополн. закл. деталей, кг.			Общий расход стали на колонну	Изготов. чертежа закладн. детали
			Одной дет.	Всех дет.	Итого на колонну		
КНК-366-14-3	МС-8	12	2,65	31.80	31.80	169,52	103

ПРИМЕЧАНИЕ

1 Опалубка и армирование аналогичны основной марке колонны, приведенной в альбоме ИИ-04-2 выпуск. 7.

ТК	Колонны для навески стеновых панелей	Серия ИИ-04-2
1973	Колонна КНК-366-14-3	Выпуск 12 часть I
		Лист 67

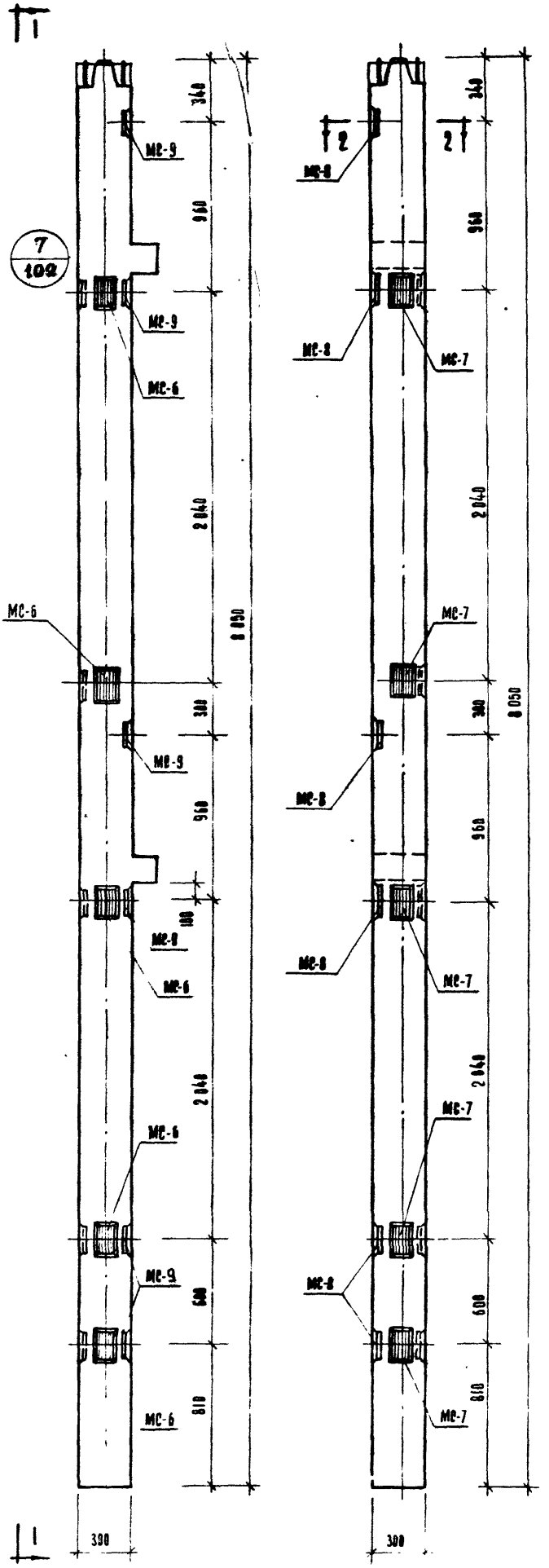

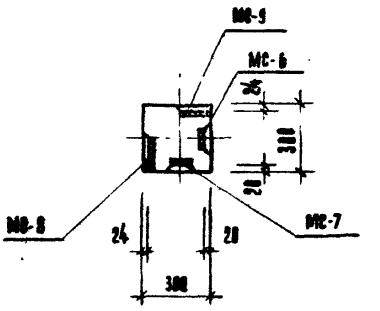

2-2

Марка колонны	Марка дополнит. закладн. детали	Кол. шт.	Вес дополн. закл. деталей, кг.			Общий расход стали на колонну	N заготов. черт. закладн. деталей
			Одной дет.	Всех дет.	Итого на колонну		
КНК-366-14-3У	МС-6	5	2,07	10,35	52,50	190,22	103
	МС-7	5	2,07	10,35			
	МС-8	6	2,65	15,90			
	МС-9	6	2,65	15,90			

Примечание

1. Опалубка и армирование аналогичны основной марке колонны, приведенной в альбоме ИИ-04-2 выпуск 7.

ТК	Колонны для навески стеновых панелей	Серия ИИ-04-02
1973	Колонна КНК-366-14-3У	Выпуск 12 часть I Лист 68

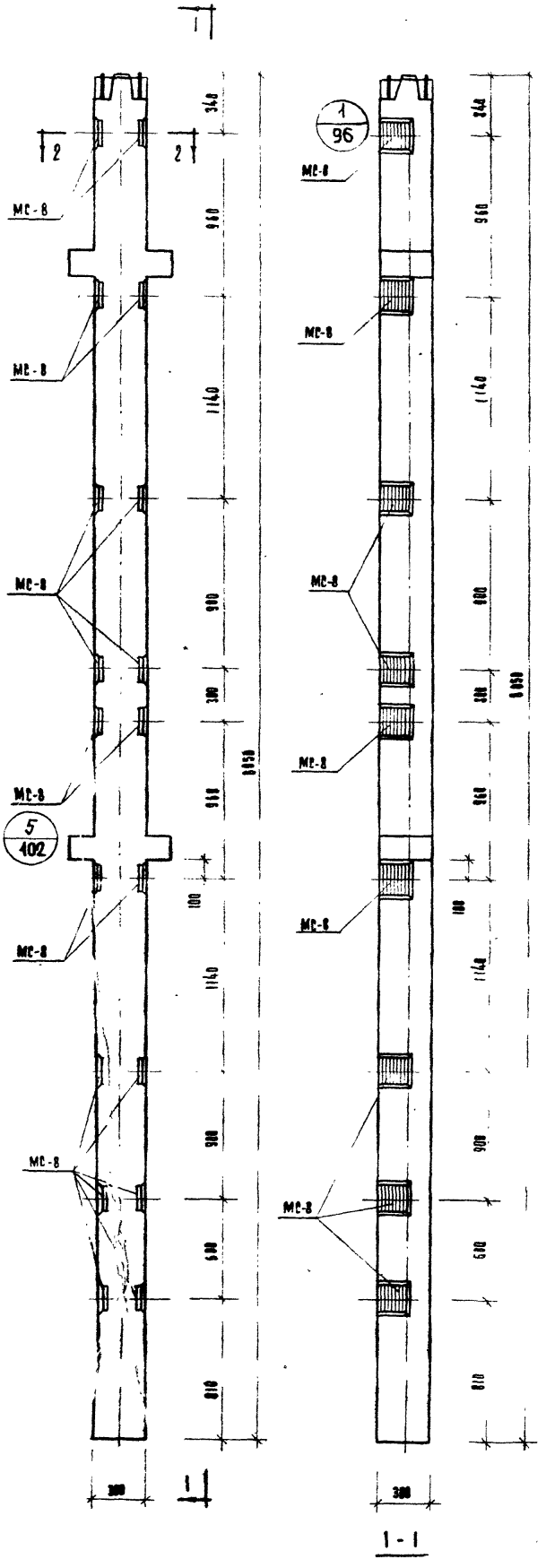

1-1

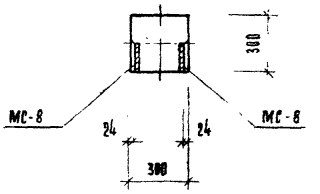

2-2

Марка колонны	Марка дополнит. закладн. детали	Кол. шт	Вес допол. закладн. деталей, кг			Общий расход стали на колонну
			Одной дет.	Всех дет.	Итого на колонну	
КНР-366-17-4	МС-8	18	2.65	47.70	47.70	197.78

Примечание

1. Опалубка и армирование аналогичны основной марке колонны, приведенной в альбоме ИИ-04-2 выпуск 7.

ТК	Колонны для навески стеновых панелей	Серия ИИ-04-2
1973	Колонна КНР-366-17-4	Выпуск 12 часть I
		Лист 69

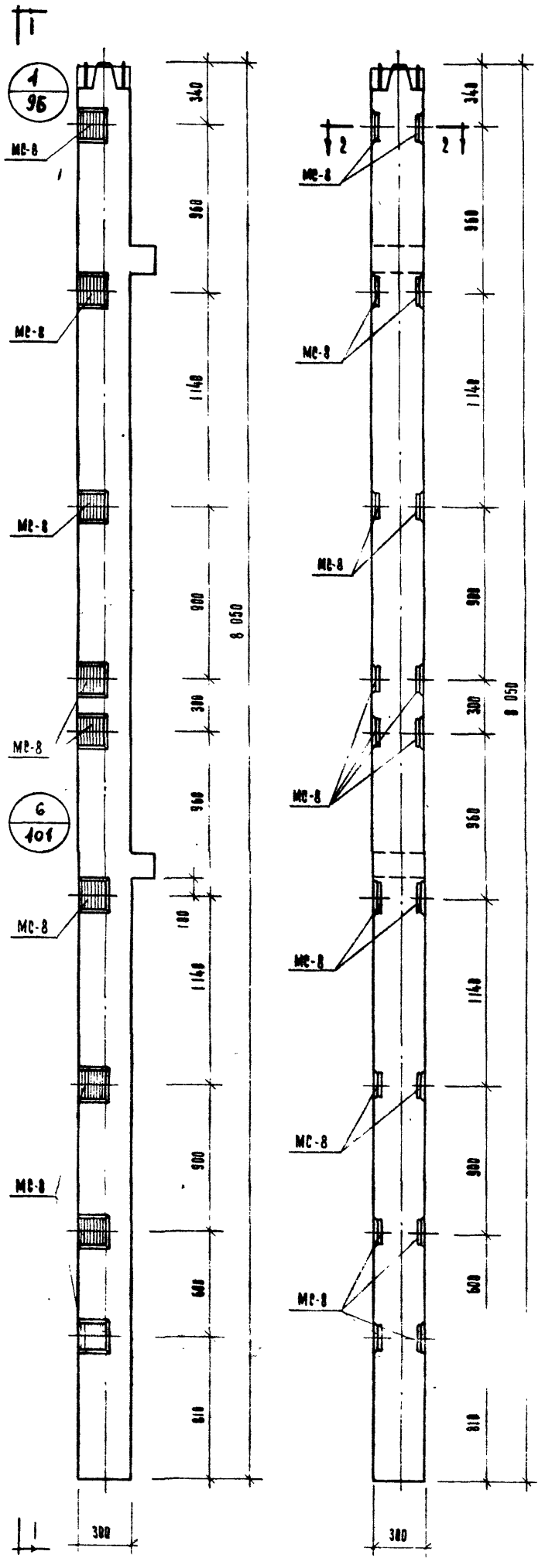

1 – 1

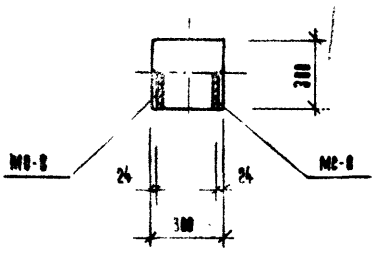

2 – 2

Марка колонны	Марка дополнит. закладн. детали	Кол. шт.	Вес дополн. закладн. деталей, кг			Общий расход стали на колонну	№ заготов. чертежа закладн. детали
			одной дет	всех дет.	итого на колонну		
КНК-366-17-4	МС-8	18	2,65	47,70	47,70	185,42	103

Примечание

1. Опалубка и армирование аналогичны основной марке колонны, приведенной в альбоме ИИ-04-2 выпуск 7.

ТК | Колонны для навески стеновых панелей
1973 | Колонна КНК-366-17-4
Серия ИИ-04-2 | Выпуск 12 | Часть I | Лист 70

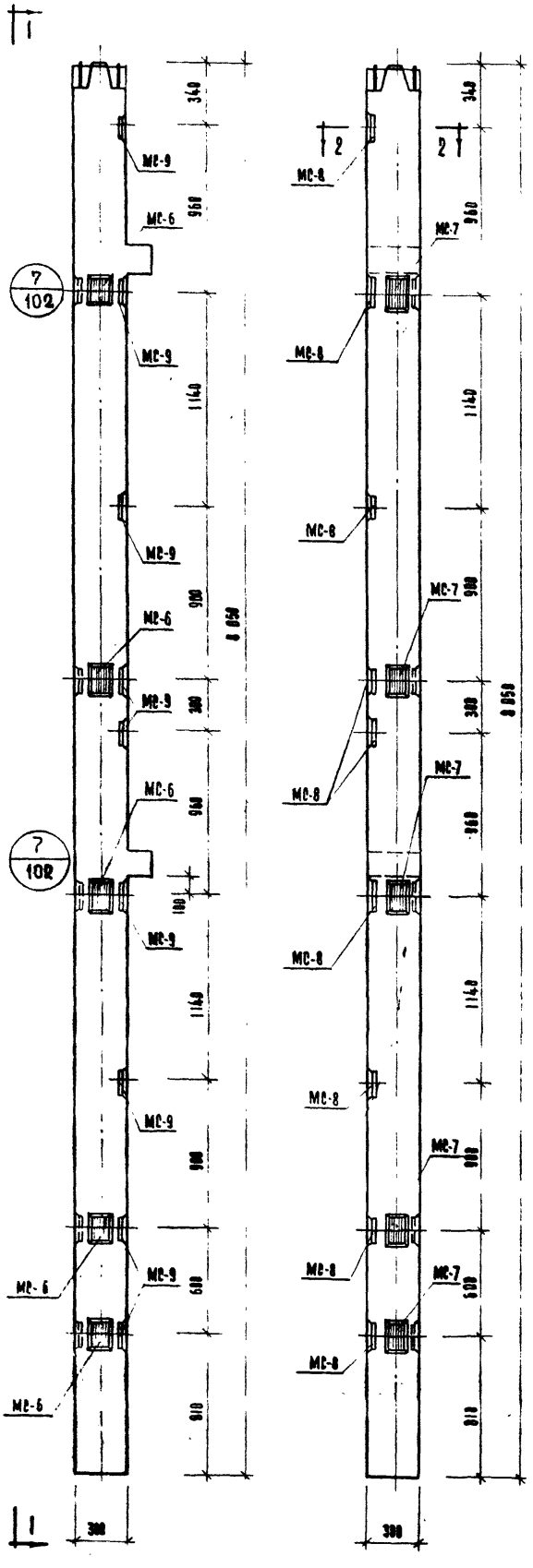

Марка колонны	Марка дополнит. закладн. детали	Кол. шт.	Вес дополн. закладн. деталей, кг.			Общий расход стали на колонну	Из заготов. черной закладн. дет.
			Одной дет.	Всех дет	Итого на колонну		
КНК-366-17-4у	МС-6	5	2.07	10.35	58.40	206.12	103
	МС-7	5	2.07	10.35			
	МС-8	9	2.65	23.85			
	МС-9	9	2.65	23.85			

Примечание

1. Опалубка и армирование аналогичны основной марке колонны, приведенной в альбоме ИИ-04-2 выпуск 7.

ТК	Колонны для наружных стеновых панелей	1973
	Колонна КНК-366-17-4у	
Рабочие чертежи	Серия ИИ-04-82	Лист 74

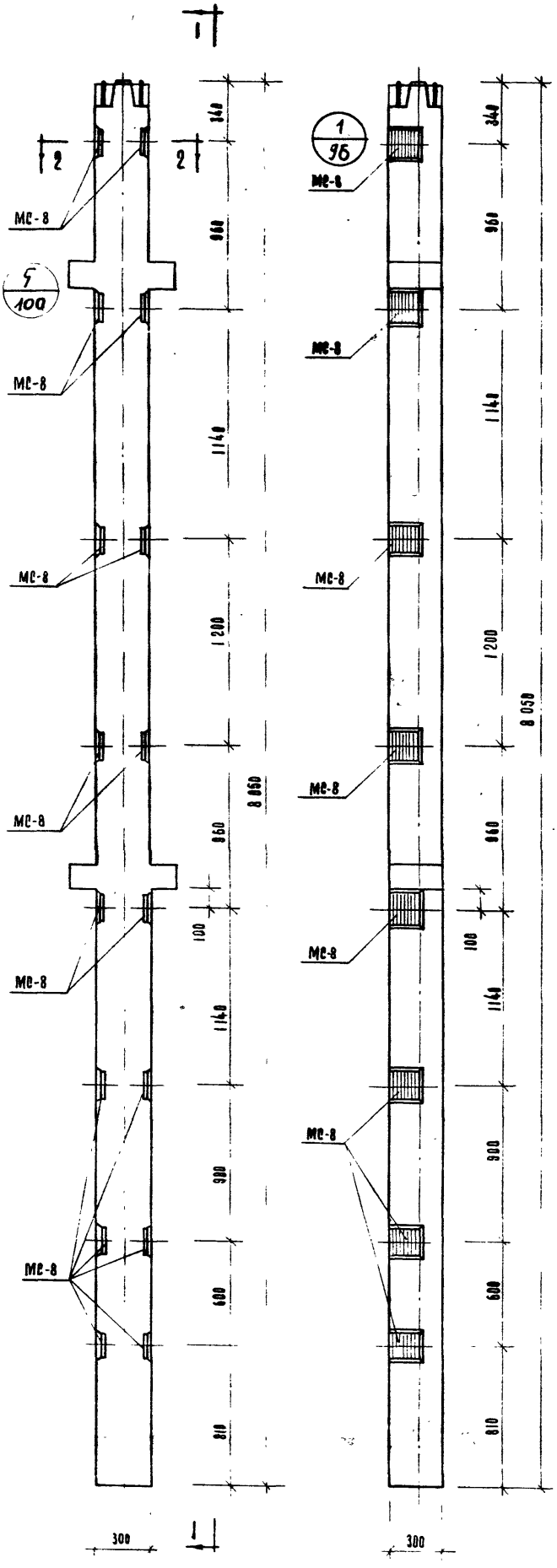

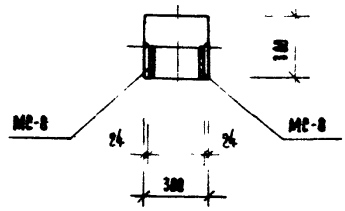

Марка колонны	Марка дополнит. закладн. детали	Кол. шт.	Вес допол. закладн. деталей, кг.			Общий расход стали на колонну	№ заготов. чертежа закладн.
			одной дет.	всех дет.	итого на колонну		
КНР-366-17-5	МС-8	16	2,65	42,40	42,40	192,48	03

Примечание

1. Опалубка и армирование аналогичны основной марке колонны, приведенной в альбоме ИИ-04-2 выпуск 7.

1973	ТК	Колонны для навески стеновых панелей	Серия ИИ-04-2
		Колонна КНР-366-17-5	Выпуск 12 (2 части) Лист 72

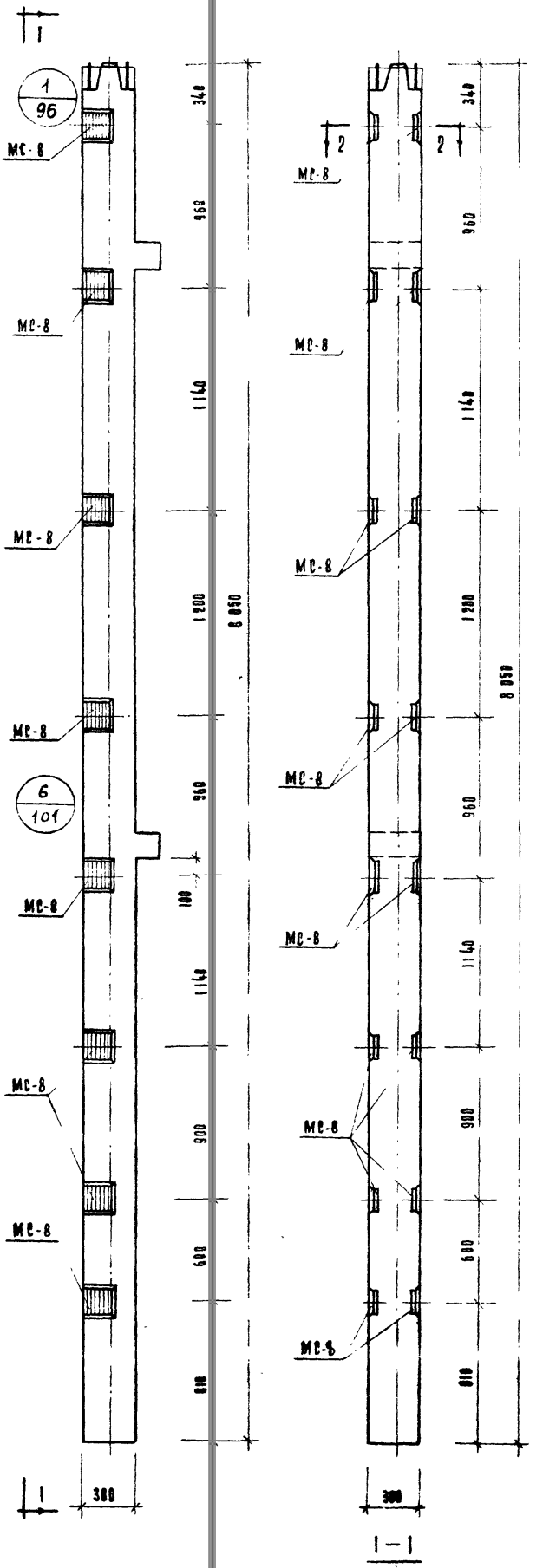

1 – 1

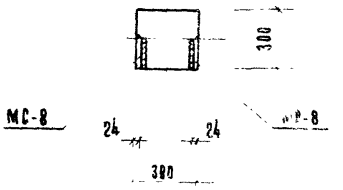

2 – 2

Марка колонны	Марка дополнит. закладн. детали	Кол. шт.	Вес допол. заклад. деталей, кг.			Общий расход стали на колонну	Изготов. чертежа закладн. детали
			Одной дет.	Всех дет.	Итого на колонну		
КНК-366-14-5	МС-8	16	2.65	42.40	42.40	180.12	103

Примечание

1. Опалубка и армирование аналогичны основной марке колонны, приведенной в альбоме ИИ-04-2 выпуск 7.

ТК	Колонны для навески стеновых панелей	Серия ИИ-04-2
1973	Колонна КНК-366-14-5	Выпуск 2 часть 7 Лист 73

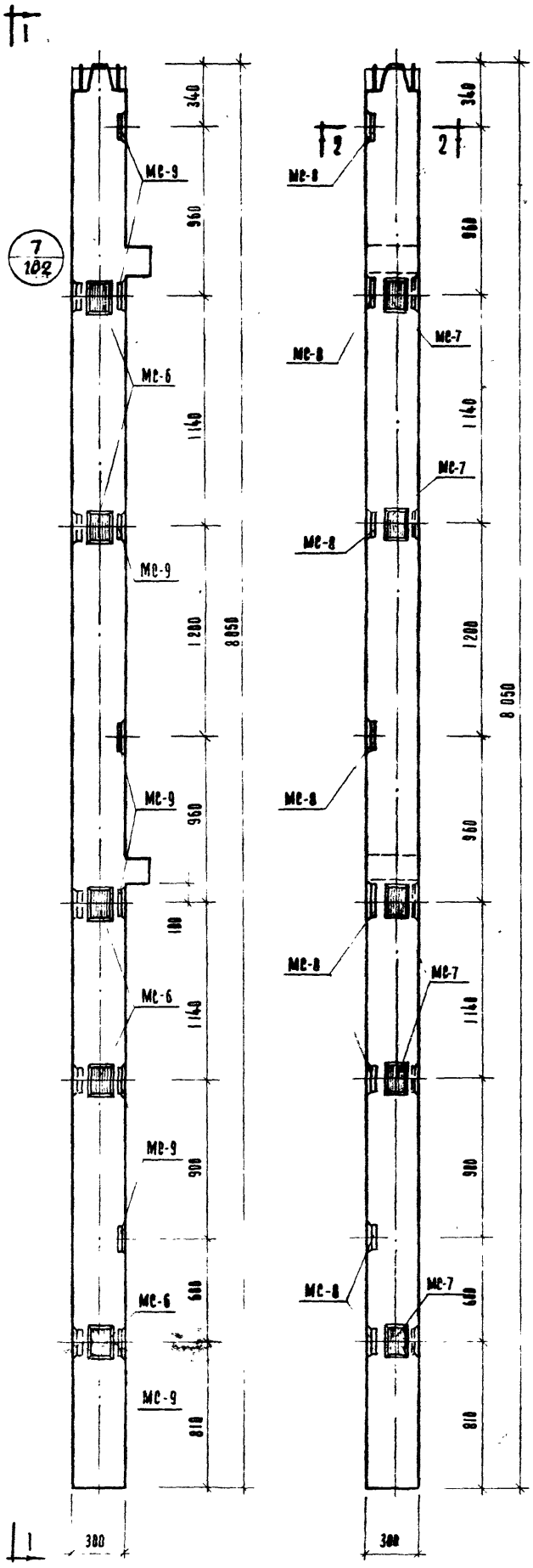

Марка колонны	Марка дополнит. закладн. детали	Шт.	Вес дополн. закладн. деталей, кг.			Общий расход стали на колонну	№ заготов.-черт. закладн. дет.
			одной дет	всех дет.	итого на колонну		
КНК-366-14-59	МС-6	5	2.07	10.35	63.10	200,82	103
	МС-7	5	2.07	10.35			
	МС-8	8	2,65	21.20			
	МС-9	8	2,65	21.20			

Примечание

1. Опалубка и армирование аналогичны основной марке колонны, приведенной в альбоме ИИ-04-2 выпуск 7.

ТК | Колонны для навески стеновых панелей | 1973
Колонна КНК-366-14-59 | Серия ИИ-04.2 | Выпуск 12 часть I | Лист 74

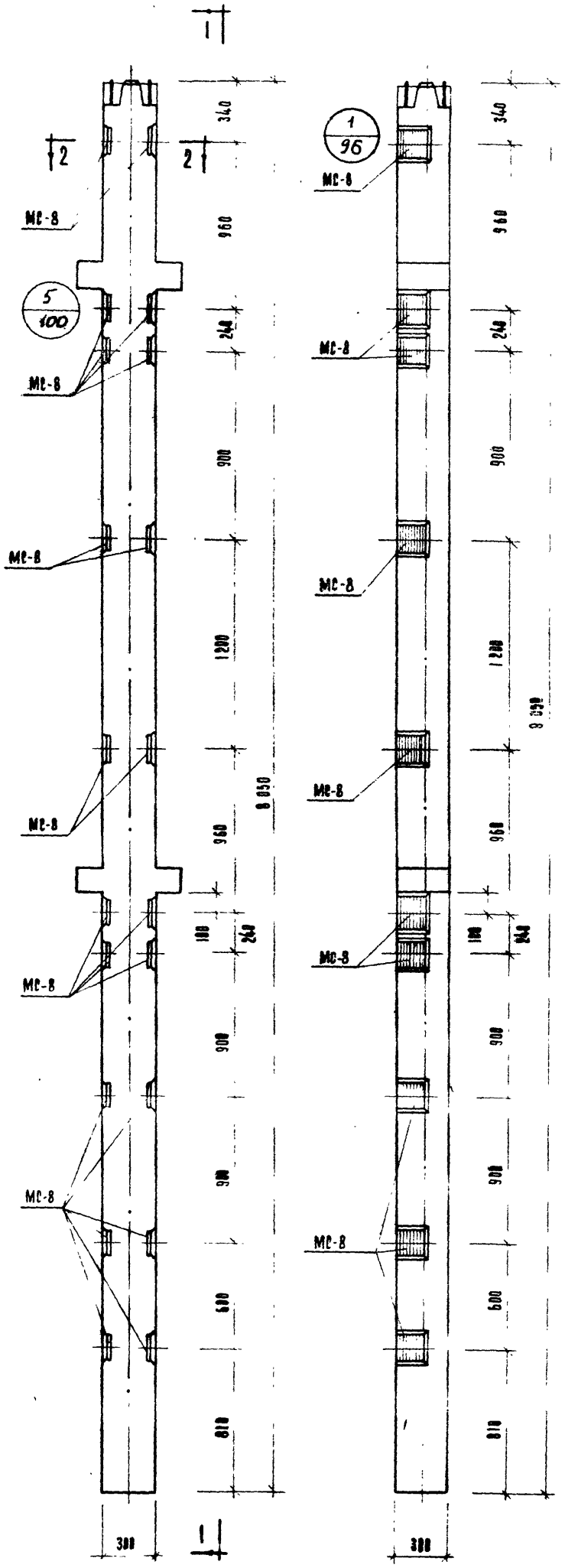

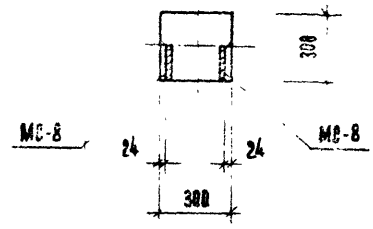

2 - 2

Марка колонны	Марка дополнит. закладн. детали	Кол. шт	Вес дополн. закл. деталей, кг.			Общий расход стали на колонну	N заготов. чертежа закладн. детали
			Одной дет.	Всех дет.	Итого на колонну		
КНР-366-17-6	МС-8	20	2,65	53,00	53,00	203,08	103

Примечание

1 Опалубка и армирование аналогичны основной марке колонны, приведенной в альбоме ИИ-04-2 выпуск 7.

ТК	Колонны для навески стеновых панелей	Серия ИИ-04-2
1973	Колонна КНР-366-17-6	Выпуск 12 часть I. Лист 75

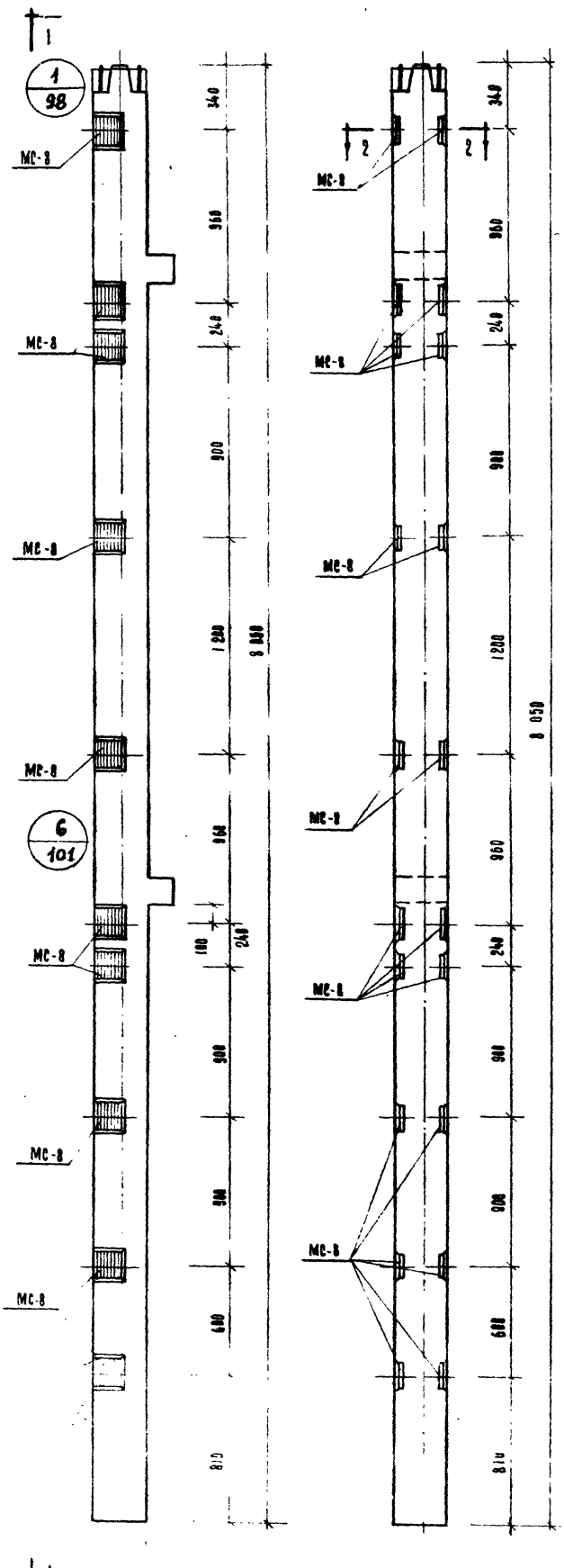

1-1

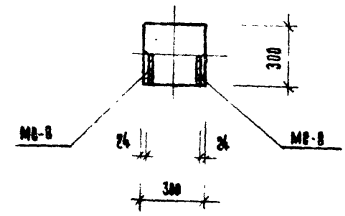

2 – 2

Марка колонны	Марка дополнит. закладн. детали	Кол. шт.	Вес дополн. закл. деталей, кг			Общий расход стали на колонну	Изготов. чертежа закладн. детали
			Одной дет.	Всех дет.	Итого на колонну		
КНК-366-14-6	МС-8	10	2,65	26,50	26,50	164,22	103

Примечание

1. Опалубка и армирование аналогичны основной марке колонны, приведенной в альбоме ИИ-04-2 выпуск 7.

ТК	Колонны для навески стеновых панелей	Серия ИИ-04-2
1973	Колонна КНК-366-14-6	Выпуск 12 Часть I Лист 76

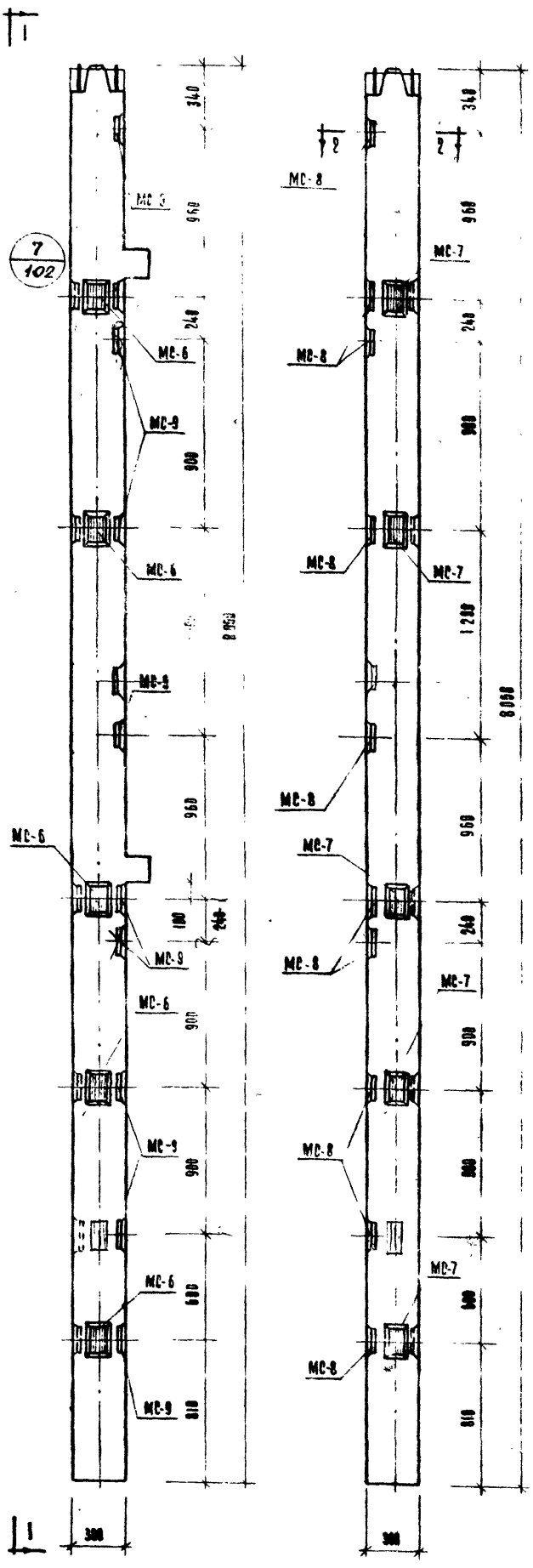

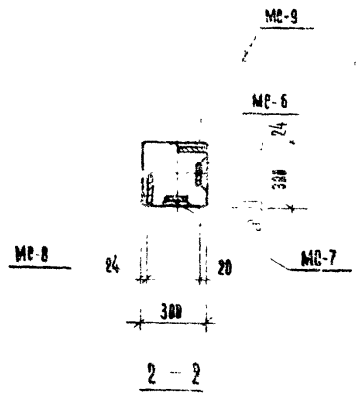

Марка колонны	Марка дополнит. закладн. детали	Кол. шт.	Вес дополн. закладн. деталей, кг. Одной дет.	Всех дет.	Итого на колонну	Общий расход стали на колонну	Изготов. черт. закладн. дет.
КНК-366-14-6у	МС-6	5	2.07	10.35	73.70	211,42	10
	МС-7	5	2.07	10.35			
	МС-8	10	2.65	26.50			
	МС-9	10	2.65	26.50			

ПРИМЕЧАНИЕ

1. Опалубка и армирование аналогичны основной марке колонны, приведенной в альбоме ИИ-04-2 выпуск 7

ТК	Колонны для навески стеновых панелей	Серия ИИ-04-02
1973	Колонна КНК-366-14-6у	Выпуск 1 лист

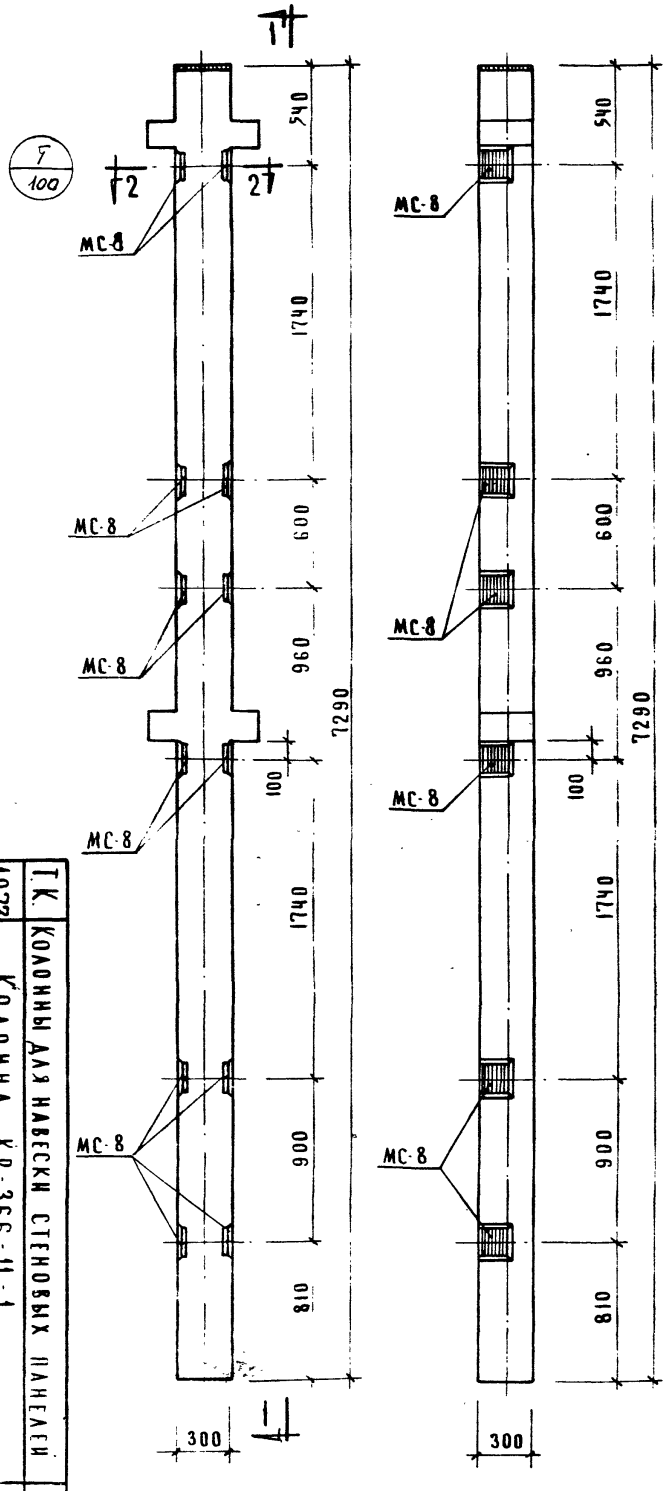

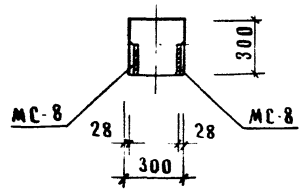

2-2

Марка колонны	Марка дополнит. закладн. детали	Кол. шт.	Вес дополн. закл. деталей, кг			Общий расход стали на колонну	Эскиз чертежа закладн. детали
			одной дет.	всех дет.	итого на колонну		
КР-366-11-1	МС-8	12	2.65	31.80	31.80	125.58	103

Примечание:

Опалубка и армирование аналогичны основной марке колонны, приведенной в альбоме ИИ-04-2 Выпуск 7

Т.К.	Колонны для навески стеновых панелей		
1973	Колонна КР-366-11-1	Серия ИИ-04-2 Выпуск 12	
		Часть I	Лист 78

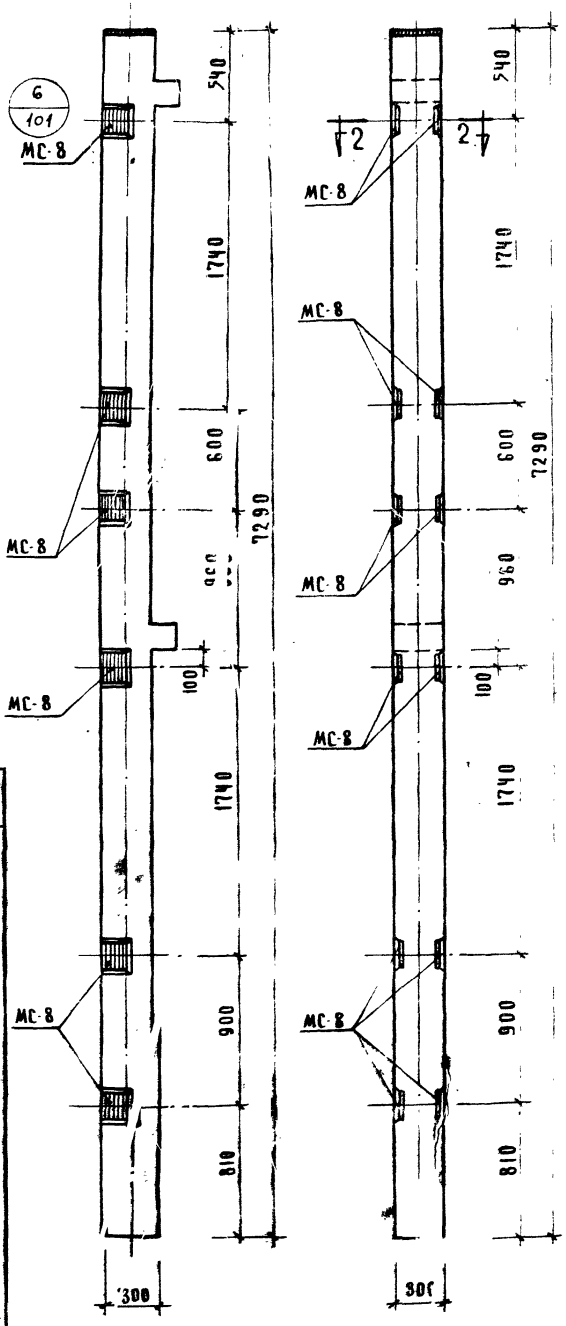

1

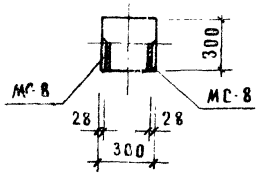

2-2

Марка колонны	Марка дополнит. закладн. деталей	Кол. шт.	Вес допол. заклад. деталей, кг: одной дет.	всех дет.	итого на колонну	Общий расход стали на колонну	Из заготов. чертежа закладн. деталей
КК-366-11-1	МС-8	12	2.65	31.80	31.80	126.80	103

Примечание:

Опалубка и армирование аналогичны основной марке колонны, приведенной в альбоме ИИ-04-2 выпуск 7

Т.К.	Колонны для навески стеновых панелей	Серия ИИ-04-2	
1973	Колонна КК-366-11-1	Выпуск 12 часть I	Лист 79

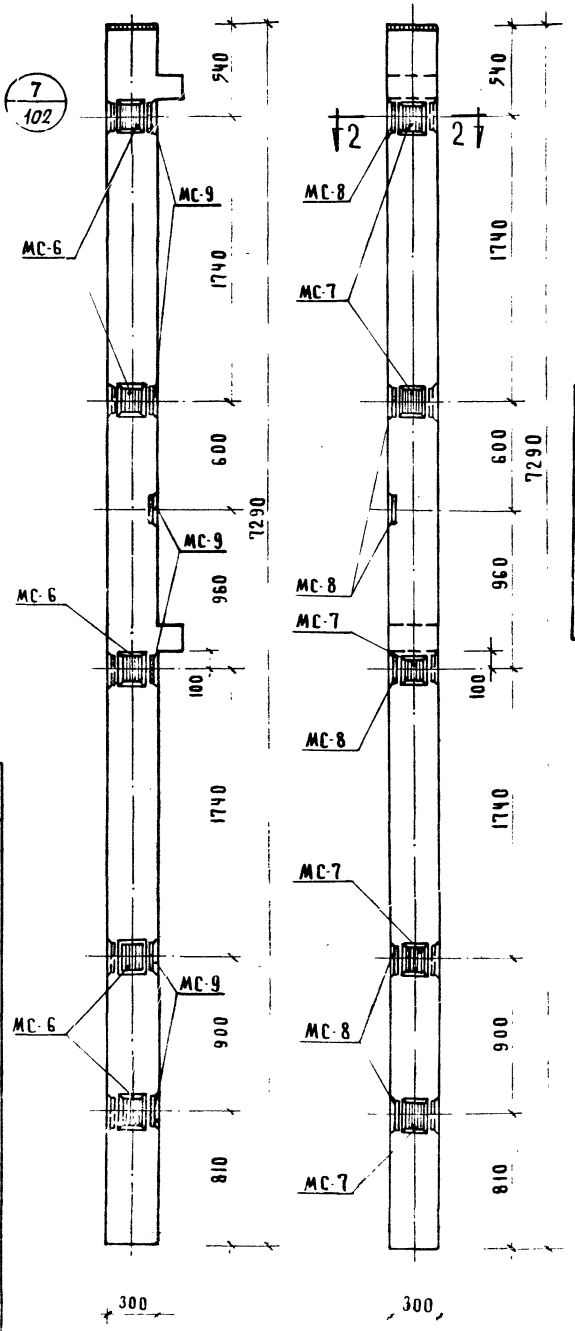

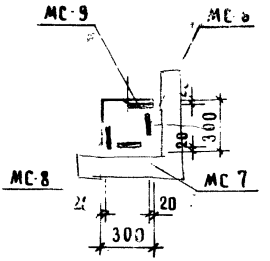

Марка колонны	Марка закладной детали	Кол. шт.	Вес доп. зак. деталей, кг: одной дет.	всех дет.	итого на колонну	Общий расход стали на колонну	Марка элемента
КК-36.5-11-19	МС-5	5	2.07	10.35	52.50	1425.0	103
	МС-7	5	2.07	10.35			
	МС-8	6	2.65	15.90			
	МС-9	6	2.65	15.90			

Примечание

Опалубка и армирование аналогичны основной марке колонны, приведенной в альбоме 1.020-2 выпуск 7

Т.К.	Колонны для навески стеновых панелей		Серия ИИ-04.2
1973	Колонна КК-36.5-11-19	8 выпуск 12 части	Лист 80

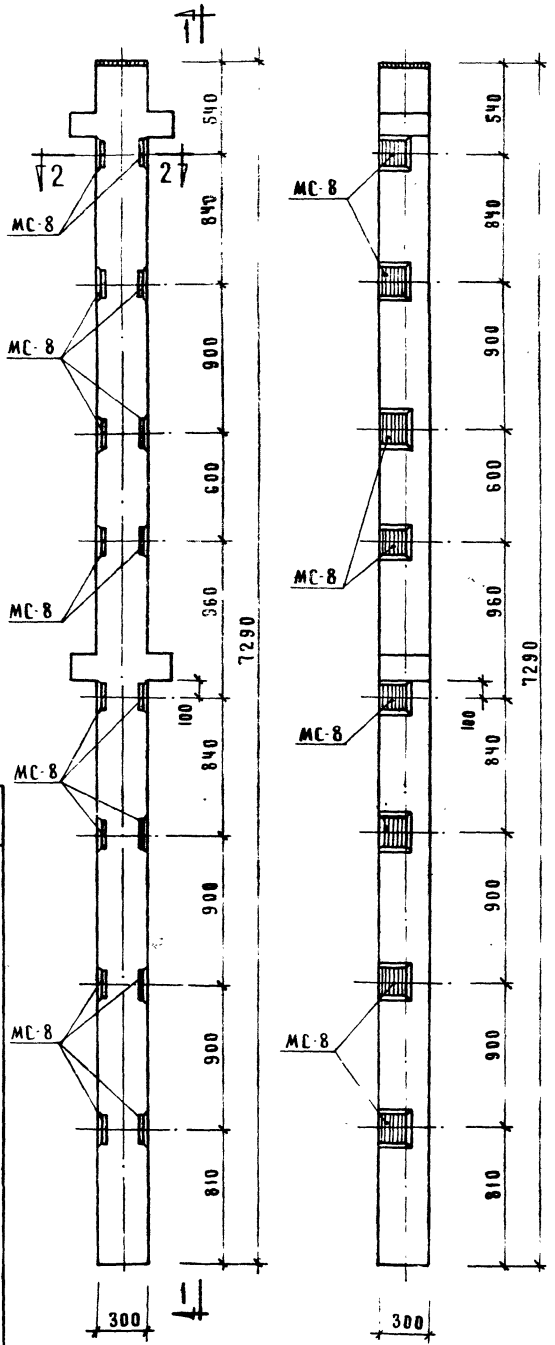

1-1

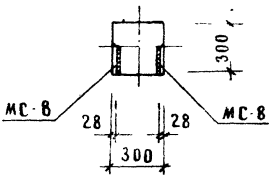

2-2

Марка колонны	Марка дополнит. закладн. детали	Кол. шт.	Вес допол. закладн. деталей, кг			Общий расход стали на колонну	Категория закладн. детали
			одной дет.	всех дет.	на колонну		
КР-366-11-2	МС-8	16	2.65	42.40	42.4	136.18	103

Примечание:

Опалубка и армирование аналогичны основной марке колонны, приведенной в альбоме ИИ-04-2 выпуск 7

1973	Т.К.	Колонны для навески стеновых панелей	Серия ИИ-04-2
	Колонна КР-366-11-2		Выпуск 12 части I
			Лист 81

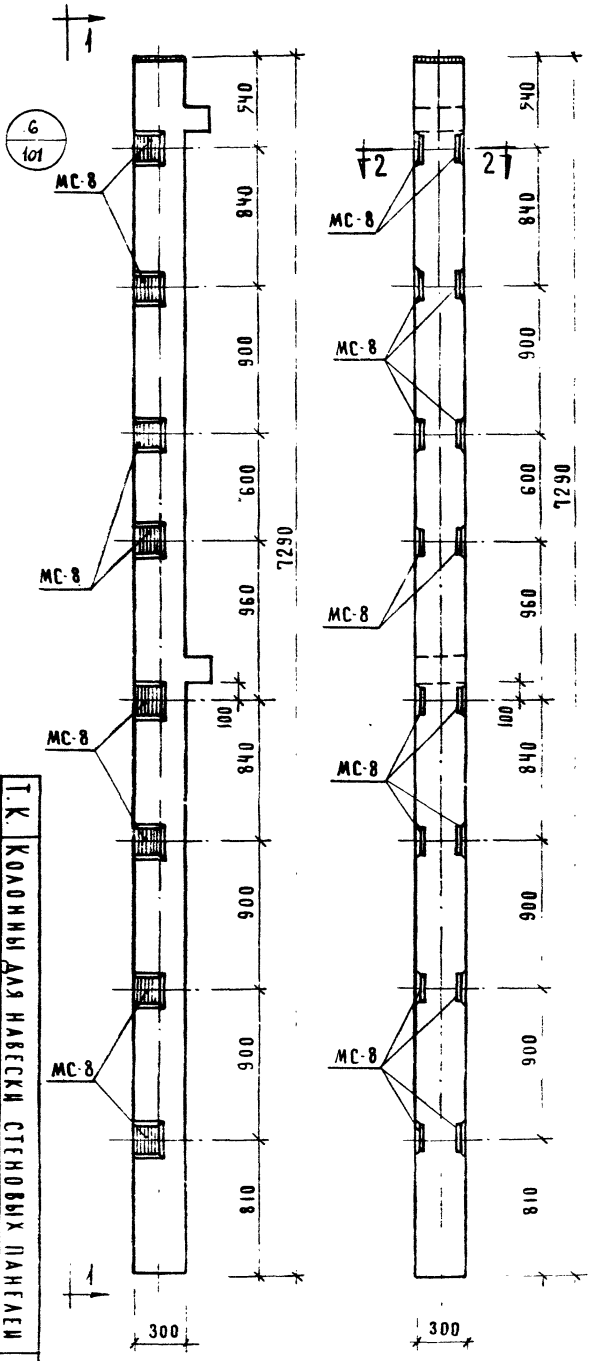

1-1

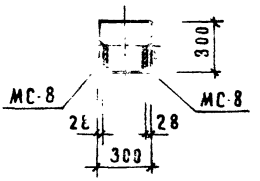

2-2

Марка колонны	Марка дополнит. закладн. деталей	Кол-шт	Вес допол. закладн. деталей, кг: одной дет	всех дет	итого на колонну	Общий расход стали на колонну	№ заготов. чертежа закладн. детали
КК-366-11-2	МС-8	16	2.65	42.40	42.40	137.40	103

Примечание

Опалубка и армирование аналогичны основной марке колонны, приведенной в альбоме ИИ-04-2 выпуск 7

Т.К.	Колонны для навески стеновых панелей	Серия ИИ 04-2
1973	Колонна КК-366-11-2	Выпуск 12 часть I, Лист 82

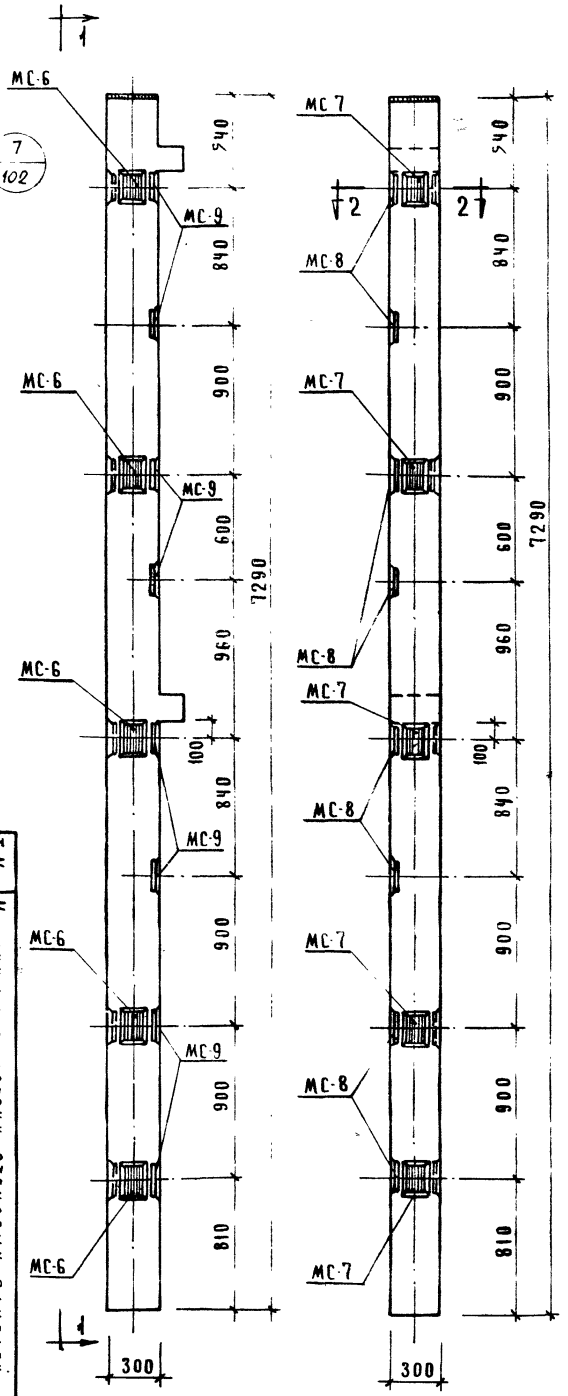

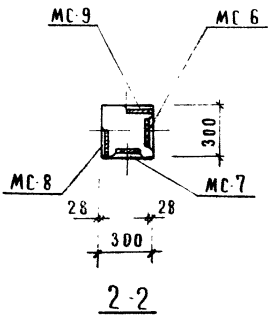

Марка колонны	Марка дополнит. закладн. деталей	Кол. шт	Вес дополн. закл. деталей, кг: одной дет.	Вес дополн. закл. деталей, кг: всех дет.	Вес дополн. закл. деталей, кг: итого на колонну	Общий расход стали на колонну	% заготов. черной стали
КК-366-11-2у	МС-6	5	2.07	10.35	63.10	158.10	103
	МС-7	5	2.07	10.35			
	МС-8	8	2.65	21.20			
	МС-9	8	2.65	21.20			

Примечание:

Опалубка и армирование аналогичны основной марке колонны, приведенной в альбоме НИ-04-2 выпуск 7.

ТК	Колонны для навески стеновых панелей		
1973	Колонна КК 366-11-2у	Серия НИ-04-2	
		Выпуск 12 Часть I	Лист 83

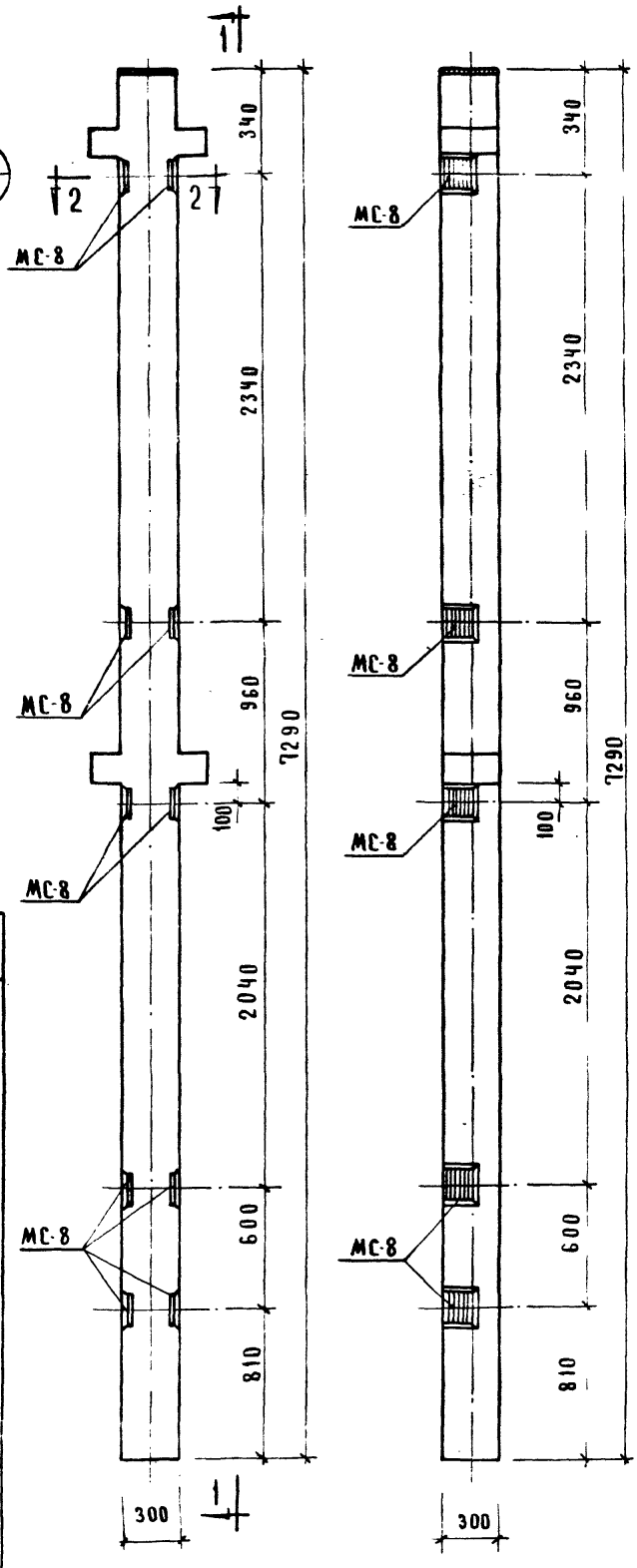

1-1

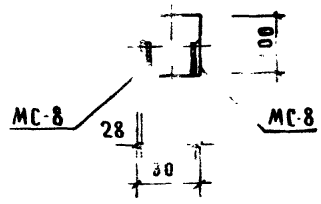

2-2

Марка колонны	Марка дополнит. закладн. детали	К-во шт	Вес допол. закладн. деталей, кг: одной дет	всех дет	итого на колонну	Общий расход стали на колонну	№ чертежа закладн. детали
КР-366-II-3	МС-8	1	2.65	26.50	26.50	120,28	103

Примечание:

Опалубка и армирование аналогичны основной марке колонны, приведенной в альбоме ИИ [illegible] выпуск 7

Т.К.	Колонны для навески стеновых панелей	Серия ИИ 04.2	
1973	Колонна КР-366-II-3	Выпуск 12 часть I	Лист 84

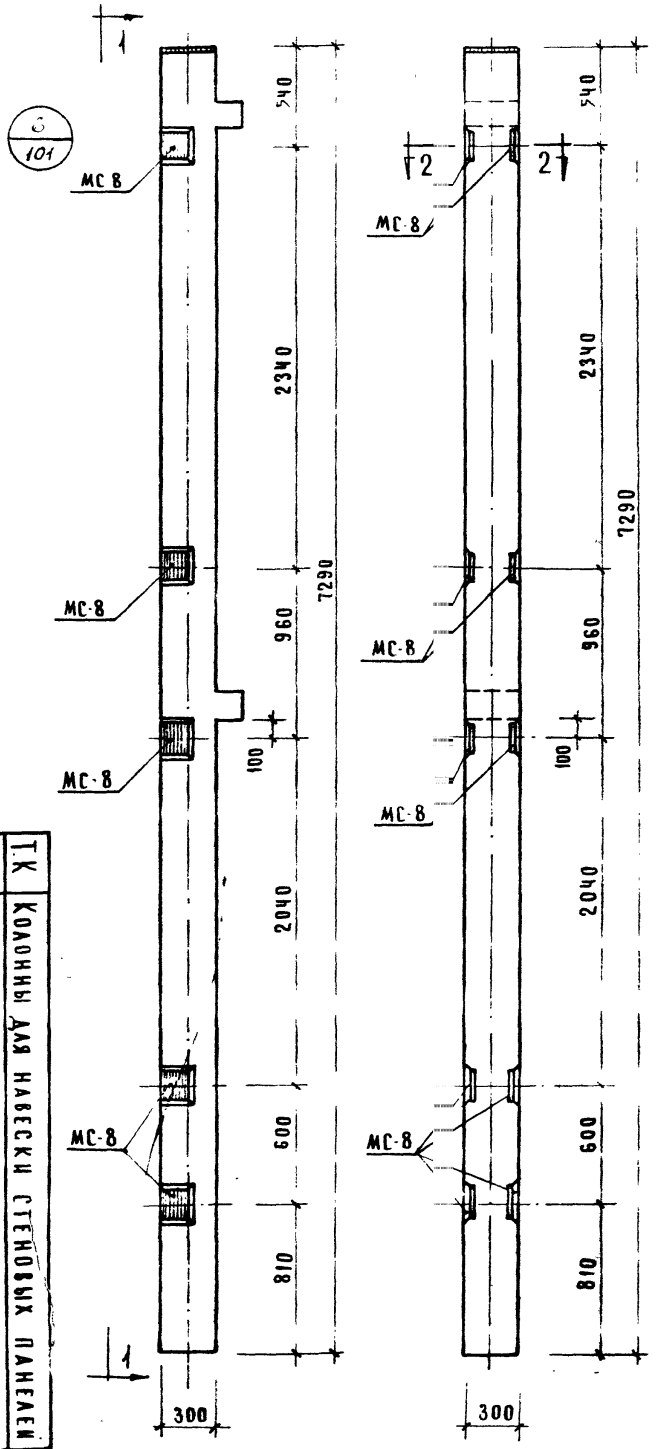

1-1

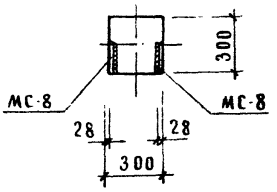

2-2

Марка колонны	Марка дополнит. закладн. деталей	Кол. шт	Вес допол. заклад. деталей, кг			Общий расход стали на колонну	Заготов. чертежа закладн. деталей
			одной дет.	всех дет.	итого на колонну		
КК-366-11-3	МС-8	10	2.65	26.50	26.50	121.50	103

Примечание:

Опалубка и армирование аналогичны основной марке колонны, приведенной в альбоме ИИ-04-2 выпуск 7

Т.К	Колонны для навески стеновых панелей	Серия ИИ-04-2
1973	Колонна КК-366-11-3	Выпуск 12 Часть I
		Лист 88

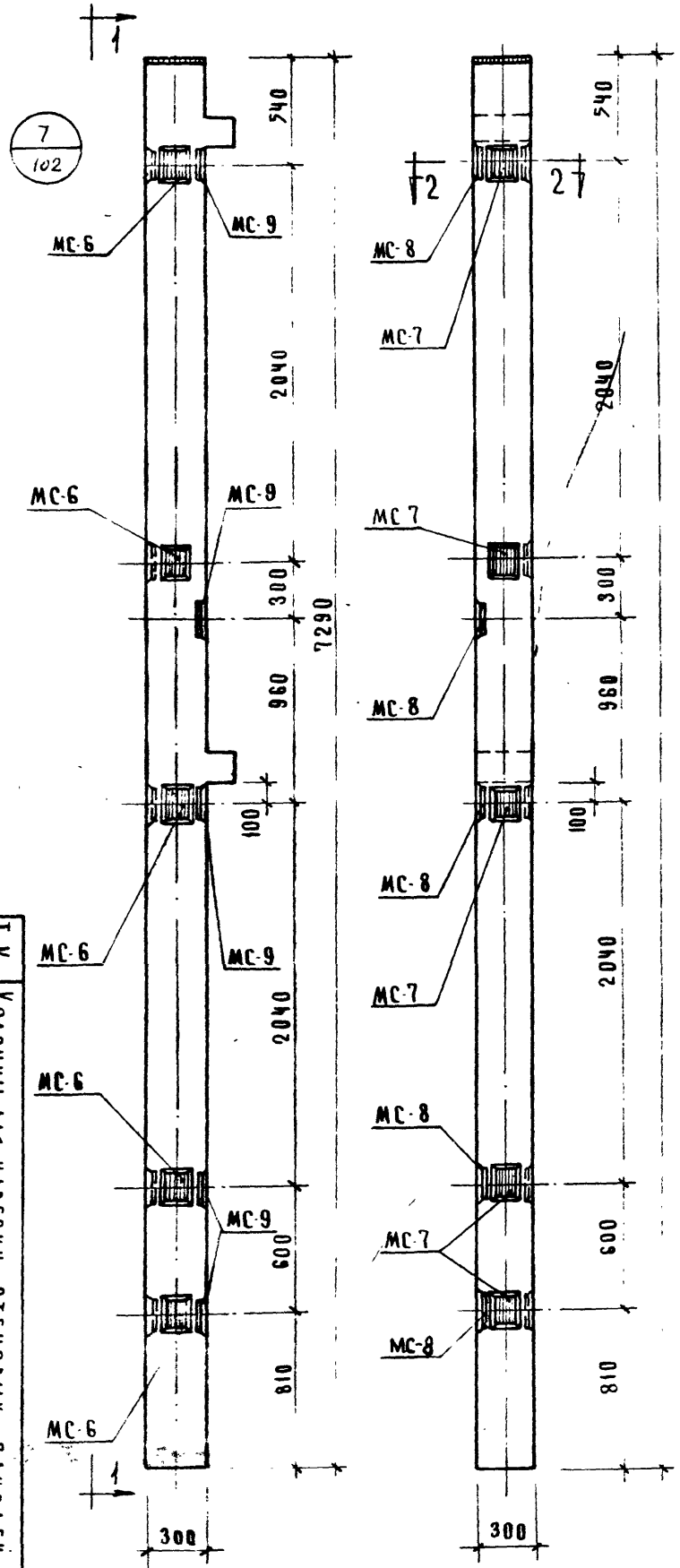

1-1

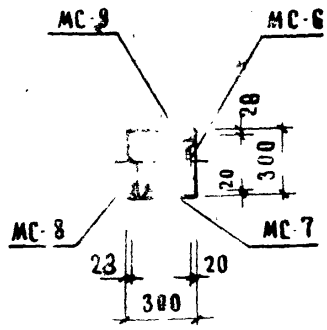

2-2

МАРКА КОЛОННЫ	МАРКА ДОПОЛНИТ ЗАКЛАД ДЕТ. АП	Кол. шт	ВЕС ДОПОЛН ЗАКЛ ДЕТАЛЕЙ, КГ			ОБЩИЙ РАСХОД СТАЛИ НА КОЛОННУ	N ЗАГРОВ ЧЕРТЕЖА
			ОДНОЙ ДЕТ	ВСЕХ ДЕТ	ИТОГО НА КОЛОННУ		
КК-366-11-3У	МС-6	5	2.07	10.35	97.20	142.20	10
	МС-7	5	2.07	10.35			
	МС-8	5	2.65	13.25			
	МС-9	5	2.65	13.25			

Примечание:

Опалубка и армирование аналогичны опорной части колонны, приведенной в альбоме ИИ-04-2 выпуск 7

1973	Т.К.	Колонны для навесных стеновых панелей	
		Колонна КК-366-11-3У	
Выпуск 12 часть I	ИИ-04-2		Серия
86			Лист

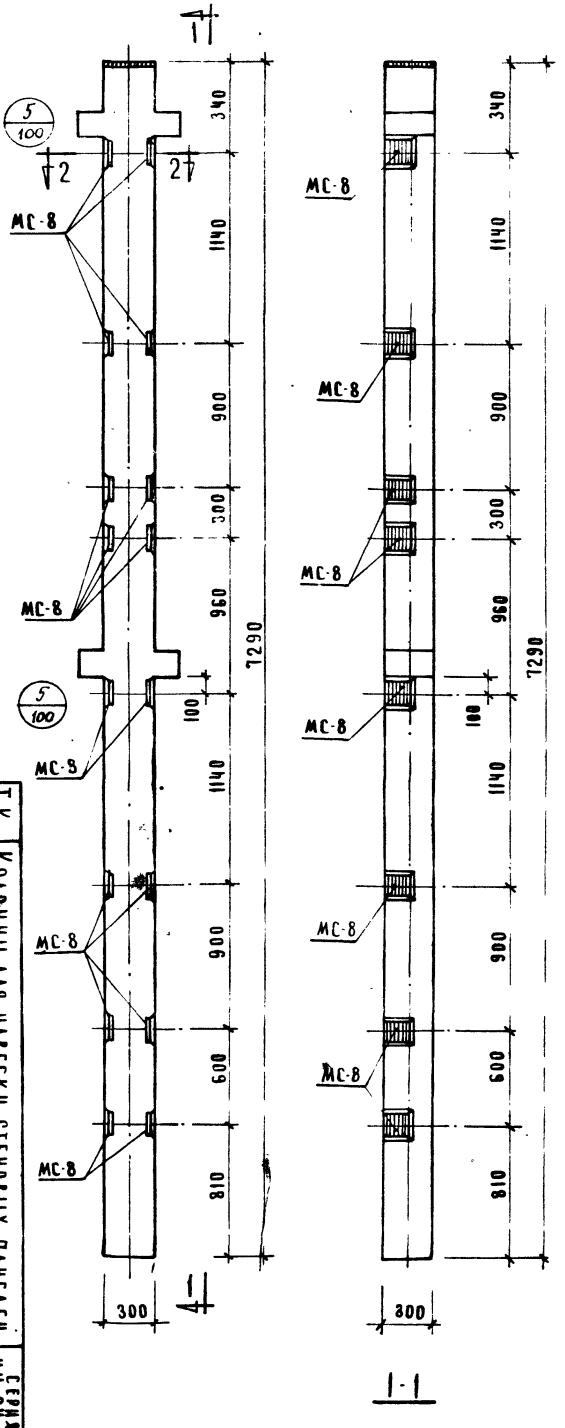

1-1

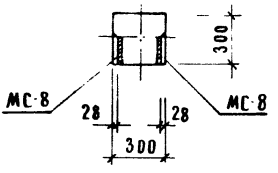

2-2

Марка колонны	Марка дополнит. закладн. детали	Кол. шт.	Вес дополн. закл. деталей, к			Общий расход стали на колонну	Изготов. чертежа закладн. детали
			одной дет	всех дет.	итого колонны		
КР-366-11-4	МС-8	16	2.65	42.40	42.4	136.18	103

Примечание:

Опалубка и армирование аналогич. основной марке колонны, приведенн в альбоме ИИ-04-2 выпуск 7.

Т.К 1973	Колонны для навески стеновых панелей	Серия ИИ-04-2
	Колонна КР-366-11-4	Выпуск 12 часть I
		Лист 89

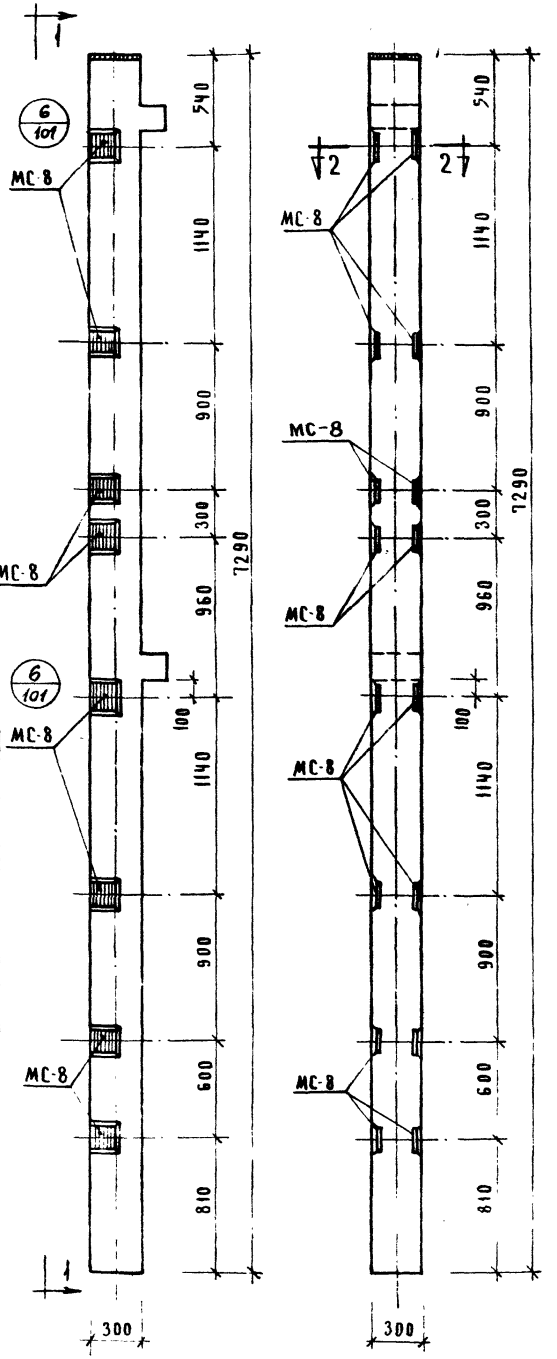

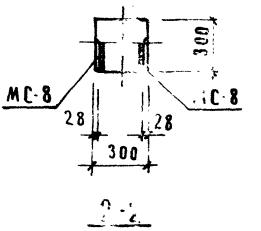

Марка колонны	Марка дополнит. закладн. деталей	Кол. шт.	Вес дополн. закл. деталей, кг: одной дет.	всех дет.	итого на колонну	Общий расход стали на колонну	Количество закладных деталей
КК-366-11-4	МС-8	16	2.65	42.40	42.40	137.40	103

Примечание:

Опалубка и армирование аналогичны основной марке колонны, приведенной в альбоме ИИ-04-2 выпуск 7

Т.К. 1973	Колонны для навески стеновых панелей. Колонна КК-366-11-4	Серия ИИ 04-2	
		Выпуск 12.1	Лист 88

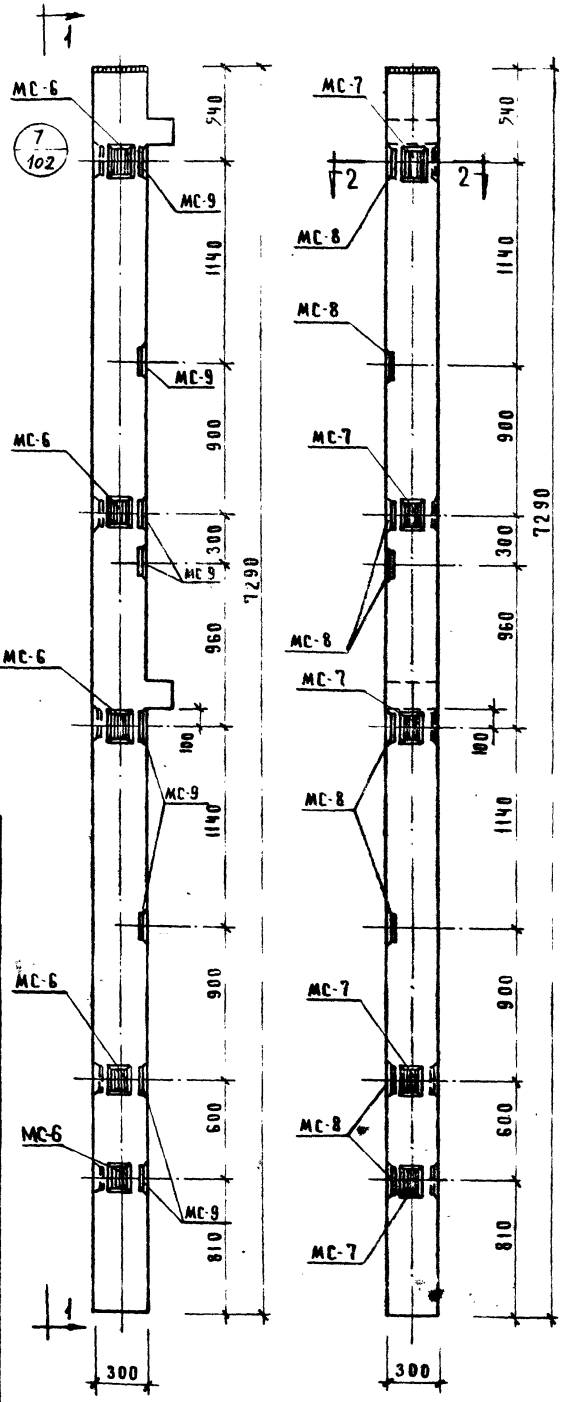

1-1

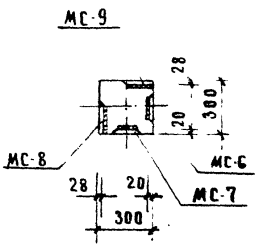

2-2

Марка колонны	Марка дополнит. закладн. детали	Кол. шт	Вес дополнит. закладн. деталей, кг: одной дет	всех дет	итого на колонну	Общий расход стали на колонну	Количество одинак. закладн. деталей
КК-36б-11-4ч	МС-6	5	2.07	10.35	63.10	458.10	103
	МС-7	5	2.07	10.35			
	МС-8	8	2.65	21.20			
	МС-9	8	2.65	21.20			

Примечание:

Опалубка и армирование аналогичны основной марке колонны, приведенной в альбоме ИИ-04-2 выпуск 7

Т.К.	Колонны для навески стеновых панелей	Серия ИИ-04-2	
1973	Колонна КК-36б-11-4ч	Выпуск 12 Альбом 93	

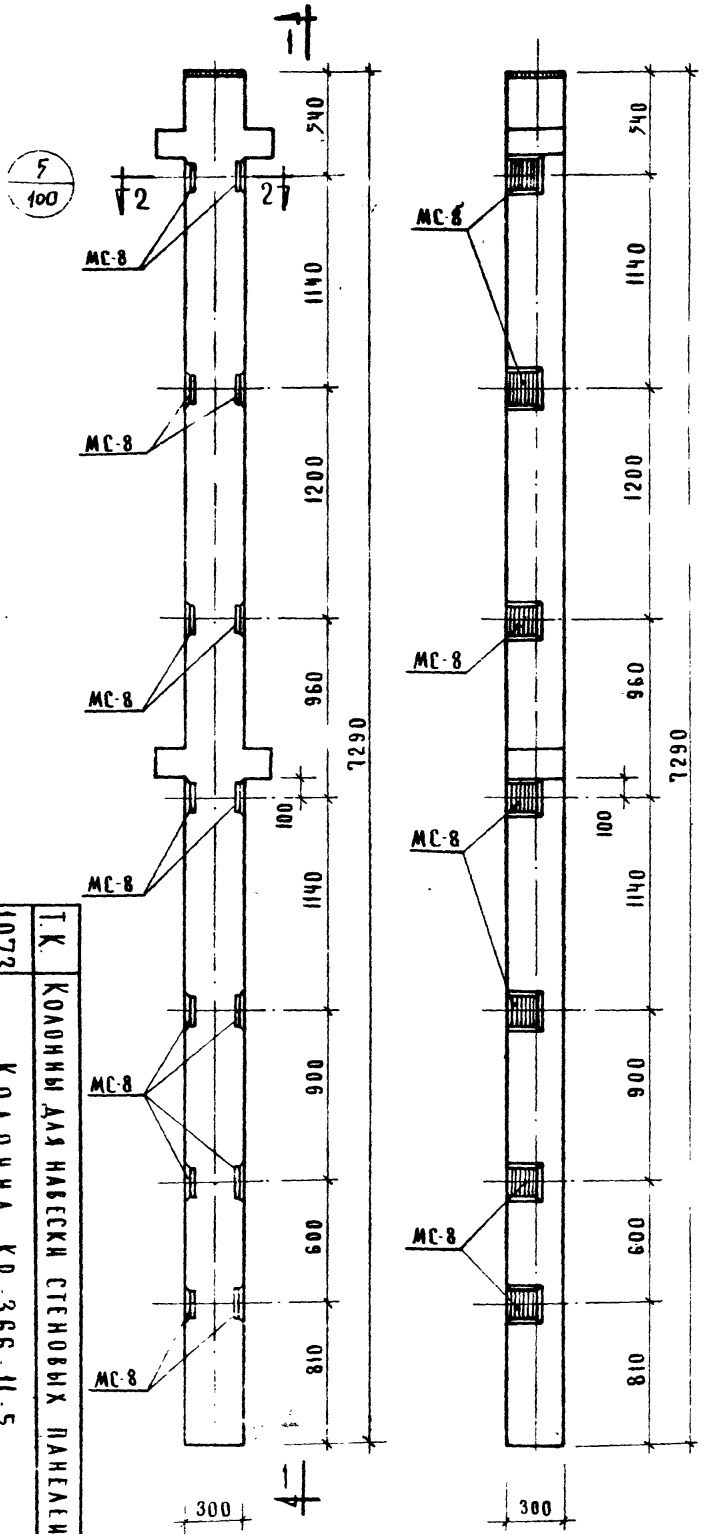

1-1

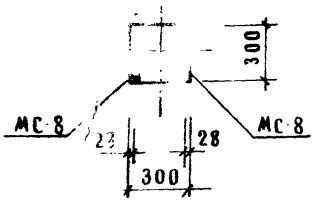

2-2

МАРКА КОЛОННЫ	МАРКА ДОПОЛНИТ ЗАКЛАДН ДЕТ	КОЛ ШТ	ВЕС ДОПОЛН ЗАКЛ ДЕТАЛЕЙ, КГ			ОБЩИЙ РАСХОД СТАЛИ НА КОЛОННУ	И ЗАГОТОВ ЧЕРТЕЖА ЗАКЛАДН ДЕТАЛЕЙ
			ОДНОЙ ДЕТ	ВСЕХ ДЕТ	ИТОГО НА КОЛОННУ		
КР 366 11-5	[illegible]	14	2.65	37 10	37 10	130 88	103

Примечание

Опалубка и армирование аналогичны основной м[illegible]е колонны, приведенной в альбом[illegible] 04-2 выпуск 7

Т.К.	Колонны для навески стеновых панелей	Серия ИИ-04-2	
1973	Колонна КР-366-11-5	Выпуск 12 часть I	Лист 90

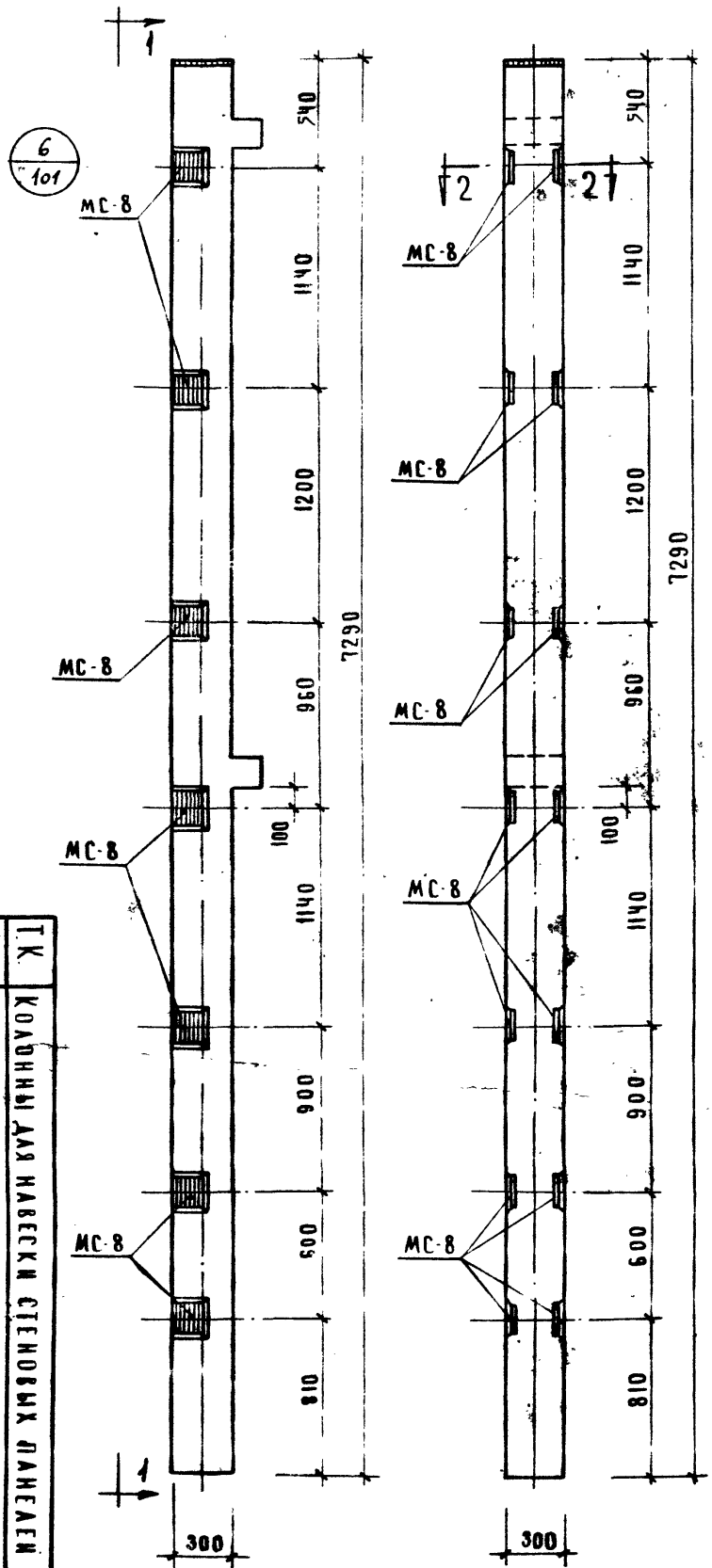

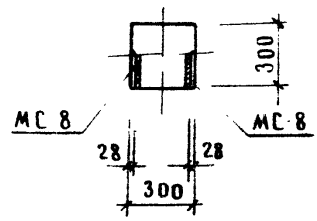

2-2

Марка колонны	Марка дополнит. закладн. детали	Кол. шт.	Вес дополн. закл. деталей, кг: одной дет.	всех дет.	итого на колонну	Общий расход стали на колонну	Изготов. чертежа закладн. детали
КК-366-11-5	МС-8	14	2.65	37.10	37.10	132.10	103

Примечание:

Опалубка и армирование аналогичны основной марке колонны, приведенной в альбоме НИ-04-2 выпуск 7

1973	Т.К.	Колонны для навески стеновых панелей	Серия НИ-04-2
	Колонна КК-366-11-5		Выпуск 12 Часть I Лист 91

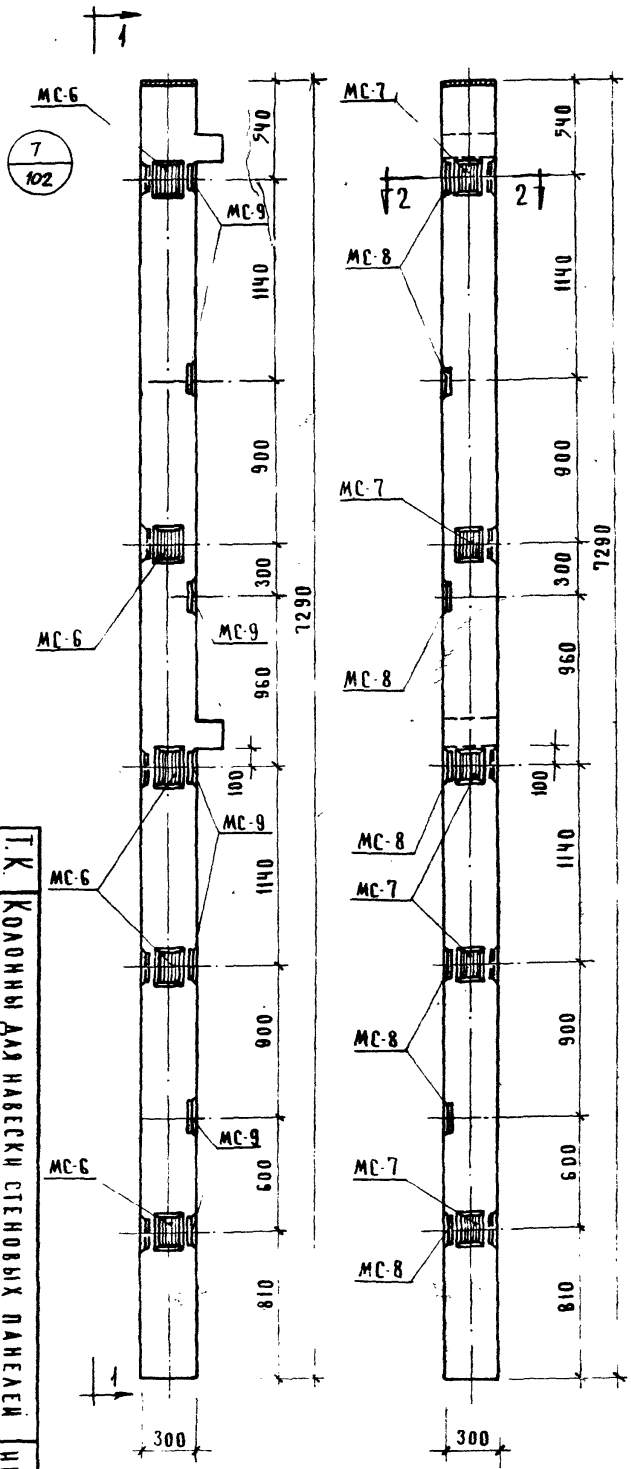

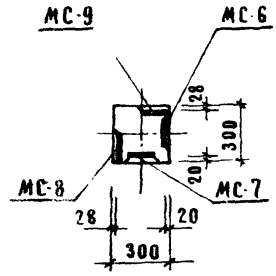

2-2

Марка колонны	Марка дополнит. закладной детали	Кол. шт.	Вес дополнительных закладных деталей, кг: на одну деталь	всех деталей	итого на колонну	Расход стали на колонну
КК-36Б-11.5У	МС-6	5	2.07	10.35	57.80	452.8
	МС-7	5	2.07	10.35		
	МС-8	7	2.65	18.55		
	МС-9	7	2.65	18.55		

Примечание

Опалубка и армирование аналогичны основной марке колонны, приведенной в альбоме НН-04-2 выпуск 7

Т.К. 1973	Колонны для навески стеновых панелей	Серия НН-04-2	
	Колонна КК-36Б-11.5У	Выпуск 12 Часть I	Лист 92

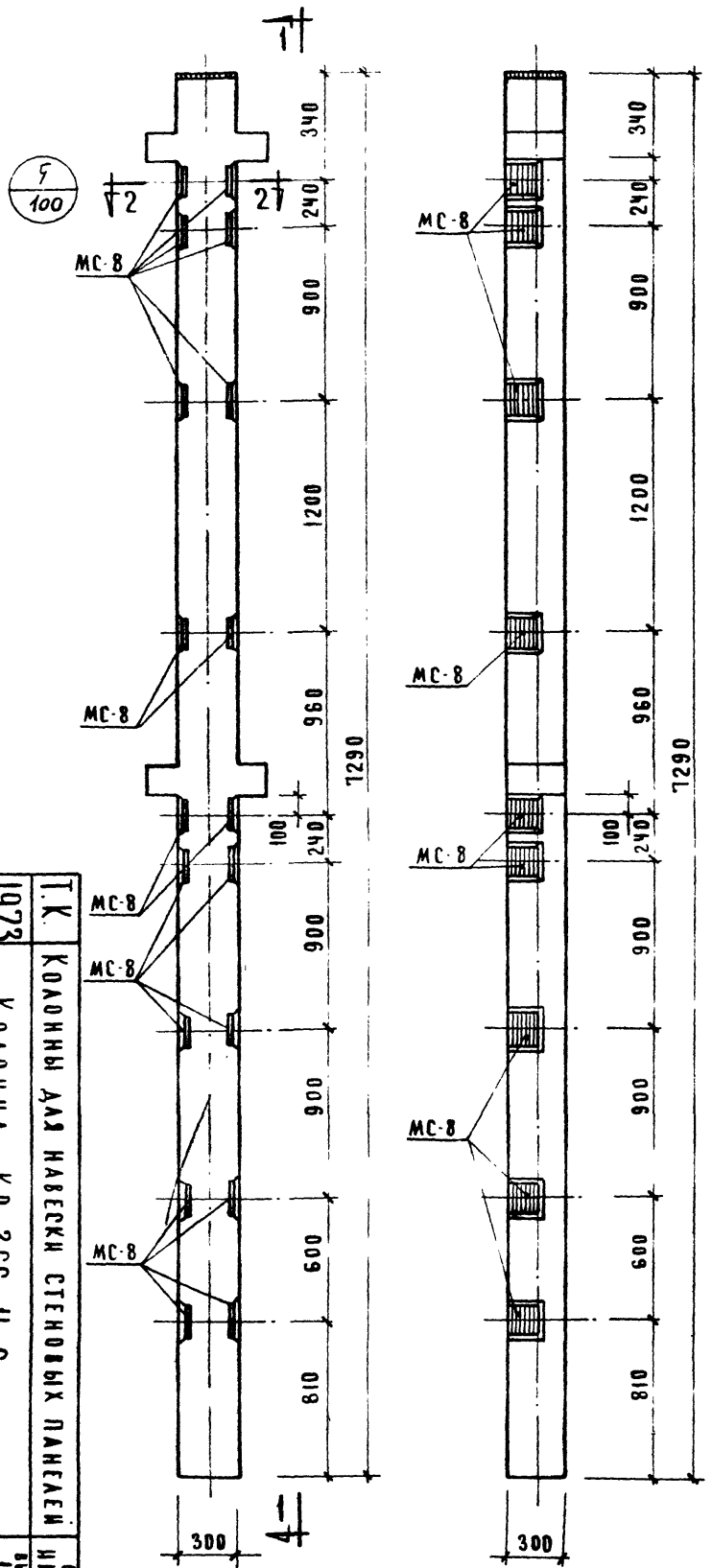

1-1

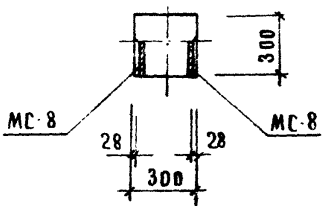

2-2

Марка колонны	Марка дополнит. закладн. детали	Кол. шт.	Вес дополн. закл. деталей, кг: одной дет.	всех дет.	итого на колонну	Общий расход стали на колонну	Изготов. чертежа закладн. детали
КР-366-11-6	МС-8	18	2.65	47.70	47.70	141.48	103

Примечание:

Опалубка и армирование аналогичны основной марке колонны, приведенной в альбоме ИИ-04-2 выпуск 7

Т.К.	Колонны для навески стеновых панелей	Серия ИИ-04-2
1973	Колонна КР-366-11-6	Выпуск 12 Лист

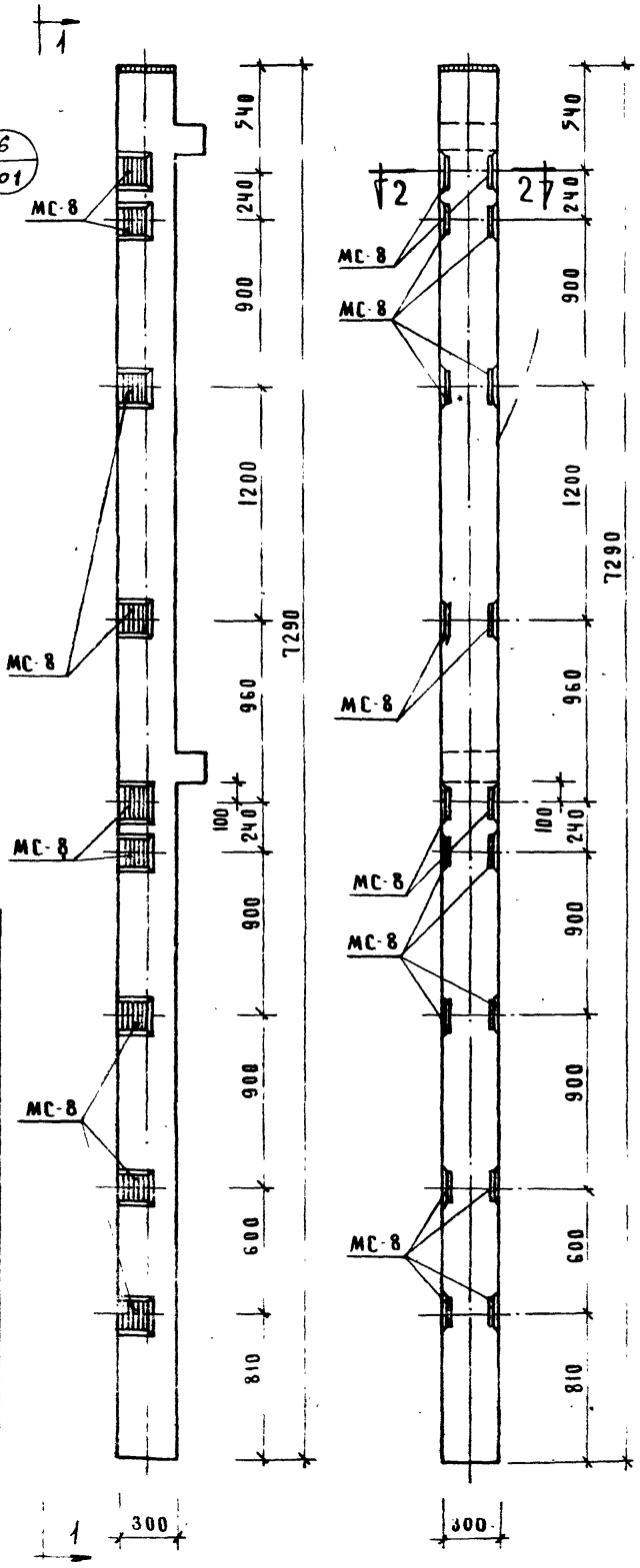

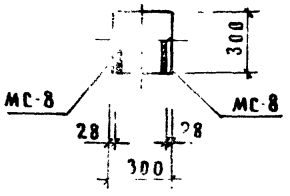

2

Марка колонны	Марка закладных деталей	Кол. шт.	Вес доп. закладных деталей, кг			Общий расход стали на колонну	Кол. типов закладных деталей
			одной дет.	всех дет.	итого на колонну		
КК-366-11-6	МС-8	12	2.65	31.80	31.80	1263.0	103

Примечание:

Опалубка и армирование аналогичны основной марке колонны, приведенной в альбоме ИИ-04-2 выпуск 7

1973	Т.К.	Колонны для навески стеновых панелей	Серия ИИ-04-2
	Колонна КК-366-11-6		Выпуск 12 Часть I Лист 94

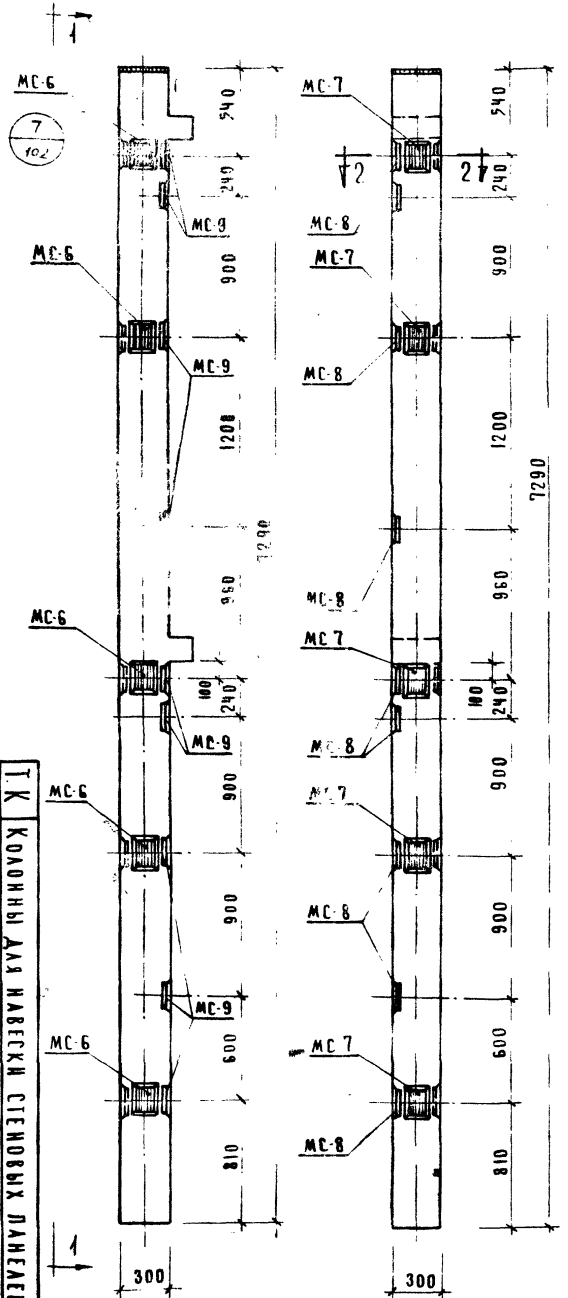

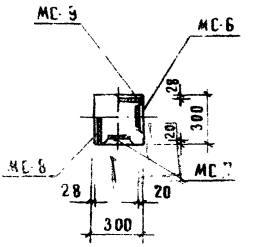

Марка колонны	Марка дополнит. закладн. деталей	Кол. шт.	Вес дополнит. закладн. деталей, кг: одной дет.	всех дет.	итого на колонну	Общий расход стали на колонну	Примечание
КК-36б-11-6у	МС-6	5	2.07	10.35	68.40	163.40	
	МС-7	5	2.07	10.35			
	МС-8	9	2.65	23.85			
	МС-9	9	2.65	23.85			

Примечание:

Опалубка и армирование аналогичны основной марке колонны, приведенной в альбоме НИ-04-2 выпуск 7

Т.К. 1973	Колонны для навески стеновых панелей. Колонна КК-36б-11-6у	Серия НИ-04-2	Альбом 95
		Выпуск 12 Часть I	

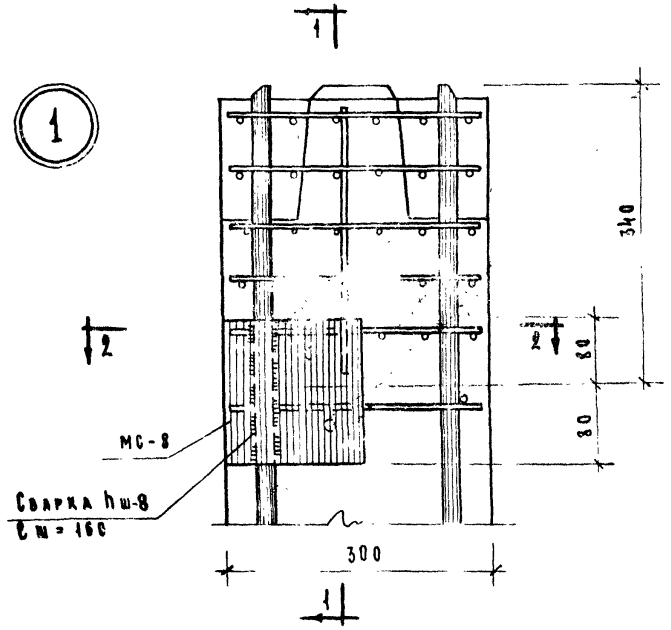

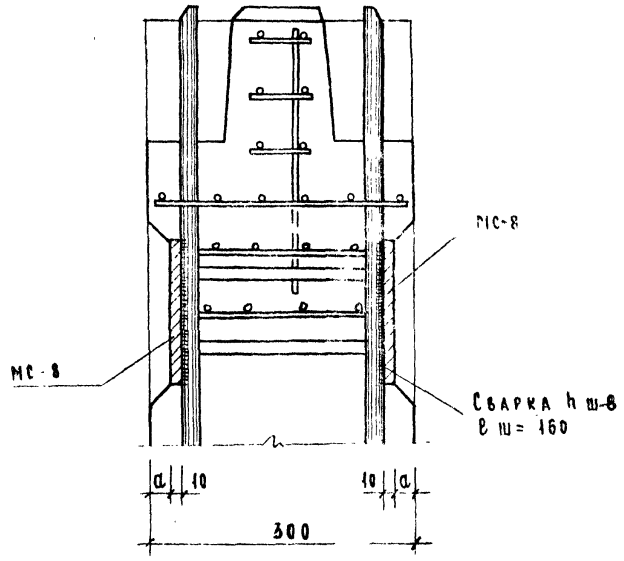

1 - 1

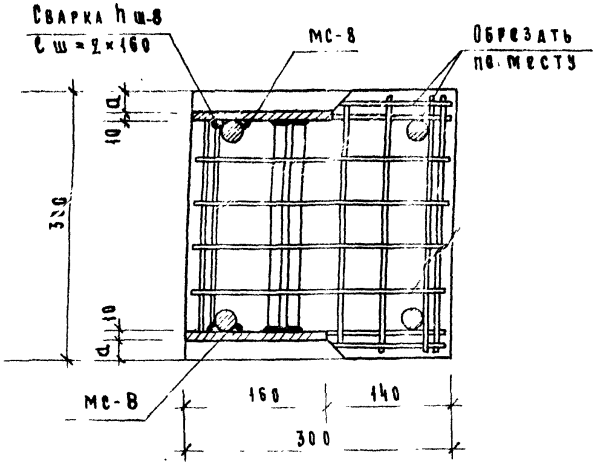

2 - 2

Примечания:

1. Узел показан для колонн, армированных 4ф 20 A III, для другого армирования делать по такому типу.
2. Концы сеток мешающие установке закладных деталей вырезать по месту.
3. Привязка закладной детали МС-8 в зависимости от армирования колонн принята:

Армирование	a
4ф 40 A I	13
4ф 32 A III	17
4ф 20 A III	24

ТК	Колонны для навески стеновых панелей	Серия ИИ-04-2
1973	Армирование Узла „1"	Выпуск 12 Часть I / Лист 96

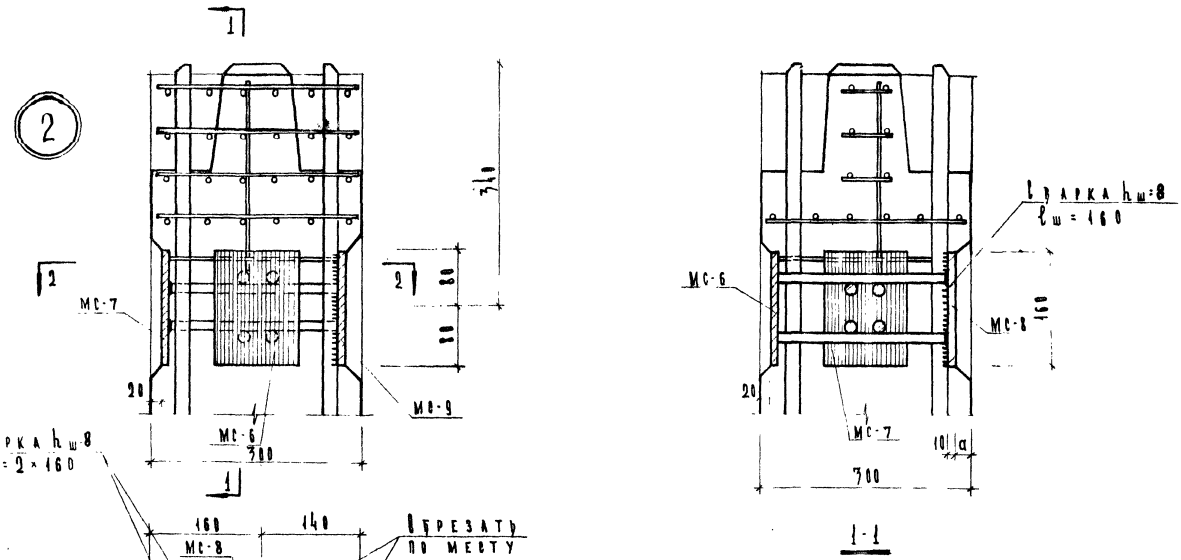

Примечание:

1. Узел показан для колонн, армированных 4Ф20 А III. Для другого армирования делать по такому типу.
2. Концы сеток, мешающие установке закладных деталей вырезать по месту.
3. Привязка закладных деталей МС-8 и МС-9 в зависимости от армирования колонн принята:

Армирование	a
4Ф40 А III	13
4Ф32 А III	17
4Ф20 А III	24

ТК	Колонны для навески стеновых панелей	Серия ИИ-04-2
1978	Армирование. Узел „2"	Выпуск 12 Части 1 Лист 97

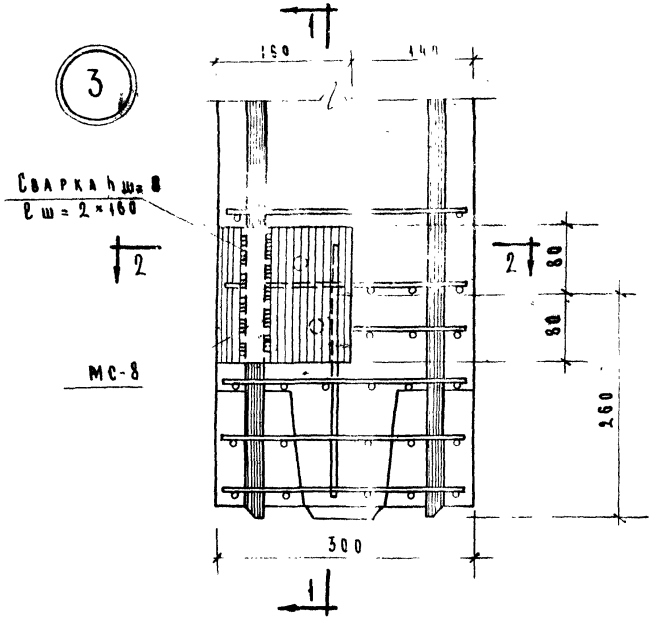

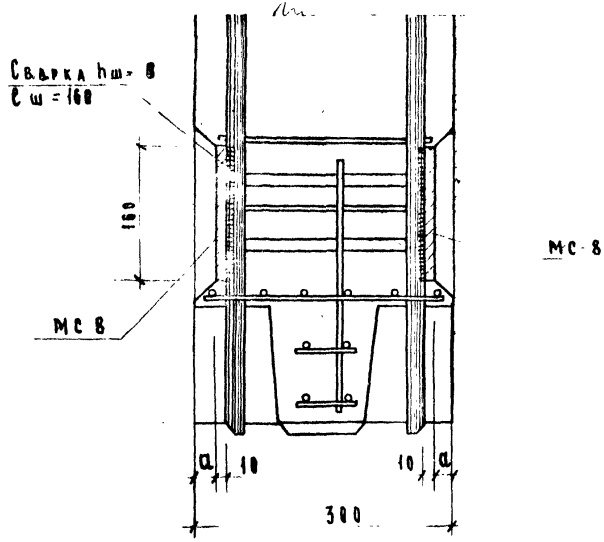

1-1

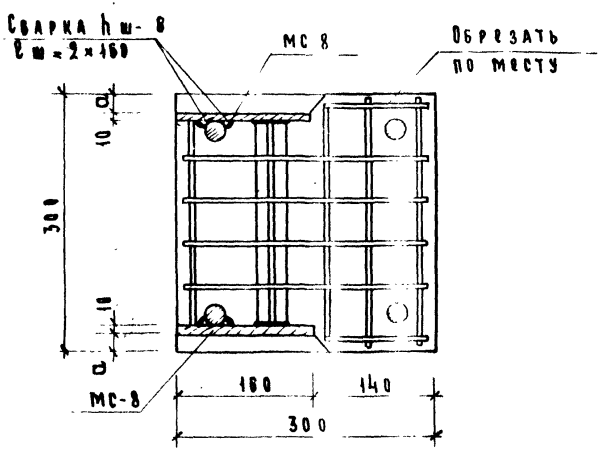

2-2

Примечания:

1. Узел показан для колонн, армированных 4 ф 20 A III, для другого армирования делать по такому типу.
2. Концы сеток, мешающие установке закладных деталей вырезать по месту.
3. Привязка закладной детали МС-8 в зависимости от армирования колонн принята:

Армирование	a
4 Ф 40 A III	13
4 Ф 32 A III	17
4 Ф 20 A III	24

ТК	Колонны для навески стеновых панелей	Серия ИИ-04-2
1973	Армирование Узла „3"	Выпуск 12 Части I — Лист 98

4

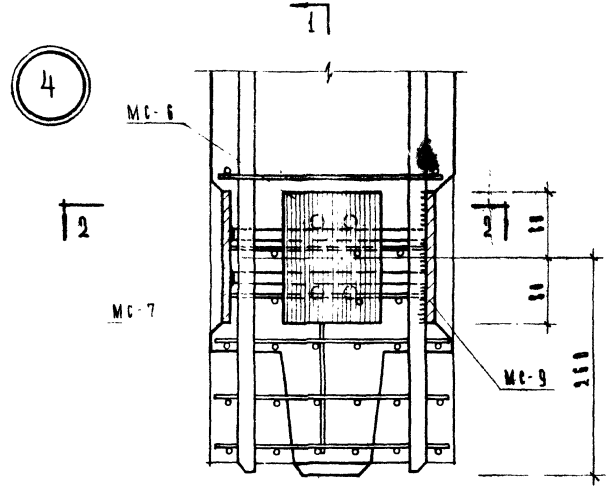

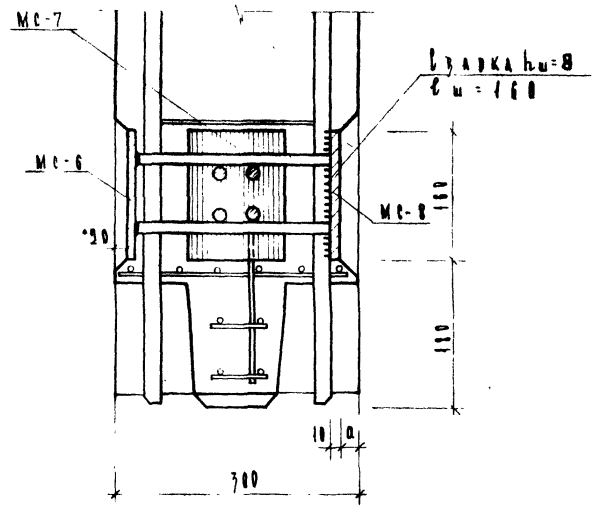

1-1

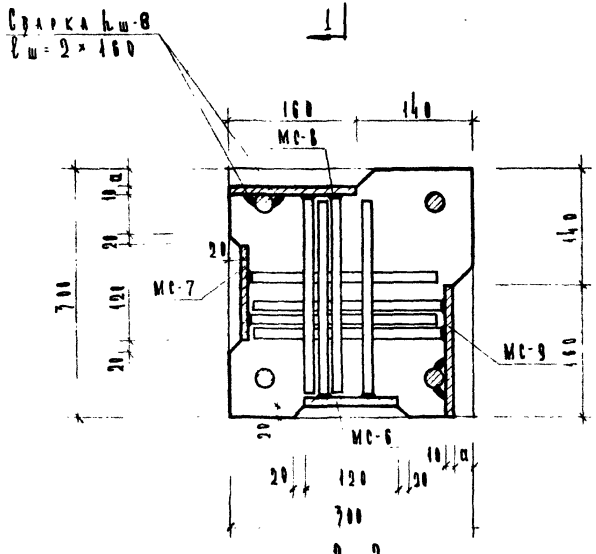

2-2

Примечание.

1. Узел показан для колонн, армированных 4Ф20 A III. Для другого армирования делать по такому типу.
2. Концы сеток, мешающие установке закладных деталей вырезать по месту.
3. Привязка закладных деталей МС-8 и МС-9 в зависимости от армирования колонн принята

Армирование	a
4Ф40 A III	13
4Ф32 A III	17
4Ф20 A III	24

ТК	Колонны для навески стеновых панелей	Серия ИИ-04-2
1973	Армирование Узел „4"	Выпуск 12 Часть I / Лист 99

5

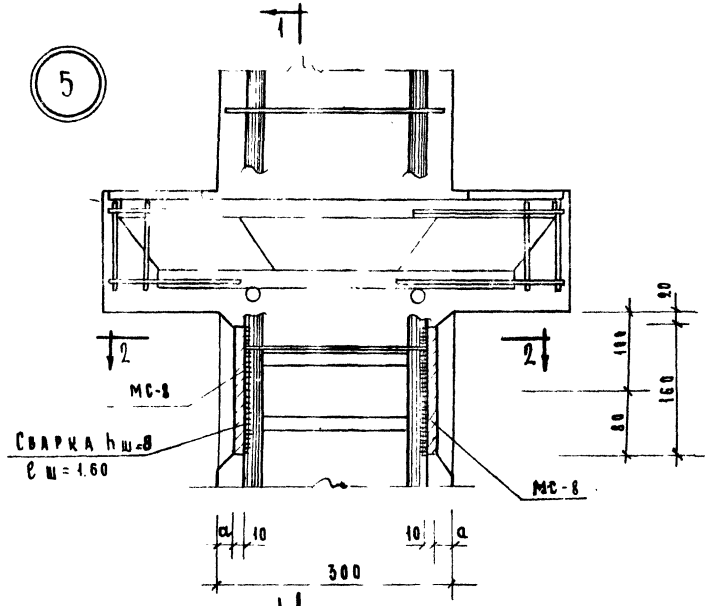

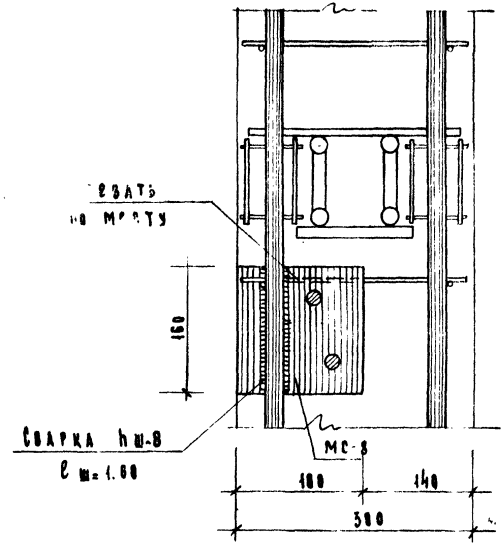

1-1

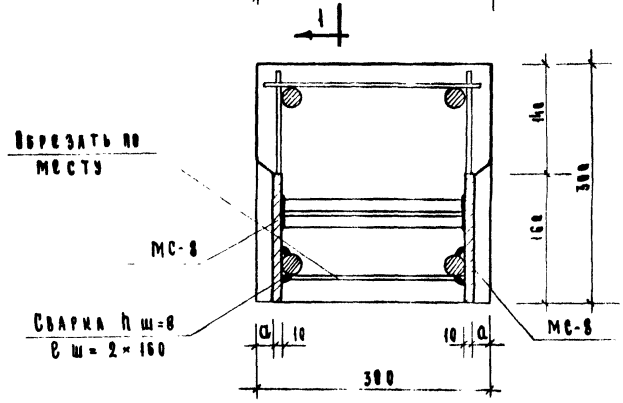

2-2

Примечания:

1. Узел показан для колонн, армированных 4Ф28 А III, для другого армирования делать по такому типу
2. Концы сеток, мешающие установке закладных деталей вырезать по месту.
3. Привязка закладной детали МС-8 в зависимости от армирования колонн принята:

Армирование	a
4Ф40 А III	13
4Ф32 А III	17
4Ф28 А III	24

ТК	Колонны для навески стеновых панелей	Серия ИИ-04-2
1973	Армирование Узла „5"	Выпуск 12 Части 1 / Лист 100

6

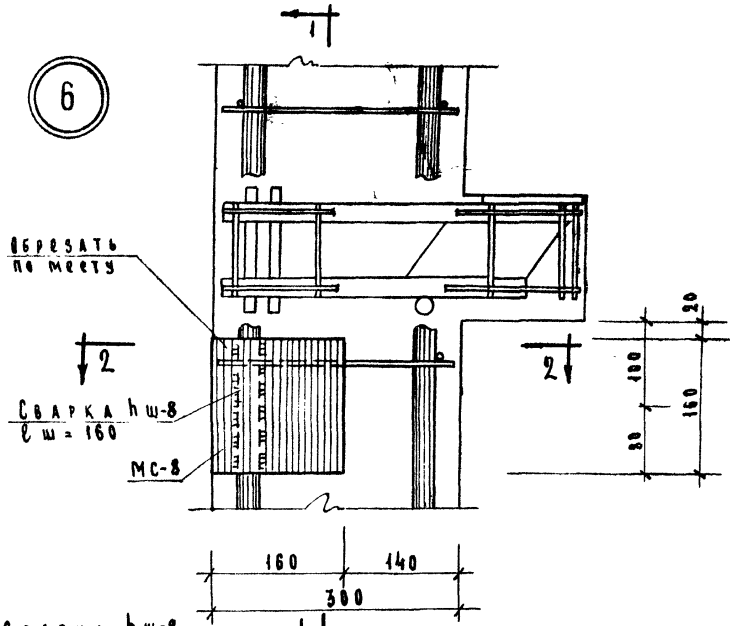

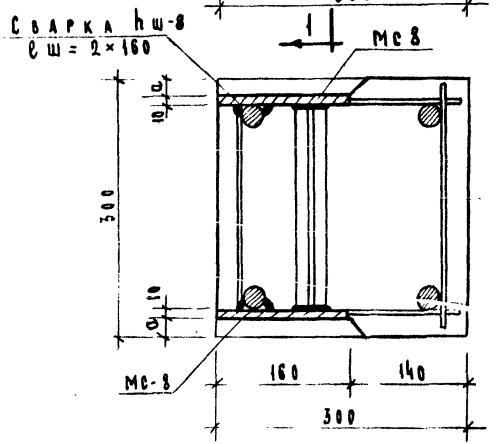

2-2

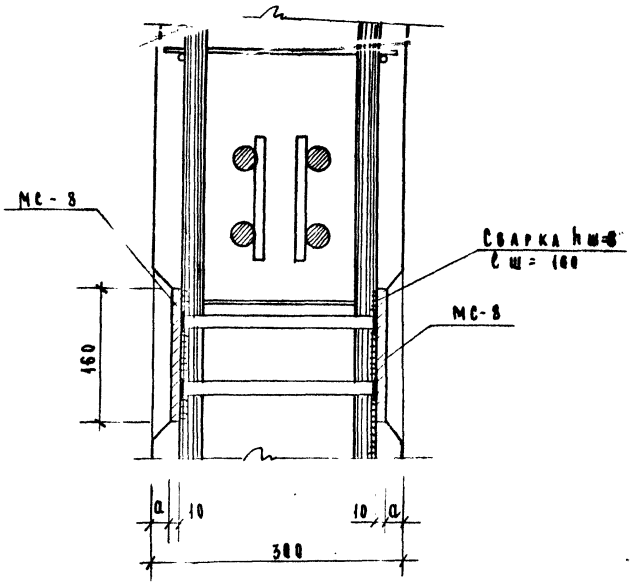

1-1

Примечания:

1. Узел показан для колонн, армированных 4Ф40 А III, для другого армирования делать по такому типу.
2. Концы сеток, мешающие установке закладных деталей вырезать по месту.
3. Привязка закладной детали Мс-8 узла „б" в зависимости от армирования колонн принята:

Армирование	a
4Ф 40 А III	13
4Ф 32 А III	17
4Ф 20 А III	24

ТК 1973	Колонны для навески стеновых панелей	Серия ИИ-04-2
	Армирование узла „б"	Выпуск 12 Часть I / Лист 104

7

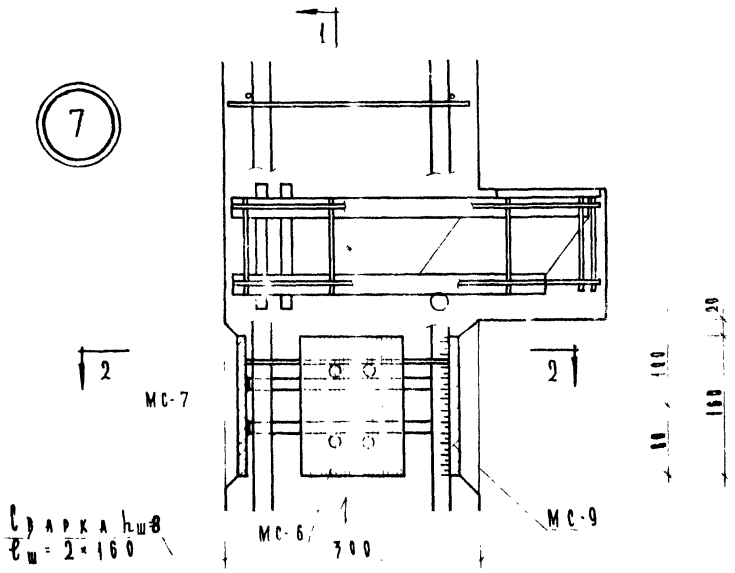

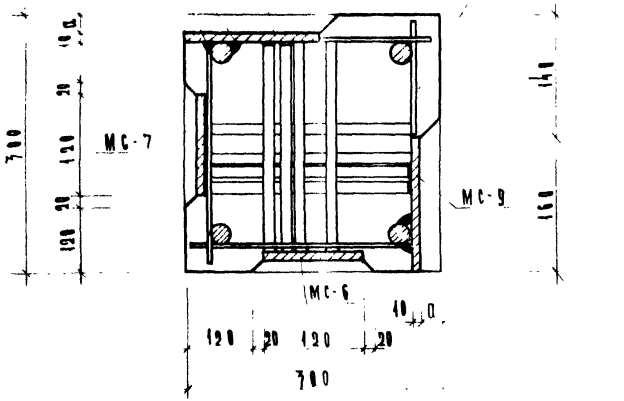

2-2

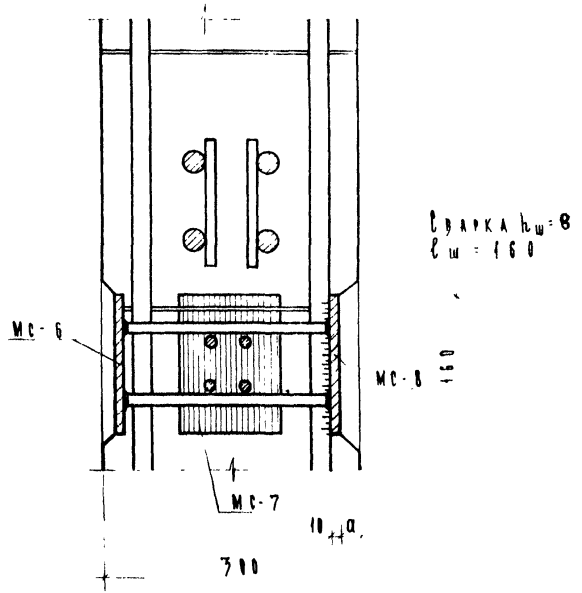

1-1

Примечание

1. Узел показан для колонн, армированных 4Ф20 A III. Для другого армирования делать по такому типу.
2. Концы сеток, мешающие установке закладных деталей, срезать по месту.
3. Привязка закладных деталей МС-8 и МС-9 в зависимости от армирования колонн принята:

Армирование	a
4Ф40 A III	13
4Ф32 A III	17
4Ф20 A III	24

Т.К	Колонны для навески стеновых панелей	Серия ИИ-04-2
1973	Армирование. Узел 7	Выпуск 13, Часть I; Лист 102

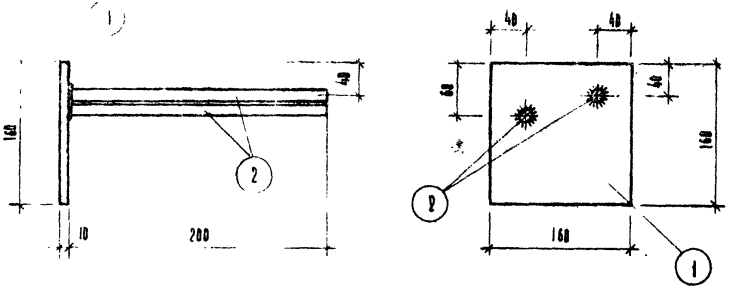

Марка детали	N поз.	Сечение мм.	Длина мм	К-во шт.	Выборка стали кг.		
					Одной поз.	Всех поз	
МС-8	1	-160 x 10	160	1	2,01	2,01	2,65
	2	16 А III	200	2	0,32	0,64	

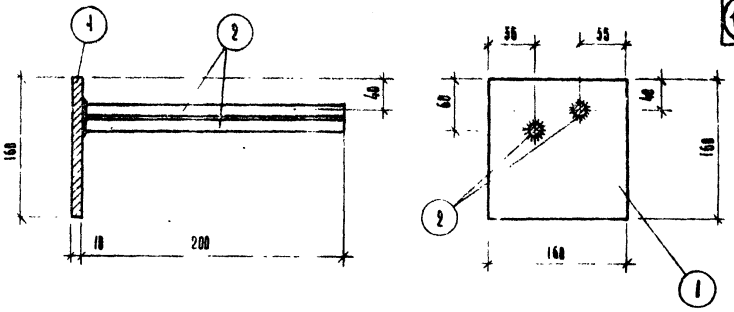

Марка детали	N поз.	Сечение мм	Длина мм	К-во шт.	Выборка стали кг.		
					Одной поз.	Всех поз.	
МС-9	1	-160 x 10	160	1	2,01	2,01	2,65
	2	16 А III	200	2	0,32	0,64	

МС-6.

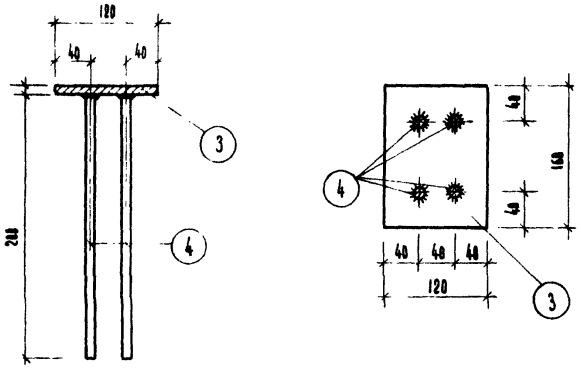

Марка детали	N поз.	Сечение мм.	Длина мм.	К-во шт.	Выборка стали кг.		
					Одной поз.	Всех поз.	
	3	-120 x 10	160	1	1,55	1,55	2,07
		10 А III	200	4	0,13	0,52	

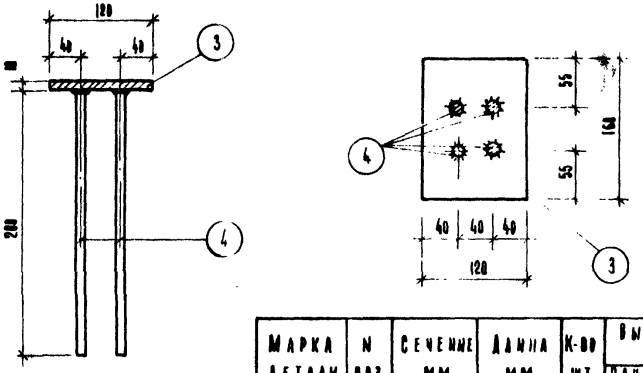

Марка детали	N поз.	Сечение мм.	Длина мм.	К-во шт.	Выборка стали кг.		
					Одной поз	Всех поз.	
МС-7	3	-120 x 10	160	1	1,55	1,55	2,07
	4	10 А III	200	4	0,19	0,52	

ТК	Колонны для навески стеновых панелей	Серия ИН 84-02	
	Адные детали МС-6, МС-7, МС-8, МС-9	Выпуск 12 часть I	Лист 103

Тиражировано Свердловским Филиалом ЦИТП

4 г. ...к-62 ул.Генеральская, 3-А

Заказ 21 Тираж 1000 Цена

Инв.№(

gost.e-ecolog.ru