ГОСУДАРСТВЕННЫЙ КОМИТЕТ ПО ГРАЖДАНСКОМУ СТРОИТЕЛЬСТВУ
И АРХИТЕКТУРЕ ПРИ ГОССТРОЕ СССР

ТИПОВЫЕ КОНСТРУКЦИИ И ДЕТАЛИ ЗДАНИЙ И СООРУЖЕНИЙ

ИИ-04

СБОРНЫЕ ЭЛЕМЕНТЫ ЗДАНИЙ КАРКАСНОЙ КОНСТРУКЦИИ

Серия ИИ-04-2

КОЛОННЫ

Выпуск 11

часть III

КОЛОННЫ СВЯЗЕВОГО КАРКАСА СЕЧЕНИЕМ 40×40 СМ
ДЛЯ НАВЕСКИ СТЕНОВЫХ ПАНЕЛЕЙ
В ЗДАНИЯХ С ВЫСОТОЙ ЭТАЖА 4,2 М

РАБОЧИЕ ЧЕРТЕЖИ

6-03

gost.e-ecolog.ru

ГОСУДАРСТВЕННЫЙ КОМИТЕТ ПО ГРАЖДАНСКОМУ СТРОИТЕЛЬСТВУ
И АРХИТЕКТУРЕ ПРИ ГОССТРОЕ СССР

ТИПОВЫЕ КОНСТРУКЦИИ И ДЕТАЛИ ЗДАНИЙ И СООРУЖЕНИЙ

ИИ-04

СБОРНЫЕ ЭЛЕМЕНТЫ ЗДАНИЙ КАРКАСНОЙ КОНСТРУКЦИИ

СЕРИЯ ИИ-04-2

КОЛОННЫ

Выпуск 11

ЧАСТЬ III

КОЛОННЫ СВЯЗЕВОГО КАРКАСА СЕЧЕНИЕМ 40×40 СМ ДЛЯ НАВЕСКИ СТЕНОВЫХ ПАНЕЛЕЙ В ЗДАНИЯХ С ВЫСОТОЙ ЭТАЖА 4,2 М

РАБОЧИЕ ЧЕРТЕЖИ

Разработаны
ЦНИИЭП
орово-бытовых зданий
уристских комплексов

Утверждены
и введены в действие с 1 октября 1973г.
Государственным комитетом по
гражданскому строительству и
архитектуре при Госстрое СССР
Приказ № 173 от 13 августа
1973г.

Содержание выпуска.	№ листов.	№ стр.
		2-3
Пояснительная записка	1	4
Колонны КВР-4Ч2-2У-1, КВК-4Ч2-2У-1.	2	5
Колонны КВР-4Ч2-2У-2, КВК-4Ч2-2У-1У.	3	6
Колонны КВК-4Ч2-2У-2, КВК-4Ч2-2У-2У.	4	7
Колонны КВР-4Ч2-2У-3, КВК-4Ч2-2У-3.	5	8
Колонны КВК-4Ч2-2У-3У, КВР-4Ч2-2У-Ч.	6	9
Колонны КВК-4Ч2-2У-Ч, КВК-4Ч2-2У-ЧУ.	7	10
Колонны КВР-4Ч2-2У-7, КВК-4Ч2-2У-7.	8	11
Колонны КВК-4Ч2-2У-7У, КВР-4Ч2-2У-8	9	12
Колонны КВК-4Ч2-2У-8, КВК-4Ч2-2У-8У.		13
Колонны КСР-4Ч2-2У-1, КСР-4Ч2-2Э-1, КСР-4Ч2-3У-1, КСР-4Ч2-4О-1, КСР-4Ч2-52-1, КСР-4Ч2-58-1, КСК-4Ч2-2У-1, КСК-4Ч2-2Э-1, КСК-4Ч2-3У-1, КСК-4Ч2-4О-1, КСК-4Ч2-52-1.	10	14
Колонны КСК-4Ч2-2У-1У, КСК-4Ч2-2Э-1У, КСК-4Ч2-3У-1У, КСК-4Ч2-4О-1У, КСК-4Ч2-52-1У, КСР-4Ч2-2У-2, КСР-4Ч2-2Э-2, КСР-4Ч2-3У-2, КСР-4Ч2-4О-2, КСР-4Ч2-52-2, КСР-4Ч2-58-2.	11	15
Колонны КСК-4Ч2-2У-2У, КСК-4Ч2-2Э-2У, КСК-4Ч2-3У-2У, КСК-4Ч2-4О-2У, КСК-4Ч2-52-2У, КСК-4Ч2-2У-2, КСК-4Ч2-2Э-2, КСК-4Ч2-3У-2, КСК-4Ч2-4О-2, КСК-4Ч2-52-2.	12	16
Колонны КСР-4Ч2-2У-3, КСР-4Ч2-2Э-3, КСР-4Ч2-3У-3, КСР-4Ч2-4О-3, КСР-4Ч2-52-3, КСР-4Ч2-58-3, КСК-4Ч2-2У-3, КСК-4Ч2-2Э-3, КСК-4Ч2-3У-3, КСК-4Ч2-4О-3, КСК-4Ч2-52-3.	13	17
Колонны КСР-4Ч2-2У-Ч, КСР-4Ч2-2Э-Ч, КСР-4Ч2-3У-Ч, КСР-4Ч2-4О-Ч, КСР-4Ч2-52-Ч, КСР-4Ч2-58-Ч, КСК-4Ч2-2У-3У, КСК-4Ч2-2Э-3У, КСК-4Ч2-3У-3У, КСК-4Ч2-4О-3У, КСК-4Ч2-52-3У.	14	18
Колонны КСК-4Ч2-2У-ЧУ, КСК-4Ч2-2Э-ЧУ, КСК-4Ч2-3У-ЧУ, КСК-4Ч2-4О-ЧУ, КСК-4Ч2-52-ЧУ, КСК-4Ч2-2У-Ч, КСК-4Ч2-2Э-Ч, КСК-4Ч2-3У-Ч, КСК-4Ч2-4О-Ч, КСК-4Ч2-52-Ч.	15	19
Колонны КСР-4Ч2-2У-7, КСР-4Ч2-2Э-7, КСР-4Ч2-3У-7, КСР-4Ч2-4О-7, КСР-4Ч2-52-7, КСР-4Ч2-58-7, КСК-4Ч2-2У-7, КСК-4Ч2-2Э-7, КСК-4Ч2-3У-7, КСК-4Ч2-4О-7, КСК-4Ч2-52-7.	16	20
Колонны КСК-4Ч2-2У-7У, КСК-4Ч2-2Э-7У, КСК-4Ч2-3У-7У, КСК-4Ч2-4О-7У, КСК-4Ч2-52-7У, КСР-4Ч2-2У-8, КСР-4Ч2-2Э-8, КСР-4Ч2-3У-8, КСР-4Ч2-4О-8, КСР-4Ч2-52-8, КСР-4Ч2-58-8.	17	21
Колонны КСК-4Ч2-2У-8, КСК-4Ч2-2Э-8, КСК-4Ч2-3У-8, КСК-4Ч2-4О-8, КСК-4Ч2-52-8, КСК-4Ч2-2У-8У, КСК-4Ч2-2Э-8У, КСК-4Ч2-3У-8У, КСК-4Ч2-4О-8У, КСК-4Ч2-52-8У.	18	22
Колонны КНК-4Ч2-2У-1, КНК-4Ч2-2Э-1, КНК-4Ч2-3У-1, КНК-4Ч2-4О-1, КНК-4Ч2-52-1, КНР-4Ч2-2У-1, КНР-4Ч2-2Э-1, КНР-4Ч2-3У-1, КНР-4Ч2-4О-1, КНР-4Ч2-52-1, КНР-4Ч2-58-1.	19	23
Колонны КНК-4Ч2-24-1У, КНК-442-29-1У, КНК-442-34-1У, КНК-442-40-1У, КНК-442-52-1У, КНР-442-24-2, КНР-442-29-2, КНР-442-34-2, КНР-442-40-2, КНР-442-52-2, КНР-442-58-2.	20	24
Колонны КНК-4Ч2-2У-2, КНК-4Ч2-2Э-2, КНК-4Ч2-3У-2, КНК-4Ч2-4О-2, КНК-4Ч2-52-2, КНК-4Ч2-2У-2У, КНК-4Ч2-2Э-2У, КНК-4Ч2-3У-2У, КНК-4Ч2-4О-2У, КНК-4Ч2-52-2У.	21	25
Колонны КНР-4Ч2-2У-3, КНР-4Ч2-2Э-3, КНР-4Ч2-3У-3, КНР-4Ч2-4О-3, КНР-4Ч2-52-3, КНР-4Ч2-58-3, КНК-4Ч2-2У-3, КНК-4Ч2-2Э-3, КНК-4Ч2-3У-3, КНК-4Ч2-4О-3, КНК-4Ч2-52-3.	22	26
Колонны КНК-4Ч2-2У-3У, КНК-4Ч2-2Э-3У, КНК-4Ч2-3У-3У, КНК-4Ч2-4О-3У, КНК-4Ч2-52-3У, КНР-4Ч2-2У-Ч, КНР-4Ч2-2Э-Ч, КНР-4Ч2-3У-Ч, КНР-4Ч2-4О-Ч, КНР-4Ч2-52-Ч, КНР-4Ч2-58-Ч.	23	27
Колонны КНК-4Ч2-2У-Ч, КНК-4Ч2-2Э-Ч, КНК-4Ч2-3У-Ч, КНК-4Ч2-4О-Ч, КНК-4Ч2-52-Ч, КНК-4Ч2-2У-ЧУ, КНК-4Ч2-2Э-ЧУ, КНК-4Ч2-3У-ЧУ, КНК-4Ч2-4О-ЧУ, КНК-4Ч2-52-ЧУ.	24	28
Колонны КНР-4Ч2-2У-7, КНР-4Ч2-2Э-7, КНР-4Ч2-3У-7, КНР-4Ч2-4О-7, КНР-4Ч2-52-7, КНР-4Ч2-58-7, КНК-4Ч2-2У-7, КНК-4Ч2-2Э-7, КНК-4Ч2-3У-7, КНК-4Ч2-4О-7, КНК-4Ч2-52-7.	25	29
Колонны КНК-4Ч2-2У-7У, КНК-4Ч2-2Э-7У, КНК-4Ч2-3У-7У, КНК-4Ч2-4О-7У, КНК-4Ч2-52-7У, КНР-4Ч2-2У-8, КНР-4Ч2-2Э-8, КНР-4Ч2-3У-8, КНР-4Ч2-4О-8, КНР-4Ч2-52-8, КНР-4Ч2-58-8.	26	30
Колонны КНК-4Ч2-2У-8, КНК-4Ч2-2Э-8, КНК-4Ч2-3У-8, КНК-4Ч2-4О-8, КНК-4Ч2-52-8, КНК-4Ч2-2У-8У, КНК-4Ч2-2Э-8У, КНК-4Ч2-3У-8У, КНК-4Ч2-4О-8У, КНК-4Ч2-52-8У.	27	31

ТК	Колонны для навески стеновых панелей	Серия ИИ-04
1973	Содержание выпуска	Выпуск 11 Часть I

	№ листов	стр
Колонны КСР-У8У-2У-1, КСР-У8У-29-1, КСР-У8У-3У-1, КСР-У8У-УО-1, КСР-У8У-52-1, КСР-У8У-58-1.	28	32
Колонны КСК-У8У-2У-1, КСК-У8У-29-1, КСК-У8У-3У-1, КСК-У8У-УО-1, КСК-У8У-52-1.	29	33
Колонны КСК-У8У-2У-1У, КСК-У8У-29-1У, КСК-У8У-3У-1У, КСК-У8У-УО-1У, КСК-У8У-52-1У.	30	34
Колонны КСР-У8У-2У-2, КСР-У8У-29-2, КСР-У8У-3У-2, КСР-У8У-УО-2, КСР-У8У-52-2, КСР-У8У-58-2.	31	35
Колонны КСК-У8У-2У-2, КСК-У8У-29-2, КСК-У8У-3У-2, КСК-У8У-УО-2, КСК-У8У-52-2.	32	36
Колонны КСК-У8У-2У-2У, КСК-У8У-29-2У, КСК-У8У-3У-2У, КСК-У8У-УО-2У, КСК-У8У-52-2У.	33	37
Колонны КСР-У8У-2У-3, КСР-У8У-29-3, КСР-У8У-3У-3, КСР-У8У-УО-3, КСР-У8У-52-3, КСР-У8У-58-3.	34	38
Колонны КСК-У8У-2У-3, КСК-У8У-29-3, КСК-У8У-3У-3, КСК-У8У-УО-3, КСК-У8У-52-3.	35	39
Колонны КСК-У8У-2У-3У, КСК-У8У-29-3У, КСК-У8У-3У-3У, КСК-У8У-УО-3У, КСК-У8У-52-3У.	36	40
Колонны КСР-У8У-2У-У, КСР-У8У-29-У, КСР-У8У-3У-У, КСР-У8У-УО-У, КСР-У8У-52-У, КСР-У8У-58-У.	37	41
Колонны КСК-У8У-2У-У, КСК-У8У-29-У, КСК-У8У-3У-У, КСК-У8У-УО-У, КСК-У8У-52-У.	38	42
Колонны КСК-У8У-2У-УУ, КСК-У8У-29-УУ, КСК-У8У-3У-УУ, КСК-У8У-УО-УУ, КСК-У8У-52-УУ.	39	43
Колонны КСР-У8У-2У-7, КСР-У8У-29-7, КСР-У8У-3У-7, КСР-У8У-УО-7, КСР-У8У-52-7, КСР-У8У-58-7.	40	44
Колонны КСК-У8У-2У-7, КСК-У8У-29-7, КСК-У8У-3У-7, КСК-У8У-УО-7, КСК-У8У-52-7.	41	45
Колонны КСК-У8У-2У-7У, КСК-У8У-29-7У, КСК-У8У-3У-7У, КСК-У8У-УО-7У, КСК-У8У-52-7У.	42	46
Колонны КСР-У8У-2У-8, КСР-У8У-29-8, КСР-У8У-3У-8, КСР-У8У-УО-8, КСР-У8У-52-8, КСР-У8У-58-8.	43	47
Колонны КСК-У8У-2У-8, КСК-У8У-29-8, КСК-У8У-3У-8, КСК-У8У-УО-8, КСК-У8У-52-8.	44	48
Колонны КСК-У8У-2У-8У, КСК-У8У-29-8У, КСК-У8У-3У-8У, КСК-У8У-УО-8У, КСК-У8У-52-8У.	45	49
Колонны КР-УУ2-2У-1, КК-УУ2-2У-1.	46	50
Колонны КК-УУ2-2У-1У, КР-УУ2-2У-2.	47	51
Колонны КК-УУ2-2У-2, КК-УУ2-2У-2У.	48	52
Колонны КР-УУ2-2У-3, КК-УУ2-2У-3.	49	53
Колонны КК-УУ2-2У-3У, КР-УУ2-2У-У.	50	54
Колонны КК-УУ2-2У-У, КК-УУ2-2У-УУ.	51	55
Колонны КР-УУ2-2У-7, КК-УУ2-2У-7.	52	56
Колонны КК-УУ2-2У-7У, КР-УУ2-2У-8	53	57
Колонны КК-УУ2-2У-8, КК-УУ2-2У-8У.	54	58
Закладные детали МС-1, МС-2, МС-3, МС-У, МС-6.	55	59
Узел „1"	56	60
Узел „2"	57	61
Узел „3"	58	62
Узел „4"	59	63
Узел „5"	60	64
Узел „6"	61	65
Узел „7"	62	66
Узел „8"	63	67

Пояснительная записка

Серия ИИ-04-2 выпуск 11 часть III содержит опалубочные чертежи колонн с дополнительными закладными деталями для крепления стеновых панелей из легких и ячеистых бетонов. Колонны сечение м 400×400мм с высотой этажа 4.2 м.

Типы колонн разработаны применительно к серии ИИ-04-3 выпуск 4 „Стеновые панели из легких и ячеистых бетонов. Материалы для проектир." где приведены схемы раскладки стеновых панелей в зависимости от высоты этажа и размеров оконного проема.

Для высоты этажа 4.2 м. высоты оконных проемов приняты 1.8 м, 2.1 м. и 2.7 м. Там же даны примеры раскладки стеновых панелей на глухих участках стен. Для каждой из схем в настоящем альбоме приведены чертежи колонн с размещением дополнительных закладных деталей. На чертежах указан дополнительный расход стали на эти детали, который прибавлен к основному расходу стали на соответствующую колонну по альбому ИИ-04-2. выпуск 5.

Маркировка колонн в альбом принята по серии ИИ-04-2 выпуск 3. с добавлением цифрового индекса к основной марке:

Цифровые индексы приняты:

1 - для проема 1.8 м.

2 - для глухих участков стен, сопрягаемых с проемом 1.8 м.

3 - для проема 2.1 м.

4 - для глухих участков стен, сопрягаемых с проемом 2.1 м.

7 - для проема 2.7 м.

8 - для глухих участков стен, сопрягаемых с проемом 2.7 м.

Для угловых колонн после цифрового индекса добавляется буква „У" угловая

Пример:

КР-433-24-1 — рядовая колонна двухконсольная для проема 1.8 м.

КК-433-24-2 — рядовая колонна одноконсольная для глухих участков стен, сопрягаемых с проемом 1.8 м.

КК-433-24-3У- угловая колонна при проеме 2.1 м.

Все поясные панели над оконным проемом крепятся по низу на расстоянии 600 мм. от уровня чистого пола.

Толщина пола принята 80 мм.

Панель высотой Н=1200 мм. крепится в двух точках. Панели высотой 1500, 1800 и 2100 мм- в трех точках. Третье крепление находится на уровне верха панели.

При применении панели высотой 2100 мм. для высоты этажа 3.3 м. низ панели совпадает с местом стыка колонн. В этом случае закладные детали должны устанавливаться после соединения арматурных выпусков колонн ванной сваркой до омоноличивания стыка колонн.

В угловых колоннах, устанавливаемых по двум противоположным углам одной разбивочной оси здания, закладные детали располагаются зеркально.

В альбоме приведен только вариант расстановки этих деталей в одной из таких колонн.

При разработке конкретного проекта следует привести и другую марку колонн, соответствующую зеркальному расположению закладных деталей.

При размещении дополнительных закладных деталей, мешающих установке подъемных петель, необходимо давать уточненную привязку подъемных петель для каждого конкретного случая

Закладные детали должны выполняться с соблюдением требований СН 393-69 „Указания по сварке соединений арматуры и закладных деталей железобетонных конструкций", ГОСТ 10922-64. Материалы для изготовления закладных деталей: пластины из стали марок ВМСт-3 пс 5 кип ВСт 3 пс 5 ГОСТ 380-71, анкера из стали класса А-III марки 25Г2С ГОСТ. 5781-61*. Электроды для сварки Э-50А - Ф по ГОСТ 9467-60

Закладные детали для крепления стеновых панелей крепятся к объемному каркасу колонны: МС-1 и МС-4 привариваются непосредственно к рабочим стержням колонн электродуговой сваркой, МС-2 и МС-3 соединяются с каркасами вязальной проволокой.

Закладные детали в колоннах, предназначенные для крепления стеновых панелей, должны покрываться на заводе антикоррозийным защитным покрытием методом металлизации.

При выборе материалов для защитных покрытий следует руководствоваться требованиями главы СНиП I-B, 27-71 „Защита строительных конструкций от коррозии. Материалы и изделия, стойкие против коррозий" а также СН 262-67 „Указания по проектированию антикоррозийной защиты строительных конструкций."

Защитное покрытие следует наносить на пластины закладных деталей с обеих сторон, а на анкерные стержни, приваренные к пластинам на длину 50мм. от места приварки.

Толщина слоя защитного покрытия металлизацией должна быть не менее 0.2 мм. в промышленных районах и городах с относительно высокой степенью загрязнения атмосферы сернистыми соединениями и не менее 0.1 мм. в остальных районах.

Для контроля толщины защитного антикоррозийного покрытия должны применяться магнитные толщиномеры типа ТПМ завода „Эталон" / г. Рига /.

В качестве металлизационного покрытия могут применяться:

1. Цинковое — из проволоки или порошка содержащих 99.9% чистого цинка ГОСТ 3640-65* после проведения всех сварочных работ

2. Алюминиевое — из нетожженной проволоки марки А-1. диаметром 1.5 мм. 2.8 мм. и 2.5 мм., изготовленной из алюминия А-5. А-6, А-7.

Предельные отклонения в расположении закладных деталей должны приниматься согласно указаниям ГОСТ 13015-67* в плоскости изделия 5 мм, из плоскости изделия 3 мм.

Все закладные детали рассчитаны на вертикальную силу - 3900 кг. и горизонтальную - 1400 кг.

Все ниши после приварки монтажных элементов заделать цементным раствором на поливинилацетатной эмульсии

Т.К.	Колонны для навески стеновых панелей	Серия ИИ-04-2
1973	Пояснительная записка.	Выпуск III часть III Лист

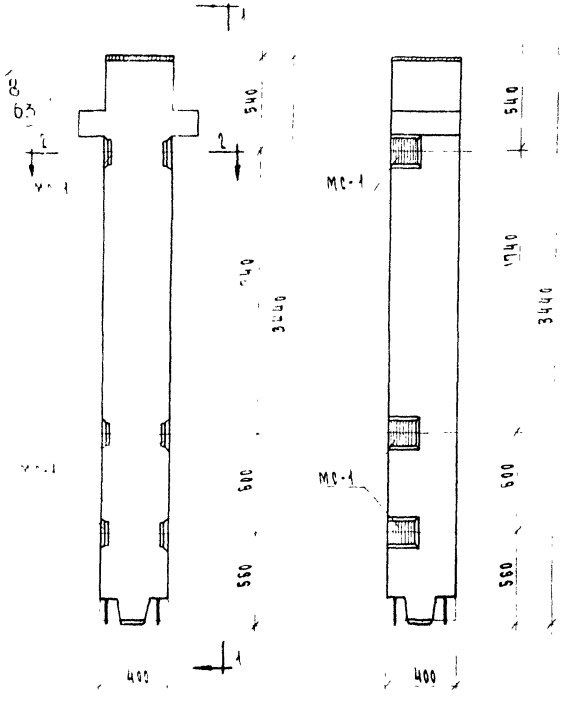

1 - 1

Колонна КВР-442-24-1

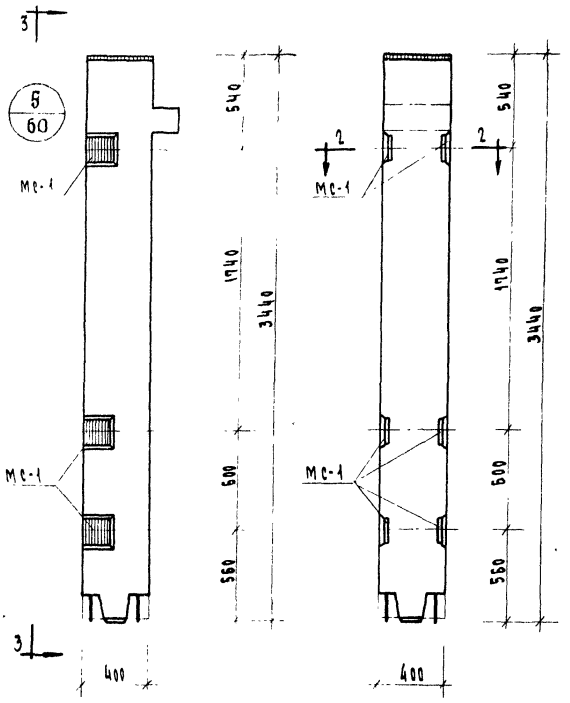

3 - 3

Колонна КВК-442-24-1

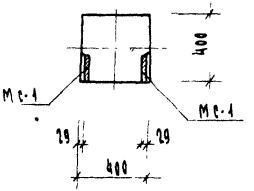

2 - 2

Марка колонны	Марка дополнит. закладн. детали	Кол шт	Вес дополнит. закладных детал, кг			Общий расход стали на колонну, кг	Изготов. чертежа, закладной детали
			Одной дет	Всех дет.	Итого на колонну		
КВР-442 24-1	МС-1	6	3,29	19 74	19.74	112.44	55
КВК-442-24-1	МС-1	6	3,29	19 74	19.74	103.64	55

Примечание:

Опалубка и армирование аналогичны основным маркам колонн, приведенным в альбоме ИИ-04-2 выпуск 5.

ТК	Колонны для навески стеновых панелей.	Серия ИИ-04-2	
1973	Колонны КВР-442-24-1, КВК-442-24-1	Выпуск 11 часть III	Лист 1

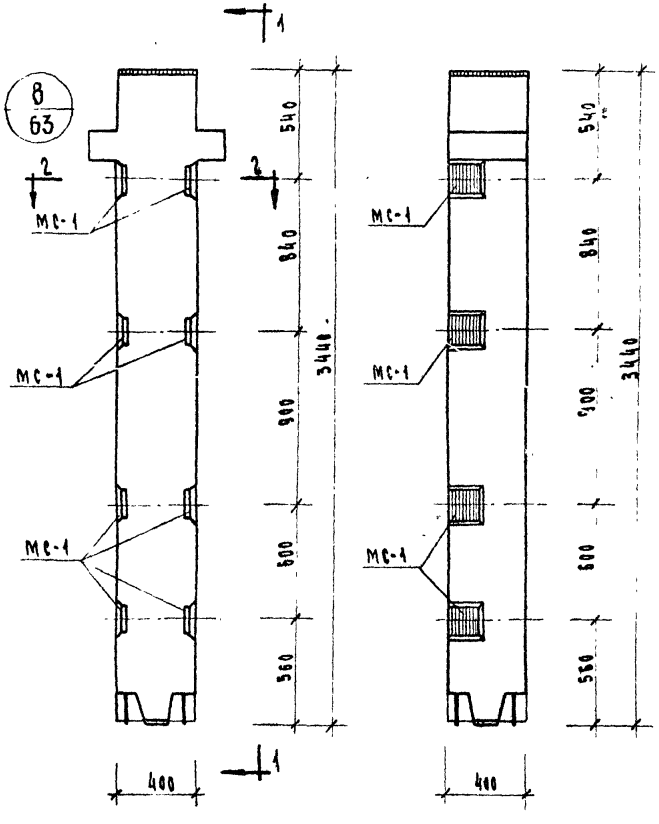

Колонна КВР-442-24-2

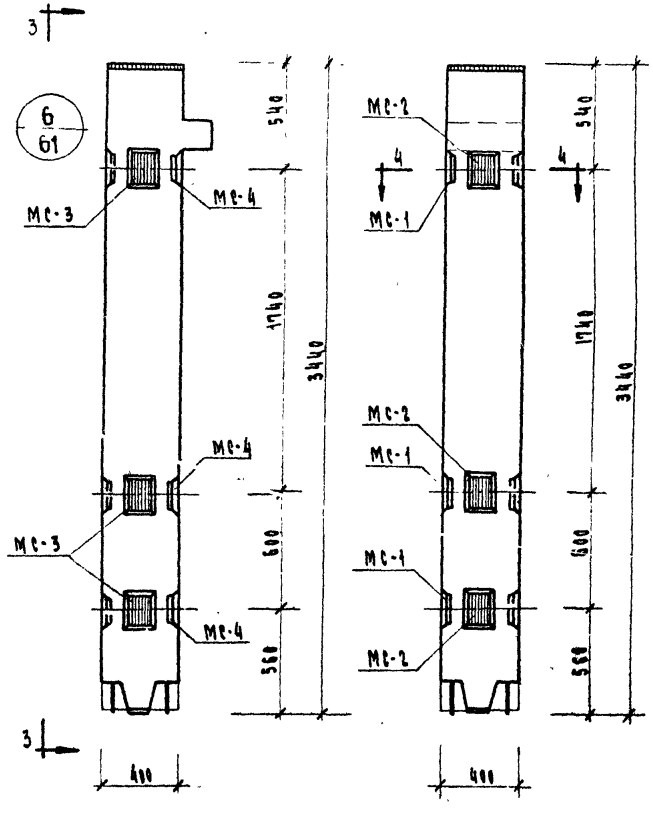

Колонна КВК-442-24-14

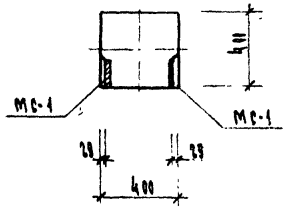

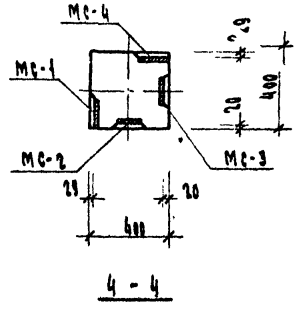

Марка колонны	Марка дополн. закладн. деталей	Кол. шт.	Вес дополнит. закладн. деталей, кг.			Объем бетона колонны, м³	Расход стали на колонну, кг
			одной дет.	всех дет.	итого на колонну		
КВР-442-24-2	МС-1	8	3.29	26.32	26.32	119.01	55
КВК-442-24-14	МС-1	3	3.29	9.87	33.60	117,50	55
	МС-2	3	2.31	6.93			
	МС-3	3	2.31	6.93			
	МС-4	3	3.29	9.87			

Примечание:

Опалубка и армирование аналогичны основным маркам колонн, приведенным в альбоме ИИ-04-2 выпуск 5.

ТК	Колонны для навески стеновых панелей	Серия ИИ-04-2	
1973	Колонны КВР-442-24-2 и КВК-442-24-14	Выпуск II часть III	Лист 2

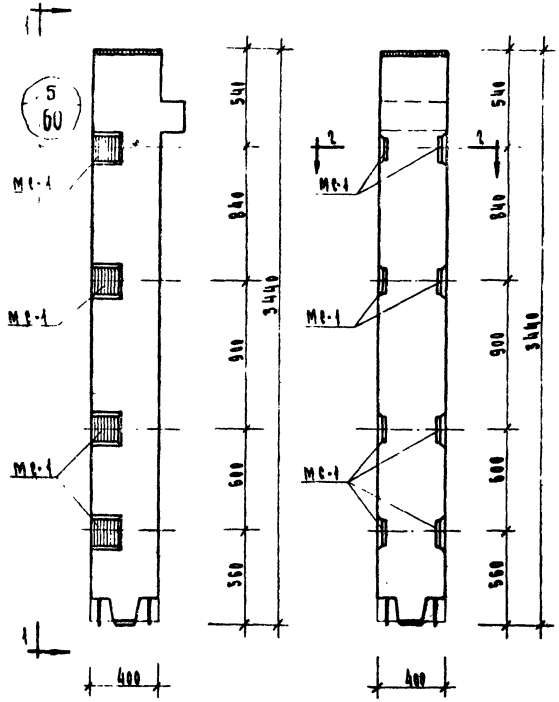

1 - 1

Колонна КВК-442-24-2

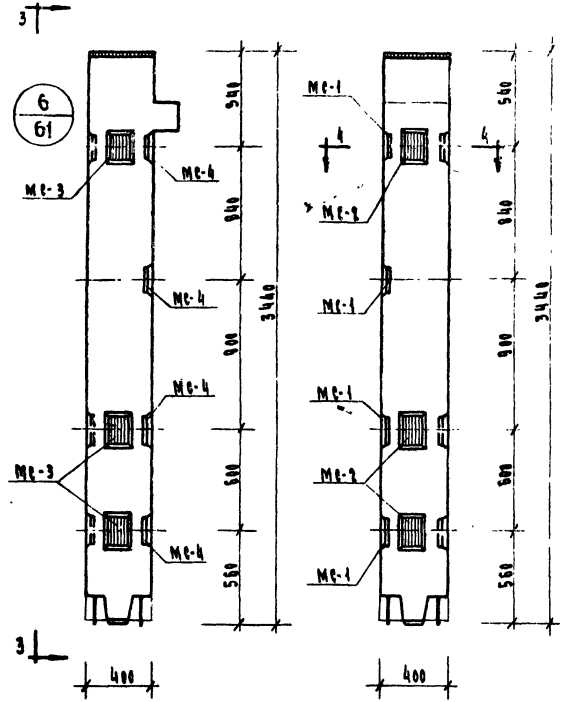

3 - 3

Колонна КВК-442-24-2у

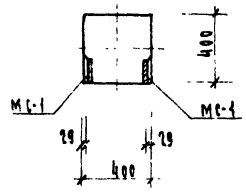

2 - 2

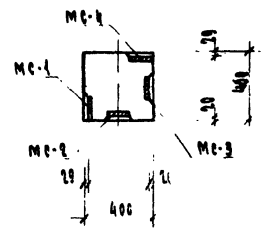

4 - 4

Марка колонны	Марка дополнит. закладной детали	Кол. шт.	Вес дополнит. закладных детал. кг. одной дет.	всех дет.	итого на колонну	Общий расход стали на колонну, кг	Пунктирн. чертежа закладной детали
КВК-442-24-2	Мс-1	8	3.29	26.32	26,32	110.22	55
КВК-442-24-2у	Мс-1	4	3,29	13.16	40.18	124,08	55
	Мс-2	3	2.31	6.93			
	Мс-3	3	2,31	6.93			
	Мс-4	4	3.29	13.16			

Примечание:

Опалубка и армирование аналогичны основным маркам колонн, приведенным в альбоме ИИ-04-2 выпуск 5.

ТК	Колонны для навески стеновых панелей	Серия ИИ-04-2	
1973	Колонны КВК-442-24-2, КВК-442-24-2у	Выпуск 11 часть III	Лист 3

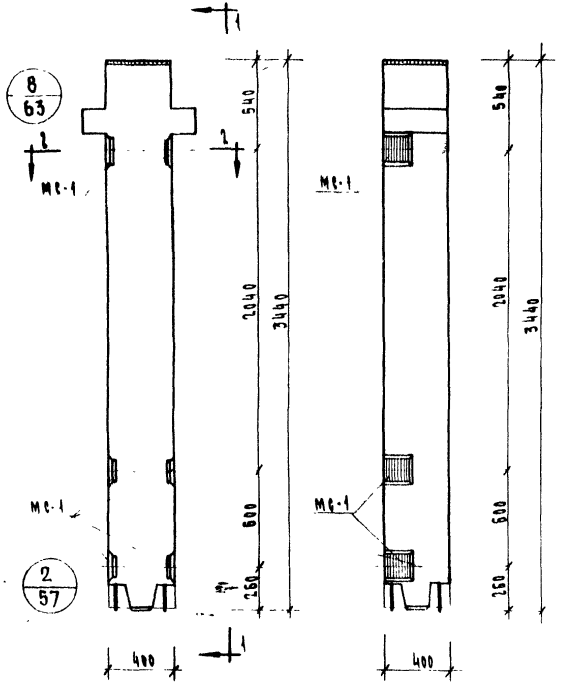

Колонна КВР-442-24-3

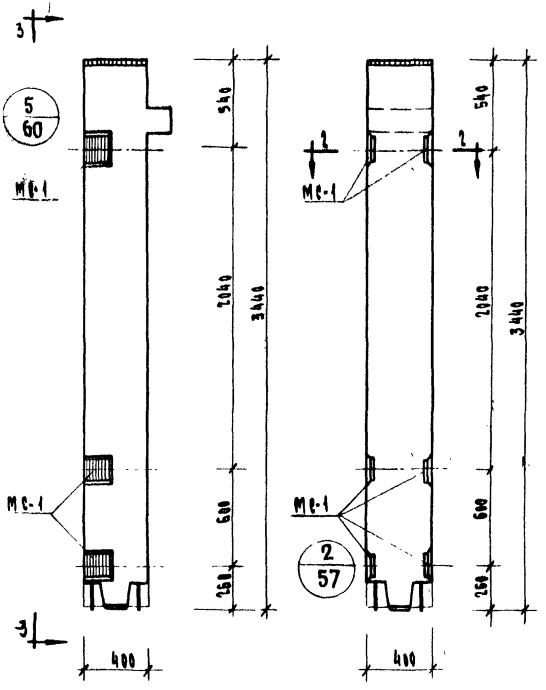

Колонна КВК-442-24-3

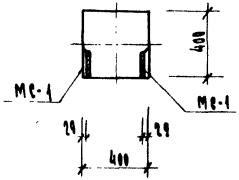

2-2

Марка колонны	Марка дополнит. закладн. детали	Кол. шт.	Вес дополнит. закладных деталей, кг			Общий расход стали на колонну	Изготов. чертежа закладной детали
			Одной дет.	Всех дет.	Итого на колонну		
КВР-442-24-3	МС-1	6	3.29	19.74	19.74	112,44	55
КВК-442-24-3	МС-1	6	3.29	19.74	19.74	103,64	55

Примечание:

Опалубка и армирование аналогичны основным маркам колонн, приведенным в альбоме ИИ-04-2 выпуск 5.

ТК	Колонны для навески стеновых панелей.	Серия ИИ-04-2	
1973	Колонны КВР-442-24-3, КВК-442-24-3	Выпуск 4 часть III	Лист 4

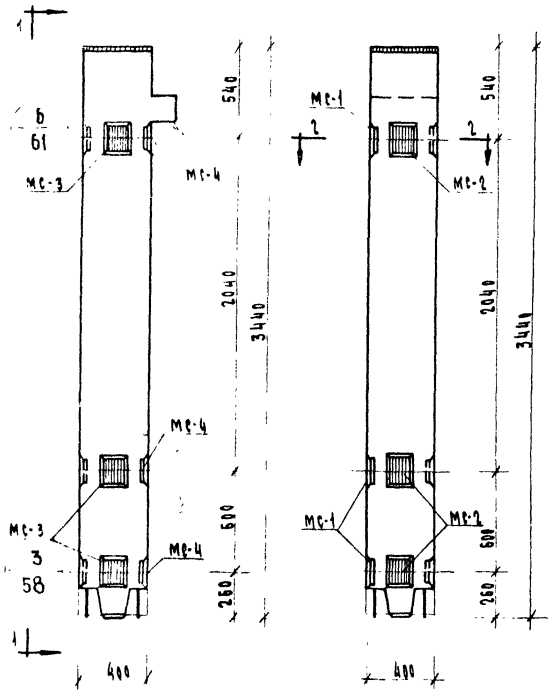

1 - 1

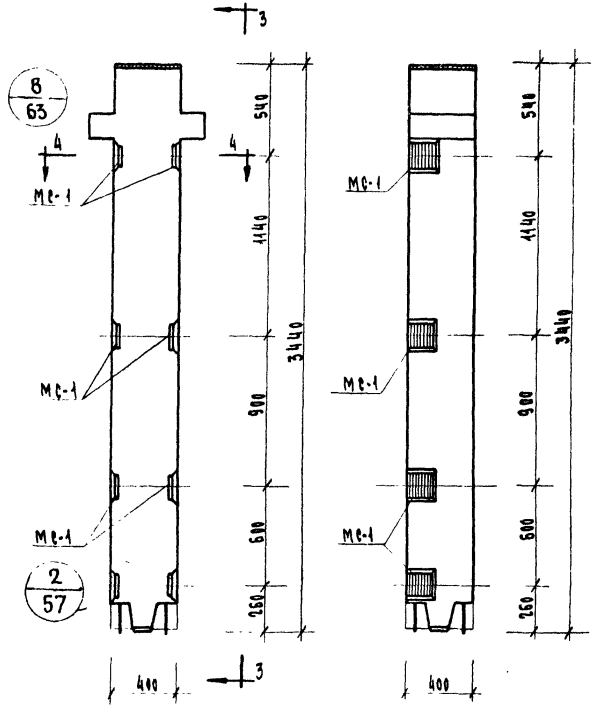

3 - 3

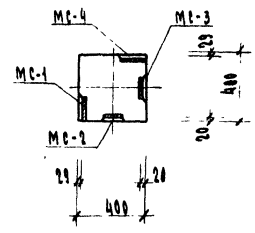

2 - 2

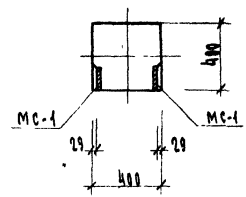

4 - 4

Колонна КВК-442-24-3У

Колонна КВР-442-24-4

Марка колонны	Марка дополнит. закладной детали	Кол. шт.	Вес дополнит. закладн. дет-лей, кг. одной дет.	Вес дополнит. закладн. дет-лей, кг. всех дет.	Вес дополнит. закладн. дет-лей, кг. итого на колонну	Расход стали на колонну	Чертежи закладных деталей
КВК-442-24-3У	МС-1	3	3.29	9,87	33.60	117.50	55
	МС-2	3	2.31	6,93			
	МС-3	3	2.31	6.93			
	МС-4	3	3.29	9.87			
КВР-442-24-4	МС-1	8	3.29	26.32	26,32	119.02	55

Примечание:

Опалубка и армирование аналогичны основным маркам колонн, приведенным в альбоме ИИ-04-2 выпуск 5.

ТК	Колонны для навески стеновых панелей	Серия ИИ-04-2	
1993	Колонны КВК-442-24-3У и КВР-442-24-4	Выпуск и часть III	Лист 5

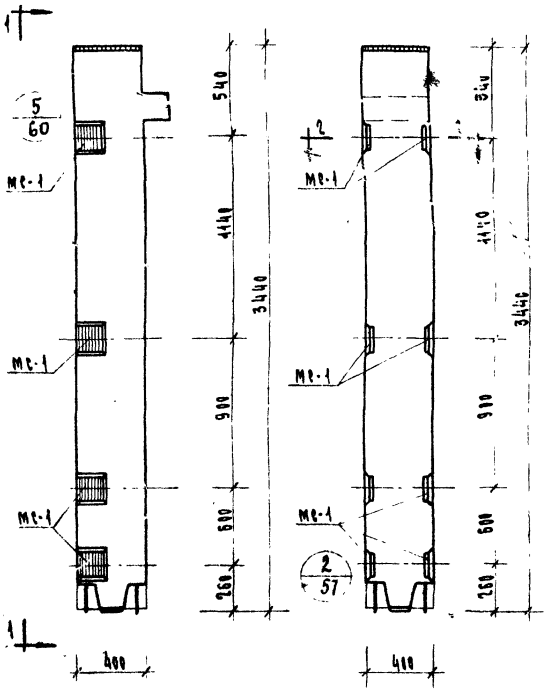

1 - 1

Колонна КВК-442-24-4

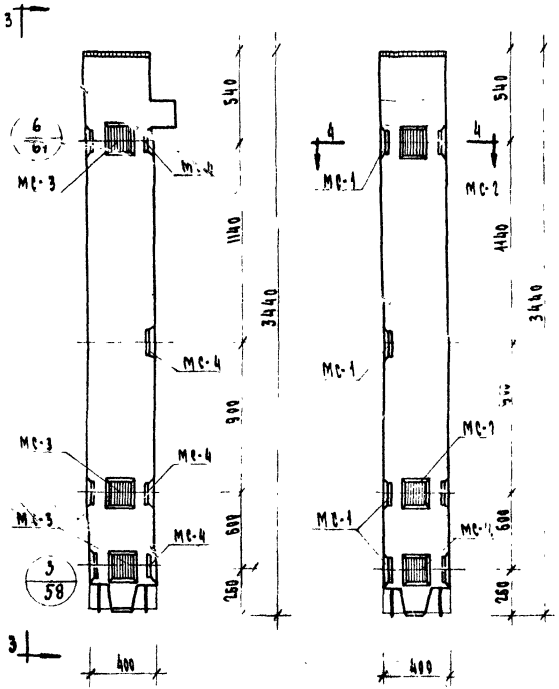

3 - 3

Колонна КВК-442-24-4у

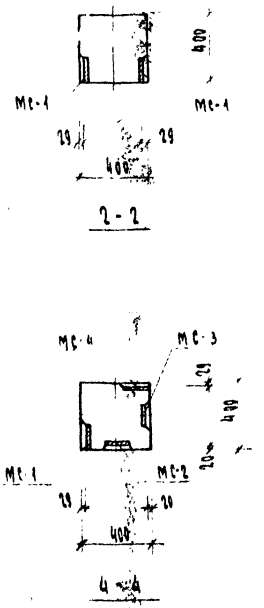

Марка колонны	Марка дополнит. закладн. детали	Кол. шт.	Вес дополн. закладных дет.-ей, кг.			Общий расход стали на колонну, кг.	№ чертежа закладн. детали
			одной дет.	всех дет.	итого на колонну		
КВК-442-24-4	МС-1	8	3.29	26.32	26.32	110.22	55
КВК-442-24-4у	МС-1	4	3.29	13.16	90.18	124.08	55
	МС-2	3	2.31	6.93			
	МС-3	3	2.31	6.93			
	МС-4	4	3.29	13.16			

Примечание:

Опалубка и армирование аналогичны основным маркам колонн, приведенным в альбоме ИИ-04-2 Выпуск 5.

ТК	Колонны для навески стеновых панелей	Серия ИИ-04-2	
1973	Колонны КВ1,-442-24-4 и КВК-442-24-4у	Выпуск и часть III	Лист 6

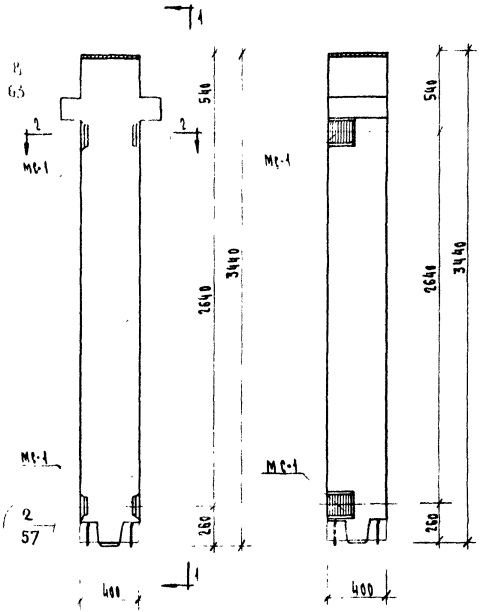

Колонна КВР-442-24-7

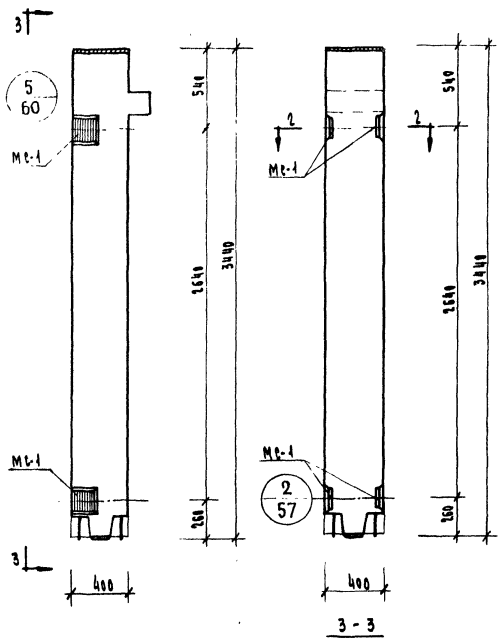

Колонна КВК-442-24-7

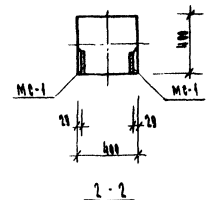

Марка колонны	Марка дополнит. закладн.	Кол. шт.	Вес дополнит. закладных детал, кг: одной дет.	всех дет.	итого на колонну	Общий расход стали на колонну, кг	Н. заготов. чертежа закладных детали
КВР-442-24-7	Мс-1	4	3.29	13.16	13.16	105.86	55
КВК-442-24-7	Мс-1	4	3.29	13.16	13.16	97.06	55

Примечание:

Опалубка и армирование аналогичны основным маркам колонн, приведенным в альбоме ИИ-04-2 выпуск 5.

ТК	Колонны для навески стеновых панелей.	Серия ИИ-04-2
1973	Колонны КВР-442-24-7, КВК-442-24-7	Выпуск 11 часть III; Лист 7

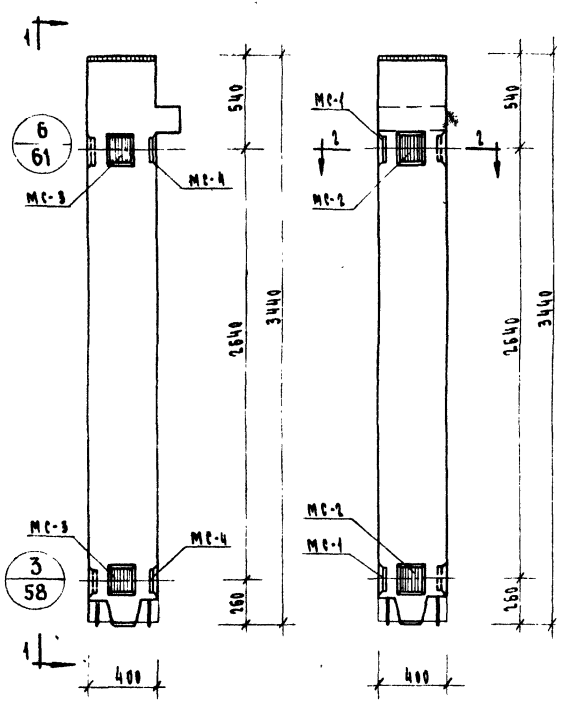

КОЛОННА КВК-442-24-ТУ

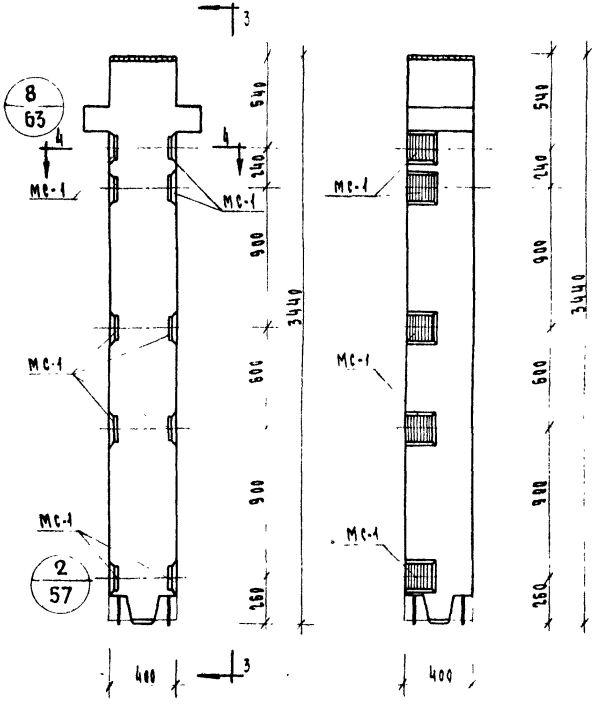

КОЛОННА КВР-442-24-8

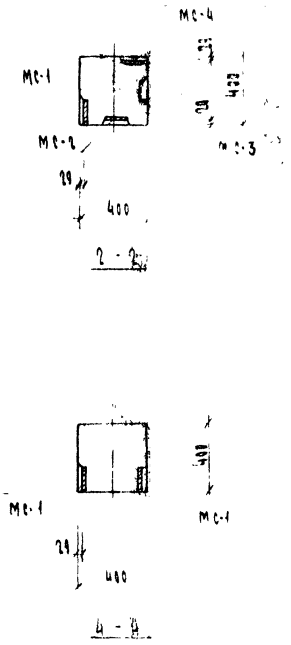

МАРКА КОЛОННЫ	МАРКА ДОПОЛНИТ. ЗАКЛАДН. ДЕТАЛИ	КОЛ. ШТ	ВЕС ДОПОЛНИТ. ЗАКЛАДНЫХ ДЕТАЛ. КГ: ОДНОЙ ДЕТ.	ВСЕХ ДЕТ.	ИТОГО НА КОЛОННУ	ОБЩИЙ РАСХОД СТАЛИ НА КОЛОННУ КГ	КОЛИЧЕСТВО ЧЕРТЕЖА ЗАКЛАДНОЙ ДЕТАЛИ
КВК-442-24-ТУ	МС-1	2	3.29	6.58	22.40	106.30	55
	МС-2	2	2.31	4.62			
	МС-3	2	2.31	4.62			
	МС-4	2	3.29	6.58			
КВР-442-24-8	МС-1	10	3.29	32.9	32.9	125.60	55

ПРИМЕЧАНИЕ:

Опалубка и армирование аналогичны основным маркам колонн, приведенным в альбоме ИИ-04-2 выпуск 5

ТК	Колонны для навески стеновых панелей	Серия ИИ-04-2	
1973	Колонны КВК-442-24-ТУ, КВР-442-24-8	Выпуск 11 Часть III	Лист 8

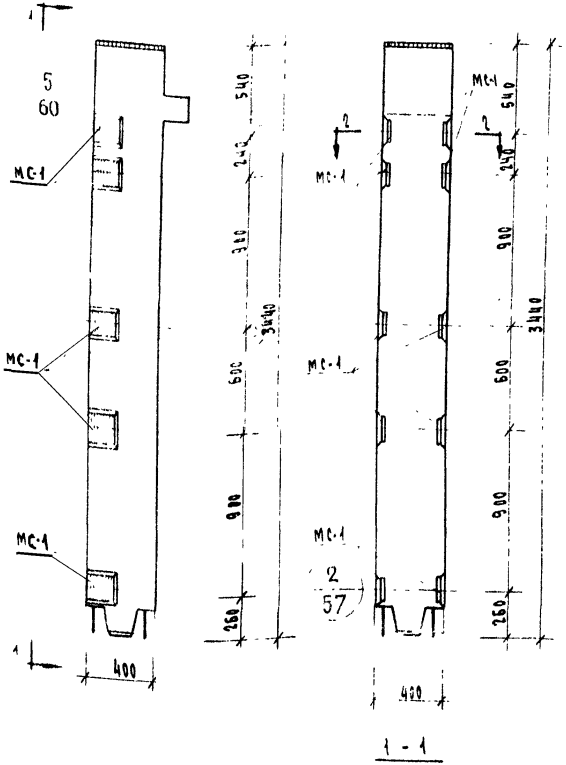

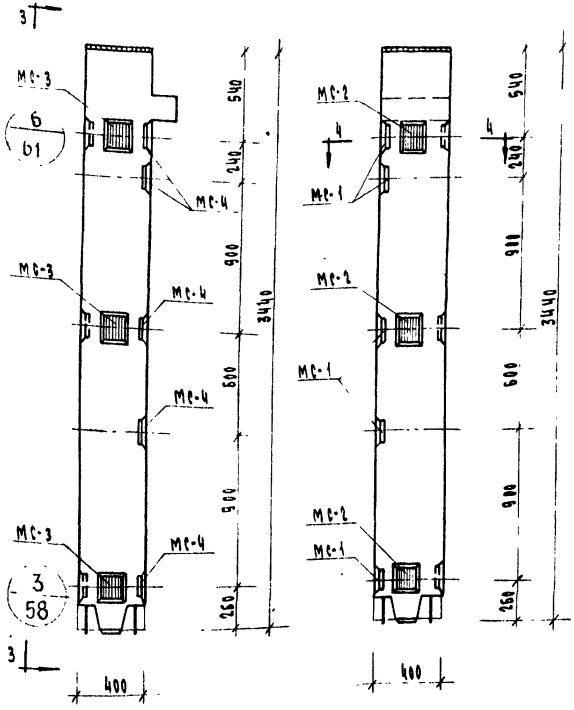

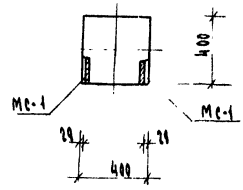

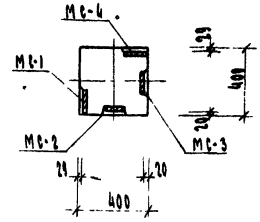

Колонна КВК-442-24-8

Колонна КВК-442-24-8У

Марка колонны	Марка дополнительных закладных деталей	Кол. шт	Вес дополнительных закладных дет-лей, кг: одной дет.	всех дет.	итого на колонну	Общий расход стали на колонну, кг	Эскиз дополнительных закладных деталей
КВК-442-24-8	МС-1	10	3.19	31.90	31.90	116.8	55
КВК-442-24-8У	МС-1	5	3.19	16.45	46.76	130.66	55
	МС-2	3	2.31	6.93			
	МС-3	3	2.31	6.93			
	МС-4	5	3.19	16.45			

Примечание:

Опалубка и армирование аналогичны основным маркам колонн, приведенным в альбоме ИИ-04-2 Выпуск 5.

ТК 1973	Колонны для навески стеновых панелей. Колонны КВК-442-24-8; КВК-442-24-8У	Серия ИИ-04-2 Выпуск 4 Часть III Лист 9

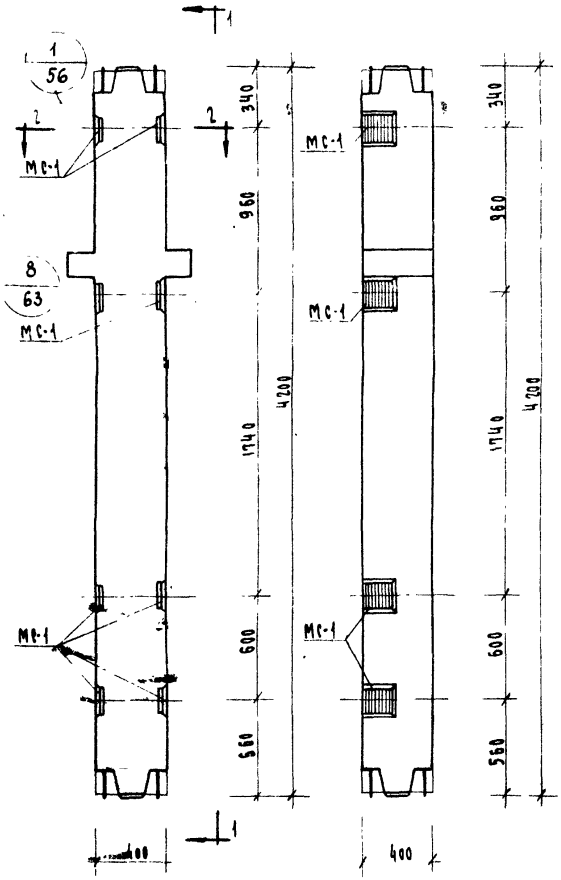

1 - 1

Колонны КСР-442-24-1, КСР-442-29-1
КСР-442-34-1, КСР-442-40-1, КСР-442-52-1,
КСР-442-58-1

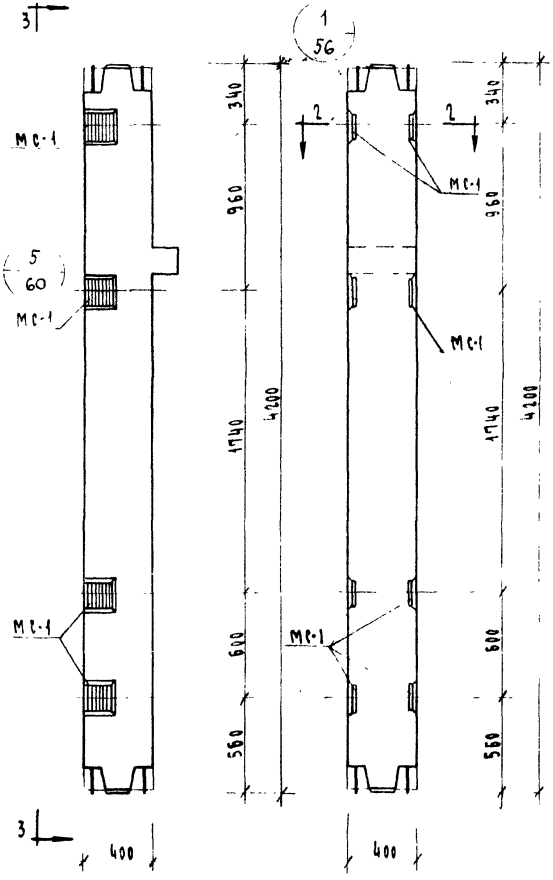

3 - 3

Колонны КСК-442-24-1, КСК-442-29-1,
КСК-442-34-1, КСК-442-40-1, КСК-442-52-1

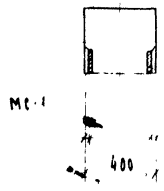

2 - 2

Марка колонны	Марка дополнительных закладных деталей	Кол. шт.	Вес дополнит. закладных деталей, кг:			Расход стали на колонну, кг
			одной дет.	всех дет.	на колонну	
КСР-442-24-1 КСР-442-29-1	МС-1	8	3.29	26.32	26.32	126.52
КСР-442-34-1 КСР-442-40-1						254.42
КСР-442-52-1 КСР-442-58-1						488.92
КСК-442-24-1 КСК-442-29-1						117.72
КСК-442-34-1 КСК-442-40-1						245.92
КСК-442-52-1						479.42

Примечание

Опалубка и армирование аналогичны основным маркам колонн приведенным в альбоме ИИ-04-2 выпуск 5

ТК	Колонны для навески стеновых панелей	Серия ИИ-04-2
1973	Колонны КСР-442-24-1, КСР-442-29-1, КСР-442-34-1, КСР-442-40-1, КСР-442-52-1, КСР-442-58-1, КСК-442-24-1, КСК-442-29-1 КСК-442-34-1, КСК-442-40-1, КСК-442-52-1	Выпуск 11 Часть III

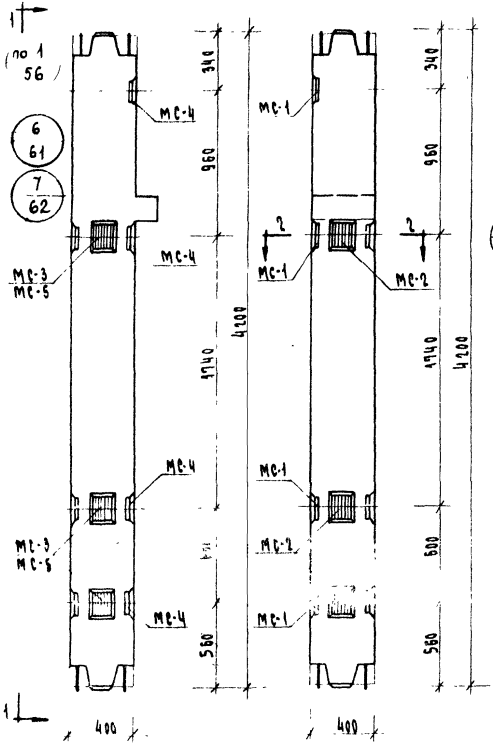

1 - 1

Колонны КСК-442-24-1У, КСК-442-29-1У, КСК-442-34-1У, КСК-442-40-1У, КСК-442-52-1У

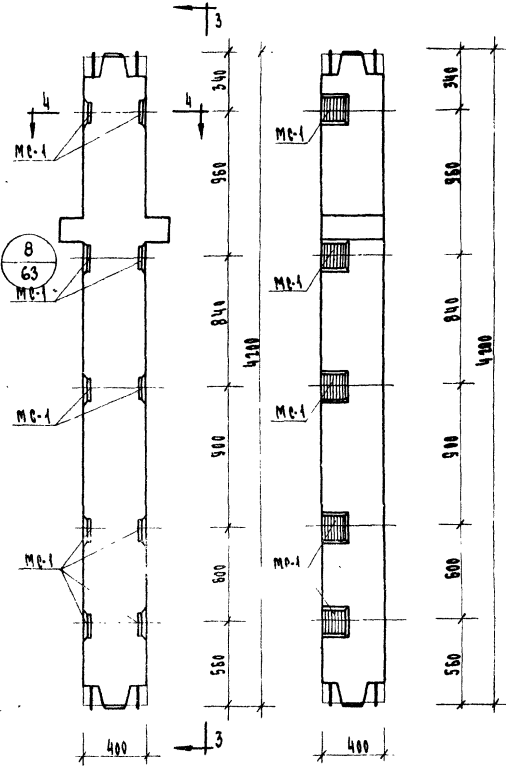

3 - 3

Колонны КСР-442-24-2, КСР-442-29-2, КСР 442-34-2 КСР-442-40-2, КСР-442-52-2, КСР-442-58-2

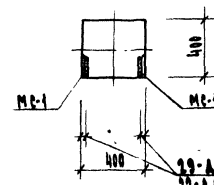

29-для КСР-442-24-2, КСР-442-29-2
22-для КСР-442-34-2, КСР-442-40-2
18-для КСР-442-52-2, КСР-442-58-2

4 - 4

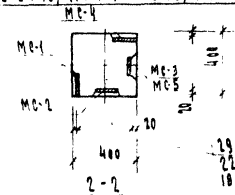

2 - 2

29-для КСК-442-24-1У, КСК-442-29-1У
22-для КСК-442-34-1У, КСК-442-40-1У
18-для КСК-442-52-1У

Марка колонны	Марка дополнит. закладной детали	Кол. шт.	Вес дополн. закладных дет-лей, кг. Одной дет.	Всех дет.	Итого на колонну	Вес бетона, расход стали на колонну, кг	Итого на чертежах закладной детали
КСК-442-24-1У КСК-442-29-1У	МС-1	4	3.29	13.16	40.18	131.58	55
	МС-2	3	2.31	6.93			
	МС-3	3	2.31	6.93			
	МС-4	4	3.29	13.16			
КСК-442-34-1У КСК-442-40-1У	МС-1	4	3.29	13.16	40.18	259.78	55
	МС-2	3	2.31	6.93			
	МС-3	3	2.31	6.93			
	МС-4	4	3.29	13.16			
КСК-442-52-1У	МС-1	4	3.29	13.16	39.85	492.95	55
	МС-2	3	2.31	6.93			
	МС-4	4	3.29	13.16			
	МС-5	3	2.20	6.60			
КСР-442-24-2 КСР-442-29-2	МС-1	10	3.29	32.90	32.90	133.10	55
КСР-442-34-2 КСР-442-40-2						261.00	
КСР-442-52-2 КСР-442-58-2						494.80	

Примечание:

Опалубка и армирование аналогичны основным маркам колонн приведенным в альбоме ИИ-04-2 выпуск 5.

ТК	Колонны для навески стеновых панелей.	Серия ИИ-04-2	
1973	Колонны КСК-442-24-1У, КСК-442-29-1У, КСК-442-34-1У, КСК-442-40-1У, КСК-442-52-1У, КСР-442-24-2, КСР-442-29-2, КСР-442-34-2, КСР-442-40-2, КСР-442-52-2, КСР-442-58-2	Выпуск II часть III	Лист 11

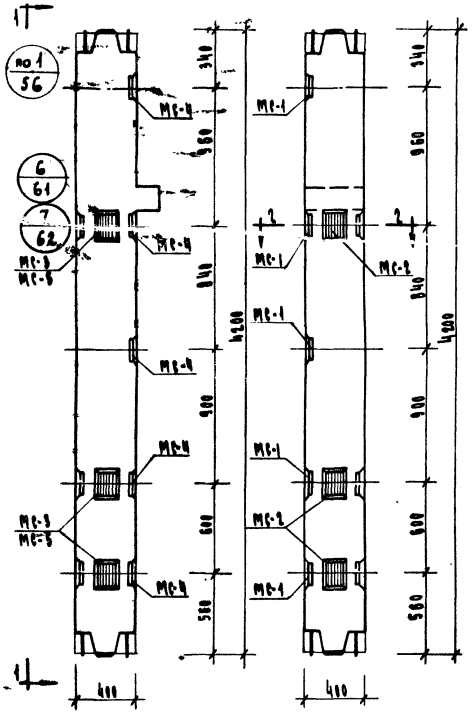

1-1

Колонны КСК-442-24-2У, КСК-442-29-2У
КСК-442-34-2У, КСК-442-40-2У, КСК-442-52-2У

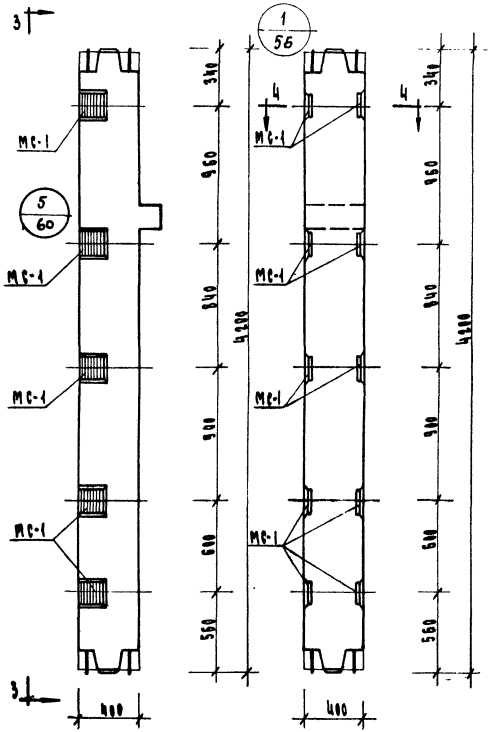

3-3

Колонны КСК-442-24-2, КСК-442-29-2
КСК-442-34-2, КСК-442-40-2, КСК-442-52-2

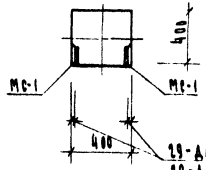

29-для КСК-442-24-2, КСК-442-29-2
22-для КСК-442-34-2, КСК-442-40-2
18-для КСК-442-52-2

4-4

Марка колонны	Марка дополнит. закладн. детали	Кол. шт.	Вес дополнит. заклад. дет-лей, кг. Одной дет.	Всех дет.	Итого на колонну	Общий расход стали на колонну, кг	Н заготов. чертежа закладн. детали
КСК-442-24-2У КСК-442-29-2У	МС-1	5	3.29	16.45	46.76	138.16	55
	МС-2	3	2.31	6.93			
	МС-3	3	2.31	6.93			
	МС-4	5	3.29	16.45			
КСК-442-34-2У КСК-442-40-2У	МС-1	5	3.29	16.45	46.76	266.36	55
	МС-2	3	2.31	6.93			
	МС-3	3	2.31	6.93			
	МС-4	5	3.29	16.45			
КСК-442-52-2У	МС-1	5	3.29	16.45	46.43	499.53	55
	МС-2	3	2.31	6.93			
	МС-4	5	3.29	16.45			
	МС-5	3	2.20	6.60			
КСК-442-24-2 КСК-442-29-2	МС-1	10	3.29	32.90	32.90	124.30	55
КСК-442-34-2 КСК-442-40-2						252.50	
КСК-442-52-2						486.00	

Примечание:
Опалубка и армирование аналогичны основным маркам колонн, приведенным в альбоме ИИ-04-2 выпуск 5.

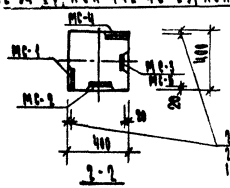

29-для КСК-442-24-2У, КСК-442-29-2У
22-для КСК-442-34-2У, КСК-442-40-2У
18-для КСК-442-52-2У

2-2

ТК	Колонны для навески стеновых панелей	Серия ИИ-04-2	
1973	Колонны КСК-442-24-2У, КСК-442-29-2У, КСК-442-34-2У, КСК-442-40-2У, КСК-442-52-2У, КСК-442-24-2, КСК-442-29-2, КСК-442-34-2, КСК-442-40-2, КСК-442-52-2	Выпуск II часть III	Лист 12

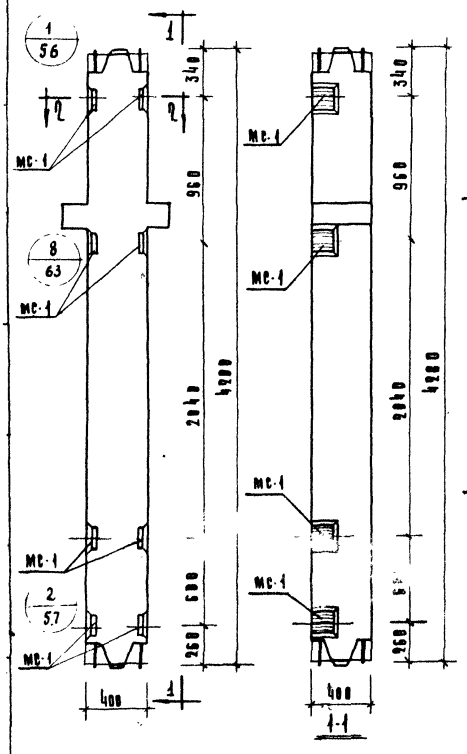

Колонна КСР-442-24-3, КСР-442-29-3, КСР-442-34-3, КСР-442-40-3, КСР-442-52-3, КСР-442-58-3

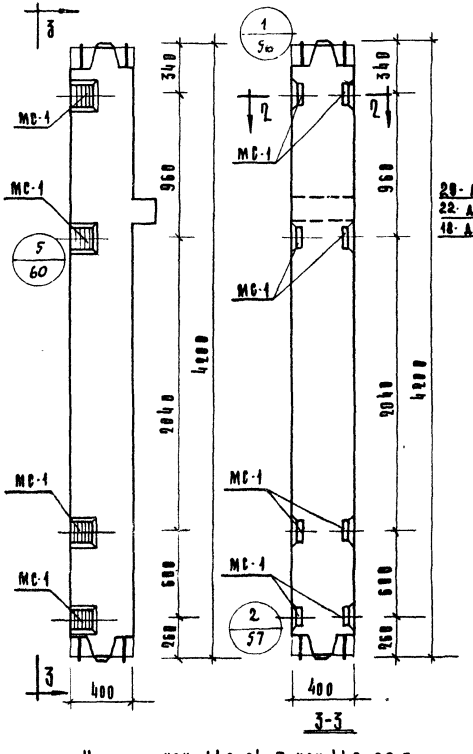

Колонна КСК-442-24-3, КСК-442-29-3, КСК-442-34-3, КСК-442-40-3, КСК-442-52-3.

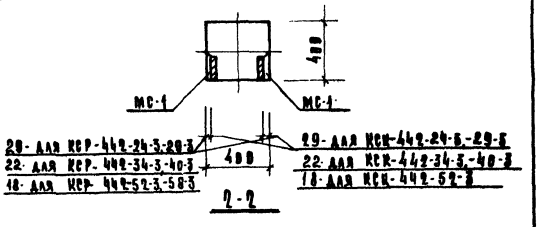

Марка колонны	Марка дополн. закладн. детали	Кол. шт.	Вес дополн. закладн. деталей, кг: одной дет.	всех дет.	итого на колонну	Общий расход стали колонны	N заряж. черт. закладн. детали
КСР-442-24-3 КСР-442-29-3	МС-1	8	3,29	26,32	26,32	126.52	55
КСР-442-34-3 КСР-442-40-3						254.42	55
КСР-442-52-3 КСР-442-58-3						488.22	55
КСК-442-24-3 КСК-442-29-3	МС-1	8	3,29	26,32	26,32	117.72	55
КСК-442-34-3 КСК-442-40-3						245,92	55
КСК-442-52-3						479.42	55

Примечание:

Опалубка и армирование аналогичны основным маркам колонн, приведенным в альбоме ИИ-04-2 выпуск 5

ТК	Колонны для навески стеновых панелей.	Серия ИИ-04-2	
1973	Колонны КСР-442-24-3, КСР-442-29-3, КСР-442-34-3, КСР-442-40-3, КСР-442-52-3, КСР-442-58-3, КСК-442-24-3, КСК-442-29-3, КСК-442-34-3, КСК-442-40-3, КСК-442-52-3	Выпуск II часть III	Лист 13

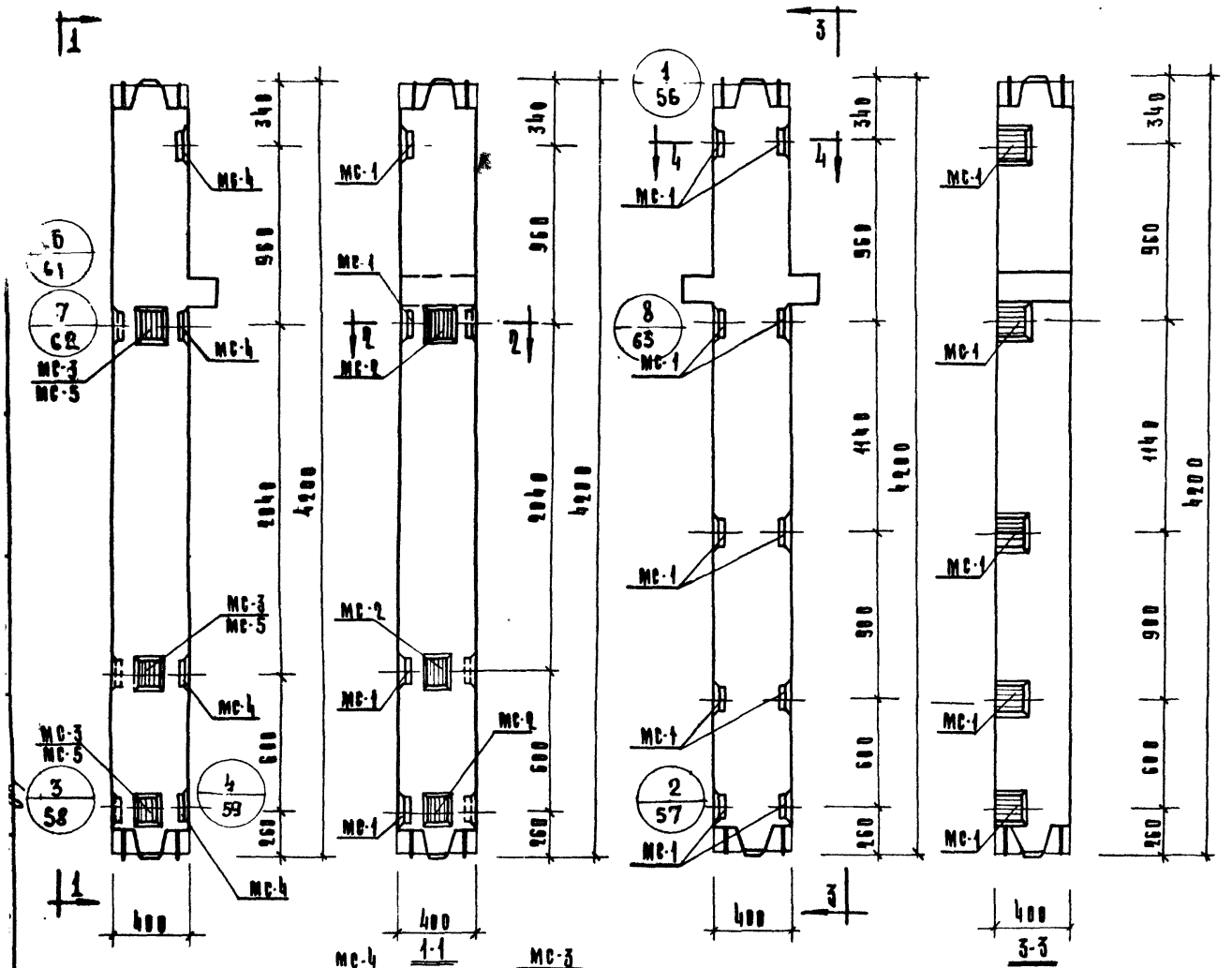

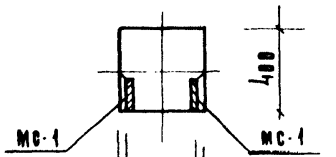

29-для КСР-442-24.4-29.4
22-для КСР-442-34.4-40.4
18-для КСР-442-52.4-58.4

Марка колонны	Марка доп. закладн. деталей	Кол. шт.	Вес доп. закл. деталей, кг: одной дет.	всех дет.	итого на колонну	Общий расход стали на колонну	Масса, кг: с зарубеж. закладн. деталями	с отечеств. закладн. деталями
КСК-442-24-3У КСК-442-29-3У	МС-1	4	3,29	13,16	40,18	134,58		55
	МС-2	3	2,31	6,93				
	МС-3	3	2,31	6,93				
	МС-4	4	3,29	13,16				
КСК-442-34-3У КСК-442-40-3У	МС-1	4	3,29	13,16	40,18	299,78		55
	МС-2	3	2,31	6,93				
	МС-3	3	2,31	6,93				
	МС-4	4	3,29	13,16				
КСК-442-52-3У	МС-1	4	3,29	13,16	39,85	492,95		55
	МС-2	3	2,31	6,93				
	МС-4	4	3,29	13,16				
	МС-5	3	2,20	6,60				
КСР-442-24-4 КСР-442-29-4	МС-1	10	3,29	32,90	32,90	133,1		
КСР-442-34-4 КСР-442-40-4						261,0		55
КСР-442-52-4 КСР-442-58-4						494,8		

Колонна КСК-442-24-3У,
КСК-442-29-3У, КСК-442-34-3У,
КСК-442-40-3У, КСК-442-52-3У

Колонна КСР-442-24-4, КСР-442-29-4,
КСР-442-34-4, КСР-442-40-4, КСР-442-52-4
КСР-442-58-4

Примечание:

Опалубка и армирование аналогичны основным маркам колонн, приведенным в альбоме ИИ-04-2 выпуск 5.

ТК.	Колонны для навески стеновых панелей	Серия ИИ-04-2	
1973	Колонны КСР-442-24-4, КСР-442-29-4, КСР-442-34-4, КСР-442-40-4, КСР-442-52-4, КСР-442-58-4, КСК-442-24-3У, КСК-442-29-3У, КСК-442-34-3У, -40-3У, -52-3У.	Выпуск 11 Часть III	Альбом 14

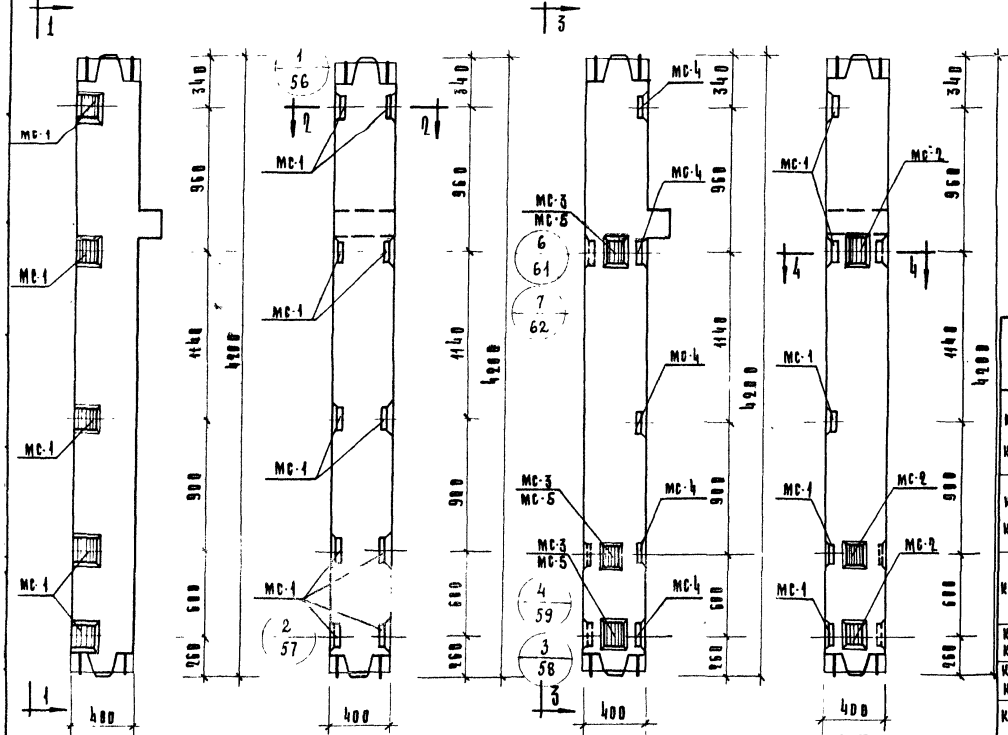

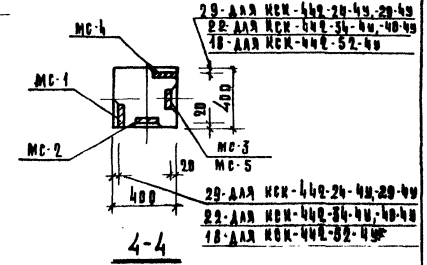

Марка колонны	Марка, длина, кол. деталей	Кол. шт.	Вес доп. зак. деталей, кг: одной дет.	Вес доп. зак. деталей, кг: всех дет.	Вес доп. зак. деталей, кг: колонны	Вместимость бетона, деталями на колонну	Затрат. труда на 1 деталь, чел.-ч
КСК-442-24-4ч КСК-442-29-4ч	МС-1	5	3,29	16,45	46,76	138,15	55
	МС-2	3	2,31	6,93			
	МС-3	3	2,31	6,93			
	МС-4	5	3,29	16,45			
КСК-442-34-4ч КСК-442-40-4ч	МС-1	5	3,29	16,45	46,76	256,36	55
	МС-2	3	2,31	6,93			
	МС-3	3	2,31	6,93			
	МС-4	5	3,29	16,45			
КСК-442-52-4ч	МС-1	5	3,29	16,45	46,43	499,53	55
	МС-2	3	2,31	6,93			
	МС-4	5	3,29	16,45			
	МС-5	3	2,20	6,60			
КСК-442-24-4 КСК-442-29-4	МС-1	10	3,29	32,90	32,90	124,3	55
КСК-442-34-4 КСК-442-40-4						252,5	
КСК-442-52-4						486,0	

Колонны КСК-442-24-4 КСК-442-29-4
КСК-442-34-4 КСК-442-40-4
КСК-442-52-4

Колонны КСК-442-24-4ч, КСК-442-29-4ч,
КСК-442-34-4ч, КСК-442-40-4ч,
КСК-442-52-4ч

29-для КСК-442-24-3,-29-4
22-для КСК-442-34-3,-40-4
18-для КСК-442-52-4

Примечание:

Опалубка и армирование аналогичны основным маркам колонн, приведенным в альбоме ИИ-84-2 выпуск 5

ТК	Колонны для навески стеновых панелей.	Серия ИИ-84-2	
1973	Колонны КСК-442-24-4ч, КСК-442-29-4ч, КСК-442-34-4ч, -40-4ч, КСК-442-52-4ч; КСК-442-24-4, КСК-442-29-4, КСК-442-34-4, КСК-442-40-4, КСК-442-52-4.	Выпуск 11 часть VII	Альбом 15

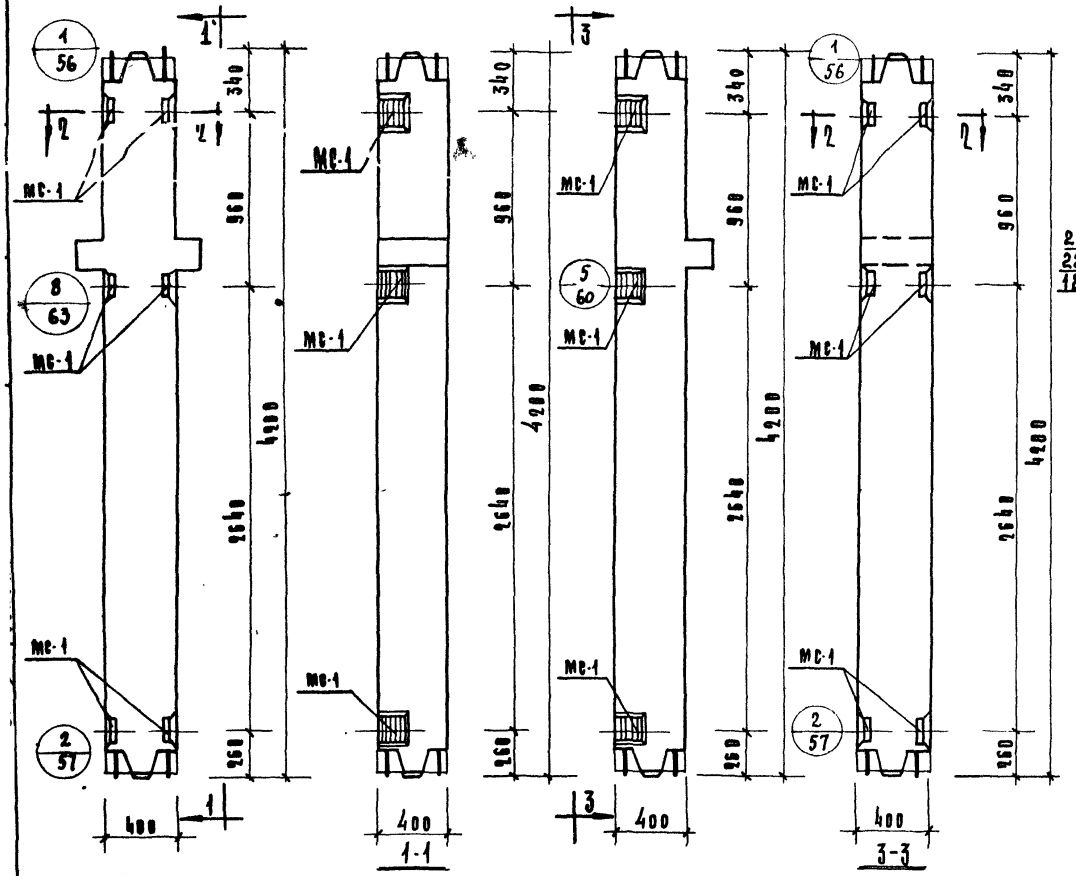

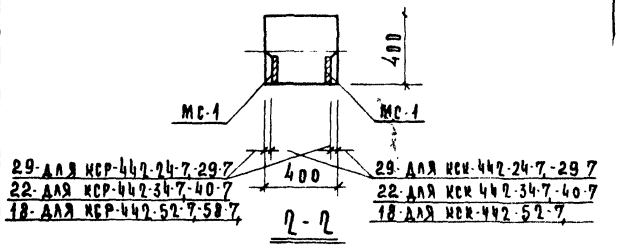

Марка колонны	Марка дополн. закладн. детали	Кол. шт	Вес дополн. закл. деталей, кг: одной дет.	всех дет.	итого на колонну	Общий расход стали на колонны	№ чертежа закладной детали
КСР-442-24-7 КСР-442-29-7	МС-1	6	3,29	19,74	19,74	119,94	55
КСР-442-34-7 КСР-442-40-7						247,84	
КСР-442-52-7 КСР-442-58-7						481,64	
КСК-442-24-7 КСК-442-29-7	МС-1	6	3,29	19,74	19,74	111,16	55
КСК-442-34-7 КСК-442-40-7						239,34	
КСК-442-52-7						472,84	

Примечание:

Опалубка и армирование аналогичны основным маркам колонн, приведенным в альбоме ИИ-04-2 выпуск 5.

Колонна КСР-442-24-7, КСР-442-29-7, КСР-442-34-7, КСР-442-40-7, КСР-442-52-7, КСР-442-58-7.

Колонна КСК-442-24-7, КСК-442-29-7, КСК-442-34-7, КСК-442-40-7, КСК-442-52-7.

ТК	Колонны для навески стеновых панелей.		Серия ИИ-04-2
1973	Колонны КСР-442-24-7, КСР-442-29-7, КСР-442-34-7, КСР-442-40-7, КСР-442-52-7, КСР-442-58-7, КСК-442-24-7, КСК-442-29-7, КСК-442-34-7, КСК-442-40-7, КСК-442-52-7	Выпуск 11 часть II	Лист 16

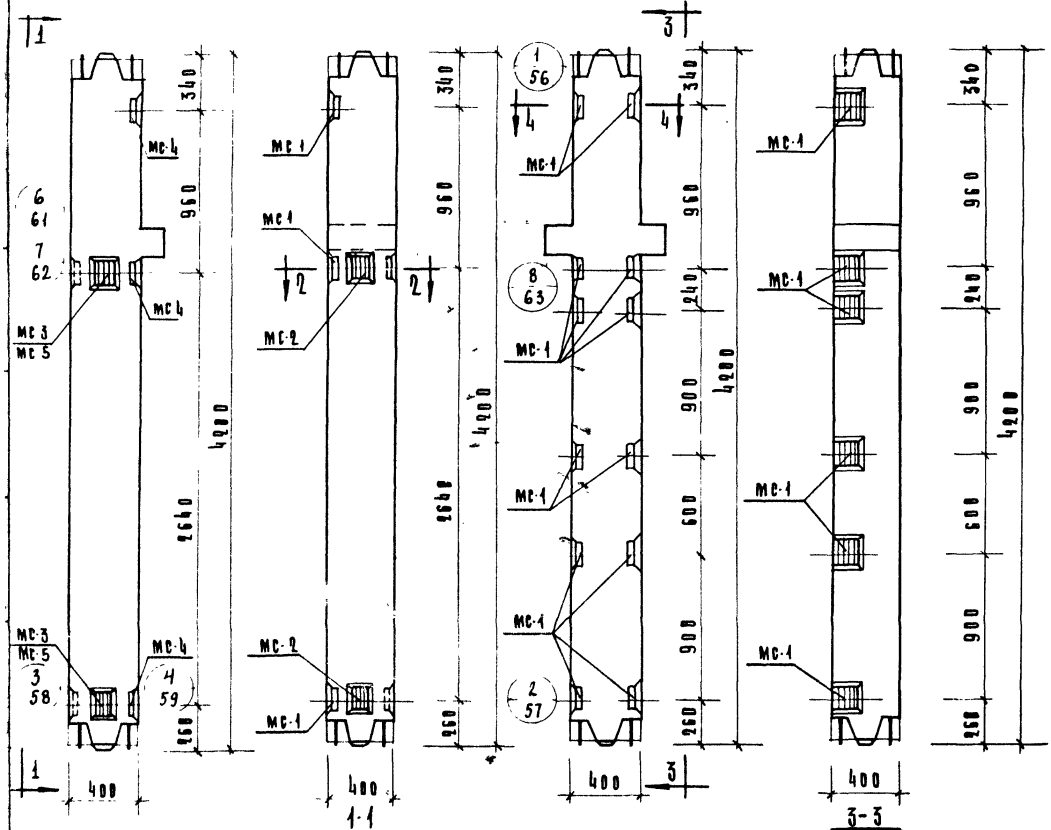

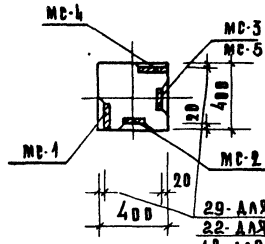

29- для КСК-442-24.7у,-29.7у
22- для КСК-442-34.7у,-40.7у
18- для КСК-442-52.7у-58.7у

Марка колонны	Марка доп. закл. детали	Кол. шт.	Вес доп. закл. деталей, кг.			Общий расход стали на колонну	№ чертежа закл. детали
			одной дет.	всех дет.	итого на колонну		
КСК-442-24.7у КСК-442-29.7у	МС-1	3	3,29	9,87	28,98	120.38	55
	МС-2	2	2,31	4.62			
	МС-3	2	2,31	4.62			
	МС-4	3	3,29	9.87			
КСК-442-34.7у КСК-442-40.7у	МС-1	3	3,29	9,87	28,98	148,58	55
	МС-2	2	2,31	4.62			
	МС-3	2	2,31	4.62			
	МС-4	3	3,29	9.87			
КСК-442-52.7у	МС-1	3	3,29	9,87	28,76	481.86	55
	МС-2	2	2,31	4.62			
	МС-4	3	3,29	9.87			
	МС-5	2	2,20	4.40			
КСР-442-24-8 КСР-442-29-8	МС-1	12	3,29	39,48	39,48	139.68	55
КСР-442-34-8 КСР-442-40-8						267.58	
КСР-442-52-8 КСР-442-58-8						501,38	

Колонна КСК-442-24-7у, КСК-442-29-7у,
КСК-442-34-7у, КСК-442-40-7у,
КСК-442-52-7у,

Колонна КСР-442-24-8, КСР-442-29-8,
КСР-442-34-8, КСР-442-40-8,
КСР-442-52-8, КСР-442-58-8,

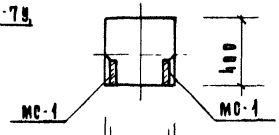

29- для КСР-442-24-8,-29-8
22- для КСР-442-34-8,-40-8
18- для КСР-442-52-8,-58-8

2-2

Примечание:

Опалубка и армирование аналогичны основным маркам колонн, приведенным в альбоме ИИ-84-2 выпуск 5

ТК	Колонны для навески стеновых панелей.	Серия ИИ-84-2	
1973	Колонны КСК-442-24.7у, КСК-442-29.7у, КСК-442-34.7у, КСК-442-40.7у, КСК-442-52.7у, КСР-442-24-8, КСР-442-29-8, КСР-442-34-8, КСР-442-40-8,52-8,58-8	Выпуск и часть №	Альбом 17

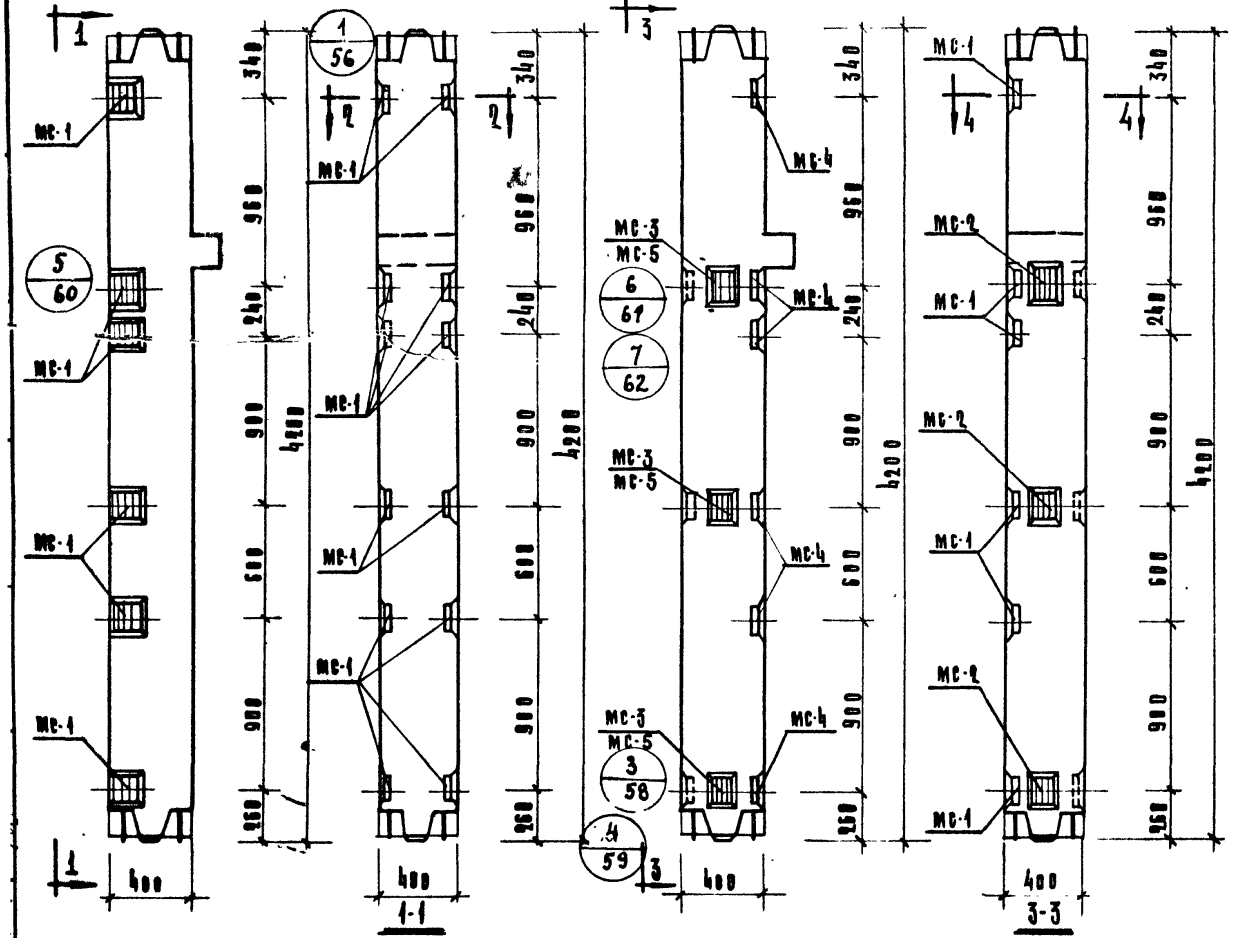

Колонны КСК-442-24-8, КСК-442-29-8, КСК-442-34-8, КСК-442-40-8, КСК-442-52-8.

Колонны КСК-442-24-8У, КСК-442-29-8У, КСК-442-34-8У, КСК-442-40-8У, КСК-442-52-8У.

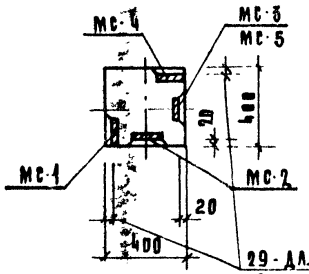

29 - для КСК-442-24-8У, 29-8У,
22 - для КСК-442-34-8У, 40-8У,
18 - для КСК-442-52-8У

4-4

Марка колонны	Марка дополн. закладн. деталей	Кол. шт.	Вес дополн. закл. деталей, кг. одной дет.	всех дет.	итого на колонну	Общий расход стали на колонну	N загот. черт. закладн. деталей
КСК-442-24-8У КСК-442-29-8У	МС-1	6	3,29	19,74	53,34	144.74	55
	МС-2	3	2,31	6,93			
	МС-3	3	2,31	6,93			
	МС-4	6	3,29	19,74			
КСК-442-34-8У КСК-442-40-8У	МС-1	6	3,29	19,74	53,34	272,94	55
	МС-2	3	2,31	6,93			
	МС-3	3	2,31	6,93			
	МС-4	6	3,29	19,74			
КСК-442-52-8У	МС-1	6	3,29	19,74	53,01	506,11	55
	МС-2	3	2,31	6,93			
	МС-4	6	3,29	19,74			
	МС-5	3	2,20	6,60			
КСК-442-24-8 КСК-442-29-8	МС-1	12	3,29	39,48	39,48	130,88	55
КСК-442-34-8 КСК-442-40-8						259,08	55
КСК-442-52-8						432,58	55

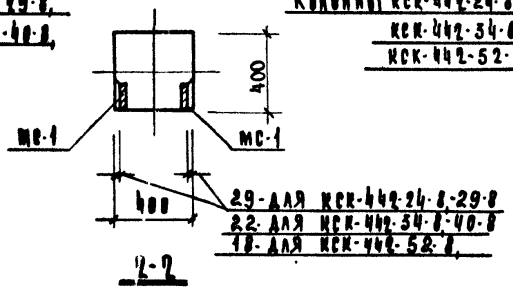

29 - для КСК-442-24-8, 29-8
22 - для КСК-442-34-8, 40-8
18 - для КСК-442-52-8.

2-2

Примечание:

Опалубка и армирование аналогичны основным маркам колонн, приведенным в альбоме ИИ-04-2 выпуск 5.

ТК	Колонны для навески стеновых панелей.	Серия ИИ-04-2	
1973	Колонны КСК-442-24-8, КСК-442-29-8, КСК-442-34-8, КСК-442-40-8, КСК-442-52-8, КСК-442-24-8У, КСК-442-29-8У, КСК-442-34-8У, КСК-442-40-8У, КСК-442-52-8У	Выпуск 11 часть III	Лист 18.

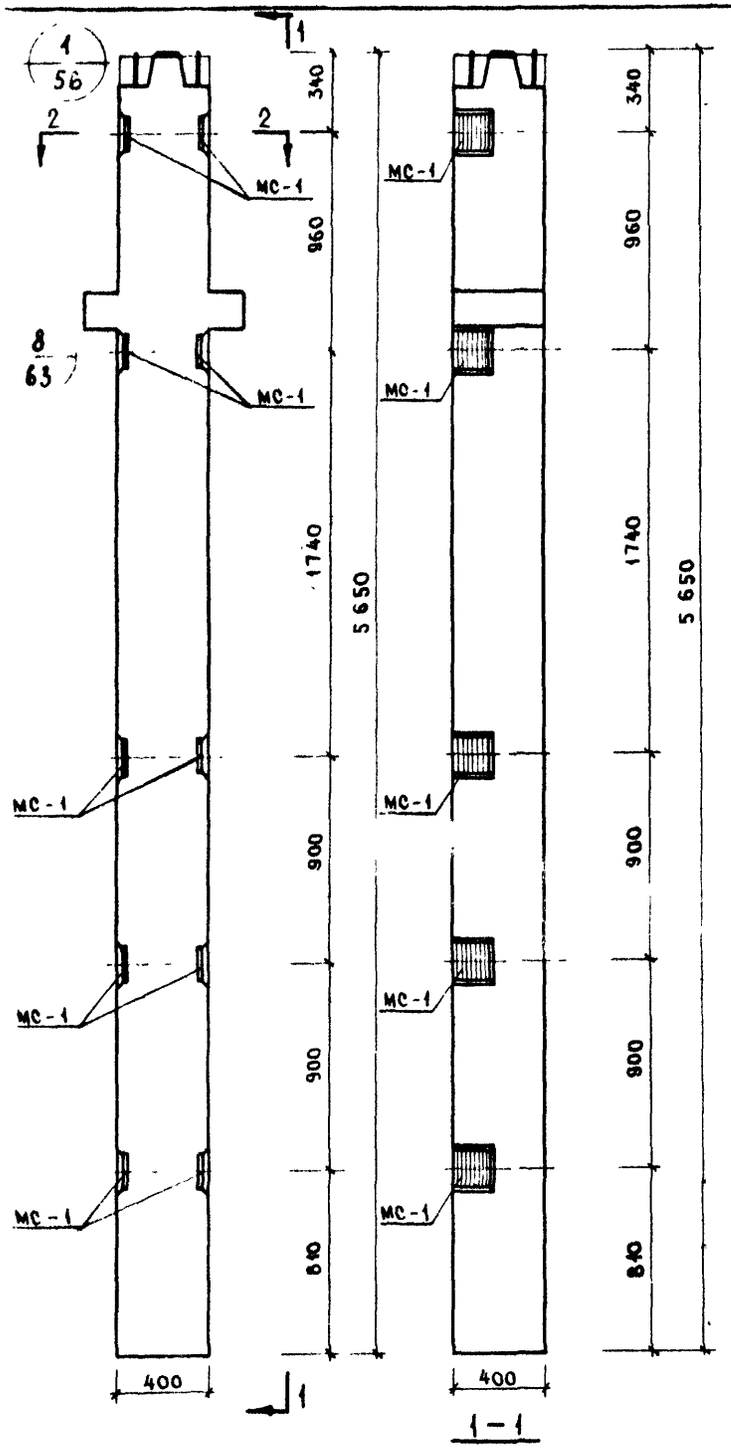

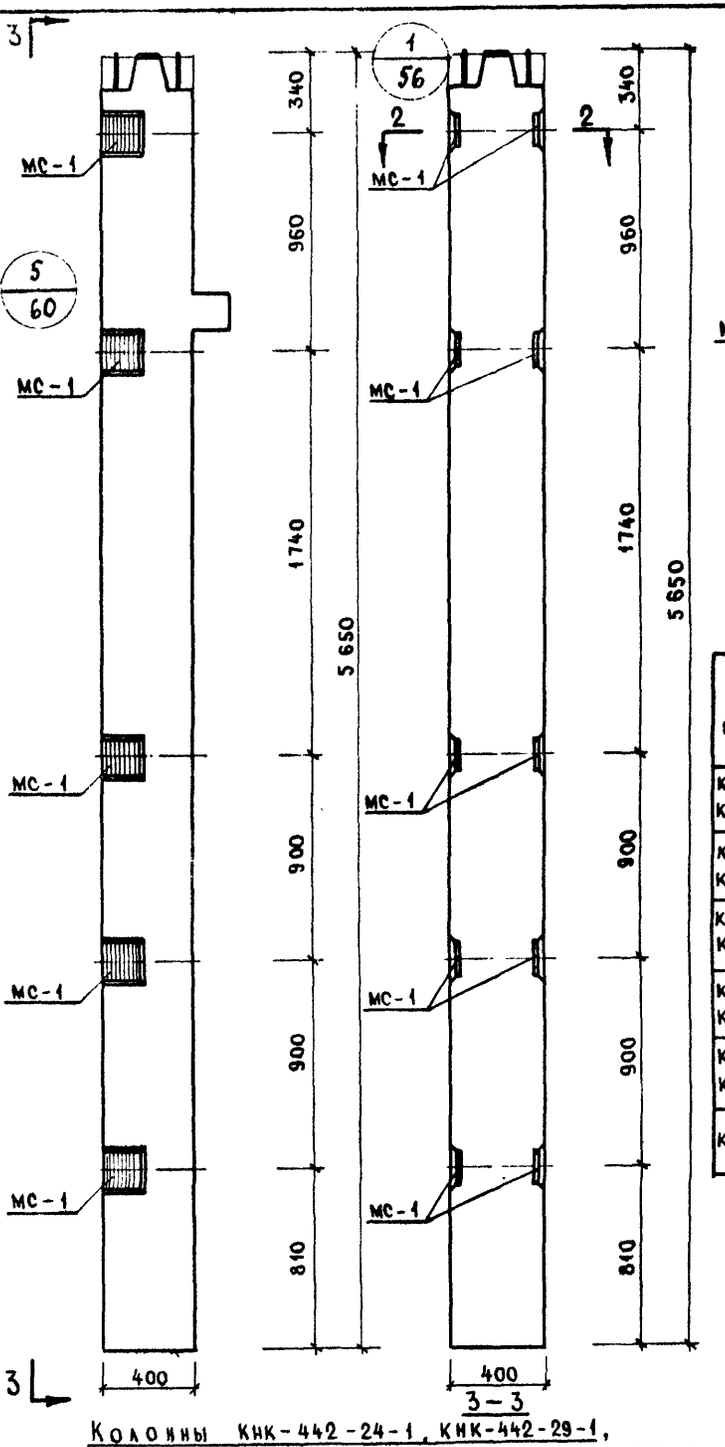

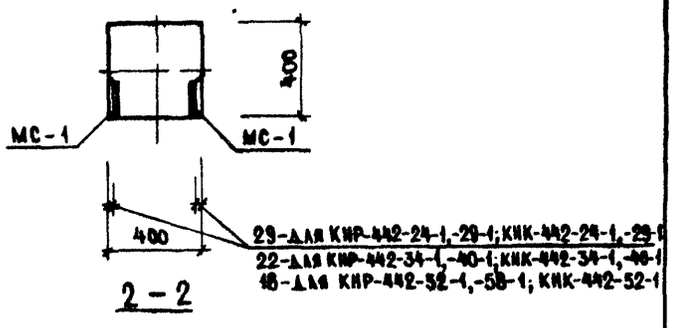

Марка колонны	Марка дополнит. закладн. деталей	Кол. шт.	Вес дополнит. закладн. деталей, кг: одной дет.	всех дет.	итого на колонну	Общий расход стали на колонну, кг	№ заготов. чертежа закладной детали
КНР-442-24-1 КНР-442-29-1	МС-1	10	3,29	32,90	32,90	147,1	55
КНР-442-34-1 КНР-442-40-1						320,6	
КНР-442-52-1 КНР-442-58-1						590,4	
КНК-442-24-1 КНК-442-29-1						138,3	
КНК-442-34-1 КНК-442-40-1						311,8	
КНК-442-52-1						581,6	

Примечание.

Опалубка и армирование аналогичны основным маркам колонн, приведенным в альбоме ИИ-04-2 выпуск 5.

Колонны КНР-442-24-1, КНР-442-29-1, КНР-442-34-1, КНР-442-40-1, КНР-442-52-1, КНР-442-58-1

Колонны КНК-442-24-1, КНК-442-29-1, КНК-442-34-1, КНК-442-40-1, КНК-442-52-1.

ТК	Колонны для навески стеновых панелей.	Серия ИИ-04-2	
1973	Колонны КНР-442-24-1, КНР-442-29-1, КНР-442-34-1, КНР-442-40-1, КНР-442-52-1, КНР-442-58-1, КНК-442-24-1, КНК-442-29-1, КНК-442-34-1, КНК-442-40-1, КНК-442-52-1	Выпуск 11 часть III	Лист 19

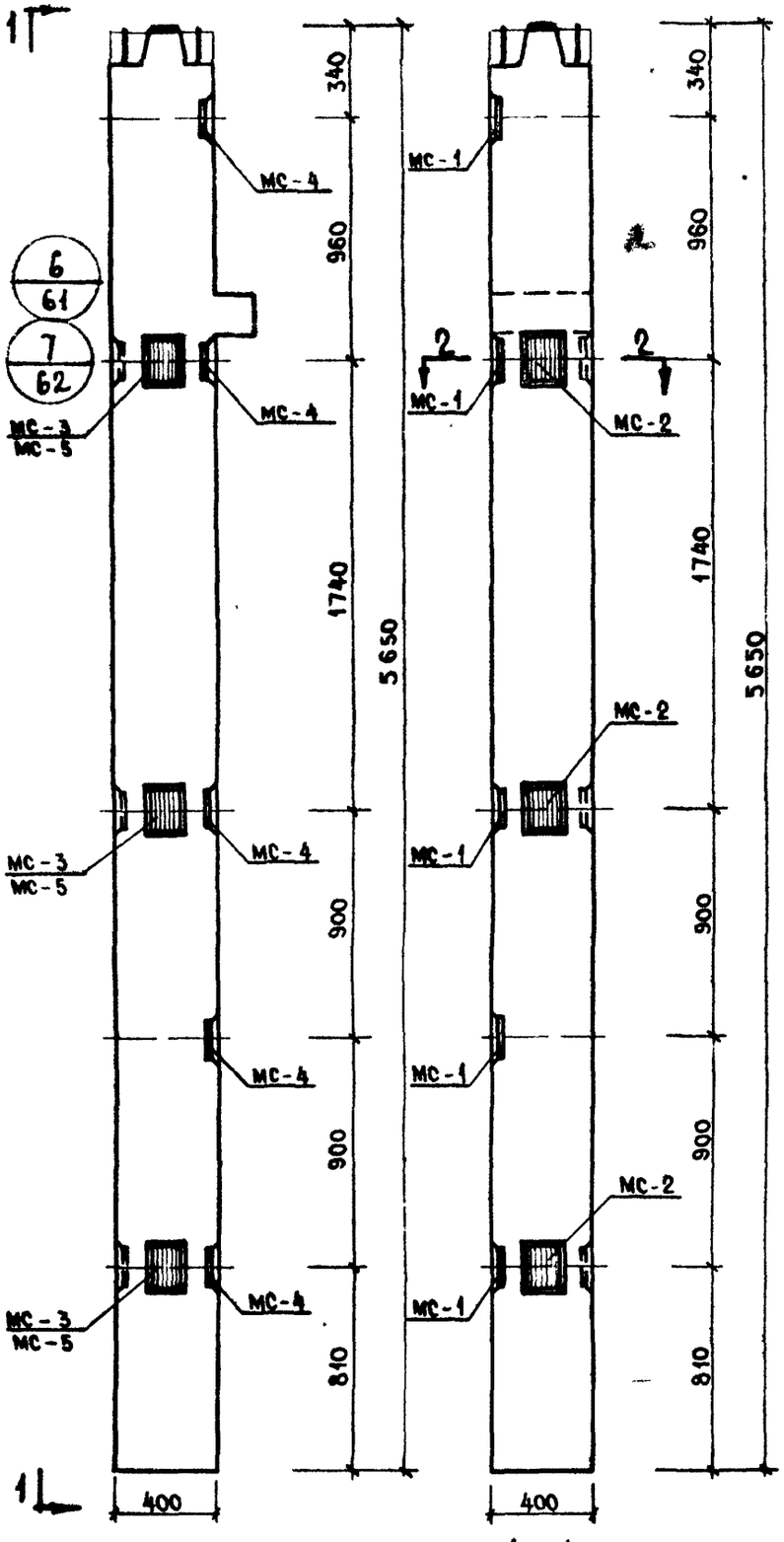

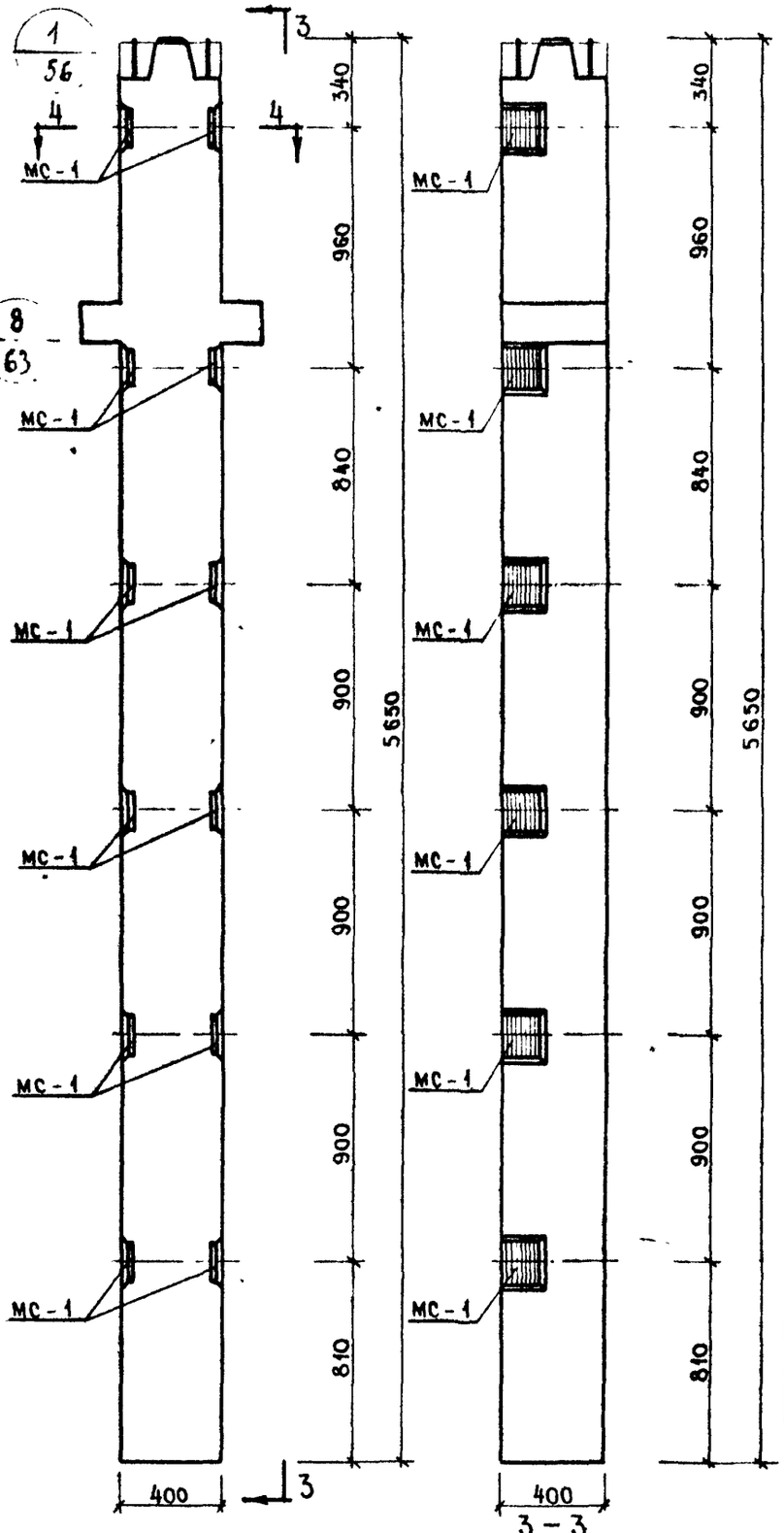

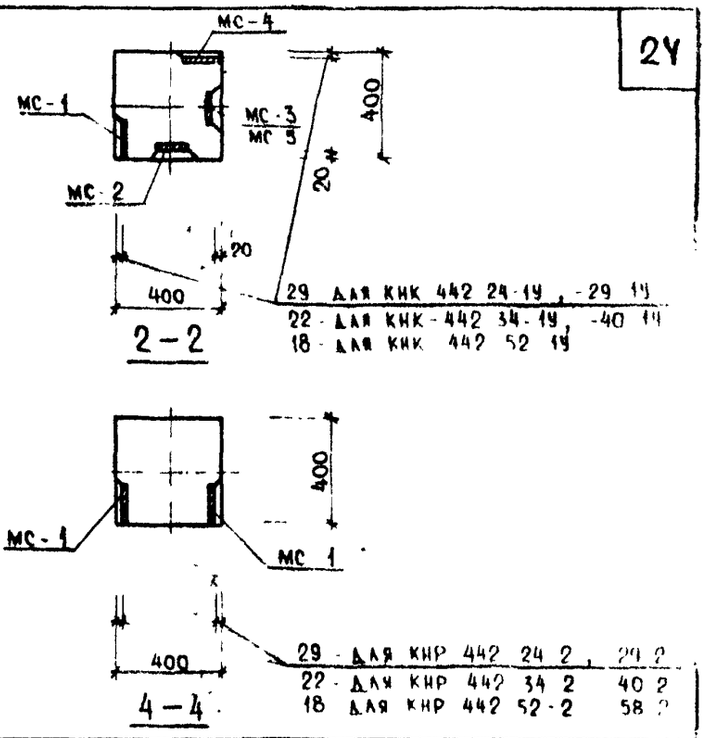

Марка колонны	Марка доп. закладн. детали	Кол. шт	Вес дополнительных закладных деталей, кг: одной детали	всех деталей	итого на колонну	Общий расход стали на колонну, кг	№ заводов чертежа закладных деталей
КНК 442-24-1У	МС-1	5	3 29	16 45	46.76	152 16	
	МС-2	3	2 31	6.93			
	МС-3	3	2.31	6 93			
	МС-4	5	3.29	16 45			
КНК-442-34-1У КНК-442-40-1У	МС-1	5	3.29	16 45	46.76	329.66	55
	МС-2	3	2 31	6 93			
	МС-3	3	2 31	6.93			
	МС-4	5	3.29	16 45			
КНК-442-52 1У	МС-1	5	3 29	16 45	46 43	595.13	
	МС-2	3	2.31	6.93			
	МС-4	5	3 29	16 45			
	МС-5	3	2.20	6.60			
КНР-442 24-2 КНР-442-29-2	МС-1	12	3 29	39 48	39 48	153.68	
КНР-442-34-2 КНР-442-40-2						327.18	55
КНР-442-52-2 КНР-442-58 2						596 98	

Примечание

Опалубка и армирование аналогичны основным маркам колонн, приведенным в альбоме ИИ-04 2 выпуск 5

Колонны КНК-442-24-1У, КНК-442-29-1У, КНК-442-34-1У, КНК-442-40-1У, КНК-442-52-1У.

Колонны КНР-442-24-2, КНР-442-29-2, КНР-442-34-2, КНР-442-40-2, КНР-442-52-2, КНР-442-58-2

ТК	Колонны для навески стеновых панелей	Серия ИИ-04 2	
1973	Колонны КНК-442-24-1У, КНК-442-29 1У, КНК-442-34-1У, КНК-442-40-1У, КНК-442-52-1У, КНР-442-24 2 КНР-442-29-2, КНР-442-34-2, КНР-442-40-2, КНР-442-52-2, КНР 442 58-2	Выпуск 11 часть II	Лист 20

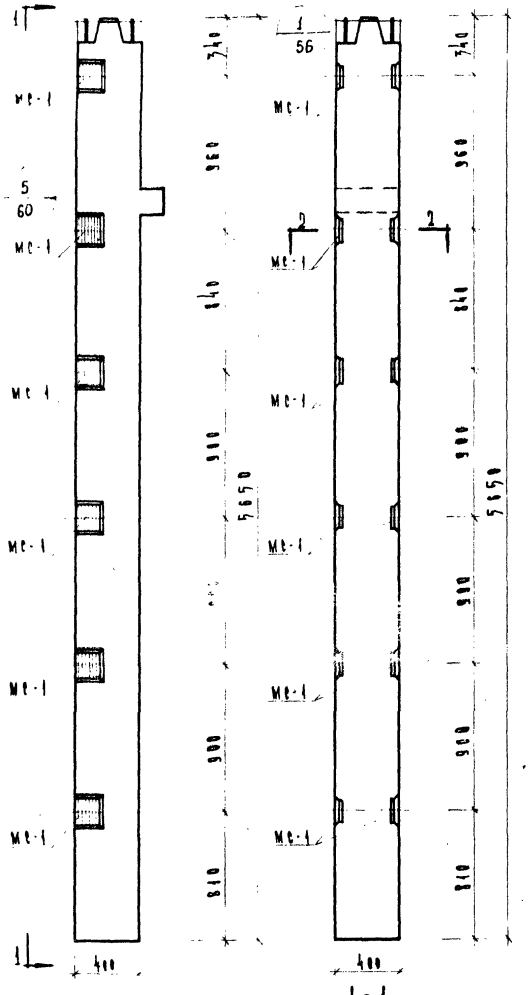

1 - 1

Колонны КНК-442-24-2, КНК-442-29-2, КНК-442-34-2, КНК-442-40-2, КНК-442-52-2

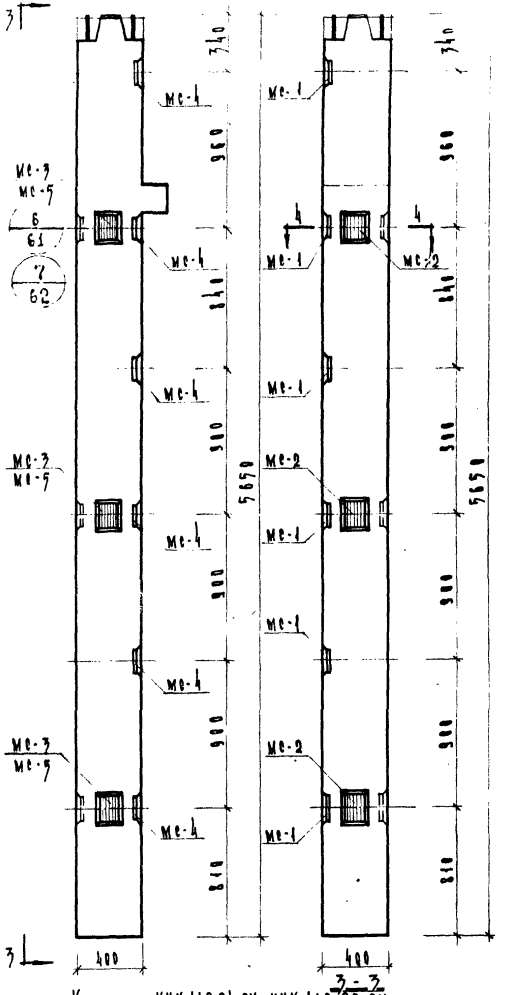

3 - 3

Колонны КНК-442-24-2У, КНК-442-29-2У, КНК-442-34-2У, КНК-442-40-2У, КНК-442-52-2У

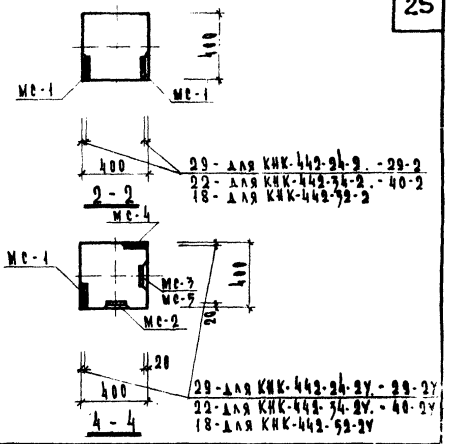

Марка колонны	Марка дополн. заклад. детали	Кол. шт.	Вес дополн. заклад. дет-лей кг. одной дет.	всех дет.	итого на колонну	Общий расход стали на колонну	Изделия на заклад. детали
КНК-442-24-2 КНК-442-29-2	МС-1	12	3.29	39.48	39.48	144.68	55
КНК-442-34-2 КНК-442-40-2						318.38	
КНК-442-52-2						588.18	
КНК-442-24-2У КНК-442-29-2У	МС-1	6	3.29	19.74	53.34	158.74	55
	МС-2	3	2.31	6.93			
	МС-3	3	2.31	6.93			
	МС-4	6	3.29	19.74			
КНК-442-34-2У КНК-442-40-2У	МС-1	6	3.29	19.74	53.34	332.24	55
	МС-2	3	2.31	6.93			
	МС-3	3	2.31	6.93			
	МС-4	6	3.29	19.74			
КНК-442-52-2У	МС-1	6	3.29	19.74	53.01	601.71	55
	МС-2	3	2.31	6.93			
	МС-4	6	3.29	19.74			
	МС-5	3	2.20	6.60			

Примечание:
Опалубка и армирование аналогичны основным маркам колонн приведенным в альбоме ИИ-04-2 выпуск 5.

ТК	Колонны для навески стеновых панелей	Серия ИИ-04-2	
1973	Колонны КНК-442-24-2, КНК-442-29-2, КНК-442-34-2, КНК-442-40-2, КНК-442-52-2, КНК-442-24-2У, КНК-442-29-2У, КНК-442-34-2У, КНК-442-40-2У, КНК-442-52-2У	Выпуск 11 часть III	Лист 21

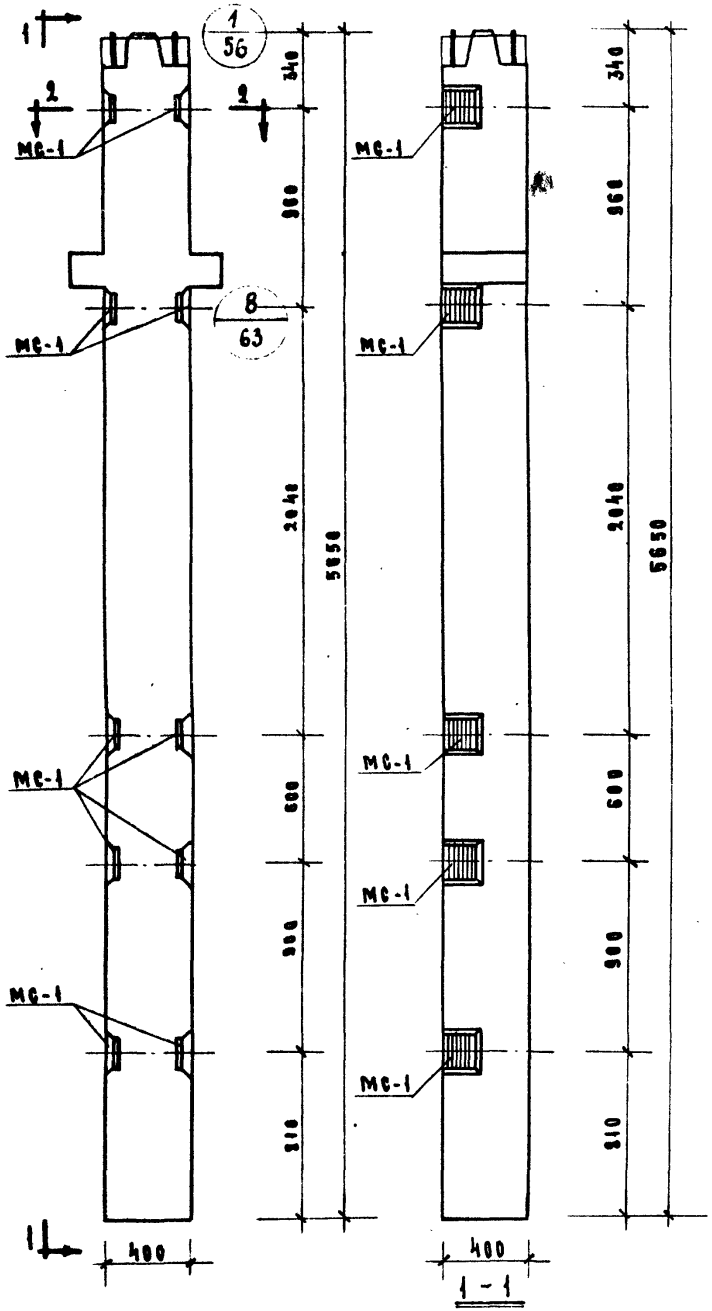

Колонны КНР-442-24-3, КНР-442-29-3
КНР-442-34-3, КНР-442-40-3
КНР-442-52-3, КНР-442-58-3

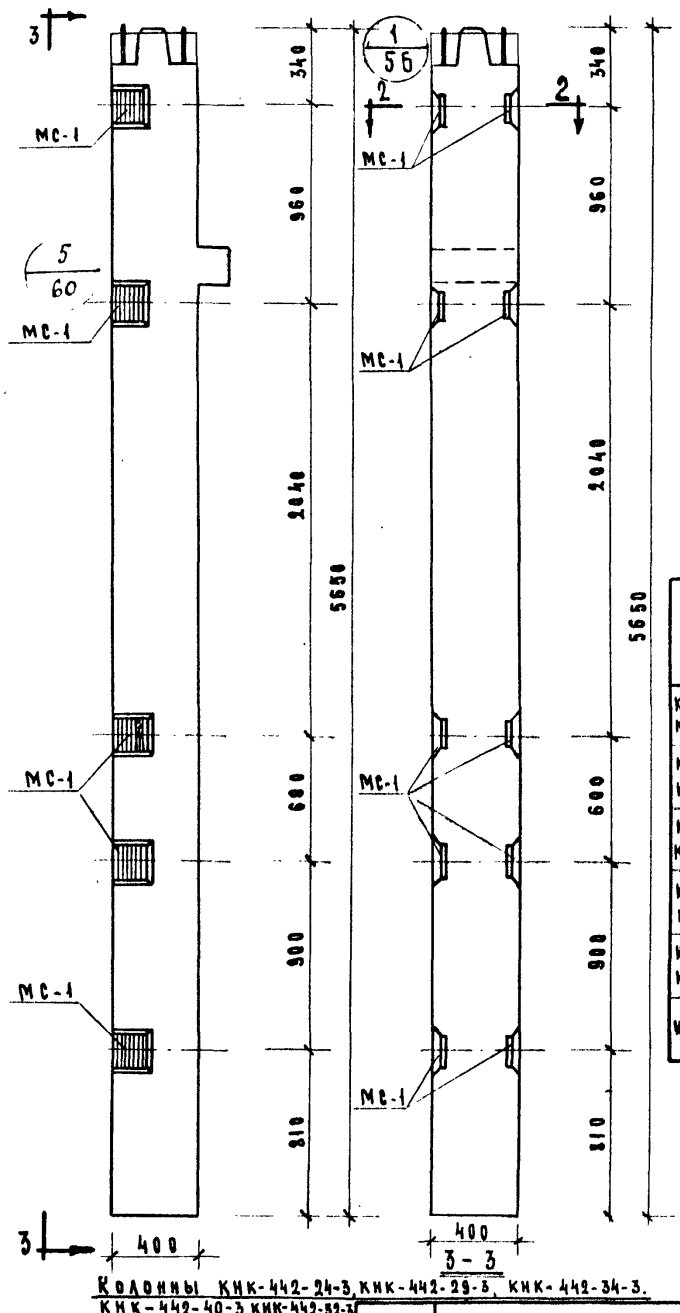

Колонны КНК-442-24-3, КНК-442-29-3, КНК-442-34-3,
КНК-442-40-3, КНК-442-52-3

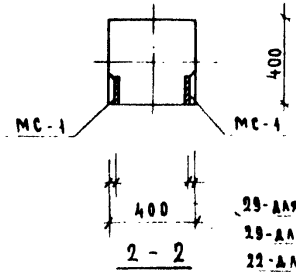

29-дая КНР-442-24-3, 29-3
29-дая КНК-442-24-3, 29-3
22-дая КНР-442-34-3 - 40-3
22-дая КНК-442-34-3, -40-3
18-дая КНР-442-52-3, -58-3
18-дая КНК-442-52-3

Марка колонны	Марка дополнит. закладных деталей	Кол. шт.	Вес дополн. закладных дет-лей, кг			Общий расход стали на колонну	Номер чертежа закладных деталей
			одной дет.	всех дет	итого на колонну		
КНР-442-24-3 КНР-442-29-3	МС-1	10	3.29	32.90	32.90	147.1	55
КНР-442-34-3 КНР-442-40-3						320.8	
КНР-442-52-3 КНР-442-58-3						590.4	
КНК-442-24-3 КНК-442-29-3						138.3	
КНК-442-34-3 КНК-442-40-3						311.8	
КНК-442-52-3						581.6	

Примечание:
Опалубка и армирование аналогичны основным маркам колонн приведенным в альбоме НИ-04-2 выпуск 5

ТК	Колонны для навески стеновых панелей	Серия НИ-04-2	
1973	Колонны КНР-442-24-3 КНР-442-29-3, КНР-442-34-3, КНР-442-40-3, КНР-442-52-3, КНР-442-58-3, КНК-442-24-3, КНК-442-29-3, КНК-442-34-3, КНК-442-40-3, КНК-442-52-3.	Выпуск 11 часть II	Лист 29

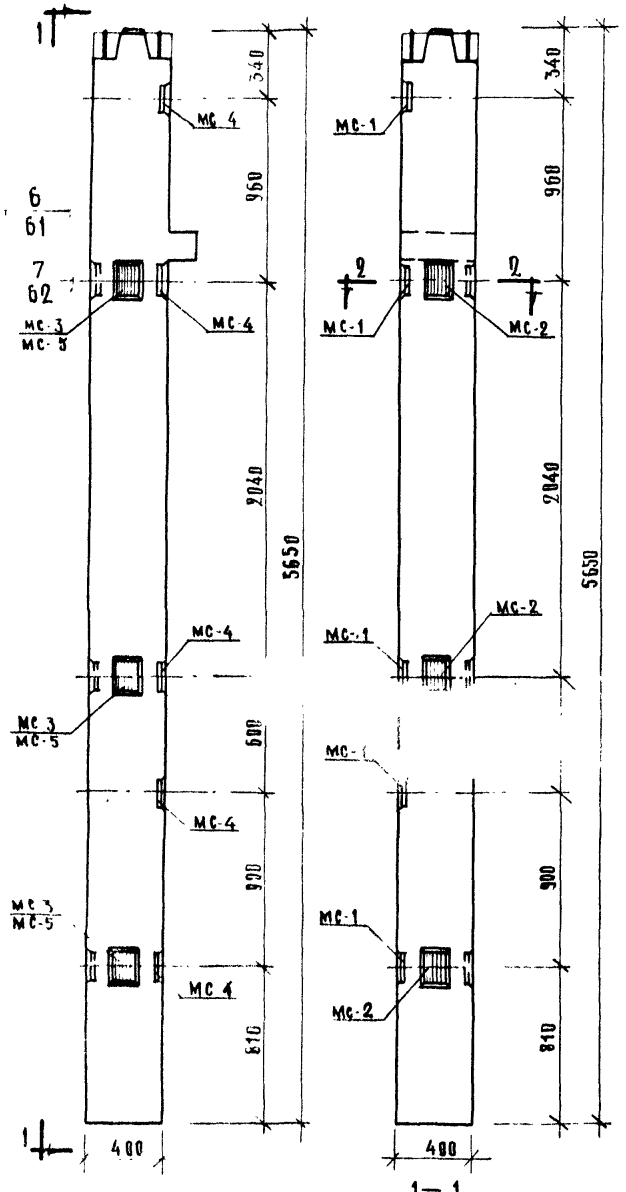

Колонны КНК-442-24-3у, КНК-442-29-3у
КНК-442-34-3у, КНК-442-48-3у, КНК-442-52-3у

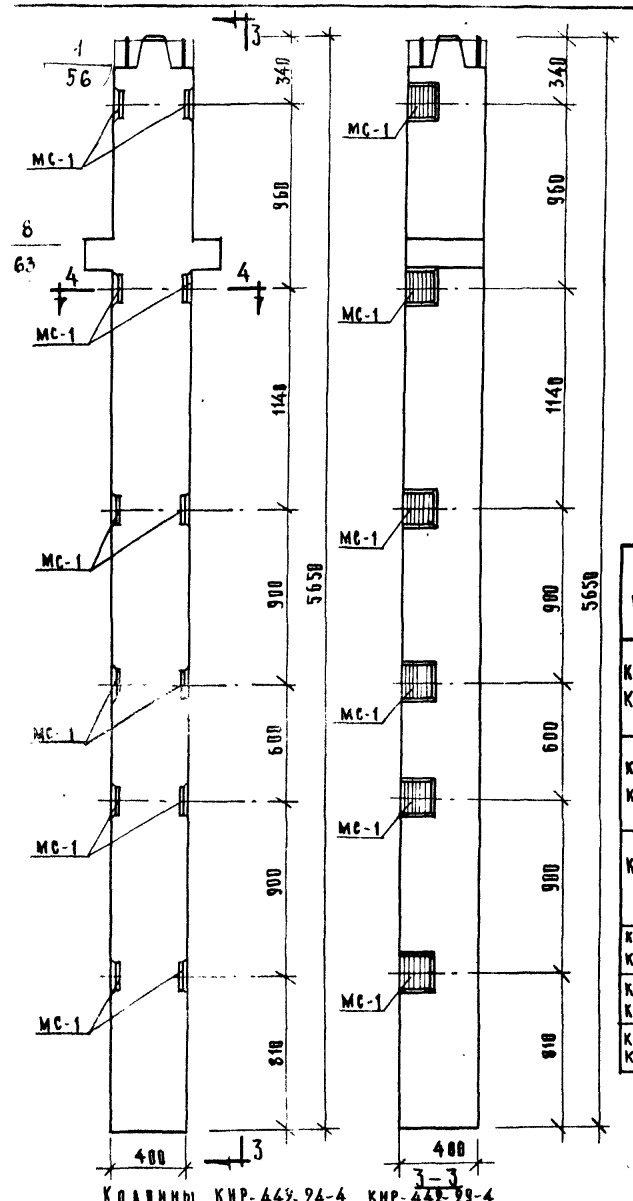

Колонны КНР-442-24-4, КНР-442-29-4
КНР-442-34-4, КНР-442-40-4
КНР-442-52-4, КНР-442-58-4

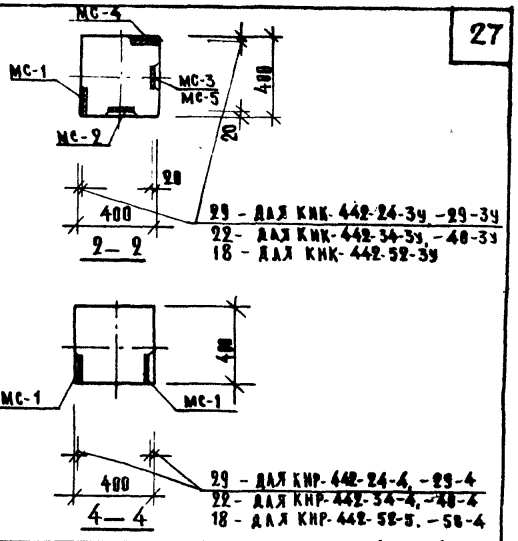

Марка колонны	Марка дополнит. закладной детали	Кол. шт.	Вес дополнит. закладн. деталей, кг: одной дет.	всех дет.	итого на колонну	Общий расход стали на колонну	№ чертежа закладн. деталей
КНК-442-24-3у КНК-442-29-3у	МС-1	5	3.29	16.45	46.76	152.16	55
	МС-2	3	2.31	6.93			
	МС-3	3	2.31	6.93			
	МС-4	5	3.29	16.45			
КНК-442-34-3у КНК-442-48-3у	МС-1	5	3.29	16.45	46.76	325.66	55
	МС-2	3	2.31	6.93			
	МС-3	3	2.31	6.93			
	МС-4	5	3.29	16.45			
КНК-442-52-3у	МС-1	5	3.29	16.45	46.43	595.13	55
	МС-2	3	2.31	6.93			
	МС-4	5	3.29	16.45			
	МС-5	3	2.20	6.60			
КНР-442-24-4 КНР-442-29-4	МС-1	12	3.29	39.48	39.48	153.68	55
КНР-442-34-4 КНР-442-48-4						327.18	
КНР-442-52-4 КНР-442-58-4						596.98	

Примечание:

Привязка и армирование аналогичны основным маркам колонн, приведенным в альбоме НИ-04-2 выпуск 5.

Т.К.	Колонны для навески стеновых панелей	Серия НИ-04-2
1973	Колонны КНК-442-24-3у, КНК-442-29-3у, КНК-442-34-3у, КНК-442-48-3у, КНК-442-52-3у, КНР-442-24-4, КНР-442-29-4 КНР-442-34-4, КНР-442-40-4, КНР-442-52-4, КНР-442-58-4	Выпуск 11 Лист 23

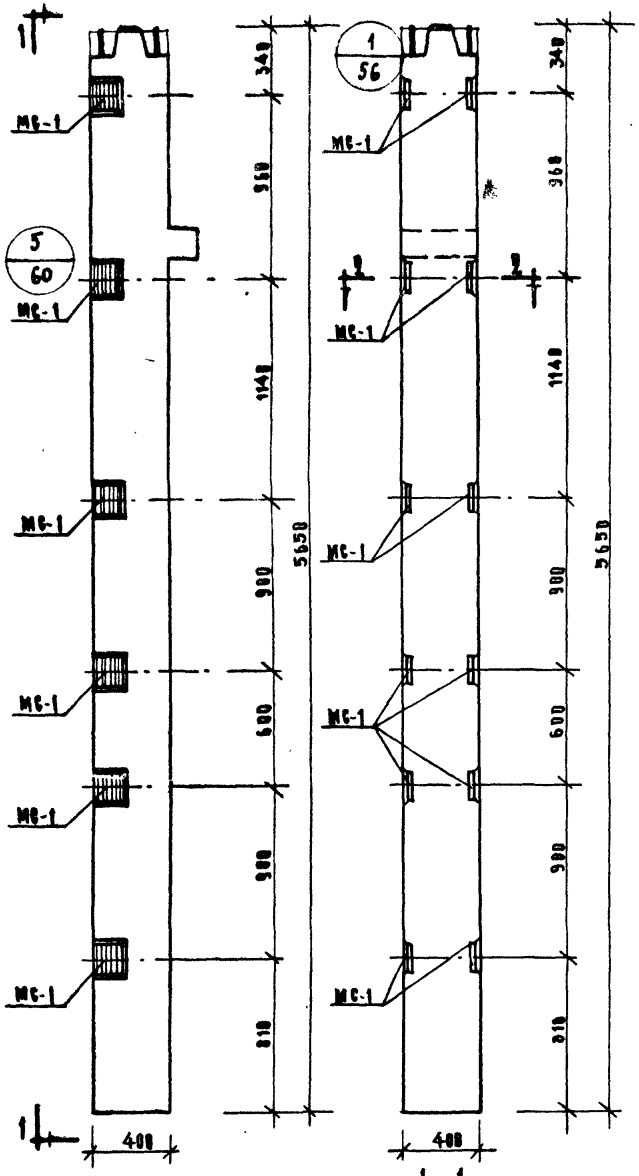

Колонны КНК-442-24-4, КНК-442-29-4.
КНК-442-34-4, КНК-442-48-4, КНК-442-52-4

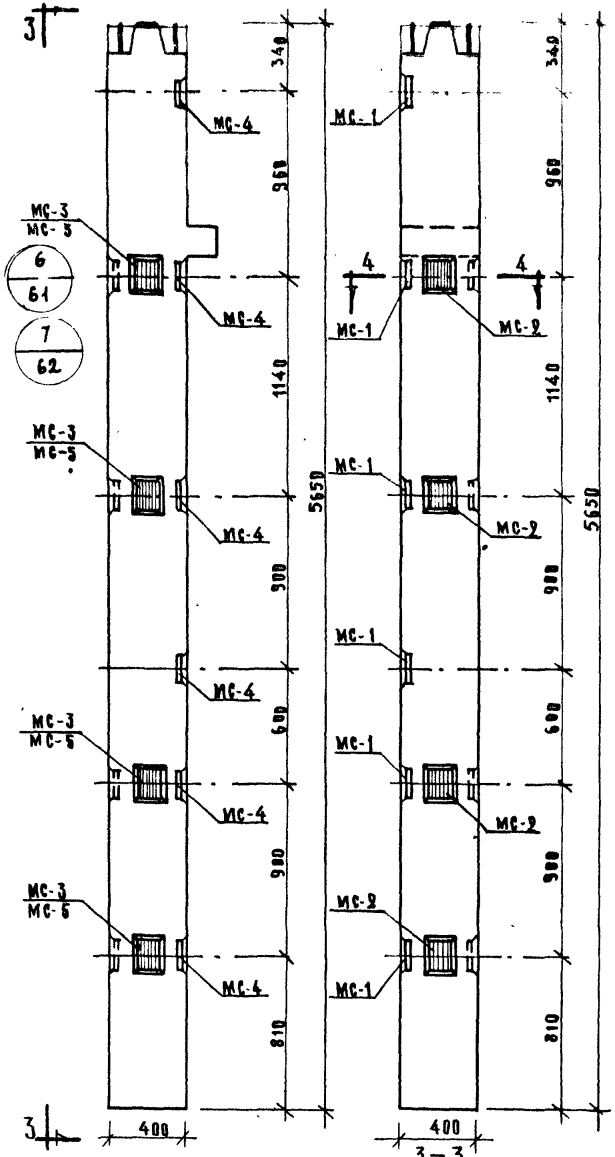

Колонны КНК-442-24-4ч, КНК-442-29-4ч
КНК-44234-4ч, КНК-442-48-4ч
КНК-442-52-4ч

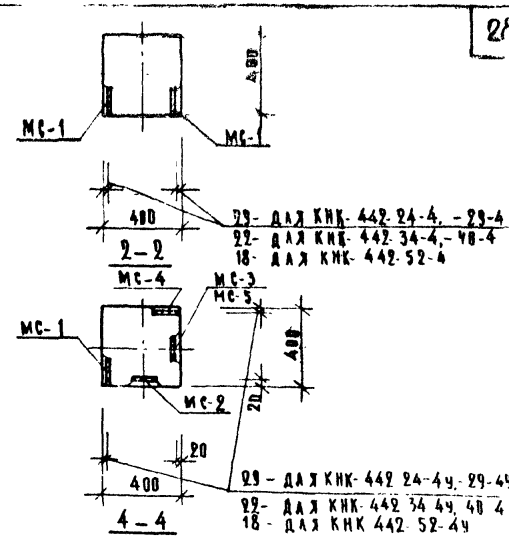

Марка колонны	Марка дополнит. закладн. деталей	Кол. шт.	Вес дополнит. закладных деталей, кг. одной дет.	Всех дет.	Итого на колонну	Вынут расход стали на колонну	Из заготов. черных. дет.
КНК-442-24-4 КНК-442-29-4	МС-1	12	3.29	39.48	39.48	144.88	
КНК-442-34-4 КНК-442-48-4						318.38	55
КНК-442-52-4						588.16	
КНК-442-24-4ч КНК-442-29-4ч	МС-1	6	3.29	19.74	57.96	163.36	55
	МС-2	4	2.31	9.24			
	МС-3	4	2.31	9.24			
	МС-4	6	3.29	19.74			
КНК-442-34-4ч КНК-442-48-4ч	МС-1	6	3.29	19.74	57.96	336.86	55
	МС-2	4	2.31	9.24			
	МС-3	4	2.31	9.24			
	МС-4	6	3.29	19.74			
КНК-442-52-4ч	МС-1	6	3.29	19.74	57.32	606,02	55
	МС-2	4	2.31	9.24			
	МС-4	6	3.29	19.74			
	МС-5	4	2.20	8.80			

Примечание:

Планировка и армирование аналогичны основным маркам колонн, приведенным в альбоме ИИ-84-2 Выпуск 5

ТК	Колонны для навески стеновых панелей	Серия ИИ-84-2	
1973	Колонны КНК-442-24-4, КНК-442-29-4, КНК-442-34-4, КНК-442-48-4, КНК-442-52-4, КНК-442-24-4ч, КНК-442-29-4ч, КНК-442-34-4ч, КНК-442-48-4ч, КНК-442-52-4ч.	Выпуск II часть III	Лист 24

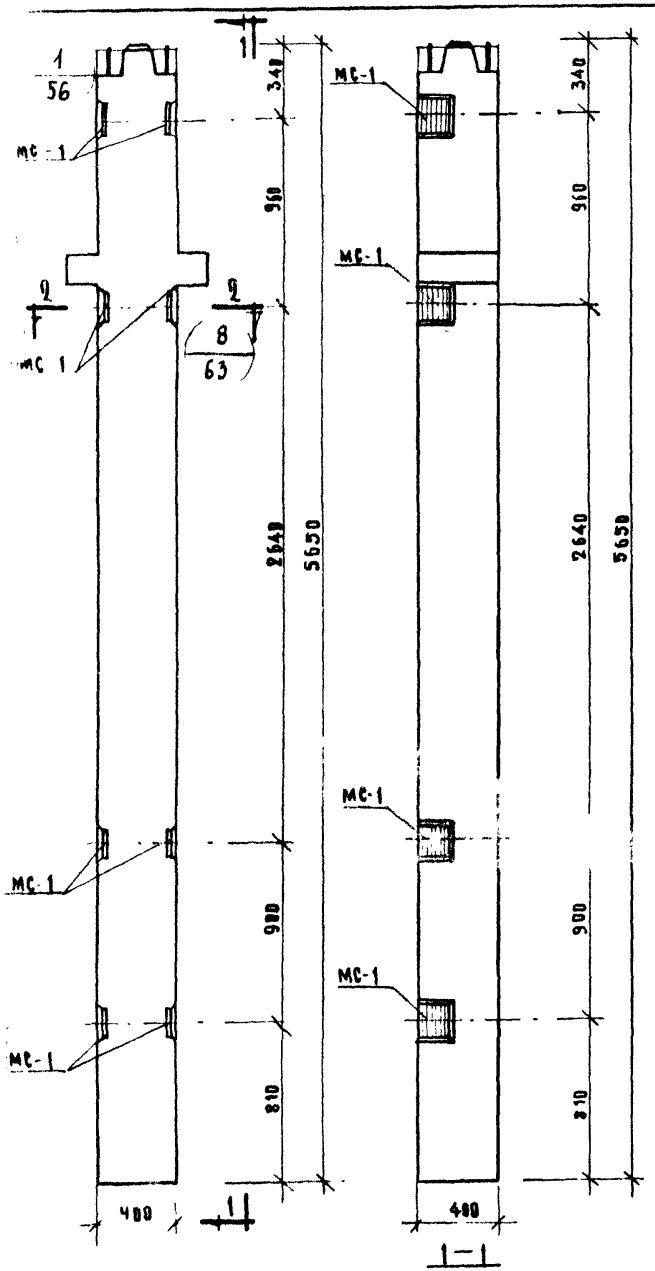

Колонны КНР-442-24-7, КНР-442-29-7, КНР-442-34-7, КНР-442-40-7 КНР-442-52-7, КНР-442-58-7.

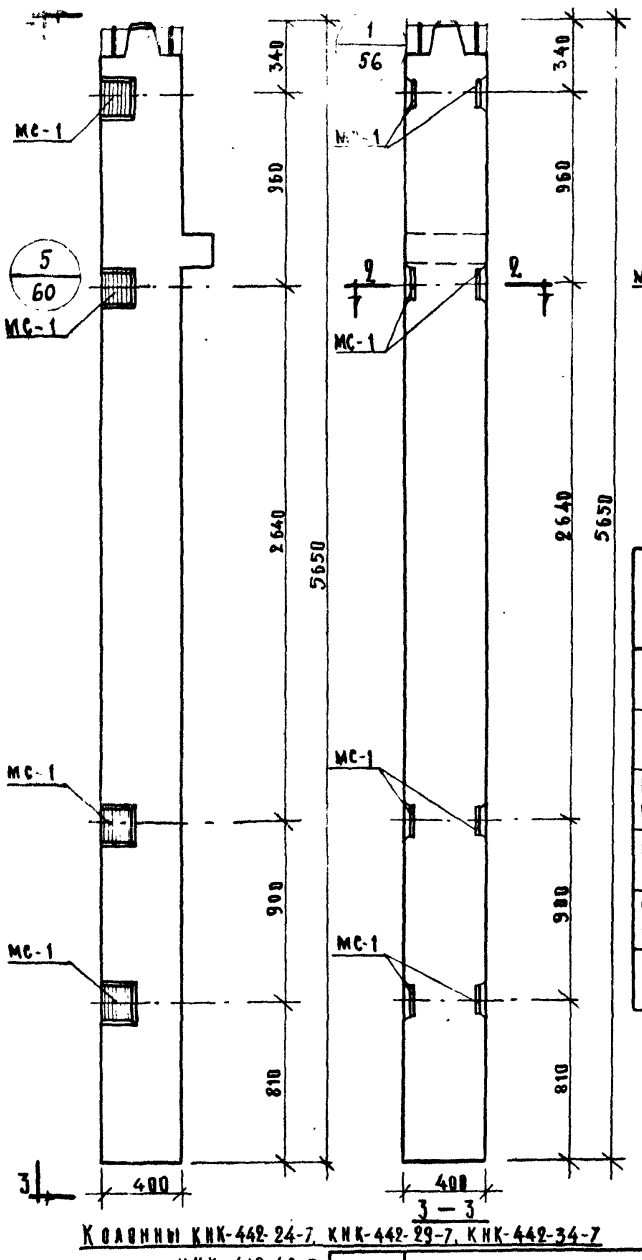

Колонны КНК-442-24-7, КНК-442-29-7, КНК-442-34-7, КНК-442-40-7 КНК-442-52-7

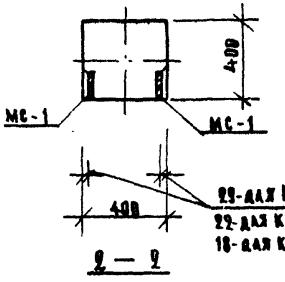

29-для КНР-442-24-7, 29-7, КНК-442-24-7, 29-7
22-для КНР-442-34-7, -40-7; КНК-442-34-7, -40-7
18-для КНР-442-52-7, -58-7; КНК-442-52-7

Марка колонны	Марка дополнит. закладн. деталей	Кол. шт.	Вес дополнит. закладн. дет. кг.			Общий расход стали на колонну	№ заготов. чертежа закладн. деталей
			одной дет.	всех дет.	Итого на колонну		
КНР-442-24-7 КНР-442-29-7	МС-1	8	3.29	26.32	26.32	1405.2	55
КНР-442-34-7 КНР-442-40-7						314.02	
КНР-442-52-7 КНР-442-58-7						583.82	
КНК-442-24-7 КНК-442-29-7						134.72	
КНК-442-34-7 КНК-442-40-7						305.22	
КНК-442-52-7						575.82	

Примечание: Опалубка и армирование аналогичны основным маркам колонн, приведенным в альбоме НИ-84-2 выпуск 5.

ТК	Колонны для навески стеновых панелей	Серия НИ-84-2
1973	Колонны КНР-442-24-7, КНР-442-29-7, КНР-442-34-7, КНР-442-40-7, КНР-442-52-7, КНР-442-58-7, КНК-442-24-7, КНК-442-29-7 КНК-442-34-7, КНК-442-40-7, КНК-442-52-7.	Выпуск II часть III / Лист 25

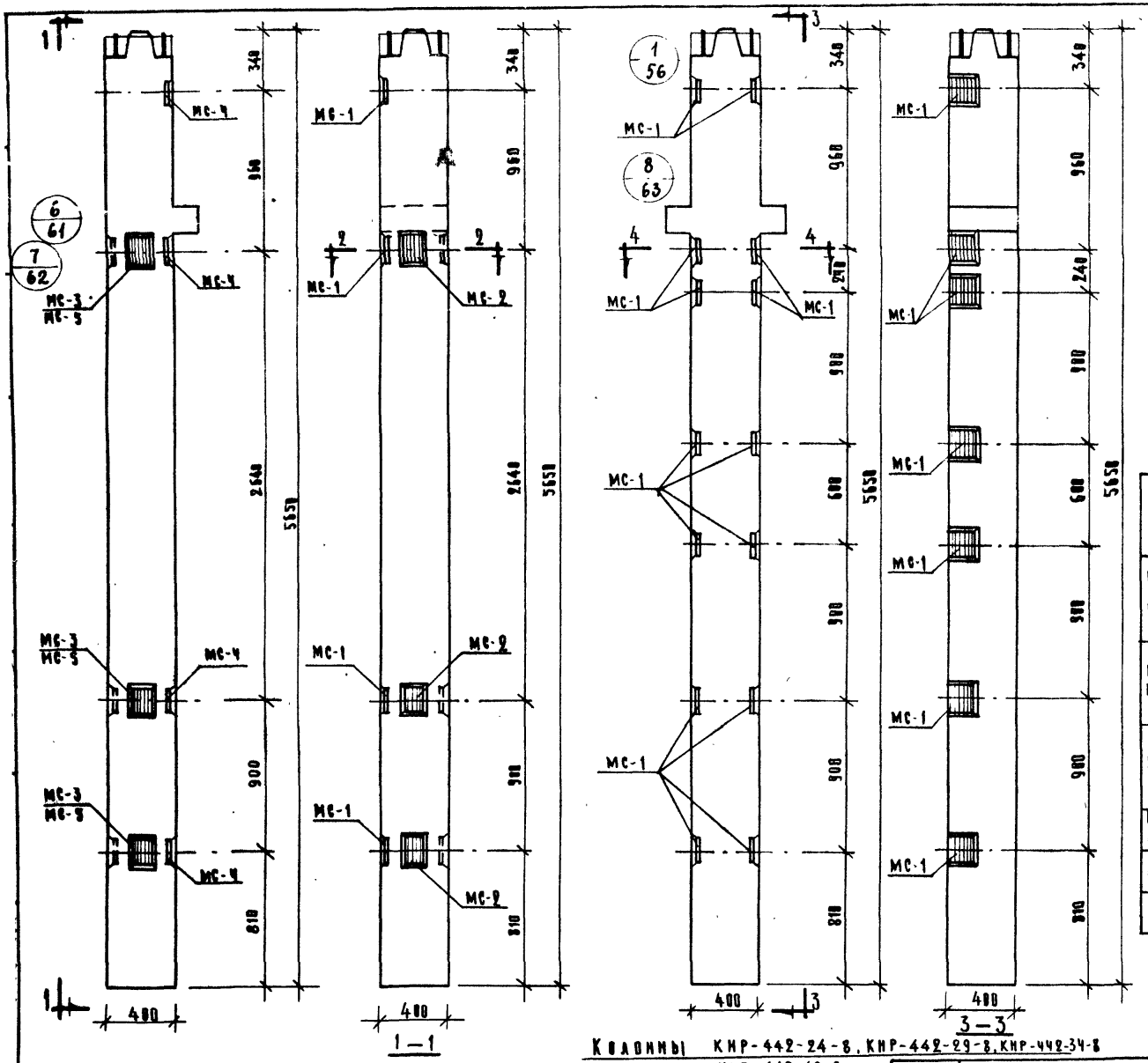

Колонны КНК-442-24-7у, КНК-442-29-7у, КНК-442-34-7у, КНК-442-40-7у, КНК-442-52-7у

Колонны КНР-442-24-8, КНР-442-29-8, КНР-442-34-8 КНР-442-40-8. КНР-442-52-8, КНР-442-58-8

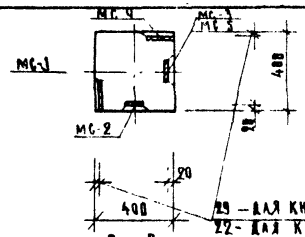

2 — 2

29 — для КНК-442-24-7у — 29-7у
22 — для КНК-442-34-7у, — 40-7у
18 — для КНК-442-52-7у

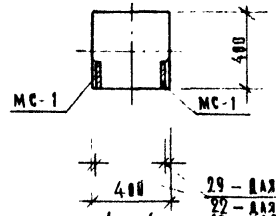

4 — 4

29 — для КНР-442-24-8, — 29-8
22 — для КНР-442-34-8, — 40-8
18 — для КНР-442-52-8, — 58-8

Марка колонны	Марка дополнит. закладн. деталей	Кол. шт	Вес дополнит. закладн. деталей, кг: одной дет	всех дет	и того на колонну	Общий расход стали на колонну	Из заготов. чертежа закладн. деталей
КНК-442-24-7у КНК-442-29-7у	МС-1	4	3.29	13.16	40.18	145.58	5
	МС-2	3	2.31	6.93			
	МС-3	3	2.31	6.93			
	МС-4	4	3.29	13.16			
КНК-442-34-7у КНК-442-40-7у	МС-1	4	3.29	13.16	40.18	319.08	
	МС-2	3	2.31	6.93			
	МС-3	3	2.31	6.93			
	МС-4	4	3.29	13.16			
КНК-442-52-7у	МС-1	4	3.29	13.16	39.85	588.55	5
	МС-2	3	2.31	6.93			
	МС-4	4	3.29	13.16			
	МС-5	3	2.20	6.60			
КНР-442-24-8 КНР-442-29-8	МС-1	14	3.29	46.06	46.06	160.26	
КНР-442-34-8 КНР-442-40-8						333.70	
КНР-442-52-8 КНР-442-58-8						603.56	

Примечание:

Опалубка и армирование аналогичны основным маркам колонн, приведенным в альбоме ИИ-04-2 выпуск 5.

ТК	Колонны для навески стеновых панелей	Серия ИИ-04-2
1973	Колонны КНК-442-24-7у, КНК-442-29-7у, КНК-442-34-7у, КНК-442-40-7у, КНК-442-52-7у, КНР-442-24-8, КНР-442-29-8, КНР-442-34-8, КНР-442-40-8, КНР-442-52-8, КНР-442-58-8.	Выпуск 1 часть III; Лист 26

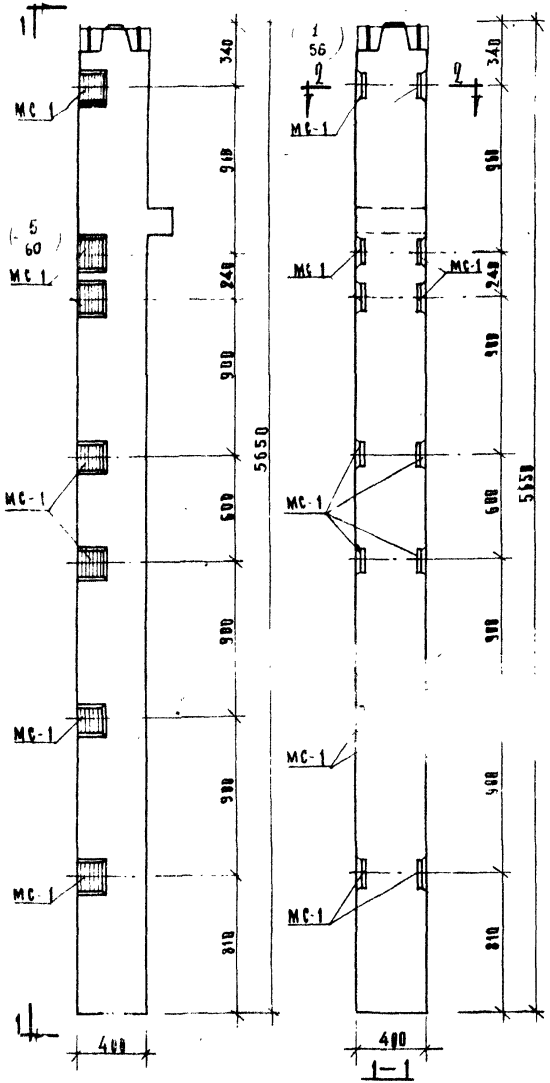

Колонны КНК-442-24-8, КНК-442-29-8, КНК-442-34-8, КНК-442-40-8, КНК-442-52-8

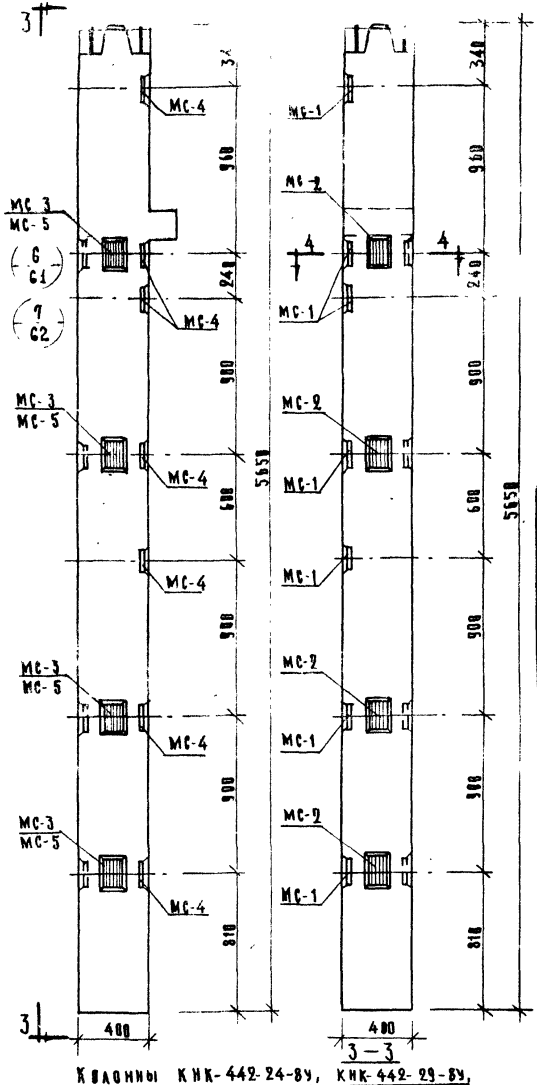

Колонны КНК-442-24-8У, КНК-442-29-8У, КНК-442-34-8У, КНК-442-40-8У, КНК-442-52-8У.

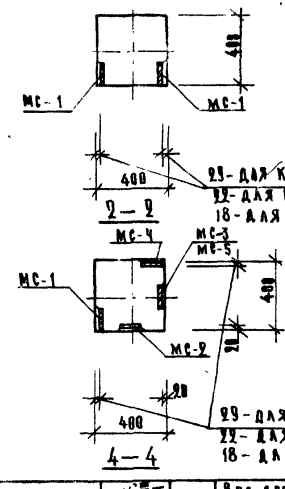

Марка колонны	Марка дополнит. закладных деталей	Кол. шт.	Вес дополн. закладных деталей, кг			Общий расход стали на колонну	№ чертежа закладных деталей
			одной дет.	всех дет.	итого на колонну		
КНК-442-24-8 КНК-442-29-8	МС-1	14	3.29	46.06	46.06	251.46	55
КНК-442-34-8 КНК-442-40-8						324.96	
КНК-442-52-8						594.76	
КНК-442-24-8У КНК-442-29-8У	МС-1	7	3.29	23.03	64.54	169.94	55
	МС-2	4	2.31	9.24			
	МС-3	4	2.31	9.24			
	МС-4	7	3.29	23.03			
КНК-442-34-8У КНК-442-40-8У	МС-1	7	3.29	23.03	64.54	349.44	55
	МС-2	4	2.31	9.24			
	МС-3	4	2.31	9.24			
	МС-4	7	3.29	23.03			
КНК-442-52-8У	МС-1	7	3.29	23.03	64.10	612.8	55
	МС-2	4	2.31	9.24			
	МС-4	7	3.29	23.03			
	МС-5	4	2.20	8.80			

Примечание:

Привязка и армирование аналогичны основным маркам колонн, приведенным в альбоме НИ-84-2 выпуск 5.

ТК	Колонны для навески стеновых панелей	Серия НИ-84-2	
1973	Колонны КНК-442-24-8, КНК-442-29-8, КНК-442-34-8, КНК-442-40-8 КНК-442-52-8, КНК-442-24-8У, КНК-442-29-8У, КНК-442-34-8У, КНК-442-40-8У, КНК-442-52-8У.	Выпуск II часть III	Лист 27

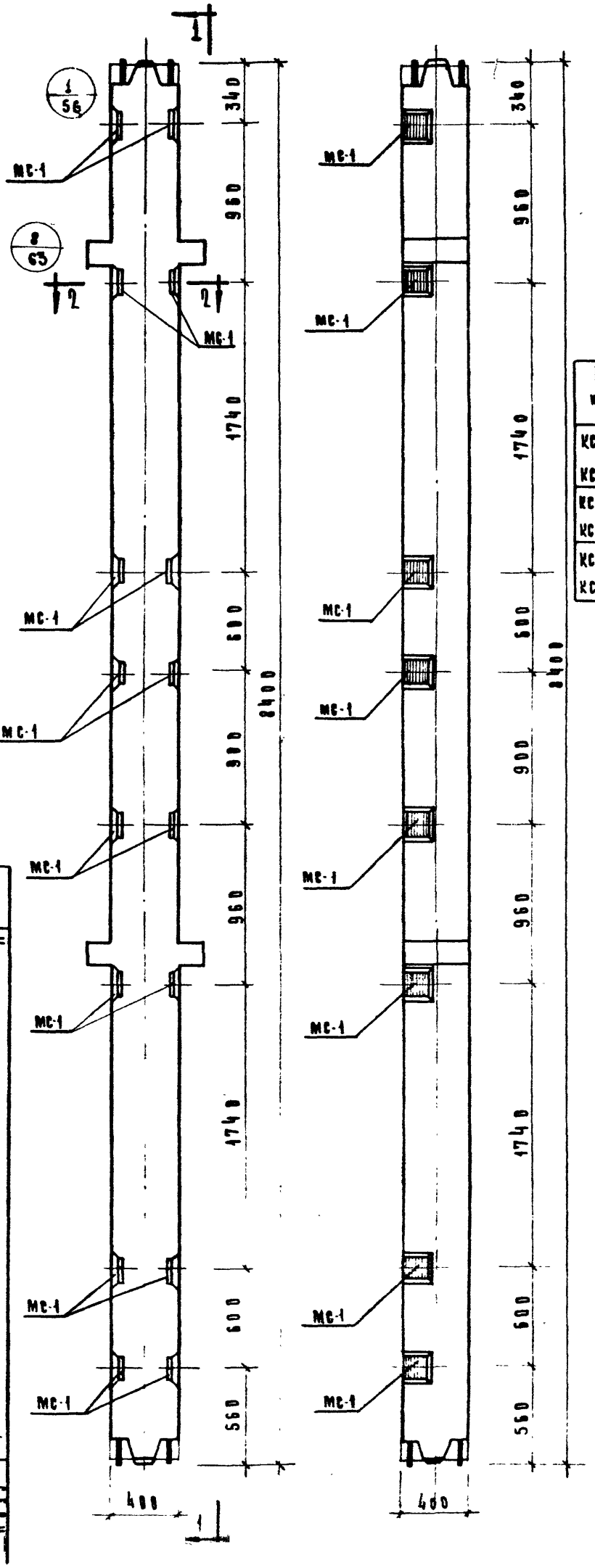

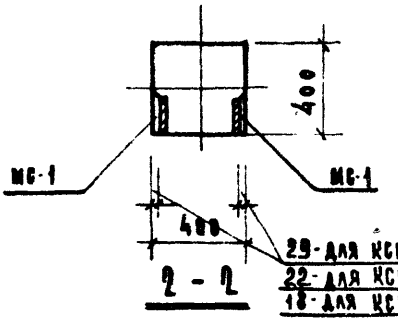

29 - для КСР-484-24-1; -29-1
22 - для КСР-484-34-1; -40-1
18 - для КСР-484-52-1; -58-1

Марка колонны	Марка доп. закл. деталей	Кол. шт.	Вес доп. закл. деталей кг			Общий расход стали на колонну	N загот. чертежа закл. детали
			одной дет.	всех дет.	итого на колонну		
КСР-484-24-1 КСР-484-29-1	МС-1	16	3,29	52,64	52,64	240,64	55
КСР-484-34-1 КСР-484-40-1						494,54	
КСР-484-52-1 КСР-484-58-1						907,14	

Примечание:

Опалубка и армирование аналогичны основной марке колонны, приведенной в альбоме ИИ-04-2 выпуск 5.

1973 ТК

Колонны для навески стеновых панелей

Колонны КСР-484-24-1, КСР-484-29-1, КСР-484-34-1, КСР-484-40-1, КСР-484-52-1, КСР-484-58-1.

Серия ИИ-04 Выпуск 11 часть III

28

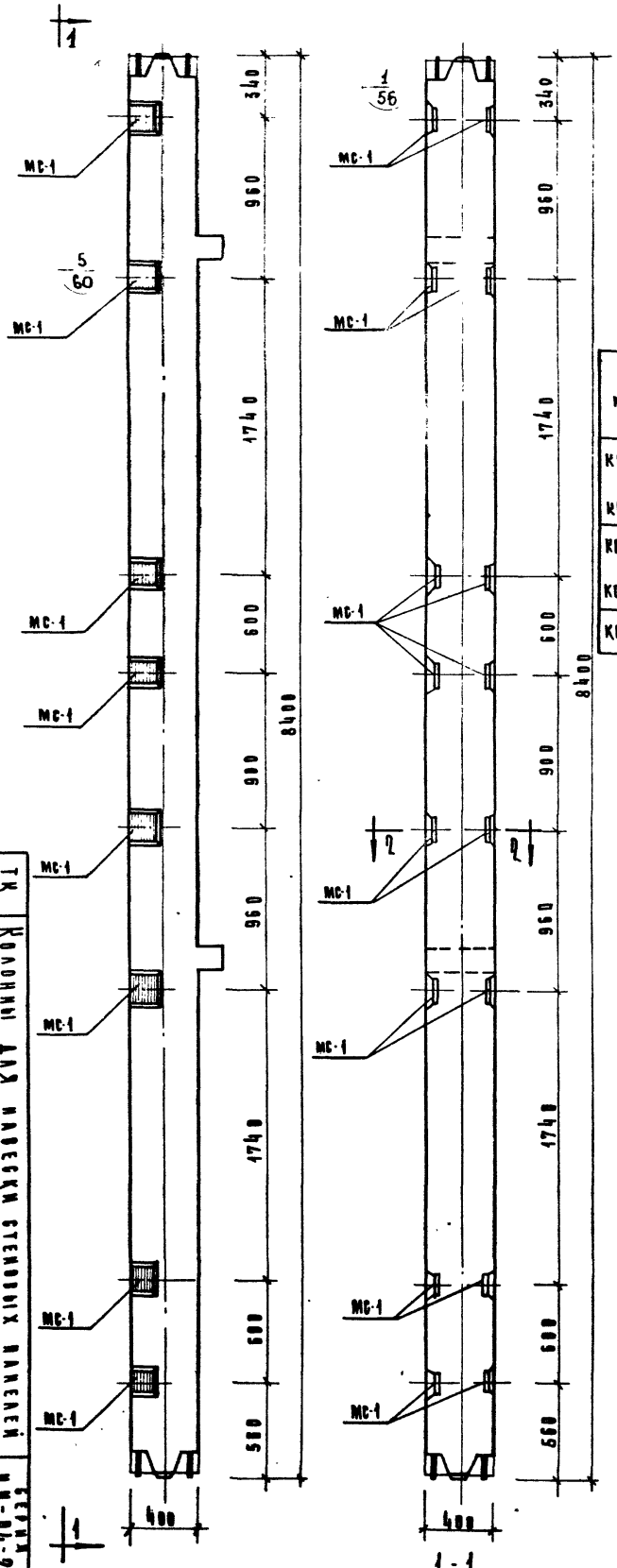

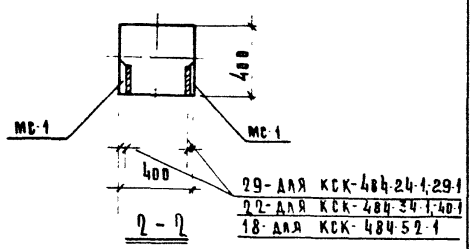

Марка колонны	Марка дополнит. закладн. детали	Кол. шт.	Вес дополн. закл. деталей, кг.			Общий расход стали на колонну	Изгот. черт. закладн. детали
			Одной дет.	Всех дет.	Итого на колонну		
КСК-484-24-1 КСК-484-29-1	МС-1	16	3,29	52,64	52,64	223,04	55
КСК-484-34-1 КСК-484-40-1						476,94	
КСК-484-52-1						889,54	

Примечание:

Опалубка и армирование аналогичны основной марке колонны, приведенн в альбоме ИИ-04-2 выпуск 5.

ТК	Колонны для навески стеновых панелей	Серия ИИ-04-2
1973	Колонны КСК-484-24-1, КСК-484-29-1, КСК-484-34-1, КСК-484-40-1, КСК-484-52-1.	Выпуск 11 часть III Лист 29

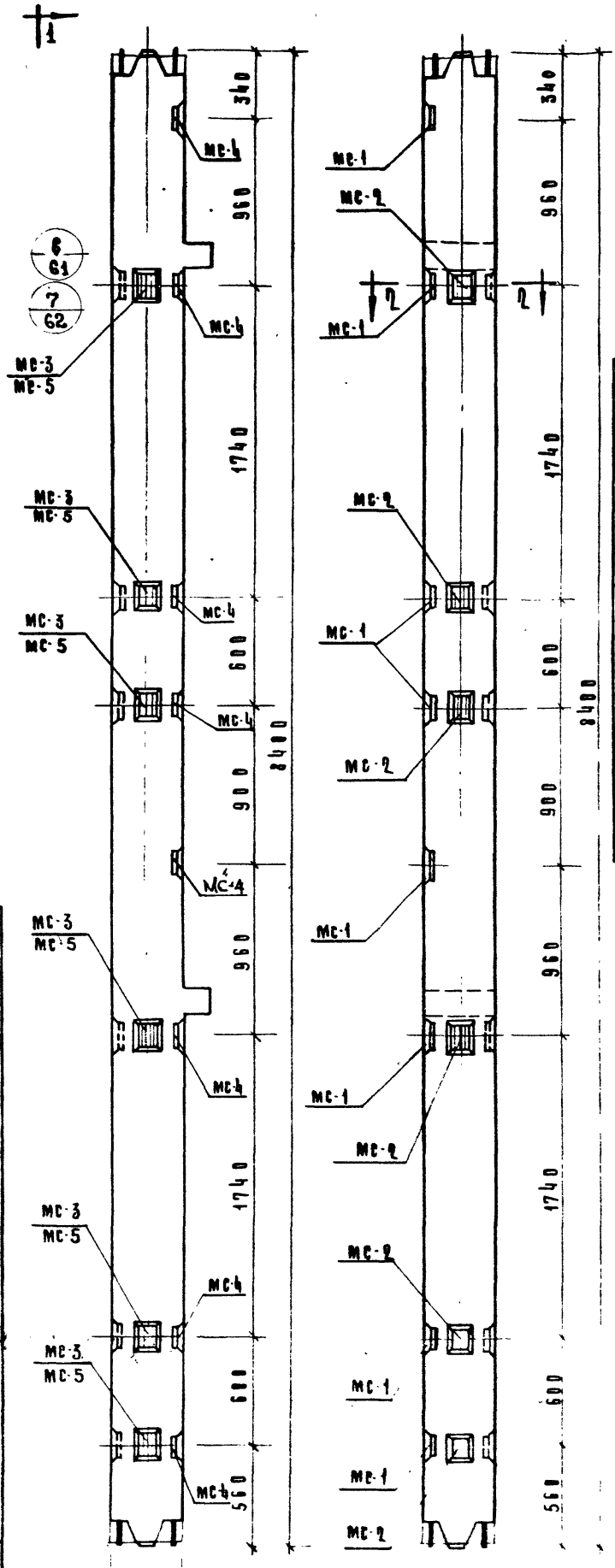

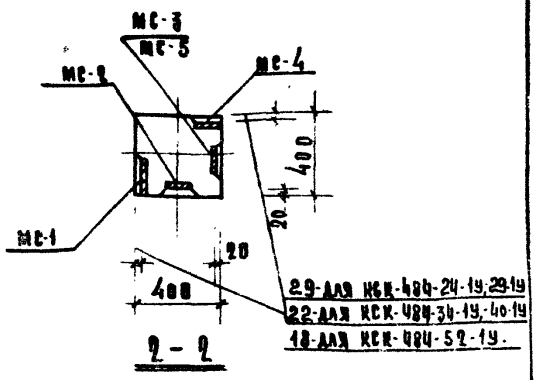

Марка колонны	Марка дополнит. закладн. детали	Кол. шт.	Вес дополн. заклад. деталей, кг. Одной дет.	Всех дет.	Итого на колонну	Общий расход стали на колонну	Н. заготов. черт. заклад. детали
КСК-484-24-1У	МС-1	8	3,29	26,32	80,36	250,76	55
	МС-2	6	2,31	13,86			
КСК-484-29-1У	МС-3	6	2,31	13,86			
	МС-4	8	3,29	26,32			
КСК-484-34-1У	МС-1	8	3,29	26,32	80,36	504,66	55
	МС-2	6	2,31	13,86			
КСК-484-40-1У	МС-3	6	2,31	13,86			
	МС-4	8	3,29	26,32			
КСК-484-52-1У	МС-1	8	3,29	26,32	79,70	916,60	55
	МС-2	6	2,31	13,86			
	МС-4	8	3,29	26,32			
	МС-5	6	2,20	13,20			

Примечание:

Опалубка и армирование аналогичны основной марке колонны, приведенной в альбоме ИИ-04-2 выпуск 6.

ТК	Колонны для навески стеновых панелей	Серия ИИ-04-2
1973	Колонны КСК-484-24-1У, КСК-484-29-1У, КСК-484-34-1У, КСК-484-40-1У, КСК-484-52-1У.	Выпуск 11 Часть III Лист 30

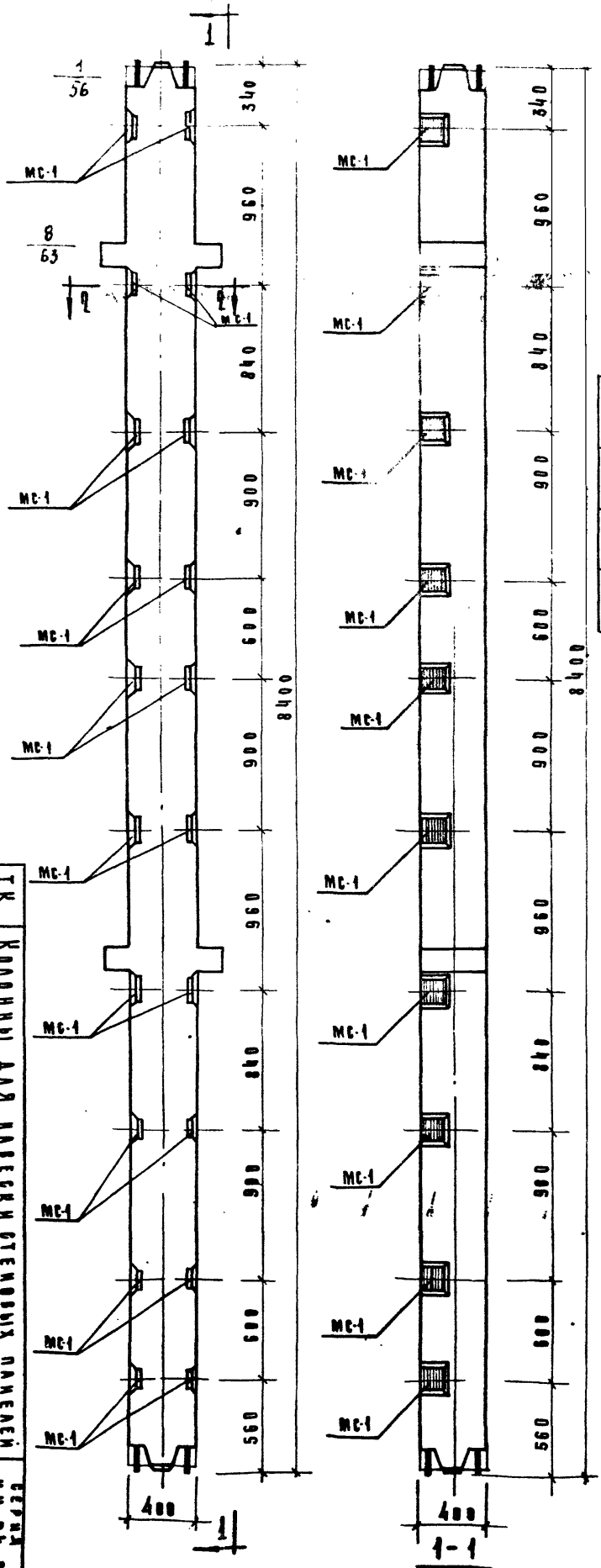

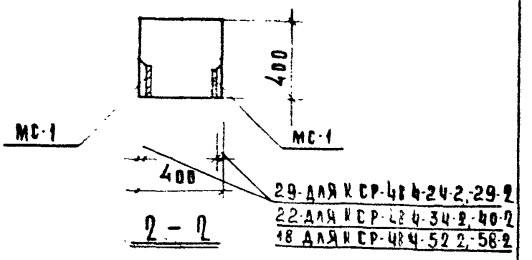

Марка колонны	Марка дополн. закладн. детали	Кол. шт	Вес дополн. закл. деталей, кг: одной дет.	всех дет.	итого на колонну	Общий расход стали на колонну	N заготов. черт. закладн. детали
КСР-484-24-2 КСР-484-29-2	МС-1	20	3,29	65,80	65,80	253,80	55
КСР-484-34-2 КСР-484-40-2						507,70	
КСР-484-52-2 КСР-484-58-2						920,30	

Примечание:

Опалубка и армирование аналогичны основной марке колонны, приведенной в альбоме ИИ-04-2 выпуск 5.

ТК	Колонны для навески стеновых панелей	Серия ИИ-04-2
1973	Колонны КСР-484-24-2, КСР-484-29-2, КСР-484-34-2, КСР-484-40-2, КСР-484-52-2, КСР-484-58-2,	Выпуск 11 Часть II Лист 31

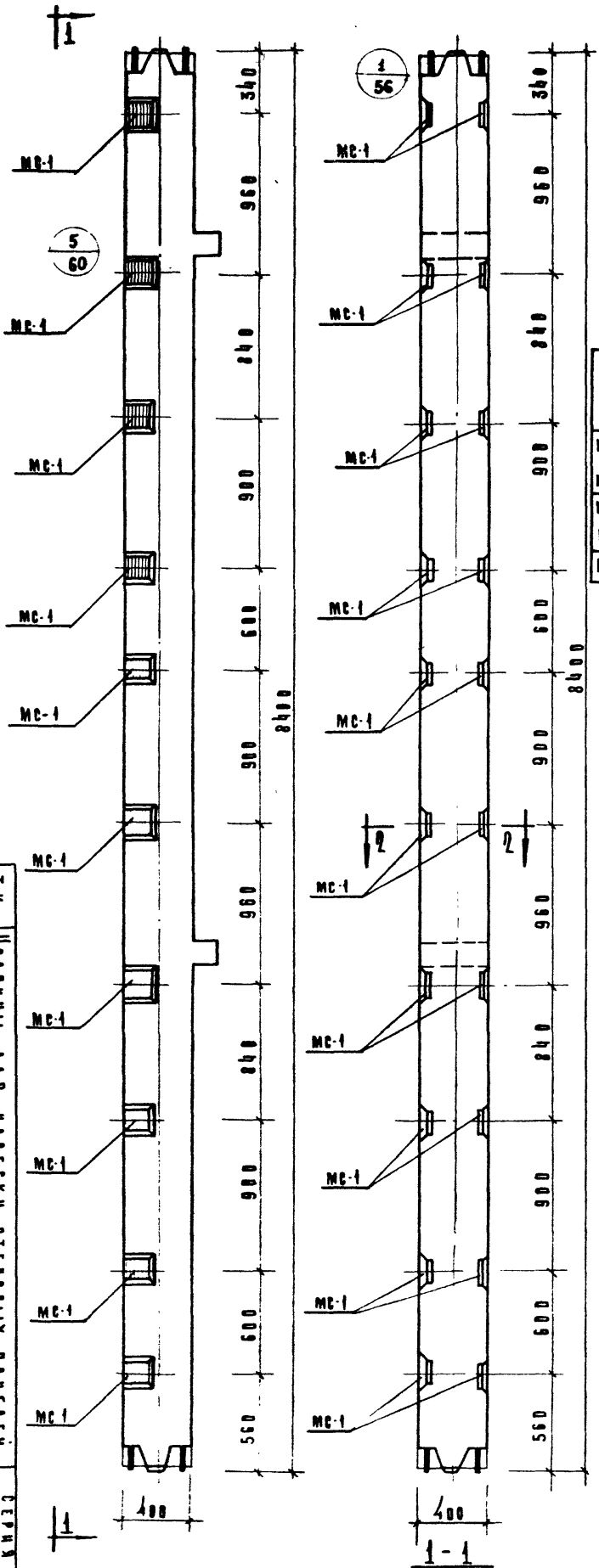

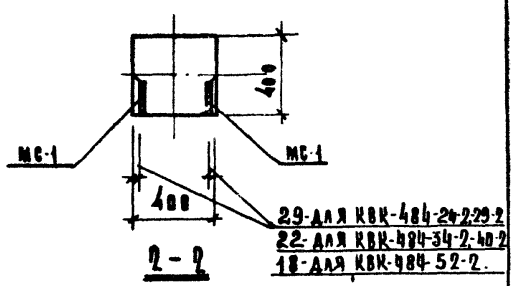

Марка колонны	Марка дополн. закладн. детали	Кол. шт.	Вес дополн. закл. деталей, кг			Общий расход стали на колонну	№ загот. чертеж. закладн. детали
			на одной дет.	всех дет.	итого на колонну		
КСК-484-24-2	МС-1	20	3.29	65.80	65.80	236,20	55
КСК-484-29-2							
КСК-484-34-2						490,10	
КСК-484-40-2							
КСК-484-52-2						902,70	

Примечание:

Опалубка и армирование аналогичны основной марке колонны, приведенной в альбоме ИИ-04-2 выпуск 5.

ТК 1973	Колонны для навески стеновых панелей. Колонны КСК-484-24-2, КСК-484-29-2, КСК-484-34-2, КСК-484-40-2, КСК-484-52-2.	Серия ИИ-04-2
		Выпуск 11 чертежей
		Лист 32

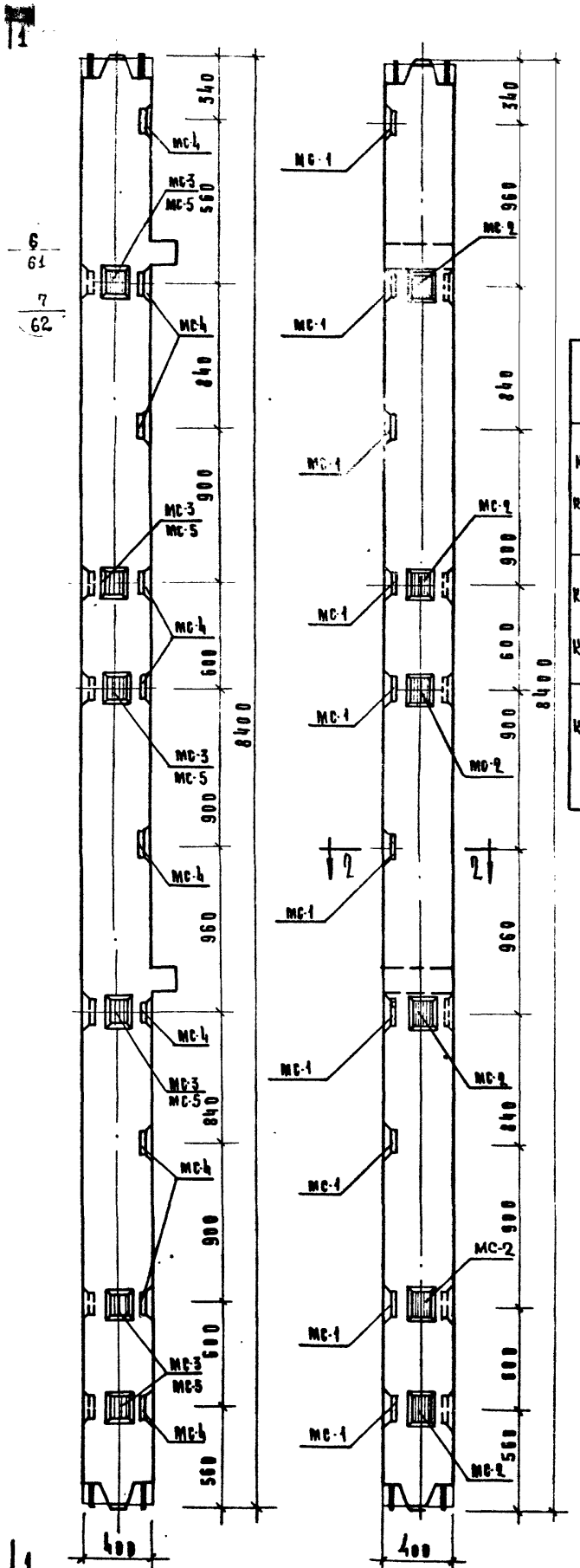

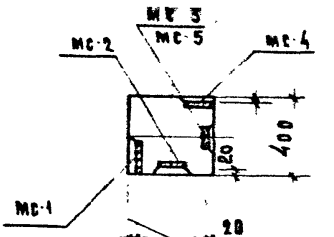

29-для КСК-484-24-2у,-29
22-для КСК-484-34-2у,-40
18-для КСК-484-52-2у

2 - 2

Марка колонны	Марка дополн. закладн. детали	Кол. шт.	Вес дополн. закладн. деталей, кг				
			одной дет.	всех дет.	итого на колонну	общий расход стали на колонну	% заготовок
КСК-484-24-2у КСК-484-29-2у	МС-1	10	3,29	32,90	93,52	263,92	5
	МС-2	6	2,31	13,86			
	МС-3	6	2,31	13,86			
	МС-4	10	3,29	32,90			
КСК-484-34-2у КСК-484-40-2у	МС-1	10	3,29	32,90	93,52	517,82	55
	МС-2	6	2,31	13,86			
	МС-3	6	2,31	13,86			
	МС-4	10	3,29	32,90			
КСК-484-52-2у	МС-1	10	3,29	32,90	92,86	929,76	55
	МС-2	6	2,31	13,86			
	МС-4	10	3,29	32,90			
	МС-5	6	2,20	13,20			

Примечание:

Опалубка и армирование аналогичны основной марке колонны, приведены в альбоме ИИ-04-2 выпуск 5.

ТК	Колонны для навесных стеновых панелей
1973	Колонны КСК-484-24-2у, КСК-484-29-2у, КСК-484-34-2у, КСК-484-40-2у, КСК-484-52-2у.

Серия ИИ-04-2	Выпуск 4 часть III	Лист 33

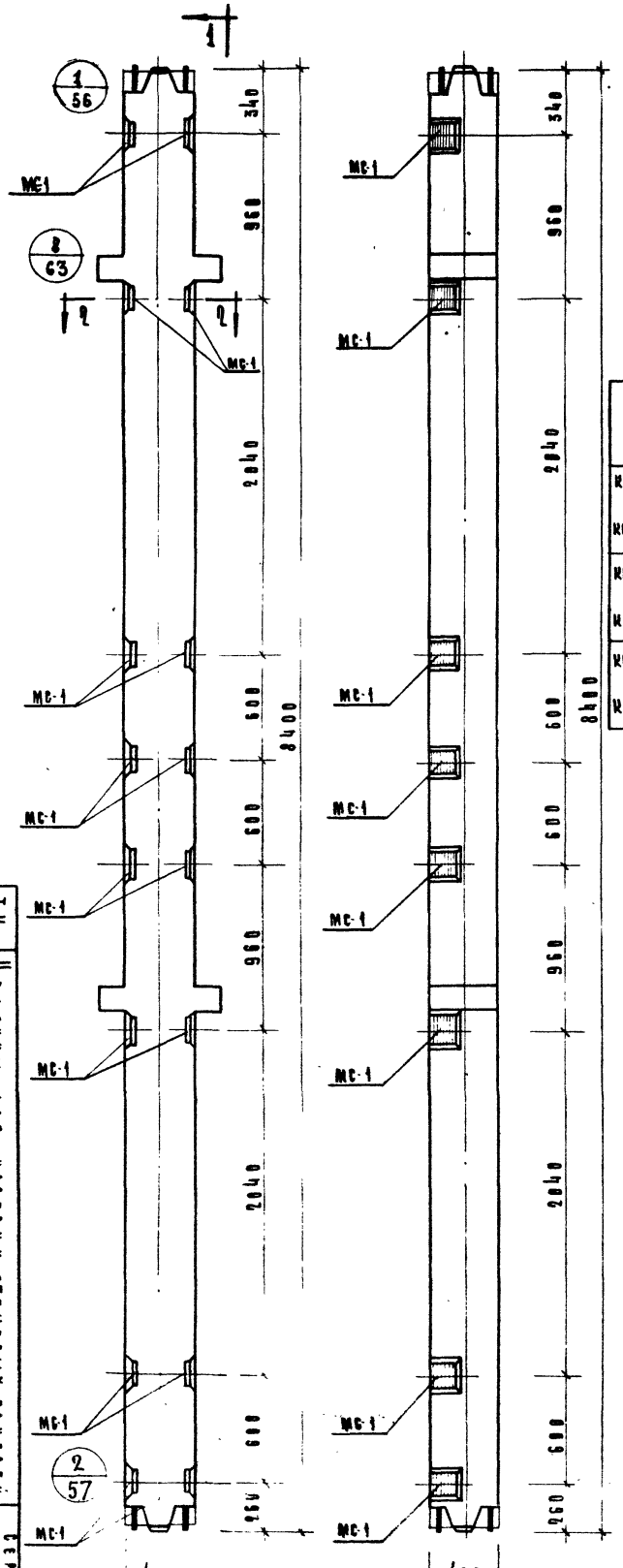

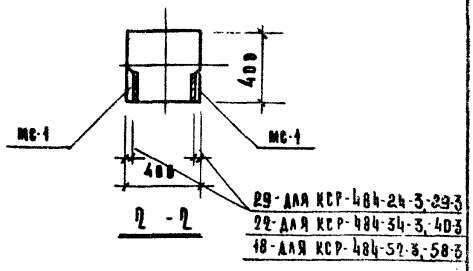

Марка колонны	Марка дополн. закладн. детали	Кол. шт.	Вес дополн. закл. деталей, кг: одной дет.	всего дет.	итого на колонн	Общий расход стали на колонну	Н. заготов. черт. закладн. детали
КСР-484-24-3 КСР-484-29-3	МС-1	16	3,29	52,64	52,64	240,64	55
КСР-484-34-3 КСР-484-40-3						494,54	
КСР-484-52-3 КСР-484-58-3						907,14	

Примечание:

Опалубка и армирование аналогичны основной марке колонны, приведенной в альбоме ИИ-04-2 выпуск 5.

ТК	Колонны для навески стеновых панелей	Серия ИИ-04-2
1973	Колонны КСР-484-24-3, КСР-484-29-3, КСР-484-34-3, КСР-484-40-3, КСР-484-52-3, КСР-484-58-3	Выпуск 11 часть III; Лист 34

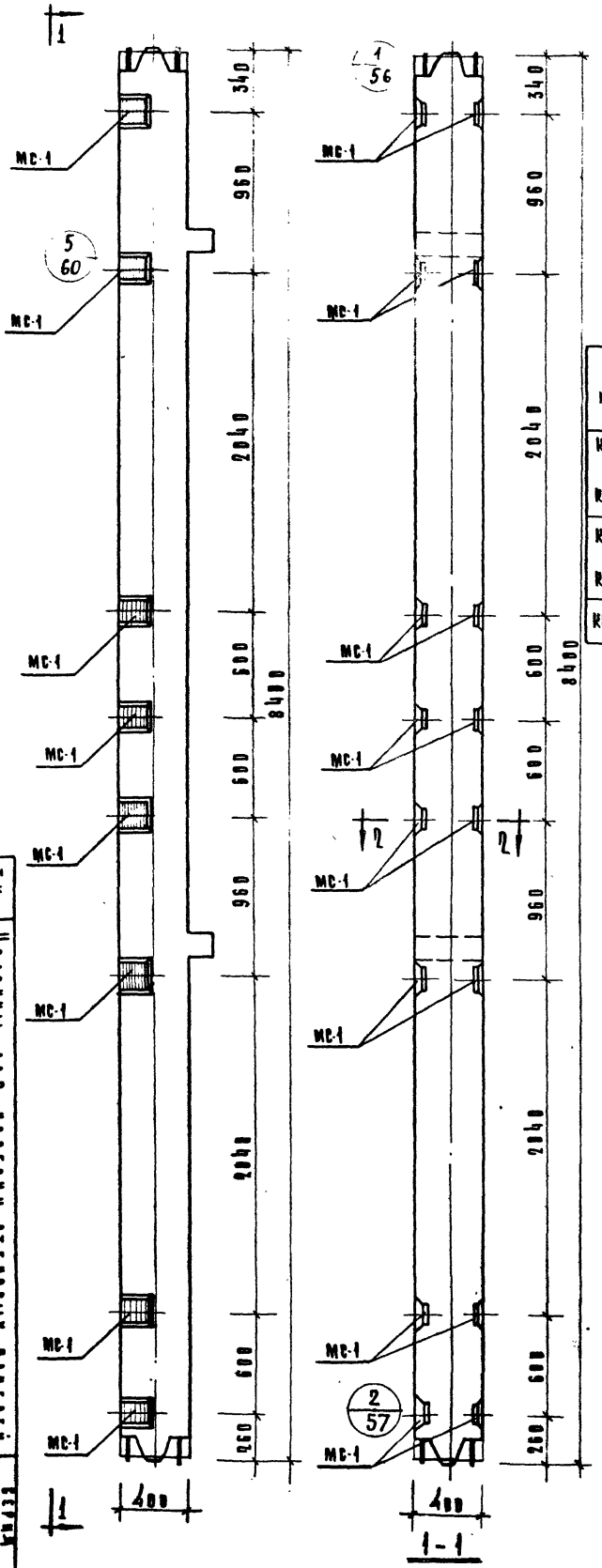

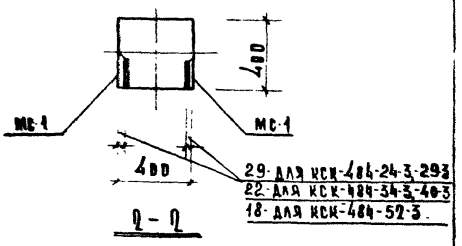

Марка колонны	Марка дополн. закладн. детали	Кол. шт.	Вес дополнительн. закл. деталей, кг: одной дет.	всех дет.	итого на колонну	Общий расход стали на колонну	N заготов. черт. закладн. детали
КСК-484-24-3 КСК-484-29-3	МС-1	16	3,29	52,64	52,64	223,04	55
КСК-484-34-3 КСК-484-40-3						476,94	
КСК-484-52-3						889,54	

Примечание:

Опалубка и армирование аналогичны основной марке колонны, приведенной в альбоме ИИ-04-2 выпуск 5.

ТК	Колонны для навески стеновых панелей
1973	Колонны КСК-484-24-3, КСК-484-29-3, КСК-484-34-3, КСК-484-40-3, КСК-484-52-3.

Серия ИИ-04-Ф
Выпуск 11
Часть III

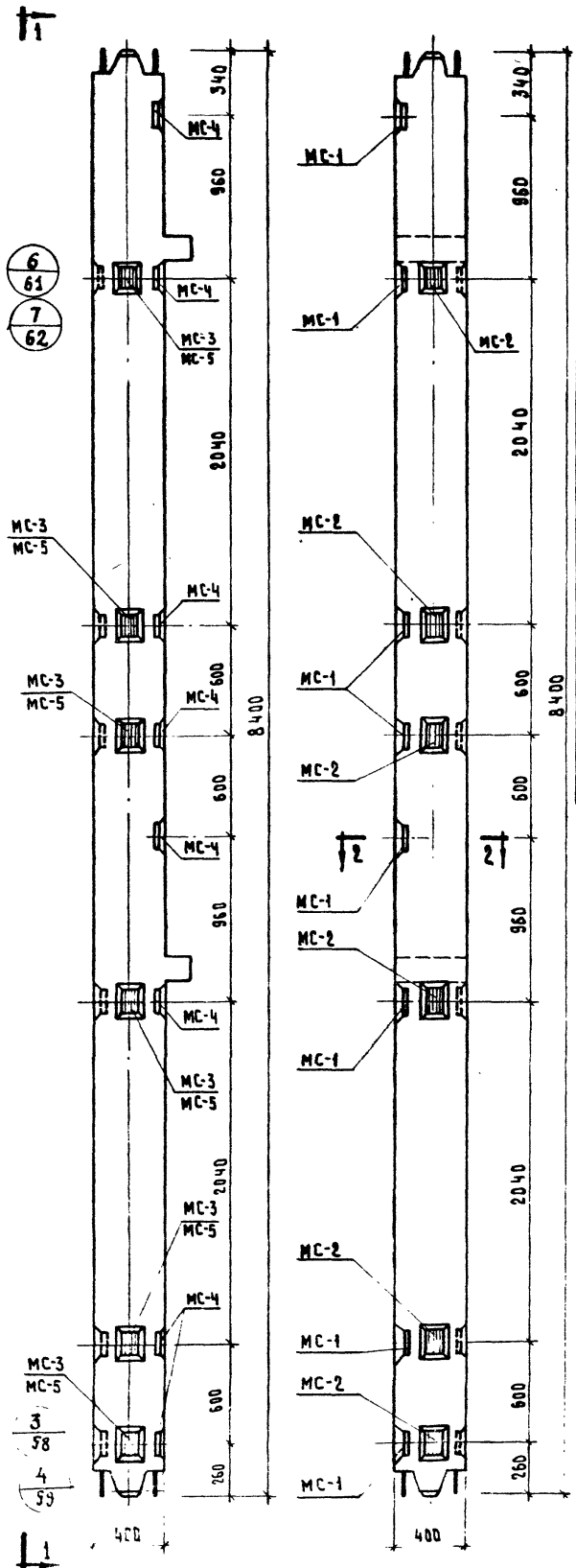

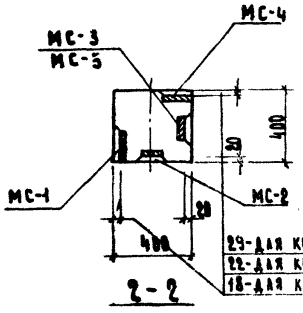

29-ДЛЯ КСК-484-24-3У, 29-3У
22-ДЛЯ КСК-484-34-3У, 40-3У
18-ДЛЯ КСК-484-52-3У.

Марка колонны	Марка дополнитель. закладн. деталей	Кол. шт	Вес дополн. зака. деталей кг: Одной дет	Всех дет.	Итого на колонну	Общий расход стали на колонну	Не заготов. черт. закладн. детали
КСК-484-24-3У	МС-1	8	3,29	26,32	80,36	250,76	55
	МС-2	6	2,31	13,86			
КСК-484-29-3У	МС-3	6	2,31	13,86			
	МС-4	8	3,29	26,32			
КСК-484-34-3У	МС-1	8	3,29	26,32	80,36	504,66	55
	МС-2	6	2,31	13,86			
КСК-484-40-3У	МС-3	6	2,31	13,86			
	МС-4	8	3,29	26,32			
КСК-484-52-3У	МС-1	8	3,29	26,32	79,60	916,50	55
	МС-2	6	2,31	13,86			
	МС-4	8	3,29	26,32			
	МС-5	6	2,20	13,20			

Примечание:

Опалубка и армирование аналогичны основной марке колонны приведенной в альбоме ИИ-04-2 выпуск 5.

ТК	Колонны для навески стеновых панелей	Серия ИИ-04-2
1973	Колонны КСК-484-24-3У, КСК-484-29-3У, КСК-484-34-3У, КСК-484-40-3У, КСК-484-52-3У.	Выпуск 11 Часть III
		Лист 36

40

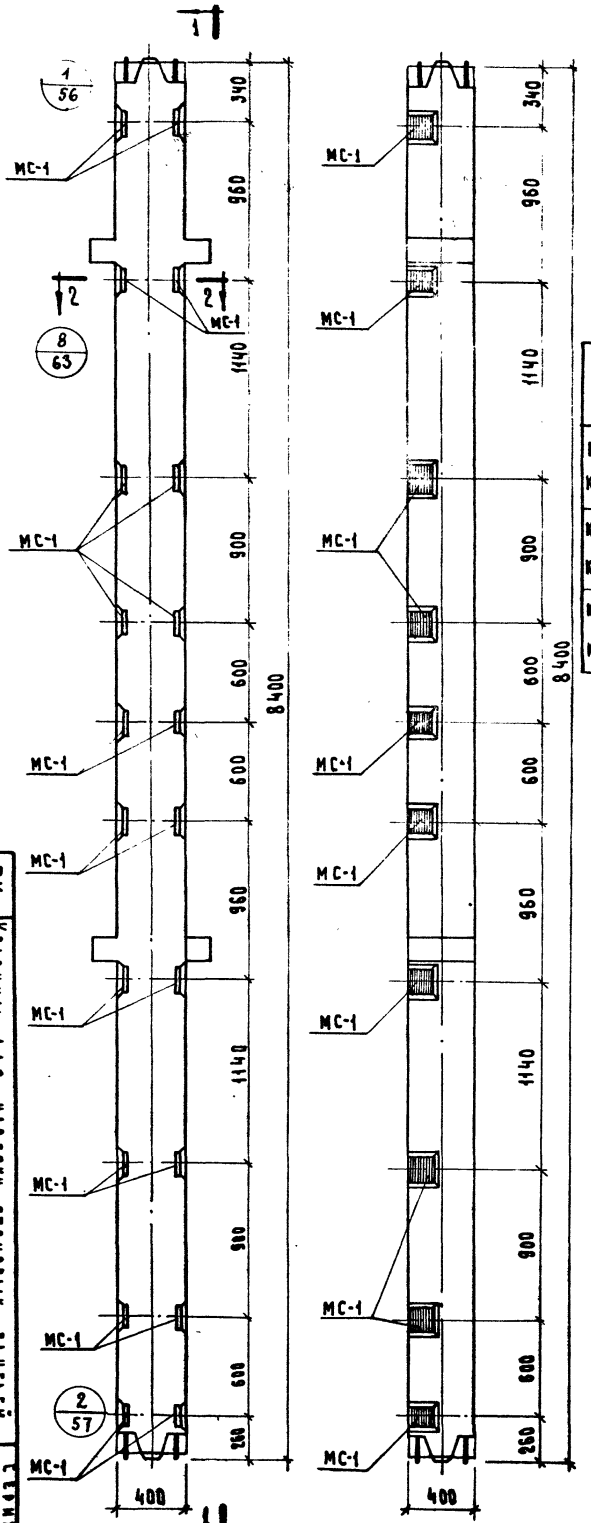

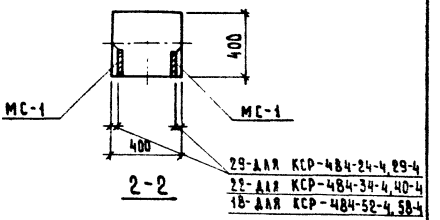

Марка колонны	Марка дополн. закладн. детали	Кол. шт.	Вес дополнит. закл. деталей, кг. Одной дет.	Всех дет.	Итого на колонну	Общий расход стали на колонну	Не загот. черт. закладн. детали
КСР-484-24-4 КСР-484-29-4	МС-1	20	3,29	65,80	65,80	253,80	55
КСР-484-34-4 КСР-484-40-4						507,70	
КСР-484-52-4 КСР-484-58-4						920,30	

Примечание:

Опалубка и армирование аналогичны основной марке колонны, приведенной в альбоме ИИ-04-2 выпуск 5

ТК	Колонны для навески стеновых панелей	Серия ИИ-04-2
1973	Колонны: КСР-484-24-4; КСР-484-29-4; КСР-484-34-4; КСР-484-40-4; КСР-484-52-4; КСР-484-58-4	Выпуск 4 часть II

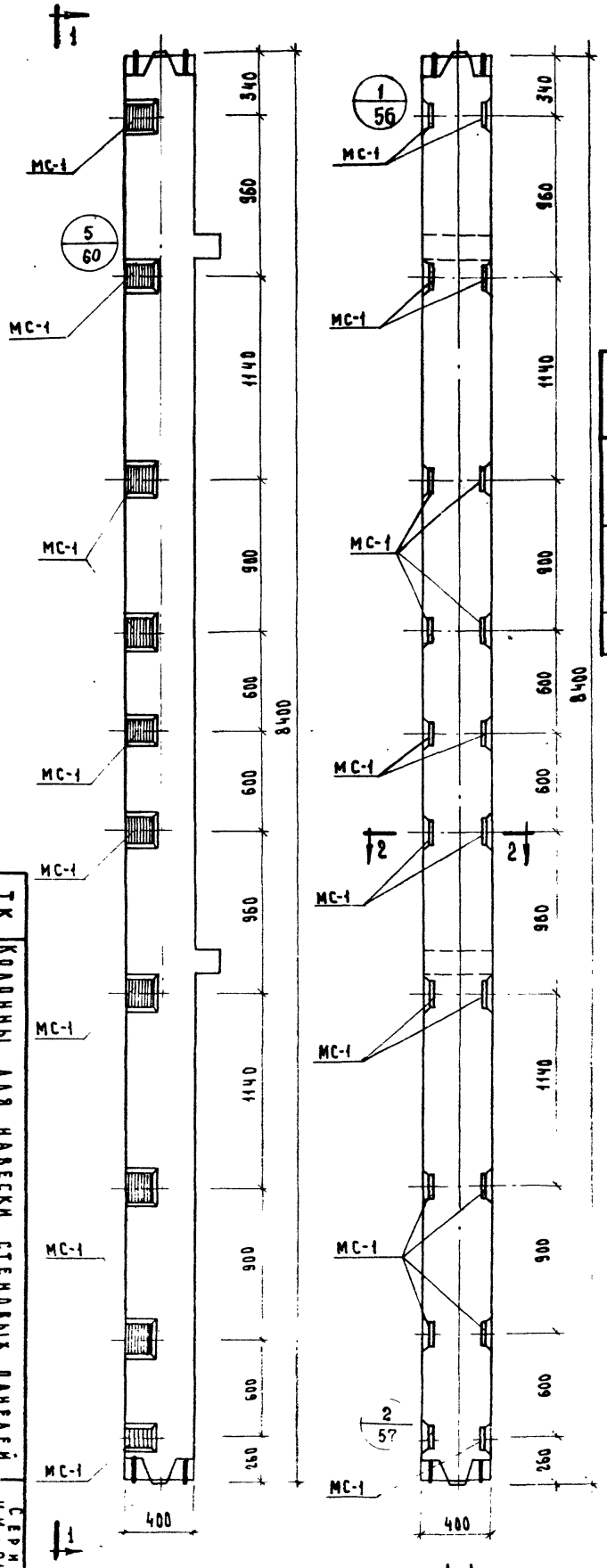

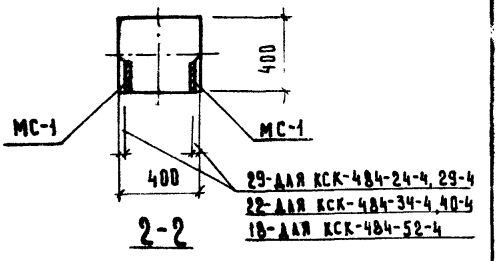

Марка колонны	Марка доводн. закладн. деталей	Кол. шт.	Вес доводн. закладн. деталей, кг			Общий расход стали на колонну	№ загот. чертежа закладн. деталей
			одной дет.	всех дет.	итого на колонну		
КСК-484-24-4 КСК-484-29-4	МС-1	20	3,29	65,80	65,80	236,20	55
КСК-484-34-4 КСК-484-40-4						490,10	
КСК-484-52-4						902,70	

Примечание:

Опалубка и армирование аналогичны основной марке колонны, приведенной в альбоме ИИ-04-2 Выпуск 5

ТК 1973	Колонны для навески стеновых панелей КСК-484-24-4, КСК-484-29-4, КСК-484-34-4, КСК-484-40-4, КСК-484-52-4.	Серия ИИ-04-2
		Выпуск Часть III
		Лист 38

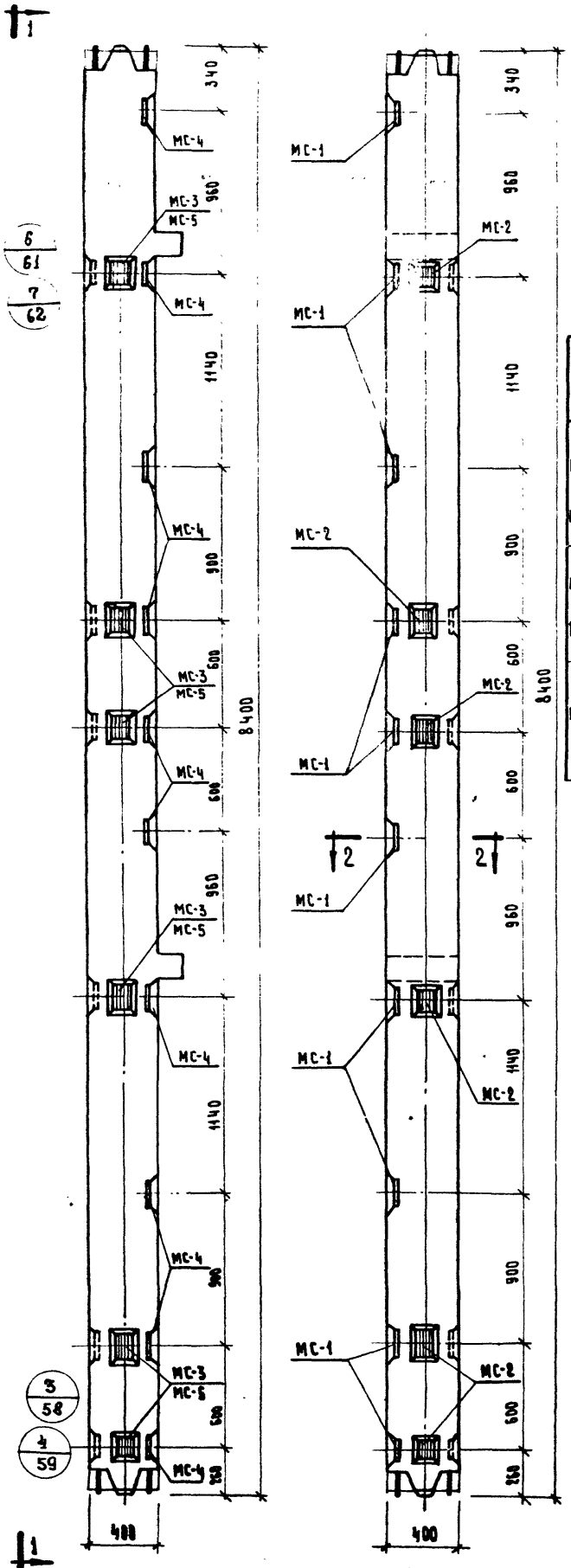

1-1

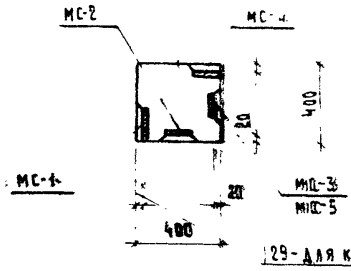

2-2

29-ДЛЯ КСК-484-24-4У, 29-4У
22-ДЛЯ КСК-484-34-4У, 40-4У
18-ДЛЯ КСК-484-52-4У

Марка колонны	Марка дополн. закладн. детали	Кол. шт.	Вес дополн. закл. деталей, кг. Одной дет.	Всех дет.	Итого на колонну	Общий расход стали на колонну	№ заготов. черт. закладн. детали
КСК-484-24-4У	МС-1	10	3.29	32.90	93.52	263.92	55
	МС-2	6	2.31	13.86			
КСК-484-29-4У	МС-3	6	2.31	13.86			
	МС-4	10	3.29	32.90			
КСК-484-34-4У	МС-1	10	3.29	32.90	93.52	517.82	55
	МС-2	6	2.31	13.86			
КСК-484-40-4У	МС-3	6	2.31	13.86			
	МС-4	10	3.29	32.90			
КСК-484-52-4У	МС-1	10	3.29	32.90	92.86	929.76	55
	МС-2	6	2.31	13.86			
	МС-4	10	3.29	32.90			
	МС-5	6	2.20	13.20			

Примечание:

Опалубка и армирование аналогичны основной марке колонны, приведенной в альбоме ИИ-04-2 выпуск 5.

ТК	Колонны для навески стеновых панелей	Серия ИИ-04-2
1973	Колонны: КСК-484-24-4У, КСК-484-29-4У, КСК-489-34-4У, КСК-484-40-4У, КСК-484-52-4У.	Выпуск II Часть II
		Лист 39

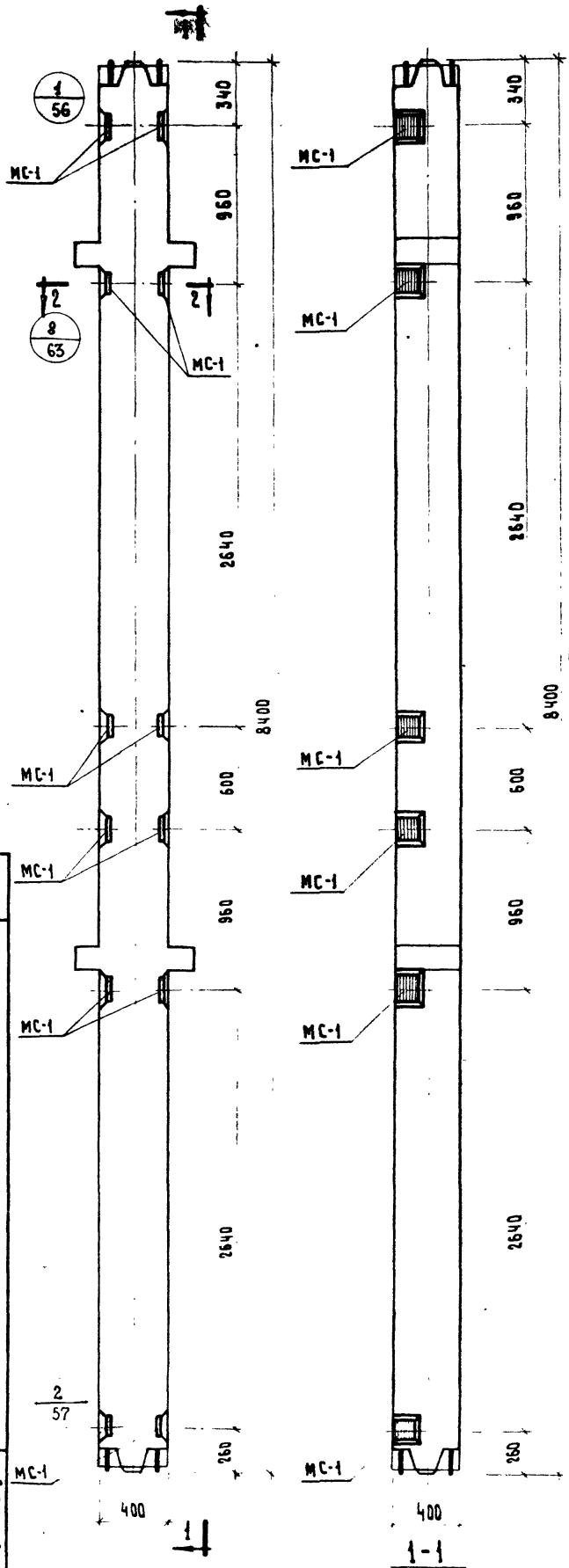

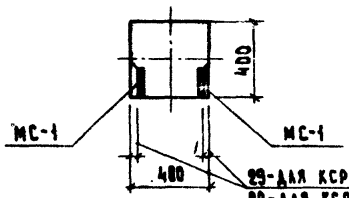

2-2

29-ДЛЯ КСР-484-24-7; -29-7
28-ДЛЯ КСР-484-34-7; -40-7
16-ДЛЯ КСР-484-52-7; -58-7

Марка колонны	Марка доп. закл. деталей	Кол. шт.	Вес доп. зак. деталей, кг. одной дет.	Вес доп. зак. деталей, кг. всех дет.	Вес доп. зак. деталей, кг. итого на колонну	Расход стали на колонну, кг.	№ чертежа закладных деталей
КСР-484-24-7 КСР-484-29-7	МС-1	3.29	12	39,48	39,48	227,48 481,38	55
КСР-484-34-7 КСР-484-40-7							
КСР-484-52-7 КСР-484-58-7						893,98	

Примечание

Опалубка и армирование аналогичны основной марке колонны, приведенной в альбоме ИИ-04-2 выпуск 5

1973	ТК	Колонны для навески стеновых панелей	Серия ИИ-04-2
		Колонны КСР-484-24-7, КСР-484-29-7, КСР-484-34-7, КСР-484-40-7, КСР-484-52-7, КСР-484-58-7.	Выпуск 11 часть III
40			Лист 44

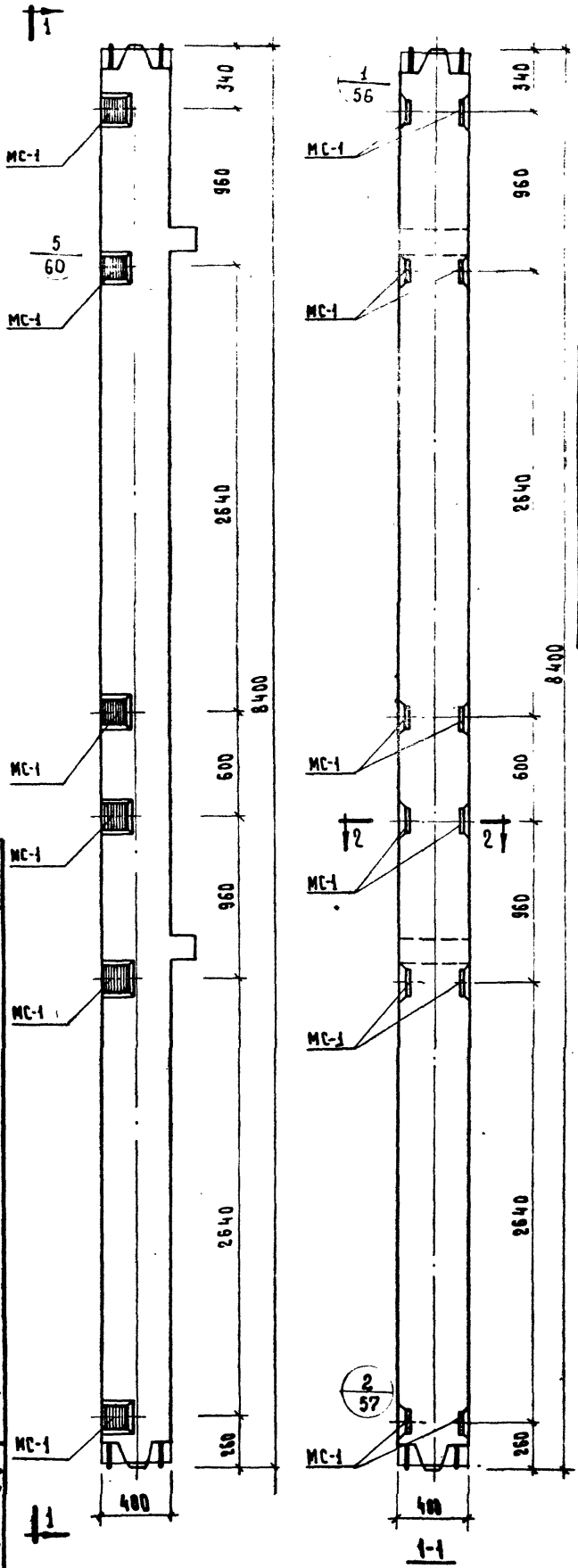

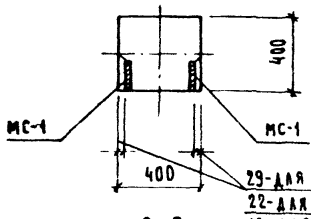

2-2

Марка колонны	Марка дополнит. закладн. детали	Кол. шт.	Вес дополн. закладн. деталей, кг			Общий расход стали на колонну	Из заготовч. закладн. деталей
			одной дет	всех дет.	итого на колонну		
КСК-484-24-7	МС-1	12	3,29	39,48	39,48	209.88	55
КСК-484-29-7							
КСК-484-34-7						463,78	
КСК-484-40-7							
КСК-484-52-7						876,38	

Примечание:

Опалубка и армирование аналогичны основной марке колонны, приведенной в альбоме ИИ-04-2 Выпуск 5.

1973	ТК	Колонны для навески стеновых панелей	
		Колонны: КСК-484-24-7, КСК-484-29-7, КСК-484-34-7, КСК-484-40-7, КСК-484-52-7.	Серия ИИ-04-2 Выпуск 4 Часть II
			Лист 44

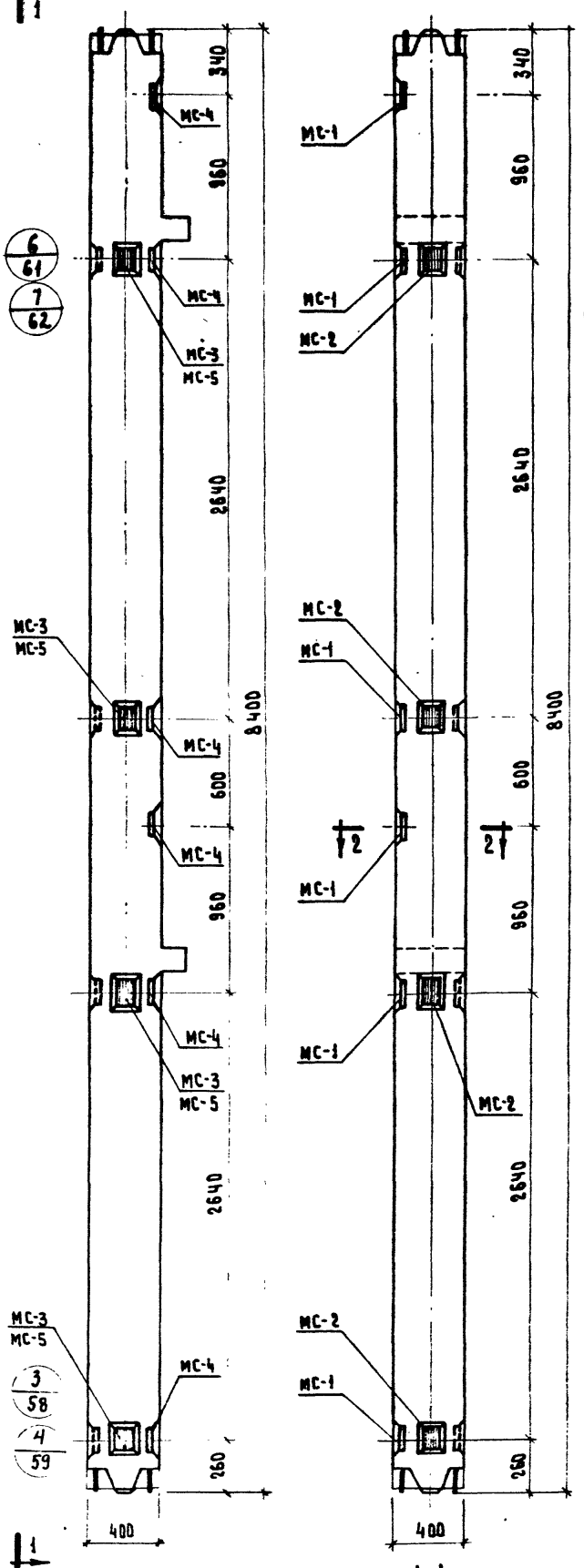

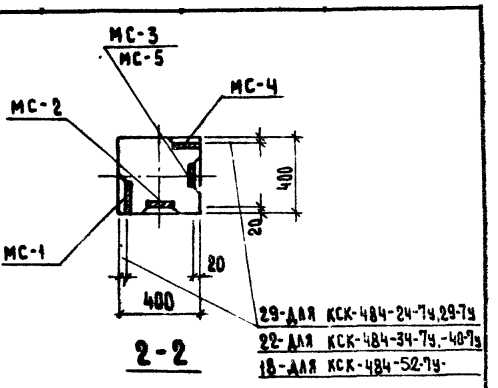

Марка колонны	Марка дополн. закладн. детали	Кол. шт.	Вес дополнит. заклад. деталей кг: одной дет.	Всех дет.	Итого на колонну	Общий расход стали на колонну	№ заготов. черт. закладн. детали
КСК-484-24-7у, КСК-484-29-7у	МС-1	6	3,29	19.74	57,96	228,36	55
	МС-2	4	2.31	9.24			
	МС-3	4	2.31	9.24			
	МС-4	6	3,29	19.74			
КСК-484-34-7у, КСК-484-40-7у	МС-1	6	3,29	19.74	57,96	482,26	55
	МС-2	4	2,31	9.24			
	МС-3	4	2,31	9.24			
	МС-4	6	3.29	19.74			
КСК-484-52-7у	МС-1	6	3.29	19.74	57,52	894,42	55
	МС-2	4	2,31	9,24			
	МС-4	6	3.29	19.74			
	МС-5	4	2.20	8.80			

Примечание:

Опалубка и армирование аналогичны основной марке колонны, приведенной в альбоме ИИ-04-2 Выпуск 5

ТК	Колонны для навески стеновых панелей	Серия ИИ-04-2
1973	Колонны КСК-484-24-7у, КСК-484-29-7у; КСК-484-34-7у КСК-484-40-7у, КСК-484-52-7у.	Выпуск 11 Часть III Лист 42

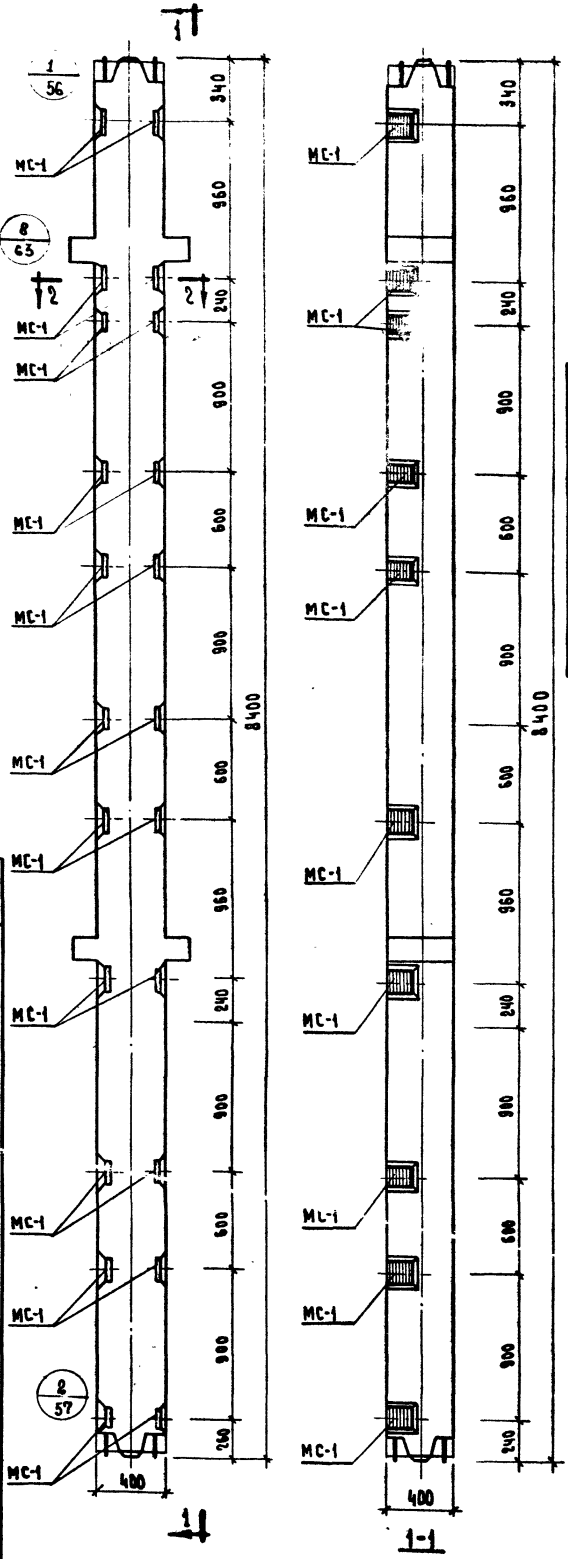

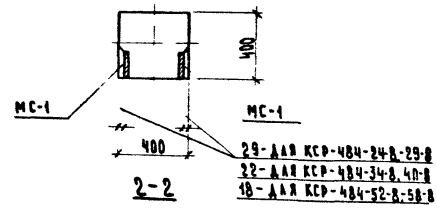

Марка колонны	Марка дополнит. закладн. детали	Кол. шт.	Вес дополн. закладн. деталей, кг: Одной дет.	Всех дет.	Итого на колонну	Общий расход стали на колонну	Кг засоров. черт. закладн. детали
КСР-484-24-8 КСР-484-29-8	МС-1	22	3,29	72,38	72,38	260,38	55
КСР-484-34-8 КСР-484-40-8						514,28	
КСР-484-52-8 КСР-484-58-8						926,88	

Примечание:

Опалубка и армирование аналогичны основной марке колонны, приведенной в альбоме ИИ-04-2 выпуск 5

ТК	Колонны для навески стеновых панелей	Серия ИИ-04-2
1973	Колонны КСР-484-24-8; КСР-484-29-8; КСР-484-34-8; КСР-484-40-8; КСР-484-52-8; КСР-484-58-8	Выпуск 11 Часть III Лист 43

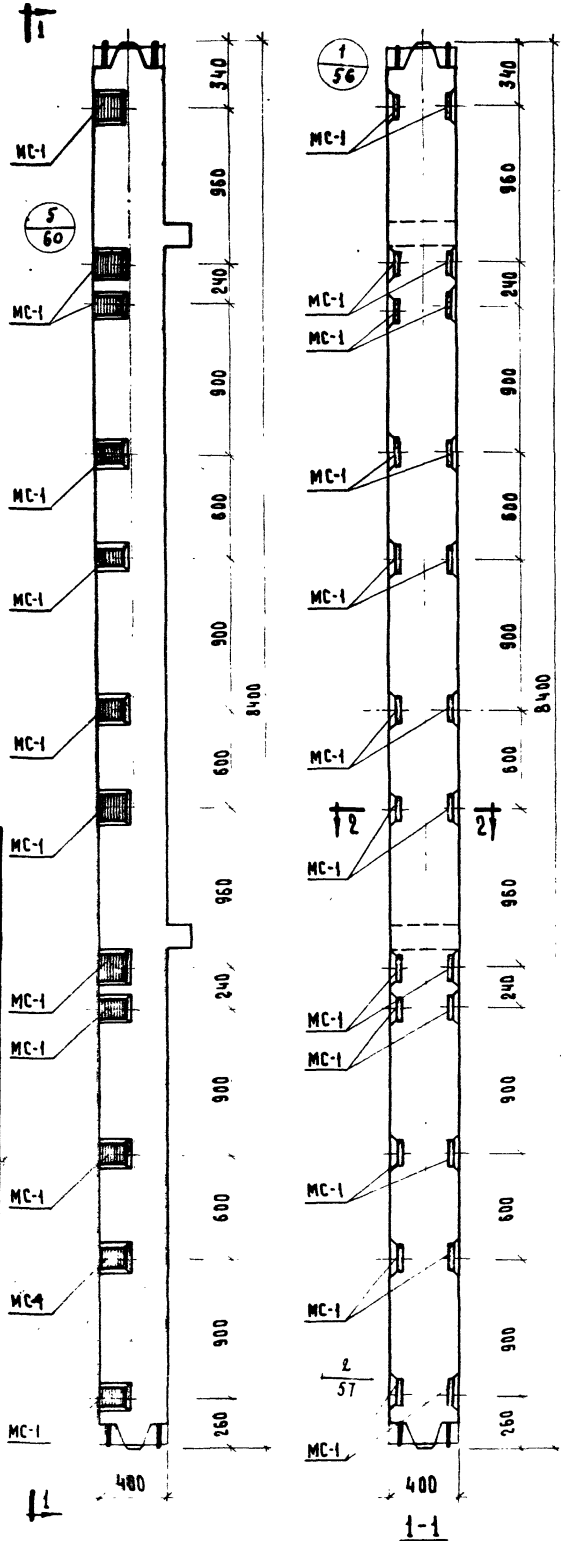

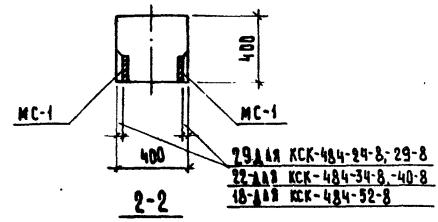

Марка колонны	Марка дополнит. закладн. детали	Кол. шт.	Вес дополн. закл. деталей, кг. Одной дет.	Всех дет.	Итого на колонну	Общий расход стали на колонну	№ заготов. черт. закладн. детали
КСК-484-24-8	МС-1	24	3.29	78,96	78,96	249,36	55
КСК-484-29-8							
КСК-484-34-8						503,26	
КСК-484-40-8							
КСК-484-52-8						915,86	

Примечание:

Опалубка и армирование аналогичны основной марке колонны, приведенной в альбоме ИИ-04-2 выпуск 5.

ТК	Колонны для навески стеновых панелей	Серия ИИ-04-2
1973	Колонны КСК-484-24-8, КСК-484-29-8, КСК-484-34-8, КСК-484-40-8, КСК-484-52-8.	Выпуск 11 Часть III
		Лист 44

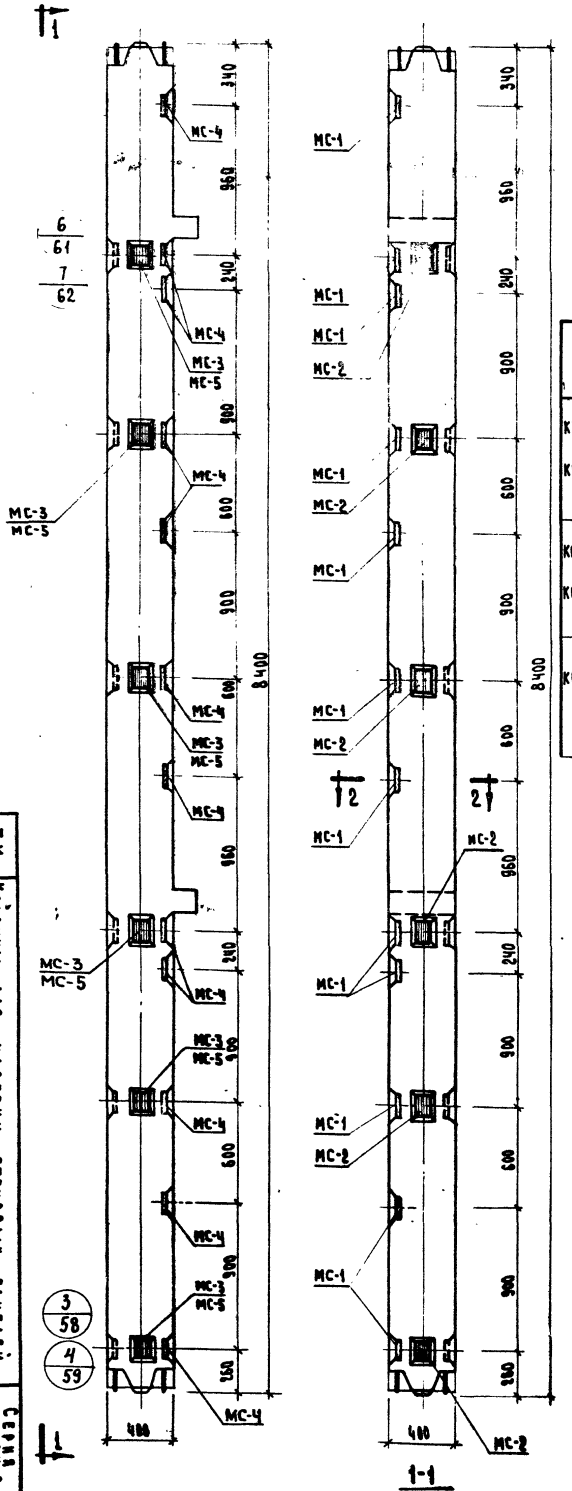

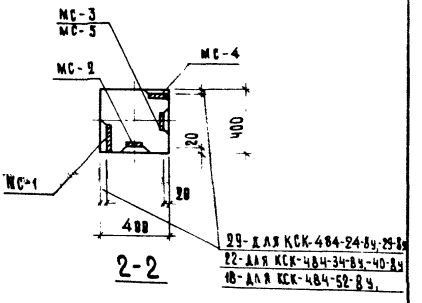

2-2

Марка колонны	Марка дополн. закладн. детали	Кол. шт.	Вес дополн. закладн. деталей, кг. Одной дет	Всех дет.	Итого на колонну	Общий расход стали на колонну	№ заготов. черт. закладн. детали
КСК-484-24-8у	МС-1	12	3,29	39,48	106,68	277,08	55
	МС-2	6	2,31	13,86			
КСК-484-29-8у	МС-3	6	2,31	13,86			
	МС-4	12	3,29	39,48			
КСК-484-34-8у	МС-1	12	3,29	39,48	106,68	530,98	55
	МС-2	6	2,31	13,86			
КСК-484-40-8у	МС-3	6	2,31	13,86			
	МС-4	12	3,29	39,48			
КСК-484-52-8у	МС-1	12	3,29	39,48	106,02	942,92	55
	МС-2	6	2,31	13,86			
	МС-4	12	3,29	39,48			
	МС-5	6	2,20	13,20			

Примечание

Опалубка и армирование аналогичны основной марке колонны, приведенной в альбоме ИИ-04-2 выпуск 5

ТК	Колонны для навески стеновых панелей	Серия ИИ-04-2
1973	Колонны КСК-484-24-8у; КСК-484-29-8у; КСК-484-34-8у; КСК-484-40-8у; КСК-484-52-8у.	Выпуск 11 Часть III
		Лист 45

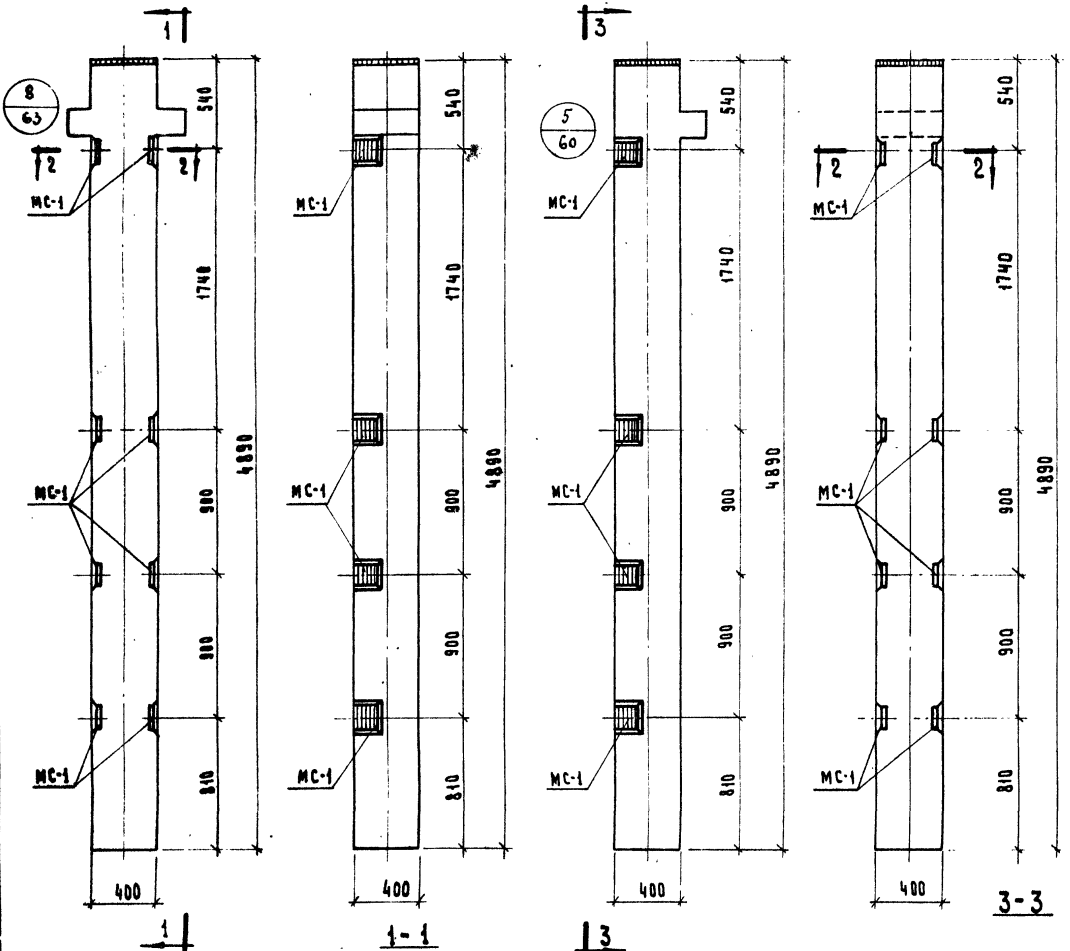

Колонна КР-442-24-1

Колонна КК-442-24-1

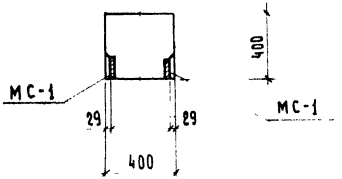

Марка колонны	Марка дополнит. закладн. детали	Кол. шт	Вес дополнительных закладных деталей: одной детали	всех деталей	итого на колонну	Общий расход стали на колонну	Номера чертежа деталей
КР-442-24-1	МС-1	8	3,29	26,32	26,32	1329,22	55
КК-442-24-1						1249,92	

Примечание

Опалубка и армирование аналогичны основным маркам колонн приведенным в альбоме ИИ-04-2 Выпуск 5.

ТК	Колонны для навески стеновых панелей	Серия ИИ-04-2	
1973	Колонны КР-442-24-1, КК-442-24-1.	Выпуск 11 Часть III	Лист 46

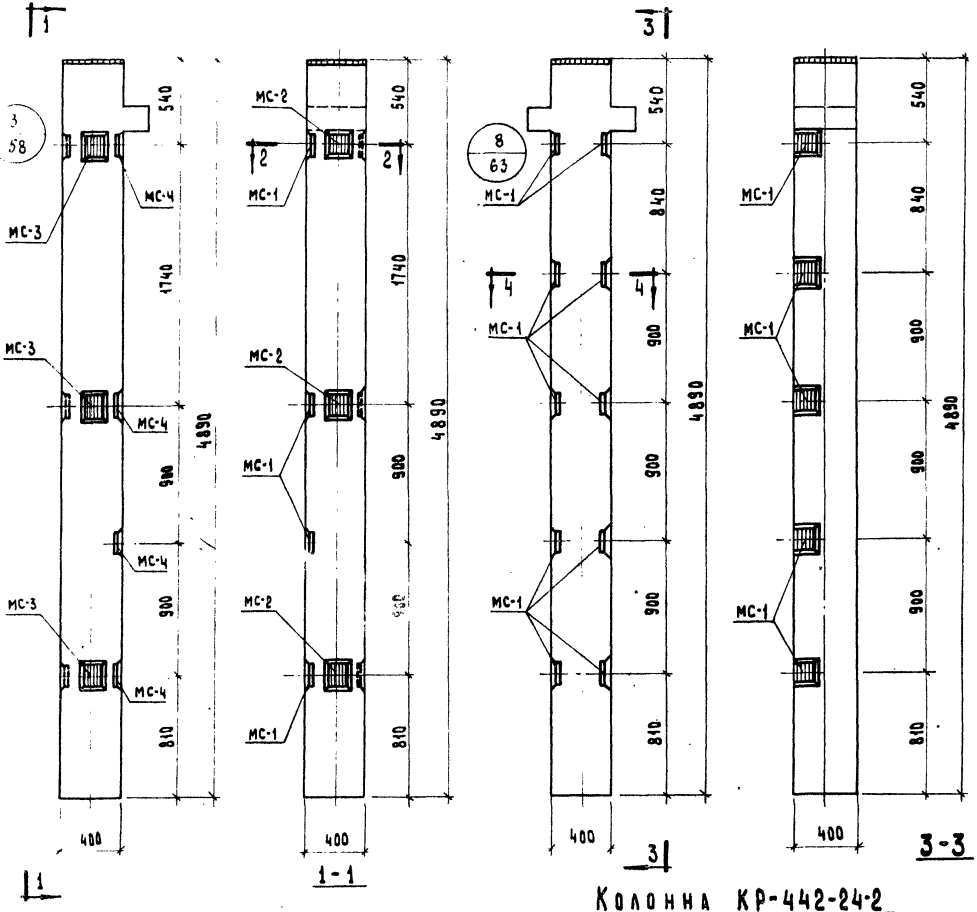

Колонна КК-442-24-1у

Колонна КР-442-24-2

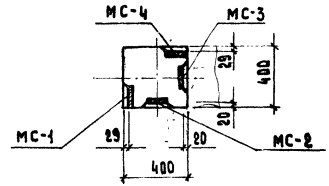

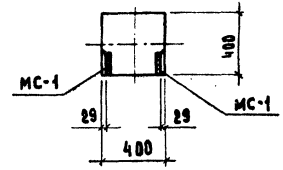

Марка колонны	Марка дополнит. закладн. детали	Кол. шт	Вес дополнительных закладных дет. одной дет.	Вес дополнительных закладных дет. всех дет.	Итого на колонну	Общий расход стали на колонну	Расход стали на закл. дет.
КК-442-24-1у	МС-1	4	3,29	13,16	40,18	138,28	55
	МС-2	3	2,31	6,93			
	МС-3	3	2,31	6,93			
	МС-4	4	3,29	13,16			
КР-442-24-2	МС-1	10	3,29	32,9	32,9	139,80	55

Примечание:

Опалубка и армирование аналогичны основным маркам колонн приведенным в альбоме ИИ-04-2 выпуск 5.

ТК	Колонны для навески стеновых панелей	Серия ИИ-04-2	
1973	Колонны КК-442-24-1у, КР-442-24-2	Выпуск и часть II	Лист 47

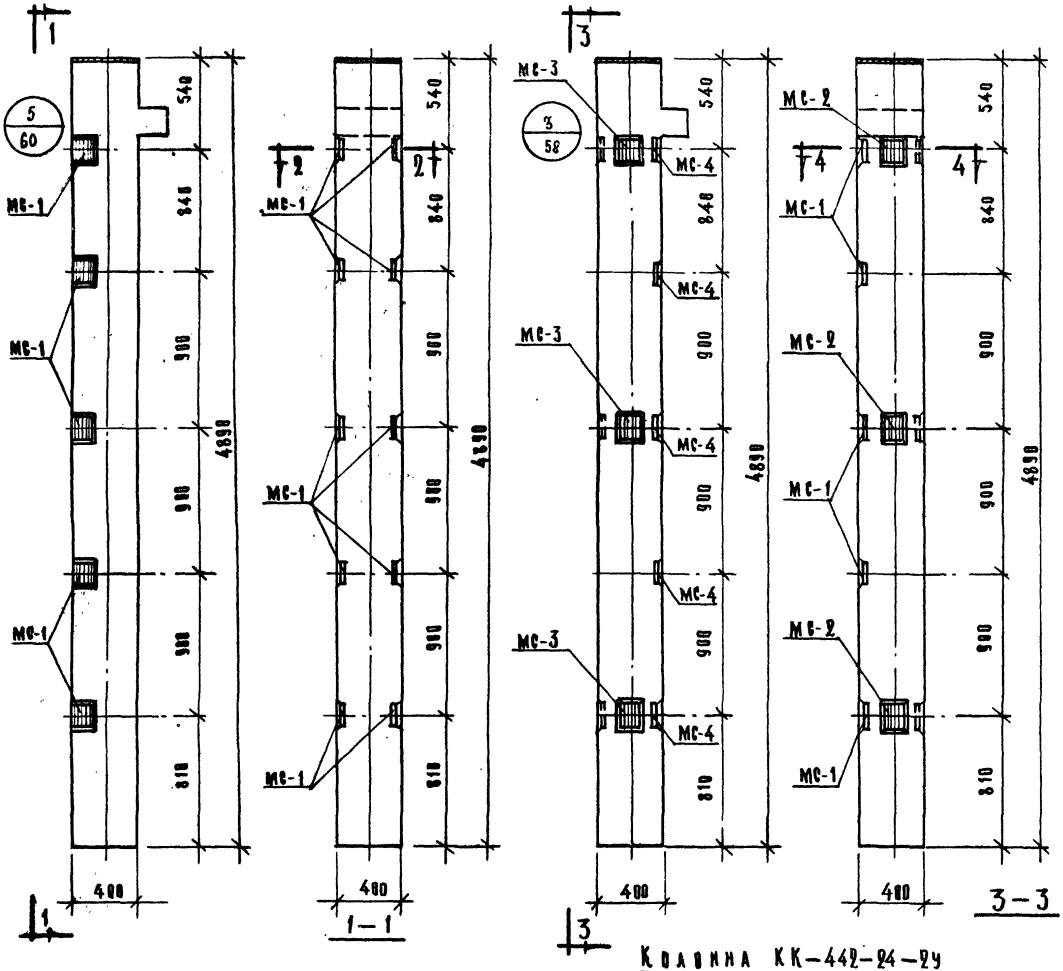

Колонна КК-442-24-2

Колонна КК-442-24-2у

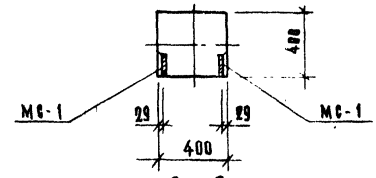

2 — 2

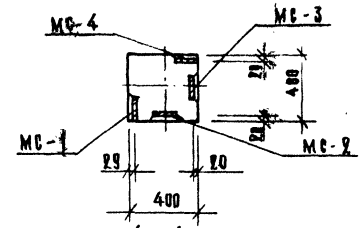

4 — 4

Марка колонн	Марка дополнит. закладн. деталей	Кол. шт.	Вес дополнительных закладных дет. кг: одной детали	Всех дет.	Итого на колонну	Общий расход стали на колонну	N заготов. чертежа закладн. дет.
КК-442-24-2	МС-1	10	3.29	32.9	32.9	131.00	55
КК-442-24-2у	МС-1	5	3.29	16.45	46,76	144,86	55
	МС-2	3	2.31	6,93			
	МС-3	3	2.31	6.93			
	МС-4	5	3.29	16.45			

Примечание:

Опалубка и армирование аналогичны основным маркам колонн приведенном в альбоме ИИ-04-2, выпуск 5

Т.К.	Колонны для навески стеновых панелей	Серия ИИ-04-2	
1973	Колонны КК-442-24-2, КК-442-24-2у	Выпуск 11 часть III	Лист 48

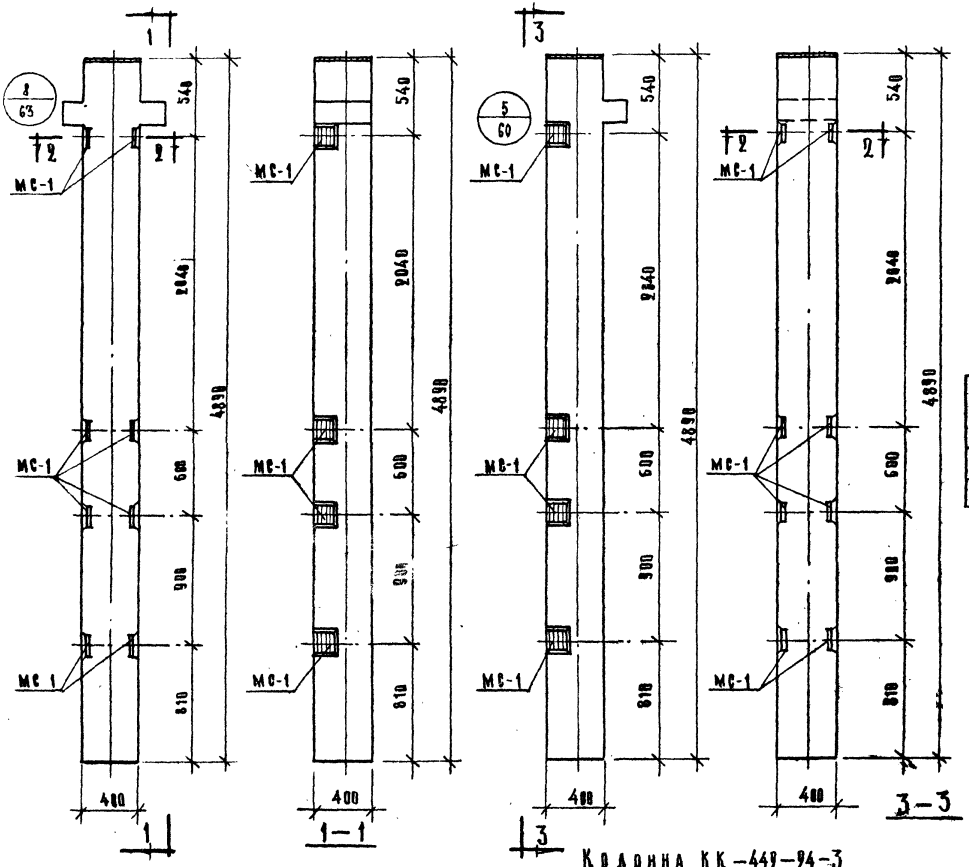

Колонна КР—442—24—3

Колонна КК—442—24—3

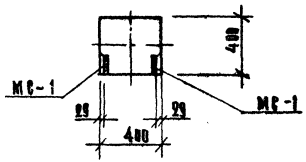

2 — 2

Марка колонны	Марка дополнит. закладн. детали	Кол. шт.	Вес дополнительных закладных деталей: одной детали	Всех детал.	Итого на колонну	Общий расход стали на колонну	Из заготов. чертежа закладн. дет.
КР-442-24-3	МС-1	8	3.29	26.32	26.32	133,22	55
КК-442-24-3						124,42	

Примечание:

Опалубка и армирование аналогичны основным маркам колонн приведенным в альбоме ИИ-84-2, выпуск 5.

Т. К.	Колонны для навески стеновых панелей	Серия ИИ-84-2	
1973	Колонны КР-442-24-3, КК-442-24-3	Выпуск 11 часть III	Лист 49

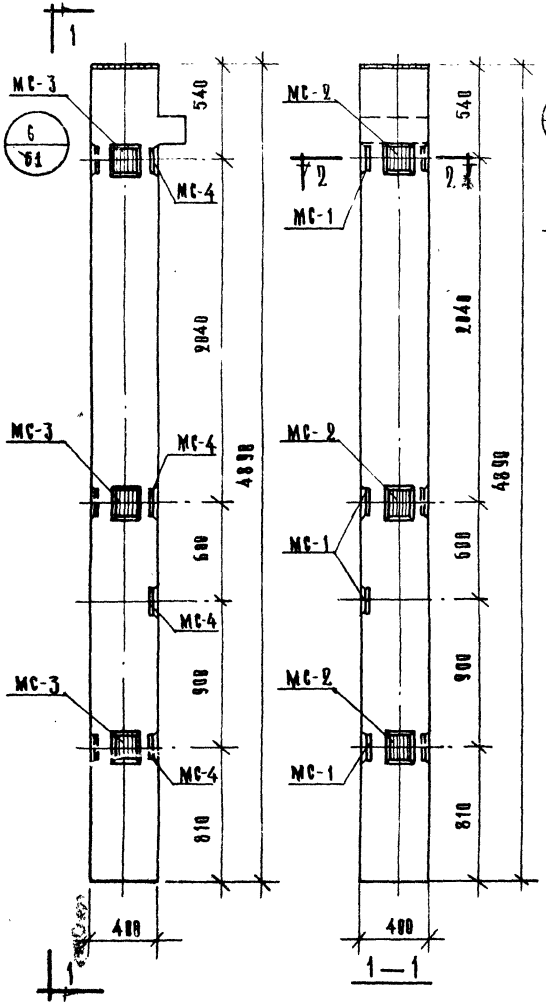

Колонна КК—442-24-3У

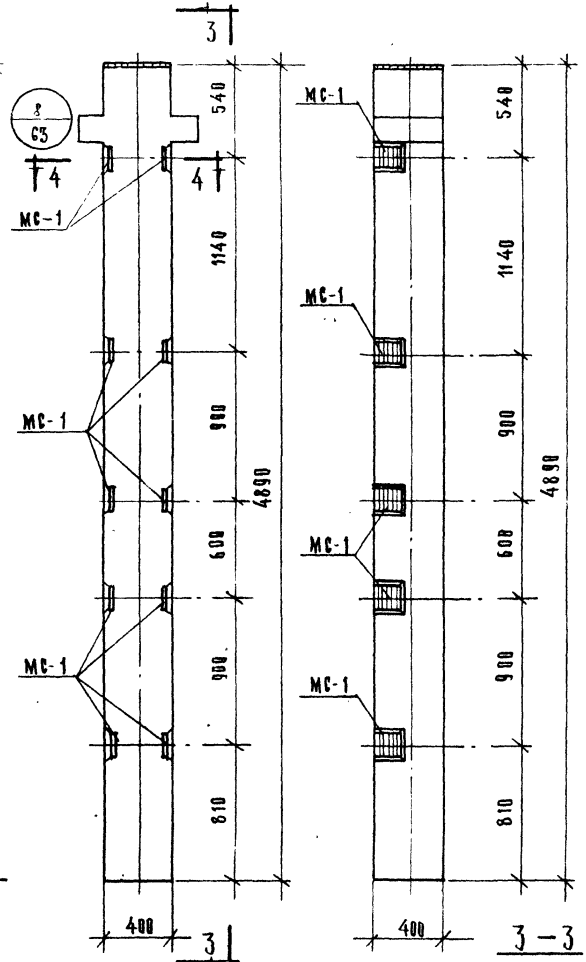

Колонна КР-442-24-4

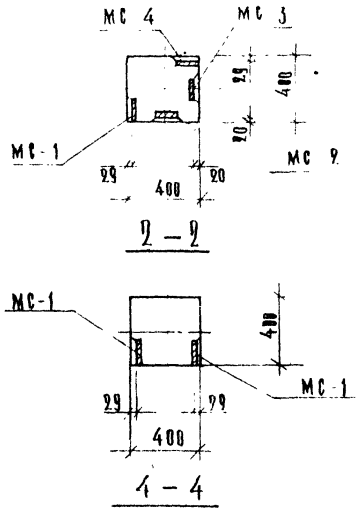

Марка колонн	Марка дополнит. закладн. деталей	Кол. №№	Вес дополнителя закладных дет.		Итого на колонну	Общий расход стали на колонну	№ чертежа закладных дет.
			одной дет.	всех дет.			
КК-442-24-3У	МС-1	4	3.29	13.16	40.78	138.28	55
	МС-2	3	2.31	6.93			
	МС-3	3	2.31	6.93			
	МС-4	4	3.29	13.16			
КР-442-24-4	МС-1	10	3.29	32.9	32.9	139.88	55

Примечание

Опалубка и армирование аналогичны основным маркам колонн, приведенном в альбоме ИИ-04-2 Выпуск 5.

Г. К.	Колонны для навески стеновых панелей	Серия ИИ 04-2	
1973	Колонны КК-442-24-3У, КР-442-24-4	Выпуск 11 Часть III	Лист 50

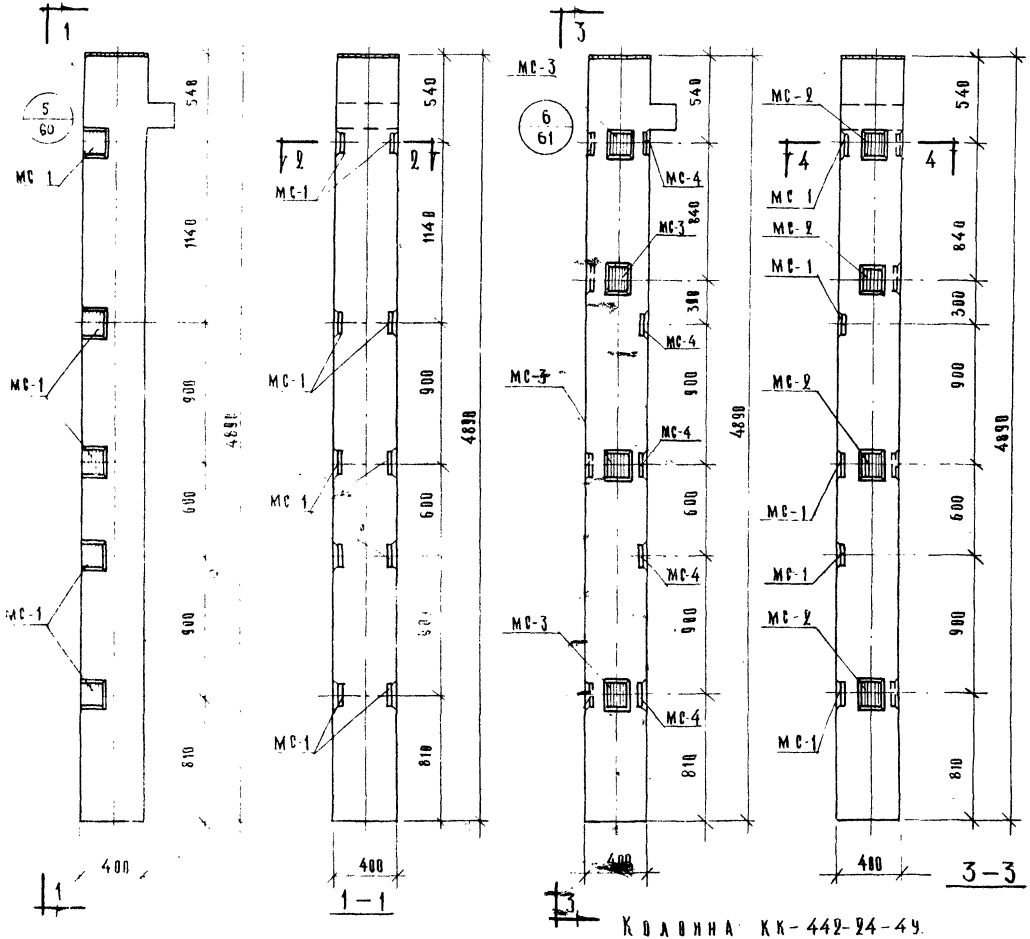

Колонна КК-442-24-4

Колонна КК-442-24-4ч

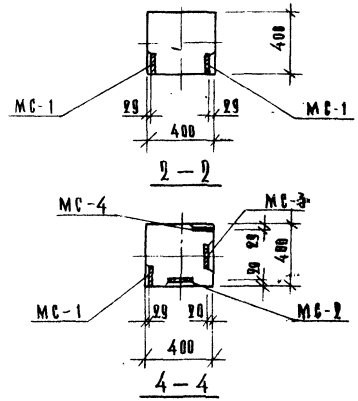

Марка колонны	Марка дополнит. закладн. деталей	К-во шт.	Вес дополнительных закладных деталей: одной детали	всех деталей	итого на колонну	Расход стали на колонну	№ чертежа закладных деталей
КК-442-24-4	МС-1	10	3.29	32.9	32.9	131.08	55
КК-442-24-4ч	МС-1	5	3.29	16.45	51,38	149.48	55
	МС-2	4	2.31	9.24			
	МС-3	4	2,31	9.24			
	МС-4	5	3.29	16.45			

Примечание:

Опалубка и армирование аналогичны основным маркам колонн, приведенном в альбоме ИИ-24-2, вып. к 5.

Т.К.	Колонны для навески стеновых панелей	Серия ИИ-24-2
1973	Колонны КК-442-24-4, КК-442-24-4ч.	Выпуск 1 Альбом 51 Часть III

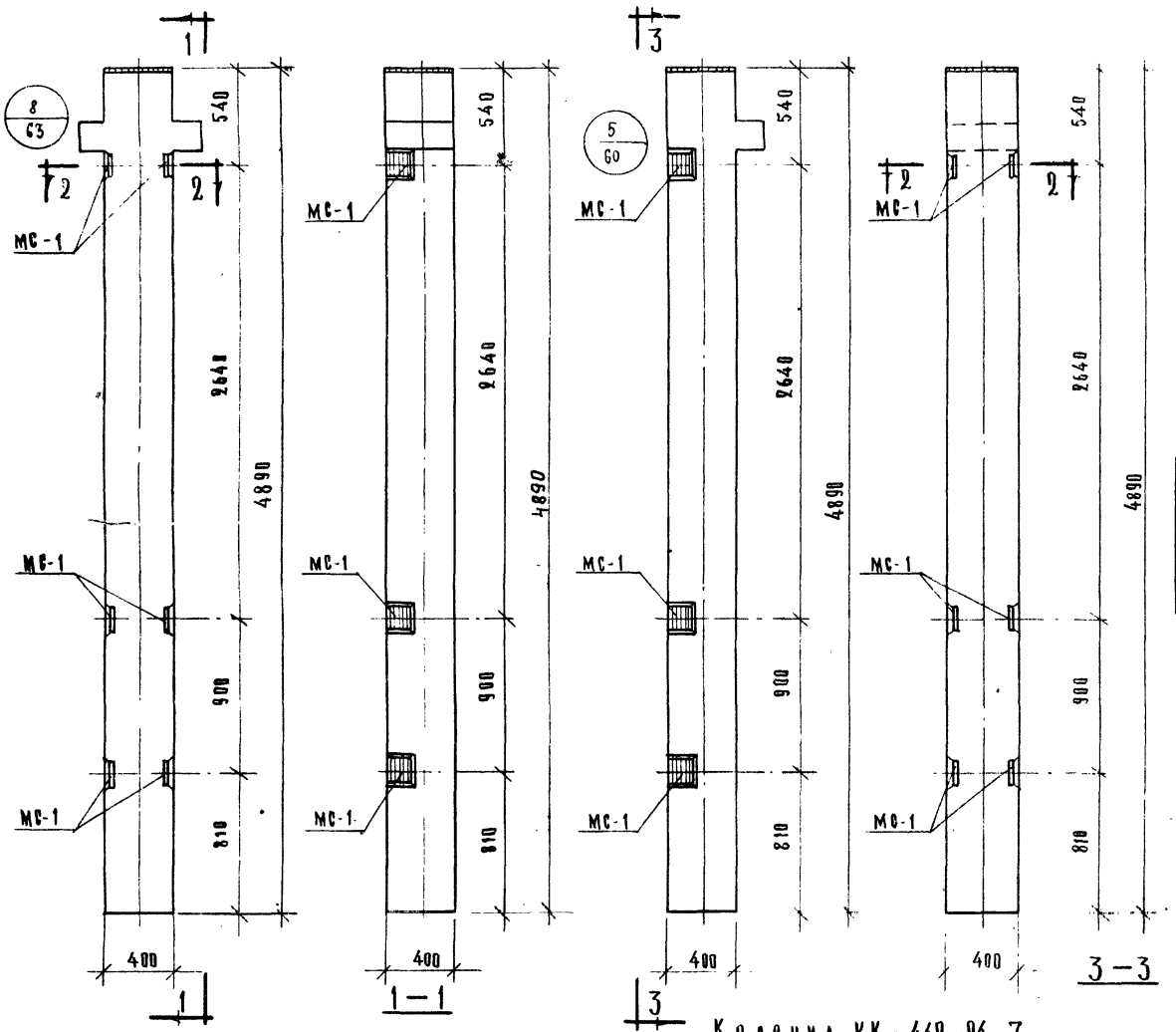

Колонна КР—442—24—7

Колонна КК—442—24—7

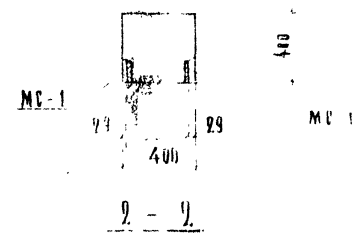

Марка колонны	Марка дополнит. закладн. детали	Кол. шт.	Вес дополнительн. закладных дет. кг: одной детали	всех детал	итого на колонн	Общий расход стали на колонн	№ заготов. чертежа закладн. дет.
КР-442-24-7	МС-1	6	3,29	19,74	19,74	126,64	55
КК-442-24-7						112,84	

Примечание

Опалубка и армирование аналогичны основным маркам колонн приведенным в альбоме ИИ-04-2, выпуск 5

Т.К.	Колонны для навески стеновых панелей	Серия ИИ 04-2	
1973	Колонны КР-442-24-7, КК-442-24-7	Выпуск 11 часть III	Лист 52

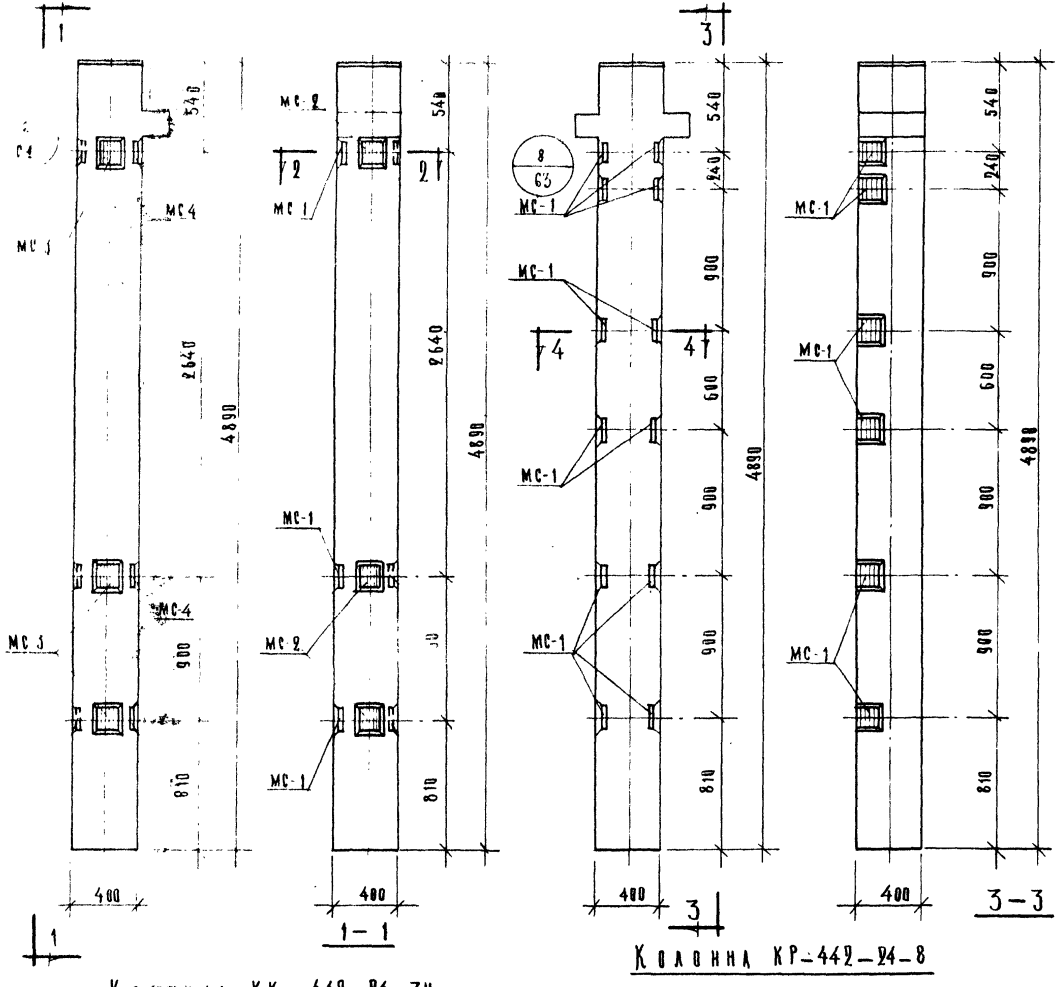

Колонна КК-442-24-7у

Колонна КР-442-24-8

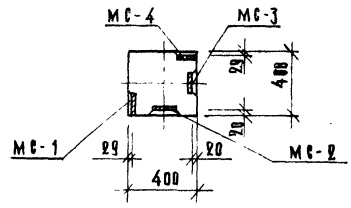

2-2

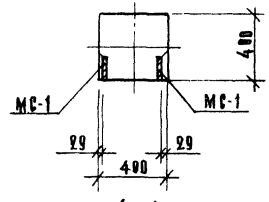

4-4

Марка колонны	Марка дополнит. закладн. детали	Кол. шт	Вес дополнительных закладных дет. кг: одной дет	всех дет.	Итого на колонну	Общий расход стали на колонну	N заготов. чертежа закладн. дет.
КК-442-24-7у	МС-1	3	3.29	9.87	33.60	131,70	55
	МС-2	3	2.31	6.93			
	МС-3	3	2,31	6.93			
	МС-4	3	3,29	9.87			
КР-442-24-8	МС-1	12	3,29	39.48	39.48	146,38	55

Примечание:

Опалубка и армирование аналогичны основным маркам колонн приведенном в альбоме ИИ-04-2, выпуск 5.

Т. К.	Колонны для навески стеновых панелей	Серия ИИ-04-2	
1973	Колонны КК-442-24-7у, КР-442-24-8	Выпуск 11 часть III	Лист 53

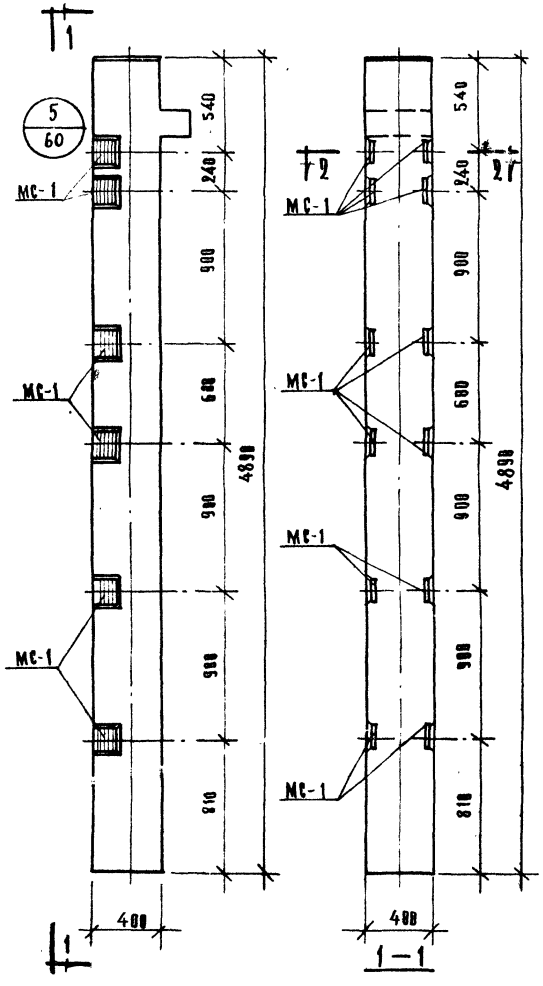

Колонна КК-442-24-8

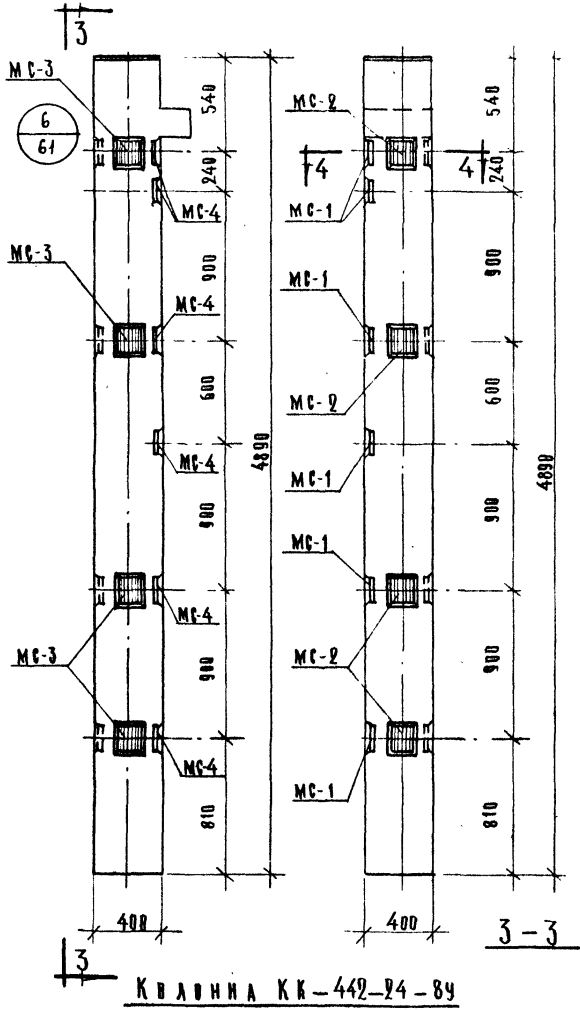

Колонна КК-442-24-8ч

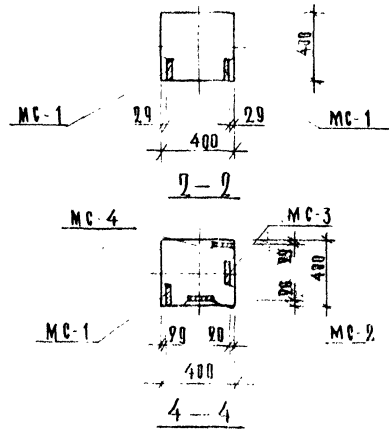

Марка колонны	Марка дополнит. закладн. детали	Кол. шт.	Вес дополнит. закладных деталей, кг: одной детали	всех деталей	Итого на колонну	Общий расход стали на колонну	№ заготов. чертежа закладн. дет.
КК-442-24-8	МС 1	12	3,29	39,48	39,48	137,58	
КК-442-24-8ч	МС 1	6	3,29	19,74	57,96	156,06	55
	МС 2	4	2,31	9,24			
	МС 3	4	2,31	9,24			
	МС 4	6	3,29	19,74			

Примечание

Опалубка и армирование аналогичны основным маркам колонн приведенным в альбоме ИИ-04-2 выпуск 5.

Т. К. 1973	Колонны для навески стеновых панелей. Колонны КК-442-24-8, КК-442-24-8ч	Серия ИИ 04-2	Выпуск 11 часть III	Лист 54

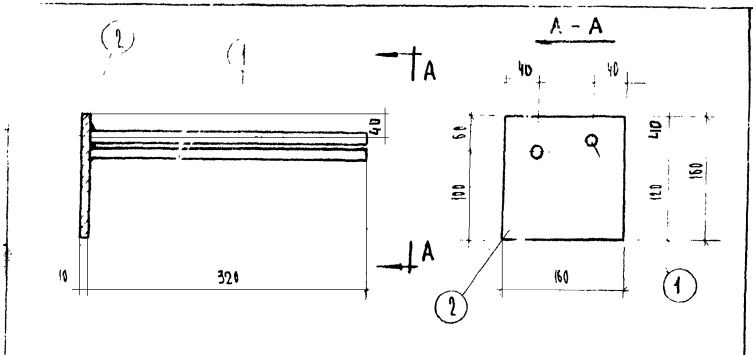

Марка изделия	Мн поз	Сечение мм	Длина мм	Кол шт.	Вес, кг поз	Вес, кг всех	Вес, кг издел.
МС 1	1	16 А III	320	2	0,54	1,08	3,29
	2	160 × 10	160	1	2,21	2,21	

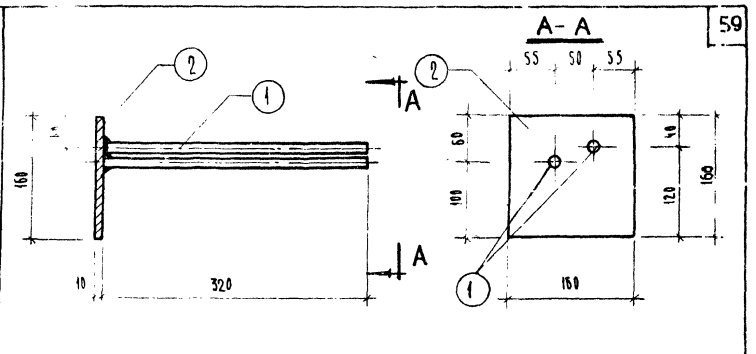

Марка изделия	Мн поз	Сечение мм	Длина мм	Кол шт.	Вес, кг поз	Вес, кг всех	Вес, кг издел.
МС - 4	1	16 А III	320	2	0,54	1,08	3,29
	2	-160 × 10	160	1	2,21	2,21	

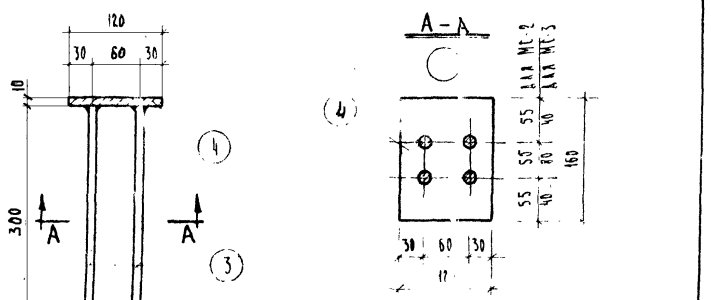

Марка изделия	Мн поз	Сечение мм	Длина мм	Кол шт	Вес, кг поз	Вес, кг всех	Вес, кг издел.
МС 2	3	10 А III	300	4	0.19	0.76	2,31
	4	120 × 10	100	1	1.55	1.55	
МС 3	3	10 А III	300	4	0.19	0.76	2.31
	4	120 × 10	100	1	1.55	1.55	

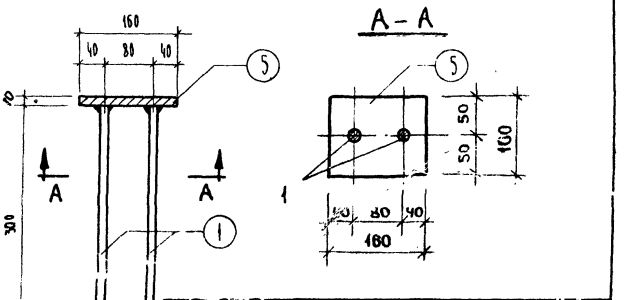

Марка изделия	Мн поз	Сечение мм	Длина мм	Кол шт.	Вес, кг поз	Вес, кг всех	Вес, кг издел.
МС-5	1	16 А III	300	2	0.47	0.94	2,20
	5	-160 × 10	100	1	1.26	1,26	

ТК	Колонны для навески стеновых панелей	Серия ИИ-04 2	
1973	Закладные детали МС-1, МС 2, МС-3, МС-4, МС-5	Выпуск II часть III	Лист 55

1

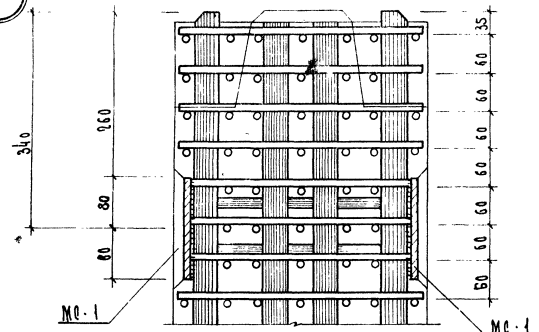

1 - 1

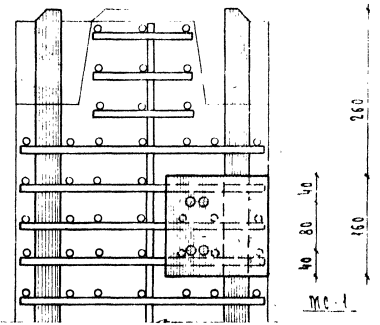

2 - 2

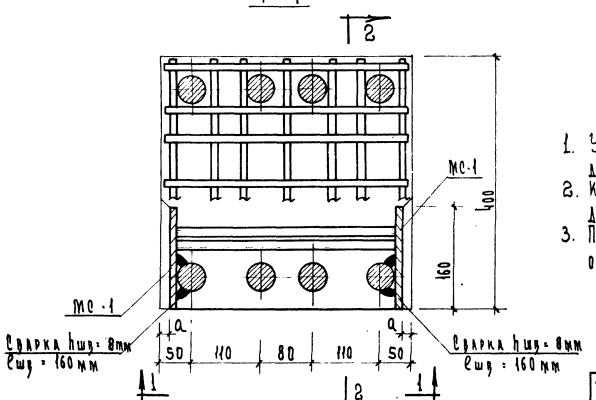

Примечания:

1. Узел показан для колонн, армированных 8 ⌀40 AIII, для другого армирования делать по такому типу.
2. Концы сеток, мешающие установке закладных деталей, вырезать по месту.
3. Привязка закладной детали МС-1 в зависимости от армирования колонн принята:

Армирование	a
8 ⌀40 A III	18
6 ⌀32 A III	22
4 ⌀20 A III	29

ТК	Колонны для навески стеновых панелей	Серия ИИ-04-2	
1993	Узел „1"	Выпуск 4 Часть III	Лист 56

2

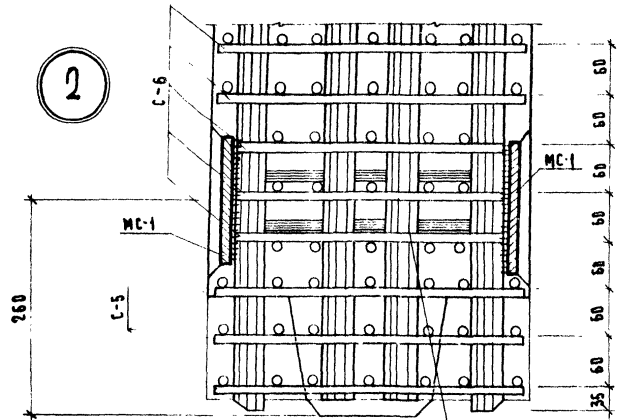

1 - 1

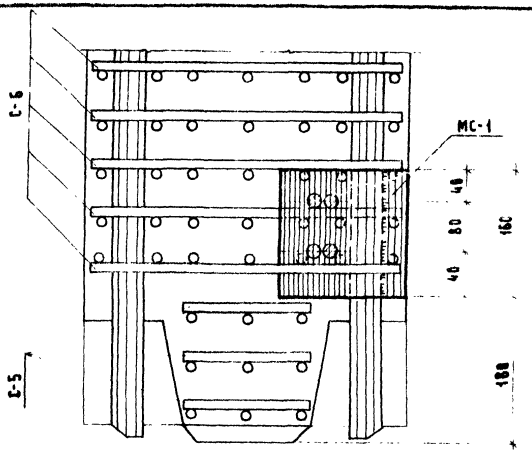

2 - 2

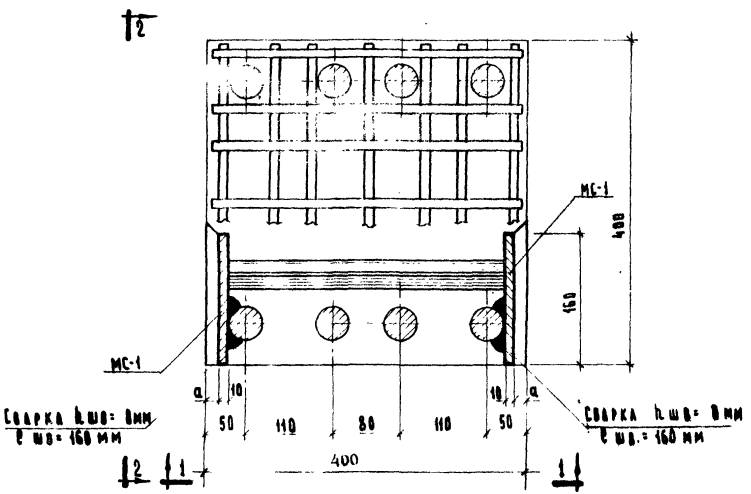

Примечания:

1. Узел показан для колонн, армированных 8 ф 40 А-III для другого армирования делать по такому типу.
2. Концы сеток мешающие установке закладных деталей, вырезать по месту
3. Привязке закладной детали МС-1 взависимости от армирования колонн принята:

Армирование	а
8 ф 40 А III	18
6 ф 32 А III	22
4 ф 20 А III	29

ТК	Колонны для навески стеновых панелей	Серия ИИ-04-8
1973	У З Е Л „2"	Выпуск II Часть III / Лист 57

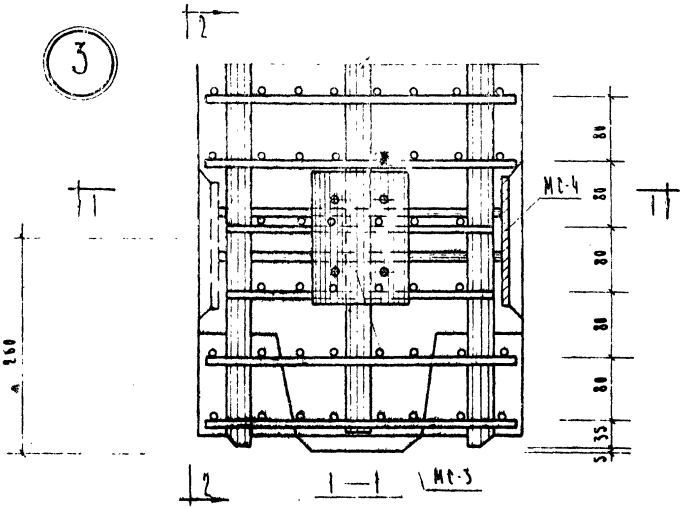

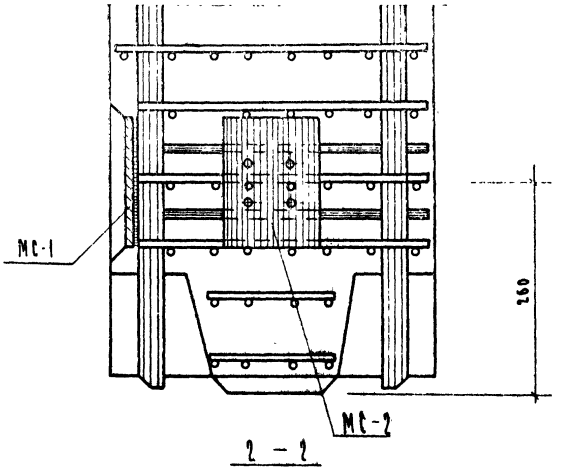

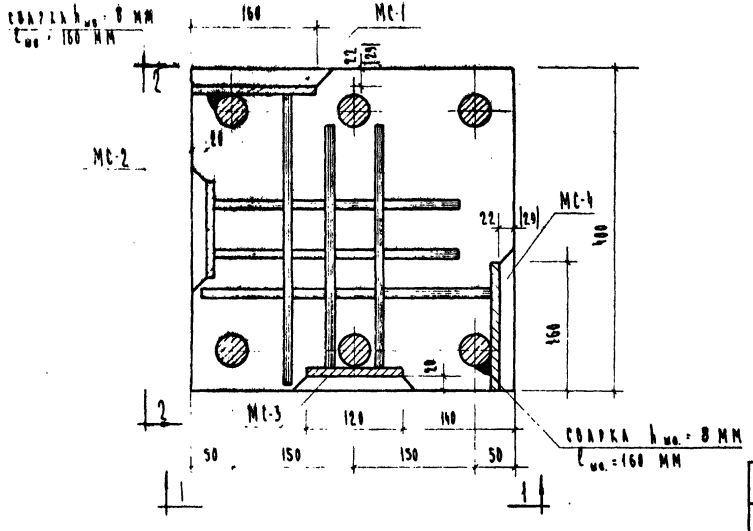

Примечания:

1. Узел показан для колонн, армированных 6ф32 А-II, для колонн, армированных 4ф20 А-II, делать по такому типу.
2. Концы сеток, мешающие установке закладных деталей, вырезать по месту.
3. Привязка закладных деталей МС-1 МС-4 для колонн, армированных 4ф20 А-III, дана в скобках.

ТК	Колонны для навески стеновых панелей	Серия ИИ 04-2	
1973	Узел „3"	Выпуск 11 часть III	Лист 58

4

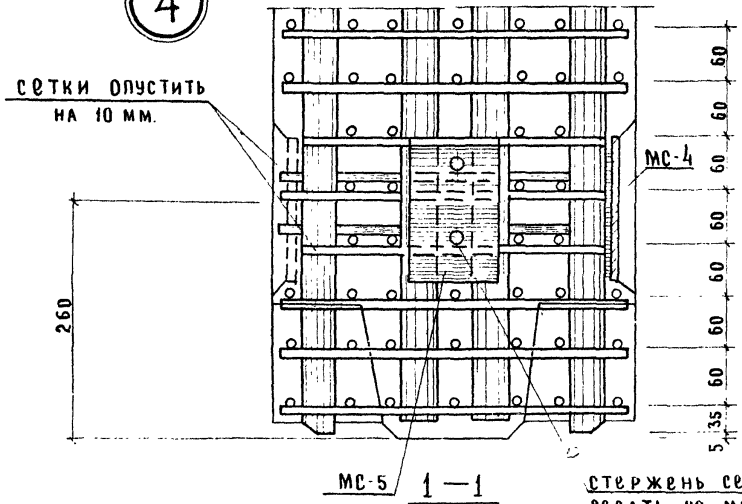

1—1

стержень сетки вырезать по месту

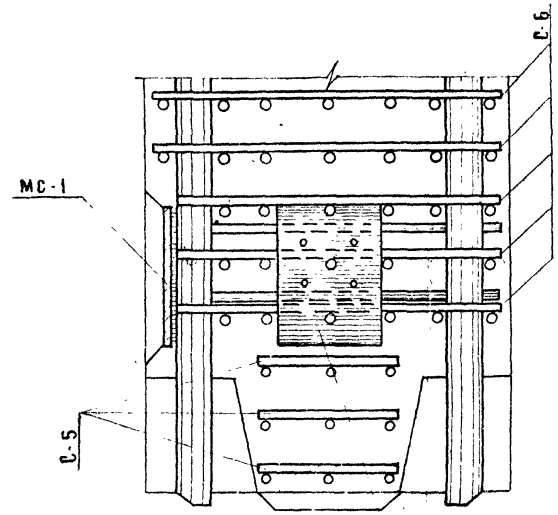

2 – 2

мс-2

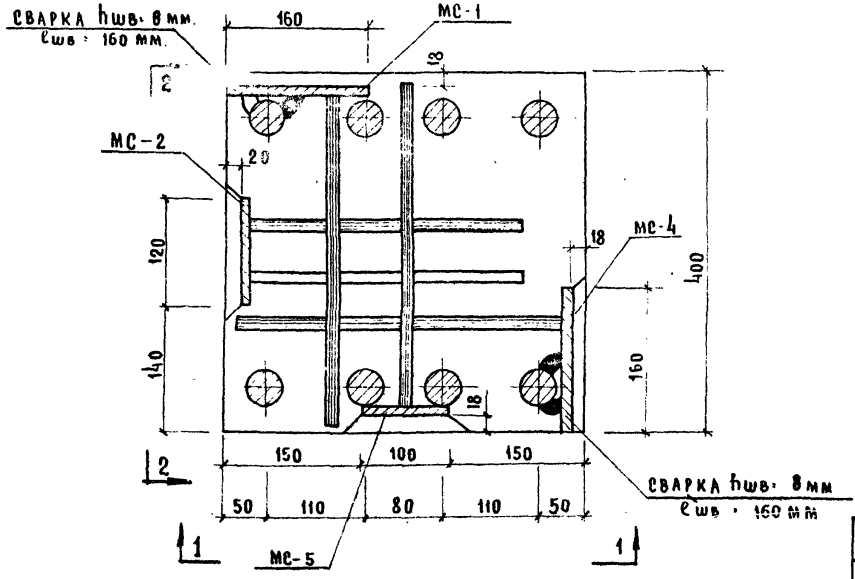

Примечание

1. Концы сеток, мешающие установке закладных деталей, вырезать по месту

ТК	Колонны для навески стеновых панелей		Серия ИИ-04-2
1973	Узел „4"	Выпуск II часть III	Лист 59

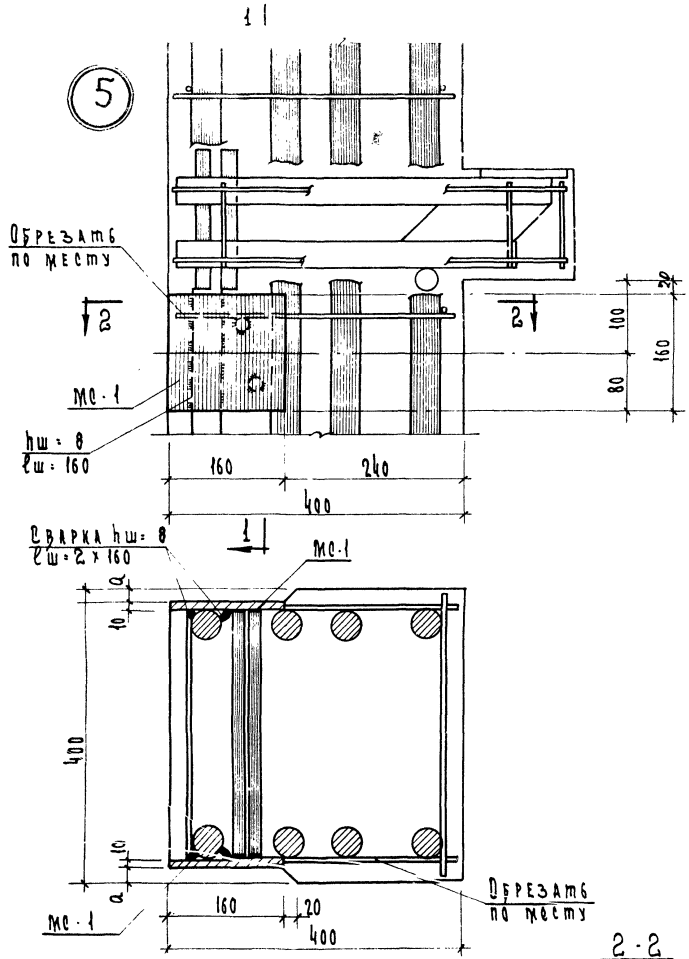

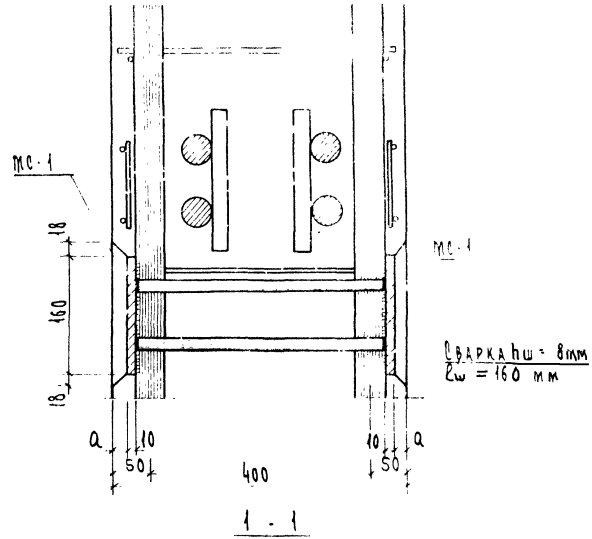

Примечания:

1. Узел показан для колонн, армированных 8 ф 40 А III. Для другого армирования делать по такому типу.
2. Привязка закладной детали мс-1 в зависимости от армирования колонн принята:

Армирование	a
8 ф 40 А III	18
6 ф 32 А III	22
4 ф 20 А III	29

ТК 1973	Колонны для навески стеновых панелей. Узел „5"	Серия ИИ 04-2 Выпуск II Часть III	61

6

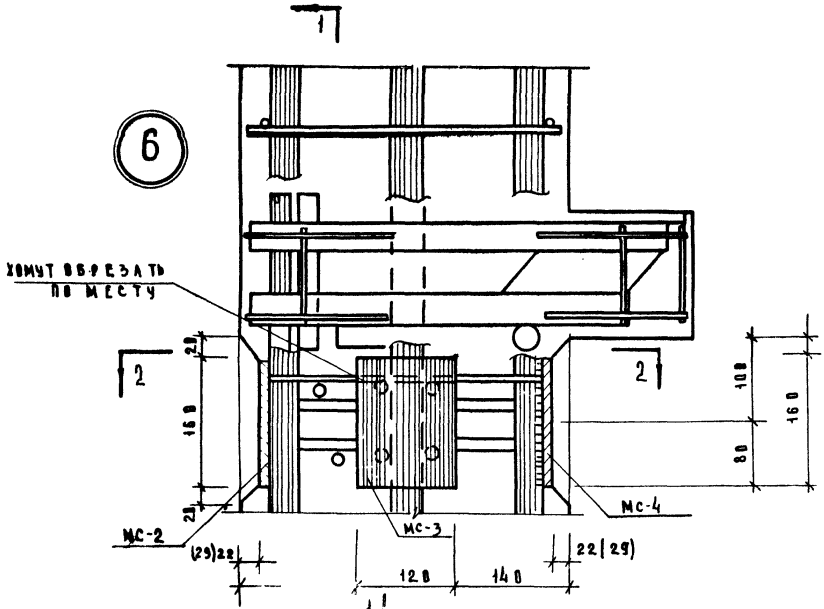

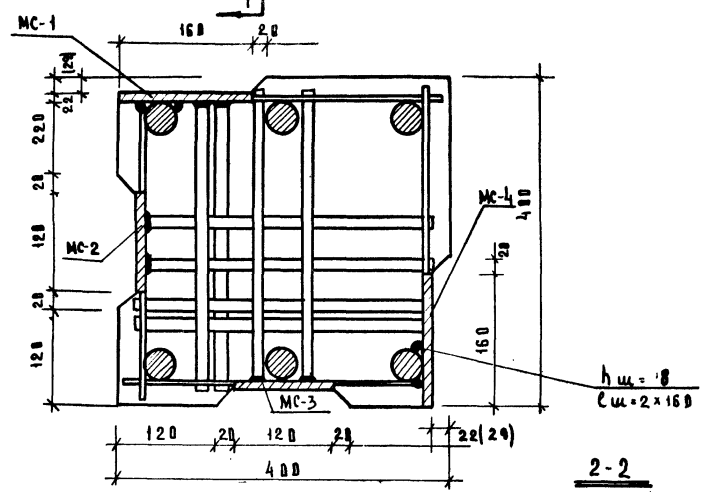

2-2

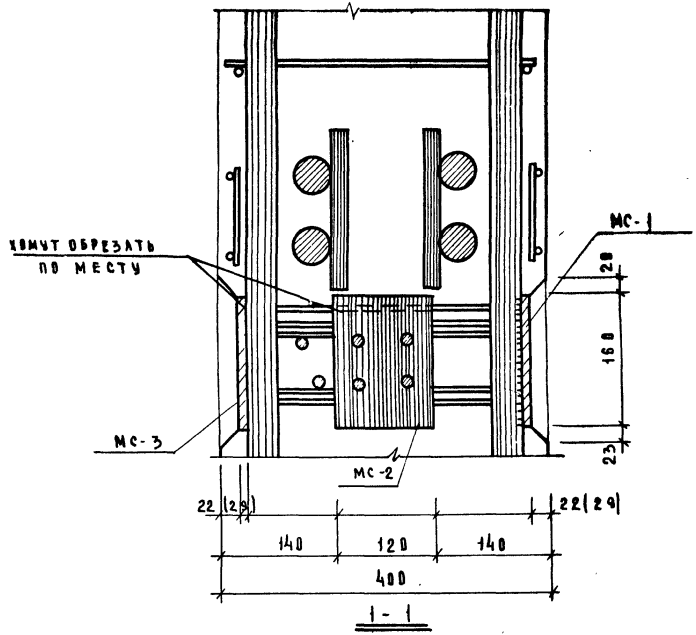

1-1

Примечания

1. Узел показан для колонн, армированных 6ф32 А$\overline{\text{III}}$, для колонн, армированных 4ф28 А$\overline{\text{III}}$, делать по такому типу.
2. Привязка закладных деталей МС-1 и МС-4 для колонн, армированных 4ф28 А$\overline{\text{III}}$, дана в скобках.

Т.К	Колонны для навески стеновых панелей.	Серия ИИ-04-2
1973	Узел „6"	Выпуск VI часть III / Лист 61

7

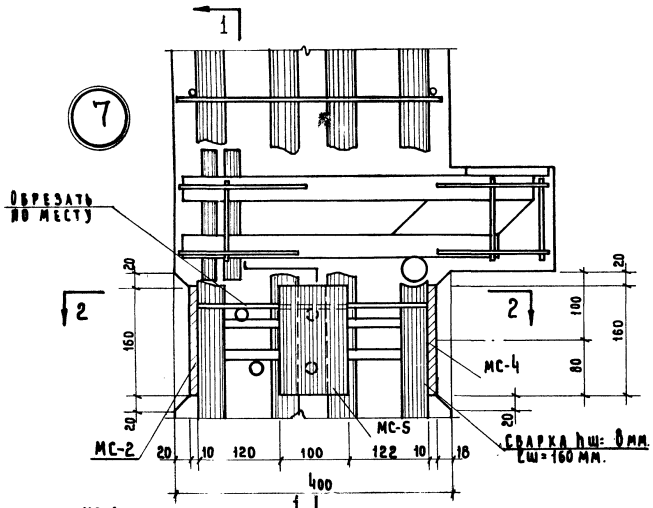

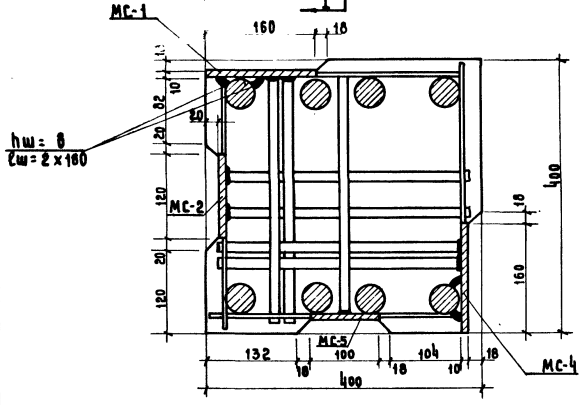

2-2

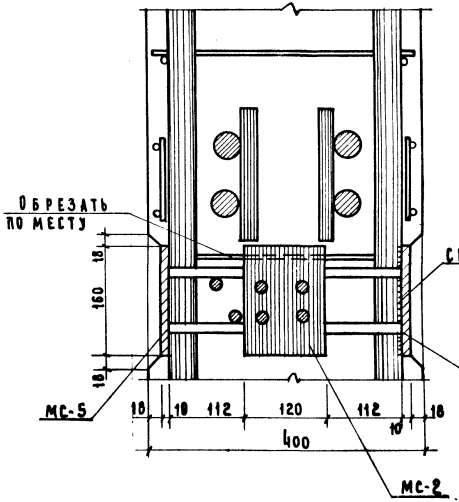

1-1

ТК	Колонны для навески стеновых панелей	Серия ИИ-04-2
1973	Узел „7".	Выпуск 11 Часть II — Лист 62

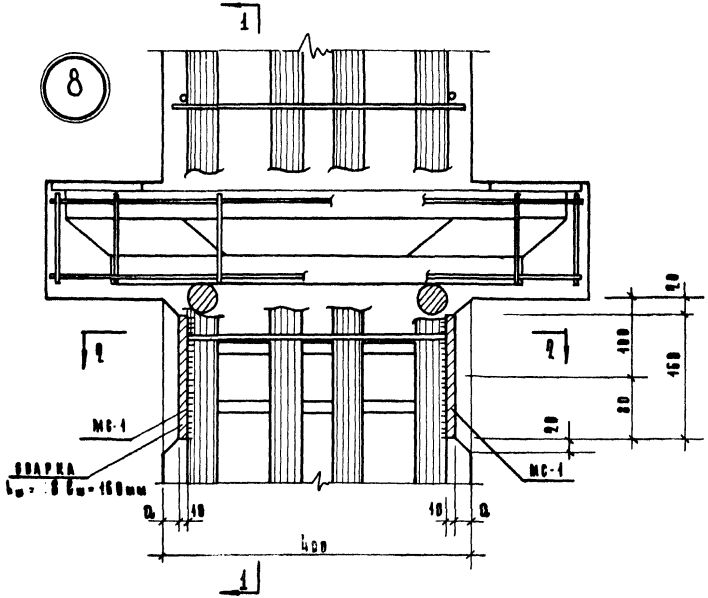

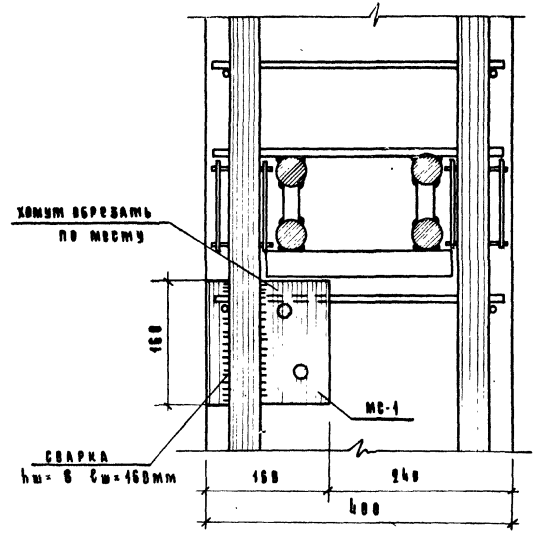

1-1

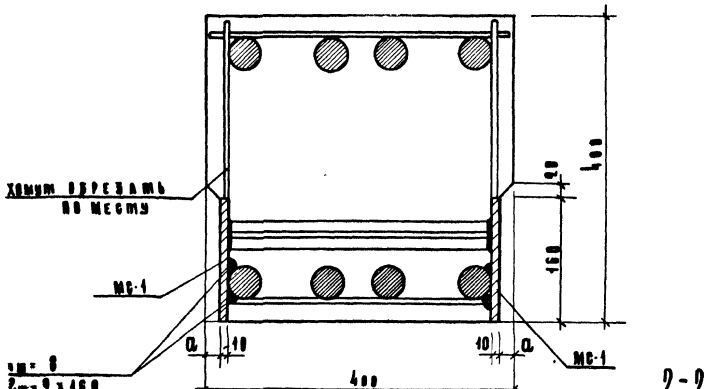

2-2

Примечания:

1. Узел показан для колонн, армированных 8ф40 AIII, для другого армирования делать по такому типу.
2. Привязка закладной детали МС-1 в зависимости от армирования колонн принята:

Армирование	Д
8 ф 40 AIII	18
6 ф 32 AIII	22
4 ф 20 AIII	29

ТК	Колонны для навески стеновых панелей	Серия ИК-04-2	
1973	Узел „8"	Выпуск 11 часть II	Лист 63

Тиражировано Свердловским филиалом ЦИТП

620062 г.Свердловск-62 ул.Генеральская, 3-А

Заказ 2197 Тираж 1000 Цена 2-07

Инв.№ 2956-03 1974 г.

gost.e-ecolog.ru