765/6

ГОСУДАРСТВЕННЫЙ КОМИТЕТ ПО ГРАЖДАНСКОМУ СТРОИТЕЛЬСТВУ
И АРХИТЕКТУРЕ ПРИ ГОССТРОЕ СССР

ТИПОВЫЕ КОНСТРУКЦИИ И ДЕТАЛИ ЗДАНИЙ И СООРУЖЕНИЙ

ИИ-04

СБОРНЫЕ ЭЛЕМЕНТЫ ЗДАНИЙ КАРКАСНОЙ КОНСТРУКЦИИ

Серия ИИ-04-2

КОЛОННЫ

Выпуск 10
Часть I

Колонны связевого каркаса сечением 30×30 см.
для зданий с высотой этажа 3,3; 3,6 и 4,2 м.
Арматурные изделия. Объёмные каркасы

РАБОЧИЕ ЧЕРТЕЖИ

gost.e-ecolog.ru

ГОСУДАРСТВЕННЫЙ КОМИТЕТ ПО ГРАЖДАНСКОМУ СТРОИТЕЛЬСТВУ
И АРХИТЕКТУРЕ ПРИ ГОССТРОЕ СССР

ТИПОВЫЕ КОНСТРУКЦИИ И ДЕТАЛИ ЗДАНИЙ И СООРУЖЕНИЙ

ИИ-04

СБОРНЫЕ ЭЛЕМЕНТЫ ЗДАНИЙ КАРКАСНОЙ КОНСТРУКЦИИ

Серия ИИ-04-2

КОЛОННЫ

Выпуск 10
Часть I

Колонны связевого каркаса сечением 30×30 см.
для зданий с высотой этажа 3,3; 3,6 и 4,2 м.
Арматурные изделия. Объёмные каркасы

РАБОЧИЕ ЧЕРТЕЖИ

Разработаны
ЦНИИЭП
торгово-бытовых
зданий и туристских
комплексов совместно
с НИИЖБ Госстроя СССР

Утверждены
28 января 1972 года
Государственным комитетом
по гражданскому строительству
и архитектуре при Госстрое СССР
Приказ № 9

Перечень серий и выпусков рабочих чертежей сборных элементов и чертежей стальных форм для изготовления сборных элементов связевого каркаса ИИ-04 с колоннами сечением 30×30 см.

1. ИИ-04-0 Выпуск 5 — Указания по применению изделий связевого каркаса с колоннами сечением 30×30 см.
2. ИИ-04-2 Выпуск 7 — Колонны связевого каркаса сечением 30×30 см. для зданий с высотой этажа 3,3 м. Опалубка и армирование.
3. ИИ-04-2 Выпуск 8 — Колонны связевого каркаса сечением 30×30 см. для зданий с высотой этажа 3,6 м. Опалубка и армирование.
4. ИИ-04-2 Выпуск 9 — Колонны связевого каркаса сечением 30×30 см. для зданий с высотой этажа 4,2 м. Опалубка и армирование.
5. ИИ-04-2 Выпуск 10 часть I — Колонны связевого каркаса сечением 30×30 см. для зданий с высотой этажа 3,3; 3,6 и 4,2 м. Арматурные изделия. Объемные каркасы
6. ИИ-04-2 Выпуск 10 часть II — Колонны связевого каркаса сечением 30×30 см. для зданий с высотой этажа 3,3; 3,6 и 4,2 м. Арматурные изделия. Плоские каркасы. Закладные детали.
7. ИИ-04-3 Выпуск 4 часть I — Ригели связевого каркаса с колоннами сечением 30×30 см. Опалубка и армирование
8. ИИ-04-3 Выпуск 4 часть II — Ригели связевого каркаса с колоннами сечением 30×30 см. Арматурные изделия.
9. ИИ-04-10 Выпуск 4 — Монтажные узлы и детали связевого каркаса с колоннами сечением 30×30 см.
10. ИИ-04-2 Выпуск 7-1 часть I — Стальные формы для изготовления железобетонных колонн связевого каркаса сечением 300×300 мм (реконструкция действующих форм серии ИИ-04-2, выпуск 1-1).
11. ИИ-04-2 Выпуск 7-1 часть II — Стальные формы для изготовления железобетонных колонн связевого каркаса сечением 300×300 мм.
12. ИИ-04-3 Выпуск 4-1 — Стальные формы для изготовления железобетонных ригелей связевого каркаса с колоннами сечением 300×300 мм

Т.К.	Колонны	Серия ИИ-04
1971	Перечень серий и выпусков	Выпуск 10

Листа № стр

Перечень серий и выпусков		2
Содержание выпуска		3-4
Пояснительная записка		5-6
Колонна КВК-342-14 Объемный каркас ОК-1	1	7
Колонна КВР-342-14 Объемный каркас ОК-2	2	8
Колонна КСК-342-14. Объемный каркас ОК-3	3	9
Колонна КСК-342-23 Объемный каркас ОК-4	4	10
Колонны КСР-342-14; КСР-342-17 Объемный каркас ОК-5.	5	11
Колонна КСР-342-23 Объемный каркас ОК-6.	6	12
Колонны КНК-342-14; КНК-342-17. Объемный каркас ОК-7.	7	13
Колонна КНК-342-23 Объемный каркас ОК-8.	8	14
Колонна КНК-342-28 Объемный каркас ОК-9	9	15
Колонны КНР-342-14; КНР-342-17 Объемный каркас ОК-10.	10	16
Колонна КНР-342-23 Объемный каркас ОК-11	11	17
Колонна КНР-342-28 Объемный каркас ОК-12	12	18
Колонна КК-342-14. Объемный каркас ОК-13	13	19
Колонна КР-342-14 Объемный каркас ОК-14	14	20
Колонна КВК-333-14. Объемный каркас ОК-15	15	21
Колонна КВР-333-14 Объемный каркас ОК-16	16	22
Колонна КСК-333-14 Объемный каркас ОК-17	17	23
Колонна КСК-333-23 Объемный каркас ОК-18	18	24
Колонны КСР-333-14; КСР-333-17. Объемный каркас ОК-19.	19	25
Колонна КСР-333-23. Объемный каркас ОК-20.	20	26
Колонны КНК-333-14; КНК-333-17. Объемный каркас ОК-21	21	27
Колонна КНК-333-23 Объемный каркас ОК-22	22	28
Колонна КНК-333-28 Объемный каркас ОК-23	23	29
Колонны КНР-333-14; КНР-333-17; Объемный каркас ОК-24	24	30
Колонна КНР-333-23 Объемный каркас ОК-25.	25	31
Колонна КНР-333-28. Объемный каркас ОК-26.	26	32
Колонны КСК-366-14; КСК-366-17 Объемный каркас ОК-27.	27	33
Колонны КСР-366-14; КСР-366-17 Объемный каркас ОК-28.	28	34
Колонна КСР-366-23. Объемный каркас ОК-29	29	35
Колонна КК-333-14. Объемный каркас ОК-30	30	36
Колонна КР-333-14 Объемный каркас ОК-31	31	37
Колонна КВК-336-14. Объемный каркас ОК-32	32	38
Колонна КВР-336-14. Объемный каркас ОК-33	33	39
Колонна КСК-336-14 Объемный каркас ОК-34	34	40

	Листа	Стр
Колонна КСК-336-23. Объемный каркас ОК-35	35	41
Колонны КСР-336-14; КСР-336-17. Объемный каркас ОК-36	36	42
Колонна КСР-336-23. Объемный каркас ОК-37	37	43
Колонны КНК-336-14; КНК-336-17 Объемный каркас ОК-38	38	44
Колонна КНК-336-23. Объемный каркас ОК-39	39	45
Колонна КНК-336-28. Объемный каркас ОК-40	40	46
Колонны КНР-336-14; КНР-336-17. Объемный каркас ОК-41.	41	47
Колонна КНР-336-23. Объемный каркас ОК-42	42	48
Колонна КНР-336-28. Объемный каркас ОК-43	43	49
Колонны КСК-372-14; КСК-372-17. Объемный каркас ОК-44.	44	50
Колонны КСР-372-14; КСР-372-17. Объемный каркас ОК-45	45	51
Колонна КСР-372-23. Объемный каркас ОК-46	46	52
Колонна КК-336-14. Объемный каркас ОК-47	47	53
Колонна КР-336-14. Объемный каркас ОК-48	48	54
Колонна КВК-366-14. Объемный каркас ОК-49	49	55
Колонна КВР-366-14. Объемный каркас ОК-50	50	56
Колонна КНК-366-14. Объемный каркас ОК-51	51	57
Колонна КНР-366-17. Объемный каркас ОК-52	52	58
Колонна КК-366-11 Объемный каркас ОК-53	53	59
Колонна КР-366-11. Объемный каркас ОК-54	54	60
Колонна КВК-372-14. Объемный каркас ОК-55	55	61
Колонна КВР-372-14. Объемный каркас ОК-56	56	62
Колонна КНК-372-14. Объемный каркас ОК-57	57	63
Колонна КНР-372-17. Объемный каркас ОК-58	58	64
Колонна КК-372-11. Объемный каркас ОК-59	59	65
Колонна КР-372-11. Объемный каркас ОК-60	60	66
Колонны Объемный каркас. Узел 21.	61	67
Колонны. Объемный каркас. Узел 22.	62	68
Колонны. Объемный каркас. Узел 23.	63	69
Колонны. Объемный каркас. Узел 24.	64	70
Колонны. Объемный каркас. Узел 25.	65	71
Колонны. Объемный каркас. Узлы 26, 26а, 27, 28	66	72
Колонны. Объемный каркас. Узел 26*	67	73
Колонны. Объемный каркас Узел 29	68	74
Колонны. Объемный каркас. Узел 30	69	75
Колонны. Объемный каркас. Узел 31	70	76
Колонны. Объемный каркас. Узел 31*	71	77
Колонны. Объемный каркас. Узел 32	72	78

Альбом серии ИИ-04-2 выпуск 10 часть I содержит рабочие чертежи объемных каркасов колонн по выпускам NN 7, 8, 9.

Рабочая арматура колонн принята из горячекатаной арматурной стали периодического профиля класса А-III, марки по ГОСТ 5781-61*.

Поперечная арматура в стволах колонн принята из горячекатаной арматурной гладкой стали класса А-I, марки ст 3 по ГОСТ 5781-61*.

Для закладных деталей применяется сталь ВСТ-3 для сварных конструкций по подгруппе В ГОСТ 380-71.

Закладные детали должны выполняться с соблюдением требований СН 393-69 и ГОСТ 10922-64.

Армирование торцов колонн усилено сварными сетками косвенного армирования из горячекатаной арматурной стали периодического профиля класса А-III марки 35 ГС по ГОСТ 5781-61*.

Сварные каркасы и сетки изготовляются при помощи контактной точечной электросварки в соответствии с СН 393-69, ГОСТ 14098-68 и ГОСТ 10922-64.

Электродуговая сварка стержней между собой и с сортовым прокатом должна выполняться электродами Э-50А ГОСТ 9467-60.

Качество стали для изготовления арматурных сеток, каркасов, закладных деталей должно удовлетворять требованиям ГОСТ 380-71 и ГОСТ 5058-65.

Область применения арматурной стали и виды обязательных контрольных испытаний при приемке определять согласно СН 390-69.

Колонны армируются объемными каркасами. Объемные каркасы собираются из плоских каркасов, сеток, отдельных стержней и закладных элементов.

Закладные детали М-9, М-10, М-11 должны быть закреплены по форме.

Качество закладных деталей М-9, М-10, М-11 следует проверять в каждом изделии с поштучной приемкой.

Дополнительные закладные детали крепятся к объемному каркасу с применением электродуговой сварки и вязки вязальной проволокой.

Применение дуговой электросварки вместо контактной точечной во всех случаях не допускается.

Сборка объемных каркасов должна производиться в поворотном кондукторе с соблюдением следующей последовательности:

а) Укладывается и фиксируется в зажимах кондуктора плоский каркас ствола.

б) Устанавливаются и закрепляются передвижными фиксаторами закладные детали М-9, М-10, М-11.

в) Укладывается и фиксируется в зажимах кондуктора второй плоский каркас ствола.

г) Плоские каркасы стволов соединяются между собой поперечными стержнями способом контактной точечной сварки при помощи подвесных сварочных клещей.

ТК	Колонны	Серия ИИ-04-2
1971	Пояснительная записка.	Выпуск 10 часть I Лист

д) Устанавливаются сетки косвенного армирования у торцов колонн, закрепляются на арматурном каркасе вязальной проволокой или сваркой.

е) Устанавливаются дополнительные закладные детали и закрепляются в соответствии с указаниями на чертежах.

ж) Положение установленных элементов пространственного каркаса выверяется в соответствии с размерами, приведенными в рабочих чертежах.

Окончательная проверка каркасов производится при установке в стальную опалубку, причем, особо тщательно должны соблюдаться допуски на установку выпусков арматуры из колонн, фиксируемых в опалубке колонн и положение закладных деталей.

Изготовление, приемка и контроль качества каркасов должны производиться в соответствии с требованиями следующих нормативных документов:

ГОСТ 10922-64 „Арматура и закладные детали для железобетонных конструкций, технические требования и методы испытаний".

ГОСТ 14098-68 „Соединение сварной арматуры железобетонных изделий и конструкций. Контактная и ванная сварка. Основные типы и конструктивные элементы."

При изготовлении объемных каркасов должны быть учтены фактические допуски на размеры стальных форм по длине, причем эти допуски не должны превышать допусков, указанных в чертежах и в пояснительной записке в разделе „Технические требования к изготовлению и приемке колонн".

Допуски на монтаж элементов каркаса принимаются в соответствии со СНиП III-В.3-62. „Бетонные и железобетонные конструкции сборные. Правила производства и приемки монтажных работ".

Для удобства пользования в арматурных цехах чертежами арматурных изделий укомплектованы отдельные альбомы серии ИИ-04-2 выпуск 10 части I и II.

При эксплуатации колонн в особых условиях /низких температур, при динамических и вибрационных нагрузках и т.п./ марки стали арматуры и закладных элементов должны быть обязательно указаны в конкретном проекте.

Назначение марок стали арматуры в конкретном проекте производится в зависимости от условий эксплуатации, в соответствии с действующими нормативными документами и указаниями, приведенными в пояснительной записке к альбому колонн.

Сортамент и качество арматурной стали, а также методы их испытаний должны удовлетворять требованиям главы СНиП II-В.4-62. „Арматура для железобетонных конструкций" и действующих государственных стандартов или технических условий на соответствующий вид стали.

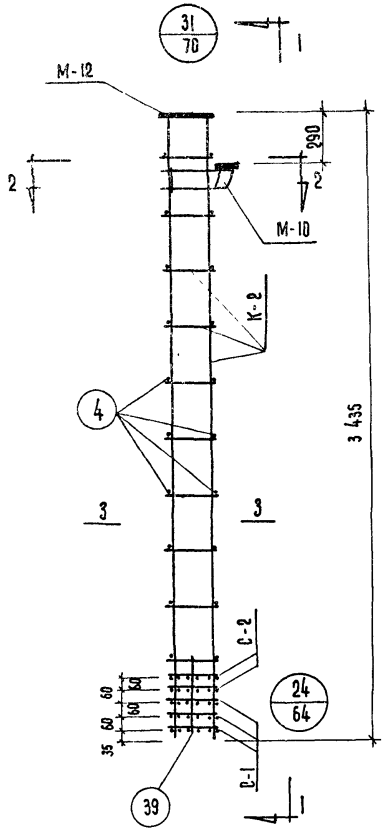

ОК-1

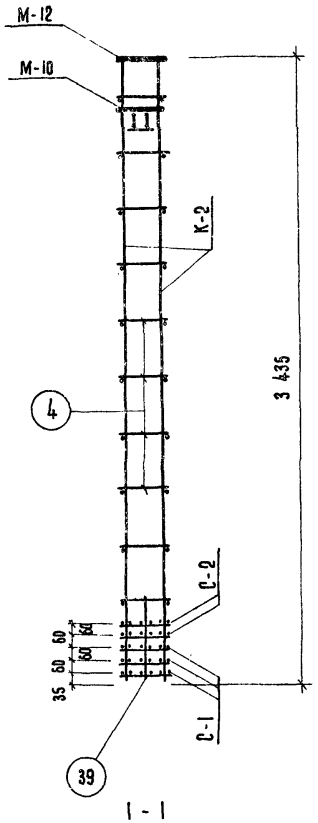

1 - 1

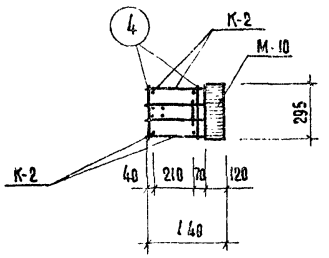

2 - 2

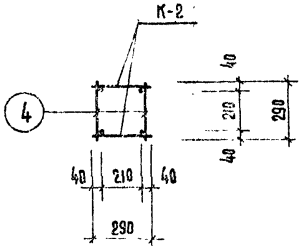

3 - 3

Марка объемн. каркаса	Марка арматур. изделия	Кол. шт.	Вес, кг одного изд.	Вес, кг всех изд.	NN серия, выпуск, лист
ОК-1	К-2	2	27,70	55,40	ИИ-04-2 вып. 10 ч. II лист 1
	С-1	3	0,40	1,20	ИИ-04-2 вып. 10 ч. II лист 17
	С-2	2	0,80	1,60	
	М-10	1	10,09	10,09	ИИ-04-2 вып. 10 ч. II лист 20
	М-12	1	12,34	12,34	ИИ-04-2 вып. 10 ч. II лист 22
	поз. 4	20	0,10	2,00	ИИ-04-2 вып. 10 ч. II лист 16
	поз. 39	4	0,10	0,40	
			Итого	83,03	

Примечания:

1. Армирование колонны выполнено в виде пространственного каркаса, собираемого из плоских каркасов с помощью контактной сварки в соответствии с СН 393-69 и ГОСТ 14098-68.

Т.К	Колонна КВК-342-14	Серия ИИ-04-2
1971	Объемный каркас ОК-1	Выпуск 10 Часть I / Лист 1

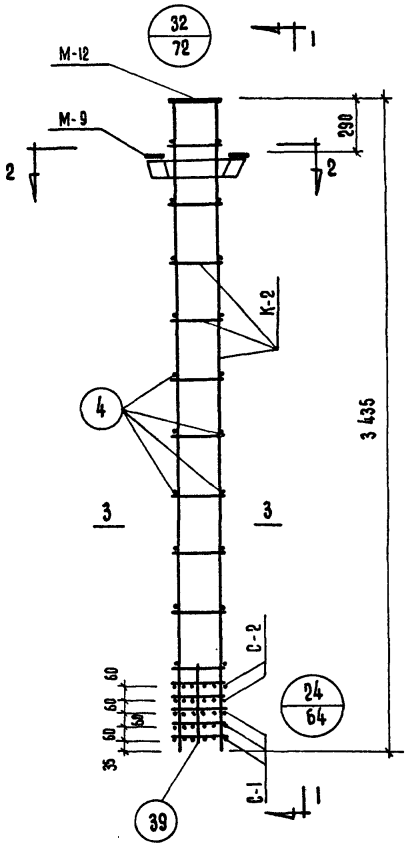

ОК-2

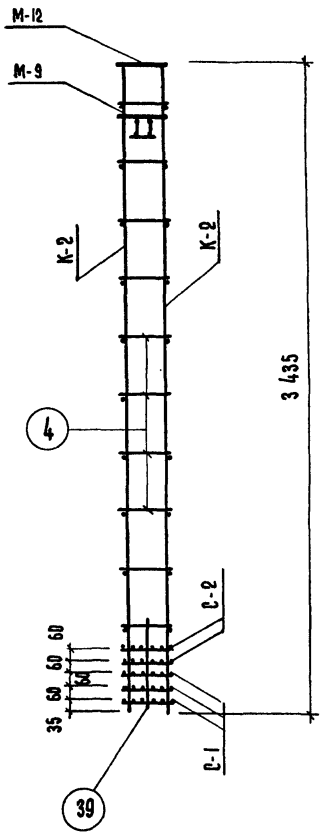

1 - 1

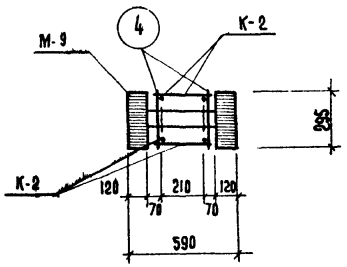

2 - 2

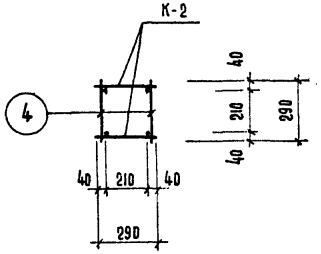

3 - 3

Марка объемн. каркаса	Марка арматур. изделия	Кол. шт.	Вес, кг одного изд.	Вес, кг всех изд.	NN серия, выпуск, лист
ОК-2	К-2	2	27,7	55,4	ИИ-04-2 вып. 10 ч. II лист 1
	С-1	3	0,4	1,2	ИИ-04-2 вып. 10 ч. II лист 17
	С-2	2	0,8	1,6	
	М-9	1	16,12	16,12	ИИ-04-2 вып. 10 ч. II лист 19
	М-12	1	12,34	12,34	ИИ-04-2 вып. 10 ч. II лист 22
	поз.4	20	0,10	2,00	ИИ-04-2 вып. 10 ч. II лист 16
	поз.39	4	0,10	0,40	
			итого	69,06	

Примечания:

1. Армирование колонны выполнено в виде пространственного каркаса, собираемого из плоских каркасов с применением контактной сварки в соответствии с СН 393-69 и ГОСТ 14098-68.

Т.К.	Колонна КВР-342-14	и выпуск 10 часть I
1971	Объемный каркас ОК-2	

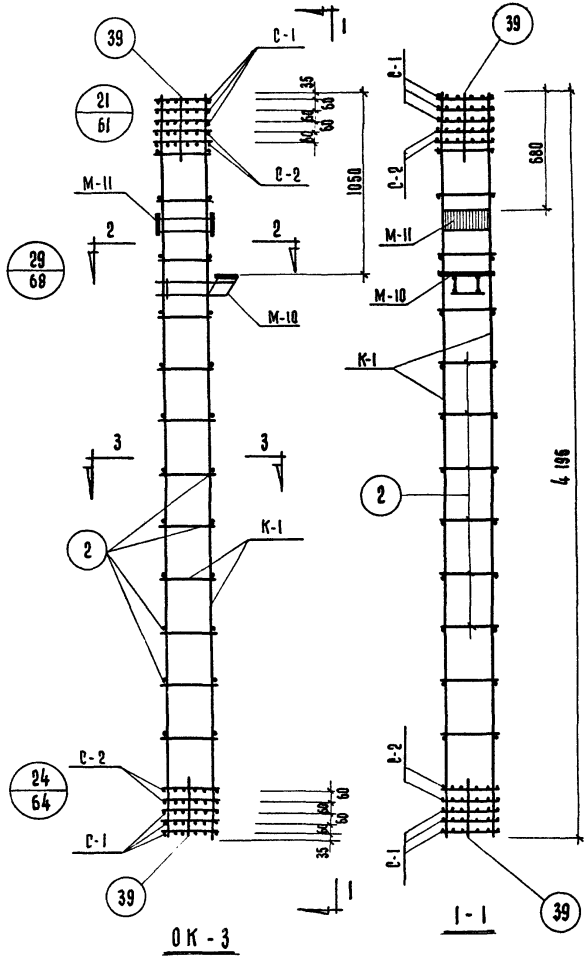

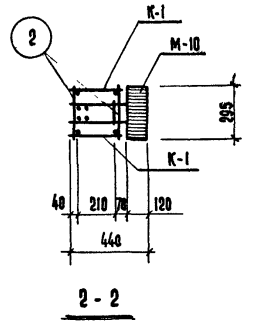

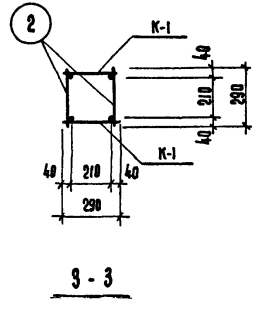

Марка объемн. каркаса	Марка арматурн. изделия	Кол-во шт.	Вес, кг одного изд.	Вес, кг всех изд.	NN серия, выпуск. лист.
ОК-3	К-1	2	21,5	43,00	ИИ-04-2 вып. 10 ч. II лист 1
	С-1	6	0,4	2,40	ИИ-04-2 вып. 10 ч. II лист 17
	С-2	4	0,8	3,20	
	М-10	1	10,09	10,09	ИИ-04-2 вып. 10 ч. II лист 20
	М-11	1	10,20	10,20	ИИ-04-2 вып. 10 ч. II лист 21
	поз. 2	24	0,10	2,40	ИИ-04-2 вып. 10 ч. II лист 16
	поз. 39	8	0,10	0,80	
			итого	72,09	

Примечания:

1. Армирование колонны выполнено в виде пространственного каркаса, собираемого из отдельных плоских каркасов с применением контактной сварки по ГН-393-69 и ГОСТ 14098-68.

Т.К	Колонна КСК-342-14	Серия ИИ-04-2	
1971	Объемный каркас ОК-3	Выпуск 10 часть I	Лист 3

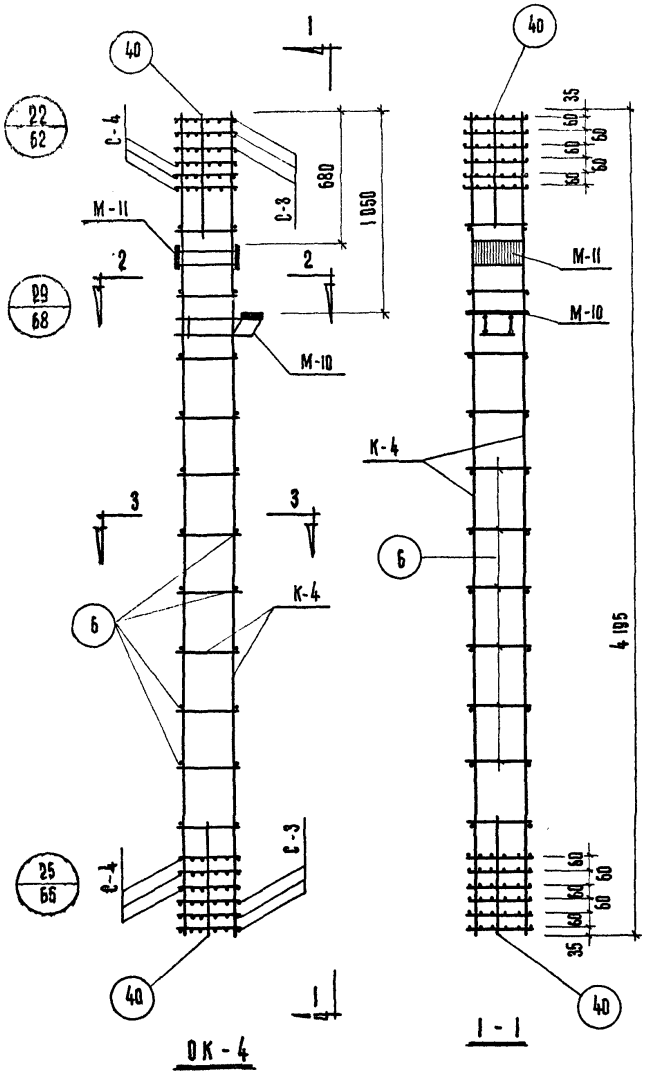

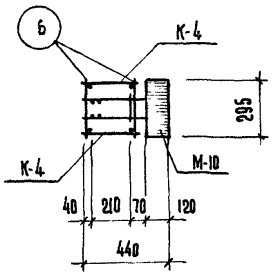

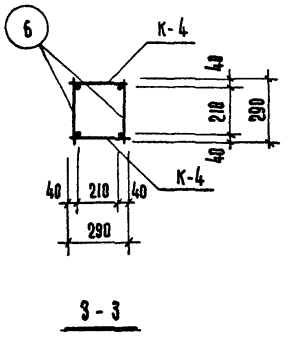

Марка объемн. каркаса	Марка арматурн. изделия	К-во шт.	Вес, кг		NN, серия выпуск лист
			одного изд.	всех изд.	
ОК-4	К-4	2	55.1	110.2	ИИ-04-2 вып. 10 ч. II Лист 2
	М-10	1	10.09	10.09	ИИ-04-2 вып. 10 ч. II Лист 20
	М-11	1	10.2	10.2	ИИ-04-2 вып. 10 ч. II Лист 21
	С-3	6	0.7	4.2	ИИ-04-2 вып. 10 ч. II Лист 17
	С-4	6	1.4	8.4	
	Поз. 40	8	0.1	0.8	ИИ-04-2 вып. 10 ч. II Лист 16
	Поз. 6	22	0.2	4.4	
			Итого:	148.29	

Примечания:

1. Армирование колонны выполнено в виде пространственного каркаса, собираемого из отдельных плоских каркасов с применением контактной сварки в соответствии с СН 393-69 и ГОСТ 14098-68.

Т.К	Колонна КСК-342-23	Серия ИИ-04-2
1971	Объемный каркас ОК-4	Выпуск 10 часть I / Лист 4

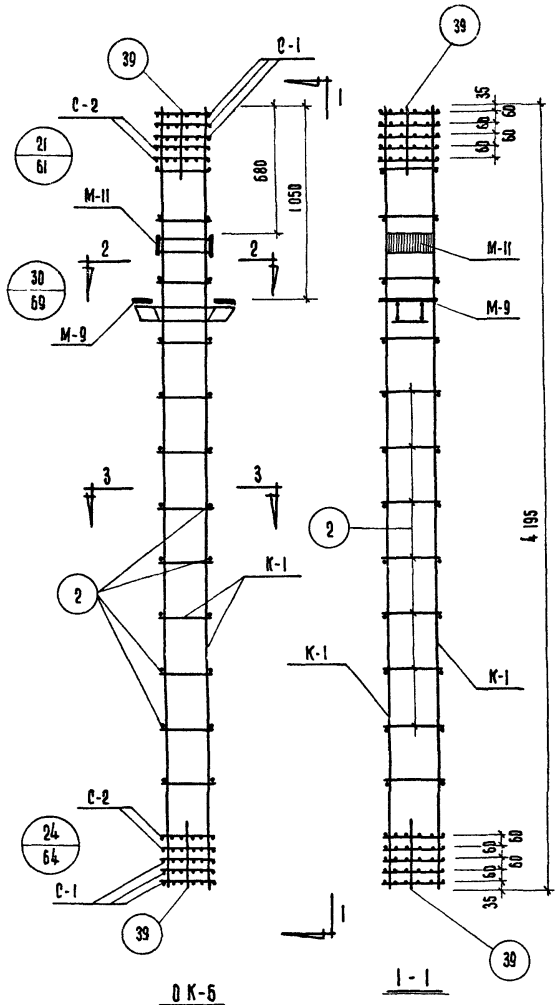

Марка объемн. каркаса	Марка арматурн. изделия	К-во шт.	Вес, кг.		NN, серия выпуск лист
			Одного изд.	Всех изд.	
ОК-5	К-1	2	21.5	43.0	ИИ-04-2 вып. 10 ч. II лист 1
	М-9	1	16.12	16.12	ИИ-04-2 вып. 10 ч. II лист 19
	М-11	1	10.2	10.2	ИИ-04-2 вып. 10 ч. II лист 21
	С-1	6	0.4	2.4	ИИ-04-2 вып. 10 ч. II лист 17
	С-2	4	0.8	3.2	
	поз. 39	8	0.1	0.8	ИИ-04-2 вып. 10 ч. II лист 16
	поз. 2	24	0.1	2.4	
			Итого:	78.12	

Примечания:

1. Армирование колонны выполнено в виде пространственного каркаса, собираемого из отдельных плоских каркасов с применением контактной сварки в соответствии с СН 393-69 и ГОСТ 14098-68.

Т.К.	Колонны КСР-342-14, КСР-342-17	Серия ИИ-04-2	
1971	Объемный каркас ОК-5	Выпуск 10 Часть I	Лист 6

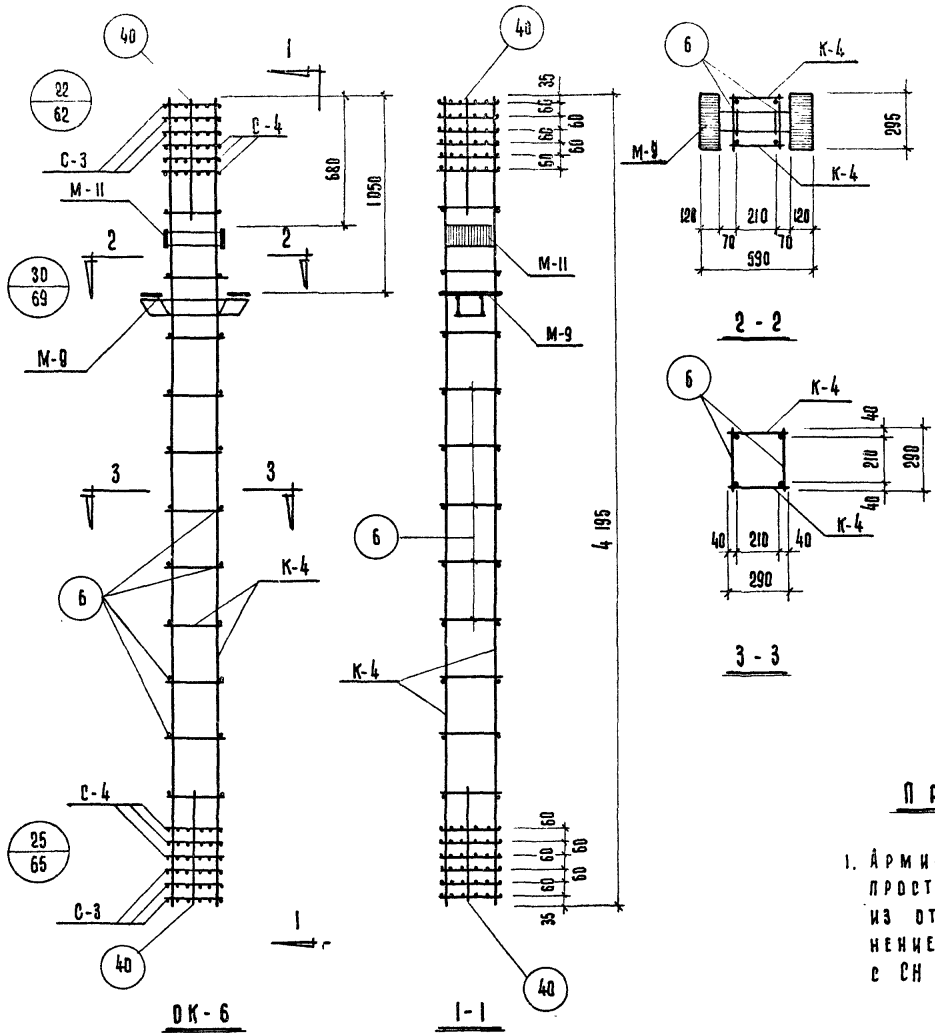

Марка объемн. каркаса	Марка арматурн. изделия	К-во шт.	Вес, кг одного изд.	Вес, кг всех изд.	NN, серия выпуск лист
ОК-6	К-4	2	55.1	110.2	ИИ-04-2 Вып. 10 ч. II Лист 2
	М-11	1	10.2	10.2	ИИ-04-2 Вып. 10 ч. II Лист 21
	М-9	1	16.12	16.12	ИИ-04-2 Вып. 10 ч. II Лист 19
	С-3	6	0.7	4.2	ИИ-04-2 Вып. 10 ч. II Лист 17
	С-4	6	1.4	8.4	
	поз. 40	8	0.1	0.8	ИИ-04-2 Вып. 10 ч. II Лист 16
	поз. 6	22	0.2	4.4	
			итого	154.32	

Примечания:

1. Армирование колонны выполнено в виде пространственного каркаса, собираемого из отдельных плоских каркасов с применением контактной сварки в соответствии с СН 393-69 и ГОСТ 14098-68.

Т.К. 1971	Колонна КСР-342-23 Объемный каркас ОК-6	Серия ИИ-04-2 Выпуск 10 Часть I / Лист 6

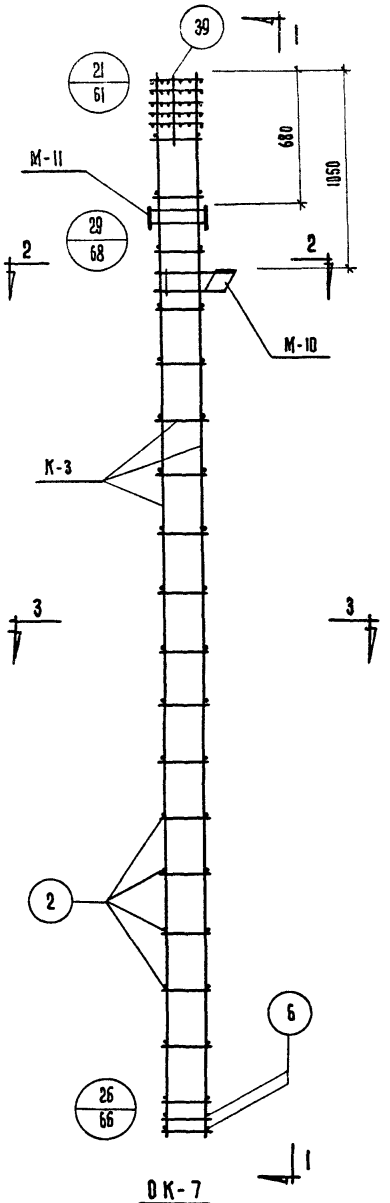

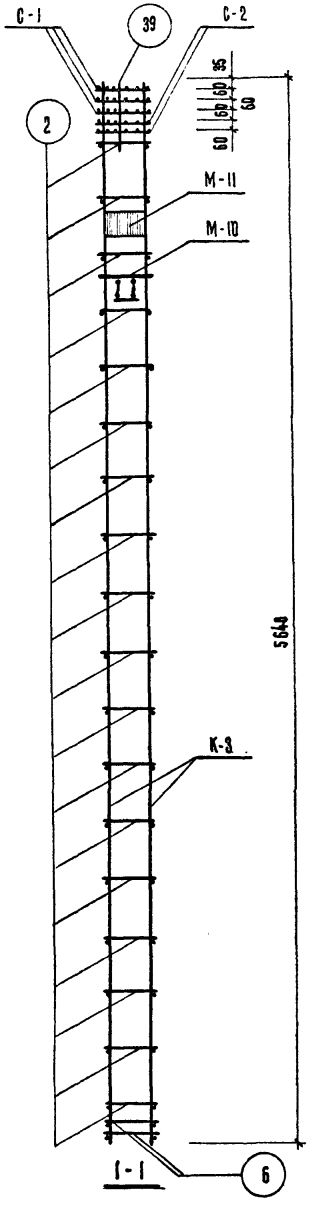

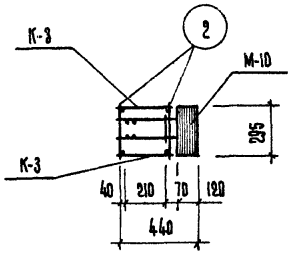

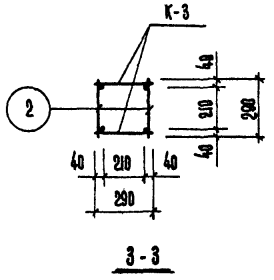

Марка объемн. каркаса	Марка арматурн. изделия	К-во шт.	Вес, кг. одного изд.	Вес, кг. всех изд.	NN серия выпуск лист
ОК-7	К-3	2	29.6	59.2	ИИ-04-2 вып. 10 ч. II лист 2
	С-1	2	0.4	0.8	ИИ-04-2 вып. 10 ч. II лист 17
	С-2	2	0.8	1.6	
	М-10	1	10.09	10.09	ИИ-04-2 вып. 10 ч. II лист 20
	М-11	1	10.2	10.2	ИИ-04-2 вып. 10 ч. II лист 21
	Поз. 6	4	0.2	0.8	ИИ-04-2 вып. 10 ч. II лист 16
	Поз. 2	36	0.1	3.6	
	Поз. 39	4	0.1	0.4	
			Итого:	86.69	

Примечания:

1. Армирование колонны выполнено в виде пространственного каркаса, собираемого из отдельных плоских каркасов с применением контактной сварки в соответствии с СН 393-69 и ГОСТ 14098-68.

Т.К.	Колонны КНК-342-14, КНК-342-17	Серия ИИ-04-2	
1971	Объемный каркас ОК-7	Выпуск 10 часть I	Лист 7

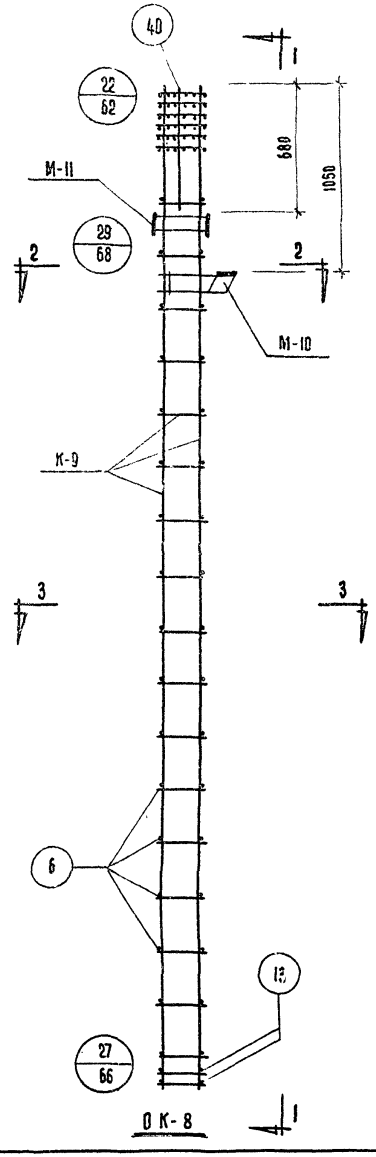

ОК-8

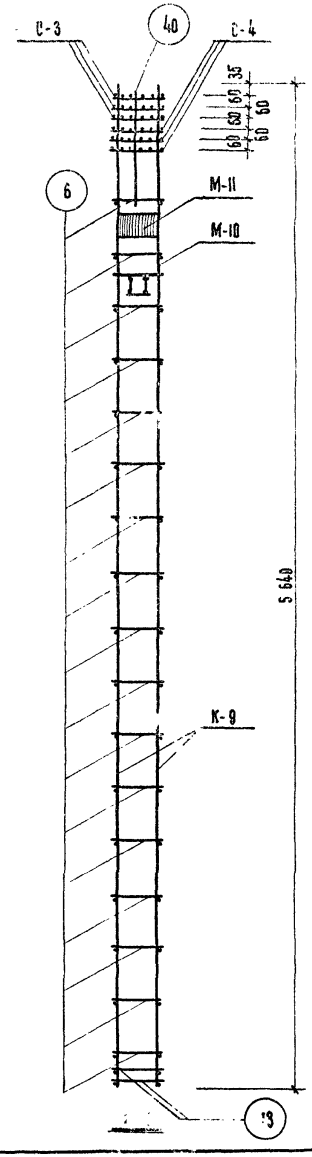

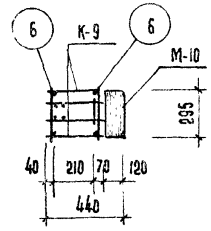

2-2

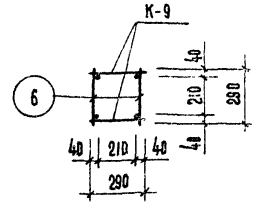

3-3

Марка объемн. каркаса	Марка арматурн. изделия	К-во шт.	Вес, кг. одного изд.	Вес, кг. всех изд.	№№, серия выпуск лист
ОК-8	К-9	2	75.1	150,2	ИИ-04-2 вып. 10 ч. II лист 5
	С-3	3	0,7	2,1	ИИ-04-2 вып 10 ч. II лист 17
	С-4	3	1,4	4,2	
	М-10	1	10.09	10.09	ИИ-04-2 вып. 10 ч. II лист 20
	М-11	1	10.2	10.2	ИИ-04-2 вып. 10 ч. II лист 21
	Поз. 6	34	0.2	6.8	ИИ-04-2 вып. 10 ч. II лист 16
	Поз. 13	4	0.5	2.0	
	Поз 40	4	0.1	0.4	
			Итого:	185.99	

Примечания:

1. Армирование колонны выполнено в виде пространственного каркаса, собираемого из отдельных плоских каркасов с применением контактной сварки в соответствии с СН 393-69 и ГОСТ 14098-68

Т.К.	Колонна КНК-342-23	Серия ИИ-04-2	
1971	Объемный каркас ОК-8	Выпуск 10 часть I	Лист 8

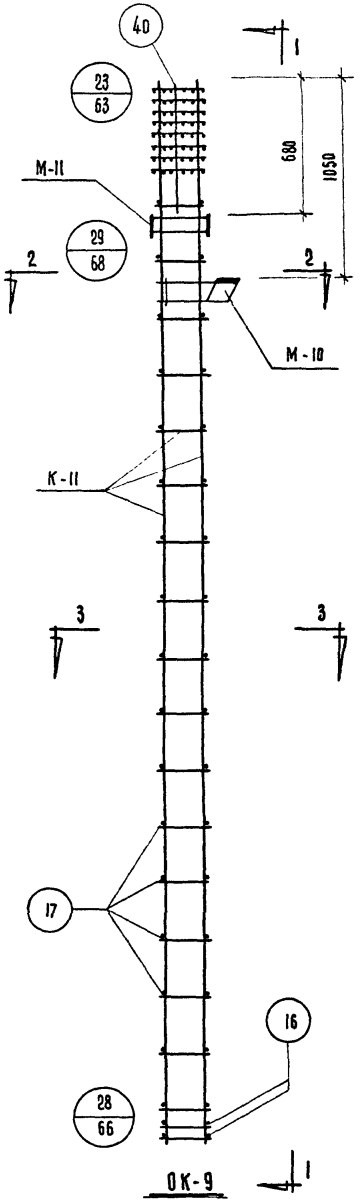

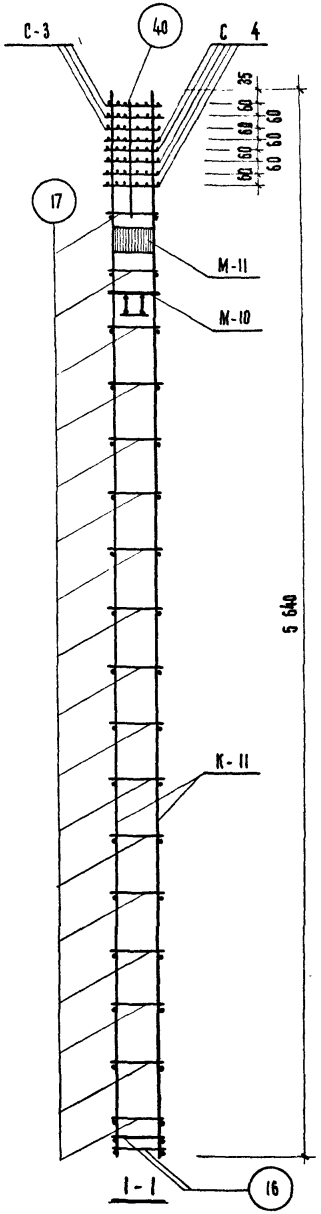

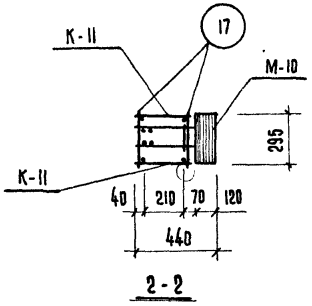

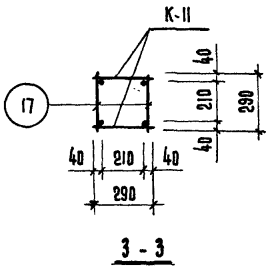

Марка объемн. каркаса	Марка арматурн. изделия	Кол. шт.	Вес, кг. Одного изд.	Вес, кг. Всех изд.	NN, серия, выпуск, лист.
ОК-9	К-11	2	117,0	234,0	ИИ-04-2 вып. 10 ч. II Лист 6
	С-3	3	0,7	2,1	ИИ-04-2 вып. 10 ч. II Лист 17
	С-4	5	1,4	7,0	
	М-10	1	10,09	10,09	ИИ-04-2 вып. 10 ч. II Лист 20
	М-11	1	10,20	10,20	ИИ-04-2 вып. 10 ч. II Лист 21
	Поз. 16	4	0,70	2,80	ИИ-04-2 вып. 10 ч. II Лист 16
	Поз. 17	34	0,30	10,20	
	Поз. 40	4	0,10	0,40	
			Итого	276,79	

Примечания:

1. Армирование колонны выполнено в виде пространственного каркаса, собираемого из отдельных плоских каркасов с применением контактной сварки в соответствии с СН 393-69 и ГОСТ 14098-68.

Т.К.	Колонна КНК-342-28	Серия ИИ-04-2	
1971	Объемный каркас ОК-9	Выпуск 10 Часть I	Лист 9

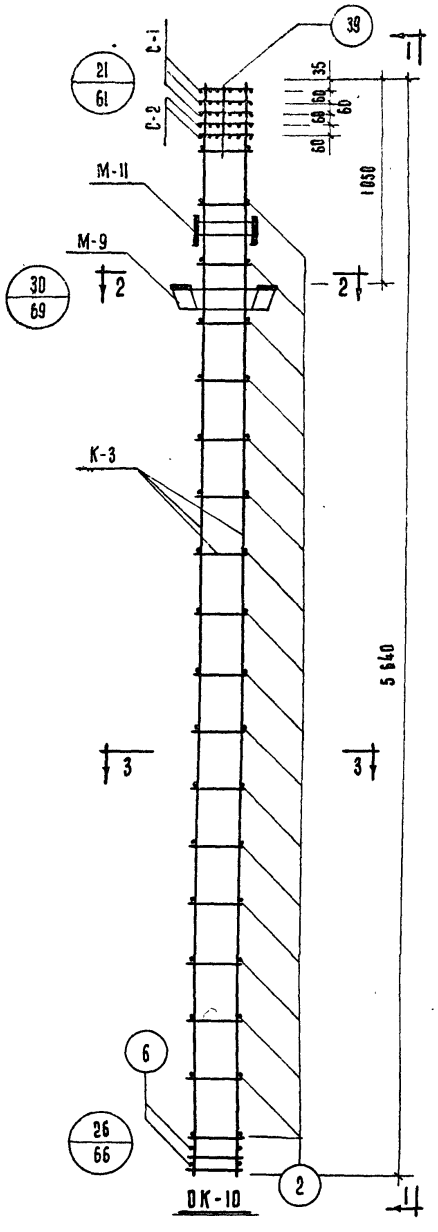

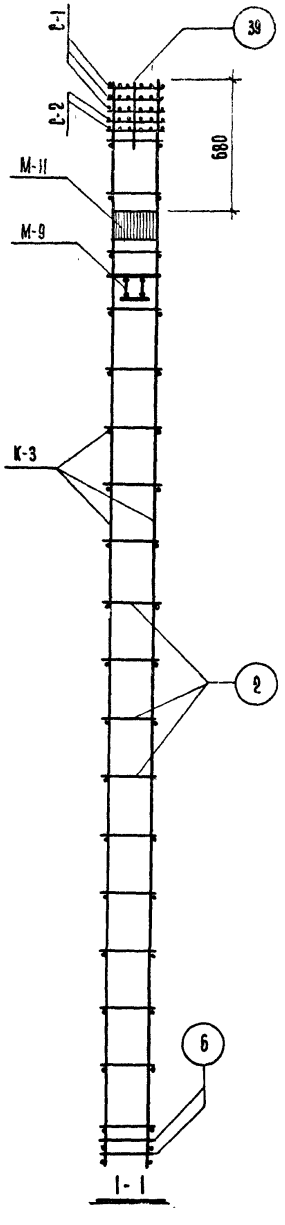

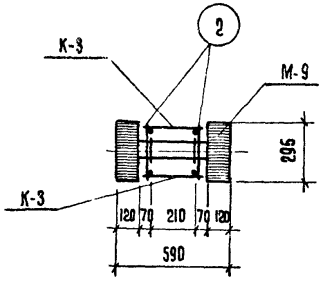

2 - 2

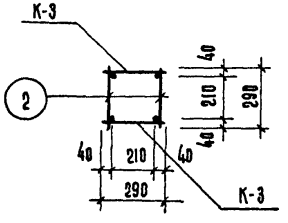

3 - 3

МАРКА ОБЪЕМН. КАРКАСА	МАРКА АРМАТУРН. ИЗДЕЛИЯ	Кол. шт.	ВЕС, КГ		NN СЕРИЯ, ВЫПУСК, ЛИСТ.
			ОДНОГО ИЗД.	ВСЕХ ИЗД.	
ОК-10	К-3	2	29,6	59,2	ИИ-04-2 ВЫП. 10 Ч. II ЛИСТ 2
	С-1	3	0,4	1,2	ИИ-04-2 ВЫП. 10 Ч. II ЛИСТ 17
	С-2	2	0,8	1,6	
	М-9	1	16,12	16,12	ИИ-04-2 ВЫП. 10 Ч. II ЛИСТ 19
	М-11	1	10,20	10,20	ИИ-04-2 ВЫП. 10 Ч. II ЛИСТ 21
	ПОЗ. 6	4	0,20	0,80	ИИ-04-2 ВЫП. 10 Ч. II ЛИСТ 16
	ПОЗ. 2	36	0,10	3,60	
	ПОЗ. 39	4	0,10	0,40	
			Итого	93,12	

ПРИМЕЧАНИЕ:

1. АРМИРОВАНИЕ КОЛОННЫ ВЫПОЛНЕНО В ВИДЕ ПРОСТРАНСТВЕННОГО КАРКАСА, СОБИРАЕМОГО ИЗ ПЛОСКИХ КАРКАСОВ С ПОМОЩЬЮ КОНТАКТНОЙ СВАРКИ В СООТВЕТСТВИИ С СН 393-69 И ГОСТ 14098-68.

Т.К.	КОЛОННЫ КНР-342-14, КНР-342-17	СЕРИЯ ИИ-04-2	
1971	ОБЪЕМНЫЙ КАРКАС ОК-10	ВЫПУСК 10 ЧАСТЬ I	ЛИСТ 10

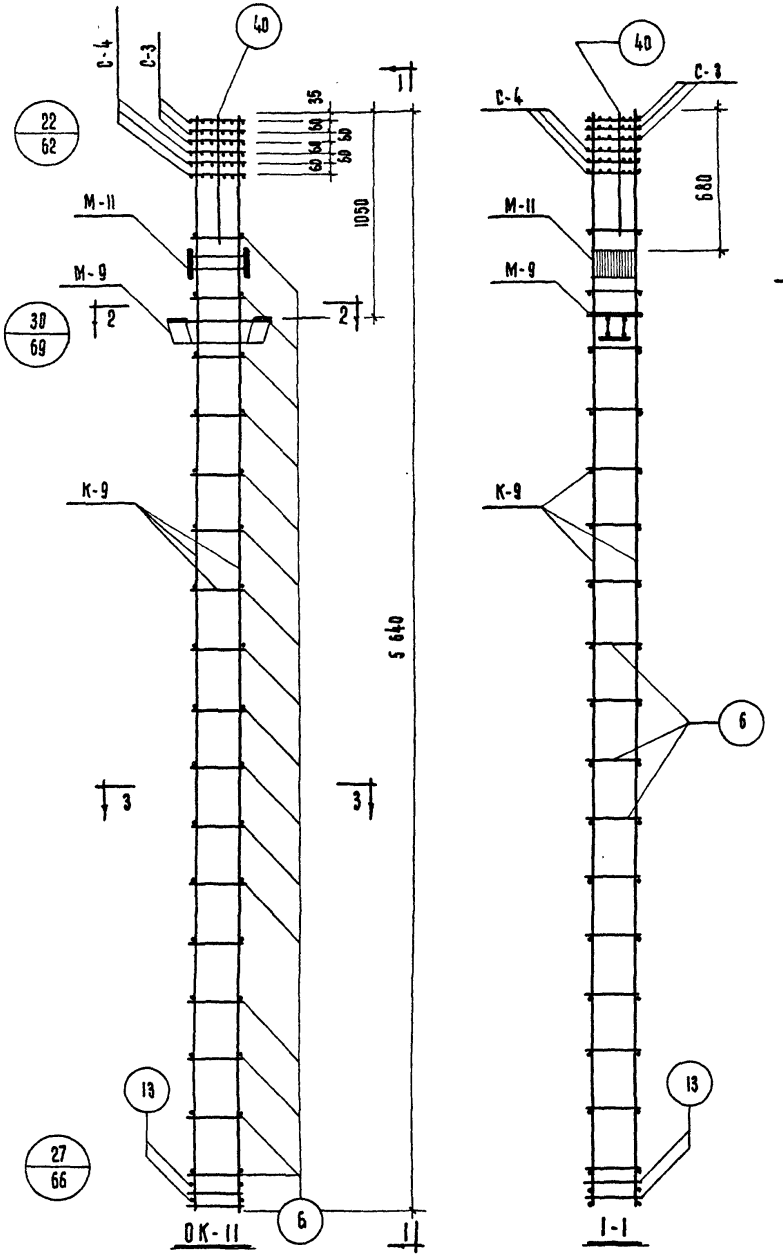

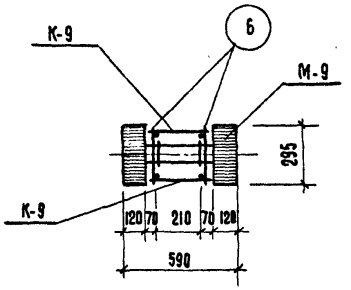

2-2

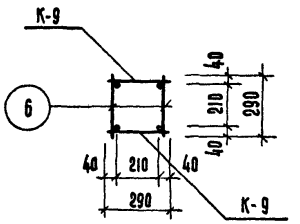

3-3

Марка объемн. каркаса	Марка арматурн. изделия	Кол. шт.	Вес, кг. одного изд.	Вес, кг. всех изд.	NN серия выпуск лист
ОК-11	К-9	2	75,1	150,2	ИИ-04-2 вып. 10 ч. II лист 6
	С-3	3	0,7	2,1	ИИ-04-2 вып. 10 ч. II лист 17
	С-4	3	1,4	4,2	
	М-9	1	16,12	16,12	ИИ-04-2 вып. 10 ч. II лист 19
	М-11	1	10,20	10,20	ИИ-04-2 вып. 10 ч. II лист 21
	Поз. 13	4	0,50	2,00	ИИ-04-2 вып. 10 ч. II лист 16
	Поз. 6	34	0,20	6,80	
	Поз. 40	4	0,10	0,40	
			Итого:	192,02	

Примечание:

1. Армирование колонны выполнено в виде пространственного каркаса, собираемого из плоских каркасов с помощью контактной сварки в соответствии с СН 393-69 и ГОСТ 14098-68.

Т.К.	Колонна КНР-342-23		Серия ИИ-04-2
1971	Объемный каркас ОК-11	Выпуск 10 часть I	Лист 11

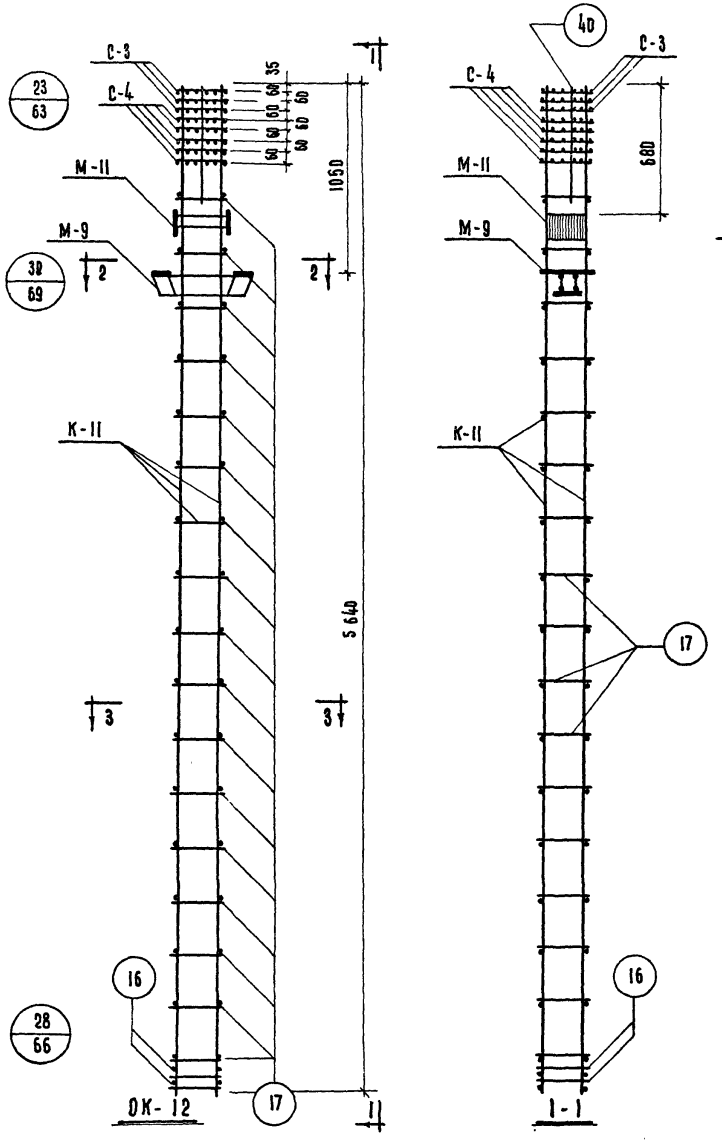

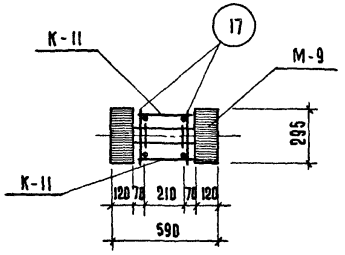

2-2

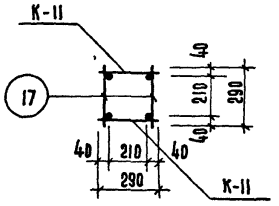

3-3

МАРКА ОБЪЕМН. КАРКАСА	МАРКА АРМАТУРН. ИЗДЕЛИЯ	К-ВО ШТ.	ВЕС, КГ ОДНОГО ИЗД.	ВЕС, КГ ВСЕХ ИЗД.	NN, СЕРИЯ ВЫПУСК ЛИСТ
ОК-12	К-11	2	117.0	234.0	ИИ-04-2 вып. 10 ч. II лист 6
	С-3	3	0.7	2.1	ИИ-04-2 вып. 10 ч. II лист 17
	С-4	5	1.4	7.0	
	М-9	1	16.12	16.12	ИИ-04-2 вып. 10 ч. II лист 19
	М-11	1	10.2	10.2	ИИ-04-2 вып. 10 ч. II лист 21
	Поз. 16	4	0.7	2.8	ИИ-04-2 вып. 10 ч. II лист 16
	Поз. 17	34	0.3	10.2	
	Поз. 40	4	0.1	0.4	
			итого:	282.82	

Примечание:

1. Армирование колонны выполнено в виде пространственного каркаса, собираемого из плоских каркасов с помощью контактной сварки в соответствии с СН 393-69 и ГОСТ 14098-68.

Т.К.	Колонна КНР-342-28	Серия ИИ-04-2	
1971	Объемный каркас ОК-12	Выпуск 10 Часть I	Лист 12

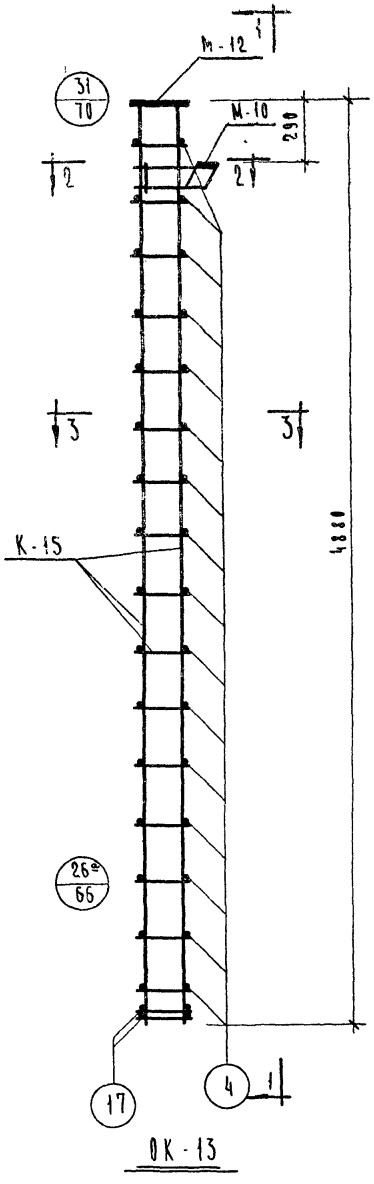

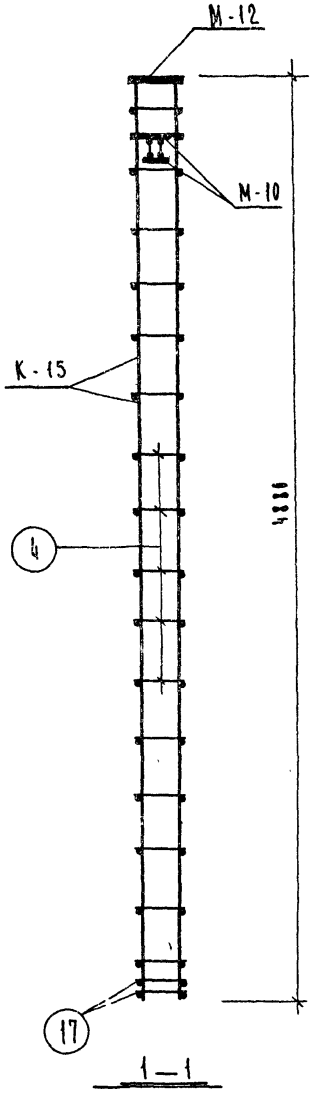

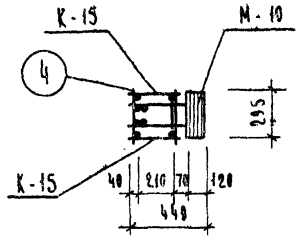

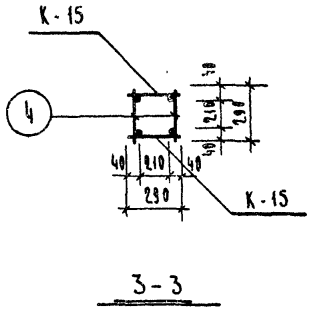

Марка объемн. каркаса	Марка армат. изд.	Кол. шт.	Вес, кг одного изд.	Вес, кг всех изд.	№ серии выпуск лист
ОК-13	К-15	2	39.9	79.8	ИИ-04-2 вып 10 ч. II лист 8
	М-10	1	10.09	10.09	ИИ-04-2 вып. 10 ч. II лист 20
	М-12	1	12.34	12.34	ИИ-04-2 вып 10 ч II лист 22
	поз. 4	32	0.10	3.20	ИИ-04-2 вып. 10 ч II лист 16
	поз. 17	4	0.30	1.2	
			итого	106.63	

Примечание:

1. Армирование колонны выполнено в виде пространственного каркаса, собираемого из плоских каркасов с помощью контактной сварки в соответствии с СН 393-69 и ГОСТ 14098-68.

ТК	Колонна КК-342-14	Серия ИИ-04-2	
1971	Объемный каркас ОК-13	Выпуск 10 часть I	Лист 13

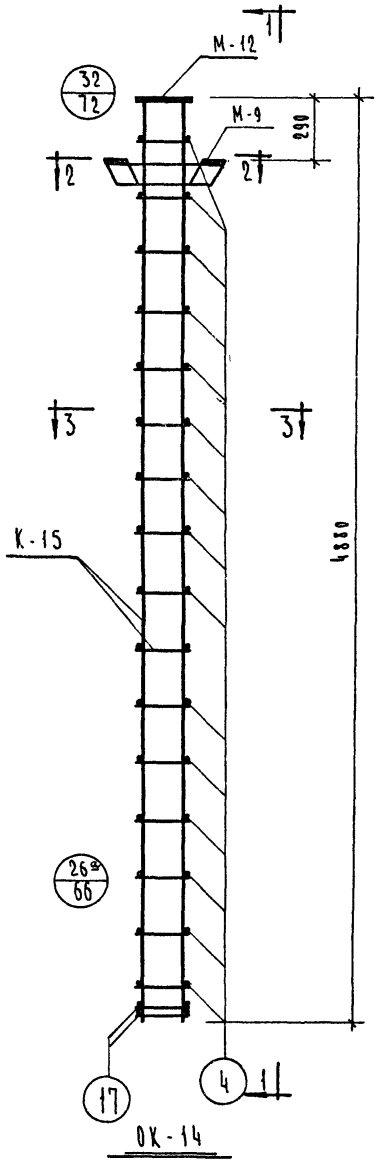

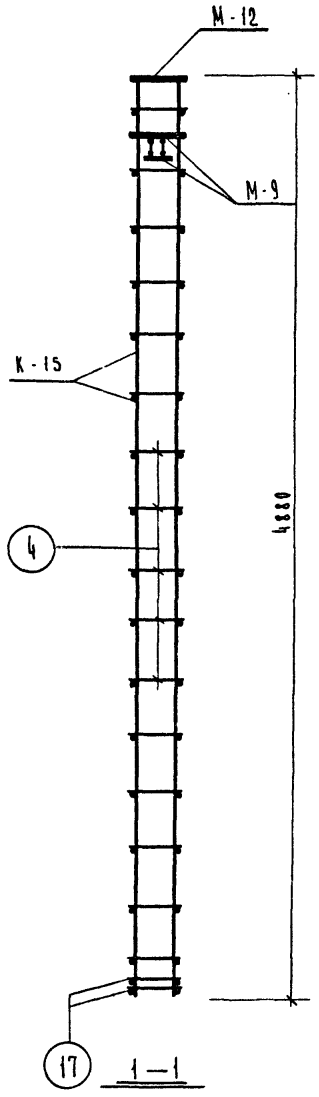

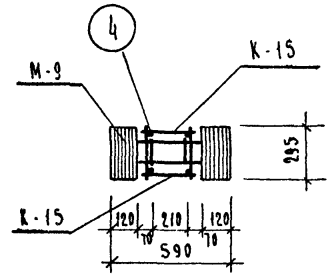

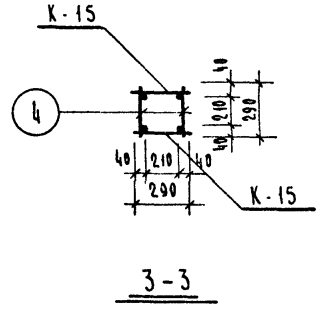

Марка объема каркаса	Марка арматурных изделий	К-во шт.	Вес, кг одного изд	Вес, кг всех изд	Ч.ч. сер.
ОК-14	К-15	2	39.9	79.8	
	М-9	1	16.12	16.12	
	М-12	1	12.34	12.34	
	поз.4	32	0.1	3.2	
	поз.17	4	0.3	1.2	
			итого	112.66	

Примечание

1. Армирование колонны выполнено в виде пространственного каркаса, собираемого из плоских каркасов с помощью контактной сварки в соответствии с СН 393-69 и ГОСТ 14098-68.

ТК	Колонна КР-342-14	Серия ИИ-01.12
1971	Объемный каркас ОК-14	Выпуск 10 Часть I, Лист 14

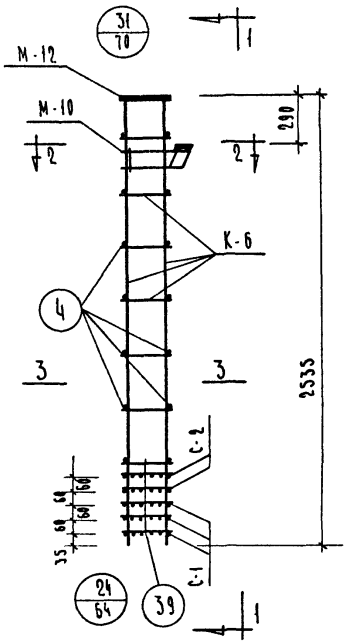

ОК-15

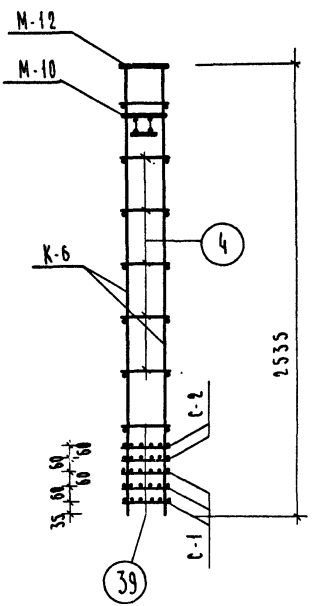

1-1

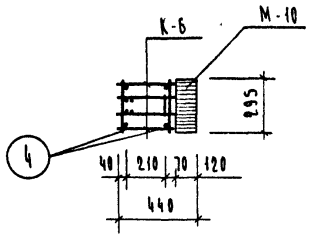

2-2

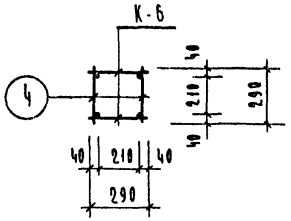

3-3

Марка объемн. каркаса	Марка армат. изд.	Кол. шт.	Вес, кг одного изд.	Вес, кг всех изд.	№ серии выпуск лист
ОК-15	К-6	2	20.3	40.6	ИИ-04-2 вып.10 ч.II лист 5
	С-1	3	0.4	1.2	ИИ-04-2 вып.10 ч.II лист 17
	С-2	2	0.8	1.6	
	М-10	1	10.09	10.09	ИИ-04-2 вып.10 ч.II лист 20
	М-12	1	12.34	12.34	ИИ-04-2 вып.10 ч.II лист 22
	поз.4	14	0.1	1.4	ИИ-04-2 вып.10 ч.II лист 16
	поз.39	4	0.1	0.4	
			Итого:	67.63	

Примечания:

1. Армирование колонны выполнено в виде пространственного каркаса, собираемого из плоских каркасов с помощью контактной сварки в соответствии с СН 393-69 и ГОСТ 14098-68.

ТК	Колонна КВК-333-14	Серия ИИ-04-2	
1971	Объемный каркас ОК-15	Выпуск 10 часть I	Лист 15

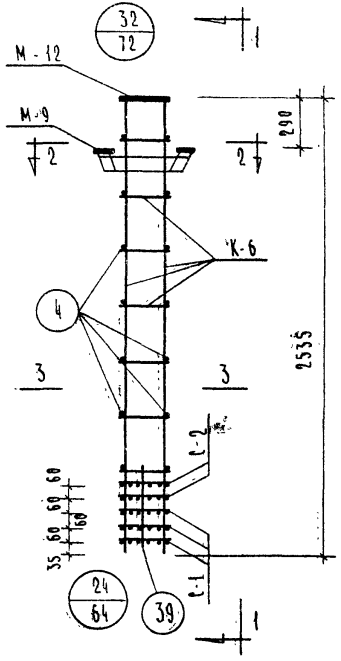

ОК-16

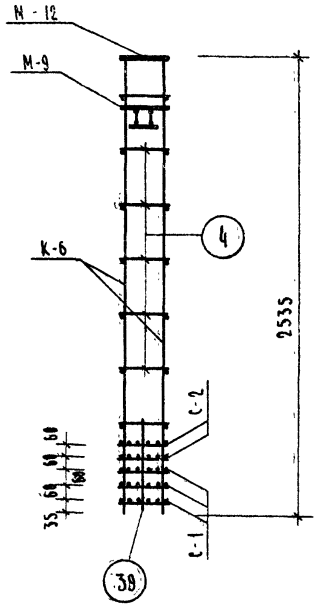

1-1

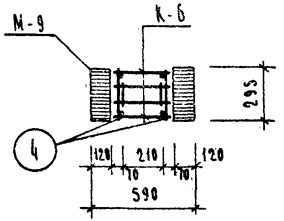

2 – 2

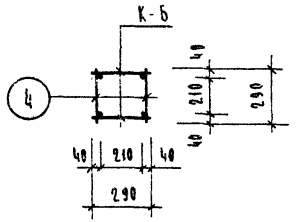

3 – 3

Марка объемн. каркаса	Марка арматур. изделия	Кол-во шт.	Вес, кг одного изд.	Вес, кг всех изд.	№ серии выпуск лист
ОК-16	К-6	2	20.3	40.6	НИ-04-2 вып 10 ч II лист 3
	С-1	3	0.40	1.20	НИ-04-2 вып 10 ч II лист 17
	С-2	2	0.80	1.60	
	П03.4	14	0.1	1.40	НИ-04-2 вып 10 ч II лист 16
	П03.38	4	0.1	0.40	
	М-9	1	16.12	16.12	НИ-04-2 вып 10 ч II лист 19
	М-12	1	12.34	12.34	НИ-04-2 вып. 10 ч II лист 22
			Итого:	73.66	

Примечание:

1. Армирование колонны выполнено в виде пространственного каркаса, собираемого из отдельных плоских каркасов с применением контактной сварки в соответствии с СН 393-69 и ГОСТ 14098-68.

ТК	Колонна КВР-333-14	Серия НИ-04-
8971	Объемный каркас ОК-16	Выпуск 10 часть I, лист 11

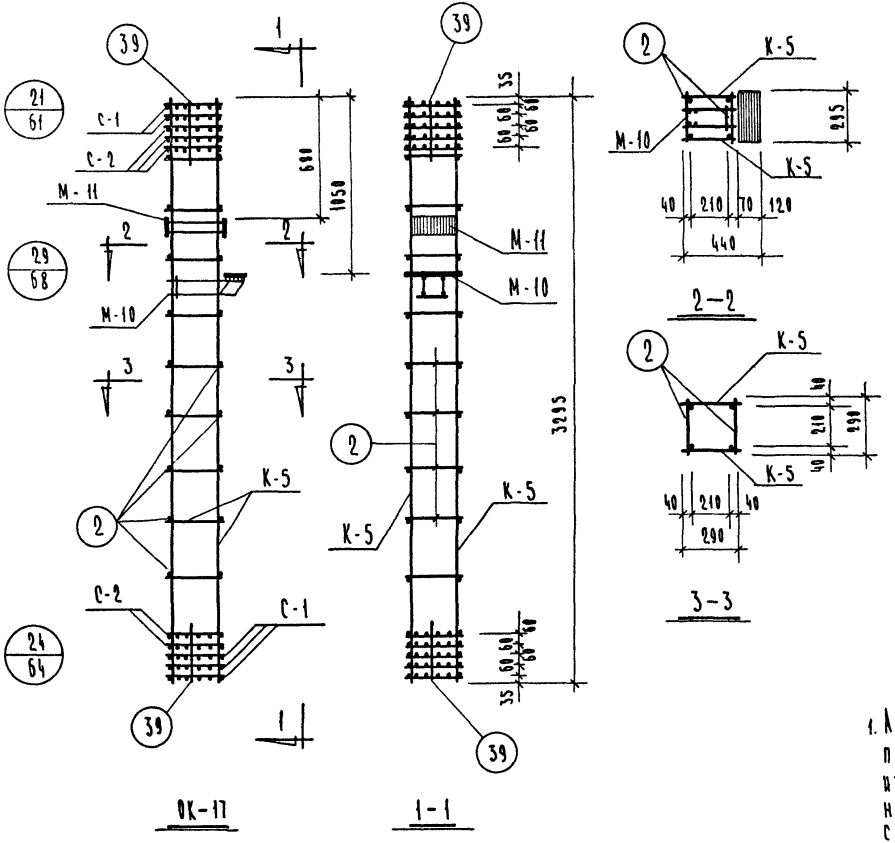

Марка объемн. каркаса	Марка арматурн. изделия	Кол-во штук	Вес, кг		NN серий, выпуск, лист
			одного изд.	всех изд.	
ОК-17	К-5	2	16.9	33.8	ИИ-04-2 вып.10 ч.II лист 3
	М-10	1	10.09	10.09	ИИ-04-2 вып.10 ч.II лист 20
	М-11	1	10.20	10.20	ИИ-04-2 вып.10 ч.II лист 21
	С-1	6	0.4	2.4	ИИ-04-2 вып 10 чII лист 17
	С-2	4	0.8	3.2	
	поз. 2	18	0.1	1.8	ИИ-04-2 вып 10 чII лист 16
	поз. 39	8	0.1	0.8	
			Итого:	62.29	

Примечания:

1. Армирование колонны выполнено в виде пространственного каркаса собираемого из отдельных плоских каркасов с применением контактной сварки в соответствии с СН 393-69 и ГОСТ 14098-68.

ТК	Колонна КСК-333-14	Серия ИИ-04-2	
1971	Объемный каркас ОК-17	Выпуск 10 часть I	Лист 17

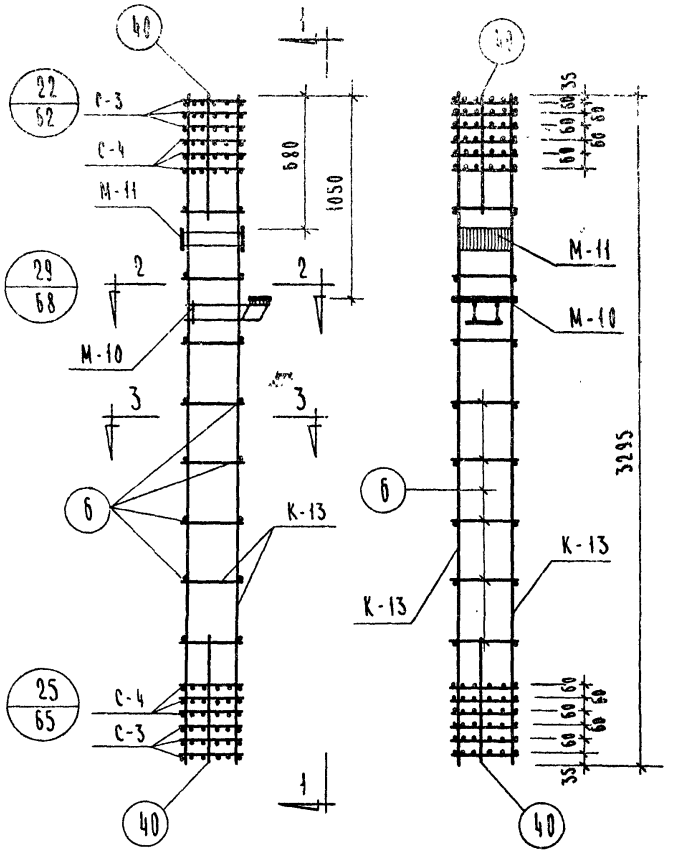

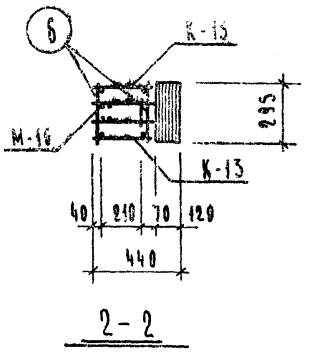

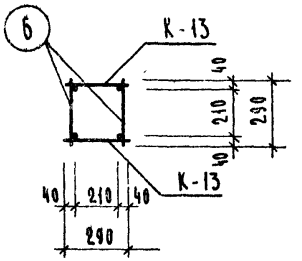

Марка объемн. каркаса	Марка арматурн. изделия	Кол-во штук	Вес, кг одного изд.	Вес, кг всех изд.	Инсерия выпуск лист
ОК-18	К-13	2	42.9	85.8	ИИ-04-2 вып. 10 ч.II лист 7
	М-10	1	10.09	10.09	ИИ-04-2 вып. 10 ч.II лист 20
	М-11	1	10.20	10.20	ИИ-04-2 вып. 10 ч.II лист 21
	С-3	6	0.7	4.2	ИИ-04-2 вып. 10 ч.II лист 17
	С-4	6	1.4	8.4	
	Поз. 6	16	0.2	3.2	ИИ-04-2 вып. 10 ч.II лист 16
	Поз. 40	8	0.1	0.8	
			Итого:	122.69	

Примечания:

1. Армирование колонны выполнено в виде пространственного каркаса, собираемого из плоских каркасов с помощью контактной сварки в соответствии с СН 393-69 и ГОСТ 14098-68

ТК	Колонна КСК-333-23	Серия ИИ-04-2	
1971	Объемный каркас ОК-18	Выпуск 10 часть I	Лист 18

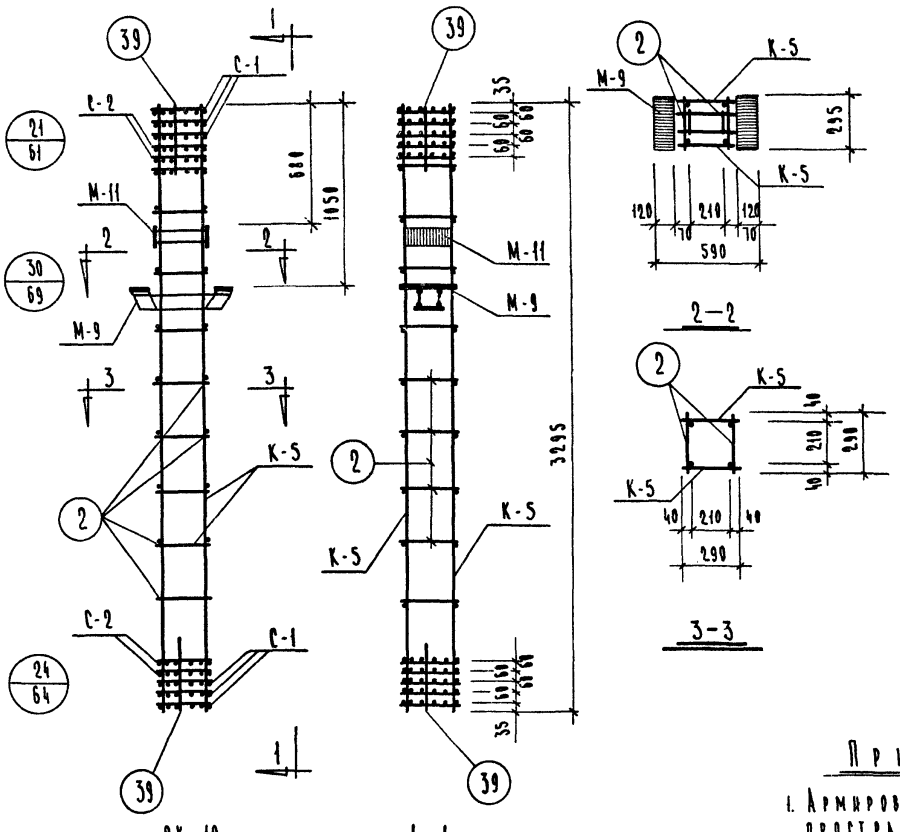

Марка объемн. каркаса	Марка арматурн. изделия	Кол-во штук	Вес, кг одного издел.	Вес, кг всех издел.	№ серии выпуск лист
ОК-19	К-5	2	16.90	33.80	ИИ-04-2 вып. 10 ч.II лист 3
	М-9	1	16.12	16.12	ИИ-04-2 вып. 10 ч.II лист 19
	М-11	1	10.20	10.20	ИИ-04-2 вып. 10 ч.II лист 21
	С-1	6	0.40	2.40	ИИ-04-2 вып. 10 ч.II лист 17
	С-2	4	0.80	3.20	
	Поз. 2	18	0.1	1.8	ИИ-04-2 вып. 10 ч.II лист 16
	Поз. 39	8	0.1	0.8	
			Итого:	68.32	

Примечания:

1. Армирование колонны выполнено в виде пространственного каркаса, собираемого из отдельных плоских каркасов с помощью контактной сварки в соответствии с СН 393-69 и ГОСТ 14098-68.

ТК	Колонны КСР-333-14, КСР-333-17	Серия ИИ-04-2	
1971	Объемный каркас ОК-19	Выпуск 10 часть I	Лист 19

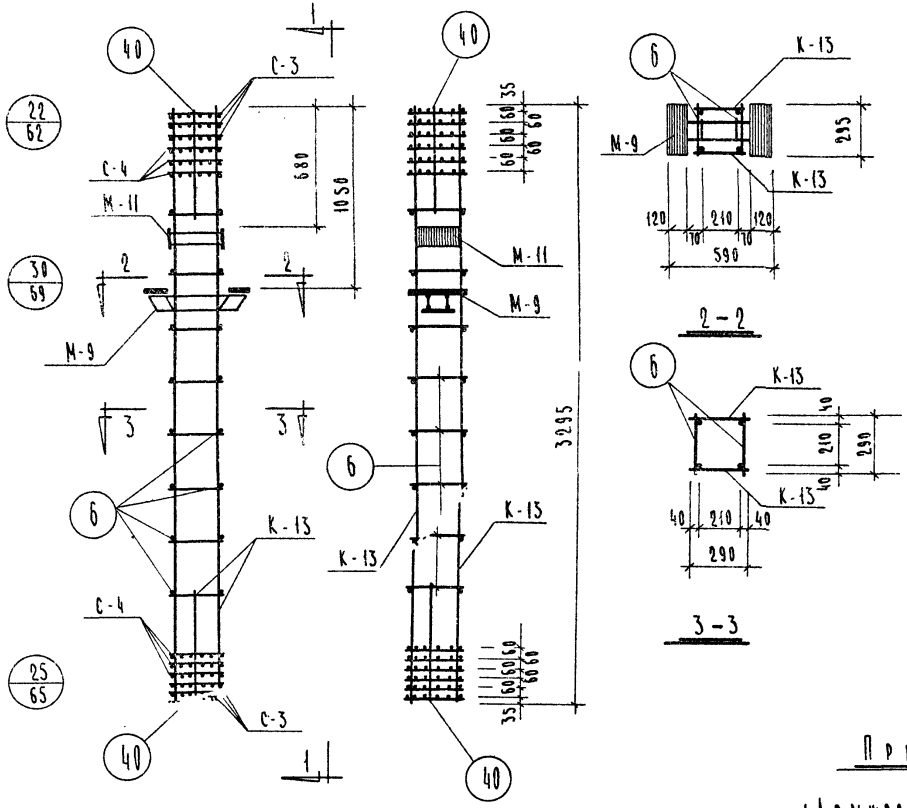

МАРКА ОБ'ЕМН. КАРКАСА	МАРКА АРМАТУРН. ИЗДЕЛИЯ	КОЛ-ВО ШТУК	ВЕС, КГ ОДНОГО ИЗДЕЛ.	ВЕС, КГ ВСЕХ ИЗДЕЛ.	ИН СЕРИИ ВЫПУСК ЛИСТ
ОК-20	К-13	2	42.9	85.8	ИИ-04-2 ВЫП. 10 Ч. II ЛИСТ 1
	М-9	1	16.12	16.12	ИИ-04-2 ВЫП. 10 Ч. II ЛИСТ 19
	М-11	1	10.20	10.20	ИИ-04-2 ВЫП. 10 Ч. II ЛИСТ 21
	С-3	6	0.7	4.2	ИИ-04-2 ВЫП. 10 Ч. II ЛИСТ 17
	С-4	6	1.4	8.4	
	ПОЗ. 6	16	0.2	3.2	ИИ-04-2 ВЫП. 10 Ч. II ЛИСТ 16
	ПОЗ. 40	8	0.1	0.8	
			ИТОГО:	128.72	

Примечания:

1. Армирование колонны выполнено в виде пространственного каркаса, собираемого из отдельных плоских каркасов с применением контактной сварки в соответствии с СН 393-69 и ГОСТ 14098-68.

ТК	Колонна КСР-333-23	СЕРИЯ ИИ-04-2
1971	Объемный каркас ОК-20	ВЫПУСК 10 ЧАСТЬ I / ЛИСТ 20

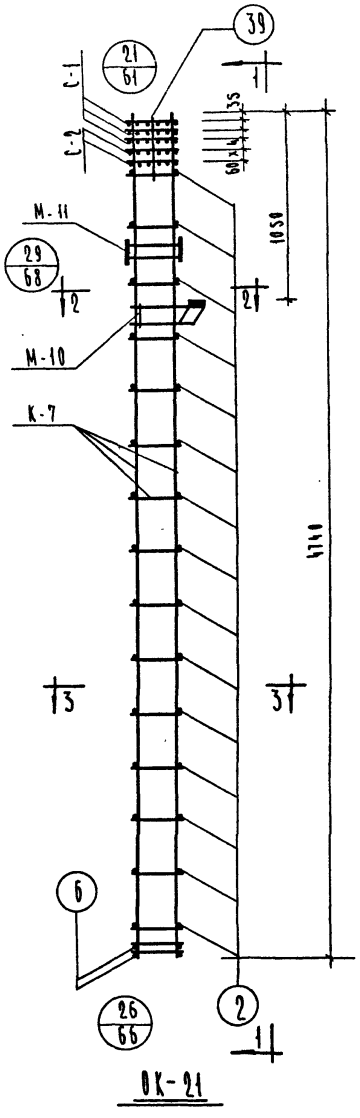

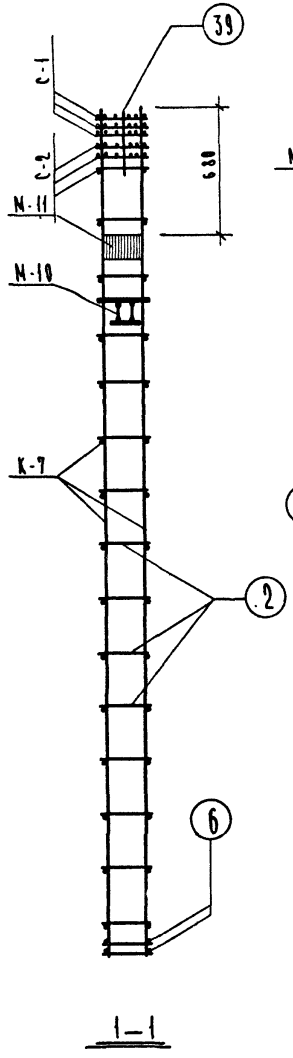

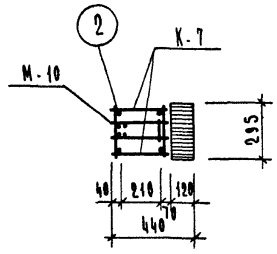

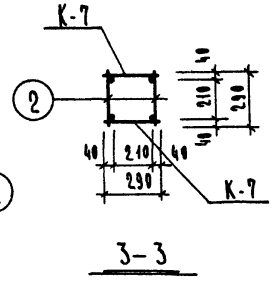

МАРКА ОБЪЕМН. КАРКАСА	МАРКА АРМАТУР. ИЗДЕЛИЯ	КОЛ-ВО ШТ.	ВЕС, КГ ОДНОГО ИЗДЕЛ.	ВЕС, КГ ВСЕХ ИЗДЕЛ.	НН СЕРИИ ВЫПУСК ЛИСТ
ОК-21	К-7	2	24.90	49.80	НН-04-2 ВЫП.10 Ч.II ЛИСТ 4
	С-1	3	0.4	1.20	НН-04-2 ВЫП. 10 Ч.II ЛИСТ 17
	С-2	2	0.8	1.60	
	М-10	1	10.09	10.9	НН-04-2 ВЫП. 10 Ч.II ЛИСТ 20
	М-11	1	10.20	10.20	НН-04-2 ВЫП. 10 Ч.II ЛИСТ 21
	ПОЗ. 2	30	0.1	3.0	НН-04-2 ВЫП. 10 Ч.II ЛИСТ 16
	ПОЗ. 6	4	0.2	0.8	
	ПОЗ. 39	4	0.1	0.4	
			Итого:	77.09	

Примечания:

1. Армирование колонны выполнено в виде пространственного каркаса, собираемого из плоских каркасов с помощью контактной сварки в соответствии с СН 393-69 и ГОСТ 14098-68.

ТК	Колонны КНК-333-14, КНК-333-17	Серия НН-04-2
1971	Объемный каркас ОК-21	Выпуск 10 части, Лист 21

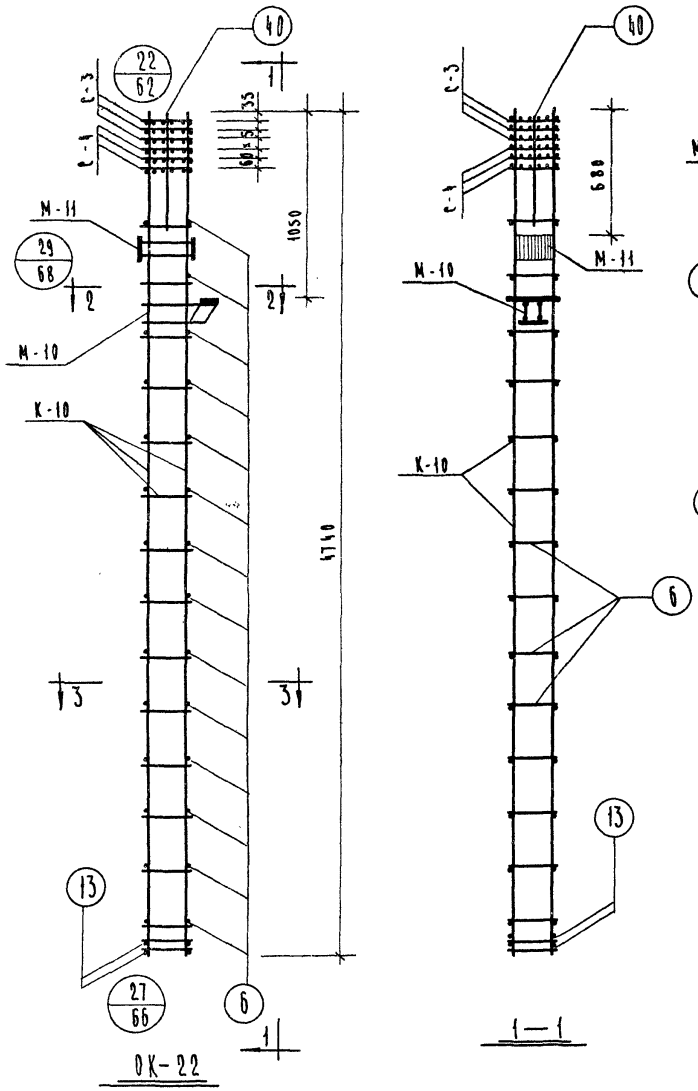

ОК-22

МАРКА ОБ'ЕМН. КАРКАСА	МАРКА АРМАТУР. ИЗДЕЛИЯ	КОЛ-ВО ШТ.	Вес, кг ОДНОГО ИЗДЕЛ.	Вес, кг ВСЕХ ИЗДЕЛ.	NN СЕРИИ ВЫПУСК ЛИСТ
ОК-22	К-10	2	63.6	127.20	ИИ-04-2 ВЫП.10 Ч.II ЛИСТ 5
	С-3	3	0.70	2.10	ИИ-04-2 ВЫП.10 Ч.II ЛИСТ 17
	С-4	3	1.40	4.20	
	М-10	1	10.09	10.09	ИИ-04-2 ВЫП. 10 Ч.II ЛИСТ 20
	М-11	1	10.20	10.20	ИИ-04-2 ВЫП. 10 Ч.II ЛИСТ 21
	поз. 6	28	0.2	5.6	ИИ-04-2 ВЫП.10 Ч.II ЛИСТ 16
	поз. 13	4	0.5	2.0	
	поз. 40	4	0.1	0.4	
			Итого:	161.79	

Примечания:

1. Армирование колонны выполнено в виде пространственного каркаса, собираемого из плоских каркасов с помощью контактной сварки в соответствии с СН 393-69 и ГОСТ 14098-68.

ТК	Колонна КНК-333-23	Серия ИИ-04-2	
1971	Объемный каркас ОК-22	Выпуск 10 Часть I	Лист 22

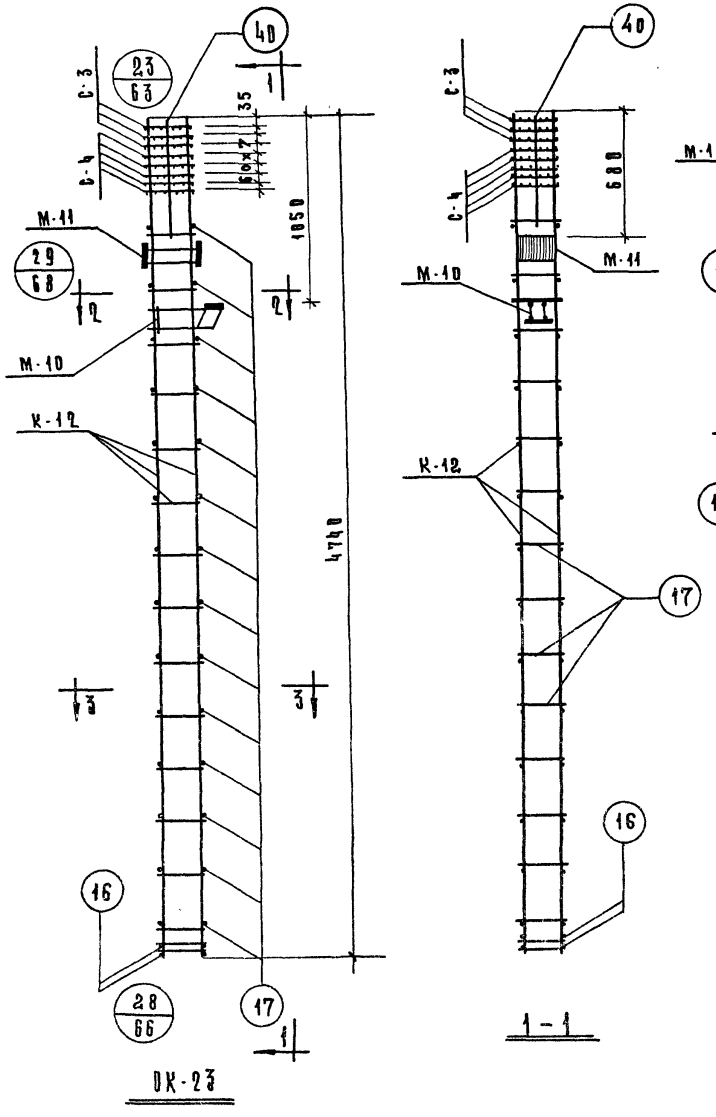

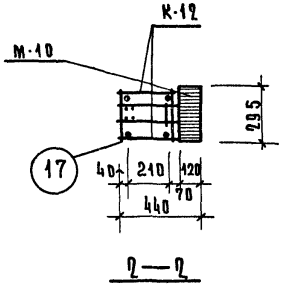

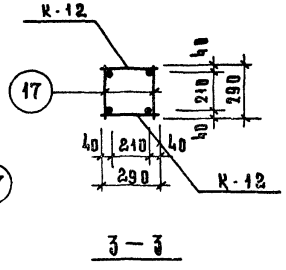

Марка объем. каркаса	Марка арматур. изделия	Кол. шт.	Вес. кг Одного изд.	Вес. кг всех изд.	NN серии Выпуск Лист
ОК-23	К-12	2	98.6	197.2	ИИ-04-2 вып.10 ч II лист 6
	С-3	3	0.7	2.10	ИИ-04-2 вып.10 ч II лист 17
	С-4	5	1.4	7.0	
	М-10	1	10.09	10.09	ИИ-04-2 вып.10 ч II лист 20
	М-11	1	10.20	10.20	ИИ-04-2 вып.10 ч II лист 24
	Поз.17	28	0.3	8.40	ИИ-04-2 вып.10 ч II лист 16.
	Поз.16	4	0.7	2.80	
	Поз.40	4	0.1	0.4	
			Итого:	238.19	

Примечания

1. Армирование колонны выполнено в виде пространственного каркаса собираемого из плоских каркасов с помощью контактной сварки в соответствии с СН 393-69 и ГОСТ 14098-68.

Т.К. 1971	Колонна КНК-333-28 Объемный каркас ОК-23.	Серия ИИ-04-2 Выпуск 10 часть I — Лист 23

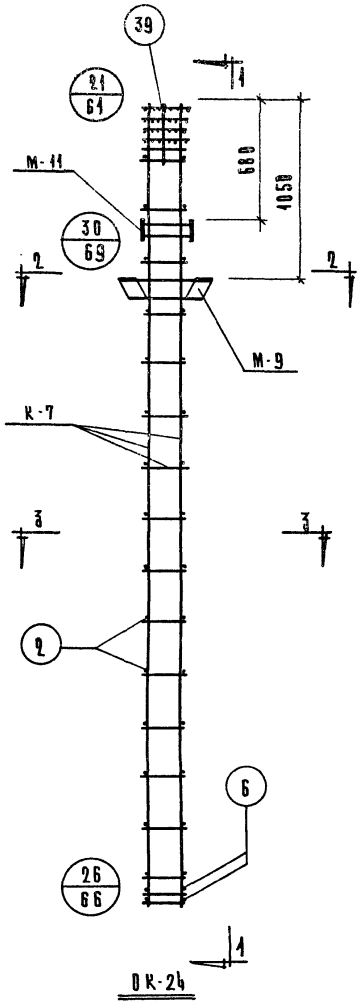

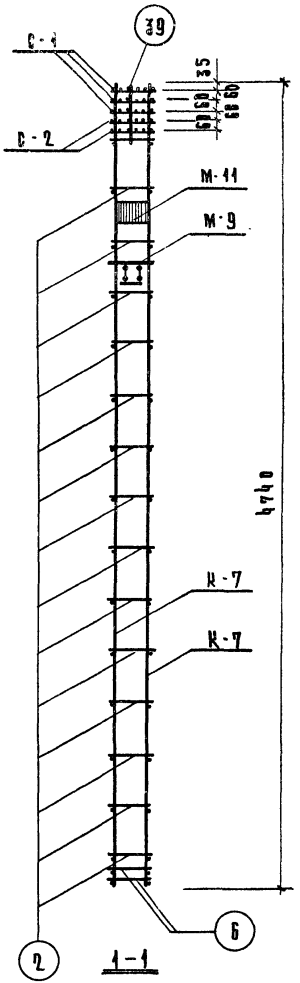

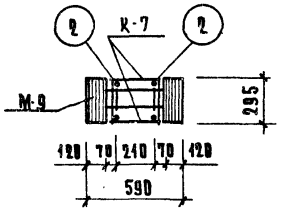

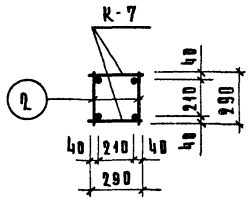

Марка объем каркаса	Марка арматур. изделия	Кол-во шт.	Вес, кг одного издел.	Вес, кг всех издел.	NN серии Выпуск Лист
ОК-24	К-7	2	24.9	49.8	ИИ-04-2 Вып. 10 ч. II Лист 4
	С-1	3	0.4	1.2	ИИ-04-2 Вып. 10 ч. II Лист 17
	М-9	1	16.12	16.12	ИИ-04-2 Вып. 10 ч. II Лист 19
	М-11	1	10.2	10.2	ИИ-04-2 Вып. 10 ч. II Лист 21
	поз. 2	30	0.1	3.0	ИИ-04-2 Вып. 10 ч. II Лист 16
	поз. 6	4	0.2	0.8	
	поз. 39	4	0.1	0.4	
	С-2	2	0.8	1.6	ИИ-04-2 Вып. 10 ч. II Лист 17
			Итого:	83.12	

Примечания:

1. Армирование колонны выполнено в виде пространственного каркаса, собираемого из отдельных плоских каркасов с применением контактной сварки в соответствии с СН 393-69 и ГОСТ 14098-68.

Т.К.	Колонны КНР-333-14 КНР-333-17	Серия ИИ-04-2
1971	Объемный каркас ОК-24	Выпуск 10 часть I. Лист 24

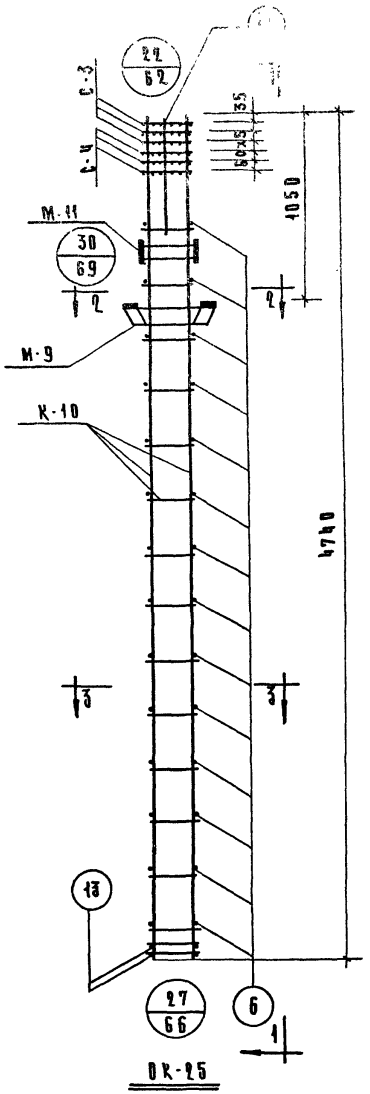

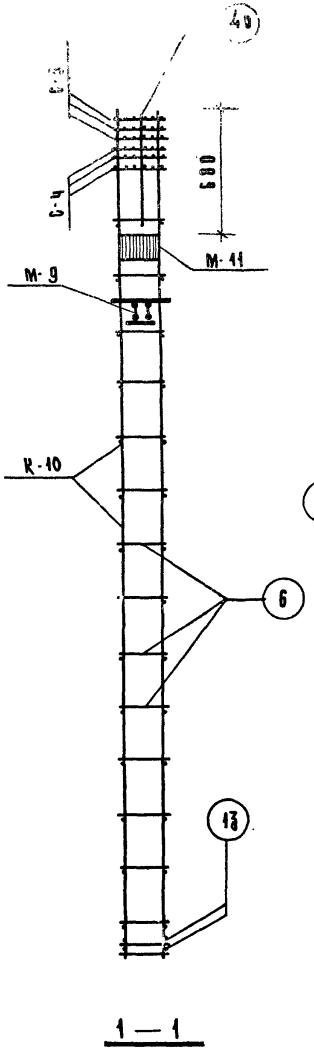

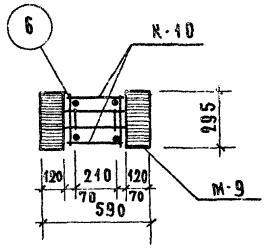

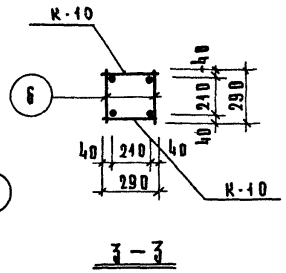

Марка объем каркаса	Марка арматур. изделия	Кол. шт	Вес, кг одного издел.	Вес, кг всех издел.	NN серии выпуск лист
ОК-25	К-10	2	63.6	127.2	ИИ-04-2 вып.10 ч.II лист 5
	С-3	3	0.7	2.1	ИИ-04-2 вып.10 ч.II лист 17
	С-4	3	1.4	4.2	
	М-9	1	16,12	16.12	ИИ-04-2 Вып.10 ч.II лист 19
	М-11	1	10.2	10.2	ИИ-04-2 Вып.10 ч.II лист 21
	поз.6	28	0.2	5.6	ИИ-04-2 вып.10 ч.II лист 16
	поз.13	4	0.5	2.0	
	поз.40	4	0.1	0.4	
			Итого	167.82	

Примечания

1. Армирование колонны выполнено в виде пространственного каркаса собираемого из плоских каркасов с помощью контактной сварки в соответствии с СН 393-69 и ГОСТ 14098-68.

ТК	Колонна КНР-333-23	Серия ИИ-04-2	
1971	Объемный каркас ОК-25	Выпуск 10 часть I	Лист 25

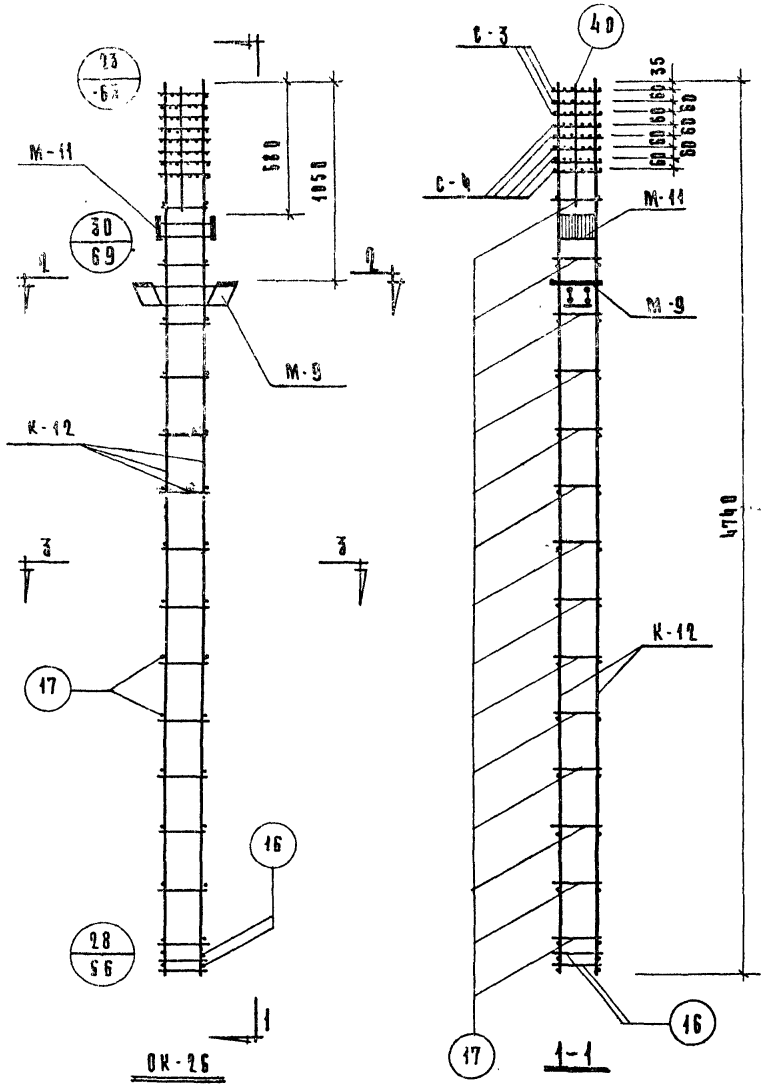

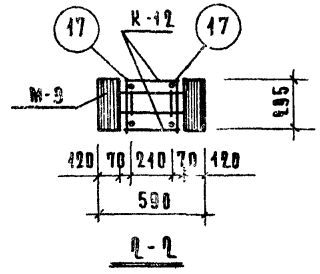

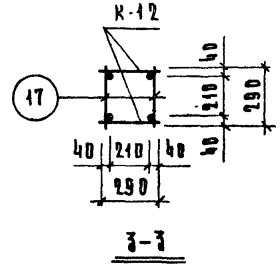

Марка объем. каркаса	Марка арматур. изделия	Кол. шт	Вес, кг одного издел.	Вес, кг всех издел.	NN серии Выпуск, лист
ОК-26	К-12	2	98.6	197.2	ИИ-04-2 Вып.10 ч.II Лист 6
	С-3	3	0.7	2.1	ИИ-04-2 Вып.10 ч.II Лист 17
	С-4	5	1.4	7.0	
	М-9	1	16.12	16.12	ИИ-04-2 Вып.10 ч.II Лист 19
	М-11	1	10.2	10.2	ИИ-04-2 Вып.10 ч.II Лист 21
	поз.16	4	0.7	2.8	ИИ-04-2 Вып. 10 ч. II Лист 16
	поз.17	28	0.3	8.4	
	поз.40	4	0.1	0.4	
			Итого	244.22	

Примечания:

1. Армирование колонны выполнено в виде пространственного каркаса, собираемого из отдельных плоских каркасов с применением контактной сварки в соответствии с ОН 393-69 и ГОСТ 14098-68.

Т.К.	Колонна КНР-333-28	Серия ИИ-04-2	
1971	Объемный каркас ОК-26	Выпуск 10 часть I	Лист 26

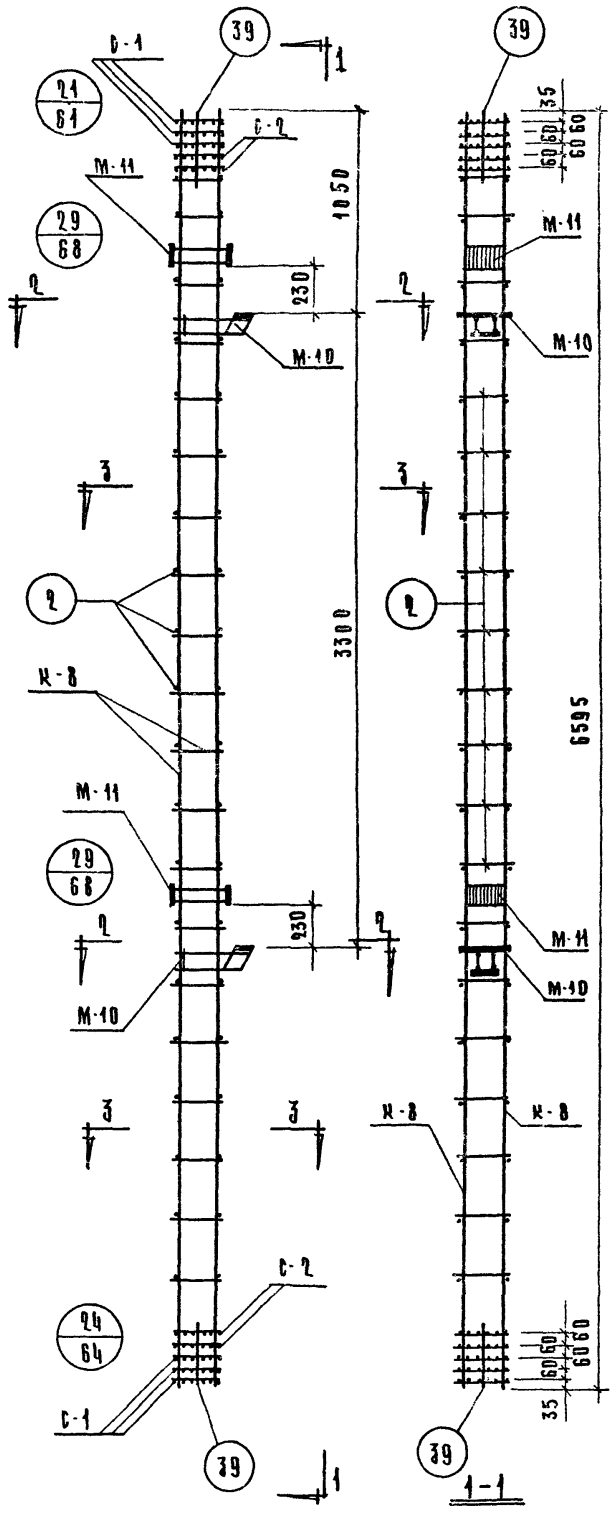

ОК-27

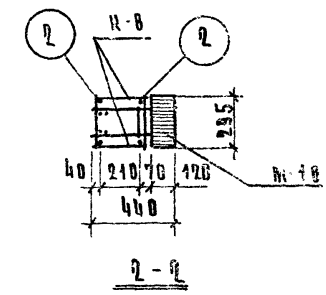

2-2

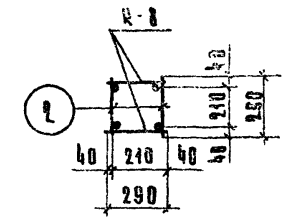

3-3

Марка объем каркаса	Марка арматур. изделия	Кол. шт.	Вес, кг одного изделия	Вес, кг всех изделий	№ серии выпуск лист
ОК-27	К-8	2	33.8	67.6	ИИ-04-2 вып.10 ч.II лист 9
	С-1	6	0.4	2.4	ИИ-04-2 вып.10 ч.II лист 17
	С-2	4	0.8	3.2	
	поз.2	40	0.1	4.0	ИИ-04-2 вып.10 ч.II лист 16
	поз.39	8	0.1	0.8	
	М-10	2	10.09	20.18	ИИ-04-2 вып.10 ч.II лист 20
	М-11	2	10.2	20.4	ИИ-04-2 вып.10 ч.II лист 21
			Итого	118.58	

Примечания

1. Армирование колонны выполнено в виде пространственного каркаса собираемого из плоских каркасов с помощью контактной сварки в соответствии с СН-393-69 и ГОСТ 14098-68

1971	Т.К.		
	Колонны КСК-366-14, КСК-366-17		Серия ИИ-04-2
	Объемный каркас ОК-27	Выпуск 10 часть I	Лист 27

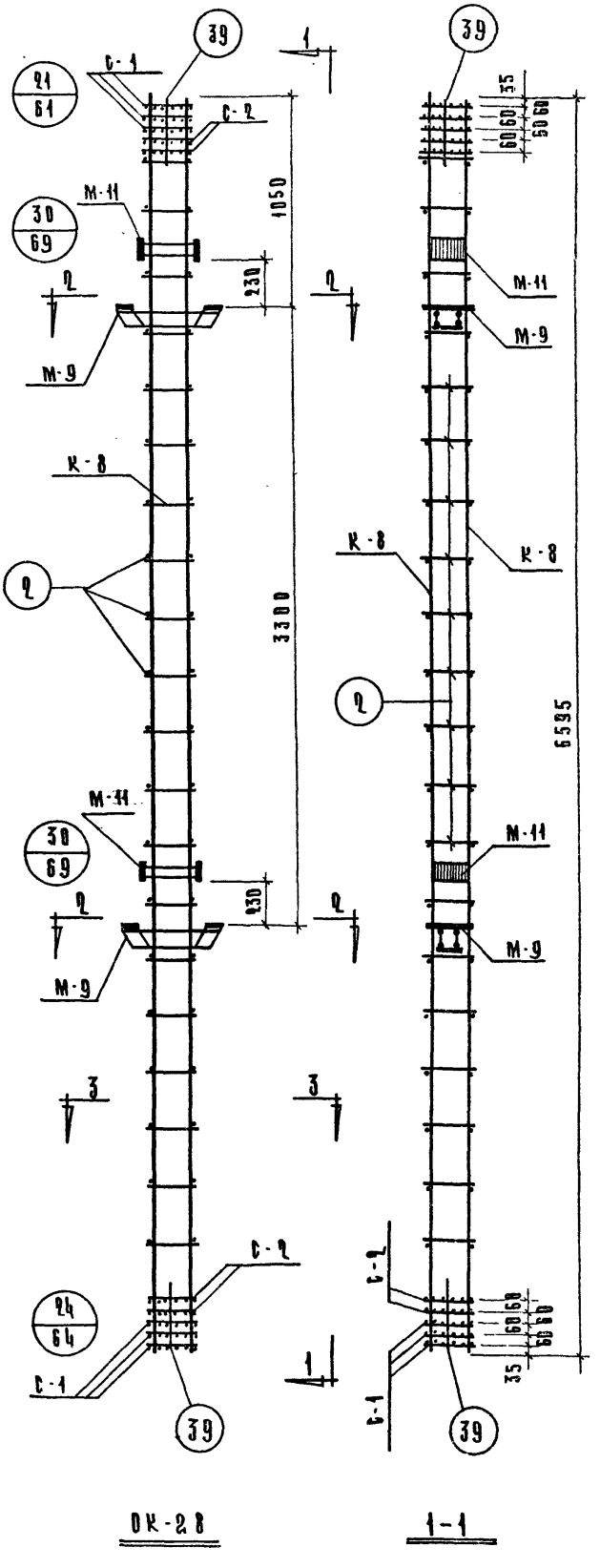

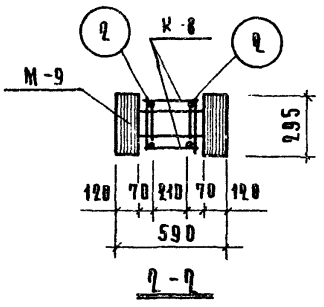

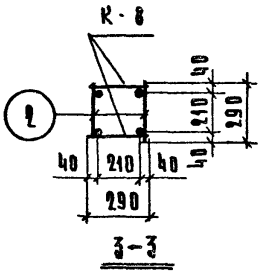

Марка объем. каркаса	Марка арматур. изделия	Кол. шт.	Вес, кг одного изд.	Вес, кг всех изд.	НИ серии Выпуск Лист
ОК-28	К-8	2	33.8	67.6	НИ-04-2 Вып.10 ч.II Лист 4
	С-1	6	0.4	2.4	НИ-04-2 Вып.10 ч.II Лист 17
	С-2	4	0.8	3.2	
	поз.2	40	0.1	4.0	НИ-04-2 Вып.10 ч.II Лист 16
	поз.39	8	0.1	0.8	
	М-9	2	16.12	32.24	НИ-04-2 Вып.10 ч.II Лист 19
	М-11	2	10.2	20.4	НИ-04-2 Вып.10 ч.II Лист 21
			Итого	130.64	

Примечания:

1. Армирование колонны выполнено в виде пространственного каркаса собираемого из плоских каркасов с помощью контактной сварки в соответствии с СН-393-69 и ГОСТ 14098-68

Т.К.	Колонны КСР-366-14, КСР-366-17		
1971	Объемный каркас ОК-28	Выпуск 10 части I	Лист 2

Серия НИ-04-2

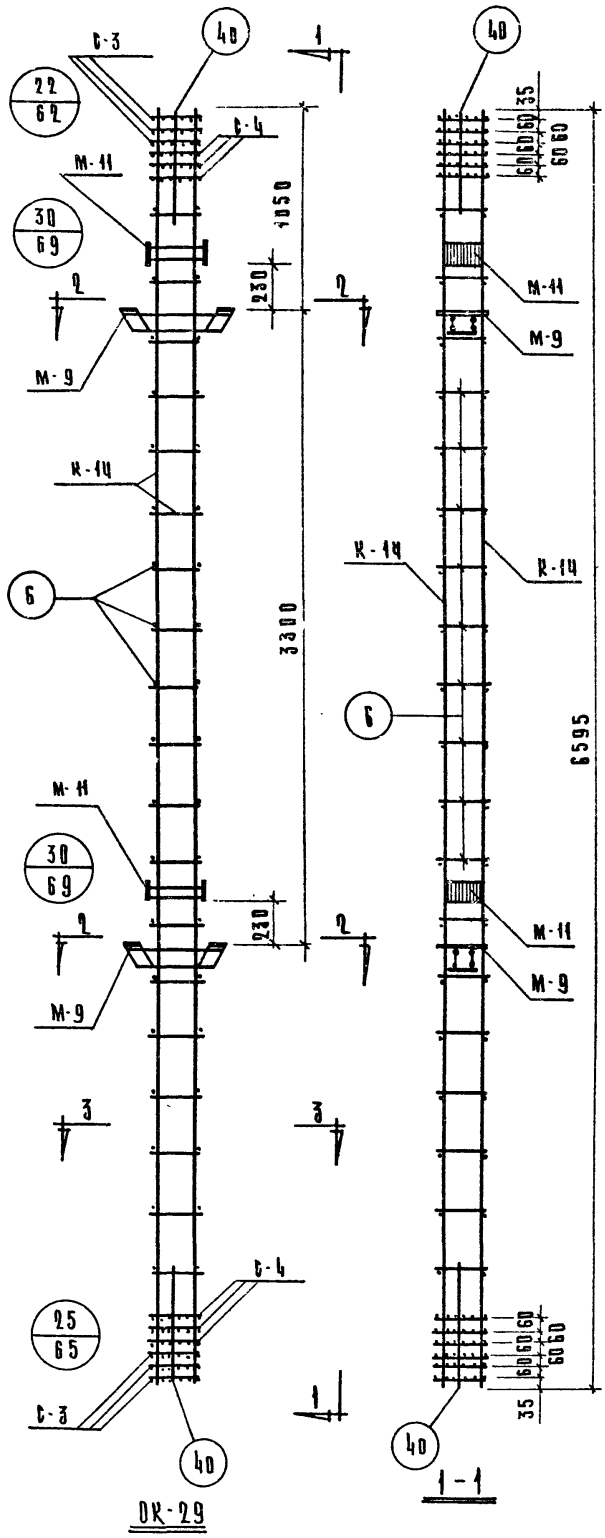

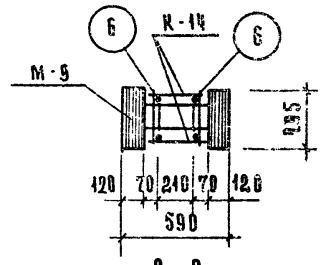

2-2

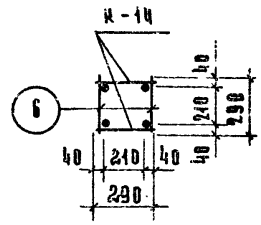

3-3

Марка объем каркаса	Марка арматур. изделия	Кол. шт.	Вес, кг		НН серии выпуск лист
			Одного издел.	Всех издел.	
ОК-29	К-14	2	86.9	173.8	ИИ-04-2 вып. 10 ч. II лист 7
	С-3	6	0.7	4.2	ИИ-04-2 вып. 10 ч. II лист 17
	С-4	6	1.4	8.4	
	поз. 6	38	0.2	7.6	ИИ-04-2 вып. 10 ч. II лист 16
	поз. 40	8	0.1	0.8	
	М-9	2	16.12	32.24	ИИ-04-2 вып. 10 ч. II лист 19
	М-11	2	10.2	20.4	ИИ-04-2 вып. 10 ч. II лист 21
			Итого	247.44	

Примечания:

1. Армирование колонны выполнено в виде пространств иного каркаса собираемого из всех каркасов с помощью контактной сварки в соответствии с СН-393-69 и ГОСТ 14098-68

Т.К. 1971	Колонна КСР-366-23	Серия ИИ-04-2
	Объемный каркас ОК-29	Выпуск 10 часть I
		Лист 29

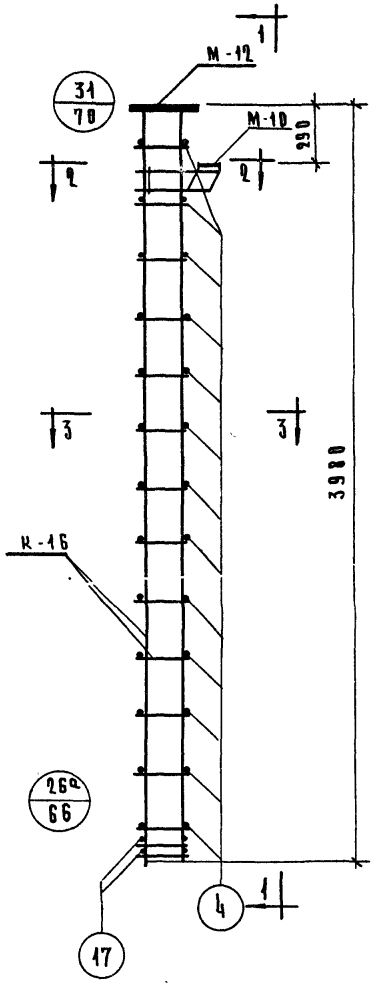

ОК-30

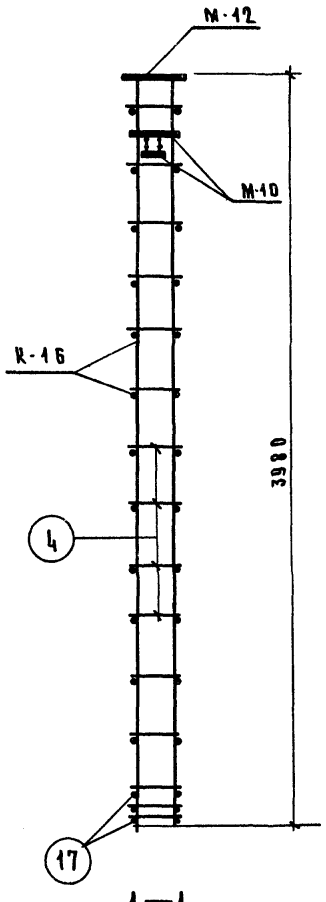

1—1

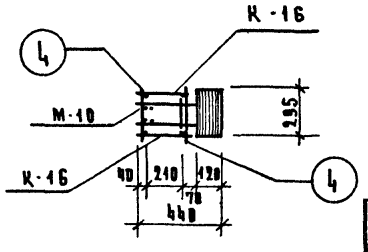

2 – 2

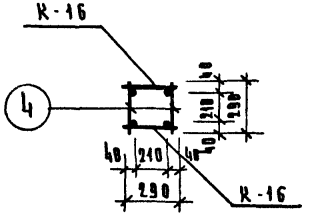

3-3

Марка объем. каркаса	Марка арматур. изделия	Кол. шт.	Вес, кг одного издел.	Вес, кг всех издел.	NN серии выпуск лист
ОК-30	К-16	2	32.6	65.2	ИИ-ОЧ-2 вып.10 ч.II лист 8
	М-10	1	10.09	10.09	ИИ-ОЧ-2 вып.10 ч.II лист 20
	М-12	1	10.54	10.54	ИИ-ОЧ-2 вып.10 ч.II лист 22
	поз.4	26	0.1	2.6	ИИ-ОЧ-2 вып.10 ч.II лист 16
	поз.17	4	0.3	1.2	
			Итого	89.63	

Примечания

1. Армирование колонны выполнено в виде пространственного каркаса собираемого из плоских каркасов с помощью контактной сварки в соответствии с СН-393-69 и ГОСТ 14098-68.

ТК	Колонна КК-333-14	Серия ИИ-ОЧ-2	
1971	Объемный каркас ОК-30	Выпуск 10 часть I	Лист 30

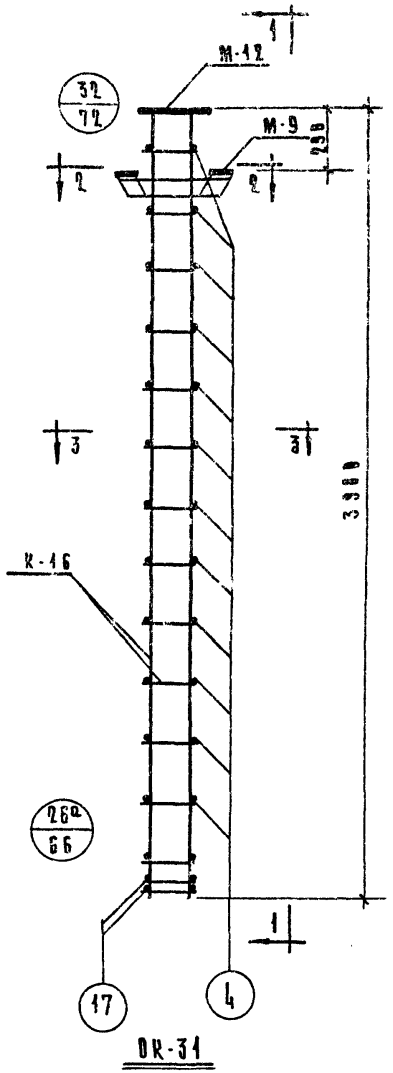

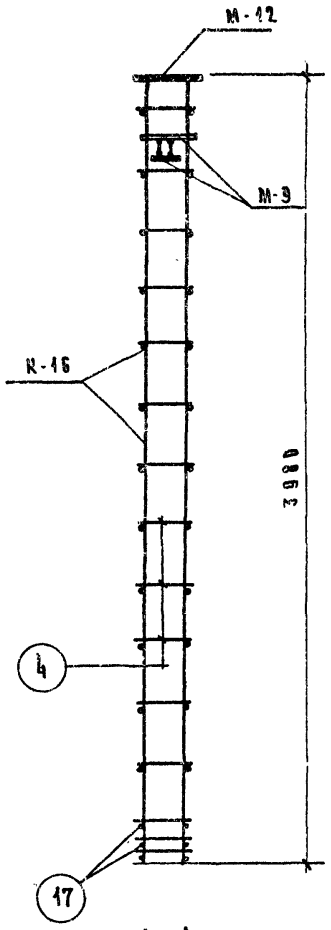

1 – 1

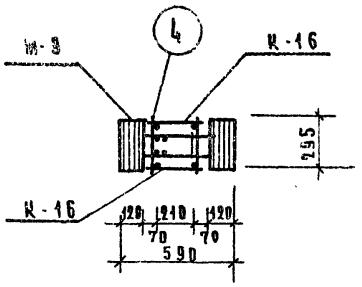

2 – 2

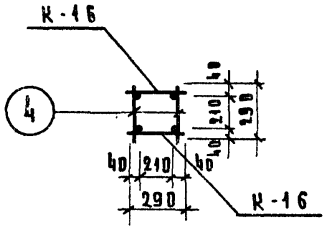

3 – 3

Марка объем. каркаса	Марка армату. изделия	Кол. шт.	Вес, кг одного издел.	Вес, кг всех издел.	NN серии Выпуск Лист
ОК-31	К-16	2	32.6	65.2	ИИ-ОЧ-2 Вып.10 ч.II Лист 8
	М-9	1	16.12	16.12	ИИ-ОЧ-2 Вып.10 ч.II Лист 19
	М-12	1	10.54	10.54	ИИ-ОЧ-2 Вып.10 ч.II Лист 22
	поз.4	26	0.1	2.6	ИИ-ОЧ-2 Вып 10 ч.II Лист 16
	поз.17	4	0.3	1.2	
			Итого	95.66	

Примечания

1. Армирование колонны выполнено в виде пространственного каркаса собираемого из плоских каркасов с помощью контактной сварки в соответствии с СН-393-69 и ГОСТ 14098-68.

ТК	Колонна КР-333-14	Серия ИИ-ОЧ-2	
1971	Объемный каркас ОК-31	Выпуск 10 часть I	Лист 31

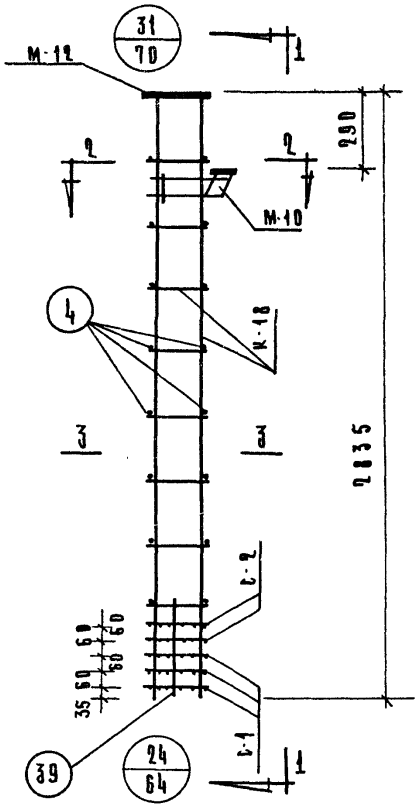

ОК-32

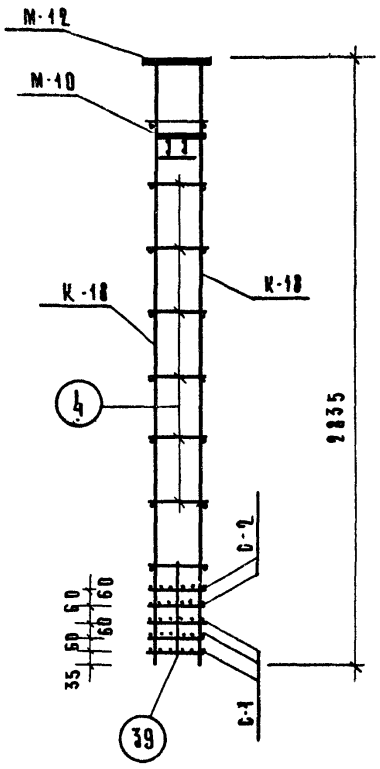

1-1

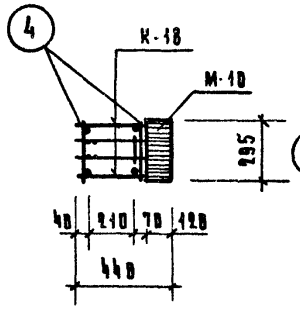

2 - 2

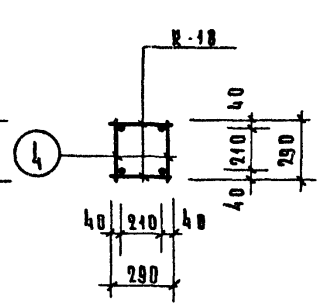

3 - 3

Марка объемн. каркаса	Марка арматур. изделия	К-во шт.	Вес, кг одного изд.	Вес, кг всех изд.	NN серии Выпуск Лист
ОК-32	К-18	2	22.7	45.4	ИИ-04-2 Вып.10 ч.II Лист 9
	С-1	3	0.4	1.2	ИИ-04-2 Вып.10 ч.II Лист 17
	С-2	2	0.8	1.6	
	поз.4	16	0.1	1.6	ИИ-04-2 Вып.10 ч.II Лист 16
	поз.39	4	0.1	0.4	
	М-10	1	18.09	18.09	ИИ-04-2 Вып.10 ч.II Лист 20
	М-12	1	12.34	12.34	ИИ-04-2 Вып.10 ч.II Лист 22
			Итого:	72.63	

Примечания:

1. Армирование колонны выполнено в виде пространственного каркаса, собираемого из плоских каркасов с помощью контактной сварки в соответствии с СН 393-69 и ГОСТ 14098-68

ТК	Колонна КВК-336-14	Серия ИИ-04-2	
1971	Объемный каркас ОК-32	Выпуск 10 часть I	Лист 32

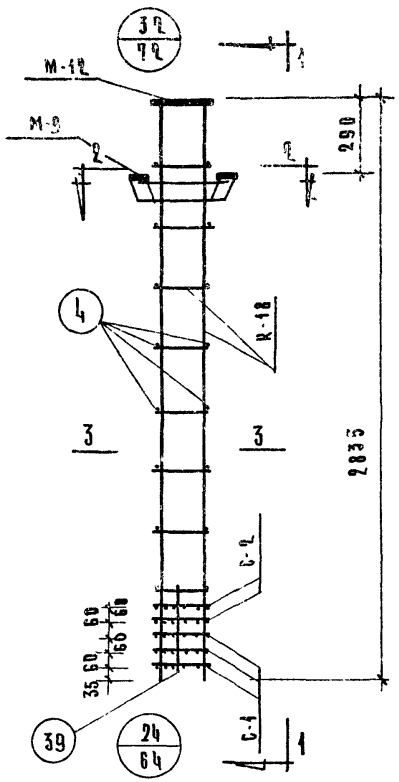

ОК-33

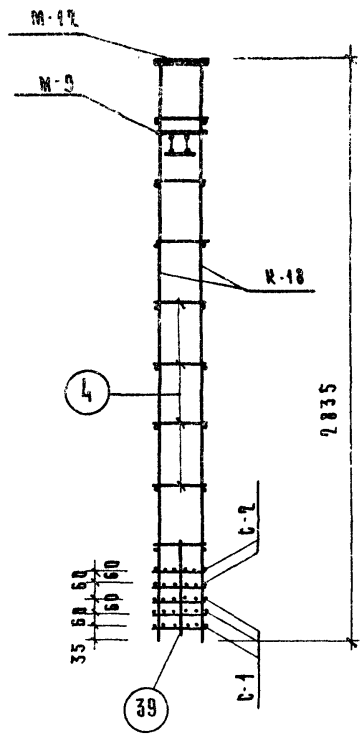

1-1

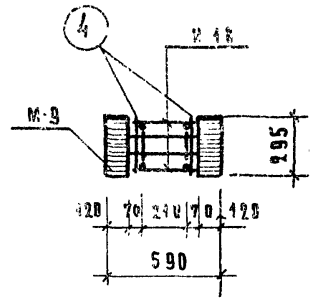

2-2

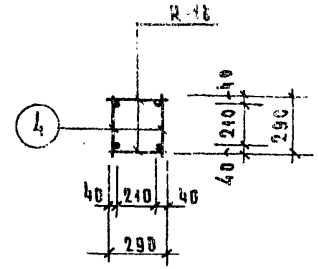

3-3

Марка объемн. каркаса	Марка армат. изделия	К-во шт.	Вес, кг одного изд.	Вес, кг всех изд.	№№ серии Выпуск Лист
ОК-33	К-18	2	22.7	45.4	ИИ-04-2 Вып.10 ч.II Лист 9
	С-1	3	0.4	1.2	ИИ-04-2 Вып.10 ч.II Лист 17
	С-2	2	0.8	1.6	
	поз.4	16	0.1	1.6	ИИ-04-2 Вып.10 ч.II Лист 16
	поз.39	4	0.1	0.4	
	М-9	1	16.12	16.12	ИИ-04-2 Вып. 10 ч.II Лист 19
	М-12	1	12.34	12.34	ИИ-04-2 Вып. 10 ч.II Лист 22
			Итого:	78.66	

Примечания:

1. Армирование колонны выполнено в виде пространственного каркаса, собираемого из плоских каркасов с помощью контактной сварки в соответствии с СН 393-69 и ГОСТ 14098-68

ТК	Колонна КВР-336-14	Серия ИИ-04-2	
1971	Объемный каркас ОК-33	Выпуск 10 часть I	Лист 33

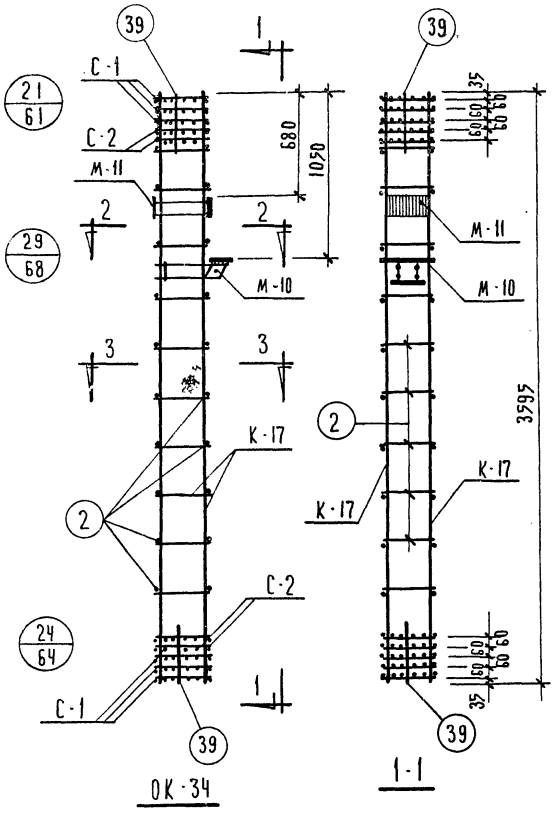

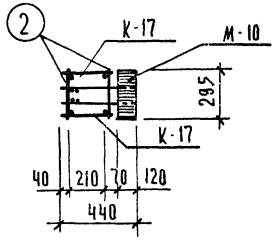

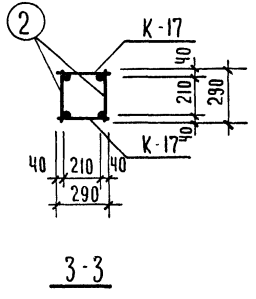

Марка объемн. каркаса	Марка арматур. изделия	К-во шт.	Вес, кг одного изд.	Вес, кг всех изд.	№№ серии выпуск лист
ОК-34	К-17	2	18.3	36.6	ИИ-04-2 вып. 10 ч.II лист 9
	М-10	1	10.09	10.09	ИИ-04-2 вып. 10 ч.II лист 20
	М-11	1	10.2	10.2	ИИ-04-2 вып. 10 ч.II лист 21
	С-1	6	0.4	2.4	ИИ-04-2 вып. 10 ч.II лист 17
	С-2	4	0.8	3.2	
	поз. 2	20	0.1	2.0	ИИ-04-2 вып. 10 ч.II лист 16
	поз. 39	8	0,1	0.8	
		-	итого:	65.29	

Примечания:

1 Армирование колонны выполнено в виде пространственного каркаса собираемого из отдельных плоских каркасов с применением контактной сварки в соответствии с СН 393-69 и ГОСТ 14098-68

Т.К. 1971	Колонна КСК-336-14	Серия ИИ-04-2
	Объемный каркас ОК-34	Выпуск 10 часть I / Лист 34

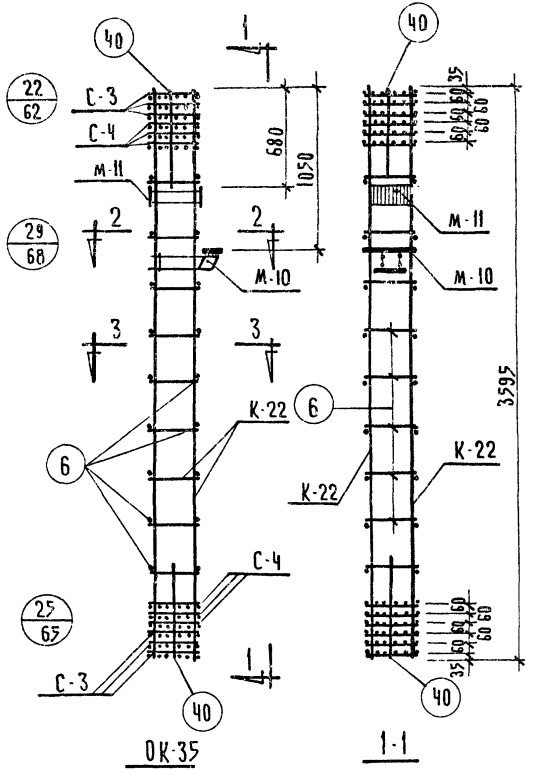

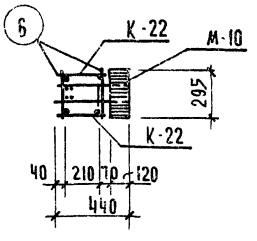

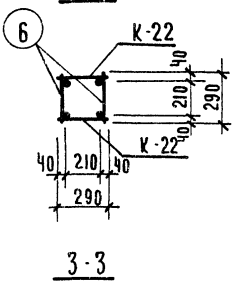

Марка объемн. каркаса	Марка арматур. изделия	К-во шт.	Вес, кг одного изд.	Вес, кг всех изд.	№ серии выпуск, лист
ОК-35	К-22	2	47.0	94.0	ИИ-04-2 вып. 10 ч.II лист 11
	м-10	1	10.09	10.09	ИИ-04-2 вып 10 ч II лист 20
	м-11	1	10.2	10.2	ИИ-04-2 вып 10 ч II лист 21
	С-3	6	0.7	4.2	ИИ-04-2 вып 10 ч II лист 17
	С-4	6	1.4	8.4	
	поз 6	18	0.2	3.6	ИИ-04-2 вып. 10 ч.II лист 16
	поз 40	8	0,1	0 8	
			итого:	131.29	

Примечания:

1. Армирование колонны выполнено в виде пространственного каркаса собираемого из отдельных плоских каркасов с применением контактной сварки в соответствии с СН 393-69 и ГОСТ 14098-68

Т.К	Колонна КСК-336-23	Серия ИИ-04-2	
1971	Объемный каркас ОК-35	Выпуск 10 Часть I	Лист 35

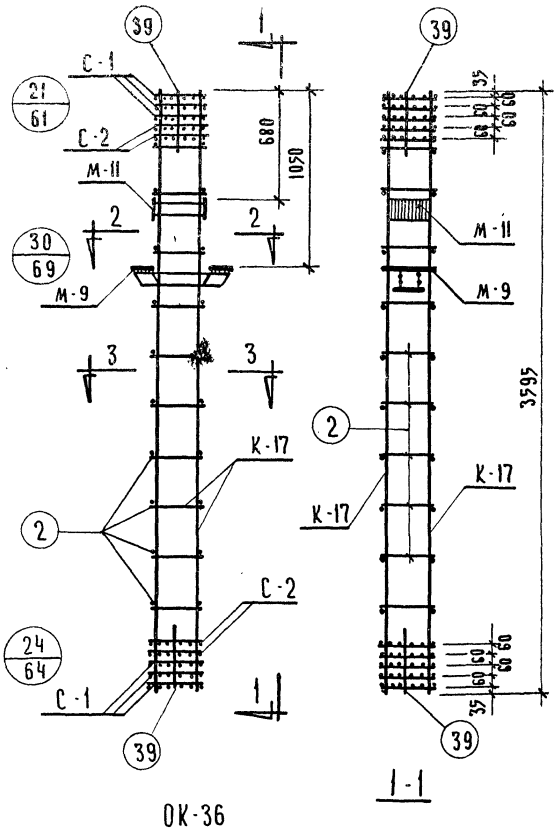

Марка объема каркаса	Марка армат. изделия	К-во шт.	Вес, кг одного изд.	Вес, кг всех изд.	№ серии выпуск лист
ОК-36	К-17	2	18.30	36 60	ИИ-04-2 вып. 10 ч. лист 9
	М-9	1	16,12	16.12	ИИ-04-2 вып 10 ч. лист 19
	М-11	1	10.20	10.20	ИИ-04-2 вып. 10 ч. лист 21
	С-1	6	0.40	2.40	ИИ-04-1 вып. 10 ч. лист 17
	С-2	4	0.80	3.20	
	поз. 2	20	0 10	2.00	ИИ-04- вып. 10 ч.
	поз. 39	8	0.10	0 80	лист 1
			итого	71. 32	

Примечания:

1. Армирование колонны выполнено в виде пространственного каркаса, собираемого из отдельных плоских каркасов с помощью контактной сварки в соответствии с СН 393-69 и ГОСТ 14098-68

Т.К.	Колонны КСР-336-14, КСР-336-17	Серия ИИ-04-2	
1971	Объемный каркас ОК-36	Выпуск 10 Часть I	Лист 31

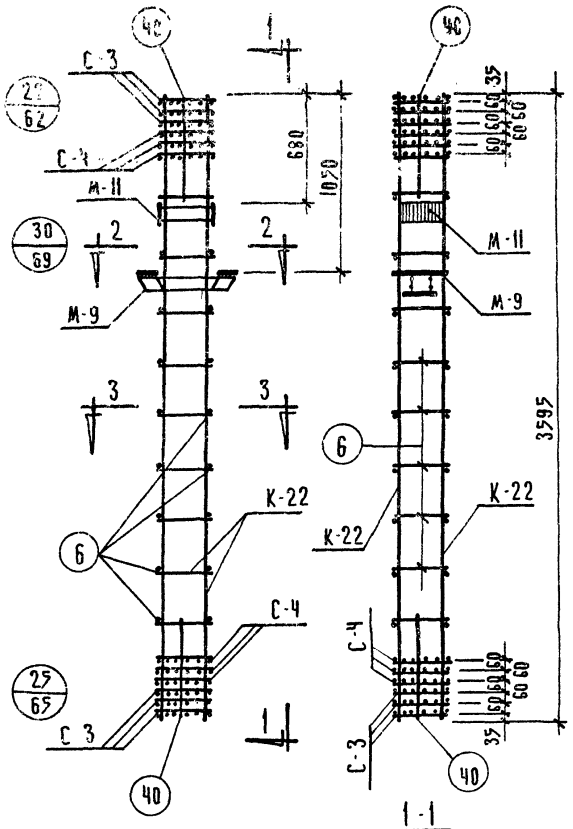

ОК-37

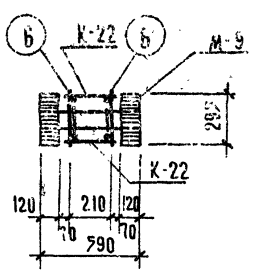

2-2

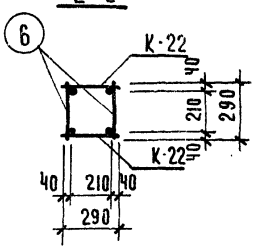

3-3

Марка объемн. каркаса	Марка арматур. изделия	К-во шт	Вес, кг		N№, серия выпуск, лист
			одного изд.	всех изд.	
ОК-37	К-22	2	47.0	94.0	ИИ-04-2 вып. 10 ч. II лист 11
	М-11	1	10.2	10.2	ИИ-04-2 вып. 10 ч. II лист 21
	М-9	1	16.12	16.12	ИИ-04-2 вып. 10 ч. II лист 19
	С-3	6	0.7	4.2	ИИ-04-2 вып. 10 ч. II лист 17
	С-4	6	1.4	8.4	
	поз. 6	18	0.2	3.6	ИИ-04-2 вып. 10 ч. II лист 16
	поз. 40	8	0.1	0.8	
			итого	137.32	

Примечания:

1 Армирование колонны выполнено в виде пространственного каркаса собираемого из отдельных плоских каркасов с применением контактной сварки в соответствии с СН 393-69 и ГОСТ 14098-68

Т.К. 1971	Колонна КСР-336-23	Серия ИИ 04-2	
	Объемный каркас ОК-37	Выпуск 10 часть I	Лист 37

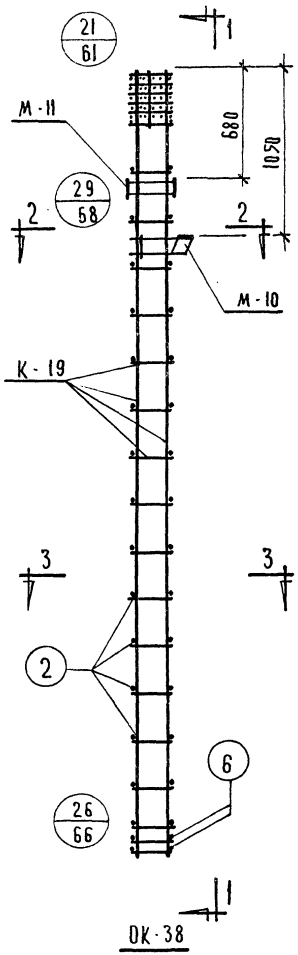

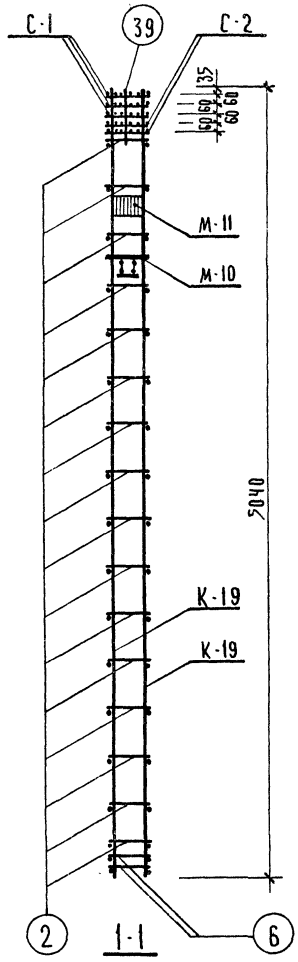

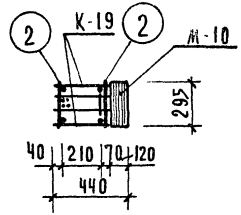

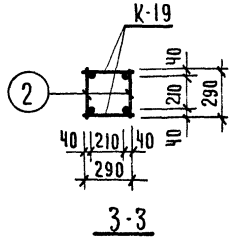

Марка объемн. каркаса	Марка арматурн. изделия	К-во шт.	Вес, кг одного изд	Вес, кг всех изд.	№№ серия выпуск лист
ОК-38	К-19	2	26.30	52.60	НН-04-2 вып 10 ч II лист 10
	С-1	3	0.40	1.20	НН-04-2 вып 10 ч II лист 17
	С-2	2	0.80	1.60	
	М-10	1	10.09	10.09	НН-04-2 вып. 10 ч. II лист 20
	М-11	1	10.20	10.20	НН-04-2 вып 10 ч II лист 21
	поз. 2	32	0.10	3.20	НН-04-2 вып. 10 ч II лист 16
	поз. 6	4	0.20	0.80	
	поз. 39	4	0.10	0.40	
			итого	80.09	

Примечания:

1. Армирование колонны выполнено в виде пространственного каркаса, собираемого из отдельных плоских каркасов с применением контактной сварки в соответствии с СН 393-69 и ГОСТ 14098-68

Т.К.	Колонны КНК-336-14, КНК-336-17	Серия НН-04-2	
1971	Объемный каркас ОК-38	Выпуск 10 часть I	Лист 38

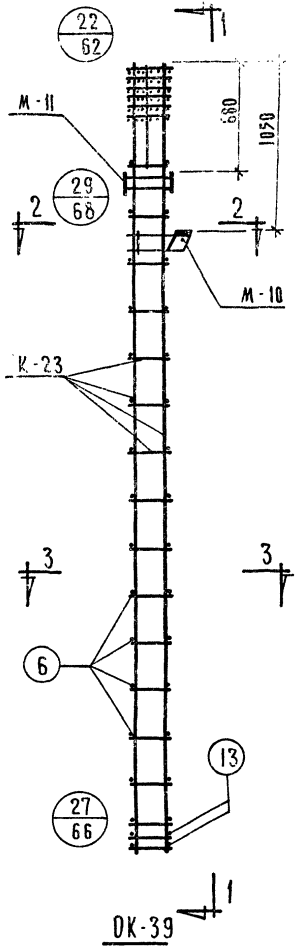

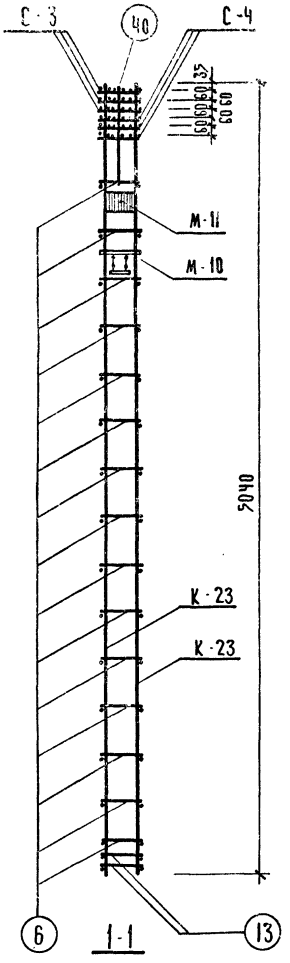

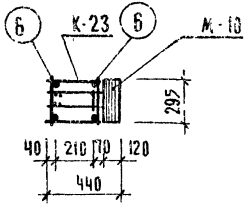

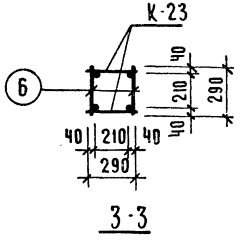

Марка объемн. каркаса	Марка арматурн. изделия	К-во шт	Вес, кг одного изд.	Вес, кг всех изд.	№ серии, выпуск, лист
ОК-39	К-23	2	67.20	134.40	ИН-ОЧ-2 вып 10 ч II лист 12
	С-3	3	0.70	2.10	ИН-ОЧ-2 вып 10 ч II лист 17
	С-4	3	1.40	4.20	
	М-10	1	10.09	10.09	ИН-ОЧ-2 вып 10 ч II лист 20
	М-11	1	10.20	10.20	ИН-ОЧ-2 вып 10 ч II лист 21
	поз. 6	30	0.20	6.00	ИН-ОЧ-2 вып. 10 ч II лист 16
	поз. 13	2	0.50	1.00	
	поз. 40	4	0.10	0.40	
			итого	168.39	

Примечания:

1. Армирование колонны выполнено в виде пространственного каркаса, собираемого из отдельных плоских каркасов с применением контактной сварки в соответствии с СН 393-69 и ГОСТ 14098-68

Т.К. 1971	Колонна КНК-336-23	Серия ИН-ОЧ-2
	Объемный каркас ОК-39	В выпуск 10 часть I — Лист 39

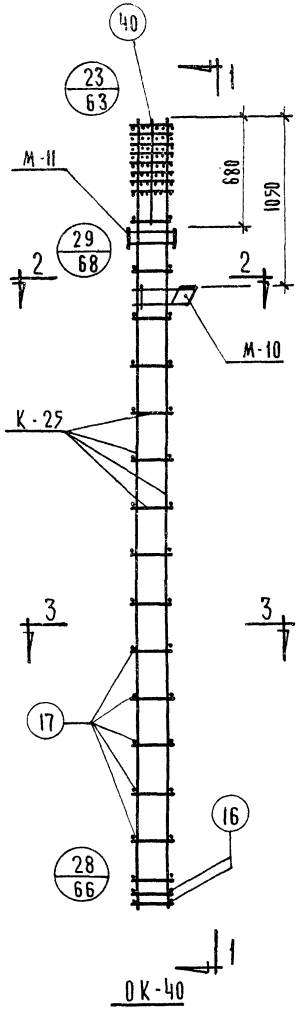

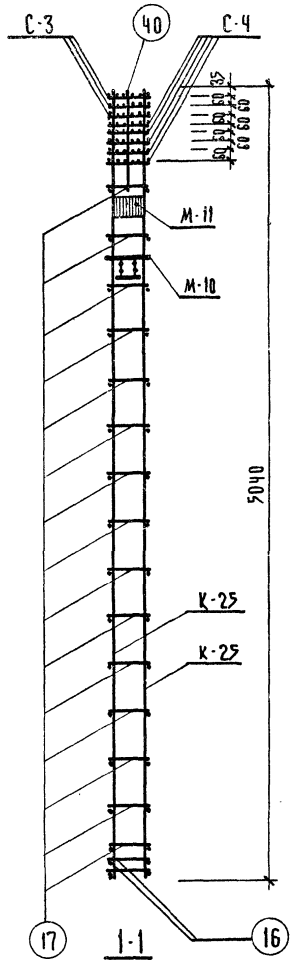

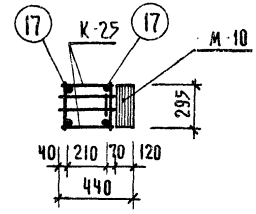

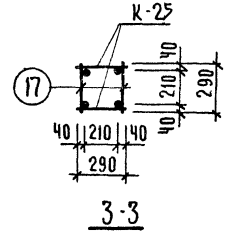

Марка объемн. каркаса	Марка арматурн. изделия	К-во шт.	Вес, кг одного изд.	Вес, кг всех изд.	№№, серия выпуск лист
ОК-40	К-25	2	104.10	208.20	ИИ-04-2 вып. 10 ч. лист 13
	С-3	3	0.70	2.10	ИИ-04- вып. 10 ч. лист 1
	С-4	5	1.40	7.00	
	М-10	1	10.09	10.09	ИИ-04-2 вып. 10 ч. лист 2
	М-11	1	10.20	10.20	ИИ-04-2 вып. 10 ч. лист 21
	поз. 16	4	0.70	2.80	ИИ-04- вып. 10 ч. лист 1
	поз. 17	30	0.30	9.00	
	поз. 40	4	0.10	0.40	
			итого	249.79	

Примечания:

1. Армирование колонны выполнено в виде пространственного каркаса, собираемого из плоских каркасов с помощью контактной сварки в соответствии с СН 393-69 и ГОСТ 14098-68

Т.К. 1971	Колонна КНК-336-28 Объемный каркас ОК-40	Серия ИИ-04-2 Выпуск 10 Часть I, Лист 40

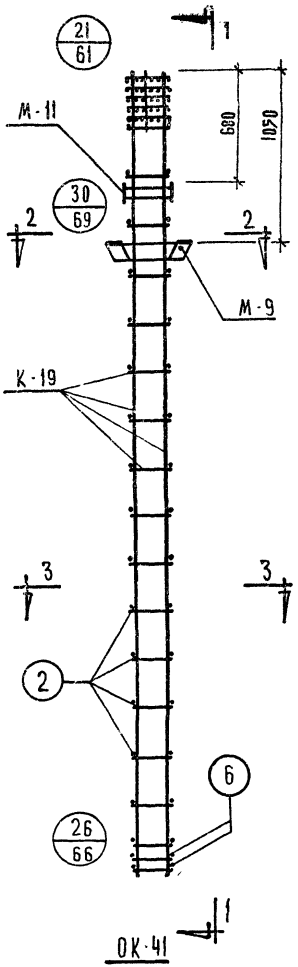

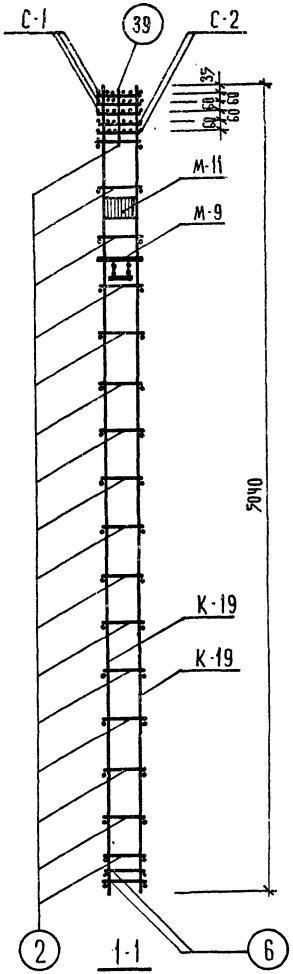

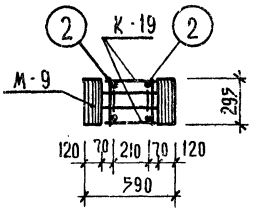

2-2

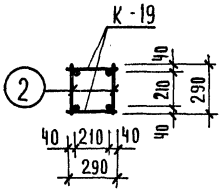

3-3

Марка объемн. каркаса	Марка арматурн. изделия	К-во шт.	Вес, кг одного изд.	Вес, кг всех изд.	№ серия выпуск лист
ОК-41	К-19	2	26.3	52.6	ИИ-ОЧ-2 вып 10 ч II лист 10
	С-1	3	0.4	1.2	ИИ-ОЧ-2 вып 10 ч II лист 17
	С-2	2	0.8	1.6	
	М-9	1	16.12	16.12	ИИ-ОЧ-2 вып 10 ч II лист 19
	М-11	1	10.2	10.2	ИИ-ОЧ-2 вып 10 ч II лист 21
	поз 2	32	0.1	3.2	ИИ-ОЧ-2 вып 10 ч II лист 16
	поз 6	4	0.2	0.8	
	поз 39	4	0.1	0.4	
			Итого:	86.12	

Примечания:

1. Армирование колонны выполнено в виде пространственного каркаса, собираемого из отдельных плоских каркасов с применением контактной сварки в соответствии с СН 393-69 и ГОСТ 14098-68

Т.К. 1971	Колонны КНР-336-14; КНР-336-17	Серия ИИ-ОЧ-2
	Объемный каркас ОК-41	Выпуск 10 часть I — Лист 41

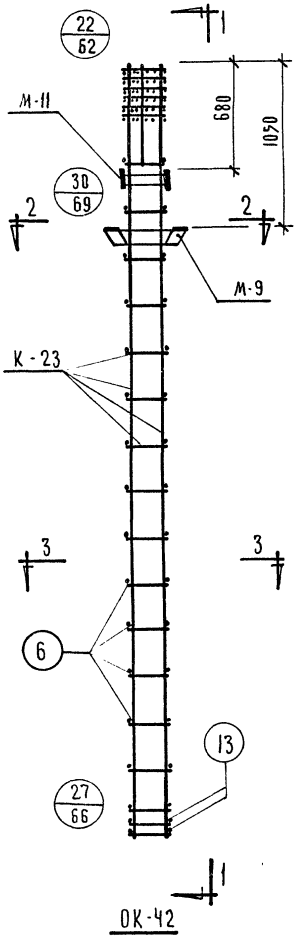

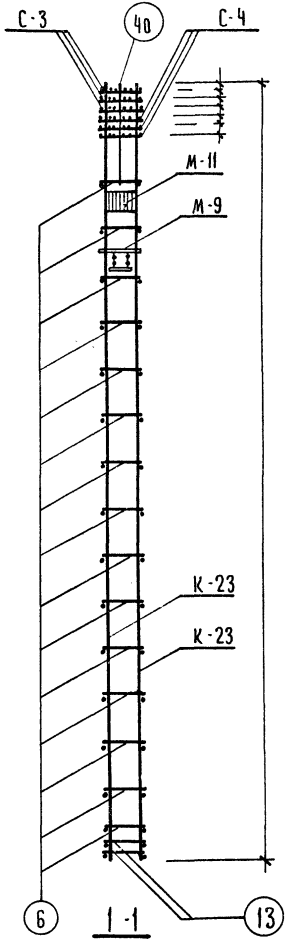

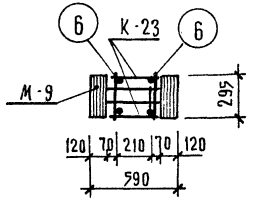

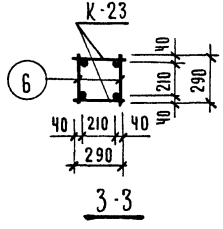

Марка объемн каркаса	Марка арматурн изделия	Кол-во шт.	Вес, кг одного изд	Вес, кг всех изд	№ серия, выпуск лист
ОК-42	К-23	2	67.20	134.40	ИИ-04-2 вып.10 лист 1
	С-3	3	0.70	2.10	ИИ-04 вып.10 лист 1
	С-4	3	1.40	4.20	
	М-9	1	16.12	16.12	ИИ-04-2 вып.10 лист 1
	М-10	1	10.20	10.20	ИИ-04-2 вып.10 ч.1 лист 2
	поз. 6	30	0.20	6.00	ИИ-04 вып.10 лист 1
	поз. 13	4	0.50	2.00	
	поз 40	4	0.10	0.40	
			итого	75.42	

Примечания:

1. Армирование колонны выполнено в виде пространственного каркаса, собираемого из отдельных плоских каркасов с применением контактной сварки в соответствии с СН 393-69 и ГОСТ 14098-68

Т.К.	Колонна КНР-336-23	Серия ИИ-04-2
1971	Объемный каркас ОК-42	Выпуск 10 Часть I — Лист 42

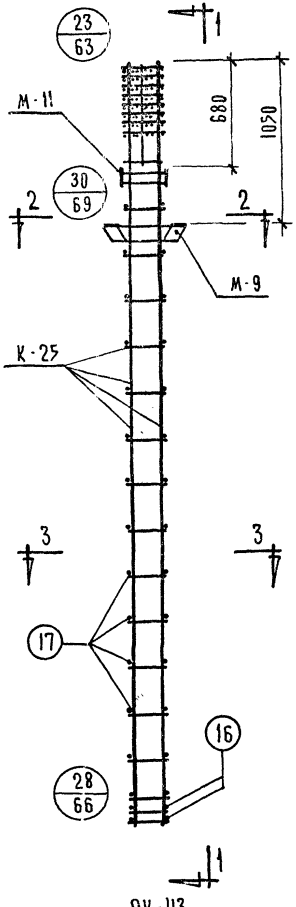

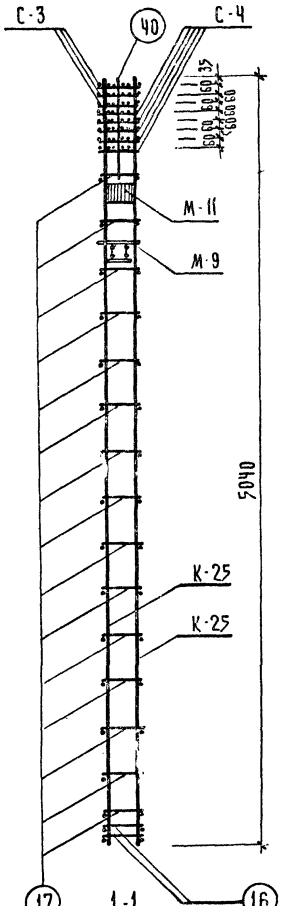

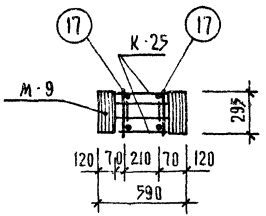

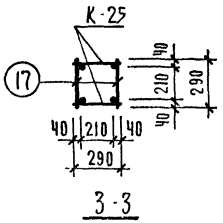

Марка объемн. каркаса	Марка, арматурн изделия	Кол-во шт.	Вес, кг одного изд	Вес, кг всех изд	№№, серия, выпуск лист
ОК-43	К-25	2	104.10	208.20	ИИ-04-2 вып. 10 ч II лист 13
	С-3	3	0.70	2.10	ИИ-04-2 вып. 10 ч II лист 17
	С-4	5	1.40	7.00	
	М-9	1	16.12	16.12	ИИ-04-2 вып. 10 ч II лист 19
	М-11	1	10.20	10.20	ИИ-04-2 вып. 10 ч II лист 21
	поз. 16	4	0.70	2.80	ИИ-04-2 вып. 10 ч II лист 16
	поз. 17	30	0.30	9.00	
	поз. 40	4	0.10	0.40	
			итого	255,82	

Примечания:

1. Армирование колонны выполнено в виде пространственного каркаса, собираемого из отдельных плоских каркасов с применением контактной сварки в соответствии с СН 393-69 и ГОСТ 14098-68

Т.К.	Колонна КНР-336-28	Серия ИИ-04-2	
1971	Объемный каркас ОК-43	Выпуск 10 часть I	Лист 43

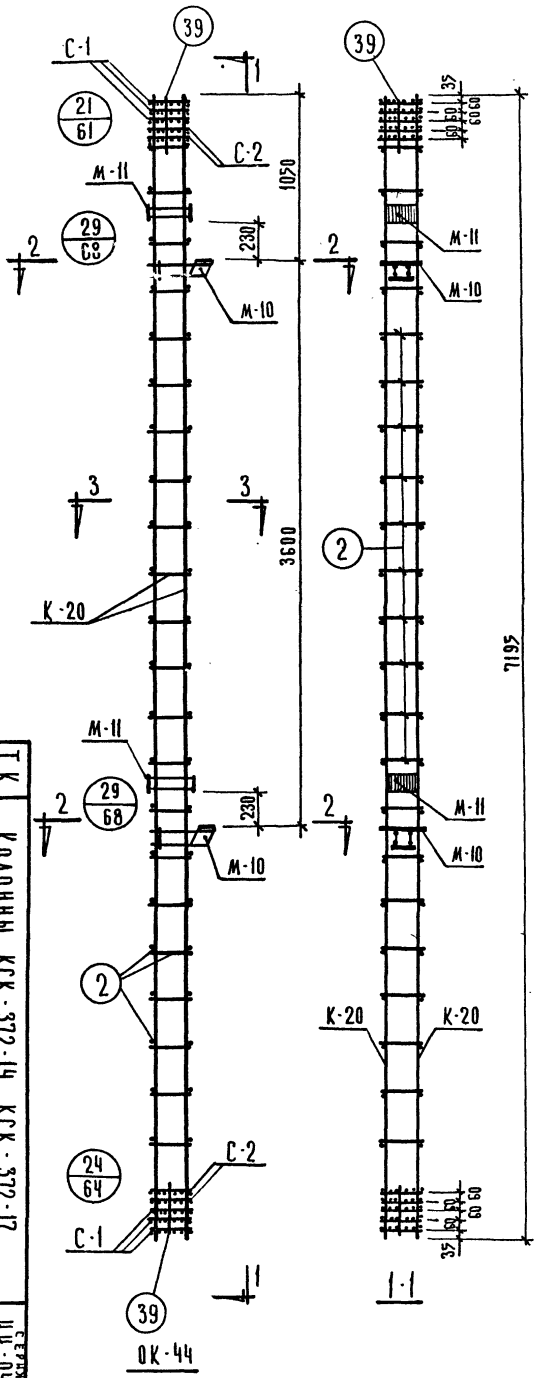

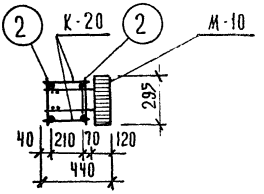

2-2

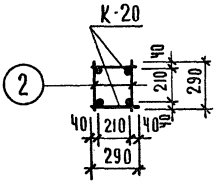

3-3

Марка объемн. каркаса	Марка арматурн. изделия	Кол. шт	Вес, кг		№№ серия, выпуск, лист
			одного изд.	всех изд.	
ОК-44	К-20	2	36.9	73.80	ИИ-04-2 вып 10 ч. II лист 10
	С-1	6	0.4	2.40	ИИ-04-2 вып. 10 ч. II лист 17
	С-2	4	0.8	3.20	
	поз. 2	44	0.1	4.40	ИИ-04-2 вып. 10 ч. II лист 16
	поз. 39	8	0.1	0.80	
	М-10	2	10.09	20.18	ИИ-04-2 вып. 10 ч. II лист 20
	М-11	2	10.20	20.40	ИИ-04-2 вып 10 ч. II лист 21
			итого	125,18	

Примечания:

1. Армирование колонны выполнено в виде пространственного каркаса собираемого из плоских каркасов с применением контактной сварки в соответствии с СН 393-69 и ГОСТ 14098-68

Т.К.	Колонны КСК-372-14, КСК-372-17	Серия ИИ-04-2
1971	Объемный каркас ОК-44	Выпуск 10 Часть I Лист 44

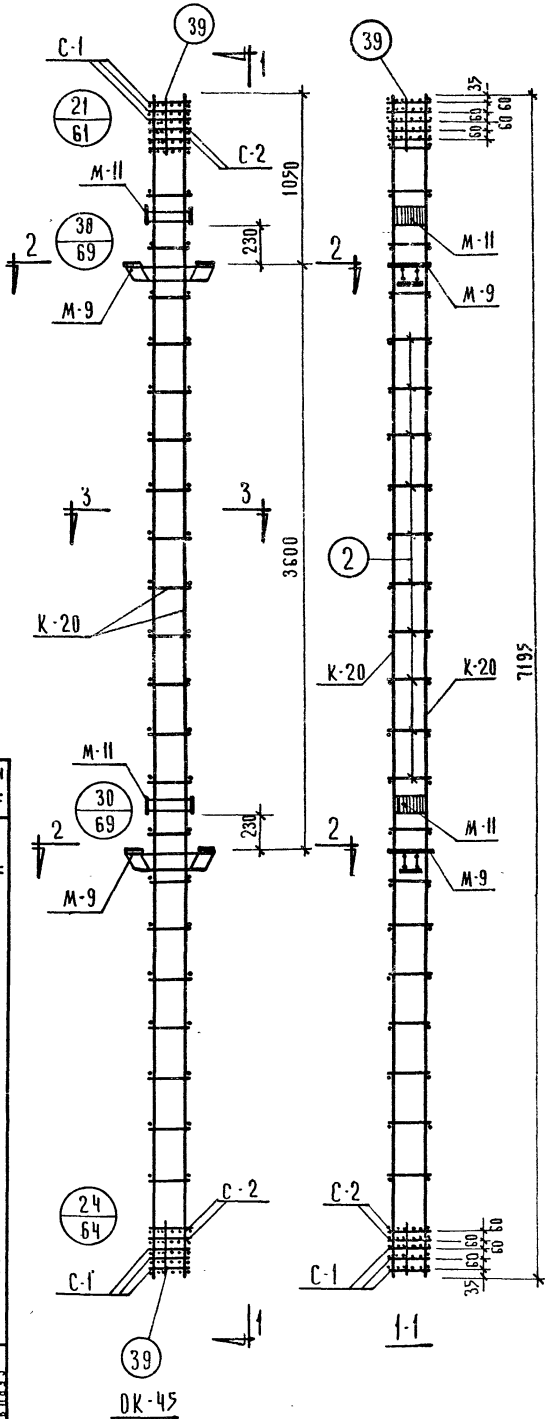

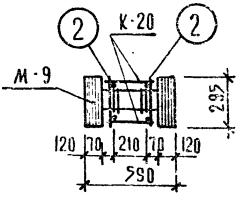

2-2

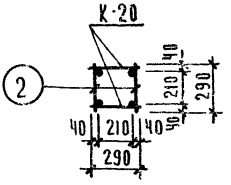

3-3

Марка объемн. каркаса	Марка арматурн. изделия	Кол. шт	Вес, кг одного изд.	Вес, кг всех изд.	№ серия, выпуск, лист
ОК-45	К-20	2	36.9	73.80	ИИ-04-2 вып.10 ч.II лист 10
	С-1	6	0.4	2.40	ИИ-04-2 вып.10 ч.II лист 17
	С-2	4	0.8	3.20	
	поз.2	44	0.1	4.40	ИИ-04-2 вып.10 ч.II лист 16
	поз.39	8	0.1	0.80	
	М-9	2	16.12	32.24	ИИ-04-2 вып.10 ч.II лист 12
	М-11	2	10.20	20.40	ИИ-04-2 вып.10 ч.II лист 21
			итого	137.24	

Примечания:

1. Армирование колонны выполнено в виде пространственного каркаса собираемого из плоских каркасов с применением контактной сварки в соответствии с СН 393-69 и ГОСТ 14098-68.

Т.К. 1971 | Колонны КСР-372-14, КСР-372-17 | Объемный каркас ОК-45 | Выпуск 10 Часть II | Серия ИИ-04-2 | Лист 45

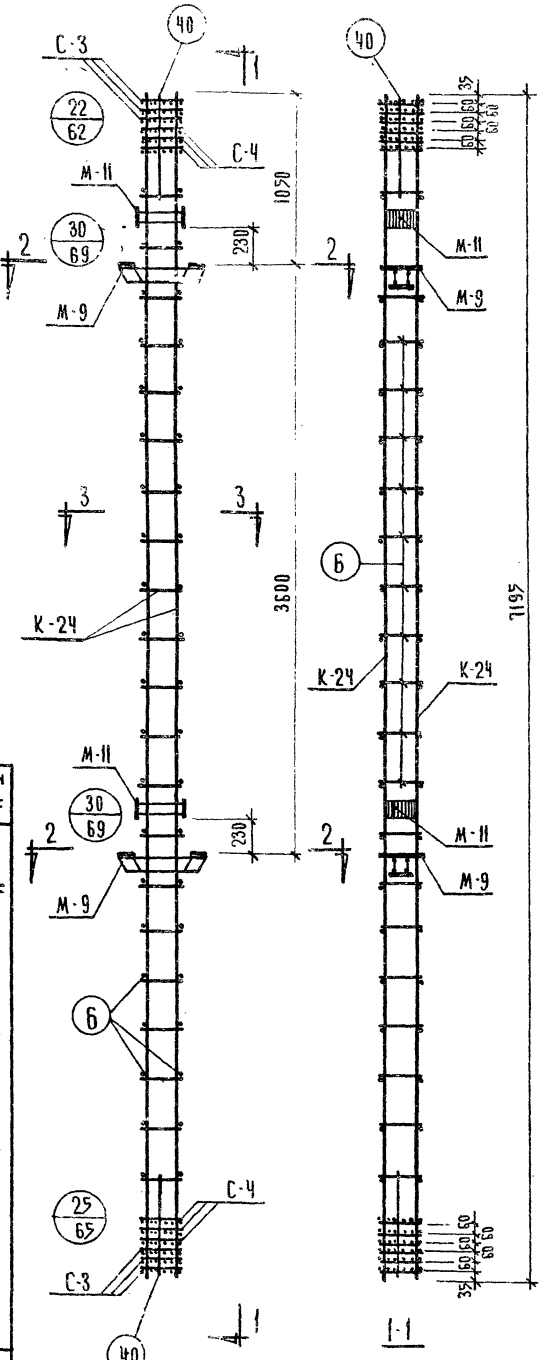

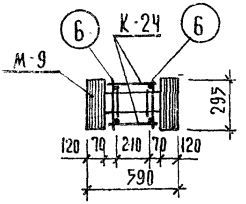

2-2

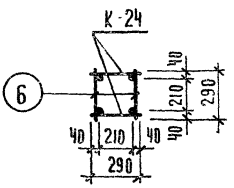

3-3

Марка объемн. каркаса	Марка арматурн. изделия	Кол. шт.	Вес, кг		№ № серия, выпуск, лист
			одного изд.	всех изд.	
ОК-46	К-24	2	94.6	189.20	ИИ-04-2 вып.10 ч.II лист 12
	С-3	6	0.7	4.20	ИИ-04-2 вып.10 ч.II лист 17
	С-4	6	1.4	8.40	
	поз. 6	42	0.2	8.40	ИИ-04-2 вып.10 ч.II лист 16
	поз. 40	8	0.1	0.80	
	М-9	2	16.12	32.24	ИИ-04-2 вып.10 ч.II лист 19
	М-11	2	10.20	20.40	ИИ-04-2 вып.10 ч.II лист 21
			итого	263.64	

Примечания:

1. Армирование колонны выполнено в виде пространственного каркаса собираемого из плоских каркасов с применением контактной сварки в соответствии с СН 393-69 и ГОСТ 14098-68

Т.К.	Колонна КСР-372-23		
1971	Объемный каркас ОК-46	Выпуск 10 Часть I	Серия ИИ-04-2 Лист 46

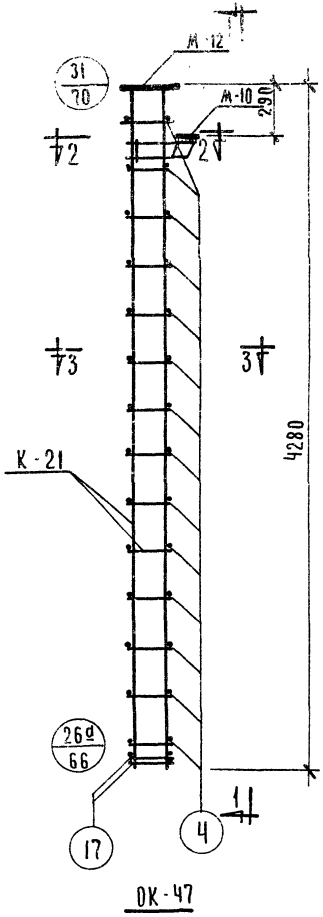

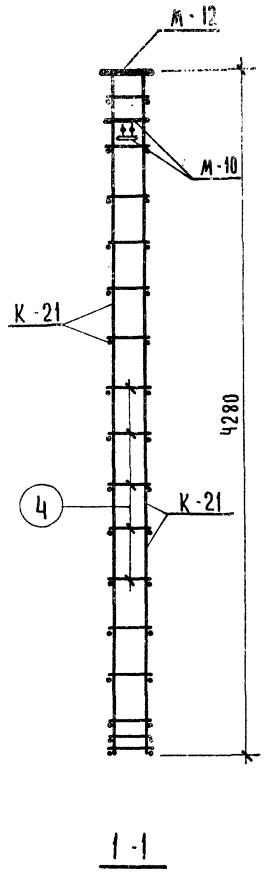

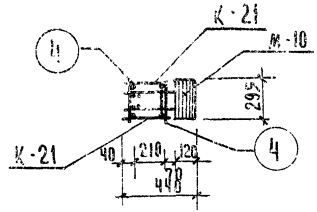

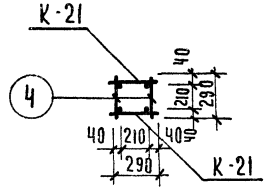

Марка объемн. каркаса	Марка арматурн. изделия	Кол. шт.	Вес, кг		№ серии, выпуск, лист
			одного изд.	всех изд.	
ОК-47	К-21	2	35.02	70.04	ИИ-04-2 вып 10 ч.II лист 11
	М-10	1	10.09	10.09	ИИ-04-2 вып 10 ч.II лист 20
	М-12	1	12.34	12.34	ИИ-04-2 вып. 10 ч.II лист 22
	поз. 4	28	0,1	2.80	ИИ-04-2 вып 10 ч. II лист 16
	поз. 17	4	0.3	1.20	
			итого	96.47	

Примечания:

1. Армирование колонны выполнено в виде пространственного каркаса собираемого из плоских каркасов с помощью контактной сварки в соответствии с СН-393-69 и ГОСТ 14098-68

Т.К.	Колонна КК-336-14	Серия ИИ-04-2	
1971	Объемный каркас ОК-47	Выпуск 10 Часть I	Лист 47

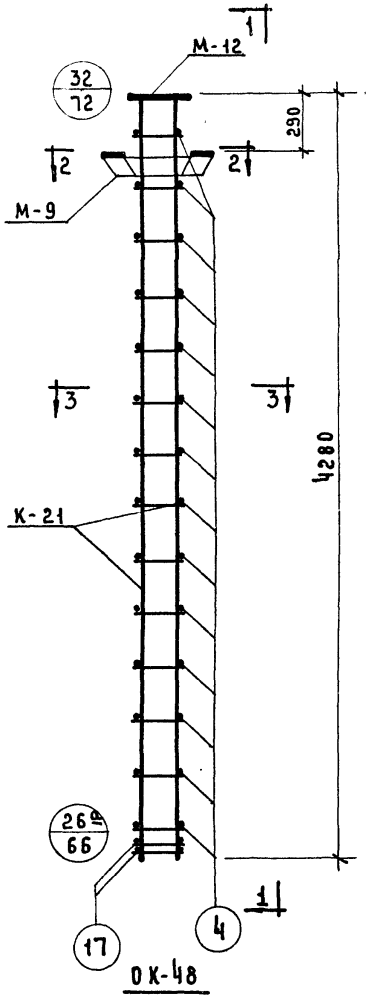

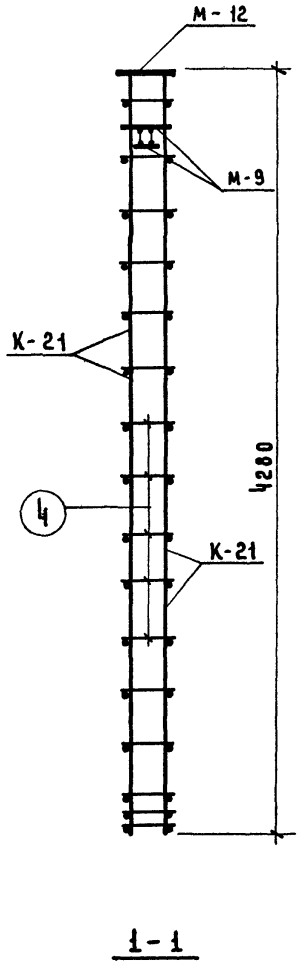

1-1

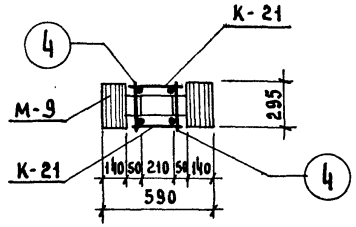

2-2

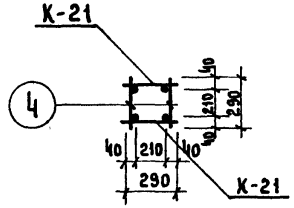

3-3

Марка объемн. каркаса	Марка арматурн. изделия	Кол. шт.	Вес, кг. одного изд.	Вес, кг. всех изд.	№№ серия, выпуск, лист.
ОК-48	К-21	2	35,02	70,04	ИИ-04-2 вып.10 ч.II лист 11
	М-9	1	16,12	16,12	ИИ-04-2 вып.10 ч.II лист 19
	М-12	1	12,34	12,34	ИИ-04-2 вып.10 ч.II лист 22
	поз. 4	28	0,1	2,80	ИИ-04-2 вып.10 ч.II лист 16
	поз. 17	4	0,3	1,20	
			Итого	102,50	

Примечания

1. Армирование колонны выполнено в виде пространственного каркаса, собираемого из плоских каркасов с помощью контактной сварки в соответствии с СН-393-69 и ГОСТ 14098-68.

ТК	Колонна КР-336-14	Серия ИИ-04-2	
1971	Объемный каркас ОК-48	Выпуск 10 часть I	Лист 48

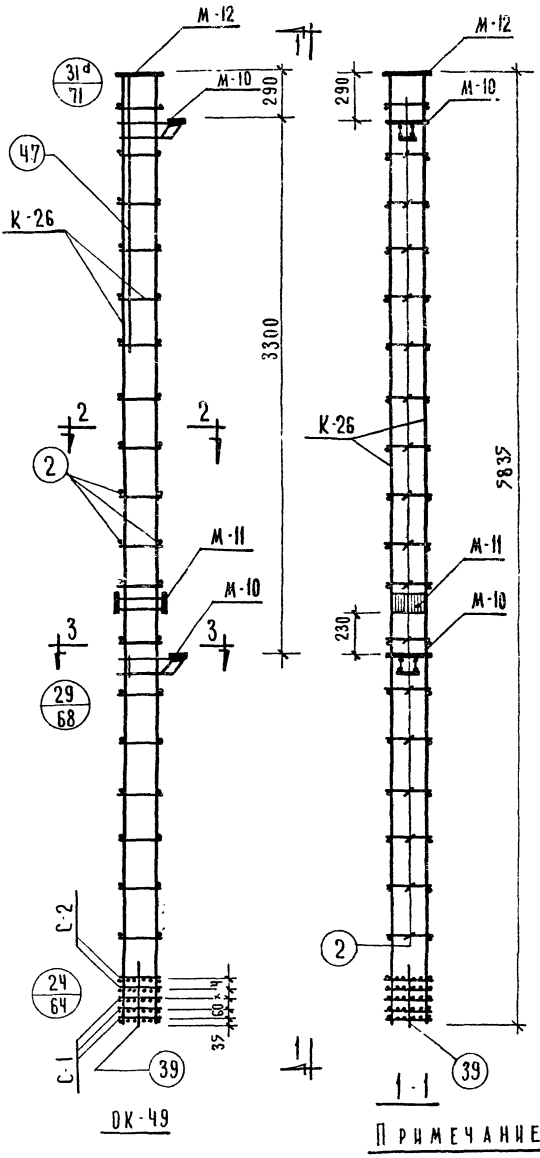

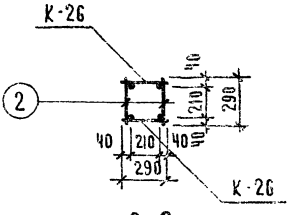

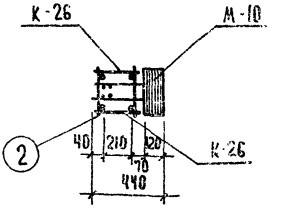

Марка объемн. каркаса	Марка арматур. изделия	Кол. шт	Вес, кг одного изд.	Вес, кг всех изд.	Ин. серия выпуск лист
ОК-49	К-26	2	30.00	60.00	ИИ-04-2 вып. 104 II лист 16
	С-1	3	0.40	1.20	ИИ-04-2 вып. 104 II лист 17
	С-2	2	0.80	1.60	
	М-10	2	10.9	20.18	ИИ-04-2 вып. 104 II лист 20
	М-11	1	10.20	10.20	ИИ-04-2 вып. 104 II лист 21
	М-12	1	12.34	12.34	ИИ-04-2 вып. 104 II лист 22
	поз. 2	36	0.1	3.6	ИИ-04-2 вып. 104 II лист 16
	поз. 39	4	0.10	0.40	
	поз. 47	2	4.48	9.96	
			итого	119.48	

Примечание:

1. Армирование колонны выполнено в виде пространственного каркаса, собираемого из отдельных плоских каркасов с применением контактной сварки в соответствии с СН 393-69 и ГОСТ 14098-68

Т.К.	Колонна КВК-366-14	1971
	Объемный каркас ОК-49	
Альбом 10		Серия ИИ-04-2
Лист 49		Часть I

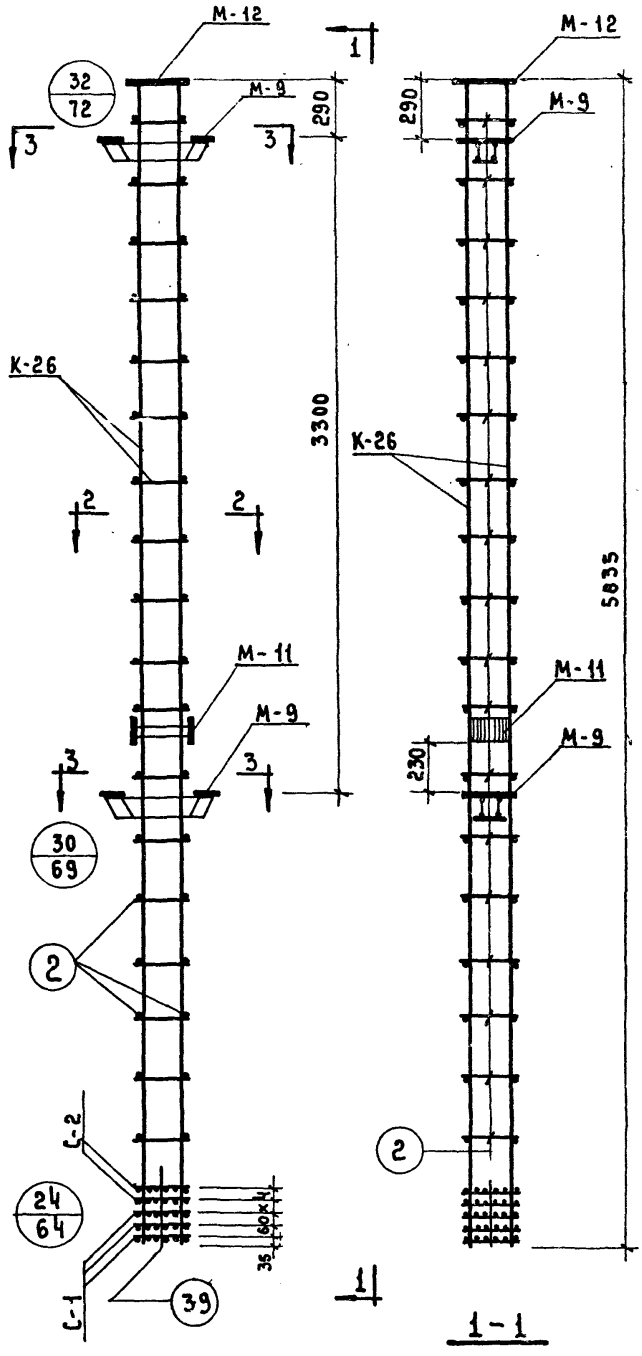

ОК-50

1 – 1

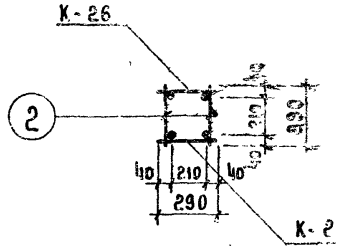

2 – 2

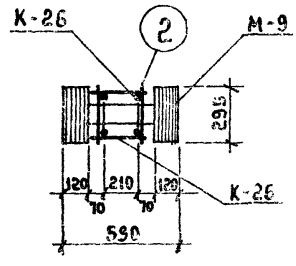

3 – 3

Марка об'ем. каркаса	Марка арматур. изделия	Кол. шт.	Вес, кг одного изд.	Вес, кг всех изд.	Инв. № серии, выпуск, лист
ОК-50	К-26	2	30.00	60.00	ИИ-04-2 Вып.10 ч.II Лист 13
	С-1	3	0.4	1.2	ИИ-04-2 Вып.10 ч.II Лист 17
	С-2	2	0.8	1.6	
	М-9	2	16.12	32.24	
	М-11	1	10.20	10.20	
	М-12	1	12.34	12.34	ИИ-04-2 Вып.10 ч.II Лист 22
	Поз.2	36	0.1	3.6	ИИ-04-2 Вып.10 ч.II
	Поз.39	4	0.10	0.40	Лист 16
			Итого	121.58	

Примечание:

1. Армирование колонны выполнено в виде пространственного каркаса, собираемого из отдельных плоских каркасов с применением контактной сварки в соответствии с СН-393-69 и ГОСТ 14098-68.

ТК	Колонна КВР-366-14	Серия ИИ-04-2
1971	Объемный каркас ОК-50	Выпуск 10 Листы 50

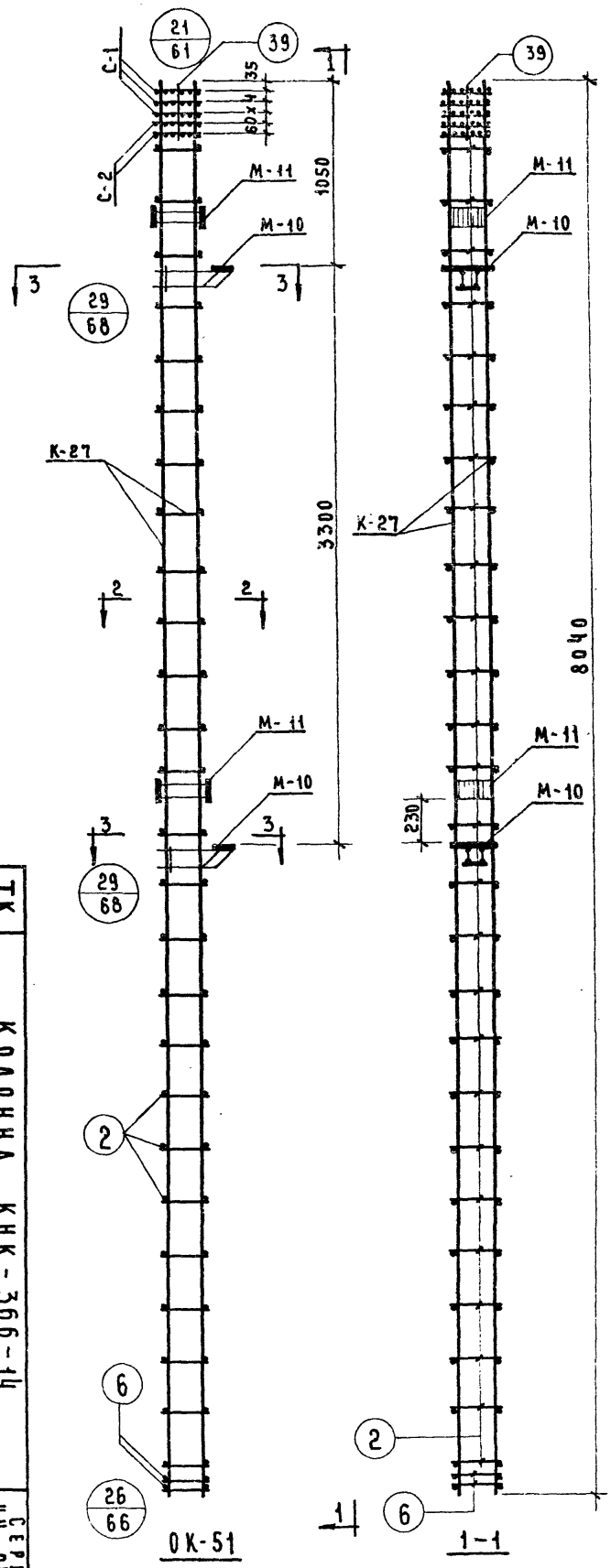

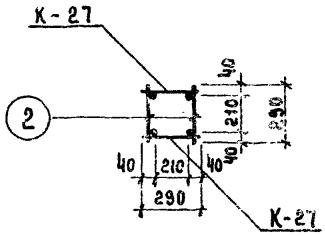

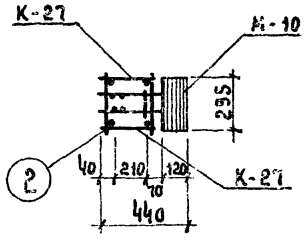

МАРКА ОБЪЕМН. КАРКАСА	МАРКА АРМАТУР. ИЗДЕЛИЯ	КОЛ. ШТ.	ВЕС, КГ. ОДНОГО ИЗДЕЛ.	ВЕС, КГ. ВСЕХ ИЗДЕЛ.	№№ СЕРИИ ВЫПУСК ЛИСТ
ОК-51	К-27	2	41.62	83.24	НИ-04-2 ВЫП.10 ЧII ЛИСТ 14
	С-1	3	0.40	1.20	НИ-04-2 ВЫП.10 ЧII ЛИСТ 17
	С-2	2	0.80	1.60	
	М-10	2	10.09	20.18	НИ-04-2 ВЫП.10 ЧII ЛИСТ 20
	М-11	2	10.20	20.40	НИ-04-2 ВЫП.10 ЧII ЛИСТ 21
	Поз. 2	52	0.1	5.2	НИ-94-2 ВЫП.10 ЧII ЛИСТ 16
	Поз. 39	4	0.10	0.40	
	Поз. 6	4	0.20	0.80	
			Итого	132.92	

ПРИМЕЧАНИЕ.

1. АРМИРОВАНИЕ ВЫПОЛНЕНО В ВИДЕ ПРОСТРАНСТВЕННОГО КАРКАСА, СОБИРАЕМОГО ИЗ ОТДЕЛЬНЫХ ПЛОСКИХ КАРКАСОВ, С ПРИМЕНЕНИЕМ КОНТАКТНОЙ СВАРКИ, В СООТВЕТСТВИИ С СН-393-58 И ГОСТ 14098-68.

ТК	КОЛОННА КНК-366-14	СЕРИЯ НИ-04-2	
1971	ОБЪЕМНЫЙ КАРКАС ОК-51	ВЫПУСК 10 ЧАСТЬ II	ЛИСТ 51

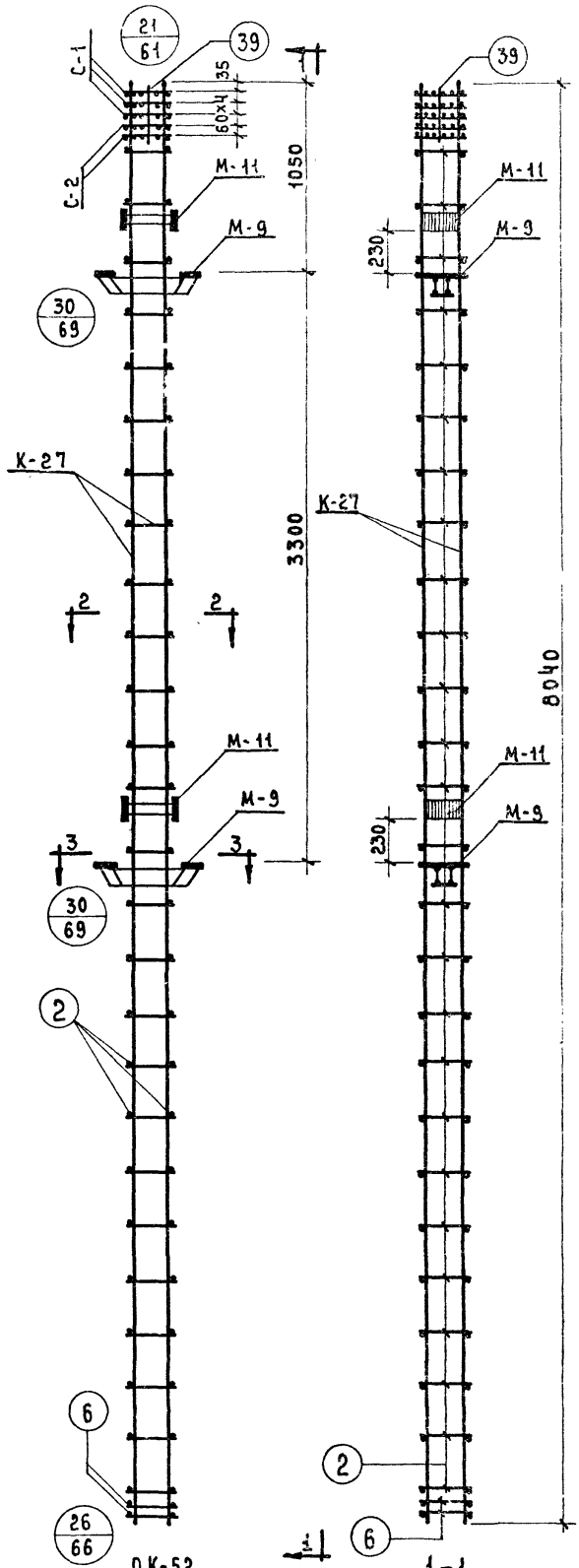

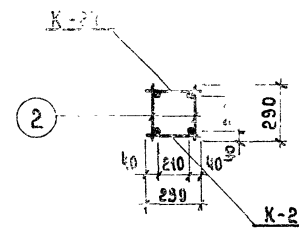

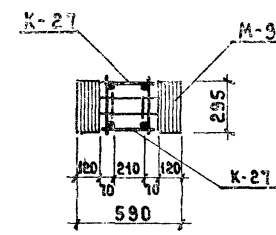

Марка объема каркаса	Марка арматурн. изделия	Кол. шт.	Вес, кг. одного издел.	Вес, кг. всех издел.	Инсерии выпуск лист
ОК-52	К-27	2	41.62	83.24	ИИ-04-2 вып.10 ч.II лист 14
	С-1	3	0.40	1.20	ИИ-04-2 вып.10 ч.II лист 17
	С-2	2	0.80	1.60	
	М-9	2	16.12	32.24	ИИ-04-2 вып.10 ч.II лист 19
	М-11	2	10.20	20.40	ИИ-04-2 вып.10 ч.II лист 21
	поз.2	52	0,1	5.2	ИИ-04-2 вып.10 ч.II лист 16
	поз.39	4	0.10	0.40	
	поз.6	4	0.20	0.80	
			Итого	145.08	

Примечание.

1. Армирование выполнено в виде пространственного каркаса, собираемого из отдельных плоских каркасов с применением контактной сварки в соответствии с СН-393-69 и ГОСТ 14098-68.

ТК	Колонна КНР-366-17	Серия ИИ-04-2
1971	Объемный каркас ОК-52	Выпуск 10 Часть I, Лист 52

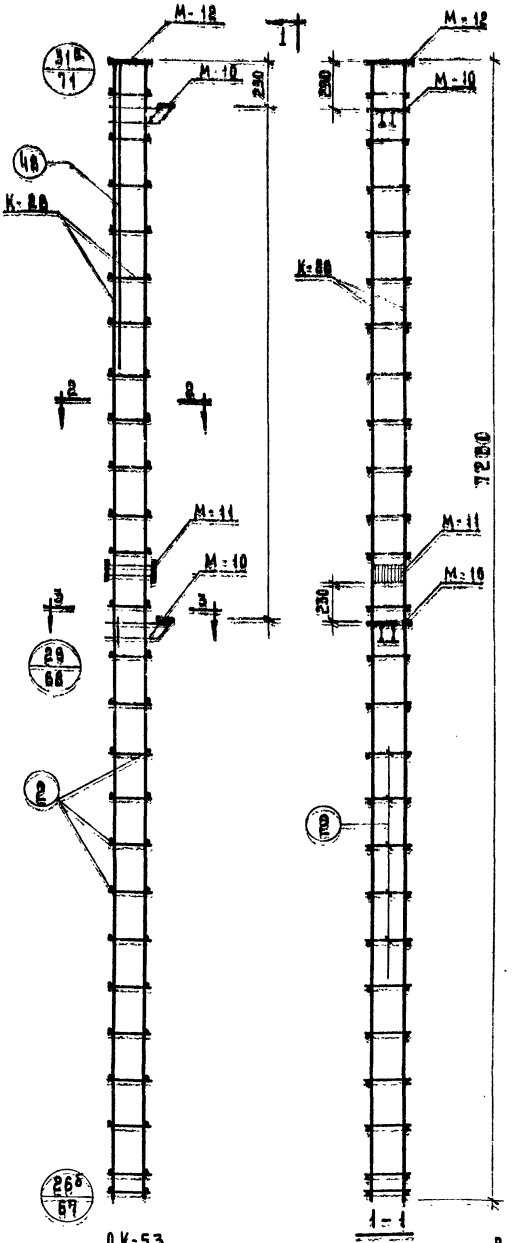

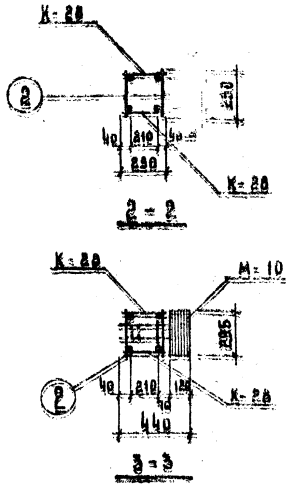

МАРКА ОБЪЕМН. КАРКАСА	МАРКА АРМАТУР. ИЗДЕЛИЯ	КОЛ. ШТ.	ВЕС КГ. ОДНОГО ИЗДЕЛ.	ВЕС КГ. ВСЕХ ИЗДЕЛ.	ИНСЕРТИ ВЫПУСК. ЛИСТ
ОК-53	К-28	2	14,50	29,0	
	М-10	2	10,09	20,18	
	М-11	1	10,20	10,20	
	М-12	1	12,34	12,34	
	ПОЗ. 2	50	0,1	6,00	
	ПОЗ. 48	2	6,74	13,48	
			ИТОГО	90,20	

ПРИМЕЧАНИЕ

1. АРМИРОВАНИЕ КОЛОННЫ ВЫПОЛНЕНО В ВИДЕ ПРОСТРАНСТВЕННОГО КАРКАСА, СОБИРАЕМОГО ИЗ ОТДЕЛЬНЫХ ПЛОСКИХ КАРКАСОВ С ПРИМЕНЕНИЕМ КОНТАКТНОЙ СВАРКИ В СООТВЕТСТВИИ С СН-393-69 И ГОСТ 14098-68.

ТК	КОЛОННА КК-366-11	СЕРИЯ ИИ-04-2
1971	ОБЪЕМНЫЙ КАРКАС ОК-53	ВЫПУСК 10 ЧАСТЬ I ЛИСТ 53

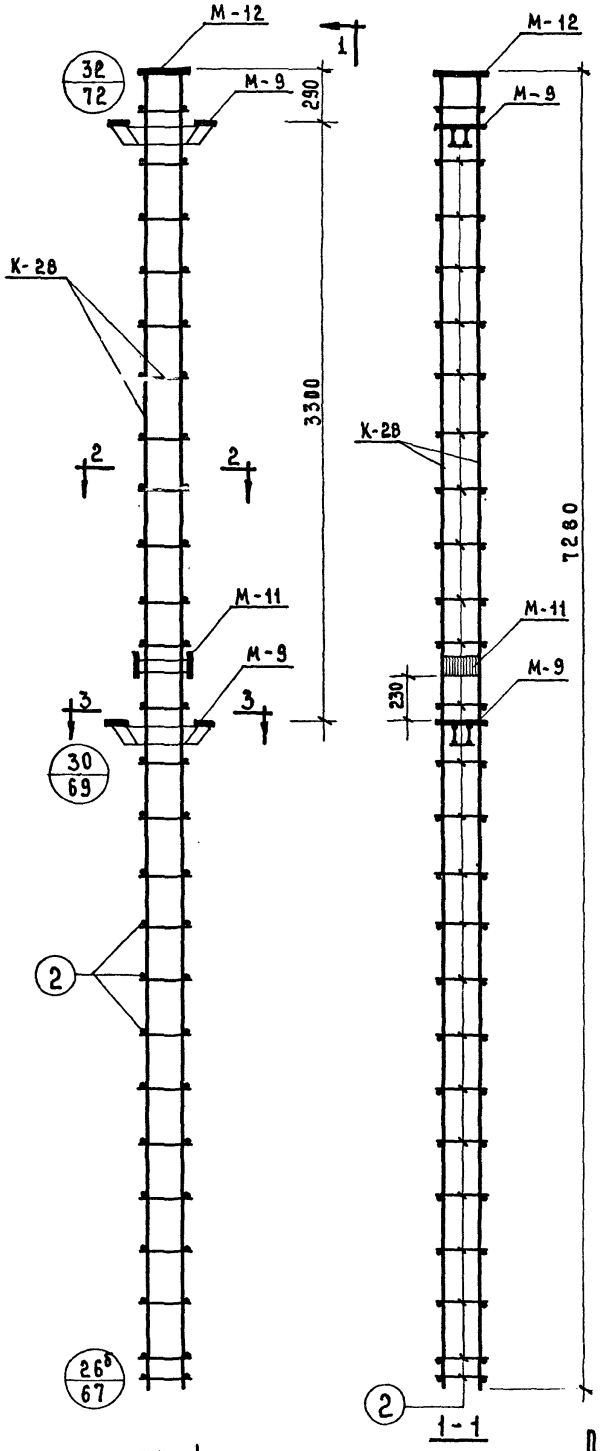

ОК-54

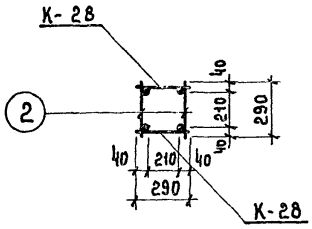

2-2

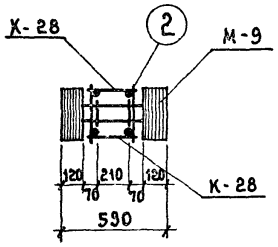

3-3

Марка объемн. каркаса	Марка арматур. изделия	Кол. шт.	Вес, кг. одного издел.	Вес, кг. всех издел.	Из серии Выпуск Лист
ОК-54	К-28	2	14.50	29.00	ИИ-04-2 вып.10 ч.II лист 14
	М-9	2	16.12	32.24	ИИ-04-2 вып.10 ч.II лист 19
	М-11	1	10.20	10.20	ИИ-04-2 вып.10 ч.II лист 21
	М-12	1	12.34	12.34	ИИ-04-2 вып.10 ч.II лист 22
	поз. 2	50	0.1	5.00	ИИ-04-2 вып.10 ч.II лист 16
			итого	83.78	

Примечание

1. Армирование колонны выполнено в виде пространственного каркаса собираемого из отдельных плоских каркасов с применением контактной сварки в соответствии с СН 393-69 и ГОСТ 14098-68.

ТК	Колонна КР-366-11	1971
Объемный каркас ОК-54		
Серия ИИ-04-2 Выпуск 10 Часть I	Лист 54	

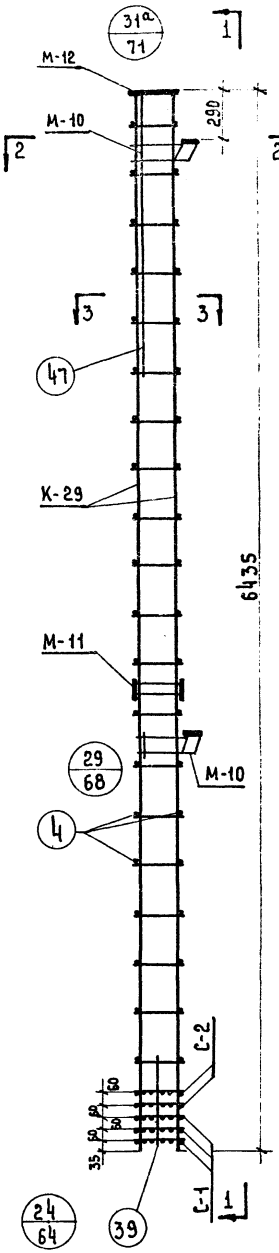

ОК-55

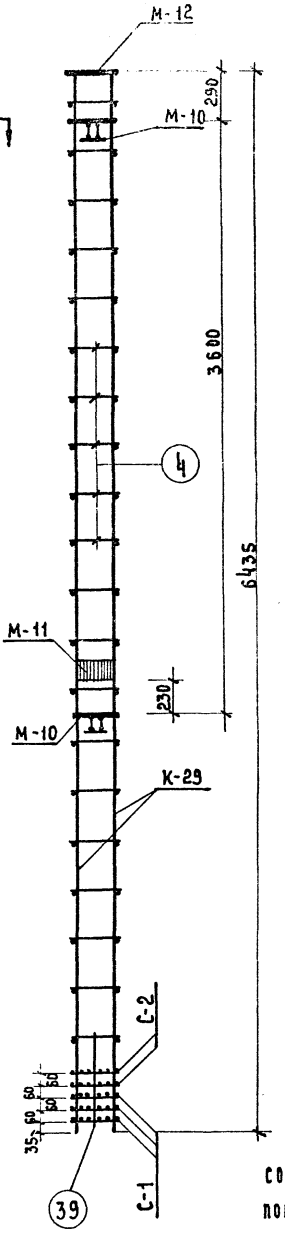

1-1

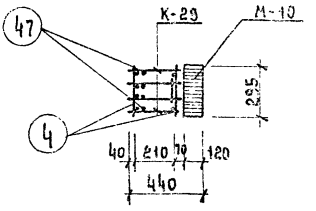

2-2

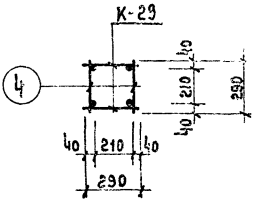

3-3

Марка объемн. каркаса	Марка арматур. изделия	Код. шт.	Вес кг. одного изд.	Вес кг. всех изд.	№ № серии выпуск. лист
ОК-55	К-29	2	32,9	65,8	ИИ-04-2 вып.10 ч.II лист 15
	С-1	3	0,4	1,2	ИИ-04-2 вып.10ч.II лист 17
	С-2	2	0,8	1,6	
	М-10	2	10,09	20,18	ИИ-04-2 вып.10ч.II лист 20
	М-11	1	10,2	10,2	ИИ-04-2 вып.10ч.II лист 21
	М-12	1	12,34	12,34	ИИ-04-2 вып.10ч.II лист 22
	поз.4	40	0,1	4,0	ИИ-04-2 вып.10ч.II лист 15
	поз.39	4	0,1	0,4	
	поз.47	2	4,5	9,0	
		Итого:		124,78	

Примечание

1. Армирование колонны выполнено в виде пространственного каркаса, собираемого из плоских каркасов с помощью контактной сварки в соответствии с СН 393-69 и ГОСТ 14098-68.

1971	ТК	Колонна КВК-372-14
		Объемный каркас ОК-55
	Серия ИИ-04-2	Выпуск 10 часть I, лист 55

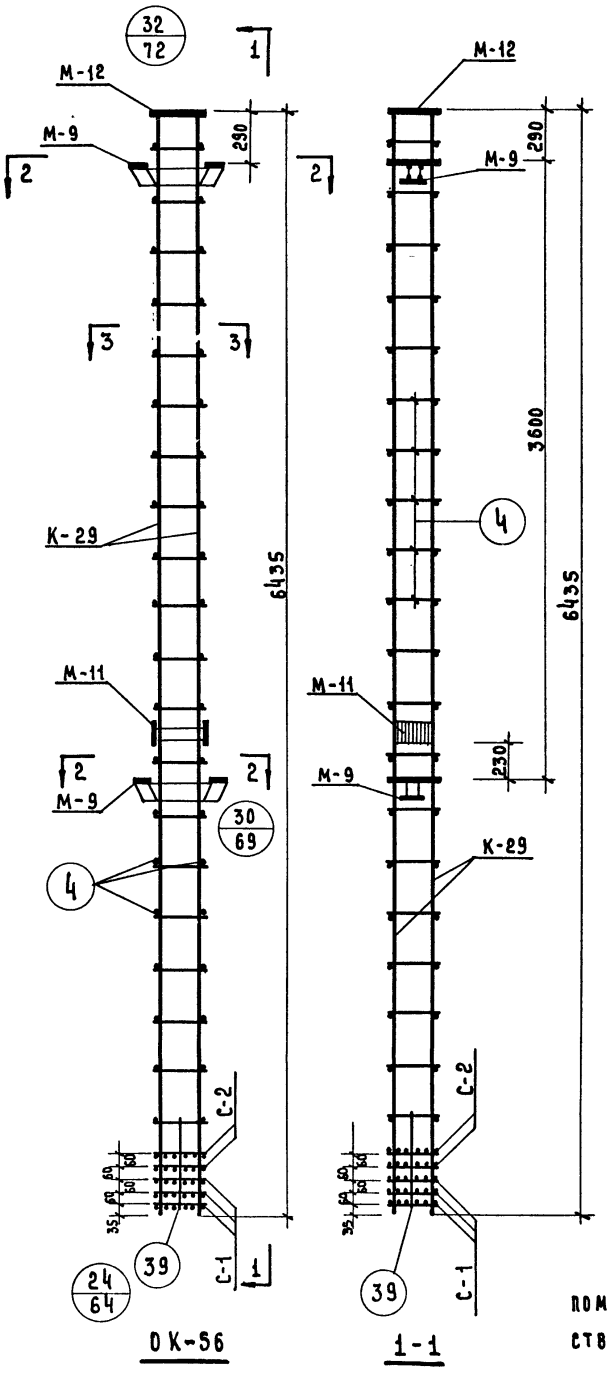

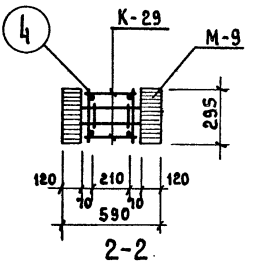

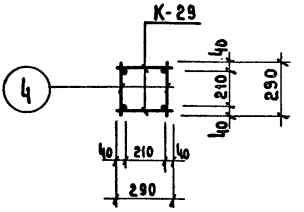

Марка объемн. каркаса	Марка арматур. изделия	Кол. шт.	Вес, кг. одного изд.	Вес, кг. всех изд.	№ серия, выпуск лист
ОК-56	К-29	2	32,9	65,8	ИИ-04-2 вып.10 ч.II лист 15
	С-1	3	0,4	1,2	ИИ-04-2 вып.10 ч.III
	С-2	2	0,8	1,6	лист 17
	М-9	2	16,12	32,24	ИИ-04-2 вып.10 ч.II лист 19
	М-11	1	10,2	10,2	ИИ-04-2 вып.10 ч.II лист 21
	М-12	1	12,34	12,34	ИИ-04-2 вып.10 ч.II лист 22
	поз.4	40	0,1	4,0	ИИ-04-2 вып.10 ч.III лист 16
	поз.39	4	0,1	0,4	
		Итого:		127,78	

Примечание

1. Армирование колонны выполнено в виде пространственного каркаса, собираемого из плоских каркасов с помощью контактной сварки в соответствии с СН393-69 и ГОСТ 14098-68.

ТК	Колонна КВР-372-14	Серия ИИ-04-2
1971	Объемный каркас ОК-56	Выпуск 10 часть I Лист 56

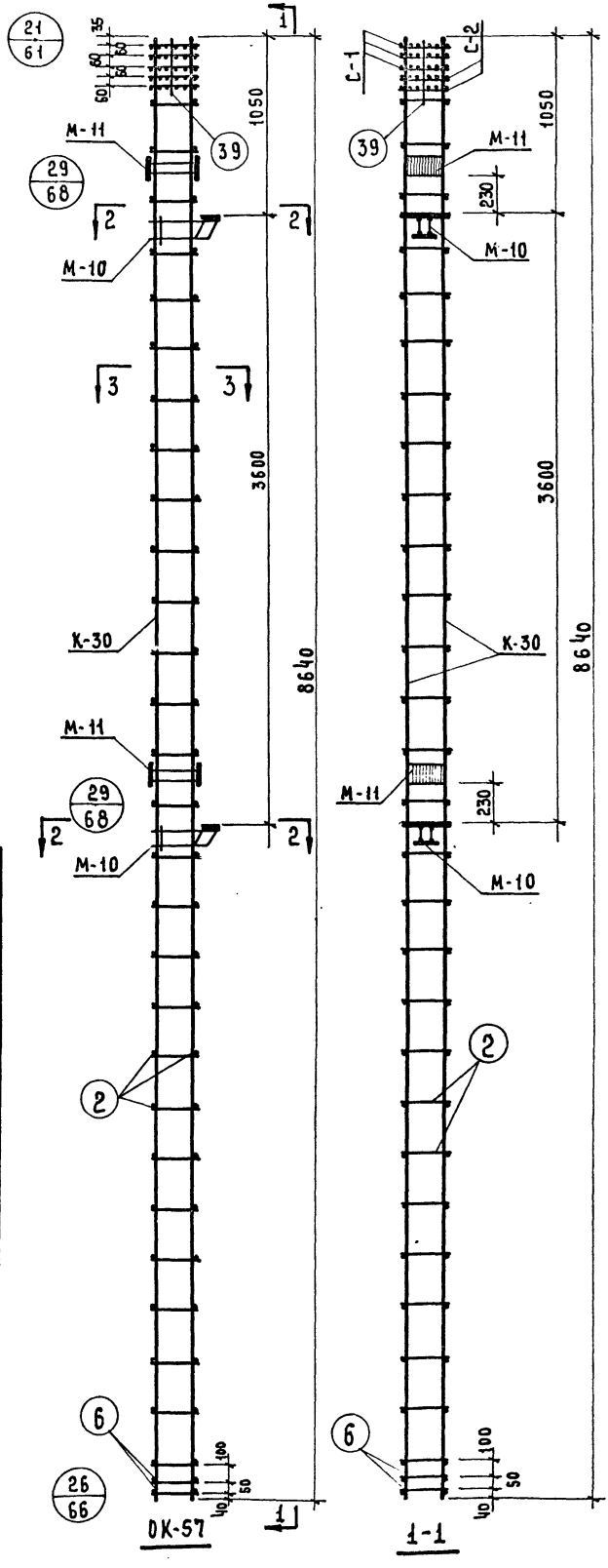

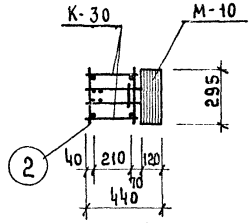

2-2

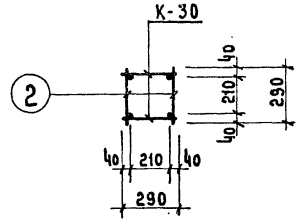

3-3

МАРКА ОБЪЕМН. КАРКАСА	МАРКА АРМАТУР. ИЗДЕЛИЯ	Кол. шт.	ВЕС, КГ. одного изд.	ВЕС, КГ. всех изд.	№ № СЕРИЯ ВЫПУСК ЛИСТ
ОК-57	К-30	2	44.75	89,5	ИИ-04-2 Вып.10 ч.II Лист 15
	С-1	3	0.4	1.20	ИИ-04-2 Вып.10 ч.II Лист 17
	С-2	2	0.8	1.60	
	М-10	2	10.09	20.18	ИИ-04-2 Вып.10 ч.II Лист 20
	М-11	2	10.2	20.40	ИИ-04-2 Вып.10 ч.II Лист 21
	поз. 2	56	0.1	5,6	ИИ-04-2 Вып.10 ч.II Лист 16
	поз. 6	4	0,2	0.8	
	поз. 39	4	0.1	0.4	
		Итого:		139.68	

ПРИМЕЧАНИЕ:

1. Армирование колонны выполнено в виде пространственного каркаса, собираемого из плоских каркасов с помощью контактной сварки в соответствии с СН393-69 и ГОСТ 14098-68

ТК | Колонна КНК-372-14 | 1971

Объемный каркас ОК-57

Серия ИИ-04-2 Выпуск 10 Часть II Лист 57

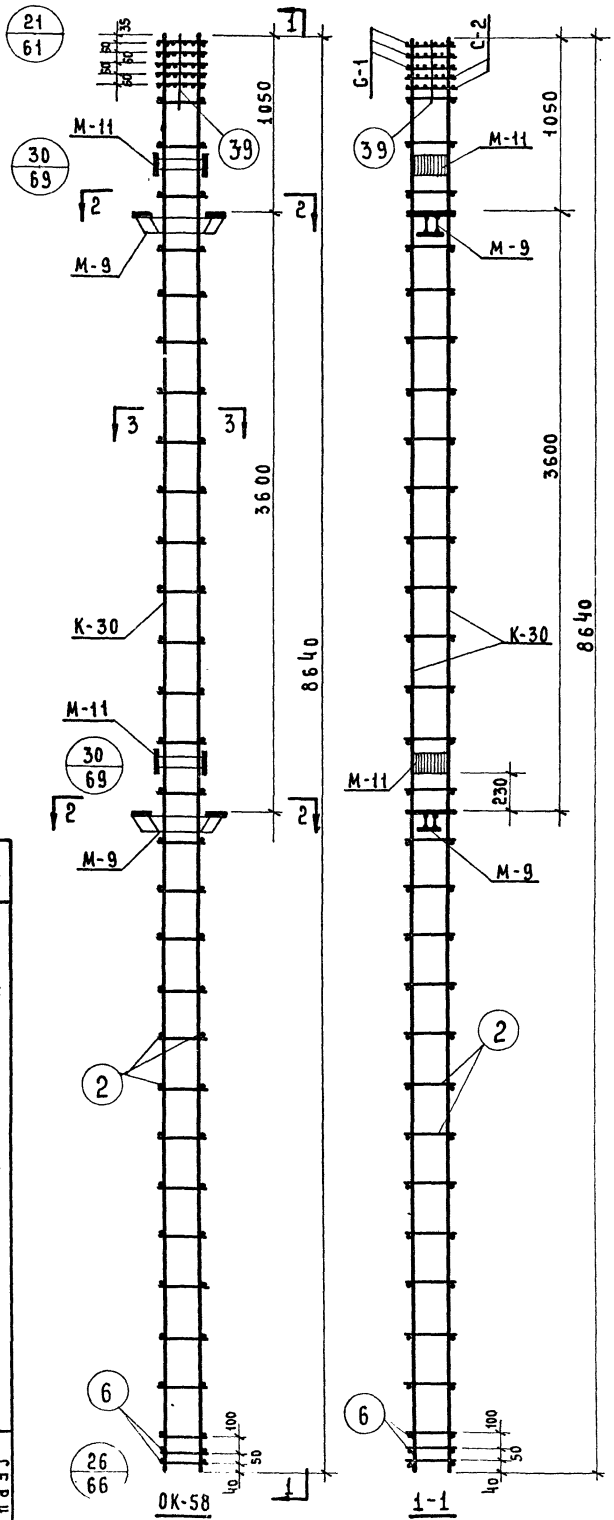

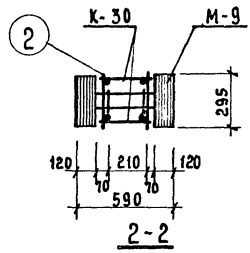

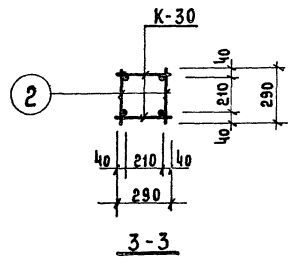

Марка объемн. каркаса	Марка арматур. изделия	Кол. шт.	Вес кг. одного изд.	Вес кг. всех изд.	№ № серия выпуск лист
ОК-58	К-30	2	44.75	89.50	ИИ-04-2 вып.10 ч.II лист 15
	С-1	3	0,4	1.20	ИИ-04-2 Вып.10 ч.III лист 17
	С-2	2	0,8	1.60	
	М-9	2	16,12	32.24	ИИ-04-2 вып.10 ч.III лист 19
	М-11	2	10,2	20.40	ИИ-04-2 вып.10 ч.III лист 21
	поз.2	56	0,1	5.60	ИИ-04-2 Вып.10 ч.II лист 16
	поз.6	4	0,2	0.80	
	поз.39	4	0,1	0.40	
		Итого		151.74	

Примечание:

1. Армирование колонны выполнено в виде пространственного каркаса, собираемого из плоских каркасов с помощью контактной сварки в соответствии с СН 393-69 и ГОСТ 14098-68.

ТК	Колонна КНР-372-14	1971
	Объемный каркас ОК-58	

Серия ИИ-04-2 Выпуск 10 часть I Лист 58

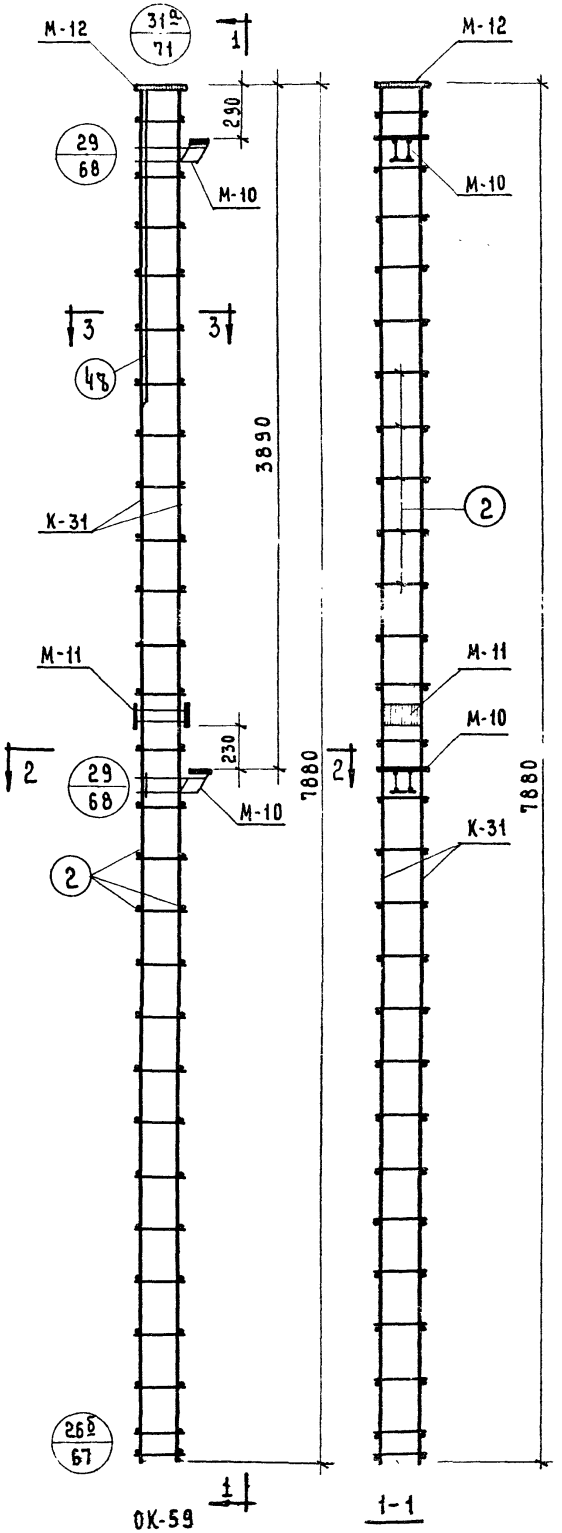

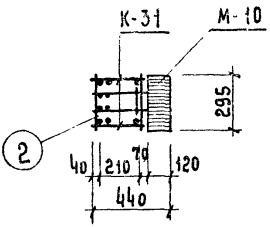

2-2

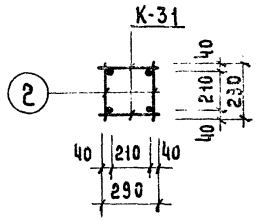

3-3

Марка объемн. каркаса	Марка арматурн. изделия	К-во шт	Вес, кг. одного изд.	Вес, кг. всех изд.	№ серии выпуск лист
ОК-59	К-31	2	15.66	31.32	ИИ-04-2 вып.10 ч.II лист 16
	М-10	2	10.09	20.18	ИИ-04-2 вып.10 ч.II лист 20
	М-11	1	10.20	10.20	ИИ-04-2 вып.10 ч.II лист 21
	М-12	1	12.34	12.34	ИИ-04-2 вып.10 ч.II лист 22
	поз. 4в	2	6.80	13.60	ИИ-04-2 вып.10 ч.II лист 16
	поз. 2	52	0.10	5.20	
		Итого		92,84	

Примечание:

1. Армирование колонны выполнено в виде пространственного каркаса собираемого из плоских каркасов с помощью контактной сварки в соответствии с СН-393-69 и ГОСТ-14098-68.

ТК | Колонна КК-372-11 | 1971 | Объемный каркас ОК-59 | Серия ИИ-04-2 | Выпуск 10 (часть) | Лист 59

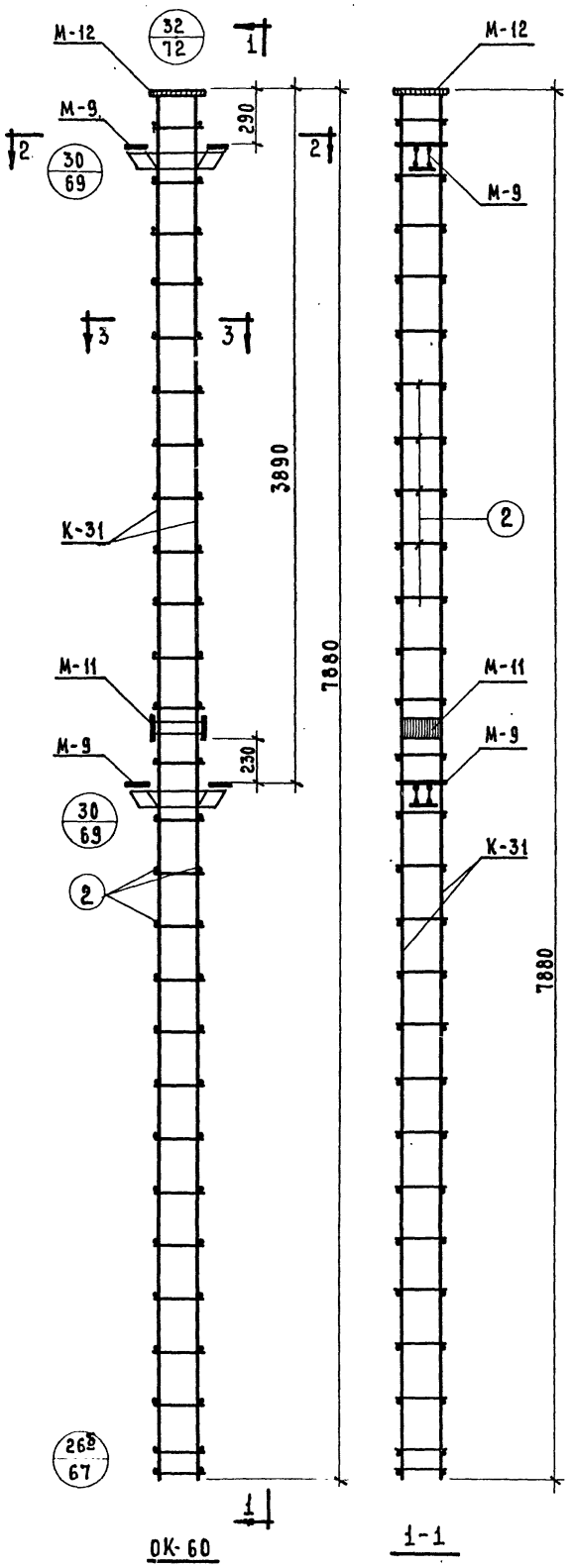

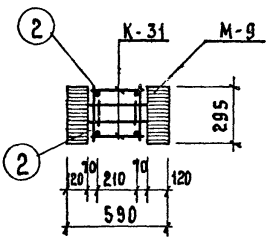

2 - 2

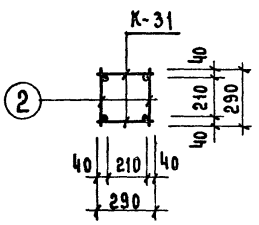

3 - 3

Марка объемн. каркаса	Марка арматур. изделия	К-во шт.	Вес, кг.		NN серия выпуск лист
			одного изд.	всех изд.	
ОК-60	К-31	2	15.66	31.32	ИИ-04-2 вып. 10 ч. II лист 16
	М-9	2	16.12	32.24	ИИ-04-2 вып. 10 ч. II лист 19
	М-11	2	10.20	10.20	ИИ-04-2 вып. 10 ч. II лист 21
	М-12	1	12.34	12.34	ИИ-04-2 вып. 10 ч. II лист 22
	поз. 2	52	0.10	5.20	ИИ-04-2 вып. 10 ч. II лист 16
		Итого:		91,3	

Примечание:

1. Армирование колонны выполнено в виде пространственного каркаса, собираемого из плоских каркасов с помощью контактной сварки в соответствии с СН393-69 и ГОСТ 14098-68.

ТК	Колонна КР-372-11	Серия ИИ-04-2
1971	Объемный каркас ОК-60	Выпуск 10 часть I Лист 60

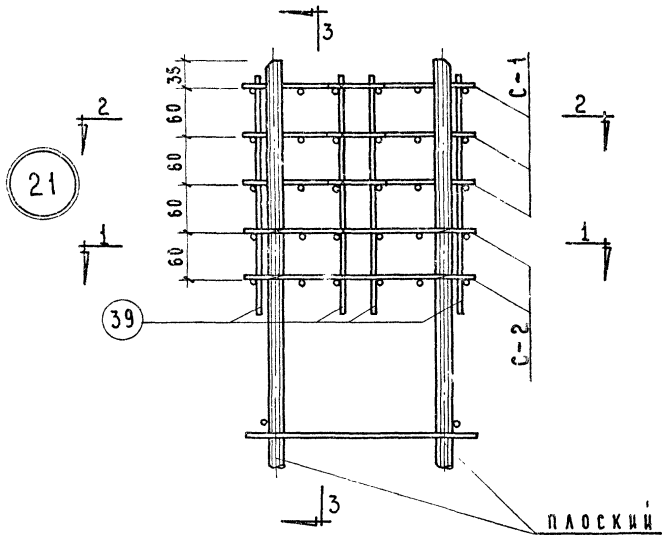

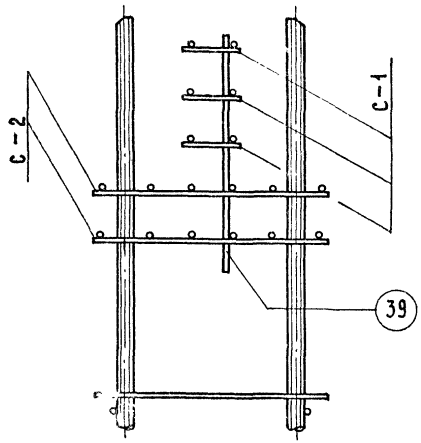

3 – 3

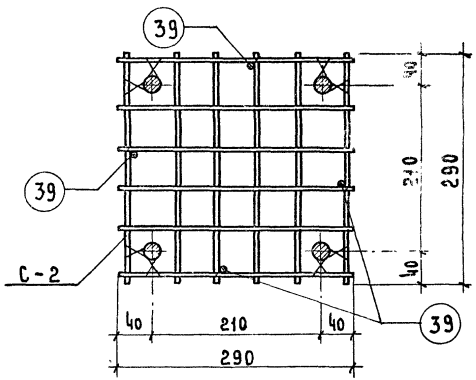

1 – 1

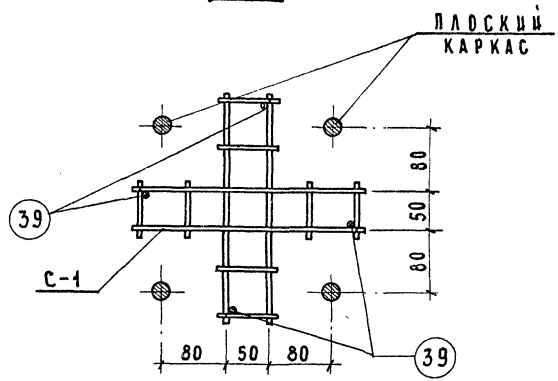

2 – 2

ТК	КОЛОННЫ	СЕРИЯ ИИ-04-2
1971	ОБЪЕМНЫЙ КАРКАС. УЗЕЛ 21.	ВЫПУСК 10 ЧАСТЬ I / ЛИСТ 61

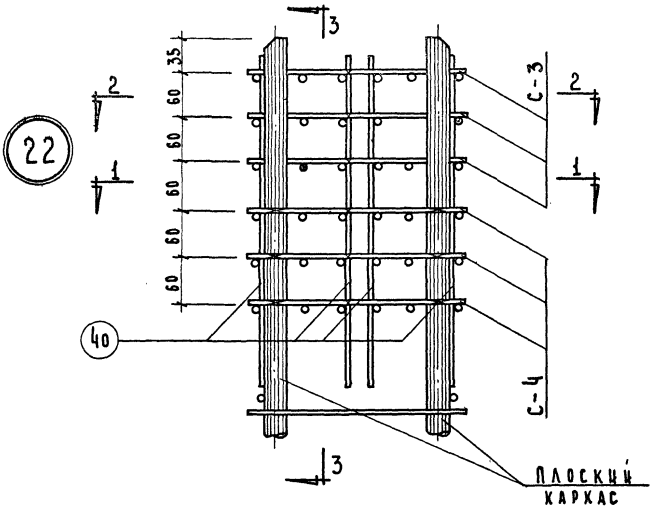

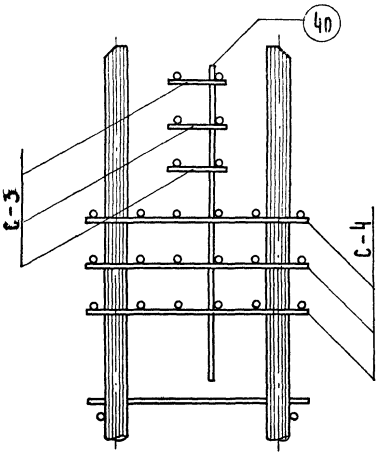

3-3

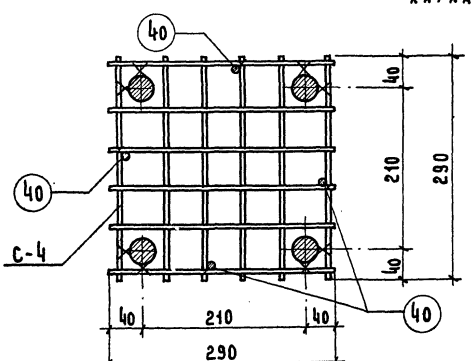

1-1

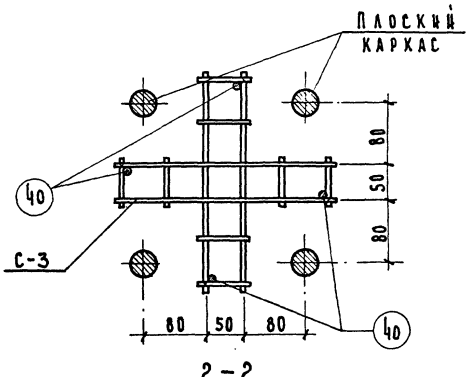

2-2

ТК	Колонны	Серия ИИ-04-2	
1971	Объемный каркас. Узел 22.	Выпуск 10 Часть I	Лист 62

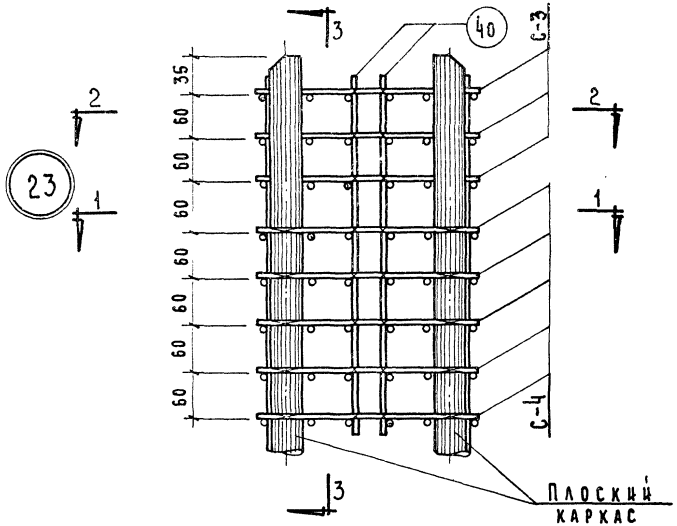

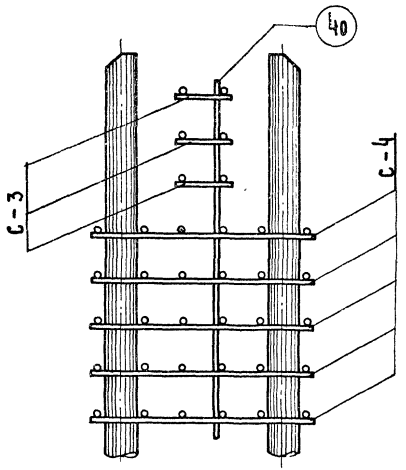

3-3

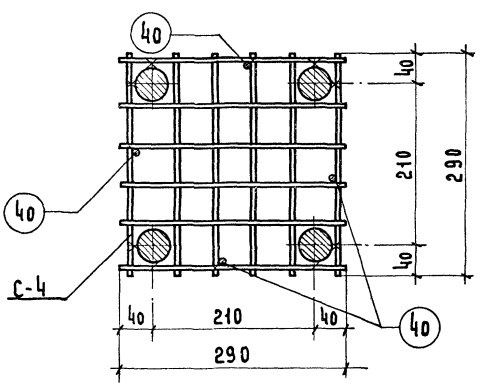

1-1

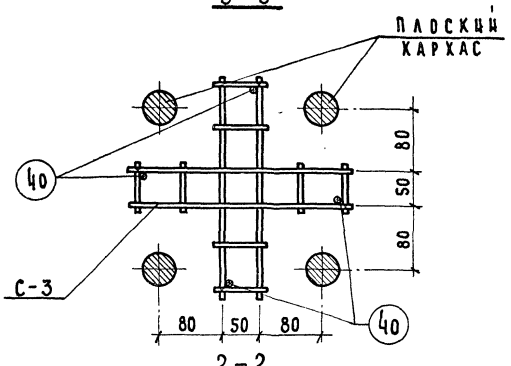

2-2

ТК	Колонны	Серия ИИ-04-2
1971	Объемный каркас. Узел 23.	Выпуск 10 Часть I — Лист 63

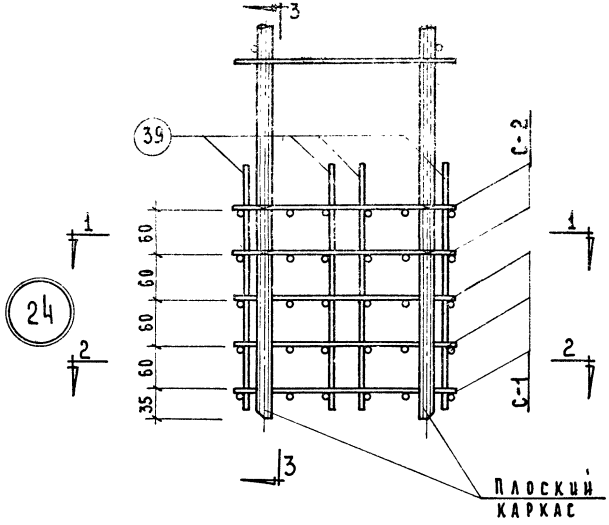

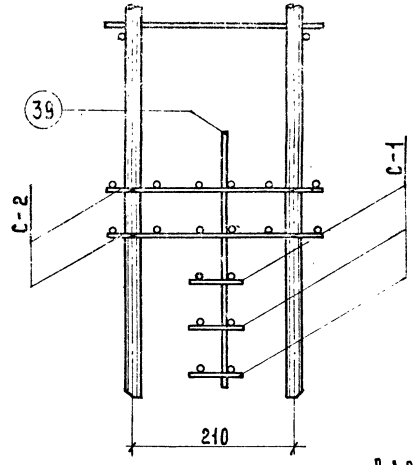

3 – 3

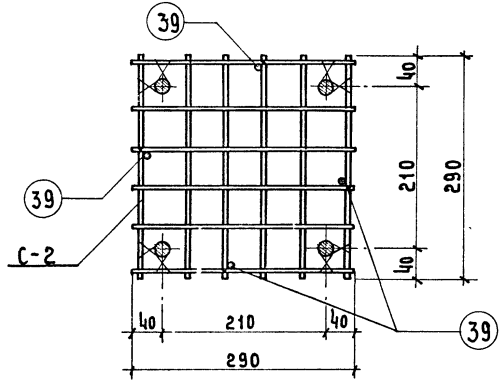

1 – 1

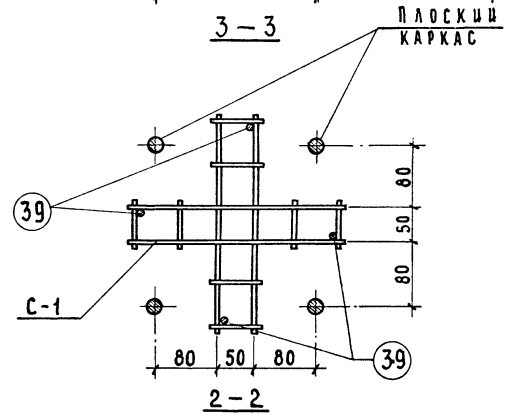

2 – 2

ТК	Колонны	Серия ИИ-04-2	
1971	Объемный каркас. Узел 24.	Выпуск 10 часть I	Лист 64

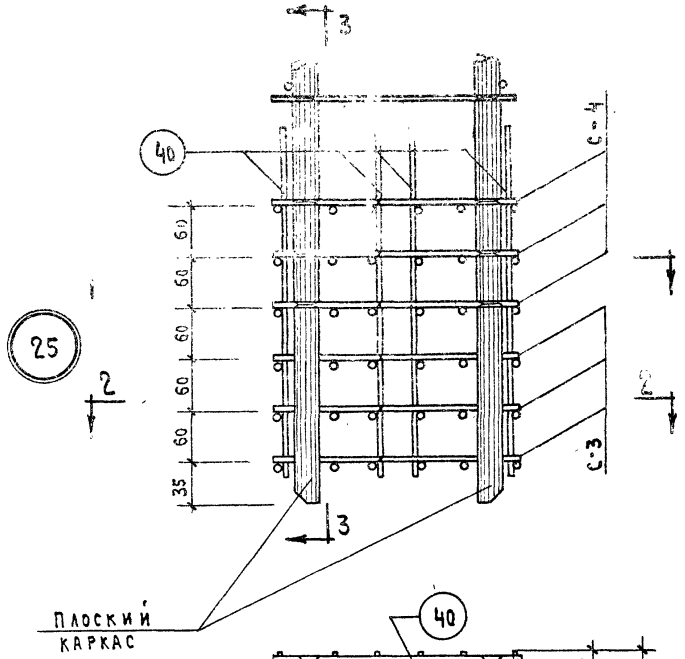

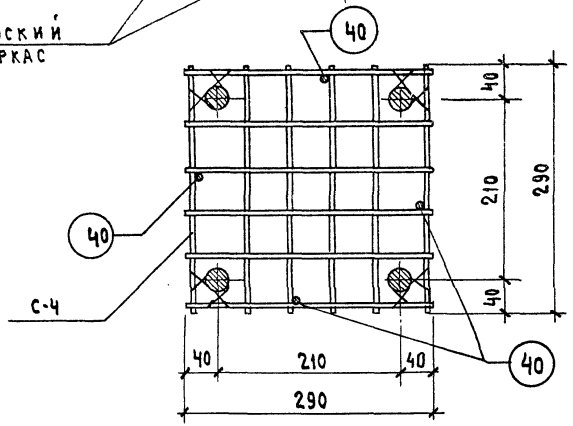

1 - 1

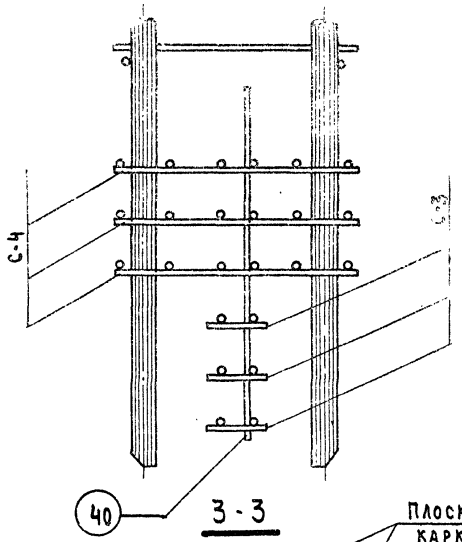

3 - 3

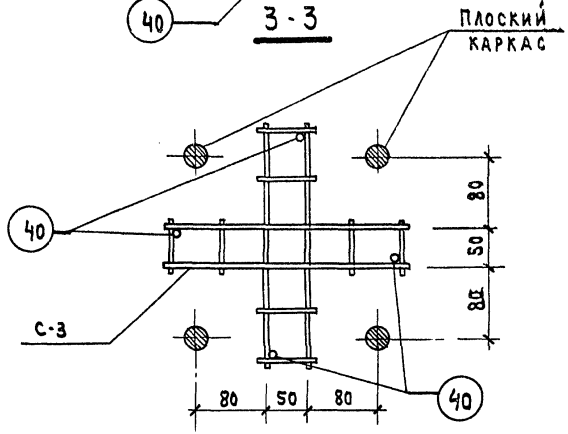

2 - 2

ТК	Колонны	СЕРИЯ ИИ-04-2	
1971	Объемный каркас. Узел 25	ВЫПУСК 10 ЧАСТЬ I	ЛИСТ 68

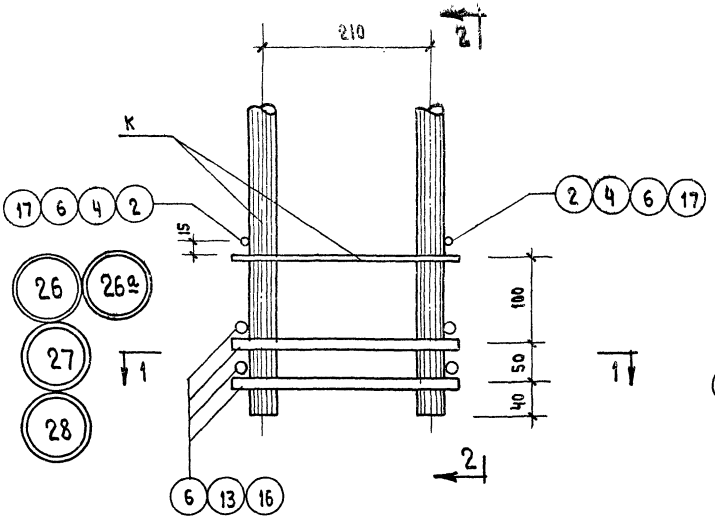

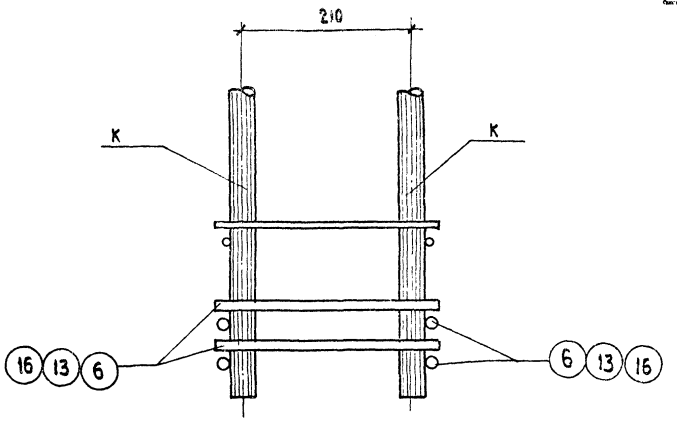

2 - 2

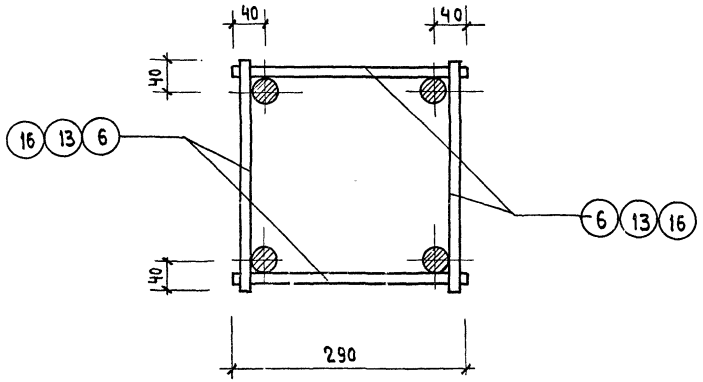

1 - 1

ТК	Колонны	СЕРИЯ ИИ-04-2	
1971	Объемный каркас. Узлы 26, 26а, 27, 28	ВЫПУСК 10 ЧАСТЬ I	ЛИСТ 66

26б

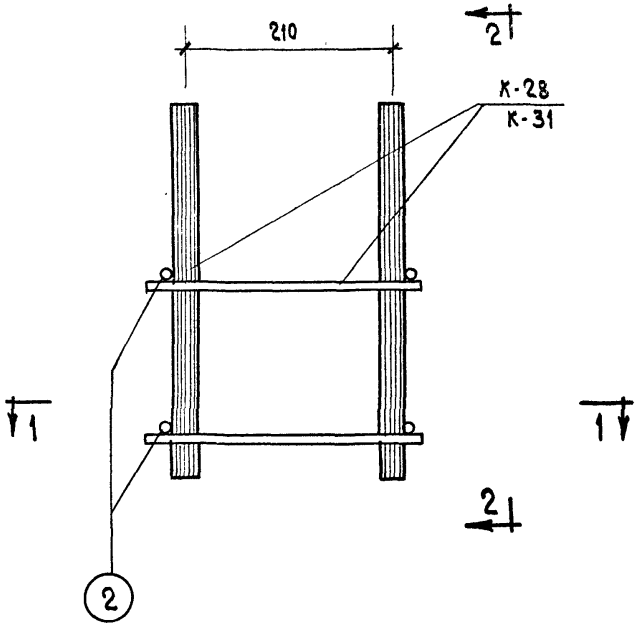

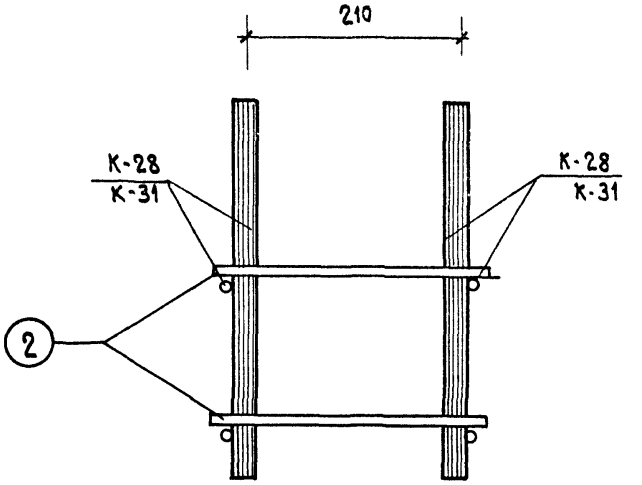

2-2

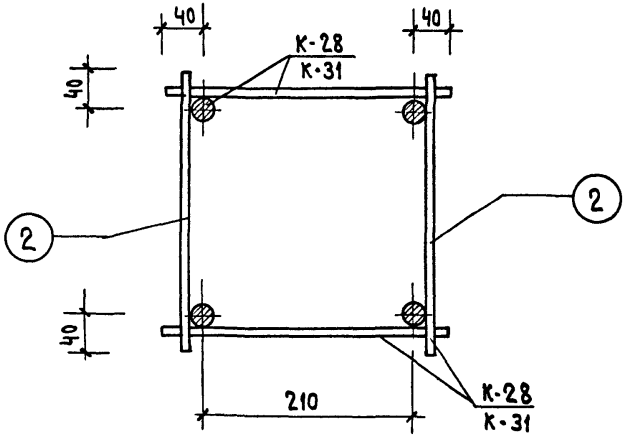

1-1

ТК	Колонны	Серия ИИ-04-2
1971	Объемный каркас. Узел 26б	Выпуск 10 часть I / Лист 67

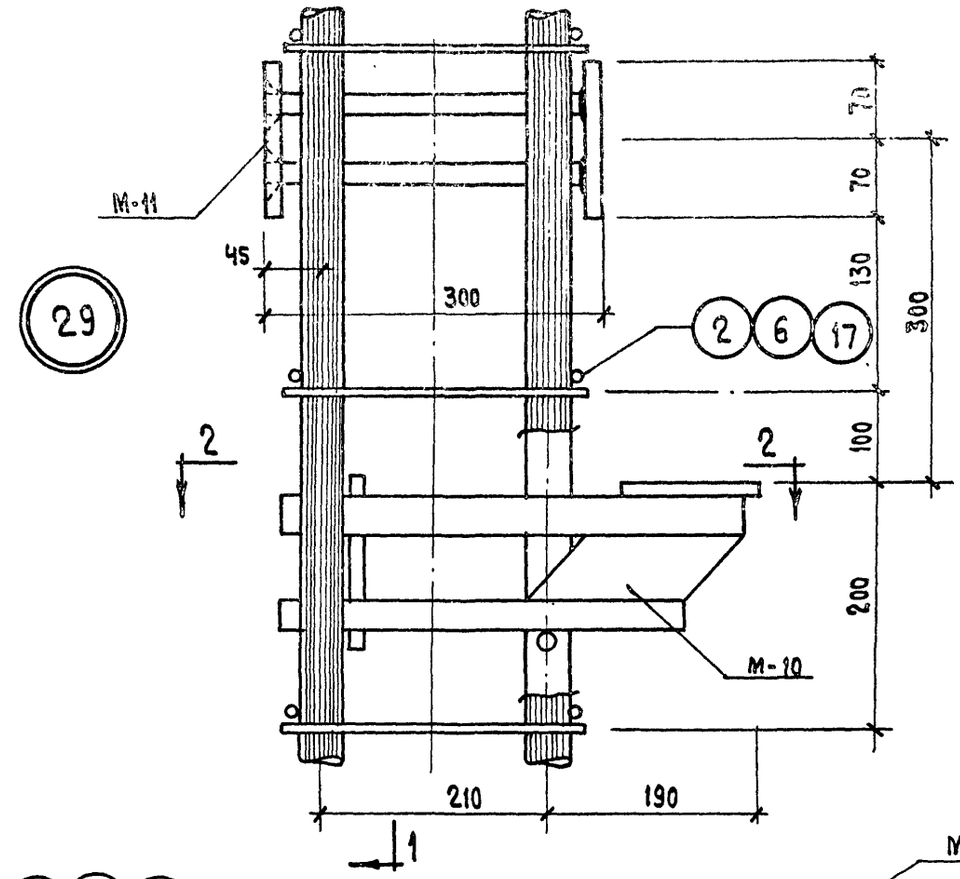

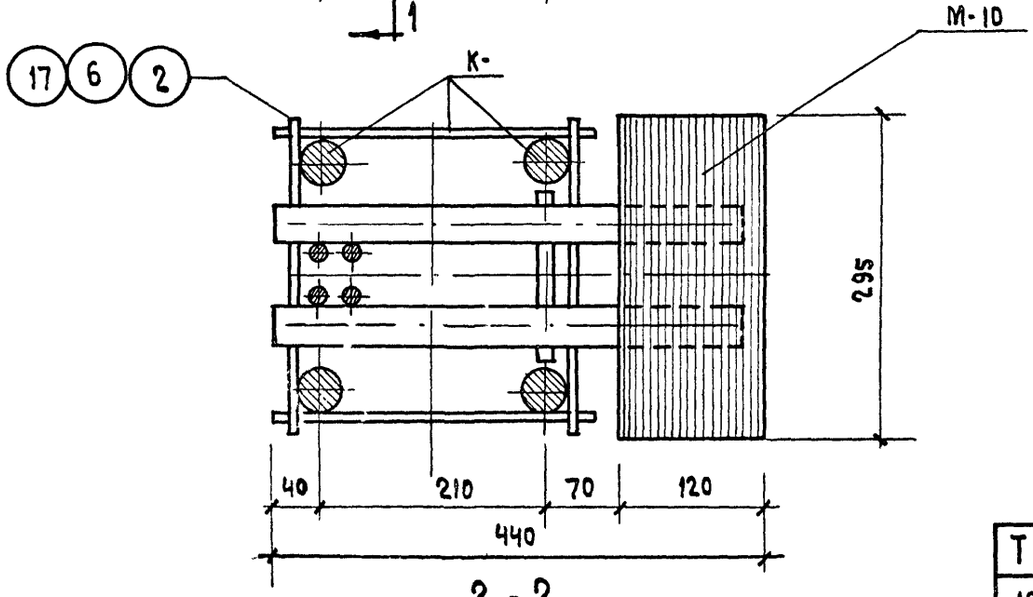

2 - 2

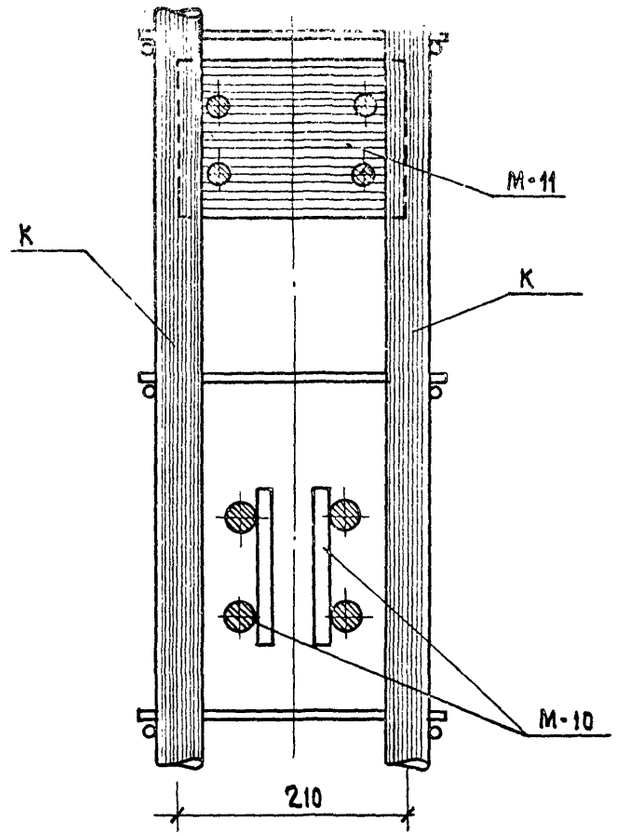

1 - 1

ТК	Колонны	Серия ИИ-04-2	
1971	Объемный каркас. Узел 29	Выпуск 10 часть I	Лист 68

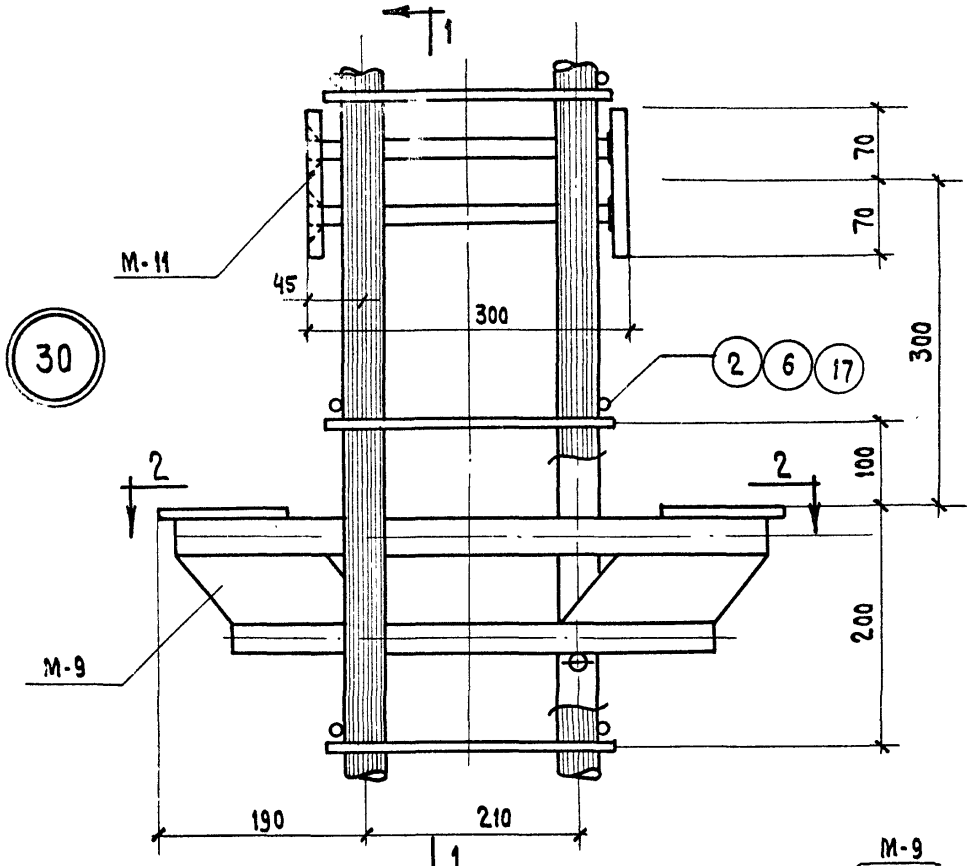

30

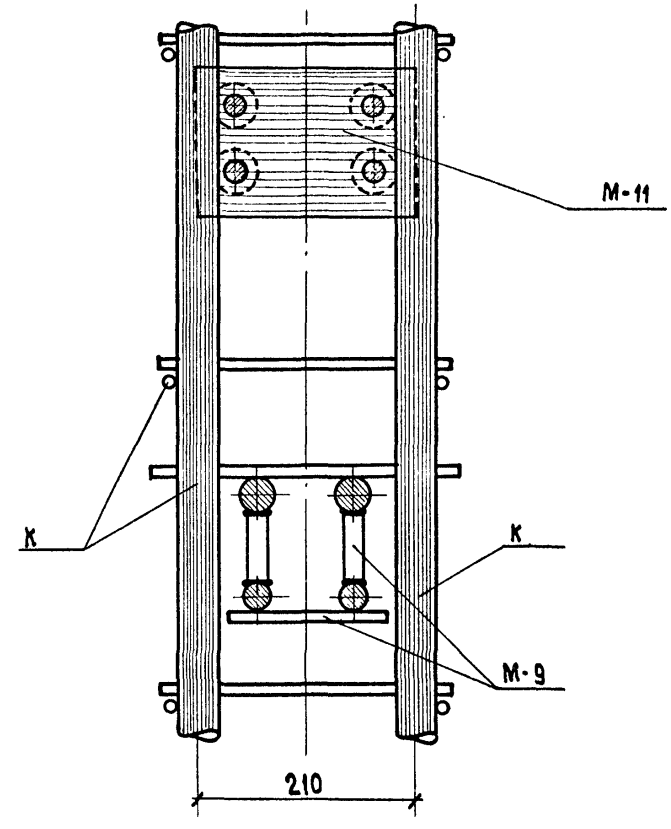

1-1

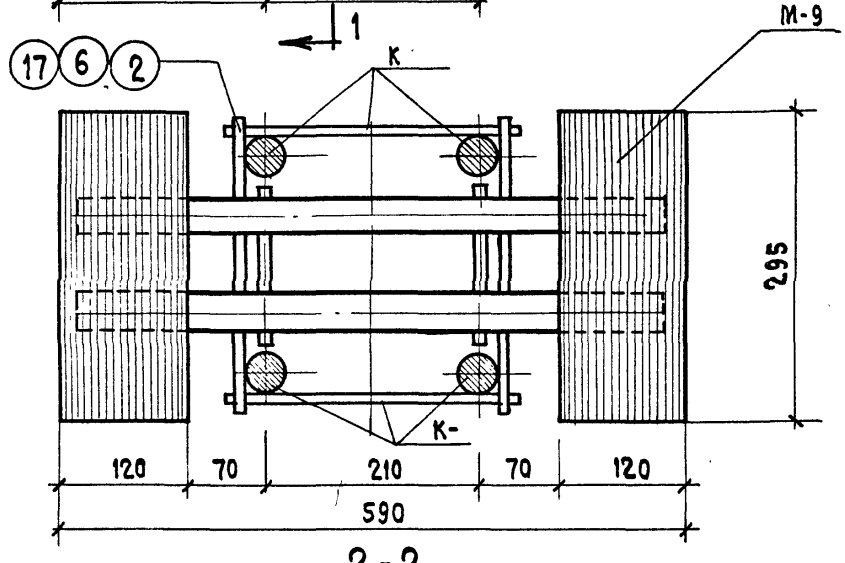

2-2

ТК	Колонны	Серия ИИ-04-2
1971	Объемный каркас. Узел 30	Выпуск 10 Часть I / Лист 69

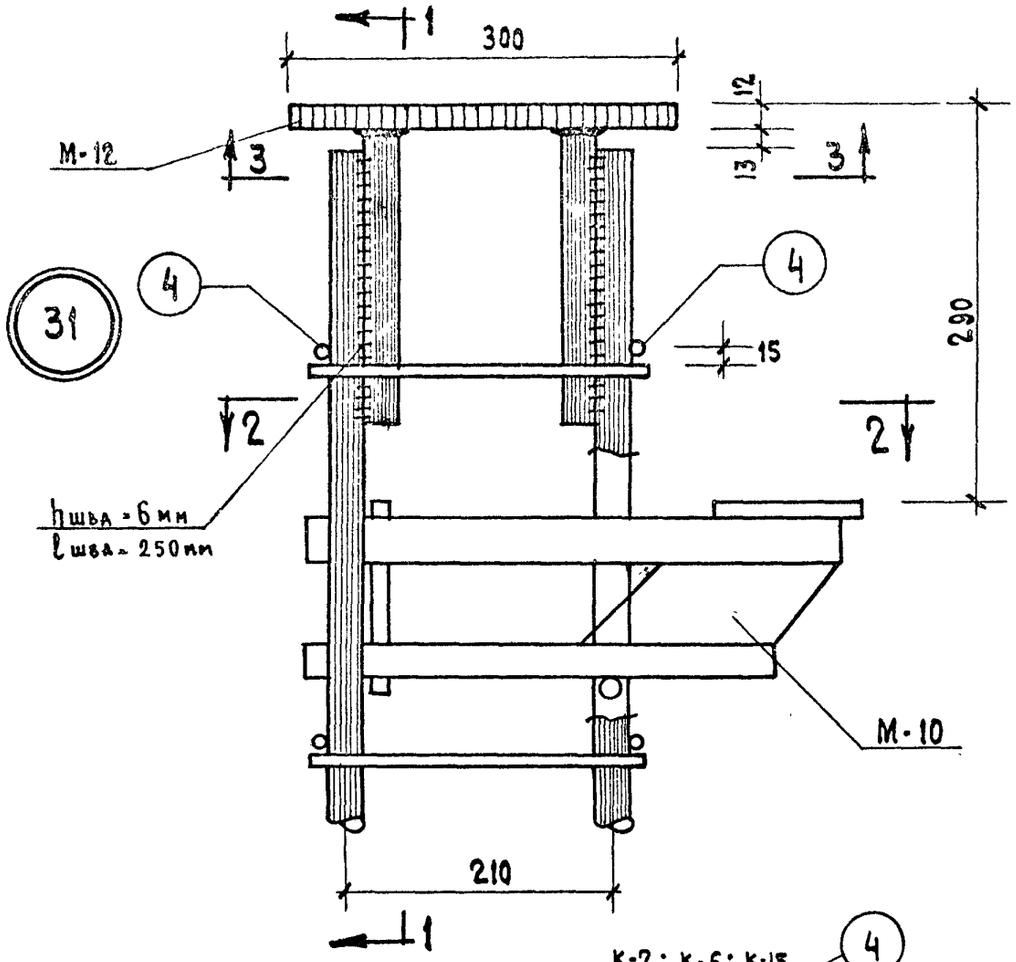

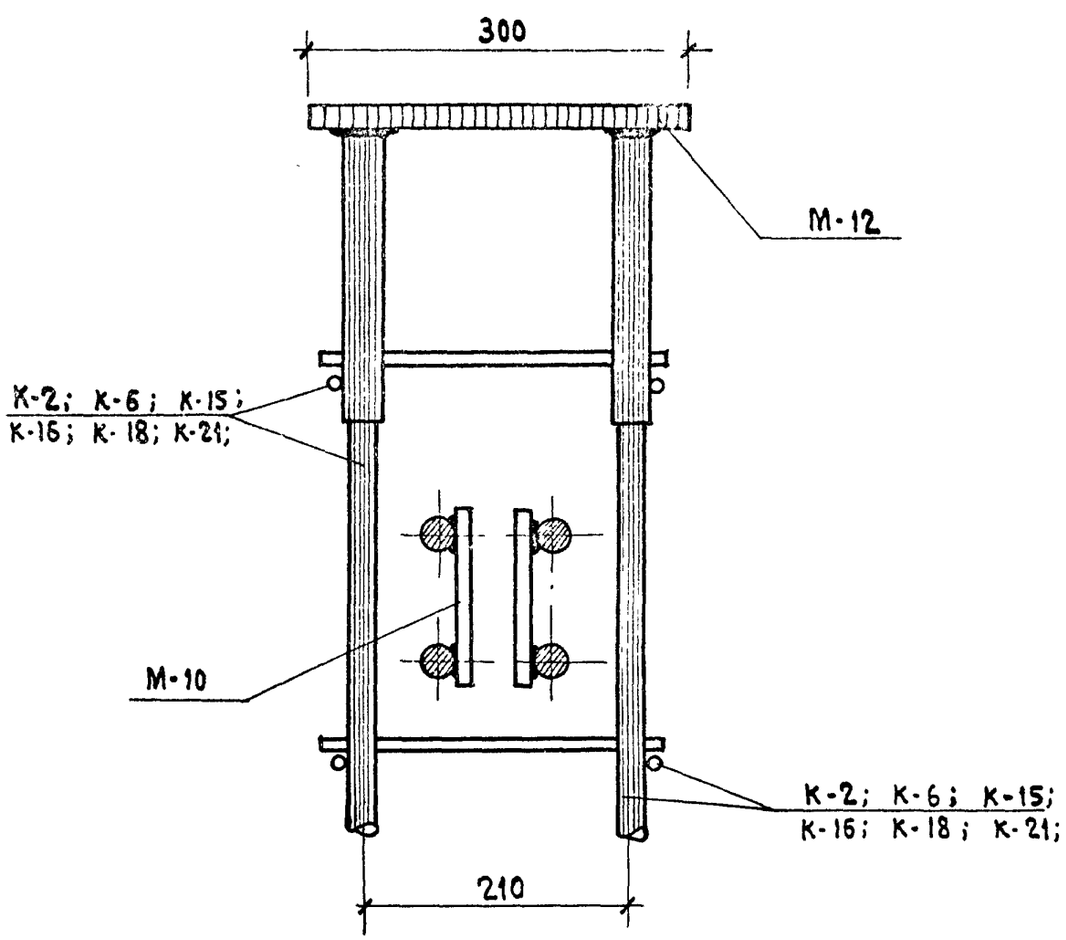

1-1

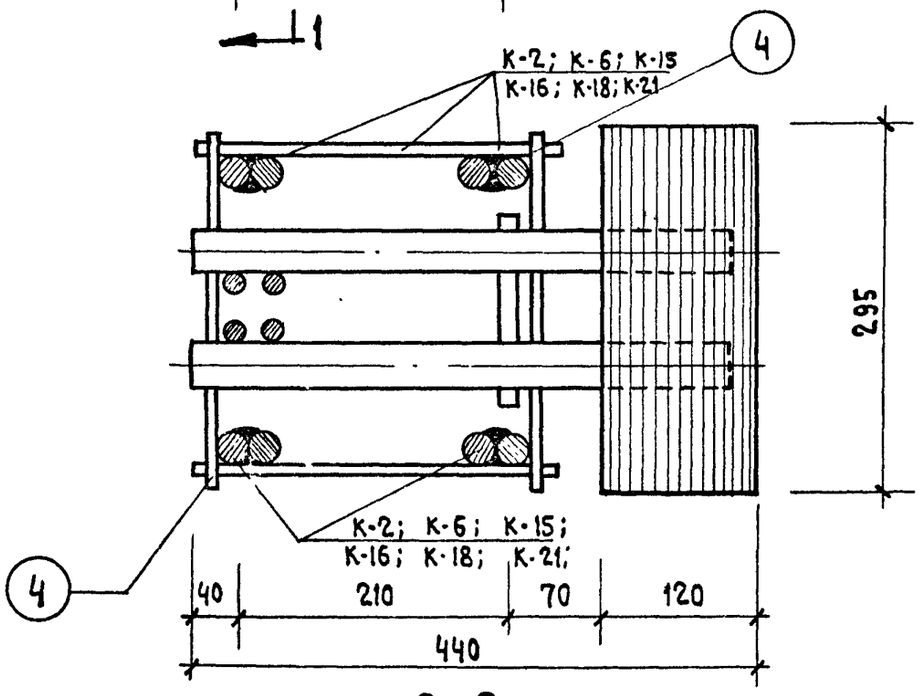

2-2

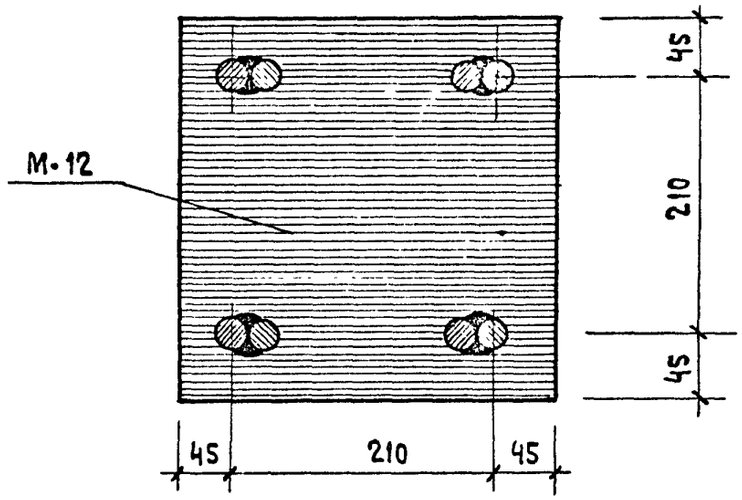

3-3

ТК	Колонны	Серия ИИ-04-2	
1971	Объемный каркас. Узел 31	Выпуск 10 часть I	Лист 70

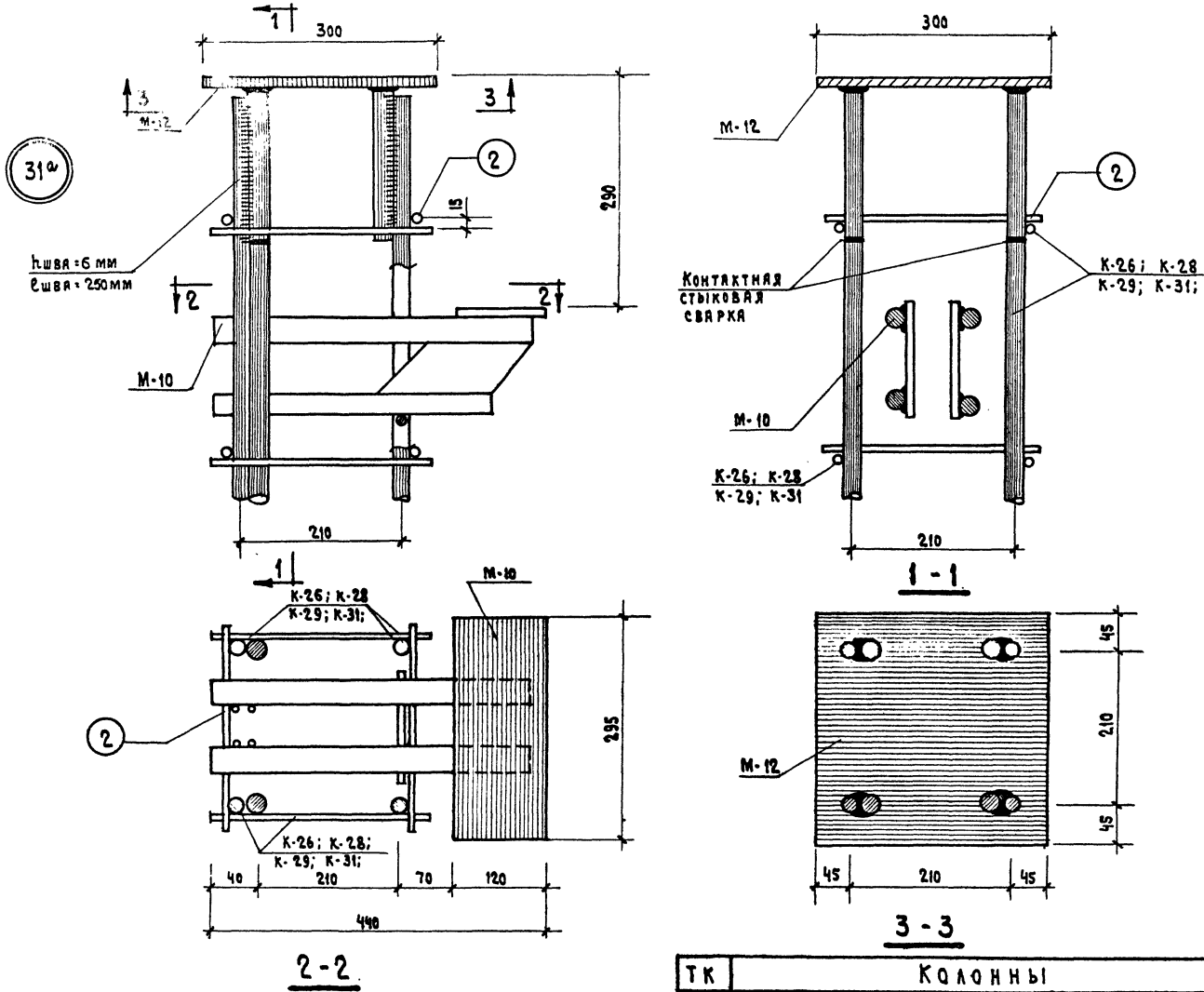

ТК	Колонны	Серия ИИ-04-2	
1971	Объемный каркас. Узел 31а	Выпуск 10 часть I	Лист 71

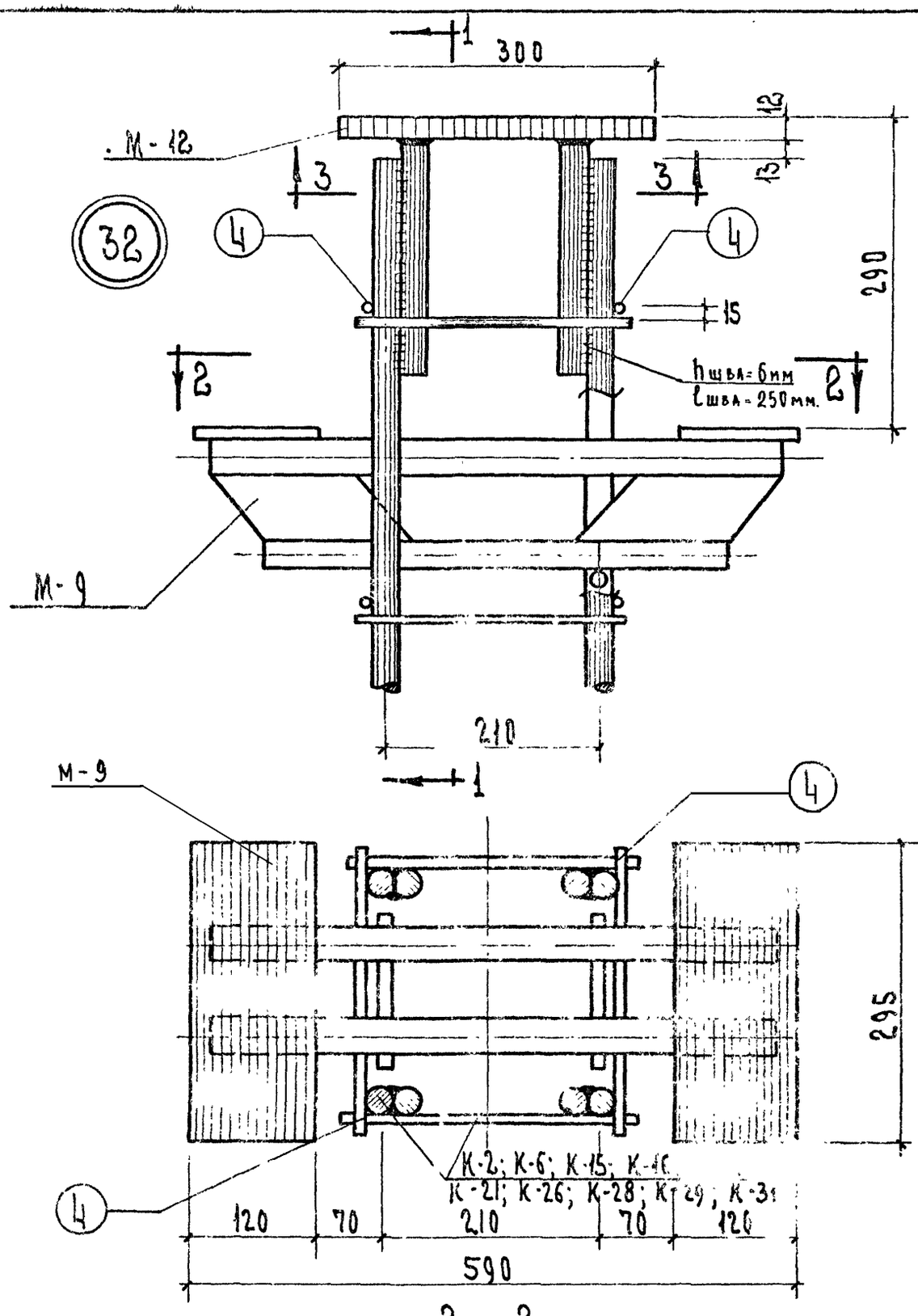

2 - 2

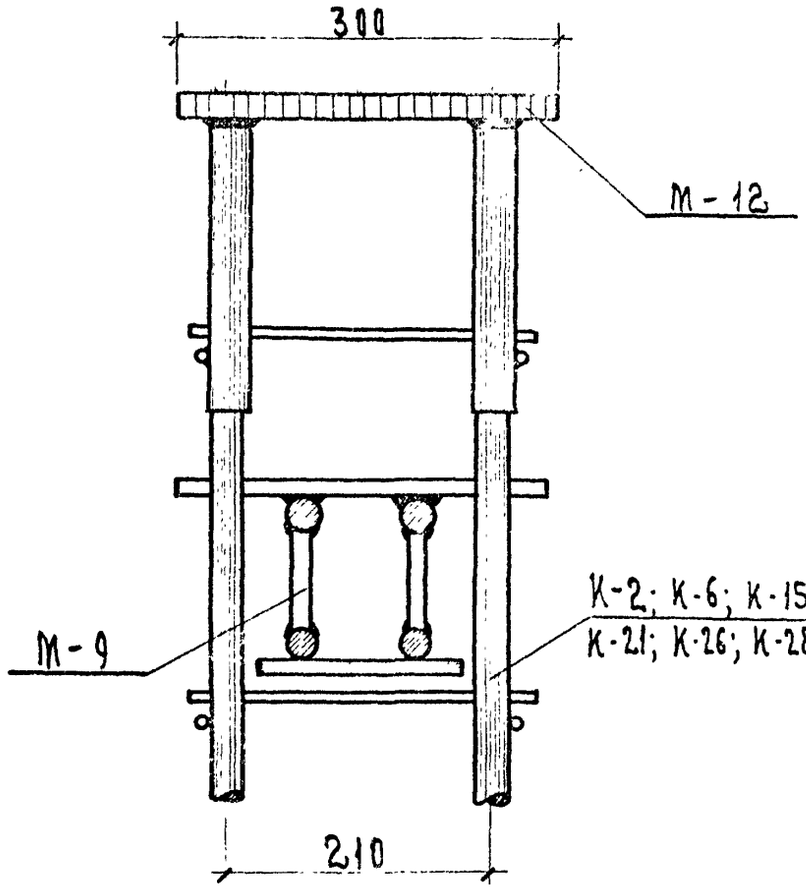

1 - 1

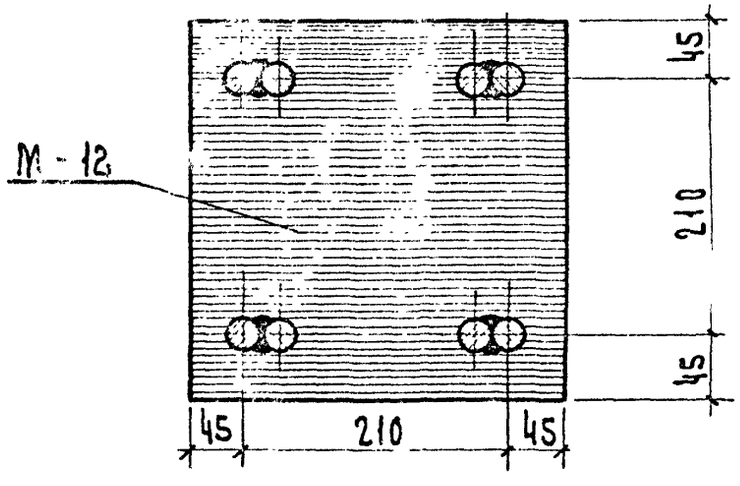

3 - 3

ТК	Колонны	Серия ИИ-04-2
1971	Объемный каркас. Узел 32.	Выпуск 10 Часть I / Лист 72

Тиражировано Свердловским филиалом ЦИТП
620062, г. Свердловск, К-62, ул. Генеральская, 3-а
Заказ 3413 Тираж 200 Цена 2-40
Инв. № 11210-01 1972 г.

gost.e-ecolog.ru