ГОССТРОЙ СССР
ГЛАВПРОМСТРОЙПРОЕКТ
СОЮЗМЕТАЛЛУРГСТРОЙНИИПРОЕКТ
ГПИ ИРКУТСКИЙ ПРОМСТРОЙПРОЕКТ"

ВТИ-КЖ-04-79

СБОРНЫЕ ЖЕЛЕЗОБЕТОННЫЕ ПРОДОЛЬНЫЕ РИГЕЛИ

ДЛЯ ЗДАНИЙ С ПЕРЕКРЫТИЯМИ типа I
по СЕР. ИИС-20
из ПЛИТ, ОПИРАЮЩИХСЯ
на ПОЛКИ РИГЕЛЕЙ
/РАСЧЕТНАЯ СЕЙСМИЧНОСТЬ 7,8 БАЛЛОВ/

ВЫПУСК 4

РАБОЧИЕ ЧЕРТЕЖИ
УЗЛОВ СОПРЯЖЕНИЯ РИГЕЛЕЙ
С ЭЛЕМЕНТАМИ КАРКАСА

1980.

gost.e-ecolog.ru

ГОССТРОЙ СССР
ГЛАВПРОМСТРОЙПРОЕКТ
СОЮЗМЕТАЛЛУРГСТРОЙНИИПРОЕКТ
ГПИ „ИРКУТСКИЙ ПРОМСТРОЙПРОЕКТ"

ВТИ-КЖ-04-79

СБОРНЫЕ ЖЕЛЕЗОБЕТОННЫЕ ПРОДОЛЬНЫЕ РИГЕЛИ

ДЛЯ ЗДАНИЙ С ПЕРЕКРЫТИЯМИ ТИПА I по СЕР. ИИС-20 из ПЛИТ, ОПИРАЮЩИХСЯ на ПОЛКИ РИГЕЛЕЙ

/РАСЧЕТНАЯ СЕЙСМИЧНОСТЬ 7, 8 БАЛЛОВ/

ВЫПУСК 4

РАБОЧИЕ ЧЕРТЕЖИ УЗЛОВ СОПРЯЖЕНИЯ РИГЕЛЕЙ С ЭЛЕМЕНТАМИ КАРКАСА

НАЧАЛЬНИК ОТДЕЛА ГЛАВНЫЙ КОНСТРУКТОР ОТДЕЛА
ЯСТРЕМСКИЙ А.В.
ДМИТРИЕВ А.А.

УТВЕРЖДАЮ:
ГЛАВНЫЙ ИНЖЕНЕР ИНСТИТУТА
ЮДАЛЕВИЧ Ф.Д.

СОГЛАСОВАНО:
ГЛАВВОСТОКСИБСТРОЕМ
ПИСЬМО N 4-10/895 от 18.11.80 г.

СОГЛАСОВАНО С ЦНИИПРОМЗДАНИЙ
ПИСЬМО N 4-2/368 от 26.06.80 г

Наименование	Стр	Лист
Содержание выпуска	1	
Пояснительная записка	1÷2	
Узел 1		1
Узел 2		2
Узлы 3, 5, 7, 9, 11, 13		3
Узлы 3а, 5а, 7а, 9а, 11а, 13а.		4
Узлы 4, 6, 8		5
Узлы 4а, 6а, 8а.		6
Узлы 10, 12, 14, 16, 18		7
Узлы 10а, 12а, 14а, 16а, 18а.		8
Узлы 15, 17		9
Узлы 15а, 17а.		10
Узел 19		11
Узел 20		12
Узел 21		13
Узел 22, 24		14
Узлы 23, 25, 27, 29, 31		15
Узлы 26, 28, 30, 32		16
Спецификация соединительных элементов на один узел. (Узлы 1÷5; 3а÷5а)		17
Спецификация соединительных элементов на один узел. (Узлы 5÷9; 5а÷9а)		18
Спецификация соединительных элементов на один узел. (Узлы 10÷14; 10а÷14а)		19
Спецификация соединительных элементов на один узел. (Узлы 14÷17; 14а÷17а)		20
Спецификация соединительных элементов на один узел. (Узлы 18÷22, 18а)		21
Спецификация соединительных элементов на один узел. (Узлы 23÷32)		22

Согласовано:

Инв. № подл. | Подпись и дата | Взам. инв. №

Пояснительная записка

I. Все монтажные работы должны производиться согласно требованиям СНиП III-16.73. "Бетонные и железобетонные конструкции сборные".

II. Общие указания по монтажу конструкций даны в альбомах ИИС 20-1 ИИС 20-2

III. Стыкование рабочих стержней ригелей диаметрами 20 мм и более выполняется при помощи ванной сварки в соответствии с "Указаниями по сварке соединений арматуры и закладных деталей железобетонных конструкций" (СН 393-78).
Стыкование рабочих стержней ригелей диаметрами менее 20 мм выполняется при помощи накладок дуговой сваркой фланговыми швами.

IV. Сварка рабочих стержней ригелей производится в следующей последовательности:
1) сварка стержней нижней зоны узла,
2) сварка стержней верхней зоны узла.

V. Дуговая сварка выполняется электродами типа Э50А.

VI. Заделка стыков между торцами ригелей и колонной выполняется бетоном марки М300 на мелком щебне или гравии с применением вибрирования, а швы между плитами и сборными ригелями заливаются бетоном марки М200 на мелком щебне или гравии.

VII. Сварку и замоноличивание стыков следует производить после тщательной проверки соответствия марок изделий и их положения по проекту.

VIII. Монтаж продольных ригелей можно начинать только после установки и приварки сборных железобетонных плит покрытия и перекрытия, являющихся распорками на период монтажа и после осуществления замоноличивания стыка поперечного ригеля с колонной (до отметки низа продольного ригеля)
Монтаж ригелей РК-4, РК-5, РК-6 производить после установки деталей для крепления парапетных панелей (см. серию ТМС 25-2 дет. 3).
При наличии монтажных приспособлений для установки продольных ригелей в проектное положение возможно одновременное замоноличивание узла продольных и поперечных ригелей.

IX. В период монтажа ригель должен быть раскреплен от потери устойчивости. При установке ригелей в проектное положение должны быть совмещены выпуски арматуры ригелей и вставки, проходящие через трубки в колодцах. При этом допускаются отклонения с разбивочной оси ± 20 мм.

Изм.	Лист	№ докум.	Подпись	Дата	ВТН-КЖС-04-79 Вып. 4	Стр. 1

X. Монтаж крайних продольных ригелей производится с соблюдением следующей последовательности:

1) приварка соединительного элемента МС-I к закладным деталям ригелей;
2) установка ригеля с одной стороны колонны на монтажный столик (3) с приваркой МС-I к монтажному столику (3);
3) пропуск стержней (I) через колонну и навешивание на них сеток (2);
4) установка ригеля с другой стороны колонны;
5) ванная сварка стыков, а затем приварка сеток и поперечной арматуры в узле в проектное положение.

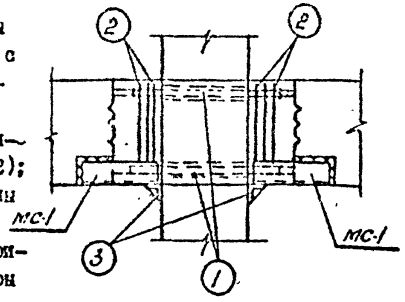

XI. В крайних продольных ригелях после установки опорной арматуры, проходящей через трубки в колоннах, последние должны быть тщательно инъецированы цементным раствором марки 200, для чего предусматриваются специальные патрубки (см. альбом ИИС 22-I, 2, 3 детали М39 и М5I).

XII. В зданиях с агрессивными средами, в зависимости от вида и степени агрессивности сред должны быть выполнены требования по защите деталей сопряжения и стыков в соответствии со СНиП II-28-73.
Требования по антикоррозийной защите строительных конструкций (водоцементное отношение бетонной смеси, добавки к бетону, состав заполнителей, вид защитного покрытия и способ его нанесения, защита закладных деталей, сварных швов) должны быть указаны в конкретном проекте.

XIII. Соединение при монтаже сборных железобетонных ригелей путем сварки стальных закладных деталей и выпусков при температуре ниже минус 30^0 следует производить в соответствии с требованиями, предъявленными к изготовлению и монтажу стальных конструкций при низких температурах.

УСЛОВНЫЕ ОБОЗНАЧЕНИЯ ШВОВ.

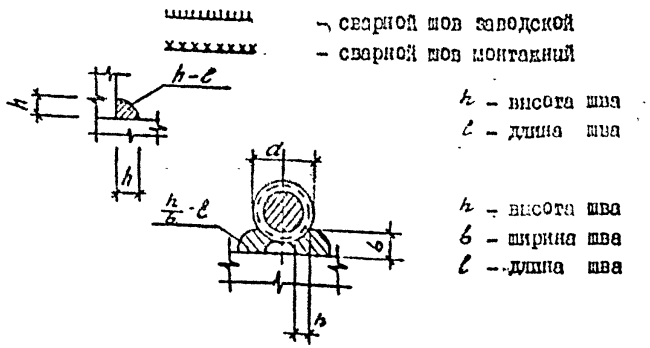

Инв.№ подл. | Подпись и дата | Взам.инв.№

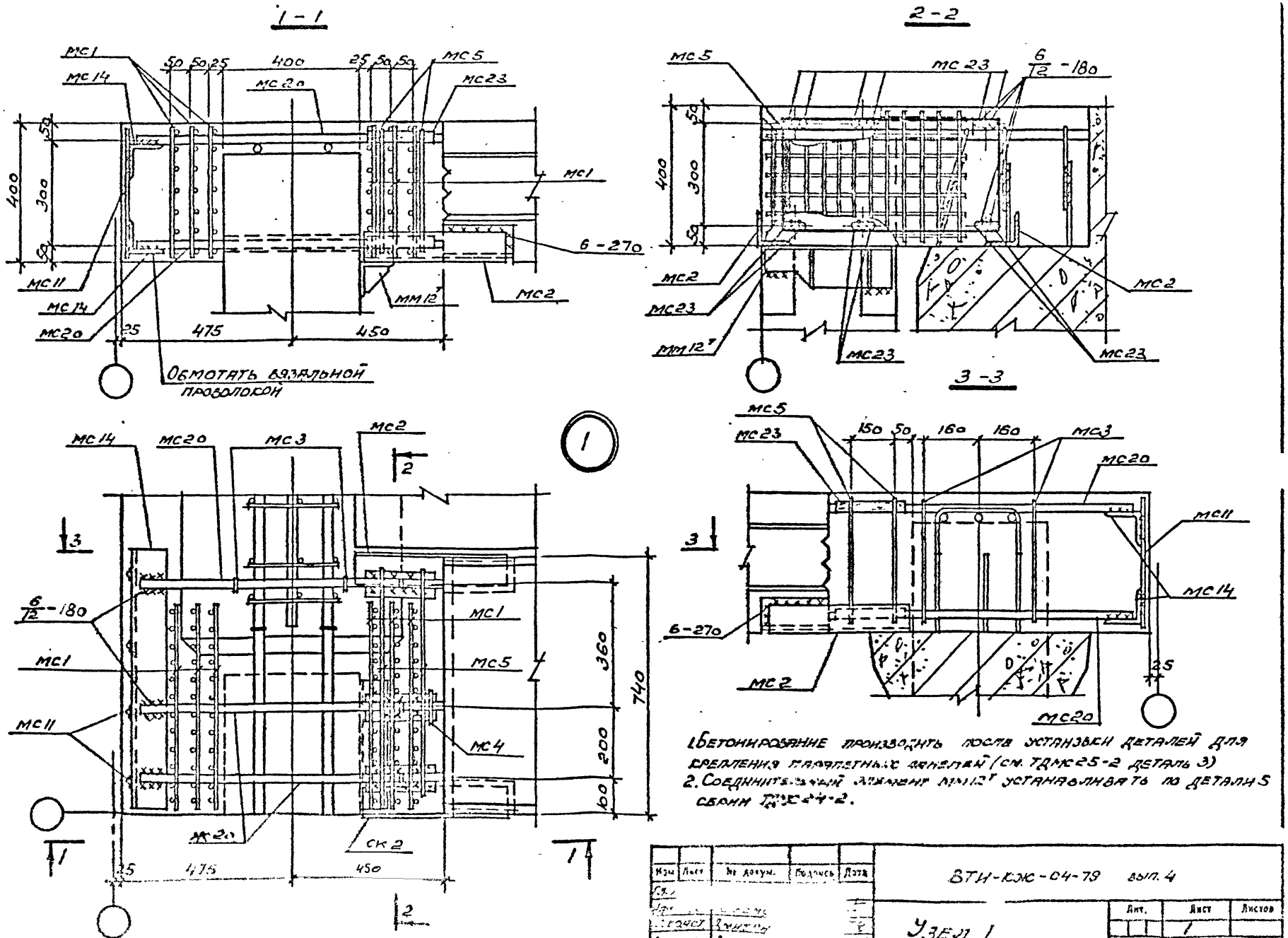

1. Бетонирование производить после установки деталей для крепления парапетных панелей (см. ТДМС25-2 деталь 3)
2. Соединительный элемент ММ12т устанавливать по детали 5 серии ТДМС24-2.

Изм.	Лист	№ докум.	Подпись	Дата	ВТИ-КЖ-04-79 вып. 4		
Гл.					Узел 1.	Лит.	Лист 1	Листов
Нач.							
Гл. конст.							
Вед. инж.							
Испол.							

ГОССТРОЙ СССР
ИРКУТСКИЙ
ПРОМСТРОЙПРОЕКТ

Согласовано:
Гл. конст. Эрдман
Подпись и дата

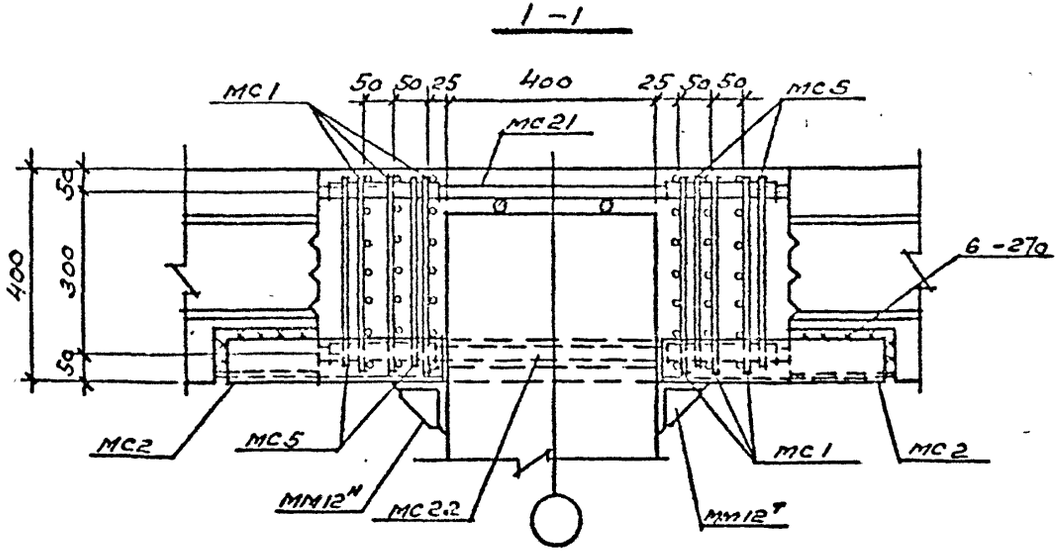

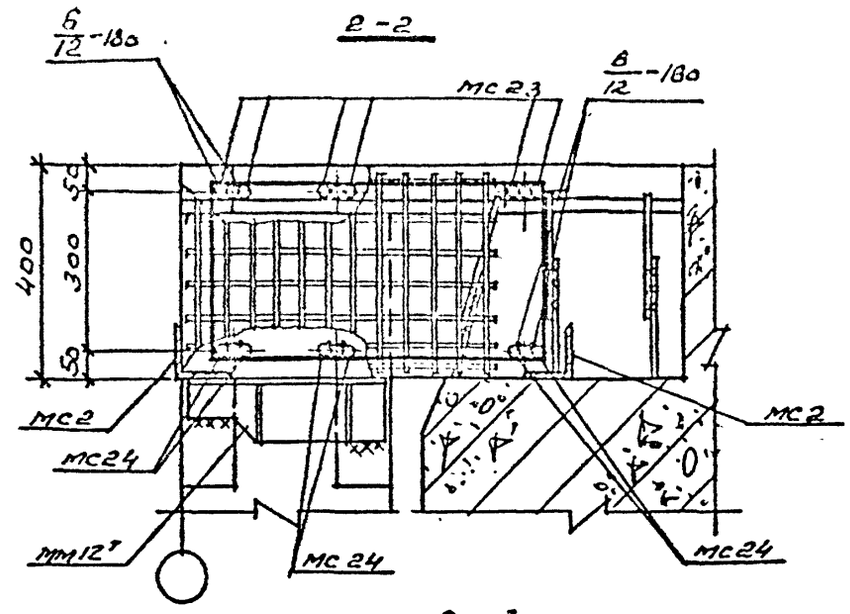

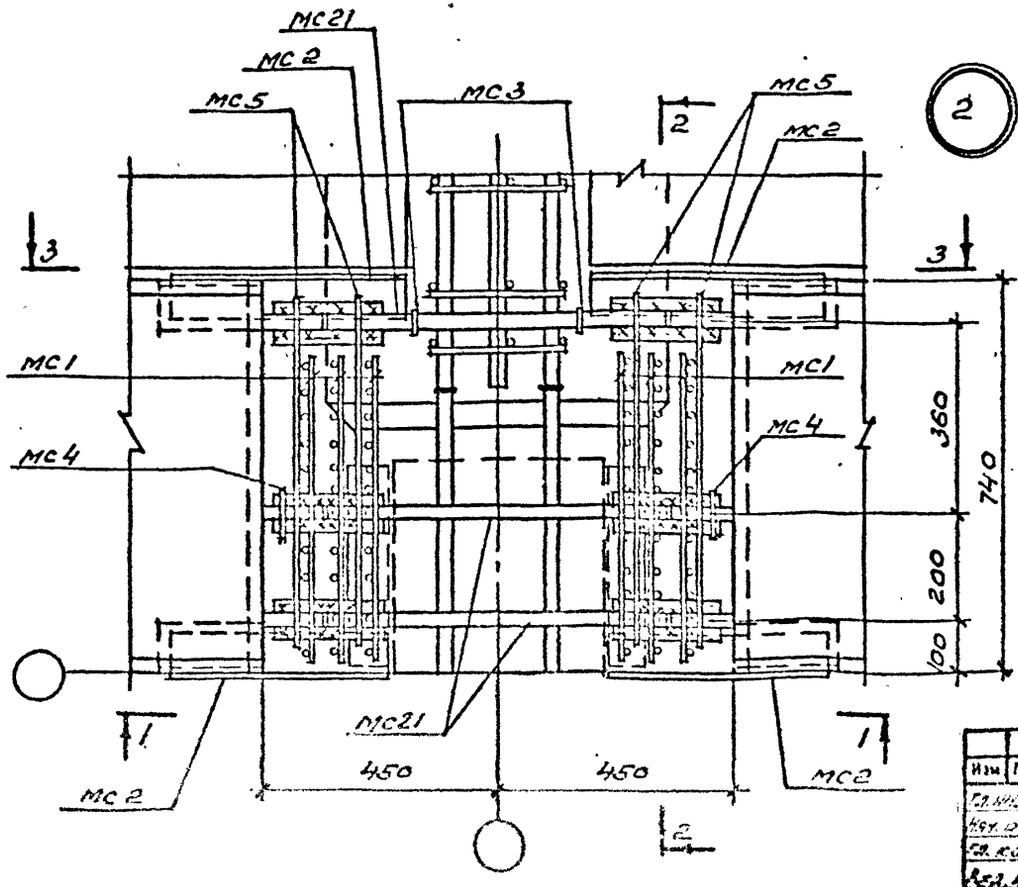

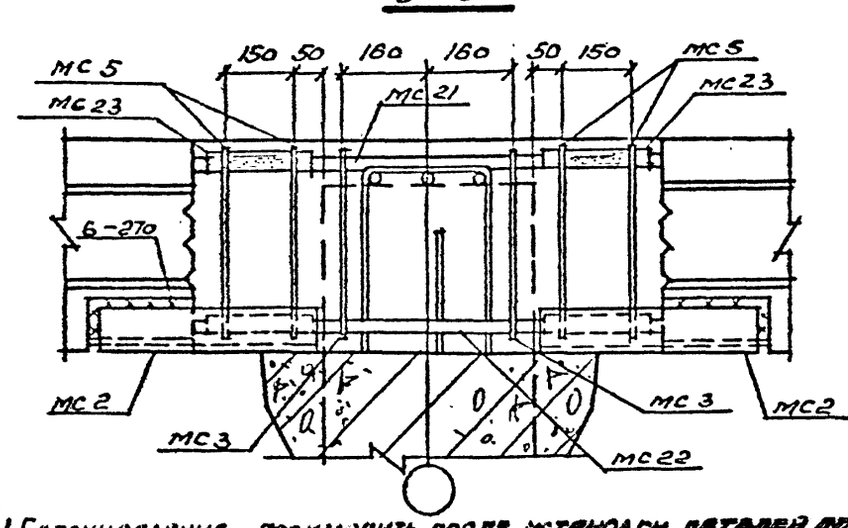

1. Бетонирование производить после установки деталей для крепления карапетных панелей (см. ТДМС 25-2 деталь 3)
2. Соединительный элемент ММ12Т, ММ12Н устанавливать по детали 5 ТДМС 24-2.

Изм.	Лист	№ докум.	Подпись	Дата
Гл. инжен.		Бубис		
Нач. отд.		Ястремский		
Гл. конст.		Дмитриев		
Вед. инж.		Верховцев		
Исполн.		Тарасова		

ВТИ-КЖС-04-79 вып.4

Узел 2.

Лит.	Лист	Листов
	2	

ГОССТРОЙ СССР
ИРКУТСКИЙ
ПРОМСТРОЙПРОЕКТ

Согласовано:

Инв. № подл. | Подпись и дата

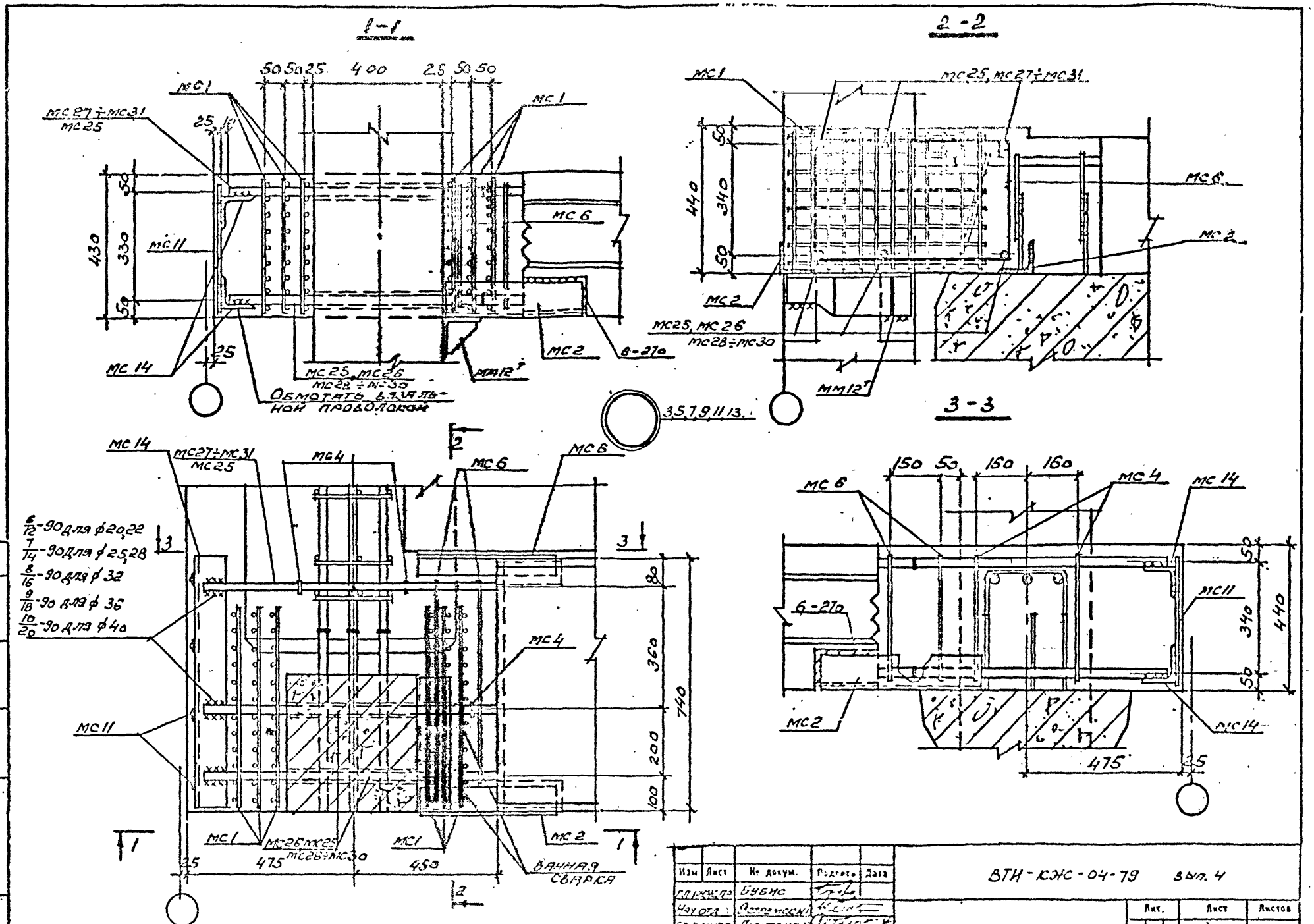

1. Соединительный элемент ММ12Т устанавливать по детали 5 ТДМС24-2.

Изм	Лист	№ докум.	Подпись	Дата
Гл. инженер		Бубис		
Нач. отд.		Остремский		
Гл. конструктор		Дмитриев		
Вед. инж.		Бекхотуров		
Исполнит.		Тарасова		

ВТИ-КЖС-04-79 вып. 4

Узел 3,5,7,9,11,13.

Лит.	Лист	Листов
	3	

ГОССТРОЙ СССР
ИРКУТСКИЙ ПРОМСТРОЙПРОЕКТ

Согласовано:
Гл. конструктор Эрдман
Подпись и дата
Инв. № подл.

1-1

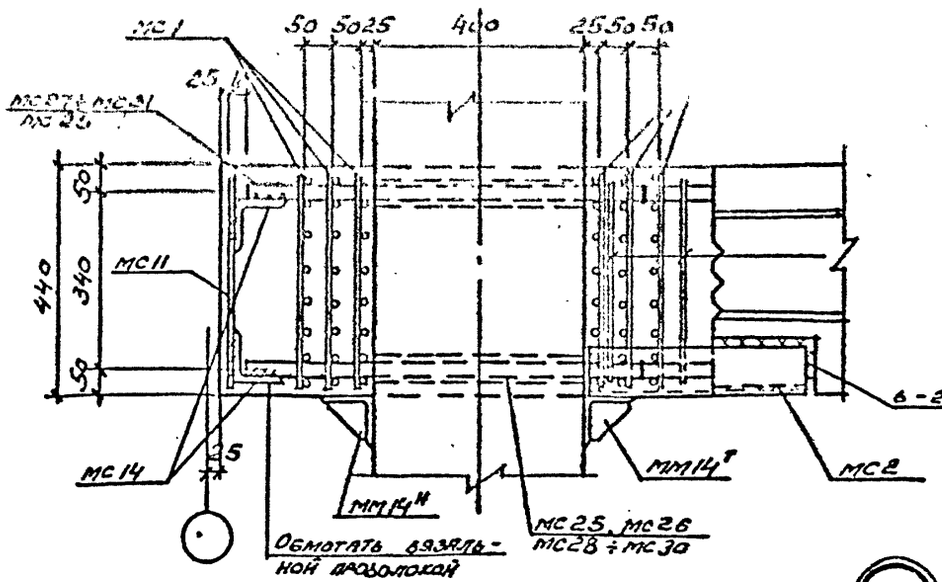

2-2

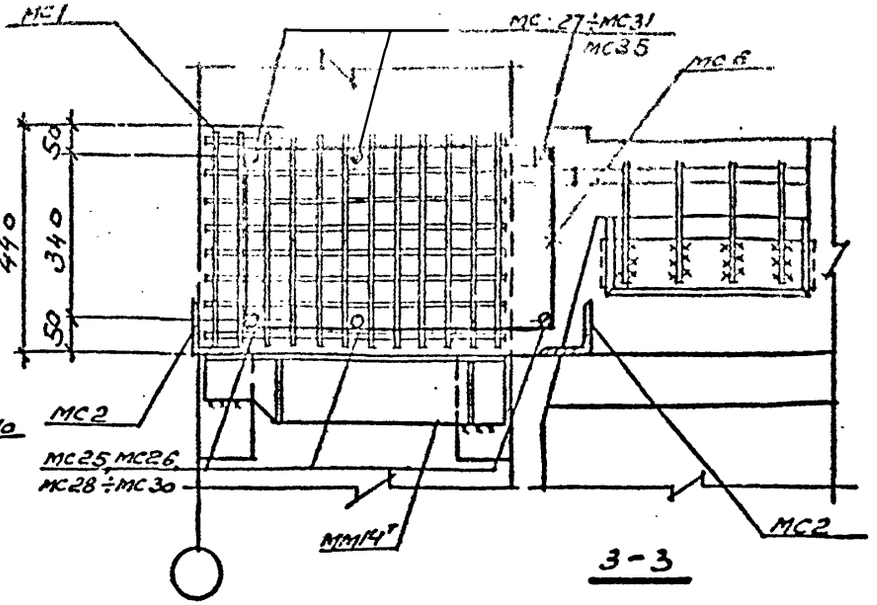

3-3

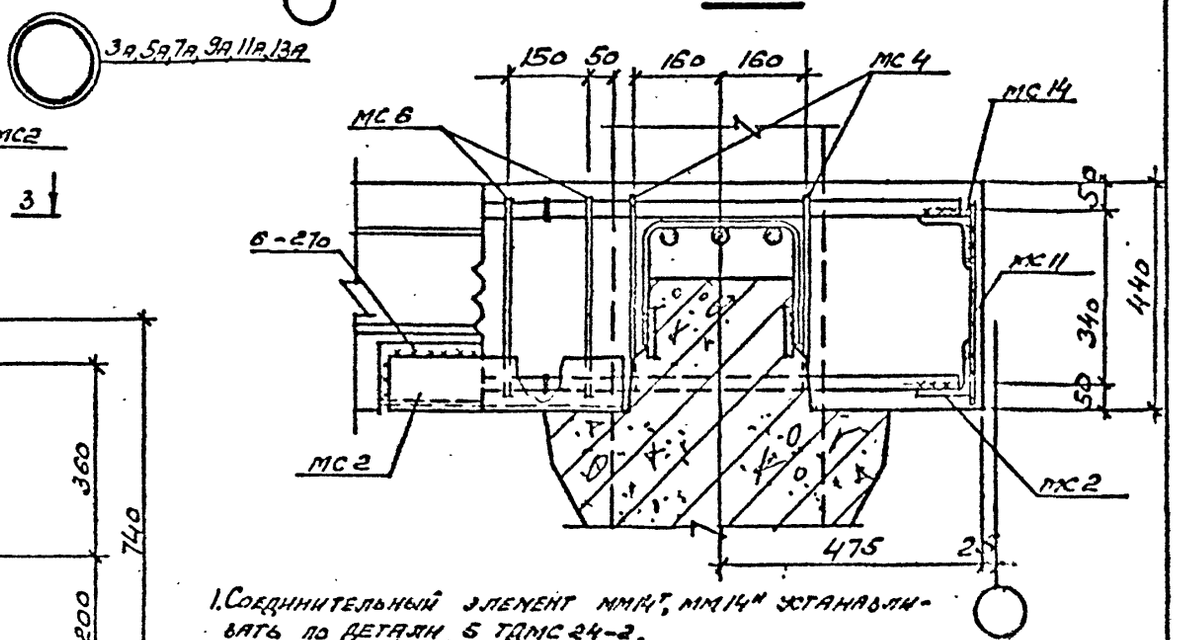

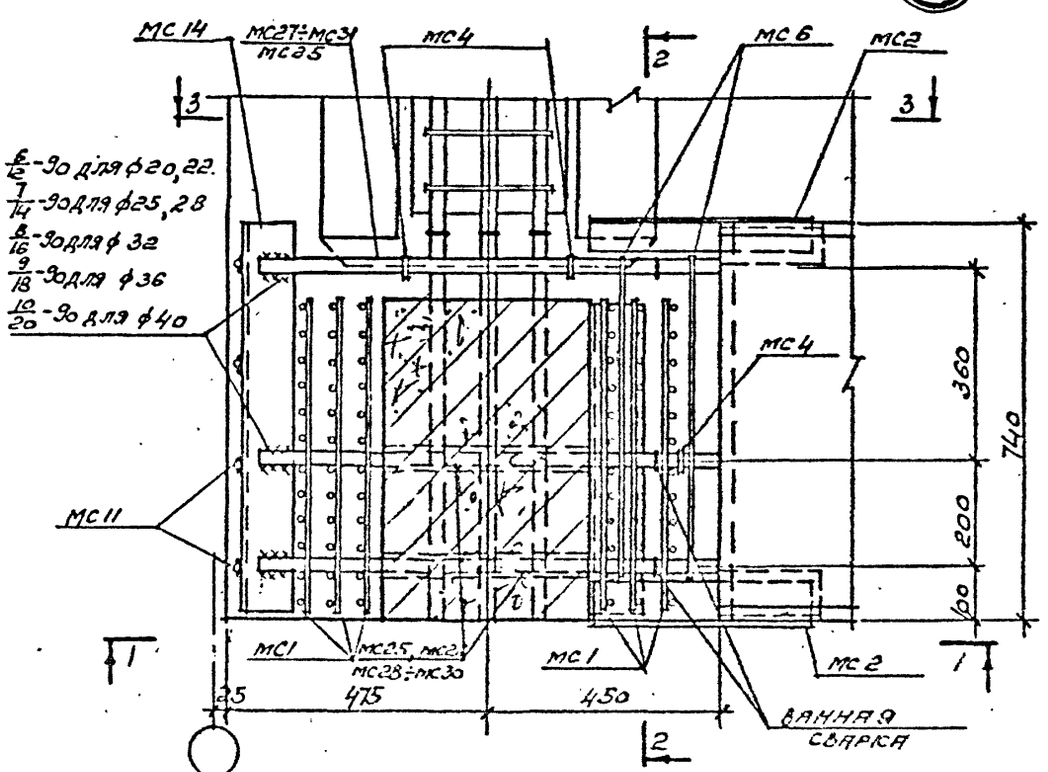

1. Соединительный элемент ММ14Т, ММ14Н устанавливать по деталям 6 ТДМС 24-2.

Согласовано:

Инв. № подл.	Подпись и дата	Взам. инв. №	Инв. № дубл.	

Изм.	Лист	№ докум.	Подпись	Дата	ВТИ-КЖ-04-79 вып. 4		
Гл. инж. пр.		Бубис					
Нач. отд.		Остренский					
Гл. конст.		Смитриев		04.80	Узел 3а, 5а, 7а, 9а, 11а, 13а.	Лит.	Лист 4	Листов
Зав. КЖЧ		Белоштуров		04.80			
Исполнил		Трофимов				ГОССТРОЙ СССР ИРКУТСКИЙ ПРОМСТРОЙНИИПРОЕКТ	

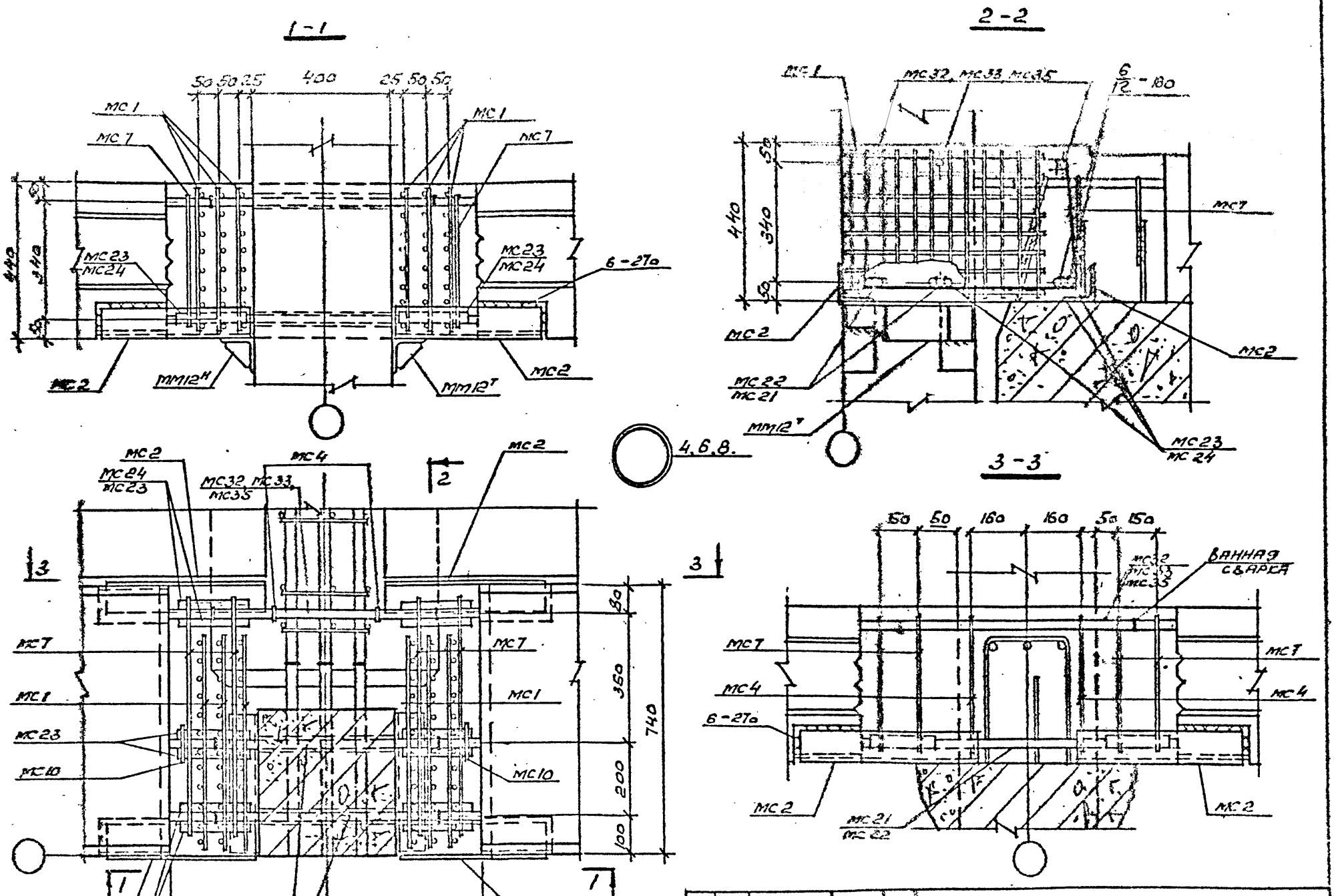

1. Соединительный элемент ММ12Н, ММ12Т устанавливать по детали 5 ТДМС 24-2.

Изм	Лист	№ докум.	Подпись	Дата
Гл. инжен.		Бубнис		
Нач. отд.		Астремский		
Гл. констр.		Дмитриев		
Вед. инж.		Вершотин		
Испол.		Тарасова		

ВТИ-КЖ-04-79 вып. 4

Узел 4, 6, 8.

Лит.	Лист	Листов
	5	

ГОССТРОЙ СССР
ИРКУТСКИЙ ПРОМСТРОЙПРОЕКТ

Согласовано:
Подпись и дата
Инв. №

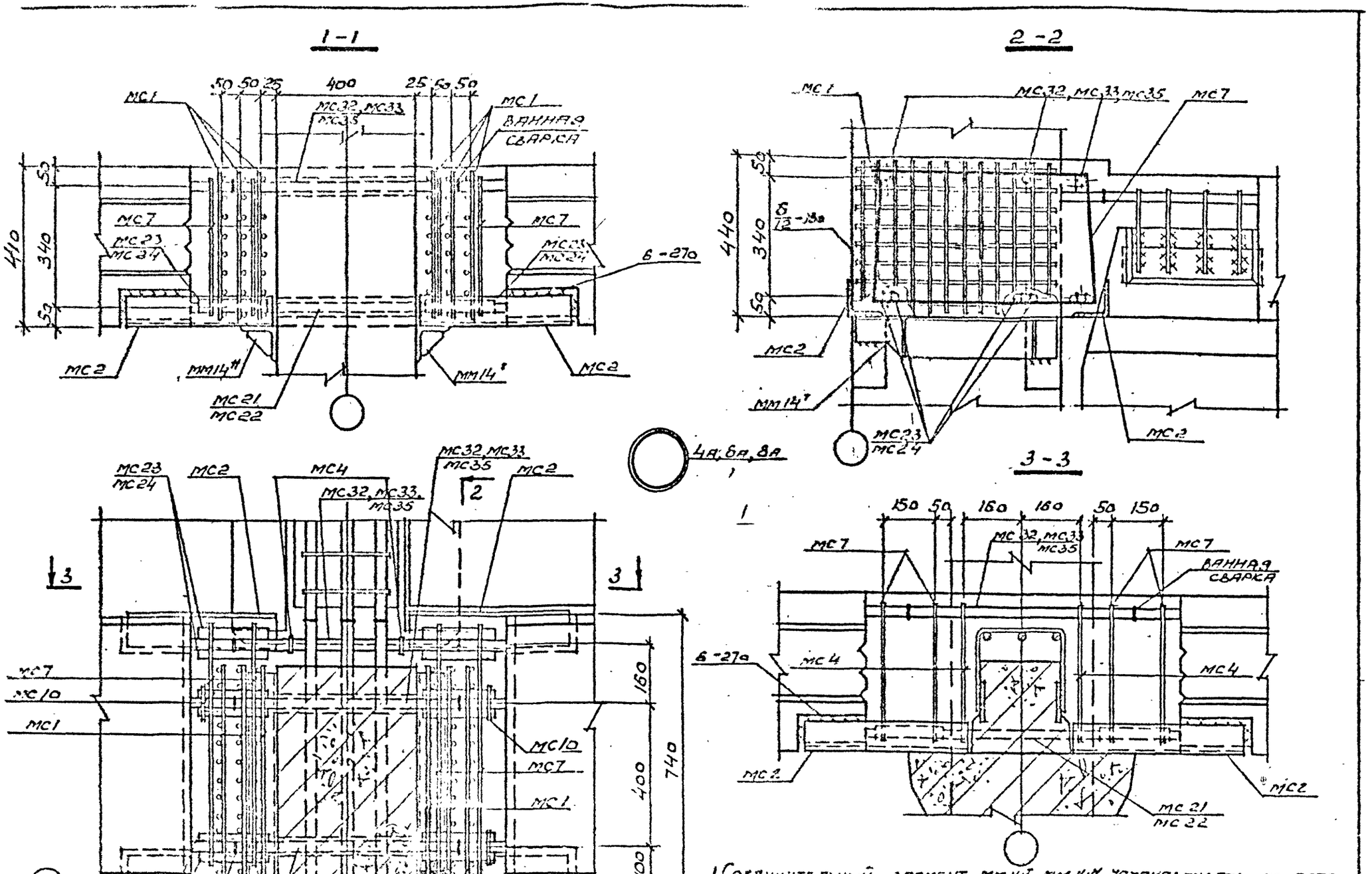

1. Соединительный элемент ММ14Т, ММ14Н устанавливать по детали 5 ТДМС 24-2.

Изм	Лист	№ докум.	Подпись	Дата	ВТИ-КЭС-04-79 вып. 4		
Гл. инж.		Бубнис					
Нач. отд.		Петренко					
Гл. конст.		Дмитриев			Узел 4А, 6А, 8А	Лит.	Лист 6	Листов
Зав. инж.		Верхотуров				ГОССТРОЙ СССР	
Испол.		Трапезов					

Согласовано:

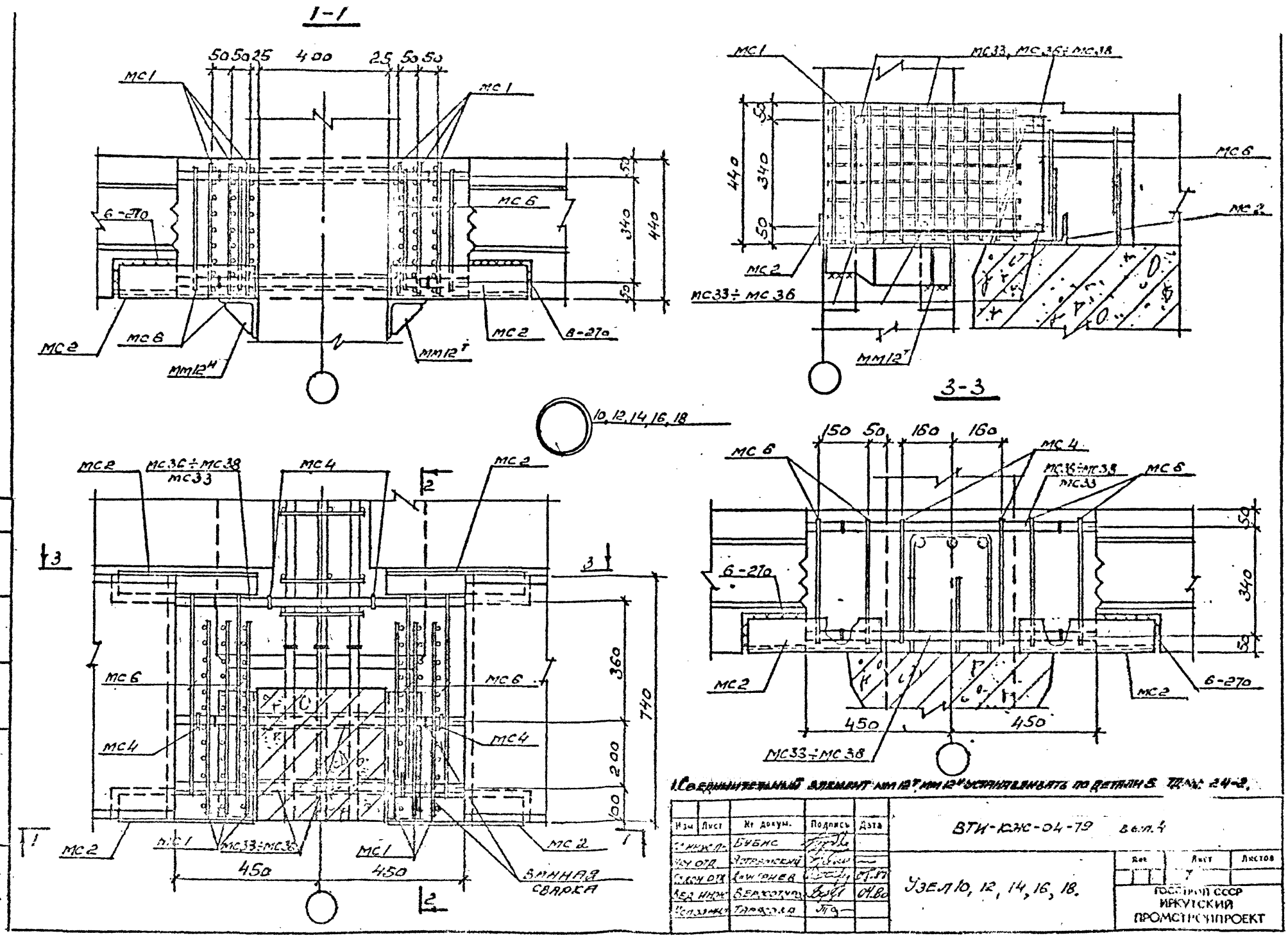

1. Соединительный элемент ММ12Т, ММ12Н устанавливать по детали 5 ТД№ 24-2.

Изм	Лист	№ докум.	Подпись	Дата	ВТИ-ЮЖС-04-79 вып. 4		
Гл. инж. пр.		Бубис					
Нач. отд.		Астрамский			Узел 10, 12, 14, 16, 18.	Лист 7	Листов
Гл. кон. отд.		Дмитриев		07.87			
Вед. инж.		Верхотуров		04.80			
Исполнит.		Тарасова					

ГОССТРОЙ СССР
ИРКУТСКИЙ
ПРОМСТРОЙПРОЕКТ

Согласовано:
Инв. № подл. | Подпись и дата

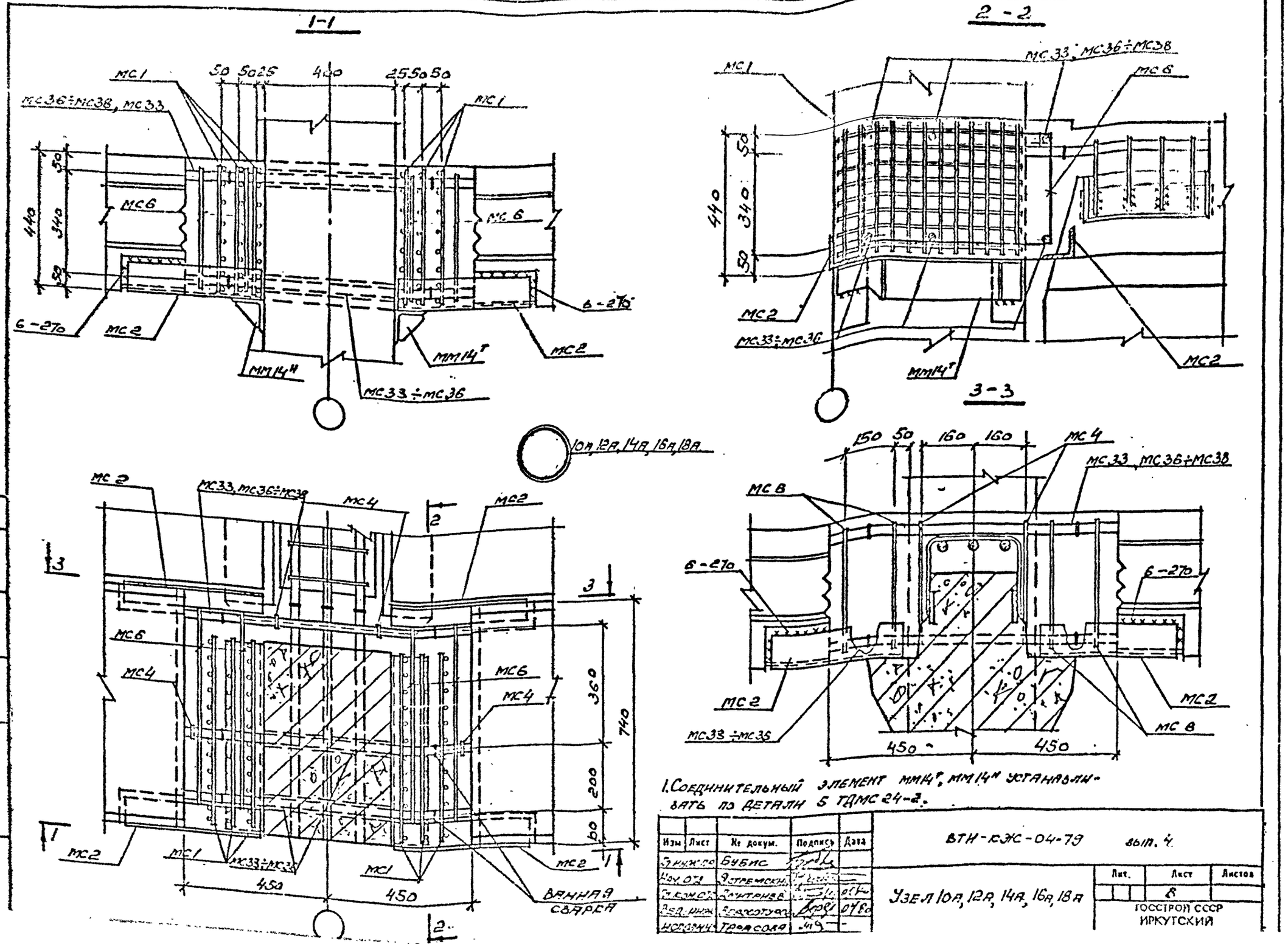
1-1
2-2
3-3
МС1
МС36÷МС38, МС33
МС6
МС2
МС33÷МС36
МС33, МС36÷МС38
МС4
МС8
6-270
ММ14Н
ММ14Т
10А, 12А, 14А, 16А, 18А
ВАННАЯ СВАРКА
440
340
50
360
740
200
150
160
450
1. Соединительный элемент ММ14Т, ММ14Н устанавливать по детали 5 ТДМС 24-2.
Согласовано:
Изм. Лист Nº докум. Подпись Дата
Бубис
Остремский
Дмитриев
Тарасова
ВТИ-КЖС-04-79 вып. 4
Узел 10А, 12А, 14А, 16А, 18А
Лит. Лист Листов
8
ГОССТРОЙ СССР
ИРКУТСКИЙ

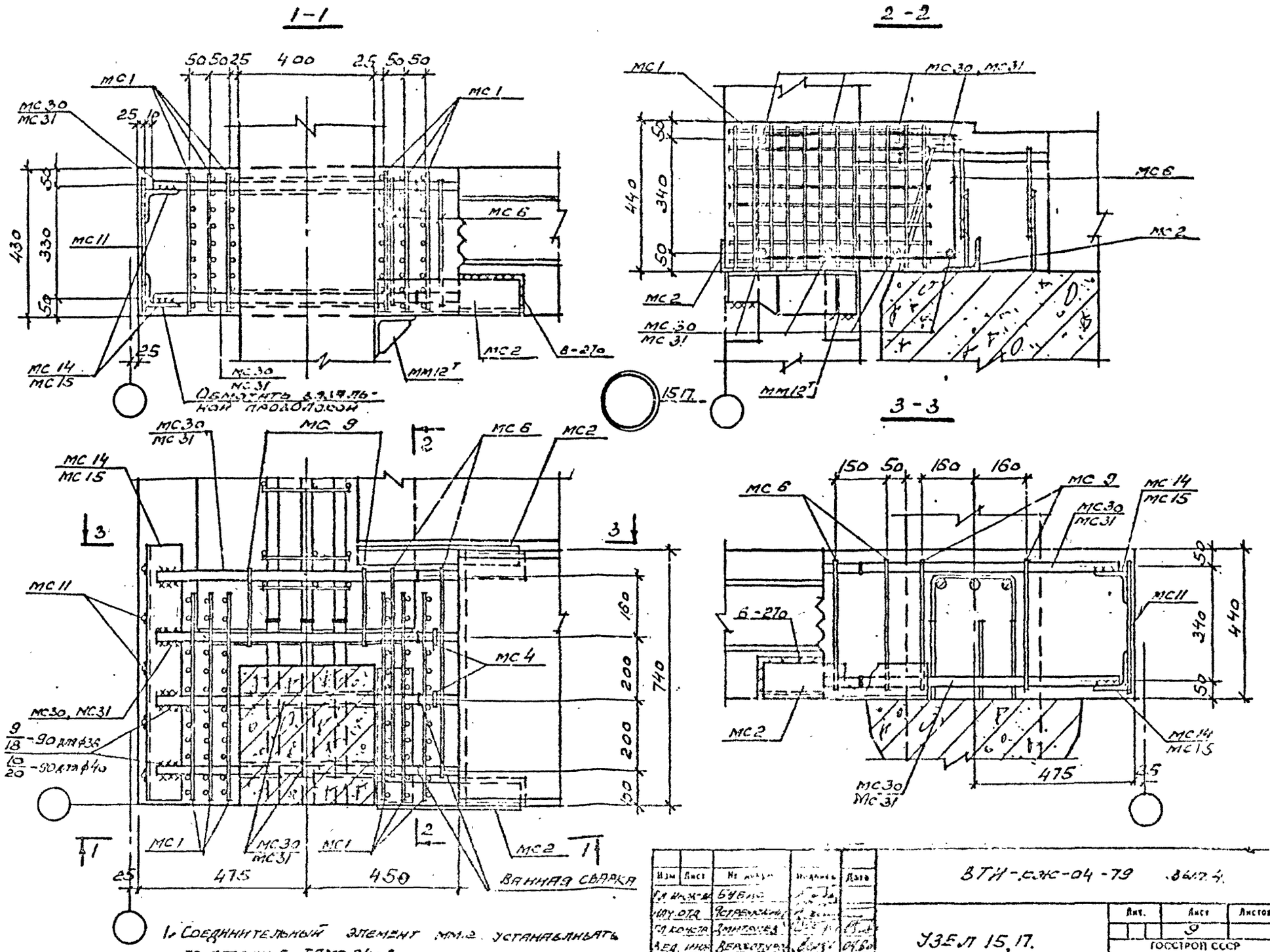

1. Соединительный элемент ММ.2 устанавливать по детали 5 ТДМС 24-2.

Изм	Лист	№ докум.	Подпись	Дата
Гл. инж-ва	Бубнов			
Нач. отд.	Ястребский			
Гл. констр.	Дмитриев			
Вед. инж.	Верхотуров			04.80
Испол.	Тарасова			

ВТИ-КЭС-04-79 Вып. 4.

УЗЕЛ 15,17.

Лит.	Лист	Листов
	9	

ГОССТРОЙ СССР
ИРКУТСКИЙ
ПРОМСТРОЙПРОЕКТ

Согласовано:

Инв. № подл. | Подпись и дата

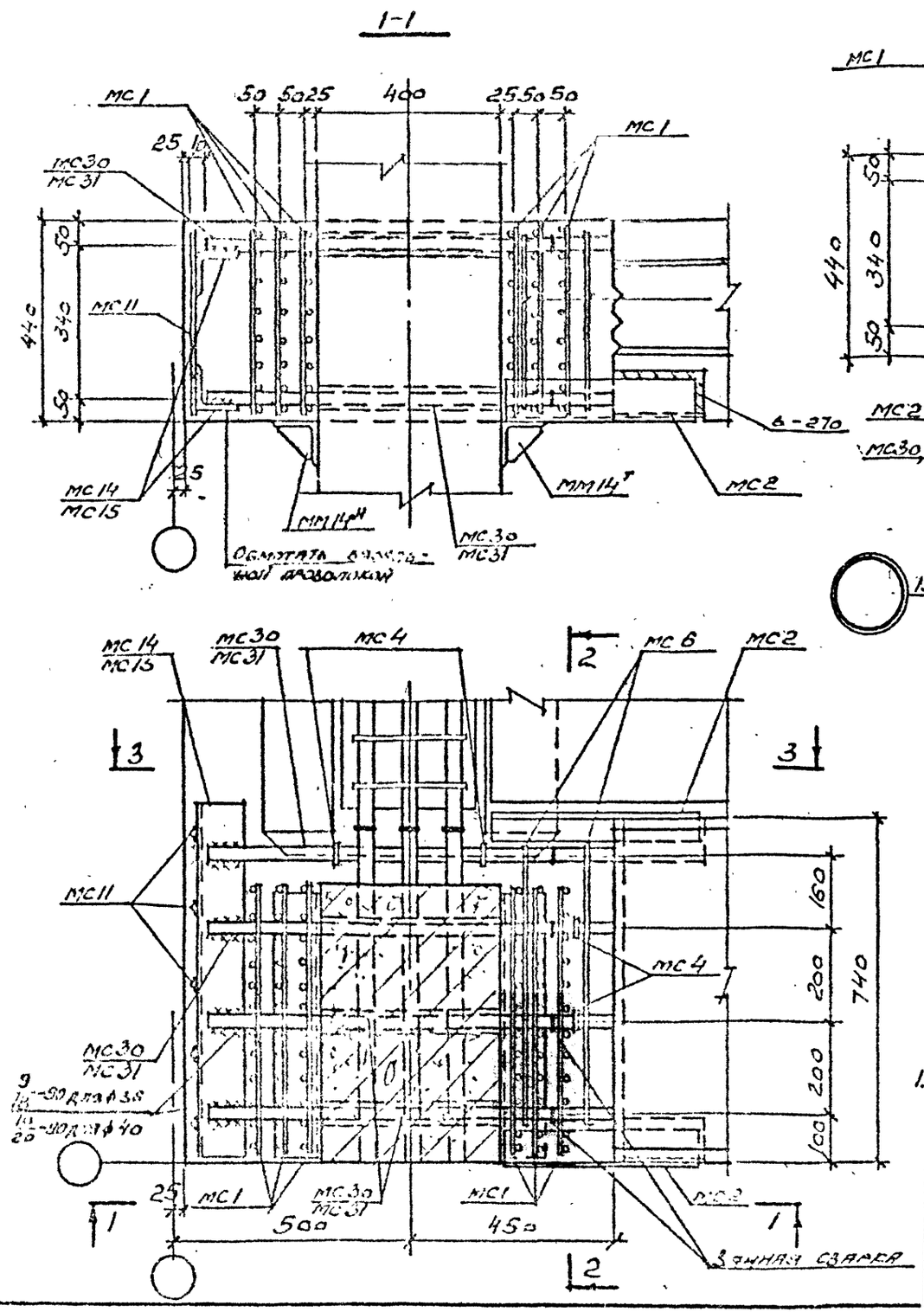

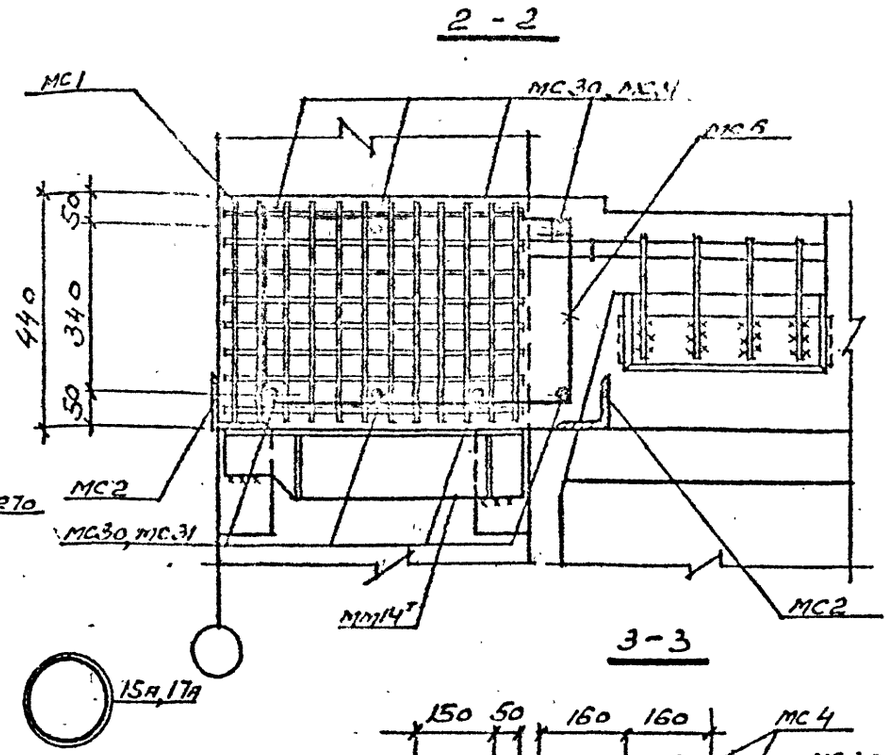

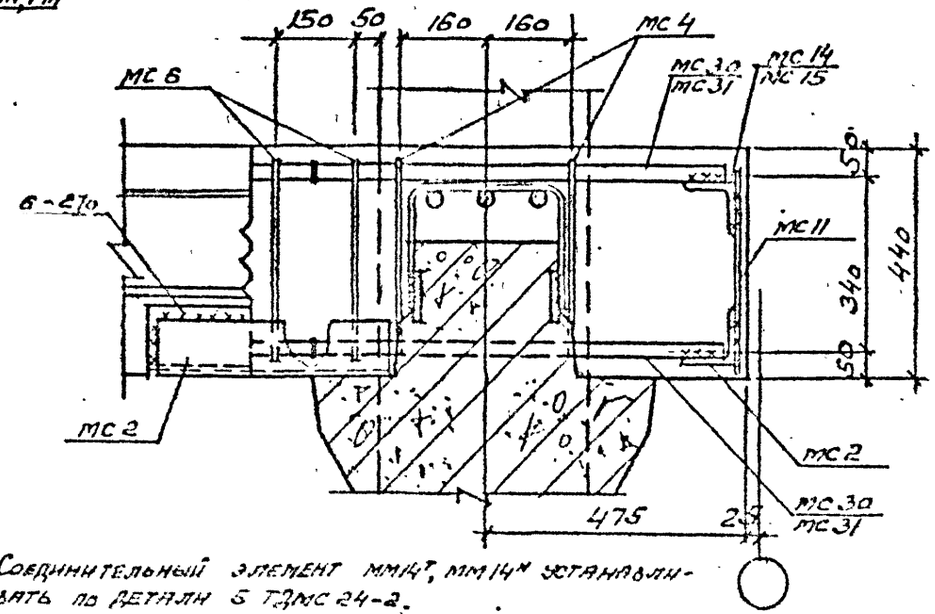

1. Соединительный элемент ММ14Т, ММ14Н устанавливать по детали 5 ТДМС 24-2.

Изм	Лист	№ докум.	Подпись	Дата
Гл. инженер		Бывис		
Нач. отд.		Устремский		
Гл. констр.		Дмитриев		
Вед. инж.		Верхотуров		
Испол.		Тарасова		

ВТИ-КЖ-04-79 вып. 4

Узел 15а, 17а.

Лит.	Лист	Листов
	10	

ГОССТРОЙ СССР
ИРКУТСКИЙ
ПРОМСТРОЙПРОЕКТ

Согласовано:

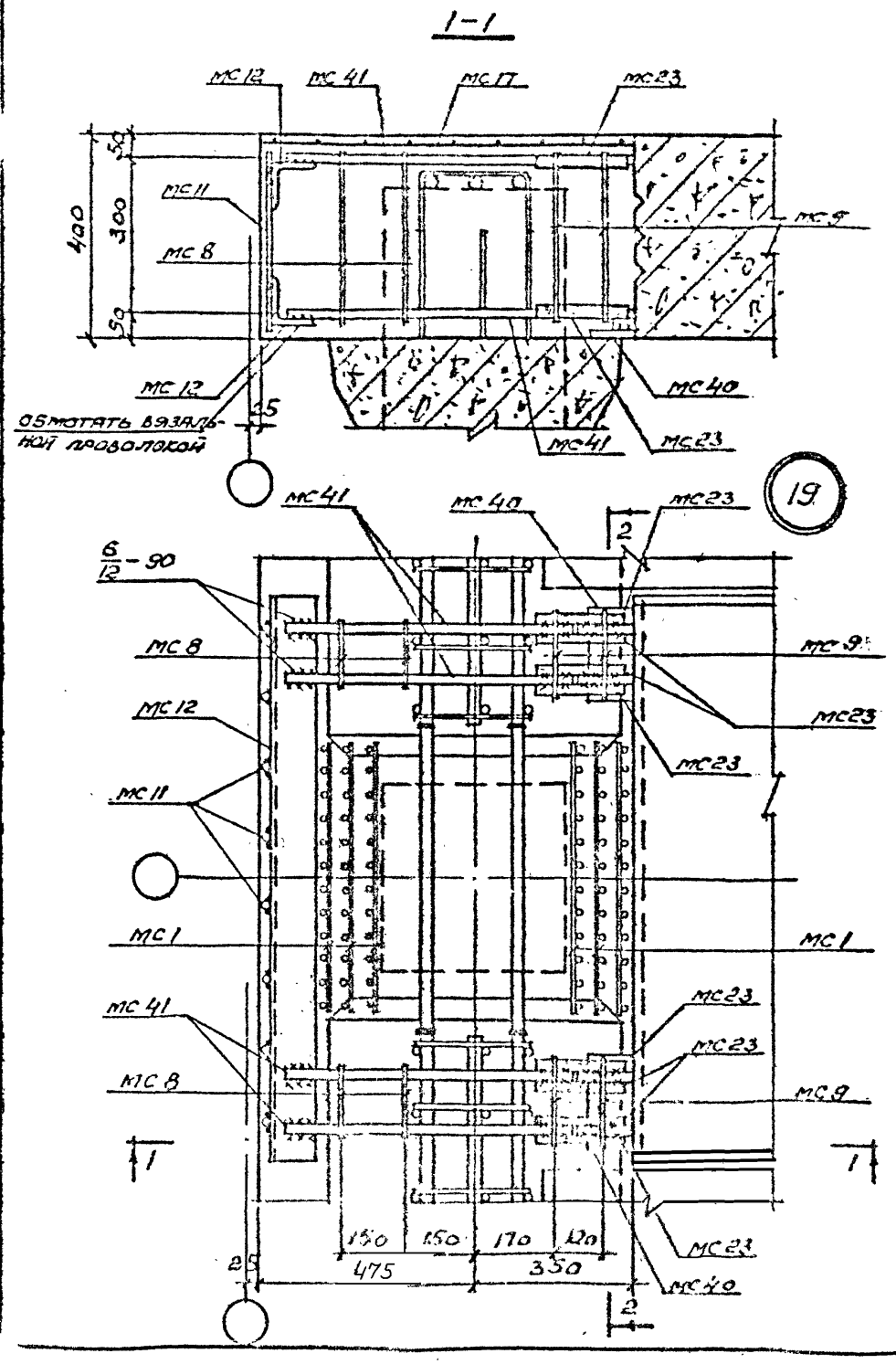

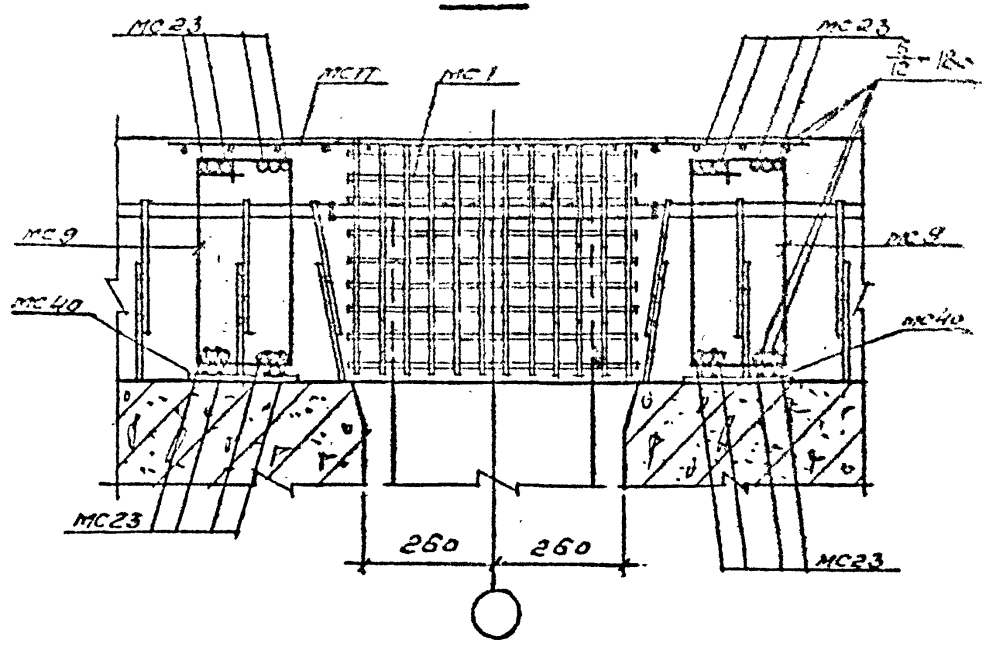

1. Сетка МС17 на плане условно не показана.

Изм	Лист	№ докум	Подпись	Дата
Гл. инжен.	Бубнов			
Нач. отд.	Ястреб			
Гл. конст.	Дмитр			
Вед. инж.	Верхотуров			
Испол.	Тарасова			

ВТИ-КЖ-04-79 вып. 4

УЗЕЛ 19

Лит.	Лист	Листов
	11	

ГОССТРОЙ СССР
УРК
ПРОМСТ.

Согласовано:
Инв. № подл. | Подпись и дата

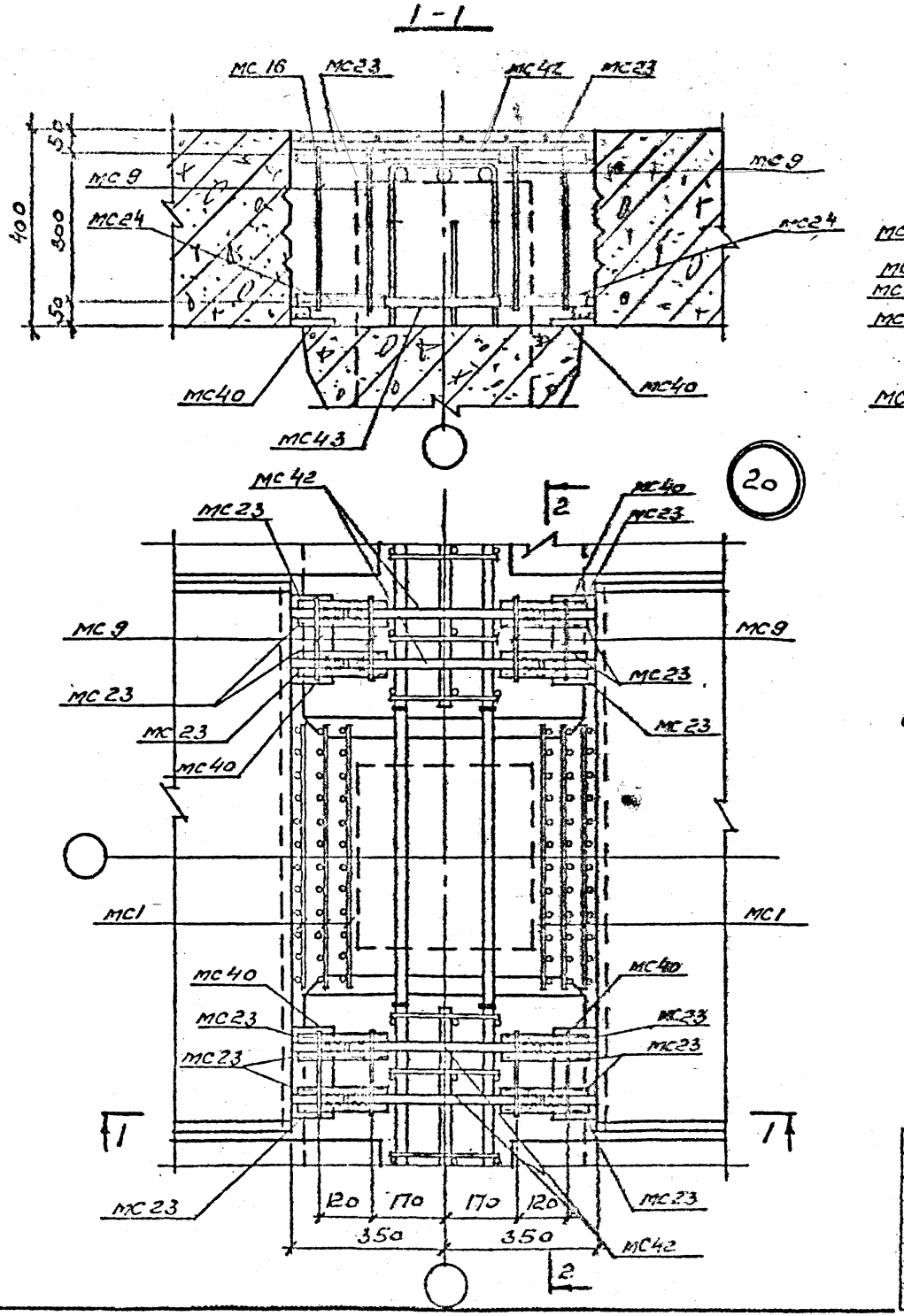

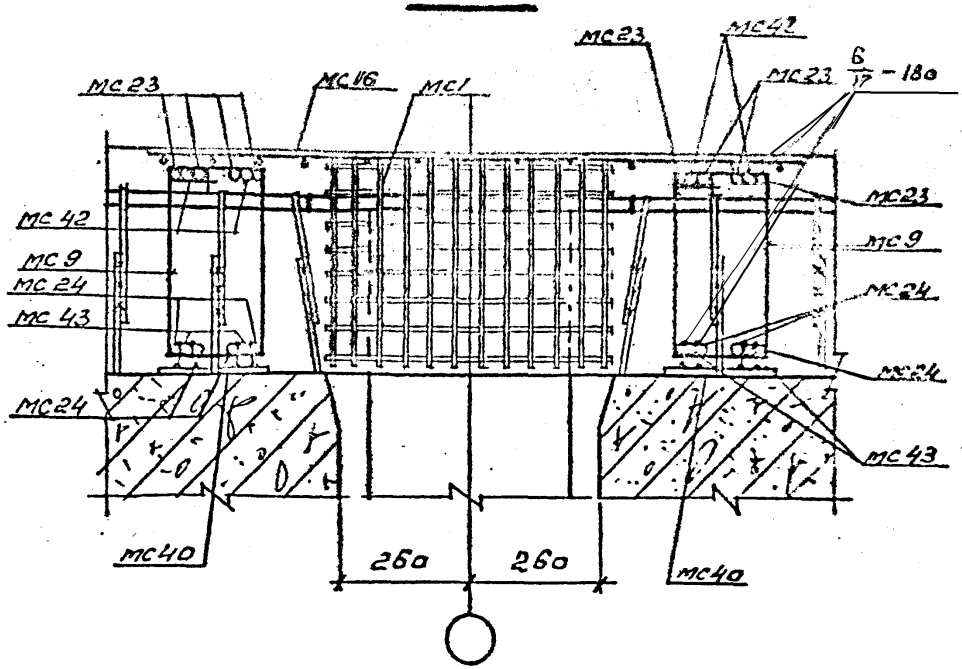

1. Сетка МС 18 на плане условно не показана.

Изм	Лист	№ докум.	Подпись	Дата
Г.Л. инжпр		Бубис		
Нач отд.		Астремский		
Гл. констр		Дмитриев		
Вед инж		Верхотурова		
Исполн		Тарасова		

ВТИ-КЖС-04-79 вып. 4

Узел 20

Лит.	Лист	Листов
	12	

ГОССТРОЙ СССР
ИРКУТСКИЙ
ПРОМСТРОЙПРОЕКТ

Согласовано:
Гл. конт. Эрдман VI-80

Инв. № подл. | Подпись и дата

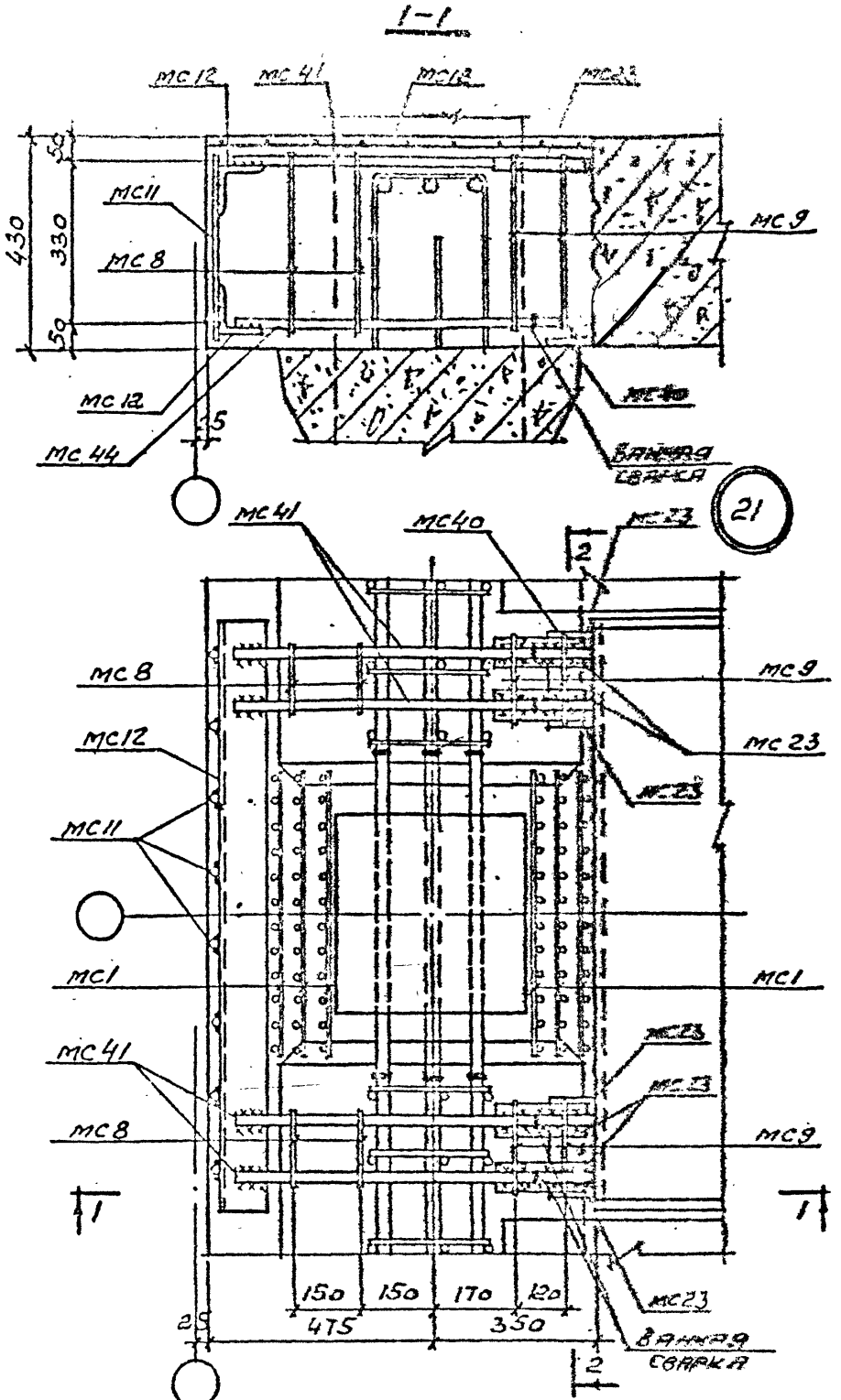

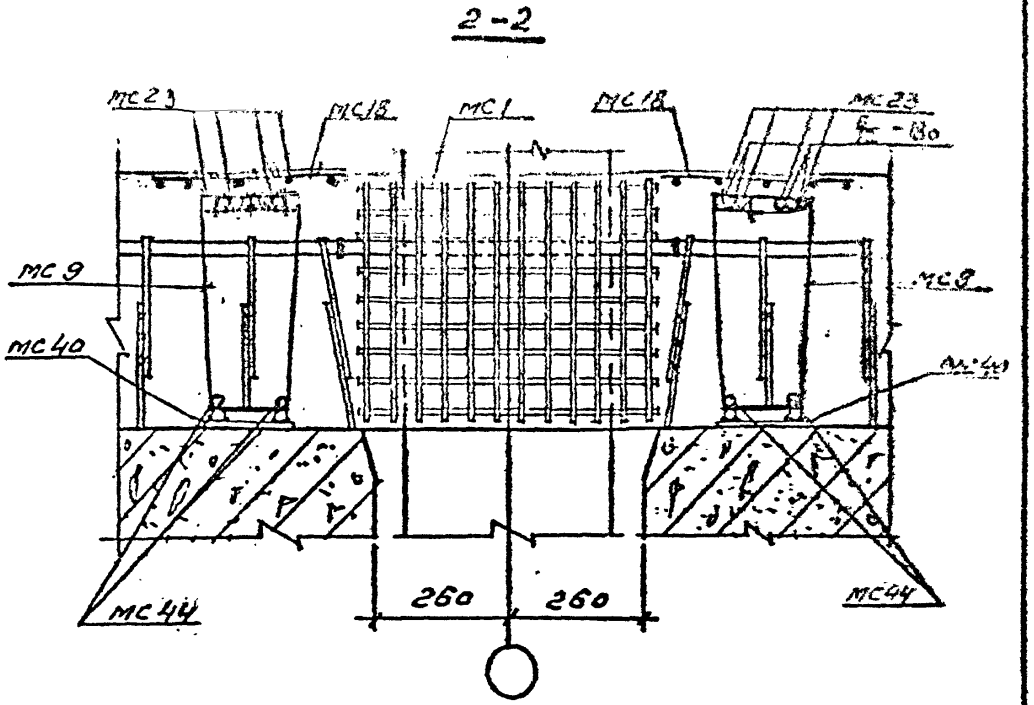

1. СЕТКА МС18 НА ПЛАНЕ УСЛОВНО НЕ ПОКАЗАНА.

Изм	Лист	№ докум.	Подпись	Дата
Гл. инж.		Бубис		
Нач. отд.		Устремский		
Гл. конст.		Дмитриев		
Вед. инж.		Верхотуров		04.80
Исполн.		Тарасова		

ВТИ-КЖ-04-79 вып. 4

УЗЕЛ 21.

Лит.	Лист	Листов
	13	

ГОССТРОЙ СССР
ИРКУТСКИЙ
ПРОМСТРОЙПРОЕКТ

Согласовано:
Гл. конт. Эрдман
Инв. № подл. | Подпись и дата

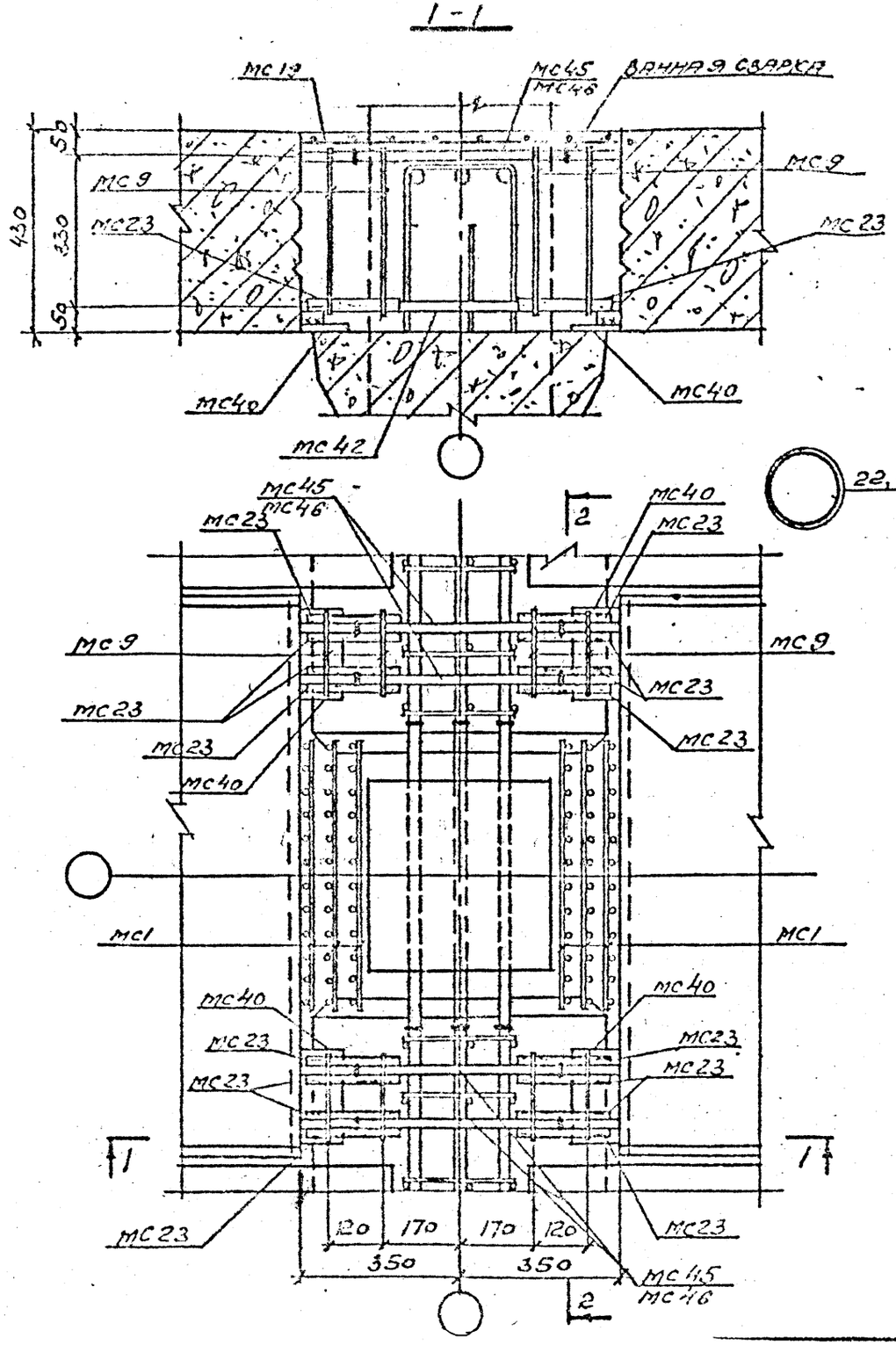

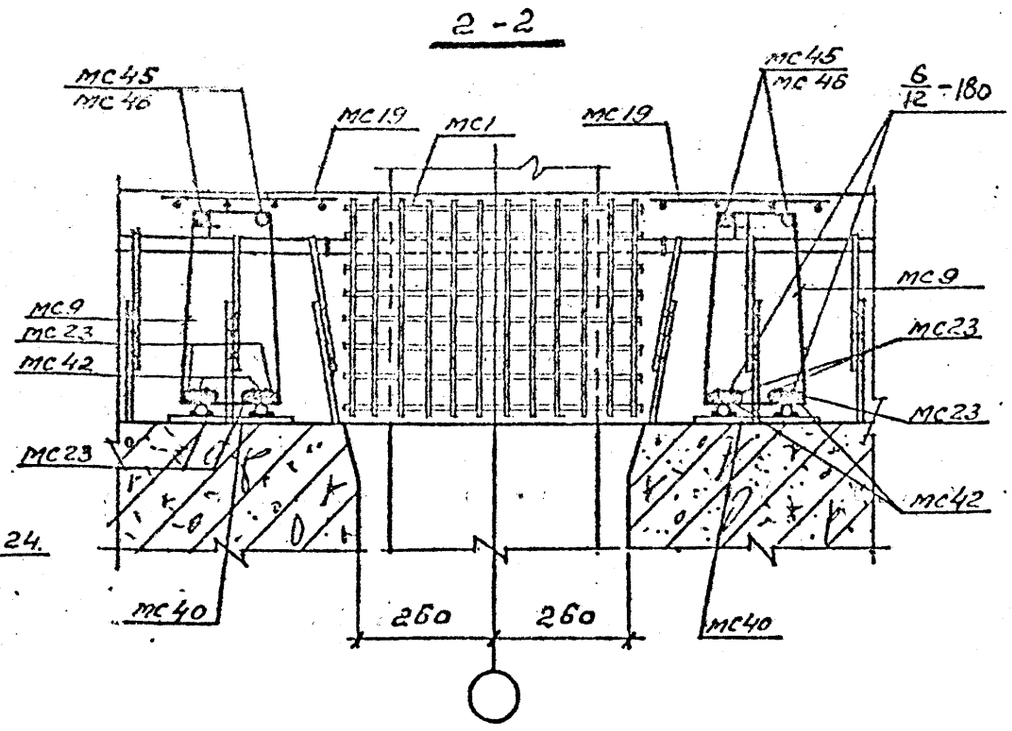

1. Сетка МС19 на плане условно не показана.

Изм	Лист	№ докум.	Подпись	Дата
Гл. инжен.		Бубис		
Нач. отд.		Устремский		
Гл. констр.		Дмитриев		
Вед. инж.		Верхотурова		
Исполн.		Тарасова		

ВТИ-КЖ-04-79 вып. 4

Узел 22,24

Лит.	Лист	Листов
	14	

ГОССТРОЙ СССР
ИРКУТСКИЙ
ПРОМСТРОЙПРОЕКТ

Согласовано:
Гл. конст. Ю. Ардман
Подпись и дата
Инв. № подл.

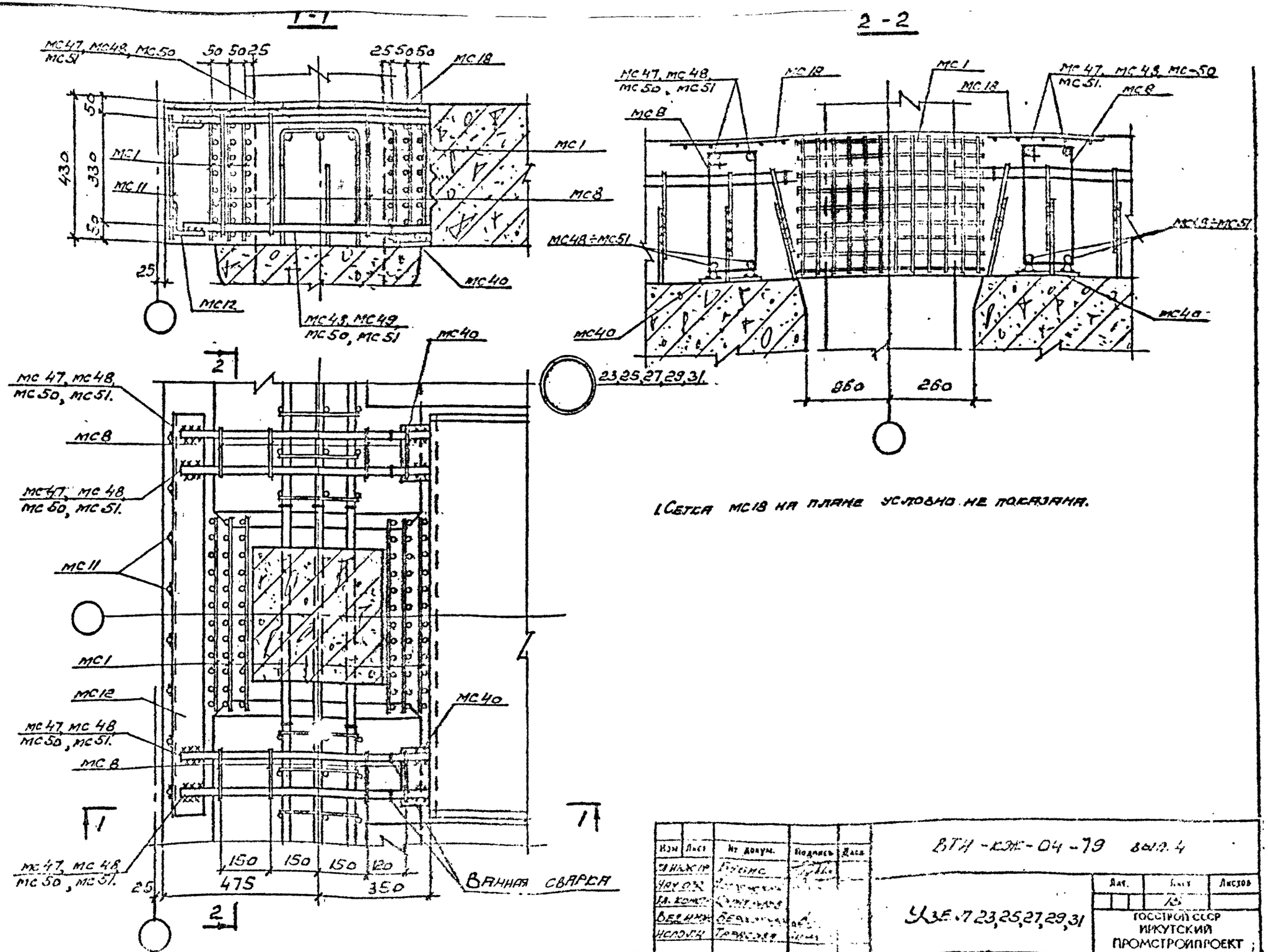

1. Сетка МС18 на плане условно не показана.

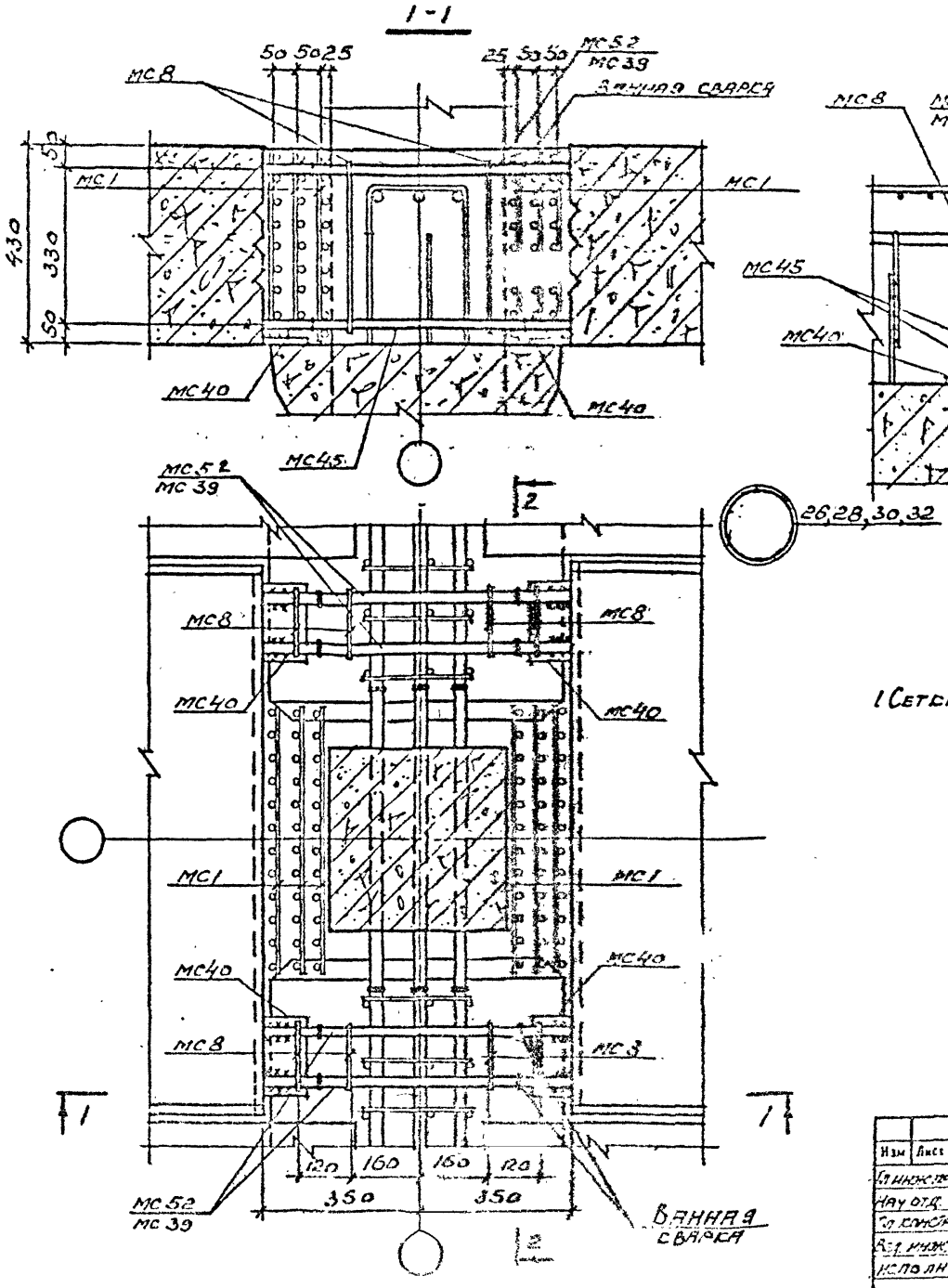

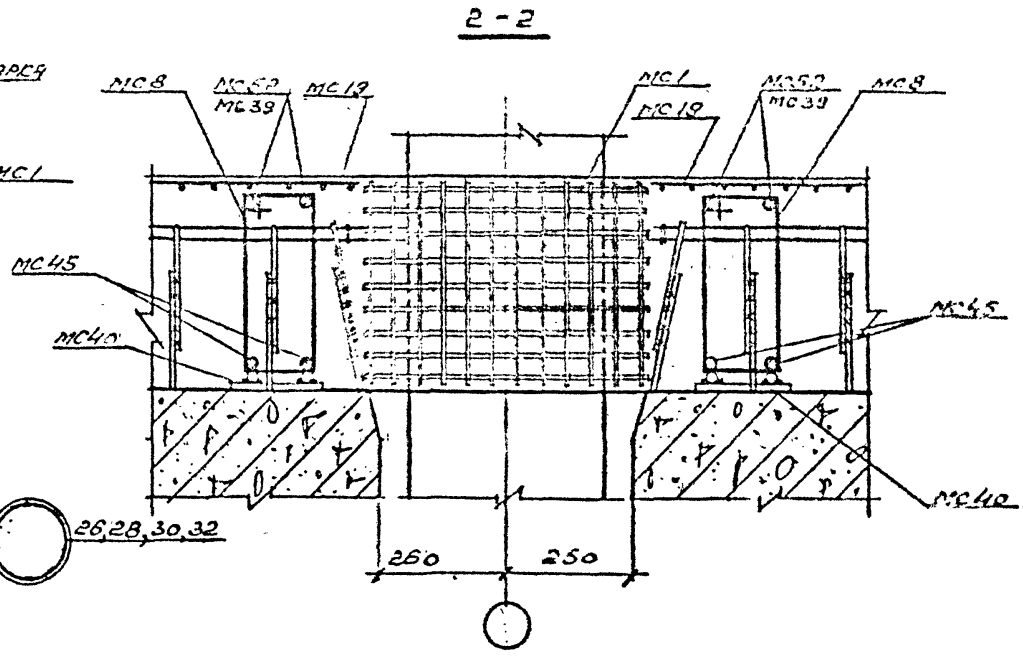

1 Сетка МС19 на плане и в сечении 1-1 условно не показана.

Изм	Лист	Не докум.	Подпись	Дата	ВТИ-кж-04-79 вып. 4.			
Гл инж.пр		Бубис			Узел 26,28,30,32	Лит.	Лист	Листов
Нач отд.		Ястребский					18	
Гл. констр		Дмитриев				Госстрой СССР Иркутский Промстройпроект		
Вед. инж.		Верхотурова						
Исполн		Тарас						

Согласовано:
Гл. конт. Т.О. Эрдман
Инв. № подл. | Подпись и дата

МАРКА	ОБОЗНАЧЕНИЕ	НАИМЕНОВАНИЕ	КОЛ	ПРИМЕЧАНИЕ
		Узел 1		
МС2	ВТИ-КЖ-04-79 вып.3 л.34	Соединительное изделие МС2	2	
МС3	то же л. 35	то же МС3	2	
МС5	то же л. 36	то же МС5	2	
МС11	то же л. 35	то же МС11	4	
МС1	то же л. 34	то же МС1	6	
МС14	то же л. 35	то же МС14	2	
МС20	то же л. 38	то же МС20	6	
МС23	то же л. 38	то же МС23	12	
ММ12Т	ИИС29-2 л. 28	то же ММ12Т	1	
МС4	ВТИ-КЖ-04-79 вып.3 л.35	то же МС4	1	
		Узел 2		
МС1	ВТИ-КЖ-04-79 вып.3 л.34	Соединительное изделие МС1	6	
МС2	то же л.34	то же МС2	4	
МС3	то же л.35	то же МС3	2	
МС5	то же л.36	то же МС5	4	
МС21	то же л. 38	то же МС21	3	
МС22	то же л. 38	то же МС22	3	
МС23	то же л. 38	то же МС23	6	
МС24	то же л. 38	то же МС24	6	
ММ12Т	ИИС29-2 л.26	то же ММ12Т	1	
ММ12Н	то же л. 26	то же ММ12Н	1	
МС4	ВТИ-КЖ-04-79 вып.3 л.	то же МС4	2	
		Узел 3,3А		
МС1	ВТИ-КЖ-04-79 вып.3 л.34	Соединительное изделие МС1	6	
МС2	то же л. 34	то же МС2	2	
МС4	то же л. 35	то же МС4	3	
МС6	то же л. 36	то же МС6	2	
МС11	то же л. 35	то же МС11	4	
МС14	то же л. 35	то же МС14	2	
МС25	ВТИ-КЖ-04-79 вып.3 л.	Соединительное изделие МС25	6	
ММ12Т	ИИС29-2 л. 26	то же ММ12Т	1	для узла 3
ММ14Т	то же л. 26	то же ММ14Т	1	для узла 3А
		Узел 4,4А		
МС1	ВТИ-КЖ-04-79 вып.3 л.34	Соединительное изделие МС1	6	
МС2	то же л. 34	то же МС2	4	
МС4	то же л. 35	то же МС4	2	
МС7	то же л. 36	то же МС7	4	
МС35	то же л. 38	то же МС35	3	
МС22	то же л. 38	то же МС22	3	
МС24	то же л. 38	то же МС24	12	
МС10	то же л. 35	то же МС10	2	
ММ12Т	ИИС29-2 л. 26	то же ММ12Т	1	для
ММ12Н	то же л. 26	то же ММ12Н	1	узла 4
ММ14Т	то же л. 26	то же ММ14Т	1	для
ММ14Н	то же л. 26	то же ММ14Н	1	узла 4А
		Узел 5,5А		
МС1	ВТИ-КЖ-04-79 вып.3 л.34	Соединительное изделие МС1	6	
МС2	то же л. 34	то же МС2	2	
МС4	то же л. 35	то же МС4	3	
МС6	то же л. 36	то же МС6	2	
МС11	то же л. 35	то же МС11	4	
МС14	то же л. 35	то же МС14	2	

Согласовано: Гл. инж. т.о. Эйрман

Подпись и дата

Инв. № подл.

Изм	Лист	№ докум.	Подпись	Дата
Гл. инж. пр.		Бубис		
Нач. отд.		Ястремский		
Гл. конст.		Дмитриев		
Вед. инж.		Лерзотуров		
Испол.		Тарасова		

ВТИ-КЖ-04-79 вып.4.

Спецификация соединительных элементов на один узел.

Узлы 1÷5; 3а÷5а.

Лит.	Лист	Листов
	17	

ГОССТРОЙ СССР
ИРКУТСКИЙ
ПРОМСТРОЙПРОЕКТ

МАРКА	ОБОЗНАЧЕНИЕ	НАИМЕНОВАНИЕ	КОЛ	ПРИМЕЧАНИЕ
мс 26	ВТИ-КЖ-04-79 вып.3 л. 38	СОЕДИНИТЕЛЬНОЕ ИЗДЕЛИЕ мс 26	3	
мс 27	ТО ЖЕ л. 38	ТО ЖЕ мс 27	3	
мм 12^{т}	ИИС 29-2 л. 26	ТО ЖЕ мм 12^{т}	1	ДЛЯ УЗЛА 5
мм 14^{т}	ТО ЖЕ л. 26	ТО ЖЕ мм 14^{т}	1	ДЛЯ УЗЛА 5А
		УЗЕЛ 6, 6А		
мс 1	ВТИ-КЖ-04-79 вып.3 л. 34	СОЕДИНИТЕЛЬНОЕ ИЗДЕЛИЕ мс 1	6	
мс 2	ТО ЖЕ л. 34	ТО ЖЕ мс 2	4	
мс 4	ТО ЖЕ л. 35	ТО ЖЕ мс 4	2	
мс 7	ТО ЖЕ л. 36	ТО ЖЕ мс 7	4	
мс 21	ТО ЖЕ л. 38	ТО ЖЕ мс 21	3	
мс 23	ТО ЖЕ л. 38	ТО ЖЕ мс 23	12	
мс 32	ТО ЖЕ л. 38	ТО ЖЕ мс 32	3	
мс 10	ТО ЖЕ л. 35	ТО ЖЕ мс 10	2	
мм 12^{т}	ИИС 29-2 л. 26	ТО ЖЕ мм 12^{т}	1	ДЛЯ
мм 12^{н}	ТО ЖЕ л. 26	ТО ЖЕ мм 12^{н}	1	УЗЛА 6
мм 14^{т}	ТО ЖЕ л. 26	ТО ЖЕ мм 14^{т}	1	ДЛЯ
мм 14^{н}	ТО ЖЕ л. 26	ТО ЖЕ мм 14^{н}	1	УЗЛА 6А
		УЗЕЛ 7, 7А		
мс 1	ВТИ-КЖ-04-79 вып.3 л. 34	СОЕДИНИТЕЛЬНОЕ ИЗДЕЛИЕ мс 1	6	
мс 2	ТО ЖЕ л. 34	ТО ЖЕ мс 2	2	
мс 4	ТО ЖЕ л. 35	ТО ЖЕ мс 4	3	
мс 6	ТО ЖЕ л. 36	ТО ЖЕ мс 6	2	
мс 11	ТО ЖЕ л. 35	ТО ЖЕ мс 11	4	
мс 14	ТО ЖЕ л. 35	ТО ЖЕ мс 14	2	
мс 28	ТО ЖЕ л. 38	ТО ЖЕ мс 28	6	
мм 12^{т}	ИИС 29-2 л. 26	ТО ЖЕ мм 12^{т}	1	ДЛЯ УЗЛА 7
мм 14^{т}	ТО ЖЕ л. 26	ТО ЖЕ		

		УЗЕЛ 8, 8А		
мс 1	ВТИ-КЖ-04-79 вып.3 л. 34	СОЕДИНИТЕЛЬНОЕ ИЗДЕЛИЕ мс 1	6	
мс 2	ТО ЖЕ л. 34	ТО ЖЕ мс 2	4	
мс 4	ТО ЖЕ л. 35	ТО ЖЕ мс 4	2	
мс 7	ТО ЖЕ л. 36	ТО ЖЕ мс 7	4	
мс 21	ТО ЖЕ л. 38	ТО ЖЕ мс 21	3	
мс 23	ТО ЖЕ л. 38	ТО ЖЕ мс 23	12	
мс 10	ТО ЖЕ л. 35	ТО ЖЕ мс 10	2	
мс 33	ТО ЖЕ л. 38	ТО ЖЕ мс 33	3	
мм 12^{т}	ИИС 29-2 л. 26	ТО ЖЕ мм 12^{т}	1	ДЛЯ
мм 12^{н}	ТО ЖЕ л. 26	ТО ЖЕ мм 12^{н}	1	УЗЛА 8
мм 14^{т}	ТО ЖЕ л. 26	ТО ЖЕ мм 14^{т}	1	ДЛЯ
мм 14^{н}	ТО ЖЕ л. 26	ТО ЖЕ мм 14^{н}	1	УЗЛА 8А
		УЗЕЛ 9, 9А		
мс 1	ВТИ-КЖ-04-79 вып.3 л. 34	СОЕДИНИТЕЛЬНОЕ ИЗДЕЛИЕ мс 1	6	
мс 2	ТО ЖЕ л. 34	ТО ЖЕ мс 2	2	
мс 4	ТО ЖЕ л. 35	ТО ЖЕ мс 4	3	
мс 6	ТО ЖЕ л. 36	ТО ЖЕ мс 6	2	
мс 11	ТО ЖЕ л. 35	ТО ЖЕ мс 11	4	
мс 14	ТО ЖЕ л. 35	ТО ЖЕ мс 14	2	
мс 29	ТО ЖЕ л. 38	ТО ЖЕ мс 29	6	
мм 12^{т}	ИИС 29-2 л. 26	ТО ЖЕ мм 12^{т}	1	ДЛЯ УЗЛА 9
мм 14^{т}	ТО ЖЕ л. 26	ТО ЖЕ мм 14^{т}	1	ДЛЯ УЗЛА 9А

Согласовано: Гл. кон. т. о. Эрдман

Подпись и дата

Инв. № подл.

Изм	Лист	№ докум.	Подпись	Дата
Гл. инж. пр.		Бубис		
Нач. отд.		Астремский		
Гл. конст.		Дмитриев		03.6.8
Вед. инж.		Верхотурцев		04.8

ВТИ-КЖ-04-79 вып. 4

СПЕЦИФИКАЦИЯ СОЕДИНИТЕЛЬНЫХ ЭЛЕМЕНТОВ НА ОДИН УЗЕЛ.

Лит.	Лист	Листов
	18	

ГОССТРОЙ СССР

МАРКА	ОБОЗНАЧЕНИЕ	НАИМЕНОВАНИЕ	КОЛ	ПРИМЕЧАНИЕ
		УЗЕЛ 10, 10А		
МС1	ВТИ-КЖС-04-79 вып.3 л.34	СОЕДИНИТЕЛЬНОЕ ИЗДЕЛИЕ МС1	6	
МС2	ТО ЖЕ л. 34	ТО ЖЕ МС2	4	
МС4	ТО ЖЕ л. 35	ТО ЖЕ МС4	4	
МС6	ТО ЖЕ л. 36	ТО ЖЕ МС6	4	
МС33	ТО ЖЕ л. 38	ТО ЖЕ МС33	3	
МС34	ТО ЖЕ л. 38	ТО ЖЕ МС34	3	
$мм12^{т}$	НИС29-2 л. 26	ТО ЖЕ $мм12^{т}$	1	ДЛЯ
$мм12^{н}$	НИС29-2 л. 26	ТО ЖЕ $мм12^{н}$	1	УЗЛА 10
$мм14^{т}$	ТО ЖЕ л. 26	ТО ЖЕ $мм14^{т}$	1	ДЛЯ
$мм14^{н}$	ТО ЖЕ л. 26	ТО ЖЕ $мм14^{н}$	1	УЗЛА 10А
		УЗЕЛ 11, 11А		
МС1	ВТИ-КЖС-04-79 вып.3 л.34	СОЕДИНИТЕЛЬНОЕ ИЗДЕЛИЕ МС1	6	
МС2	ТО ЖЕ л. 34	ТО ЖЕ МС2	2	
МС4	ТО ЖЕ л. 35	ТО ЖЕ МС4	3	
МС6	ТО ЖЕ л. 36	ТО ЖЕ МС6	2	
МС11	ТО ЖЕ л. 35	ТО ЖЕ МС11	4	
МС14	ТО ЖЕ л. 35	ТО ЖЕ МС14	2	
МС30	ТО ЖЕ л. 38	ТО ЖЕ МС30	6	
$мм12^{т}$	НИС29-2 л. 26	ТО ЖЕ $мм12^{т}$	1	ДЛЯ УЗЛА 11
$мм14^{т}$	ТО ЖЕ л. 26	ТО ЖЕ $мм14^{т}$	1	ДЛЯ УЗЛА 11А
		УЗЕЛ 12, 12А		
МС1	ВТИ-КЖС-04-79 вып.3 л.34	СОЕДИНИТЕЛЬНОЕ ИЗДЕЛИЕ МС1	6	
МС2	ТО ЖЕ л. 34	ТО ЖЕ МС2	4	
МС4	ВТИ-КЖС-04-79 вып.3 л.35	СОЕДИНИТЕЛЬНОЕ ИЗДЕЛИЕ МС4	4	
МС6	ТО ЖЕ л. 36	ТО ЖЕ МС6	4	
МС35	ТО ЖЕ л. 38	ТО ЖЕ МС35	3	
МС36	ТО ЖЕ л. 38	ТО ЖЕ МС36	3	
$мм12^{т}$	НИС29-2 л. 26	ТО ЖЕ $мм12^{т}$	1	ДЛЯ
$мм12^{н}$	ТО ЖЕ л. 26	ТО ЖЕ $мм12^{н}$	1	УЗЛА 12
$мм14^{т}$	ТО ЖЕ л. 26	ТО ЖЕ $мм14^{т}$	1	ДЛЯ
$мм14^{н}$	ТО ЖЕ л. 26	ТО ЖЕ $мм14^{н}$	1	УЗЛА 12А
		УЗЕЛ 13, 13А		
МС1	ВТИ-КЖС-04-79 вып.3 л.34	СОЕДИНИТЕЛЬНОЕ ИЗДЕЛИЕ МС1	6	
МС2	ТО ЖЕ л. 34	ТО ЖЕ МС2	2	
МС4	ТО ЖЕ л. 35	ТО ЖЕ МС4	3	
МС6	ТО ЖЕ л. 36	ТО ЖЕ МС6	2	
МС11	ТО ЖЕ л. 35	ТО ЖЕ МС11	4	
МС14	ТО ЖЕ л. 35	ТО ЖЕ МС14	2	
МС30	ТО ЖЕ л. 38	ТО ЖЕ МС30	3	
МС31	ТО ЖЕ л. 38	ТО ЖЕ МС31	3	
$мм12^{т}$	НИС29-2 л. 26	ТО ЖЕ $мм12^{т}$	1	ДЛЯ УЗЛА 13
$мм14^{т}$	ТО ЖЕ л. 26	ТО ЖЕ $мм14^{т}$	1	ДЛЯ УЗЛА 13А
		УЗЕЛ 14, 14А		
МС1	ВТИ-КЖС-04-79 вып.3 л.34	СОЕДИНИТЕЛЬНОЕ ИЗДЕЛИЕ МС1	6	
МС2	ТО ЖЕ л. 34	ТО ЖЕ МС2	4	
МС4	ТО ЖЕ л. 35	ТО ЖЕ МС4	4	

Согласовано:

Изм.	Лист	№ докум.	Подпись	Дата
Гл. инженер		Бубис		
Инж. отд.		Петровский		
Гл. конструктор		Дмитриев		
Зав.		Прохотуров		04.80
		Власова		

ВТИ-КЖС-04-79 вып. 4

СПЕЦИФИКАЦИЯ СОЕДИНИТЕЛЬНЫХ ЭЛЕМЕНТОВ НА ОДИН УЗЕЛ.

Узлы 10÷14; 10А÷14А.

Лит.	Лист	Листов
	19	

ГОССТРОЙ СССР
ИРКУТСКИЙ
ПРОМСТРОЙПРОЕКТ

МАРКА	ОБОЗНАЧЕНИЕ	НАИМЕНОВАНИЕ	КОЛ	ПРИМЕЧАНИЕ
мс 6	ВТИ-КЖС-04-79 вып.3 л.36	СОЕДИНИТЕЛЬНОЕ ИЗДЕЛИЕ мс 6	4	
мс 33	ТО ЖЕ л. 38	ТО ЖЕ мс 32	3	
мс 37	ТО ЖЕ л. 38	ТО ЖЕ мс 37	3	
мм 12^{Т}	НИС 29-2 л. 26	ТО ЖЕ мм 12^{Т}	1	ДЛЯ
мм 12^{Н}	ТО ЖЕ л. 26	ТО ЖЕ мм 12^{Н}	1	УЗЛА 14
мм 14^{Т}	ТО ЖЕ л. 26	ТО ЖЕ мм 14^{Т}	1	ДЛЯ
мм 14^{Н}	ТО ЖЕ л. 26	ТО ЖЕ мм 14^{Н}	1	УЗЛА 14А
		УЗЕЛ 15, 15А		
мс 1	ВТИ-КЖС-04-79 вып.3 л.34	СОЕДИНИТЕЛЬНОЕ ИЗДЕЛИЕ мс 1	6	
мс 2	ТО ЖЕ л. 34	ТО ЖЕ мс 2	2	
мс 4	ТО ЖЕ л. 35	ТО ЖЕ мс 4	4	ДЛЯ УЗЛА 15А
мс 6	ТО ЖЕ л. 36	ТО ЖЕ мс 6	2	
мс 9	ТО ЖЕ л. 36	ТО ЖЕ мс 9	2	ДЛЯ УЗЛА 15
мс 11	ТО ЖЕ л. 35	ТО ЖЕ мс 11	4	
мс 14	ТО ЖЕ л. 35	ТО ЖЕ мс 14	2	
мс 30	ТО ЖЕ л. 38	ТО ЖЕ мс 30	8	
мм 12^{Т}	НИС 29-2 л. 26	ТО ЖЕ мм 12^{Т}	1	ДЛЯ УЗЛА 15
мм 14^{Т}	ТО ЖЕ л. 26	ТО ЖЕ мм 14^{Т}	1	ДЛЯ
мм 14^{Н}	ТО ЖЕ л. 26	ТО ЖЕ мм 14^{Н}	1	УЗЛА 15А
мс 4	ВТИ-КЖС-04-79 вып.3 л.35	ТО ЖЕ мс 4	2	ДЛЯ УЗЛА 15
		УЗЕЛ 16, 16А		
мс 1	ВТИ-КЖС-04-79 вып.3 л.34	СОЕДИНИТЕЛЬНОЕ ИЗДЕЛИЕ мс 1	6	
мс 2	ТО ЖЕ л. 34	ТО ЖЕ мс 2	4	
мс 4	ТО ЖЕ л. 35	ТО ЖЕ мс 4	4	
мс 6	ТО ЖЕ л. 36	ТО ЖЕ мс 6	4	
мс 33	ТО ЖЕ л. 38	ТО ЖЕ мс 33	3	
мс 37	ТО ЖЕ л. 38	ТО ЖЕ мс 37	3	
мм 12^{Т}	НИС 29-2 л. 26	ТО ЖЕ мм 12^{Т}	1	ДЛЯ
мм 12^{Н}	ТО ЖЕ л. 26	ТО ЖЕ мм 12^{Н}	1	УЗЛА 16
мм 14^{Т}	НИС 29-2 л. 26	СОЕДИНИТЕЛЬНОЕ ИЗДЕЛИЕ мм 14^{Т}	1	ДЛЯ
мм 14^{Н}	ТО ЖЕ л. 26	ТО ЖЕ мм 14^{Н}	1	УЗЛА 16А
		УЗЕЛ 17		
мс 1	ВТИ-КЖС-04-79 вып.3 л.34	СОЕДИНИТЕЛЬНОЕ ИЗДЕЛИЕ мс 1	6	
мс 2	ТО ЖЕ л. 34	ТО ЖЕ мс 2	2	
мс 4	ТО ЖЕ л. 35	ТО ЖЕ мс 4	2	
мс 6	ТО ЖЕ л. 36	ТО ЖЕ мс 6	2	
мс 9	ТО ЖЕ л. 36	ТО ЖЕ мс 9	2	
мс 11	ТО ЖЕ л. 35	ТО ЖЕ мс 11	4	
мс 15	ТО ЖЕ л. 35	ТО ЖЕ мс 15	2	
мс 31	ТО ЖЕ л. 38	ТО ЖЕ мс 31	8	
мм 12^{Т}	НИС 29-2 л. 26	ТО ЖЕ мм 12^{Т}	1	
		УЗЕЛ 17А		
мс 1	ВТИ-КЖС-04-79 вып.3 л.34	СОЕДИНИТЕЛЬНОЕ ИЗДЕЛИЕ мс 1	6	
мс 2	ТО ЖЕ л. 34	ТО ЖЕ мс 2	2	
мс 4	ТО ЖЕ л. 35	ТО ЖЕ мс 4	4	
мс 6	ТО ЖЕ л. 36	ТО ЖЕ мс 6	2	
мс 11	ТО ЖЕ л. 35	ТО ЖЕ мс 11	4	
мс 15	ТО ЖЕ л. 35	ТО ЖЕ мс 15	2	
мс 31	ТО ЖЕ л. 38	ТО ЖЕ мс 31	8	
мм 14^{Т}	НИС 29-2 л. 26	ТО ЖЕ мм 14^{Т}	1	
мм 14^{Н}	ТО ЖЕ л. 26	ТО ЖЕ мм 14^{Н}	1	

Согласовано

Изм.	Лист	№ докум.	Подпись	

ВТИ-КЖС-04-79 вып. 4

Инж. отд.	Ростомский		
Н. конструктор	Дмитриев		
Вед. инж.	Верхотуров		
Исполн.	Тарасова		

СПЕЦИФИКАЦИЯ СОЕДИНИТЕЛЬНЫХ ЭЛЕМЕНТОВ НА ОДИН УЗЕЛ

УЗЛЫ 14÷17; 14А÷17А

Лит.	Лист	Листов
	20	

ГОССТРОЙ СССР
ИРКУТСКИЙ
ПРОМСТРОЙПРОЕКТ

Марка	Сечение	Наименование	Кол.	Приме-чание
		Узел 19 18А		
МС1	ВТН-КЖС-04-79 8б/п 3 л 34	Соединительное изделие МС1	6	
МС2	То же л.34	То же МС2	4	
МС4	То же л.35	То же МС4	4	
МС6	То же л.36	То же МС6	4	
МС36	То же л.38	То же МС36	3	
МС38	То же л.38	То же МС38	3	
ММ12Т	НКС 22-2 л.26	То же ММ12Т	1	для
ММ12Н	То же л.26	То же ММ12Н	1	узла 18
ММ14Т	То же л.26	То же ММ14Т	1	для
ММ14Н	То же л.26	То же ММ14Н	1	узла 18А
		Узел 19		
МС1	ВТН-КЖС-04-79 8б/п 3 л 34	Соединительное изделие МС1	6	
МС8	То же л.36	То же МС8	4	
МС9	То же л.36	То же МС9	4	
МС11	То же л.35	То же МС11	8	
МС12	То же л.35	То же МС12	2	
МС17	То же л.37	То же МС17	1	
МС23	То же л.38	То же МС23	16	
МС40	То же л.38	То же МС40	2	
МС41	То же л.38	То же МС41	8	
		Узел 20		
МС1	ВТН-КЖС-04-79 8б/п 3 л 34	Соединительное изделие МС1	6	
МС9	То же л.36	То же МС9	8	
МС16	То же л.37	То же МС16	1	
МС23	То же л.38	То же МС23	16	
МС24	То же л.38	То же МС24	16	
МС42	То же л.38	То же МС42	4	

МС43	ВТН-КЖС-04-79 8б/п 3 л 38	Соединительное изделие МС43	4	
МС40	То же л.38	То же МС40	4	
		Узел 21		
МС1	ВТН-КЖС-04-79 8б/п 3 л 34	Соединительное изделие МС1	6	
МС8	То же л.36	То же МС8	4	
МС12	То же л.35	То же МС12	2	
МС18	То же л.37	То же МС18	2	
МС23	То же л.38	То же МС23	8	
МС40	То же л.38	То же МС40	2	
МС9	То же л.37	То же МС9	4	
МС41	То же л.38	То же МС41	4	
МС44	То же л.39	То же МС44	4	
		Узел 22		
МС1	ВТН-КЖС-04-79 8б/п 3 л 34	Соединительное изделие МС1	6	
МС8	То же л.36	То же МС8	8	
МС19	То же л.37	То же МС19	2	
МС23	То же л.38	То же МС23	16	
МС40	То же л.38	То же МС40	4	
МС45	То же л.39	То же МС45	4	
МС42	То же л.38	То же МС42	4	

Согласовано:

Инв. № подл. | Подпись и дата | Взам. инв. №

Изм. | Лист | № докум. | Подп. | Дата

ГИП Бубнов

Нач. отд. Зотеев

Гл. конст. Смотр.

Рук. гр. Белоусов

Испол. Тарасова

ВТН-КЖС-04-79 4

Схема соединений элементов

Листов 4

Госстрой СССР
Иркутский
Промстройпроект

Марка	Обозначение		Наименование		Кол	Примечание
			Узел 23			
мс1	ВТН-КЖС-04-79 вып.3 л.3		Соединительное изделие	мс1	6	
мс8	То же	л. 36	То же	мс8	8	
мс11	То же	л. 35	То же	мс11	8	
мс12	То же	л. 35	То же	мс12	2	
мс18	То же	л. 37	То же	мс18	2	
мс40	То же	л. 38	То же	мс40	2	
мс47	То же	л. 39	То же	мс47	4	
мс48	То же	л. 39	То же	мс48	4	
			Узел 24			
мс1	ВТН-КЖС-04-79 вып.3 л.34		Соединительное изделие	мс1	6	
мс9	То же	л. 36	То же	мс9	8	
мс19	То же	л. 37	То же	мс19	2	
мс23	То же	л. 38	То же	мс23	16	
мс40	То же	л. 38	То же	мс40	4	
мс46	То же	л. 39	То же	мс46	4	
мс42	То же	л. 38	То же	мс42	4	
			Узел 25			
мс1	ВТН-КЖС-04-79 вып.3 л.34		Соединительное изделие	мс1	6	
мс8	То же	л. 36	То же	мс8	8	
мс11	То же	л. 35	То же	мс11	8	
мс12	То же	л. 35	То же	мс12	2	
мс18	То же	л. 37	То же	мс18	2	
мс40	То же	л. 38	То же	мс40	2	
мс49	То же	л. 39	То же	мс49	4	
	То же	л. 39	То же	мс48	4	

Марка	Обозначение		Наименование		Кол	Примечание
			Узел 27, 29, 31			
мс1	ВТН-КЖС-04-79 вып.3 л.34		Соединительное изделие	мс1	6	
мс8	То же	л. 36	То же	мс8	8	
мс11	То же	л. 35	То же	мс11	8	
мс12	То же	л. 35	То же	мс12	2	
мс18	То же	л. 37	То же	мс18	2	
мс40	То же	л. 38	То же	мс40	2	
мс49	То же	л. 39	То же	мс49	4	для узла 27
мс50	То же	л. 39	То же	мс50	4	
мс51	То же	л. 39	То же	мс51	8	для узла 31
мс50	То же	л. 39	То же	мс50	8	для узла 29
			Узел 26, 28, 30			
мс1	ВТН-КЖС-04-79 вып. 3 л.34		Соединительное изделие	мс1	6	
мс8	То же	л. 36	То же	мс8	8	
мс19	То же	л. 37	То же	мс19	2	
мс40	То же	л. 38	То же	мс40	4	
мс45	То же	л. 39	То же	мс45	4	
мс52	То же	л. 39	То же	мс52	4	
			Узел 32			
мс1	ВТН-КЖС-04-79 вып. 3 л.34		Соединительное изделие	мс1	6	
мс8	То же	л. 36	То же	мс8	8	
мс19	То же	л. 37	То же	мс19	2	
мс40	То же	л. 38	То же	мс40	4	
мс45	То же	л. 39	То же	мс45	4	
мс39	То же	л. 38	То же	мс39	4	

Согласовано:

Инв. № подл. | Подпись и дата | Взам. инв. №

Изм. | Кол. уч. | Лист | № докум. | Подпись | Дата

ВТН-КЖС-04-79 вып 4.

Спецификация соединительных элементов на один узел.

Узлы 23÷32.

Лит.	Лист	Листов
	22	

Госстрой СССР Иркутский Промстройпроект

gost.e-ecolog.ru