ГОССТРОЙ СССР
ГЛАВПРОМСТРОЙПРОЕКТ
СОЮЗМЕТАЛЛУРГСТРОЙНИИПРОЕКТ
ГПИ ИРКУТСКИЙ ПРОМСТРОЙПРОЕКТ

ВТИ-КЖ-04-79

СБОРНЫЕ ЖЕЛЕЗОБЕТОННЫЕ ПРОДОЛЬНЫЕ РИГЕЛИ

ДЛЯ ЗДАНИЙ С ПЕРЕКРЫТИЯМИ ТИПА I
ПО СЕР. 1.020-20
ИЗ ПЛИТ, ОПИРАЮЩИХСЯ
НА ПОЛКИ РИГЕЛЕЙ
/РАСЧЕТНАЯ СЕЙСМИЧНОСТЬ 7, 8 БАЛЛОВ/

ВЫПУСК 2.

РАБОЧИЕ ЧЕРТЕЖИ
СБОРНЫХ РИГЕЛЕЙ

1980.

gost.e-ecolog.ru

ГОССТРОЙ СССР
ГЛАВПРОМСТРОЙПРОЕКТ
[illegible]МЕТ[illegible] [illegible]РГОТРОЙНИИПРОЕКТ
ГПИ „ИРКУТСКИЙ ПРОМСТРОЙПРОЕКТ"

ВТИ-КЖ-04-79

СБОРНЫЕ ЖЕЛЕЗОБЕТОННЫЕ ПРОДОЛЬНЫЕ РИГЕЛИ

ДЛЯ ЗДАНИЙ С ПЕРЕКРЫТИЯМИ типа I по СЕР. ИИС-20 из ПЛИТ, ОПИРАЮЩИХСЯ на ПОЛКИ РИГЕЛЕЙ

/РАСЧЕТНАЯ СЕЙСМИЧНОСТЬ 7, 8 БАЛЛОВ/

ВЫПУСК 2

РЕДАКЦИЯ 1

РАБОЧИЕ ЧЕРТЕЖИ СБОРНЫХ РИГЕЛЕЙ

НАЧАЛЬНИК ОТДЕЛА
ГЛАВНЫЙ КОНСТРУКТОР ОТДЕЛА
СОГЛАСОВАНО:
ГЛАВВОСТОКСИБСТРОЕМ.
Письмо. N 4-10/895. от 18.11.80 г

АСТРЕМСКИЙ АВ.
ДМИТРИЕВ АЯ.

УТВЕРЖДАЮ:
ГЛАВНЫЙ ИНЖЕНЕР ИНСТИТУТА
ЮДАЛЕВИЧ ФД.

СОГЛАСОВАНО С ЦНИИПРОМЗДАНИЙ

Наименование	Стр.	Лист
Содержание выпуска	1	
Пояснительная записка	2÷3	
Номенклатура сборных ригелей		1,2
Опалубочный чертеж ригелей РК1-4, РК1-6		3
Опалубочный чертеж ригелей РК2-4÷РК7-4, РК2-6÷РК7-6.		4
Опалубочный чертеж ригелей РК8-4, РК9-4.		5
Опалубочный чертеж ригеля РК1-5.		6
Опалубочный чертеж ригелей РК2-5÷РК9-5.		7
Опалубочный чертеж ригелей РК8-6, РК9-6.		8
Опалубочный чертеж ригелей РК2а-4÷РК7а-4, РК2а-6÷РК7а-6.		9
Опалубочный чертеж ригелей РК8а-4, РК9а-4.		10
Опалубочный чертеж ригелей РК2а-5÷РК9а-5.		11
Опалубочный чертеж ригелей РК8а-6, РК9а-6.		12
Опалубочный чертеж ригеля РС1-4.		13
Опалубочный чертеж ригелей РС2-4÷РС7-4.		14
Опалубочный чертеж ригеля РС1-5		15
Опалубочный чертеж ригелей РС2-5÷РС7-5.		16
Арматурный чертеж ригелей РК1-4, РК1-6.		17
Арматурный чертеж ригелей РК2-4÷РК7-4, РК2-6÷РК7-6.		18
Арматурный чертеж ригелей РК8-4, РК9-4.		19
Арматурный чертеж ригеля РК1-5.		20
Арматурный чертеж ригелей РК2-5÷РК9		21
Арматурный чертеж ригелей РК8-6, РК9-6.		22
Арматурный чертеж ригелей РК2а-4÷РК7а-4, РК2а-6÷РК7а-6.		23
Арматурный чертеж ригелей РК8а-4, РК9а-4.		24
Арматурный чертеж ригелей РК2а-5÷РК9а-5.		25
Арматурный чертеж ригелей РК8а-6, РК9а-6.		26
Арматурный чертеж ригеля РС1-4		27
Арматурный чертеж ригелей РС2-4÷РС7-4		28
Арматурный чертеж ригеля РС1-5.		29

Наименование	Стр.	Лист.
Арматурный чертеж ригелей РС2-5÷РС7-5.		30
Спецификация сборных ригелей РК1-4÷РК6-4.		31
Спецификация сборных ригелей РК7-4÷РК9-4, РК1-5÷РК3-5.		32
Спецификация сборных ригелей РК4-5÷РК9-5.		33
Спецификация сборных ригелей РК1-6÷РК6-6		34
Спецификация сборных ригелей РК7-6÷РК9-6, РК2а-4÷РК4а-4.		35
Спецификация сборных ригелей РК5а-4÷РК9а-4, РК2а-5.		36
Спецификация сборных ригелей РК3а-5÷РК8а-5		37
Спецификация сборных ригелей РК9а-5, РК2а-6÷РК6а-6		38
Спецификация сборных ригелей РК7а-6÷РК9а-6, РС1-4÷РС2-4.		39
Спецификация сборных ригелей РС3-4÷РС7-4.		40
Спецификация сборных ригелей РС1-5÷РС5-5.		41
Спецификация сборных ригелей РС6-5÷РС7-5.		42
Выборка стали на один ригель		43
Выборка стали на один ригель		44
Узлы 1, 2, 3, 4		45
Узлы 5, 6, 7		46
Узлы 8, 9, 10, 11.		47
Примеры устройства отверстий для пропуска коммуникаций в ригелях		48
Схемы установки продольной арматуры в ригелях, расположенных у торцов здания и деформационных швов.		49

Согласовано:

Инв. № подл. | Подпись и дата | Взам. инв. №

Изм.	Лист	№ докум.	Подпись	Дата	ВТН-19 вып. 2	Стр. 1

ПОЯСНИТЕЛЬНАЯ ЗАПИСКА

I. ОБЩАЯ ЧАСТЬ

I.I. В настоящем выпуске 2 серии ВТИ-КЖ-04-79 помещены чертежи сборных железобетонных продольных ригелей, разработанные для Главвостоксибстроя [illegible] применительно к серии ИИС-20 для зданий с перекрытиями типа I из плит, опирающихся на полки ригелей.

I.2. Серия ВТИ-КЖ-04-79 состоит из следующих выпусков:

выпуск I – материалы для проектирования сборных продольных ригелей.

Выпуск 2 – рабочие чертежи сборных железобетонных продольных ригелей.

Выпуск 3 – Рабочие чертежи арматурных, соединительных и закладных изделий.

Выпуск 4 – Рабочие чертежи узлов сопряжения сборных железобетонных ригелей с конструктивными элементами несущего каркаса здания.

II. КОНСТРУКТИВНЫЕ РЕШЕНИЯ

II.I. Ригели предназначены для обеспечения устойчивости каркаса здания в продольном направлении и расчитаны на сейсмическое воздействие как элементы продольных рам с жесткими узлами; на вертикальные нагрузки ригели рассчитаны как неразрезные многопролетные балки

II.2. Армирование железобетонных изделий предусмотрено сварными сетками, плоскими каркасами, объединяемыми в объемный каркас при помощи сварочных клещей. Рабочая продольная арматура принята из горячекатанной арматурной стали периодического профиля класса АШ по ГОСТ 5.I459-72*, поперечная арматура из горячекатанной арматурной гладкой стали класса АI марки СТ.3 по ГОСТ 578I-75 и горячекатанной арматурной стали периодического профиля класса АП по ГОСТ 578I-75. Сетки приняты из холоднотянутой проволоки класса ВI ГОСТ 6727-53*.

Для закладных деталей применяется сортовой прокат из стали СТ.3 группа В по ГОСТ 380-7I.*

Назначение марок стали арматуры и закладных элементов производится в проекте конкретного объекта в зависимости от температурных условий эксплуатации конструкций и характера нагрузок, в соответствии с действующими нормативными документами и указаниями, приведенными в сериях ИИС 20-I, ИИС 20-2.

II.3. Толщина защитного слоя бетона для рабочей арматуры принята 30÷40 мм в зависимости от диаметров арматуры. Сборные железобетонные продольные ригели запроектированы из бетона марки по прочности на сжатие М200 для РКI÷РК6, РСI, М300 для РК7÷РК9, М400 для РС2-РС7.

III. ИЗГОТОВЛЕНИЕ КОНСТРУКЦИЙ

III.I. При изготовлении изделий, их складировании и погрузке необходимо руководствоваться нормативными документами:

а) ГОСТ I30I5-75 "Изделия железобетонные и бетонные. Общие технические требования".

б) СНиП Ш-А.II-70 "Техника безопасности в строительстве".

в) СНиП Ш-I6-73 "Бетонные и железобетонные конструкции сборные"

г) ГОСТ I30I5-75 "Изделия железобетонные и бетонные. Общие технические требования"

д) ГОСТ 8829-77 "Изделия железобетонные, сборные. Методы испытания и оценка прочности, жесткости и трещиностойкости".

е) ГОСТ I0922-75 "Арматура и закладные детали сварные для железобетонных конструкций. Технические требования и методы испытания"

ж) ГОСТ I0I80-74 "Бетон тяжелый. Методы определения прочности".

з) ГОСТ I4098-68 "Соединения сварные арматуры железобетонных изделий и конструкций. Контактная и ванная сварки. Основные типы и конструктивные элементы".

и) СН 393-78 "Указания по сварке соединений арматуры и закладных деталей железобетонных конструкций".

к) СН3I3-65 "Инструкция по технологии изготовления и установке стальных закладных деталей в сборных железобетонных и бетонных изделиях".

Согласовано
Гл. конст. Гл. ... Зарман ... Ул. ...
Инв. № подл. | Подпись и дата

Изм	Лист	№ докум.	Подпись	Дата	ВТИ-КЖ-04-79	Стр. 2

Ш.2. Допускаемые отклонения от проектных размеров не должны превышать по длине ± 8 мм, ширине и толщине ± 5 мм.

Допускаемые отклонения по толщине защитного слоя арматуры должны обеспечиваться при помощи стержней каркасов, бетонных и пластмассовых фиксаторов.

Ш.3. На верхней поверхности ригеля (на расстоянии не более I метра от торца) должна быть обозначена марка ригеля, дата изготовления, марка предприятия-изготовителя и штамп ОТК. Кроме того, при необходимости с одной стороны ригеля наносится несмываемой краской буква "Т", которая обозначает ориентировку ригеля в раме.

Ш.4. Отпуск ригеля потребителю производится согласно п. 1.30 ГОСТ 13015-75.

Испытание изделий на прочность и трещиностойкость производится в соответствии с ГОСТ 8829-77.

IУ. ХРАНЕНИЕ, ТРАНСПОРТИРОВАНИЕ И МОНТАЖ ЖЕЛЕЗОБЕТОННЫХ ЭЛЕМЕНТОВ

Транспортирование и хранение ригелей производится в горизонтальном положении.

При складировании ригелей прокладки устанавливаются в местах расположения монтажных петель.

Порядок монтажа плит перекрытия (покрытия) не изменяется и производится согласно указаниям серий ИИС 20-I, ИИС 20-2, ИИС 29-I.

УСЛОВНЫЕ ОБОЗНАЧЕНИЯ

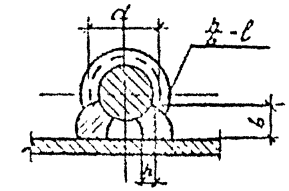

h - высота шва ($h \geq 0{,}3d$) но не менее 4 мм.
b - ширина шва ($b \geq 0{,}5d$) но не менее 10 мм
ℓ - длина шва

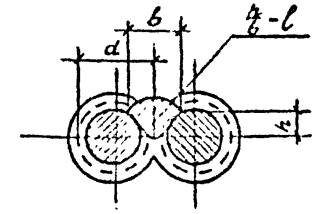

h - высота шва ($h \geq 0{,}25d$) но не менее 4 мм
b - ширина шва ($b \geq 0{,}5d$) но не менее 10 мм
ℓ - длина шва

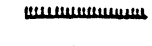

- сварной шов заводской
- сварной шов монтажный

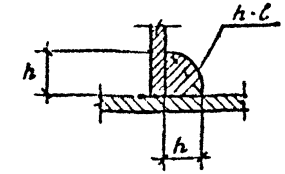

h - высота шва
ℓ - длина шва

П.С. - по совершенствованию

Согласовано

Инв. № подл. | Подпись и дата

Основные показатели железобетонных конструкций

Эскиз	Марка ригеля	Марка бетона	Расход материалов: объем бетона м³	Расход материалов: вес стали кг	Масса материала т
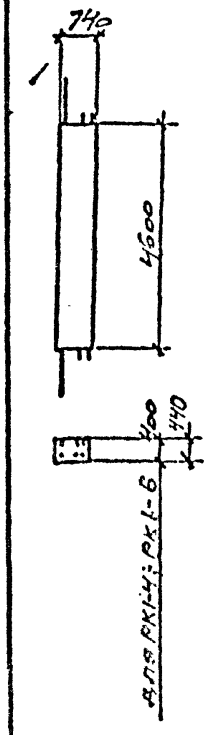	РГ1-4	200	1,36	90,3	3,4
	РГ2-4	"	1,50	107,8	3,8
	РГ3-4	"	"	133,5	"
	РГ4-4	"	"	187,3	"
	РГ5-4	"	"	215,8	"
	РГ6-4	"	"	278,0	"
	РГ7-4	300	"	287,3	"
	РГ8-4	"	"	348,0	"
	РГ9-4	"	"	421,4	"
	РГ1-6	200	1,36	90,3	3,4
	РГ2-6	"	1,50	107,8	3,8
	РГ3-6	"	"	133,5	"
	РГ4-6	"	"	187,3	"
	РГ5-6	"	"	215,8	"
	РГ6-6	"	"	278,0	"
	РГ7-6	300	"	287,3	"
	РГ8-6	"	"	348,0	"
	РГ9-6	"	"	421,4	"

Эскиз	Марка ригеля	Марка бетона	Расход материалов: объем бетона м³	Расход материалов: вес стали кг	Масса материала т
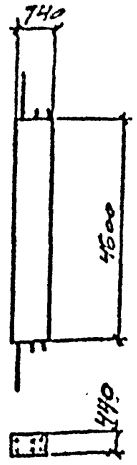	РГ2А-4	200	1,50	107,8	3,8
	РГ3А-4	"	"	133,5	"
	РГ4А-4	"	"	187,3	"
	РГ5А-4	"	"	215,8	"
	РГ6А-4	"	"	278,0	"
	РГ7А-4	300	"	287,3	"
	РГ8А-4	"	"	348,0	"
	РГ9А-4	"	"	421,4	"
	РГ2А-6	200	"	107,8	"
	РГ3А-6	"	"	133,5	"
	РГ4А-6	"	"	187,3	"
	РГ5А-6	"	"	215,8	"
	РГ6А-6	"	"	278,0	"
	РГ7А-6	300	"	287,3	"
	РГ8А-6	"	"	348,0	"
	РГ9А-6	"	"	421,4	"

Согласовано:

Инв. № подл. | Подпись и дата | Взам. инв. №

Изм.	Лист	№ докум.	Подпись	Дата
Гл. инж. п.		ББВНС		
Нач. СТ.		Астрахан		
Гл. констр.		Дмитриев		
Н.К.Т. инж.		Нагорнуков		
Исполн.		Дружкова		
Проверил		Дружкова		

АТИ-Е3К-04-73 Вып. 2

Основная арматура железобетонных ригелей

Лит.	Масса	Масштаб
Г		

Лист	Листов
1	

Госстрой СССР
Иркутский Промстройпроект

Основные показатели железобетонных конструкций

2СКН3	Марка ригеля	Марка бетона	Расход материалов: объем бетона м³	Расход материалов: вес стали кг	Масса ригеля т
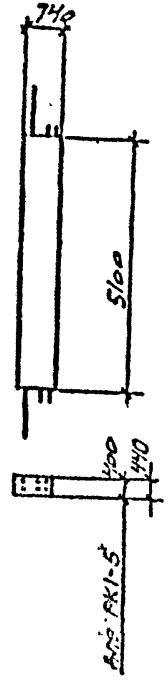	РС1-5	200	1,51	81,0	3,8
	РС2-5	"	1,66	93,0	4,2
	РС3-5	"	"	123,6	"
	РС4-5	"	"	137,0	"
	РС5-5	"	"	149,4	"
	РС6-5	"	"	180,5	"
	РС7-5	300	"	206,4	"
	РС8-5	"	"	226,2	"
	РС9-5	"	"	284,4	"
	РС2А-5	200	"	93,0	"
	РС3А-5	"	"	123,6	"
	РС4А-5	"	"	137,0	"
	РС5А-5	"	"	149,4	"
	РС6А-5	"	"	180,5	"
	РС7А-5	300	"	206,4	"
	РС8А-5	"	"	226,2	"
	РС8А-5	"	"	284,4	"

2СКН3	Марка ригеля	Марка бетона	Расход материалов: объем бетона м³	Расход материалов: вес стали кг	Масса ригеля т
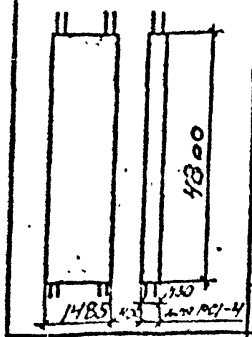	РС1-4	200	1,59	152,7	4,0
	РС2-4	400	1,70	194,5	4,3
	РС3-4	"	"	265,1	4,3
	РС4-4	"	"	344,6	4,3
	РС5-4	"	"	358,7	4,3
	РС6-4	"	"	399,1	4,3
	РС7-4	"	"	471,1	4,3
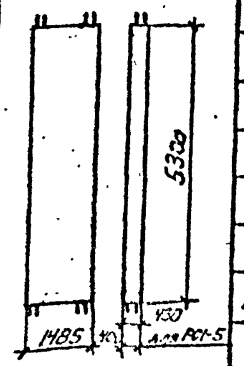	РС1-5	200	1,71	136,1	4,3
	РС2-5	400	1,83	190,9	4,6
	РС3-5	"	"	219,7	4,6
	РС4-5	"	"	262,9	4,6
	РС5-5	"	"	274,9	4,6
	РС6-5	"	"	274,9	4,6
	РС7-5	"	"	299,6	4,6

Согласовано:

Инв. № подл.	Подпись и дата	Взам. инв. №	Инв. № дубл.	Подпись и дата

ВТИ-КЖС-04-79 Вып. 2

Железобетонные конструкции каркаса одноэтажных производственных зданий с мостовыми кранами грузоподъемностью до 50 т. Ригели

Ленпромстройпроект

РК1-4, РК1-6

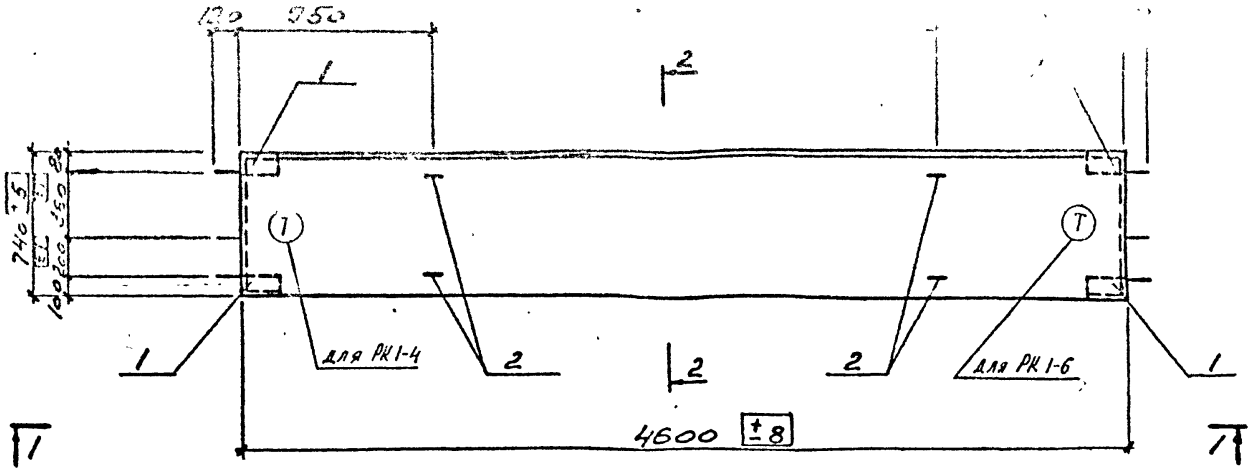

2-2

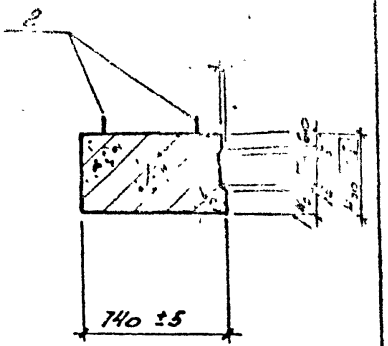

1-1

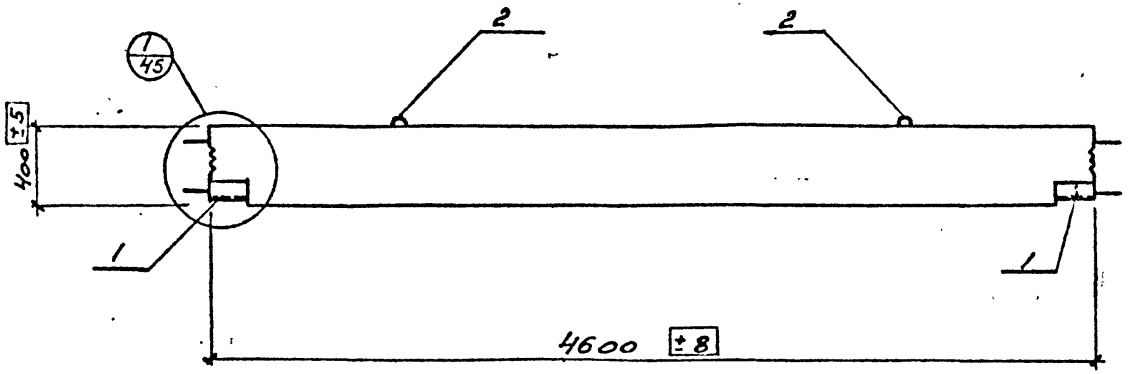

1. Показатели на один элемент даны на л. 1
2. Поз. 1,2 даны в спецификации элемента на л. 31, 34
3. Армирование ригелей см. на л. 17

Изм	Лист	№ докум.	Подпись	Дата
Гл инж. п.		Бубис		
Нач отд.		Ястремский		
Гл констр		Дмитриев		
Вед инж.		Верхотуров		04.80
Исполн.		Шевцова		
Проверил				

ВТН-КЖ-04-79 вып. 2

РИГЕЛЬ РК1-4, РК1-6
ОПАЛУБОЧНЫЙ ЧЕРТЕЖ

Лит.	Лист	Листов
	3	

ГОССТРОЙ СССР
ИРКУТСКИЙ ПРОМСТРОЙПРОЕКТ

Согласовано:
Гл. констр. Го | Эрдман | 11.80
Должность | Фамилия | Подпись | Дата

Инв. № подл. | Подпись и дата

РК2-6, РК3-6, РК4-6, РК5-6, РК6-6, РК7-6
РК2-4, РК3-4, РК4-4, РК5-4, РК6-4, РК7-4

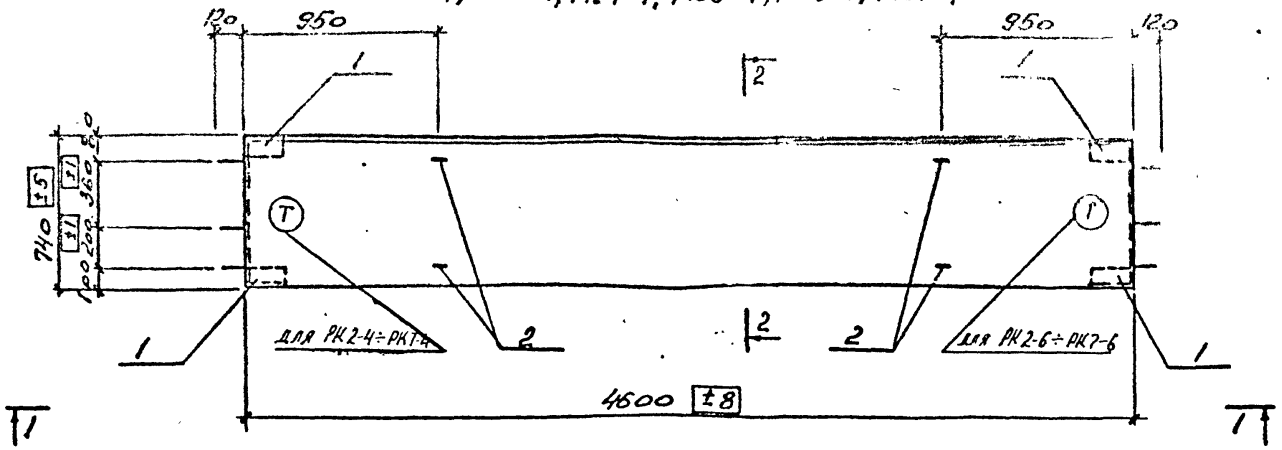

2-2

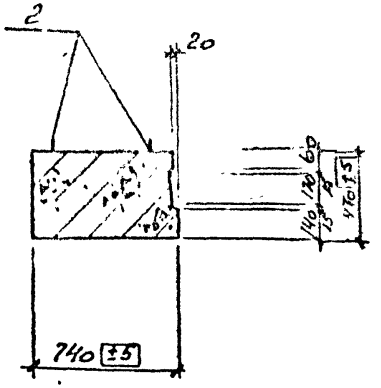

1-1

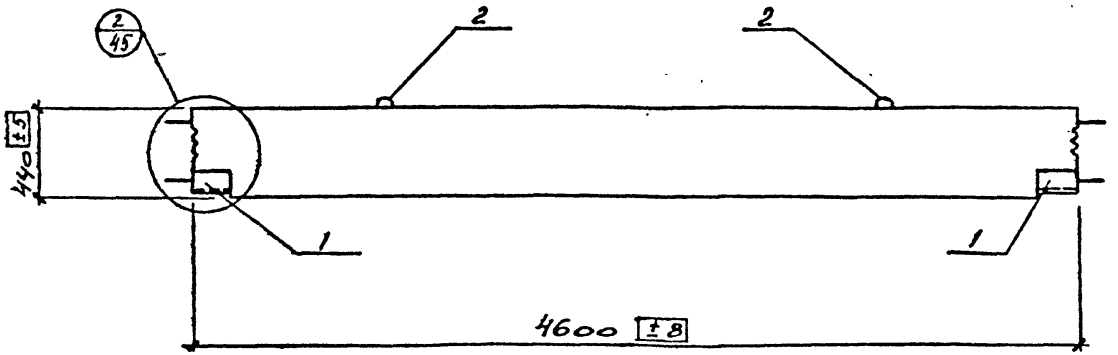

1. Показатели на один элемент даны на л. 1
2. Поз. 1.2 даны в спецификации элемента на л. 31, 32, 34, 35
3. Армирование ригелей см. на л. 18

Изм	Лист	№ докум.	Подпись	Дата
Гл. инж. пр.		Бибис		
Нач. отд.		Ястребский		
Гл. констр.		Дмитриев		
Вед. инж.		Верхотуров		
Исполнил		Невцова		
Проверил				

ВТН-КЖ-04-79 вып. 2

РИГЕЛИ РК2-4÷РК7-4
РК2-6÷РК7-6
ОПАЛУБОЧНЫЙ ЧЕРТЕЖ

Лит.	Лист	Листов
	4	

Госстрой СССР
ИРКУТСКИЙ
ПРОМУТРОЙПРОЕКТ

Согласовано:

Гл. констр.	Эрдман		11-80
Должность	Фамилия	Подпись	Дата

Инв. № подл. | Подпись и дата

РК 8-4, РК 9-4

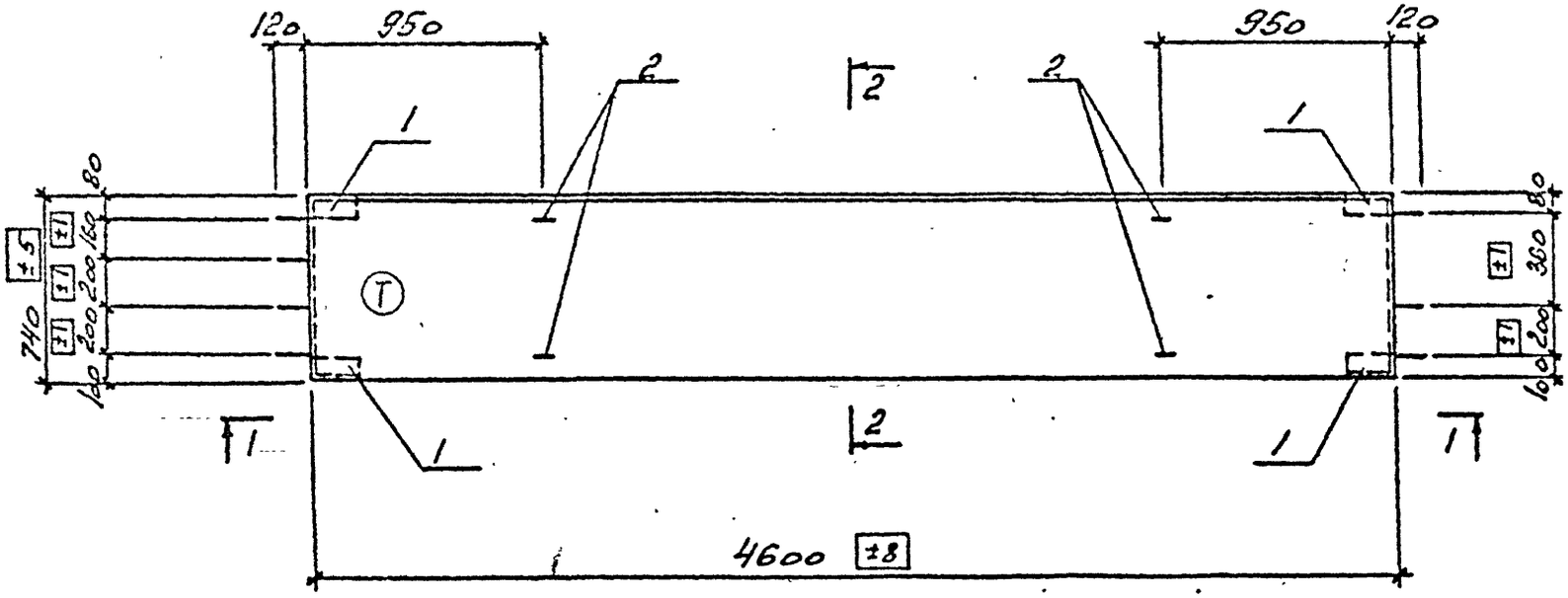

1-1

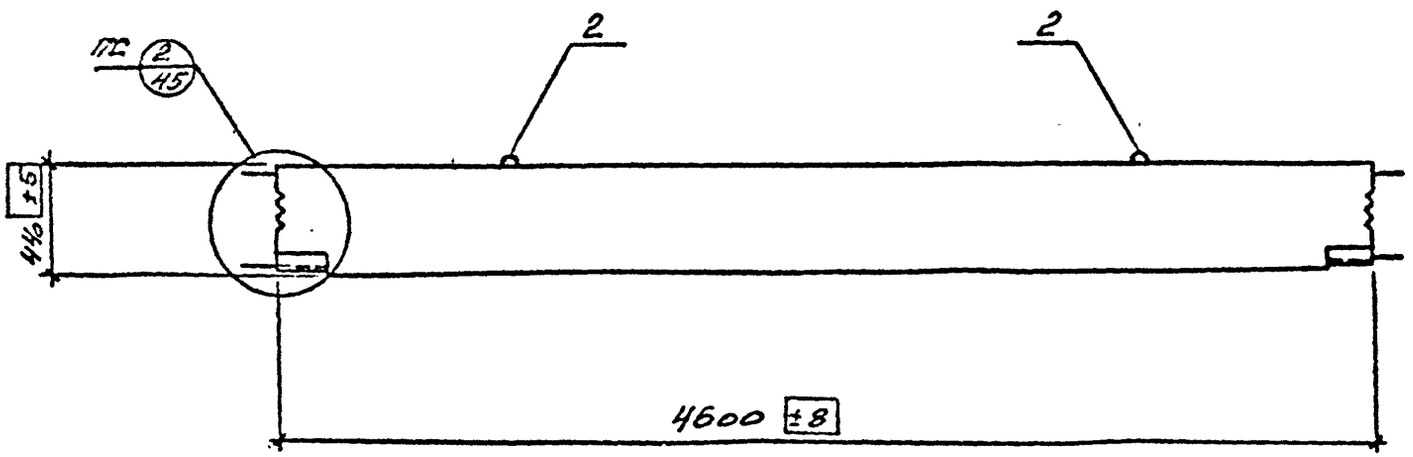

2-2

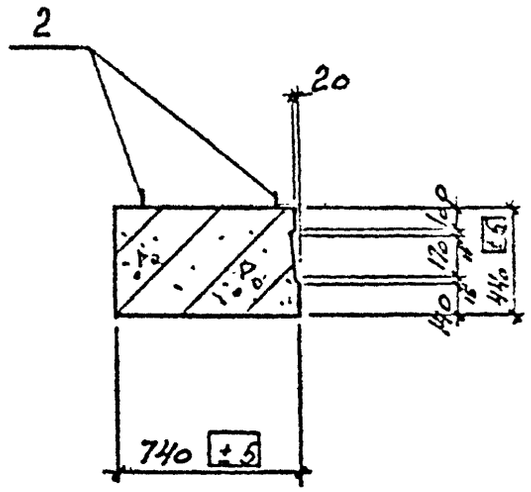

1. Показатели на один элемент даны на л. 1
2. Поз. 1, 2 даны в спецификации элемента на л. 32
3. Армирование ригелей см. на л. 19

Изм	Лист	№ докум.	Подпись	Дата
Гл. инж.		Бубнс		
Нач. отд.		Петрешкин		
Гл. констр.		Шатрнев		
Вед. инж.		Верхотуров		04.60
Исполнил		Шевцов		
Проверил				

ВТИ-КЖ-04-19 вып. 2

Ригели РК 8-4, РК 9-4

Опалубочный чертеж

Лит.

Госстрой ... Иркутский Промстройпроект

Согласовано

Подпись

РК 1-5

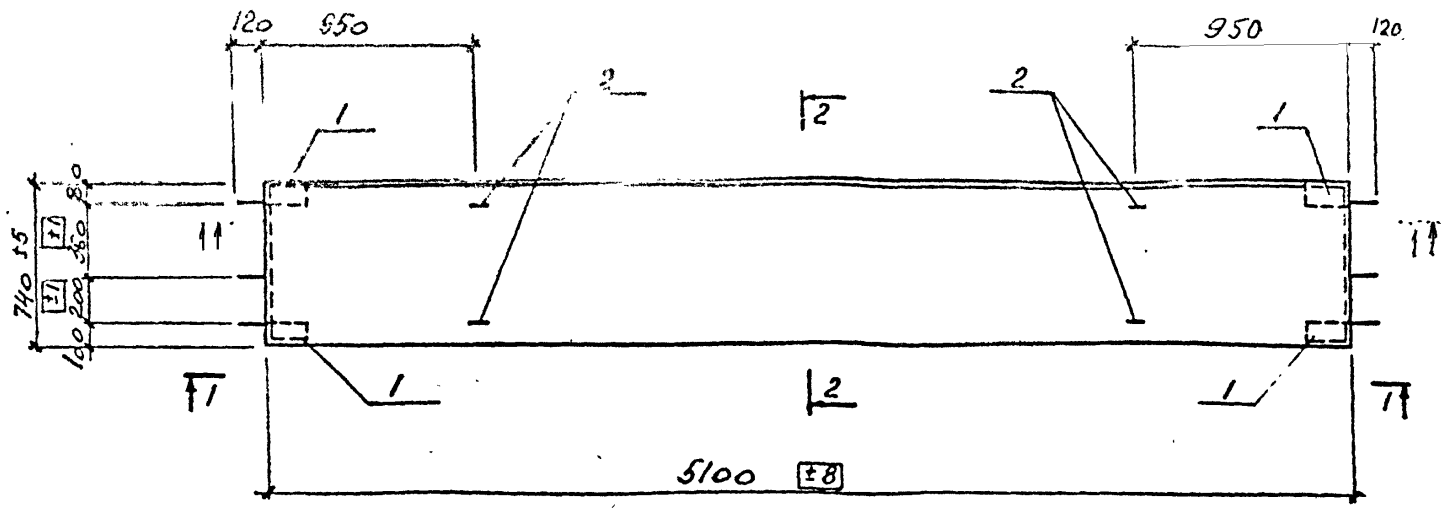

2-2

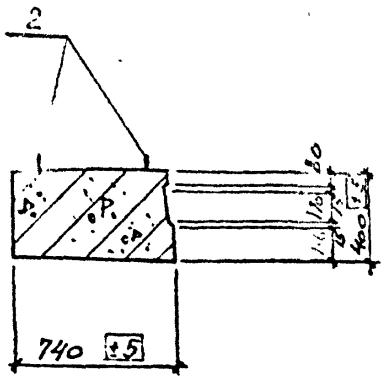

1-1

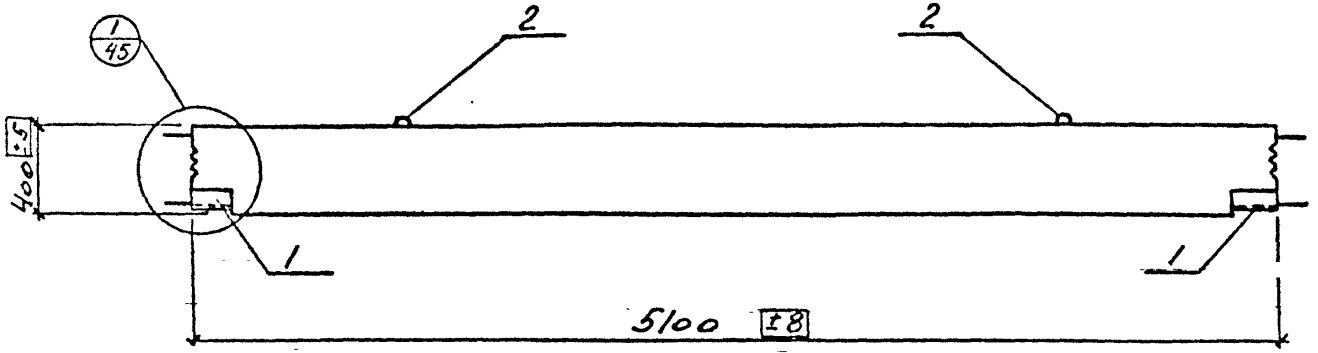

1. Показатели на один элемент даны на л. 1
2. Поз. 1.2 даны в спецификации элемента на л. 32
3. Армирование ригелей см. на л. 20

Изм	Лист	№ докум	Подпись	Дата	ВТН-сж-04-79 вып. 2
Гл инж пр		Бубис			
Нач отд		Остремский			РИГЕЛЬ РК 1-5
Гл констр		Дмитриев			Опалубочный чертеж
Сед инж		Верхотуров			

Лит. | Лист | Листов

Госстрой СССР

Согласовано:

Гл констр Эрдман

Должность Фамилия Подпись Дата

Подпись и дата

Инв. № подл.

РК2-5, РК3-5, РК4-5, РК5-5, РК6-5, РК7-5, РК8-5, РК9-5

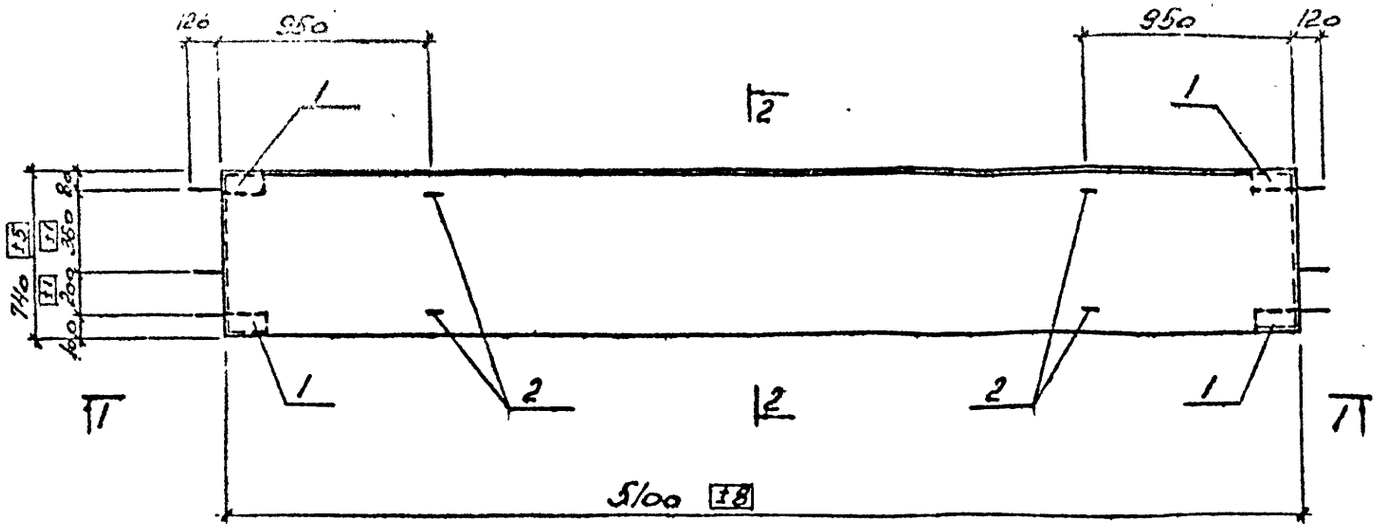

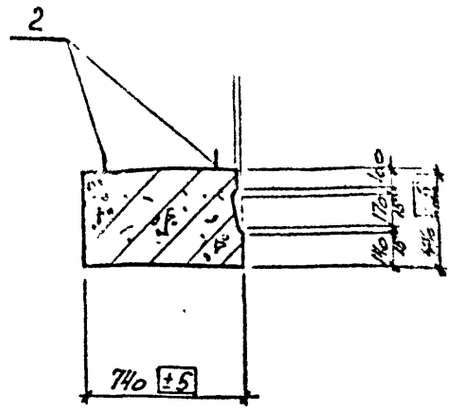

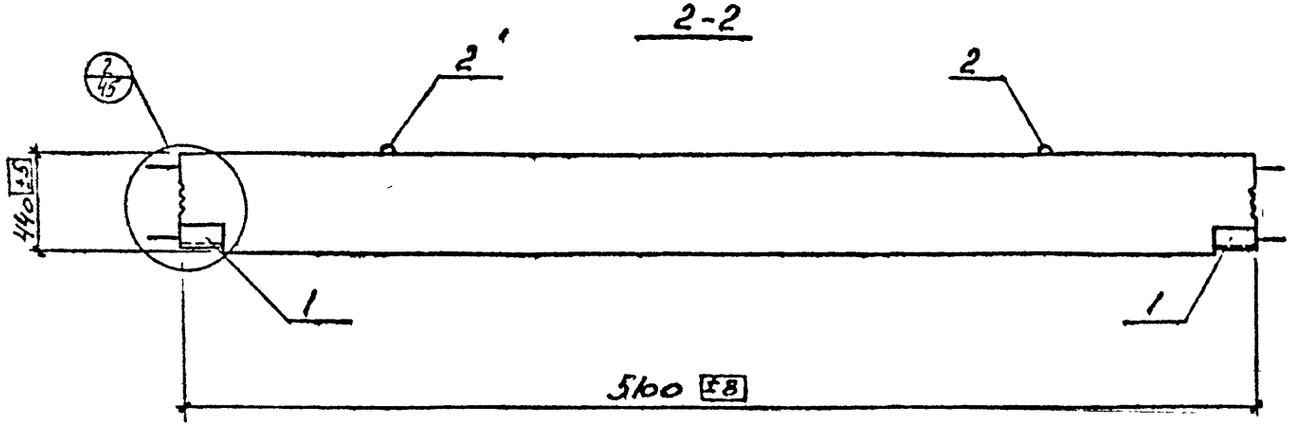

1. Показатели на один элемент даны на л. 1
2. Поз. 1.2 даны в спецификации элемента на л. 32.33
3. Армирование ригелей см. на л. 21.

Изм	Лист	Nr докум.	Подпись	Дата	ВТН-КЖ-04-79 вып. 2
Гл. инж. пр.		Бубис			
Нач. отд.		Ястремский			РИГЕЛИ РК2-5÷РК9-5
Гл. конст.		Дмитриев			Опалубочный чертеж.
Вед. инж.		Верхотуров		04.80	

Лит.	Лист	Листов

ГОССТРОЙ СССР

Согласовано:
Гл. конст. ТО Эрдман
Должность Фатилия Подпись Дата

Подпись и дата
Nr подл.

РК 8-6, РК 9-6

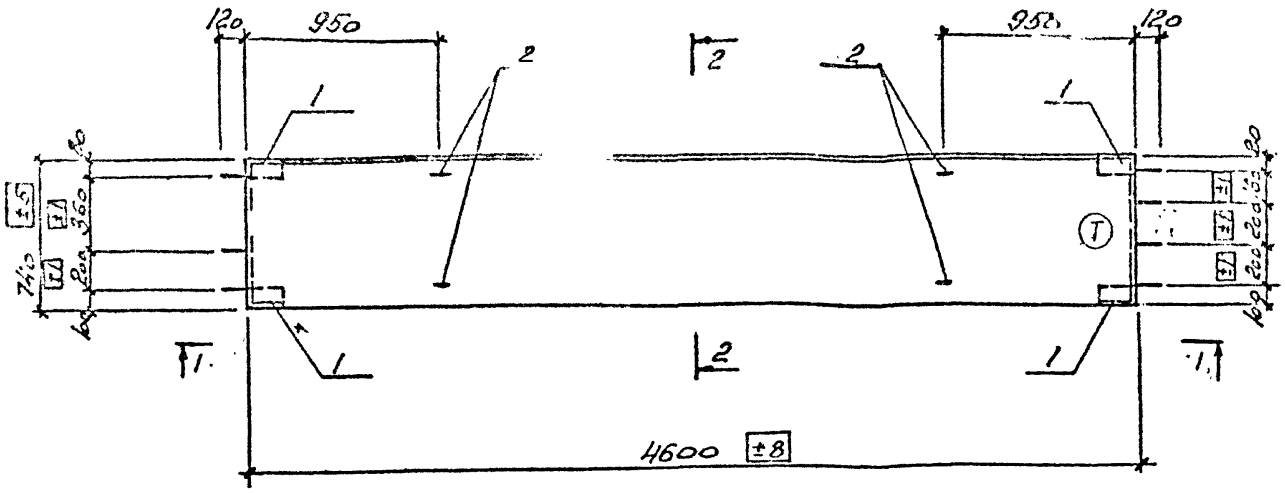

2-2

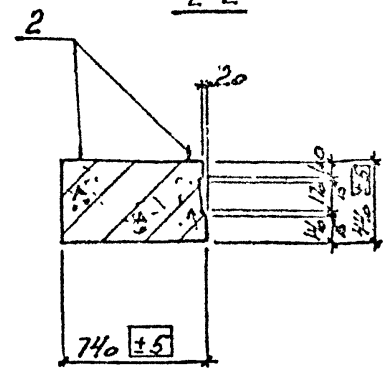

1-1

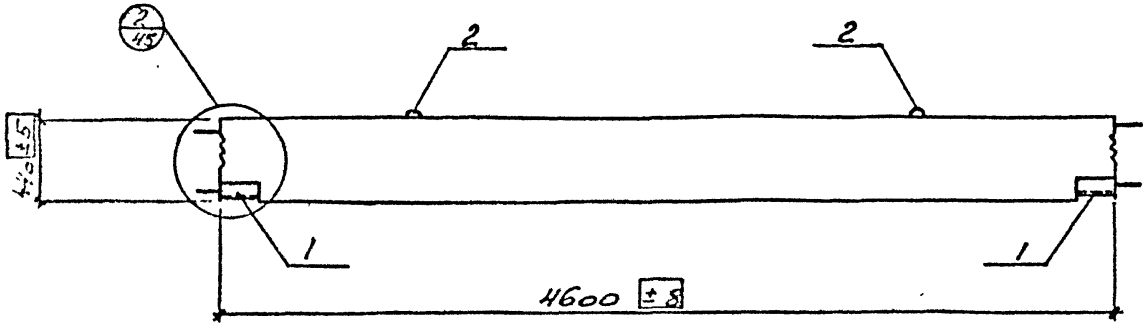

1. Показатели на один элемент даны на л. 1
2. Поз. 1, 2 даны в спецификации элемента на л. 35
3. Армирование ригелей см. на л. 22

Изм	Лист	№ докум	Подпись	Дата
Гл. инж.		Бубнов		
Нач. отд.		Астрекаев		
Гл. констр.		Дмитриев		
Вед. инж.		Верхотуров		
Исполнил		Шевцова		
Проверил				

ВТН-КЖ-04-79 вып. 2

Ригели РК 8-6÷РК 9-6

Опалубочный чертеж

Лит	Лист	Листов
	8	

ГОССТРОЙ СССР
ИРКУТСКИЙ
ПРОМСТРОЙПРОЕКТ

Согласовано:

Взамен инв. №

Подпись и дата

Инв. № подл.

РК 2а-4, РК 3а-4, РК 4а-4, РК 5а-4, РК 6а-4, РК 7а-4
РК 2а-6, РК 3а-6, РК 4а-6, РК 5а-6, РК 6а-6, РК 7а-6

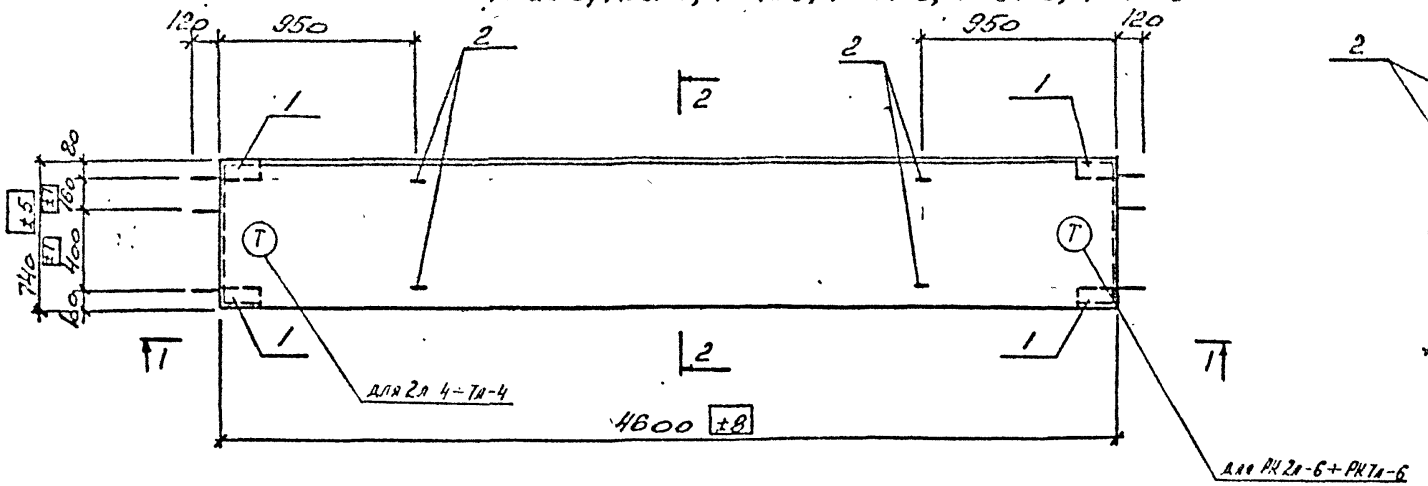

2-2

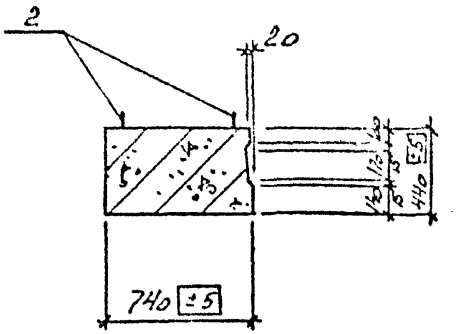

1-1

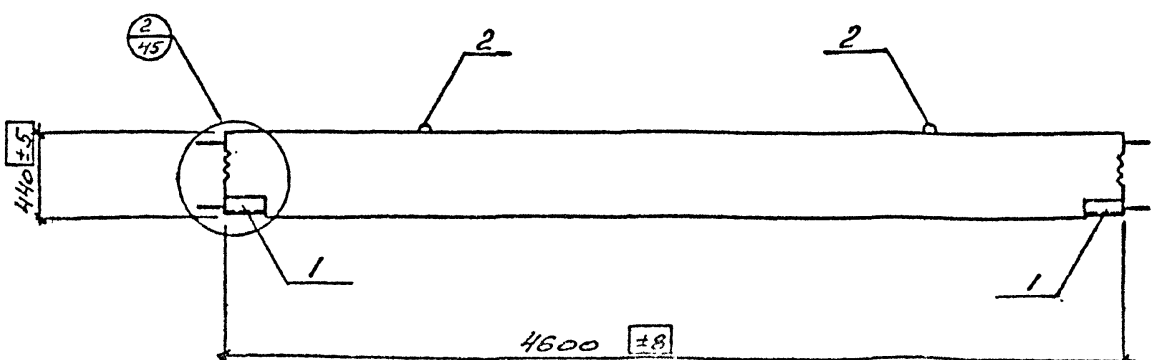

1. Показатели на один элемент даны на л. 1
2. Поз. 1, 2 даны в спецификации элемента на л. 35, 36, 38, 39.
3. Армирование ригелей см. на л. 23.

Согласовано:

Изм	Лист	№ докум.	Подпись	Дата
		Бибис		
		Шевцова		

-04-79

РК 2а-4 ÷ РК 7а-4,
2а-6 ÷ РК 7а-6

Лит | Листов

РК 8а-4, РК 9а-4

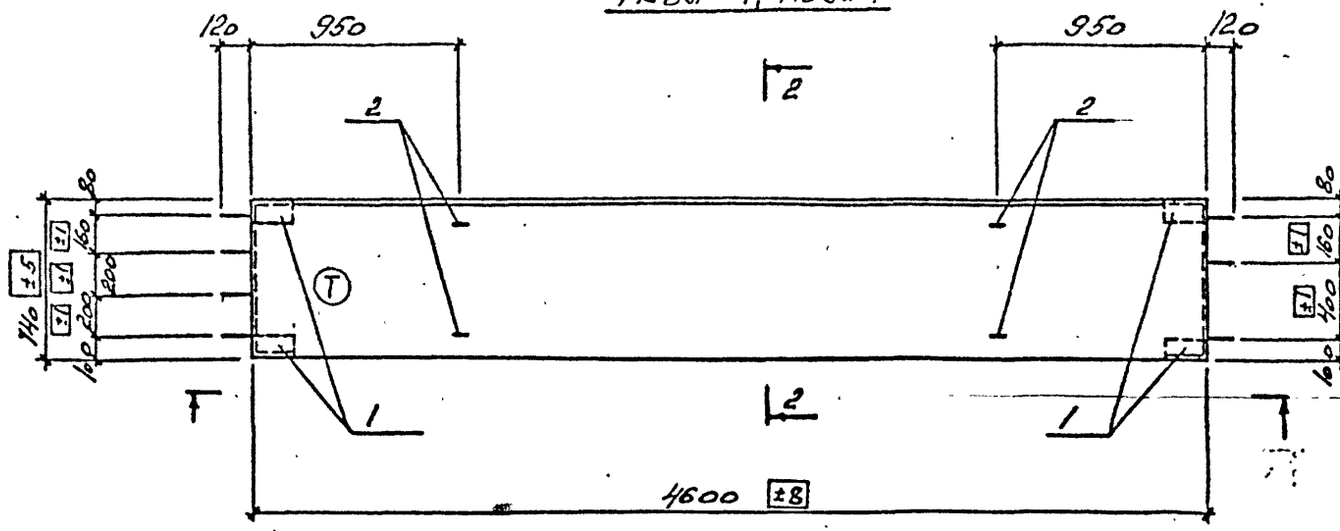

2-2

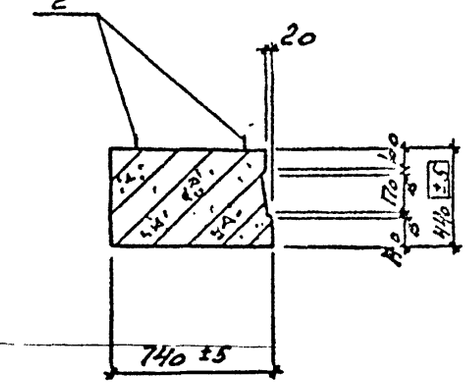

1-1

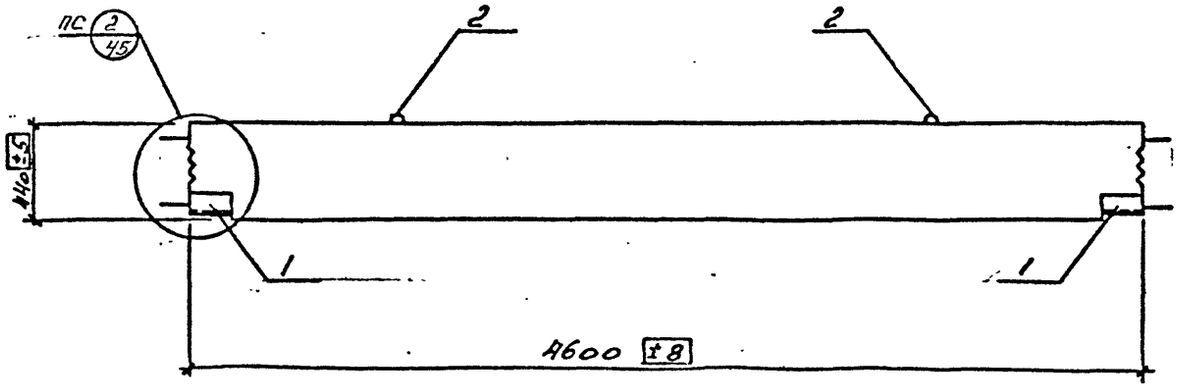

1. Показатели на один элемент даны на л. 1
2. Поз. 1, 2 даны в спецификации элемента на л. 36
3. Армирование ригелей см. на л. 24

Изм	Лист	№ докум.	Подпись	Дата
Гл. инж. пр.		Бубнс		
Нач. отд.		Остремов		
Гл. констр.		Дмитриев		
Вед. инж.		Верхотуров		04.8
Исполнил		Невцова		
Проверил				

ВТН-ж-04-79 вып. 2

РИГЕЛИ РК 8а-4, РК 9а-4

ОПАЛУБОЧНЫЙ ЧЕРТЕЖ

Лит.	Лист	Листов
	10	

ГОССТРОЙ СССР
ИРКУТСКИЙ
ПРОМСТРОЙПРОЕКТ

Согласовано:

Гл. констр.	Ярмолин		
Должн.	Фамилия	Подпись	Дата

Инв. № подл. | Подпись и дата

РК 2а-5, РК 3а-5, РК 4а-5, РК 5а-5, РК 6а-5, РК 7а-5, РК 8а-5, РК 9а-5.

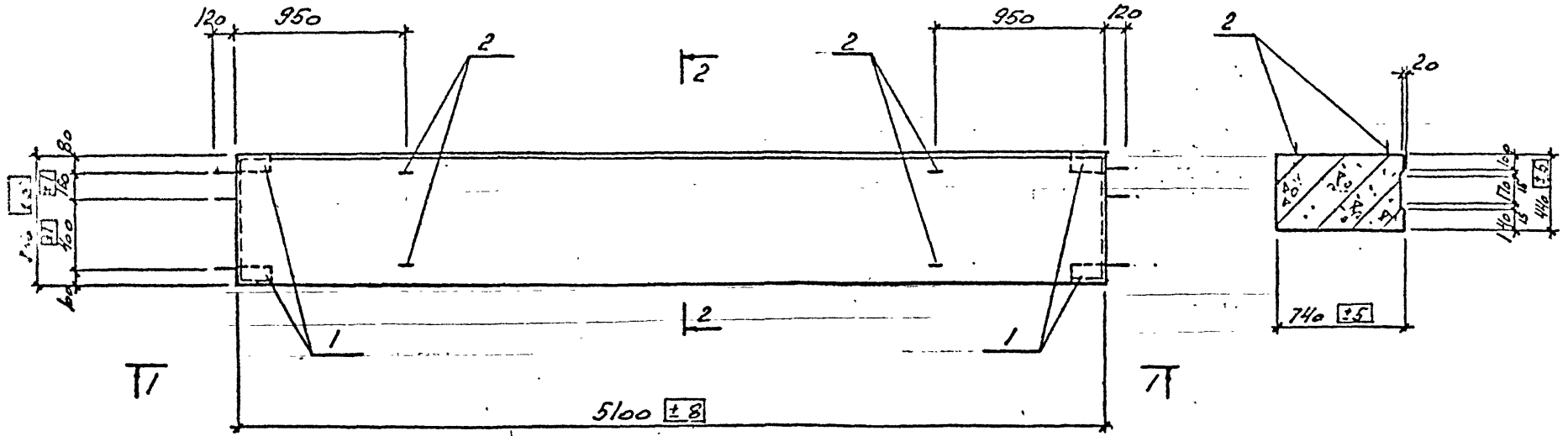

1-1

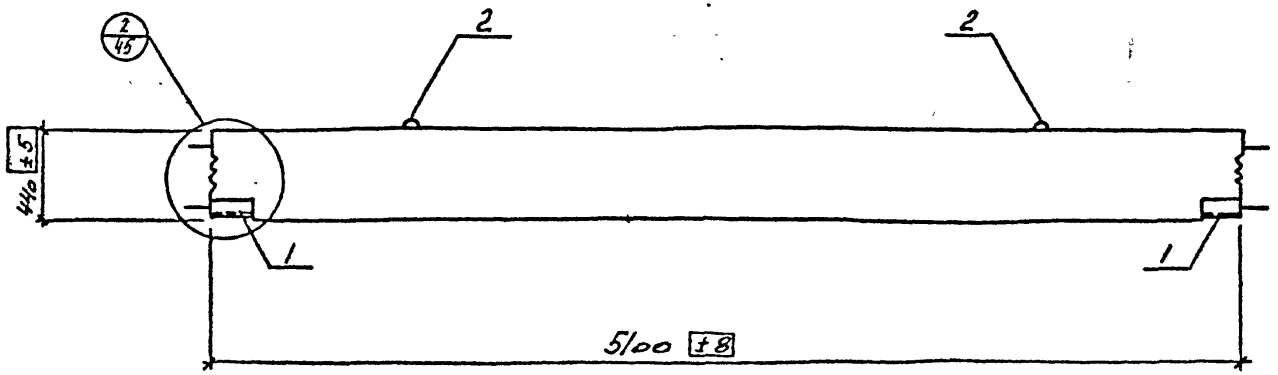

1. Показатели на один элемент даны на л. 1
2. Поз. 1, 2 даны в спецификации элемента на л. 36, 37, 38
3. Армирование ригелей см. на л. 25.

Изм	Лист	№ докум.		Дата
		Бубис		
		Петренко		
		Смирнов		
		Верхотуров		
		Шевцова		

ВТН- 04-79 вып. 2

РИГЕЛИ РК 2а-5 ÷ РК 9а-5

ОПАЛУБОЧНЫЙ ЧЕРТЕЖ

Лит.	Лист	Листов
	11	

ГОССТРОЙ СССР
ИРКУТСКИЙ
ПРОМСТРОЙПРОЕКТ

Согласовано:

Гл. конст.	Эрдман	VI-85
Дет.	Фамилия	Подпись	Дата

Инв. № подл. | Подпись и дата

РК 8А-6 ÷ РК 9А-6

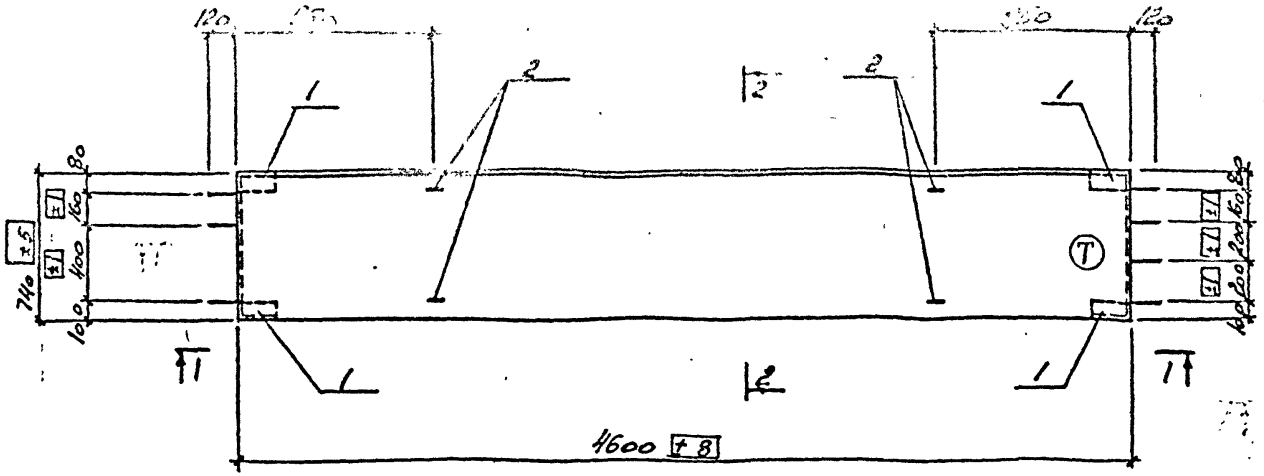

2-2

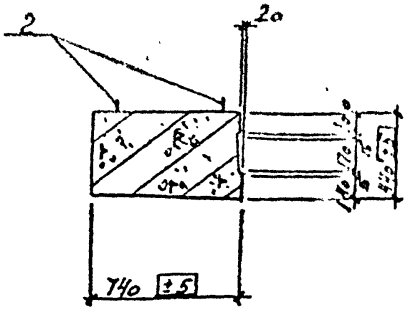

1-1

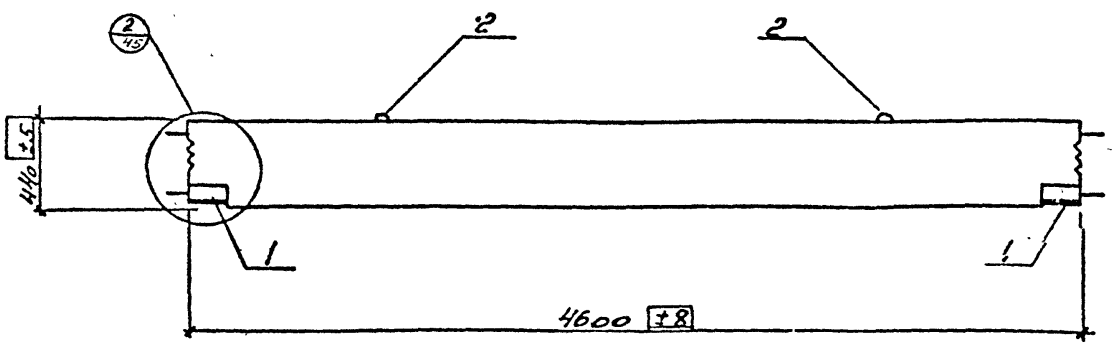

1. Показатели на один элемент даны на листе 1
2. Поз. 1, 2 даны в спецификации элемента на л. 39
3. Армирование ригелей см. на л. 20

Изм	Лист	№ докум	Подпись	Дата
Гл. инж. пр.		Бубнс		
Нач. отд.		Ястребинский		
Гл. констр.		Дмитриев		
Вед. инж.		Верхотуров		
Исполнит.		Шевков		

ВТИ – КЖ-04-79 вып. 2

Ригели РК 8А-6 ÷ РК 9А-6

Оплубочный [illegible]

Лит.	Лист	Листов
	12	

ГОССТРОЙ СССР

Согласовано.

Гл. констр.	Эрд Гран		11-80
Должность	Фамилия	Подпись	Дата

Инв. № подл. | Подпись и дата

Рс1-4

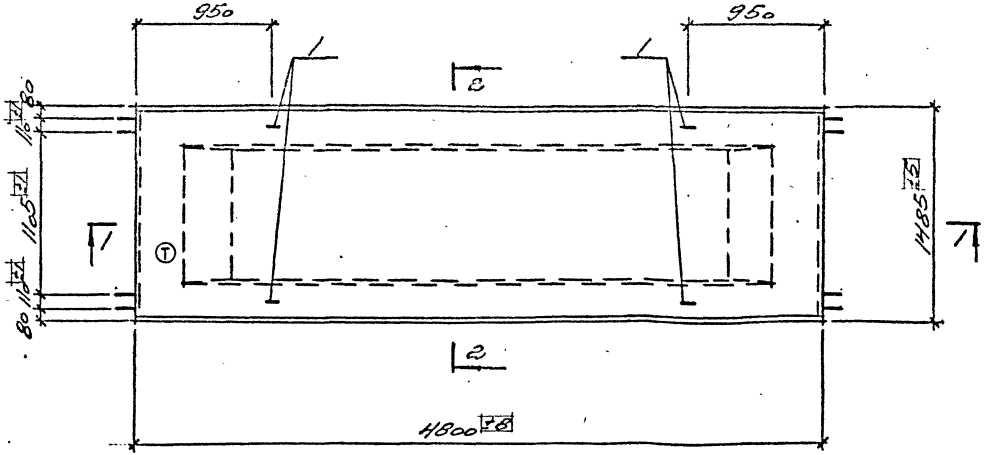

2-2

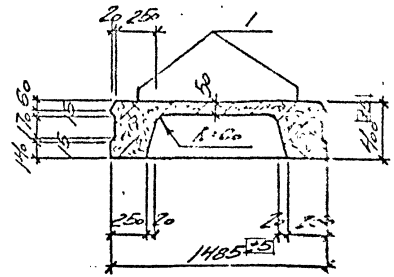

1-1

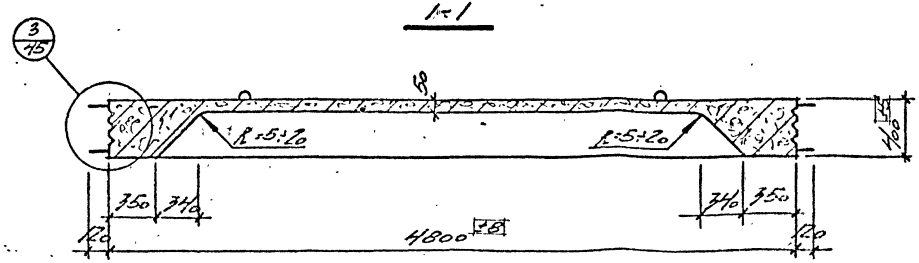

1. Показатели на элемент даны на л. 2
2. Поз. 1 дана в спецификации элемента на л. 39
3. Армирование ригелей см. л. 27.

Изм	Лист	Не докум.	Подпись	Дата
Гл. конст.				
Нач. отд.				
Гл. конст.				
Вед. инж.				

ВТИ-кэ/с-04-79 вып. 2

Ригель Рс1-4

Опалубочный чертеж

Лит	Лист	Листов

Госстрой СССР
Иркутский
Промстройпроект

Согласовано:

Инв. № подл. | Подпись и дата

Рс2-4, Рс3-4, Рс4-4, Рс5-4, Рс6-4, Рс7-4

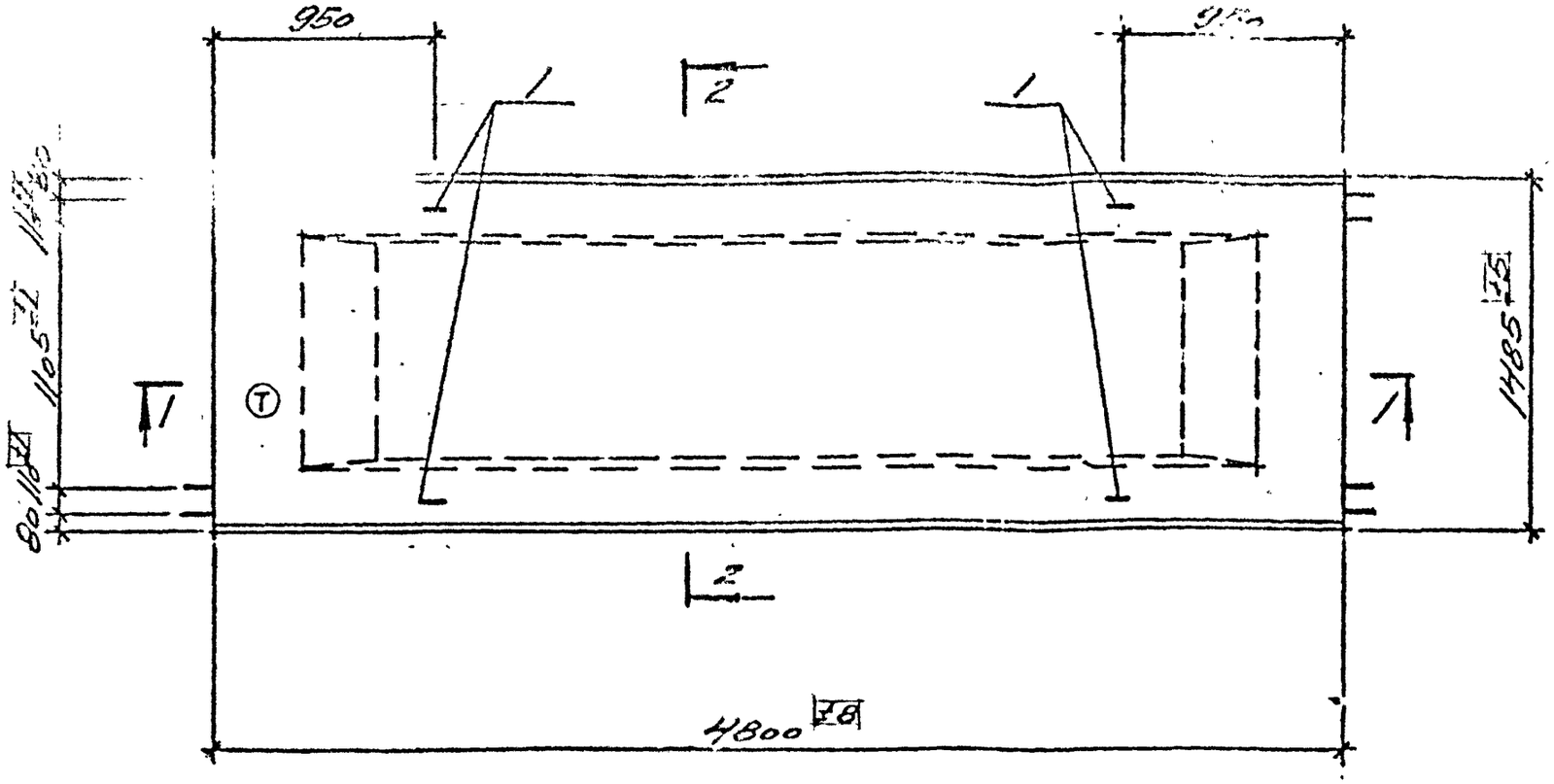

2-2

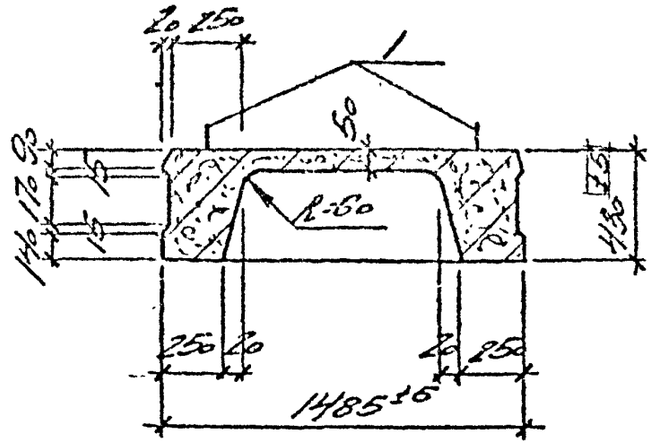

1. Показатели на элемент даны на л. 2
2. Поз. 1 дана в спецификации элемента на л. 40.
3. Армирование ригелей см. л. 28

1-1

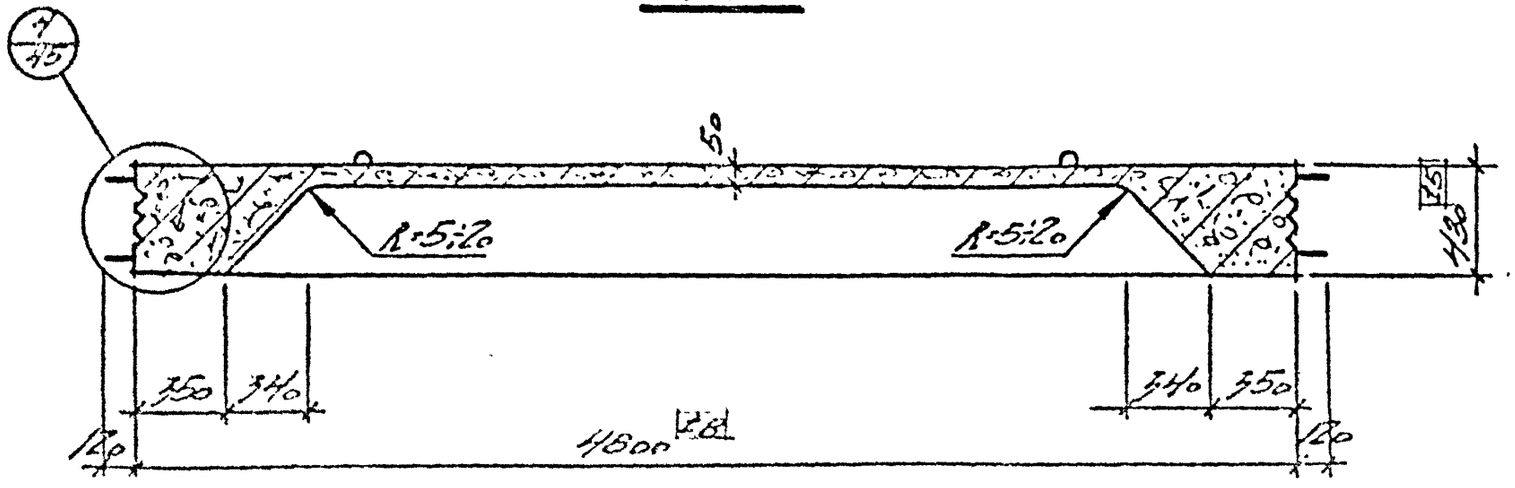

Изм	Лист	№ докум.	Подпись	Дата
Гл. конст.		Бубис		
Нач. отд.		Астремский		
Гл. конст.		Дмитриев		
Вед. инж.		Верхотуров		
Исполн.		Колясова		

ВТП-КЖС-04-79 вып. 7

Ригели Рс2-4 ÷ Рс7-4
Опалубочный чертеж

Лит.	Лист	Листов
	14	

ГОССТРОЙ СССР
ИРКУТСКИЙ

Согласовано:

Инв. № подл. | Подпись и дата

Рс1-5

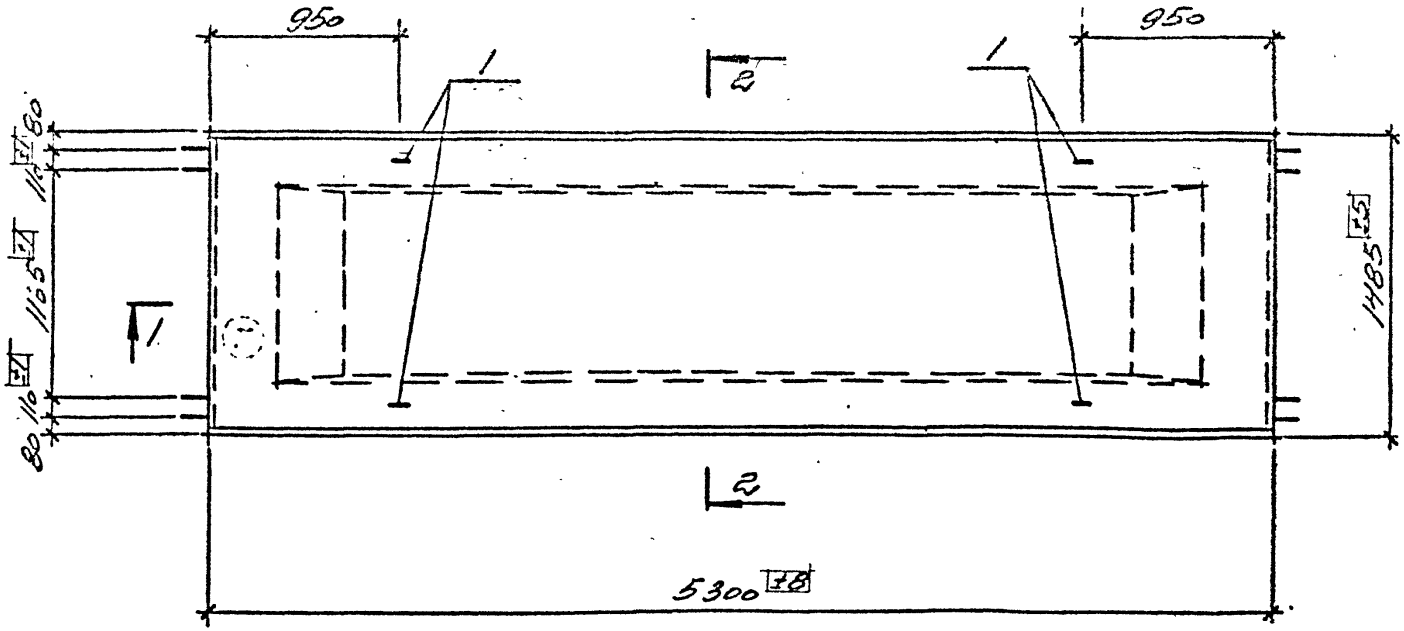

2-2

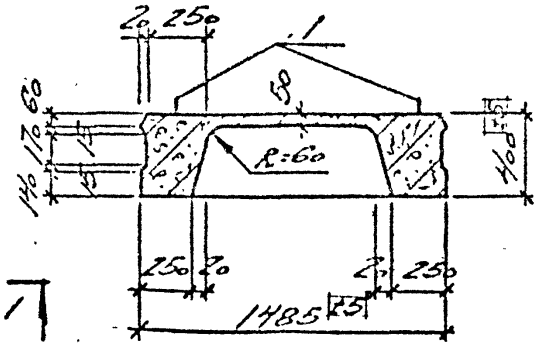

1-1

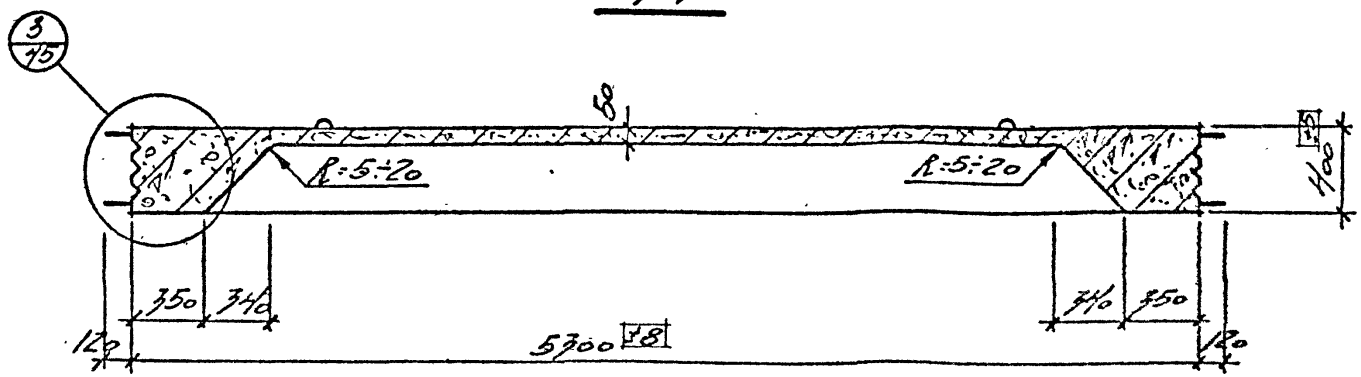

1. Показатели на элемент даны на л. 2
2. Поз. 1 дана в спецификации элемента на л. 41
3. Армирование ригелей см. л. 29

Согласовано:

Инв. № подл. | Подпись и дата

Инж.			
Нач. отд.			
Гл. конст.			
Гл. инж.			

ВТИ-кж-04-79 вып. 2

Рис. Рс1-5

Опалубочный чертеж

Лит.	Лист	Листов
	15	

ГОСТРОЙ СССР
ИРКУТСКИЙ
ПРОМ... ПРОЕКТ

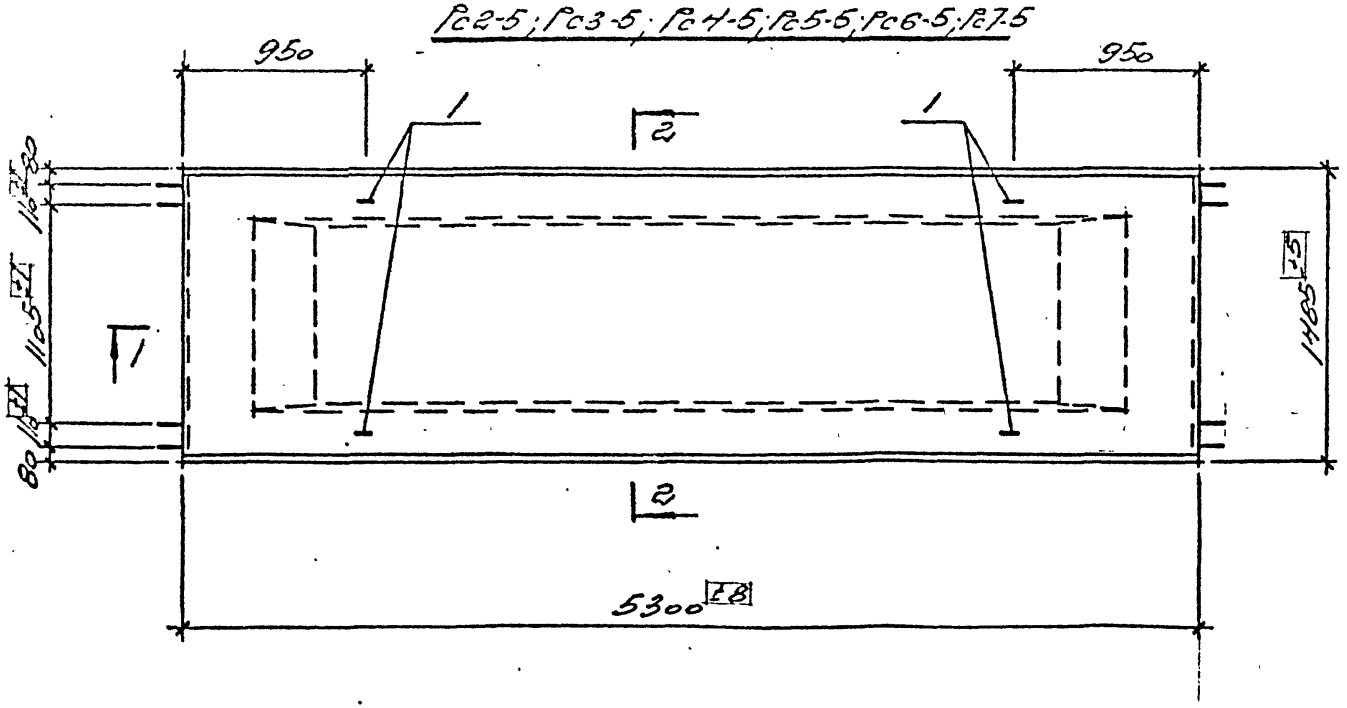

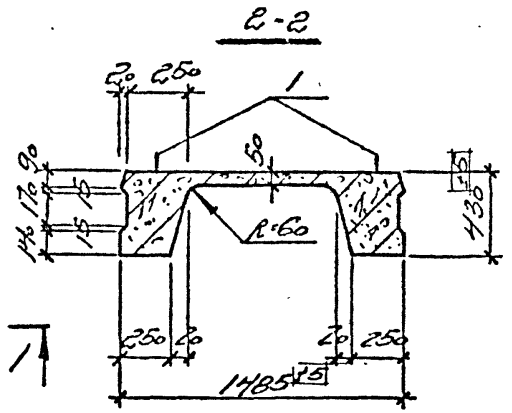

1. Показатели на элемент даны на л. 2
2. Поз. 1 дана в спецификации элемента на л. 41
3. Армирование ригелей см. л. 30

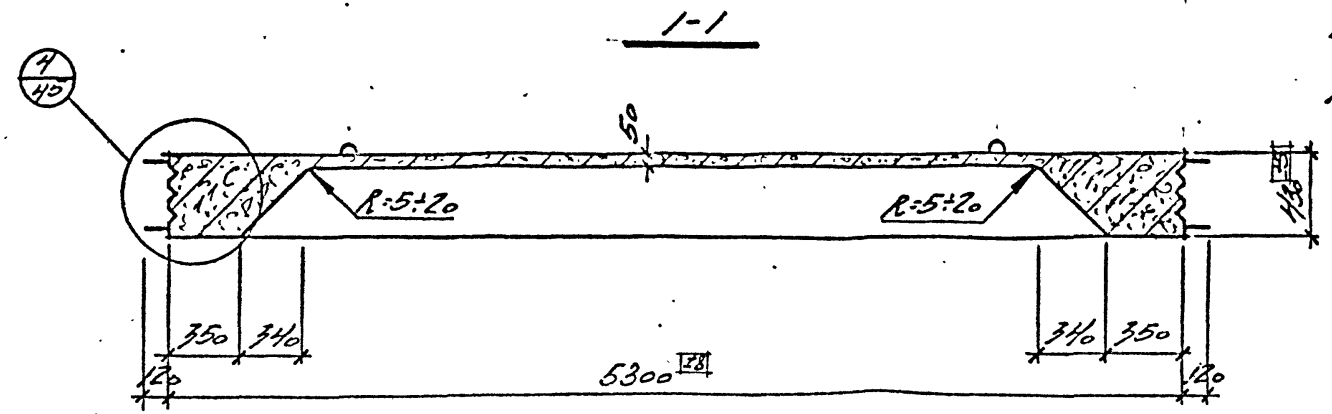

Согласовано:

Инв. № подл.	Подпись и дата	Взам. инв. №

ВТИ-кф ... вып. 2

Ригели Рс 2-5 :

Опалубочный чертеж

Лит.	Лист	Листов
	15	

ГОССТРОЙ СССР
ИРКУТСКИЙ
ПРОМСТРОЙПРОЕКТ

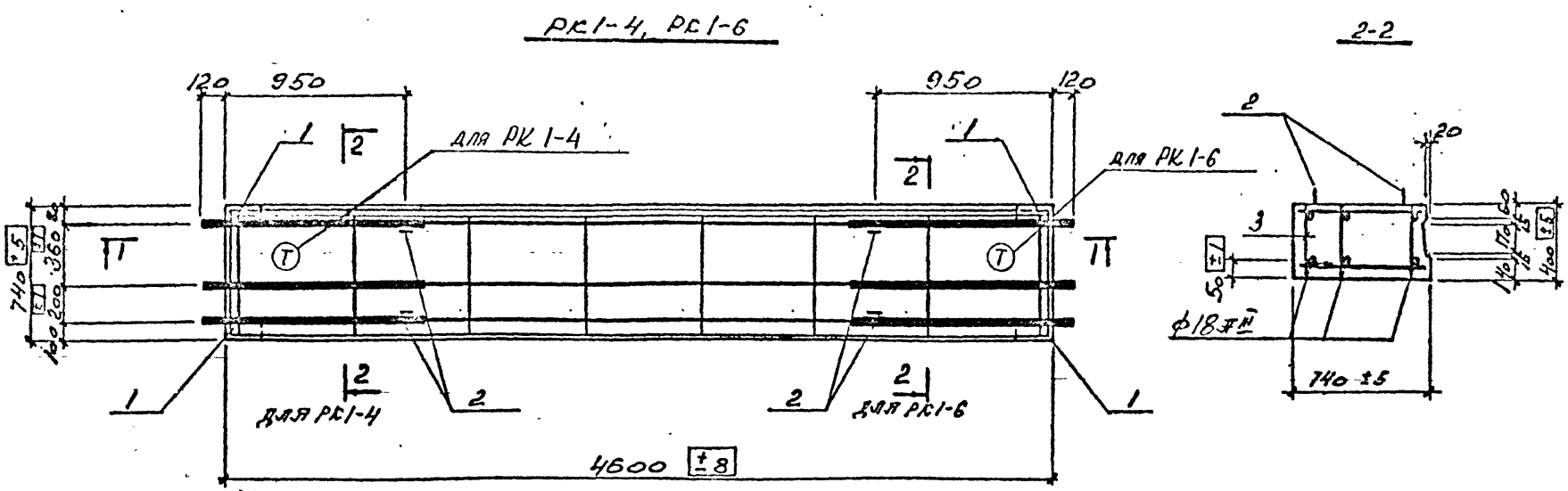

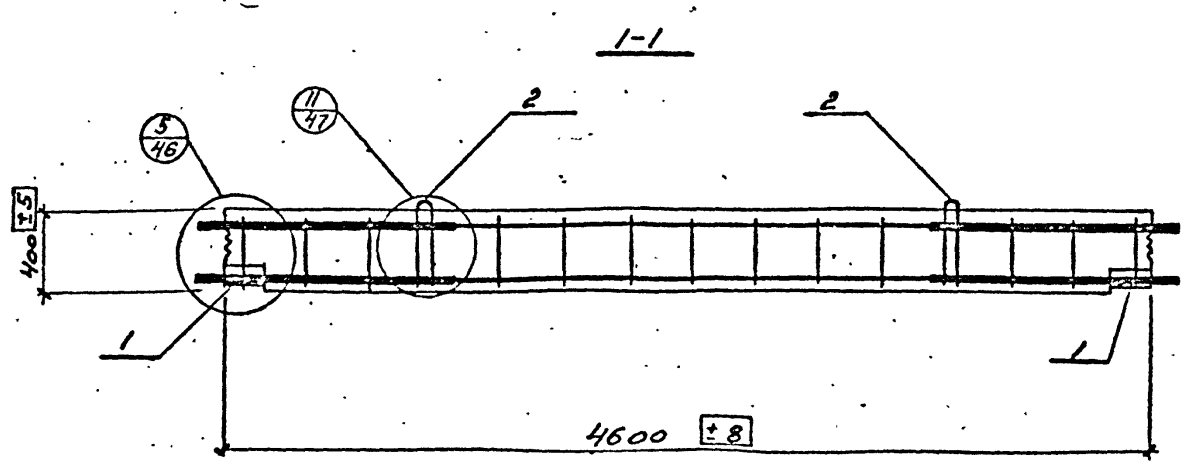

1. Спецификацию элемента см. л. 31, 34
2. Ориентация продольной арматуры по диаметрам для сечения 1-1 дана на л. 49.

Изм.	Лист	№ докум.	Подпись	Дата	ВТН -	Вып. 2
Гл. инж.		Бобис				
Нач. отд.		Астрахан			Ригель РК1-4, РК1-6	Лит. / Лист 17 / Листов
Гл. констр.		Дубинев			Армирование	
Вед. инж.		Верхотуров				ГОССТРОЙ СССР ИРКУТСКИЙ ПРОМСТРОЙПРОЕКТ
Исполн.		Шевцова				
Проверил						

Согласовано:

Инв. № подл. | Подпись и дата

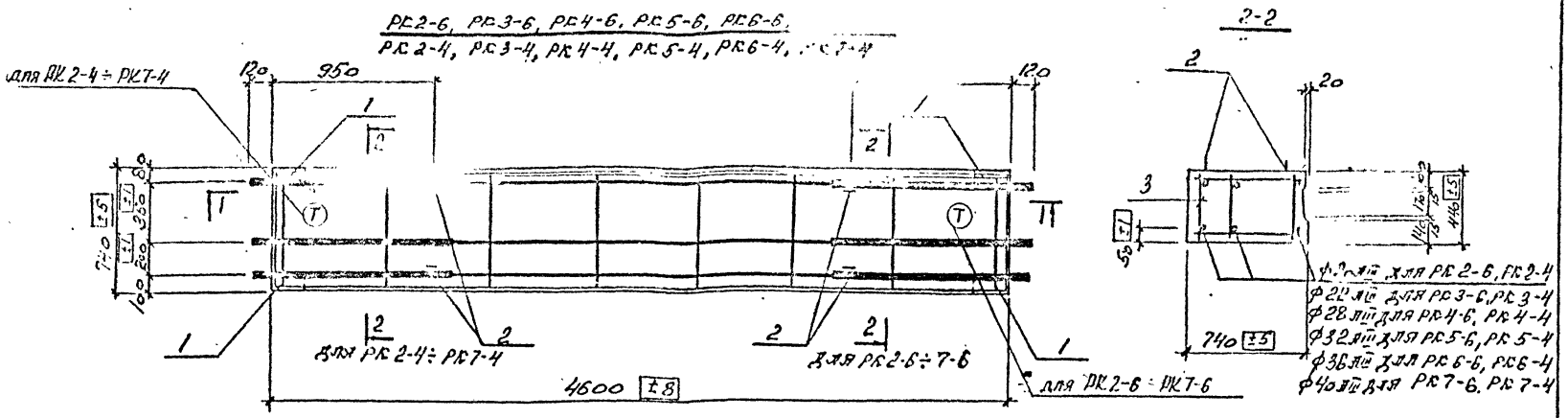

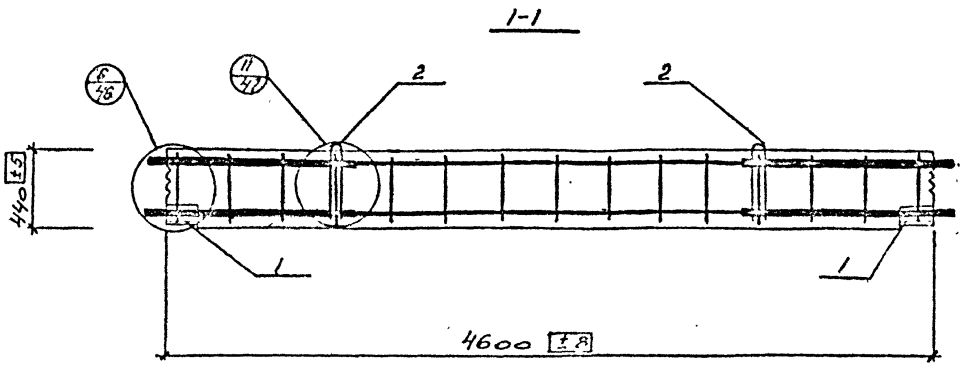

1. Спецификацию элемента см. л. 31, 32, 34, 35
2. Ориентация продольной арматуры по диаметрам для сечения 1-1 дана на л. 49

Изм	Лист	№ докум.	Подпись	Дата
Гл. инж. пр.		Бузис		
Нач. отд.		Петрович		
Гл. конст.		Дмитрин		
Вед. инж.		Верхотуров		04.80
Инженер		Шевкова		
Проверк.				

ВТН-ЖФ-04-79 вып. 2

РИГЕЛИ РК2-6÷РК7-6
РК2-4÷РК7-4

АРМИРОВАНИЕ

Лит.	Лист	Листов
	18	

ГОССТРОЙ СССР
ИРКУТСКИЙ ПРОМСТРОЙПРОЕКТ

РЕ 8-4, РЕ 9-4

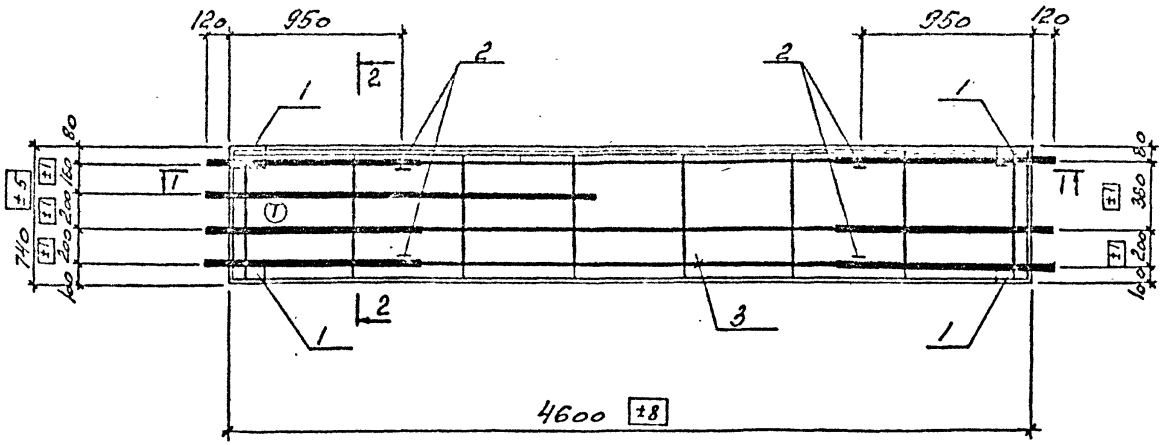

2-2

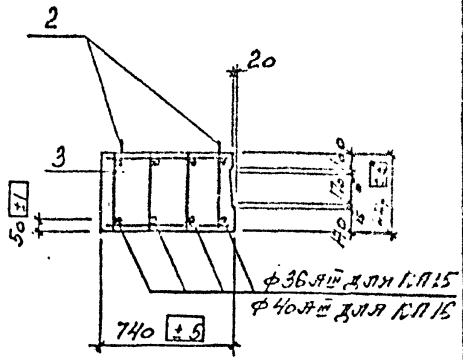

1-1

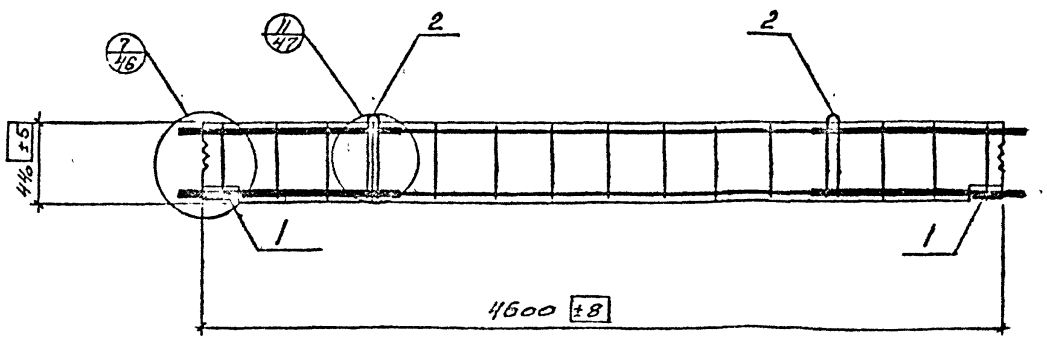

1. Спецификацию элемента см. л.32
2. Ориентация продольной арматуры по диаметрам для сечения 1-1 дана на л. 49

Согласовано:

Изм	Лист	№	Подпись	Дата
Гл. инж. п.		Бобин		
Нач. отд.		Петренко		
Гл. констр.		Сантрнев		
Вед. инж.		Зерхотуров		
Инж.		Берцов		

ВТН-к э/с-04-79

РИГЕЛИ РЕ 8-4, РЕ 9-4

АРМИРОВАНИЕ

Лит.	Лист	Листов
	12	

ГОССТРОЙ СССР
ИРКУТСКИЙ
ПРОМСТРОЙПРОЕКТ

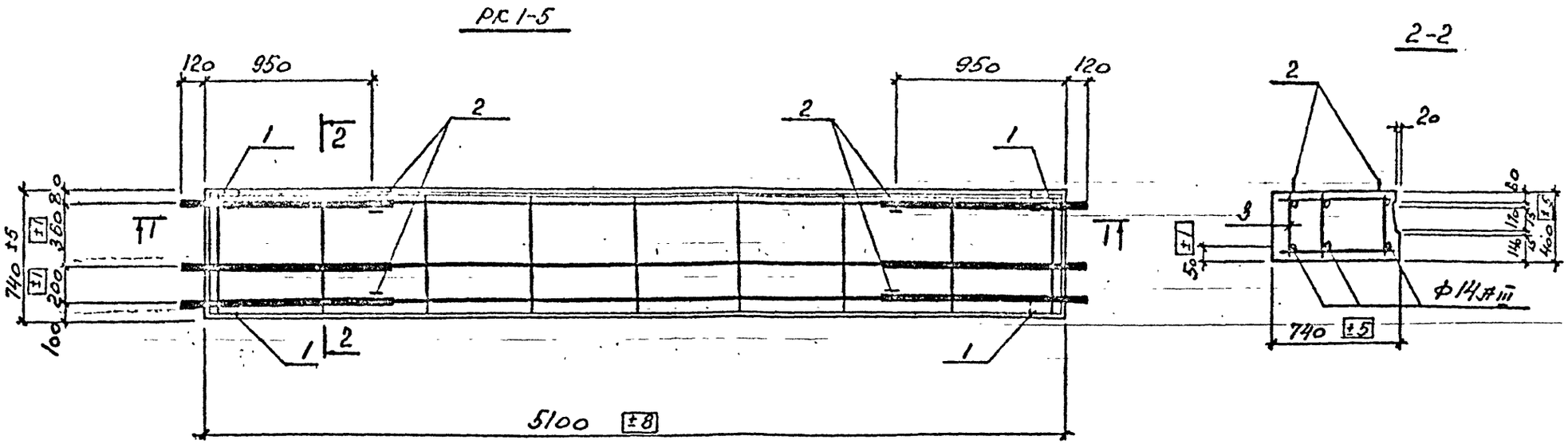

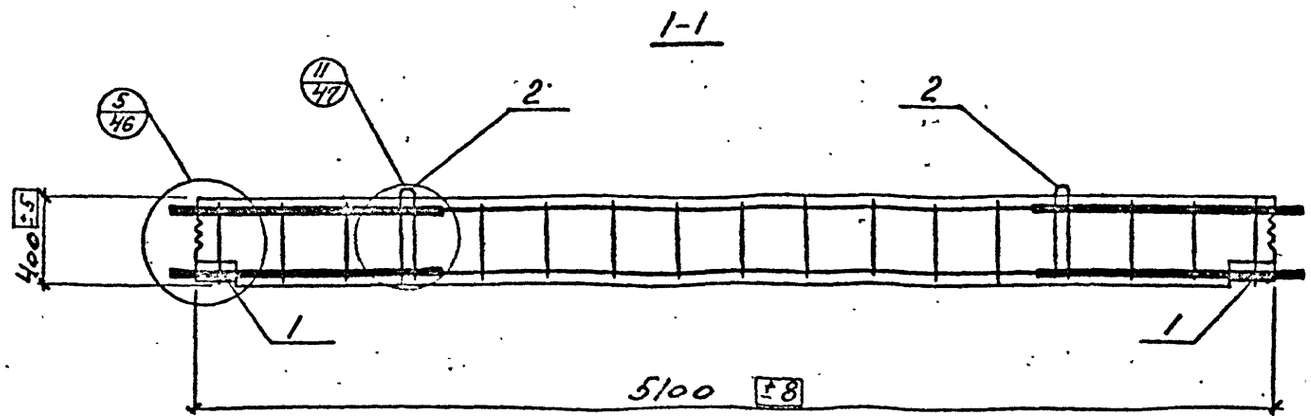

1. Спецификацию элемента см. л. 32

Изм	Лист	№ докум.	Подпись	Дата
Гл. инж. пр.				
Нач. отд.		Стремский		
Гл. конструктор		Дмитриев		
Вед. инж.		Верхотуров		
Исполнил		Левцова		
Проверил				

ВТН-сэс-04-79 вып. 2

РИГЕЛЬ РК 1-5
АРМИРОВАНИЕ

Лит.	Лист	Листов
	20	

ГОССТРОЙ СССР
ИРКУТСКИЙ
ПРОМСТРОЙПРОЕКТ

Согласовано:

Инв. № подл. | Подпись и дата

РК2-5, РК3-5, РК4-5, РК5-5, РК6-5, РК7-5, РК8-5, РК9-5

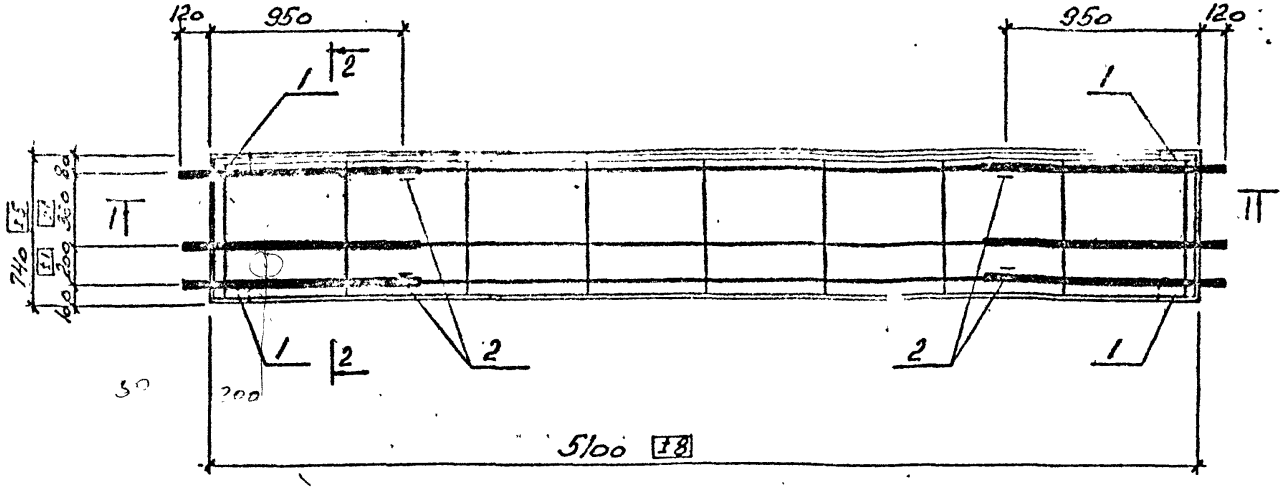

2-2

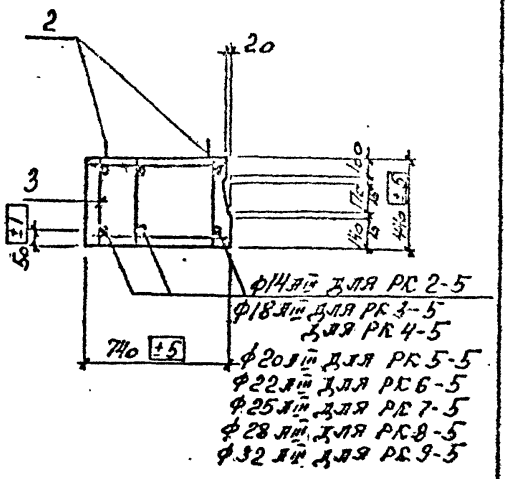

2-2

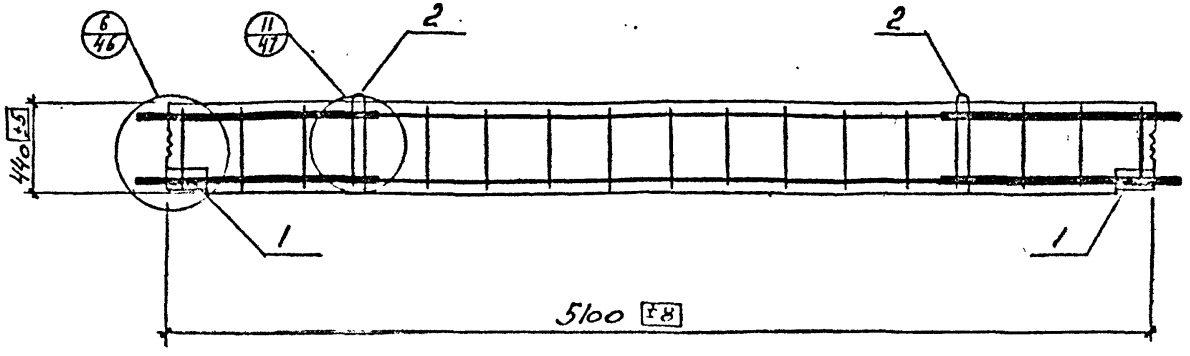

1. Спецификацию элемента см. л. 32, 33

Изм	Лист	Nr докум.	Подпись	Дата
Гл. инж. п.	Бубнис			
Нач. отд.	Астремский			
Гл. констр.	Дмитриев			
Вед. инж.	Верхотуров			
Исполнит.	Шевцова			

ВТН-КЖ-04-79 вып. 2

РИГЕЛИ РК2-5 ÷ РК9-5 АРМИРОВАНИЕ

Лит.	Лист	Листов
	21	

ГОССТРОЙ СССР
ИРКУТСКИЙ
ПРОМСТРОЙПРОЕКТ

Согласовано:

Инв. № подл. | Подпись и дата

РК 8-6, РК 9-6

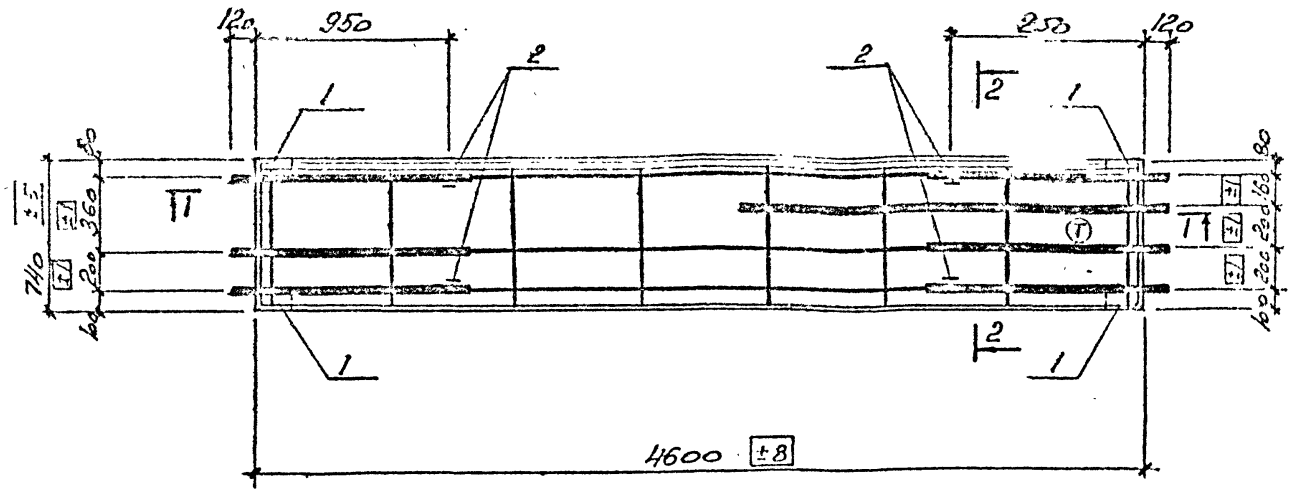

2-2

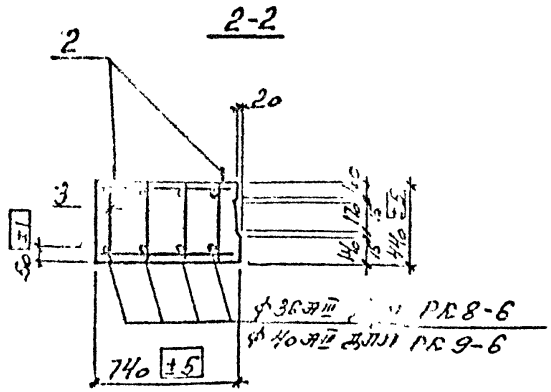

1-1

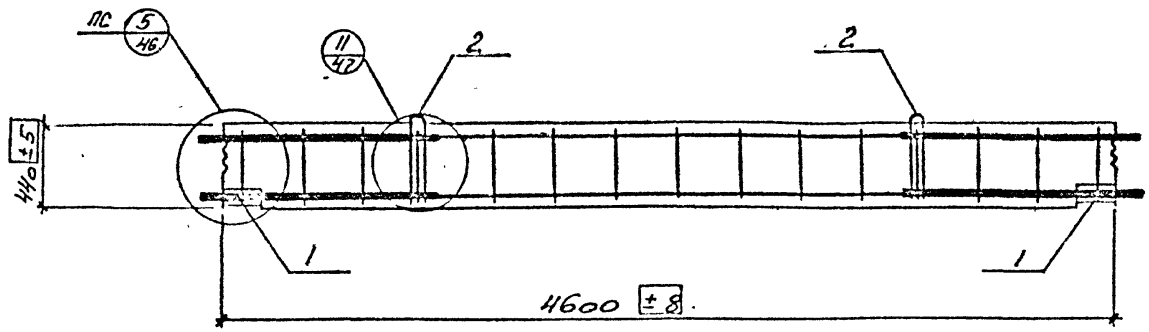

1. Спецификацию элемента см. л. 35
2. Ориентация продольной арматуры по диаметрам для сечения 1-1 дана на л. 49.

Изм	Лист	№ докум	Подпись	Дата
Гл. инж.		Рубис		
Нач. отд.		Астремск		
Гл. констр.		Дмитриев		25.8
Вед. инж.		Верхотуров		07.8
Исполнил		Шевцова		
Проверил				

ВТН-КЖ-04-79 вып. 2

Ригели РК 8-6 ÷ РК 9-6

Армирование

[redacted]

Лит	Лист	Листов
	22	

ГОССТРОЙ СССР
ИРКУТСКИЙ
ПРОМСТРОЙПРОЕКТ

Согласовано:

Гл. конст. Тс | Ордынан | VI-81

Холмогорск | Ахмеева | Подпись | Дата

Кол. № подл. | Подпись и дата

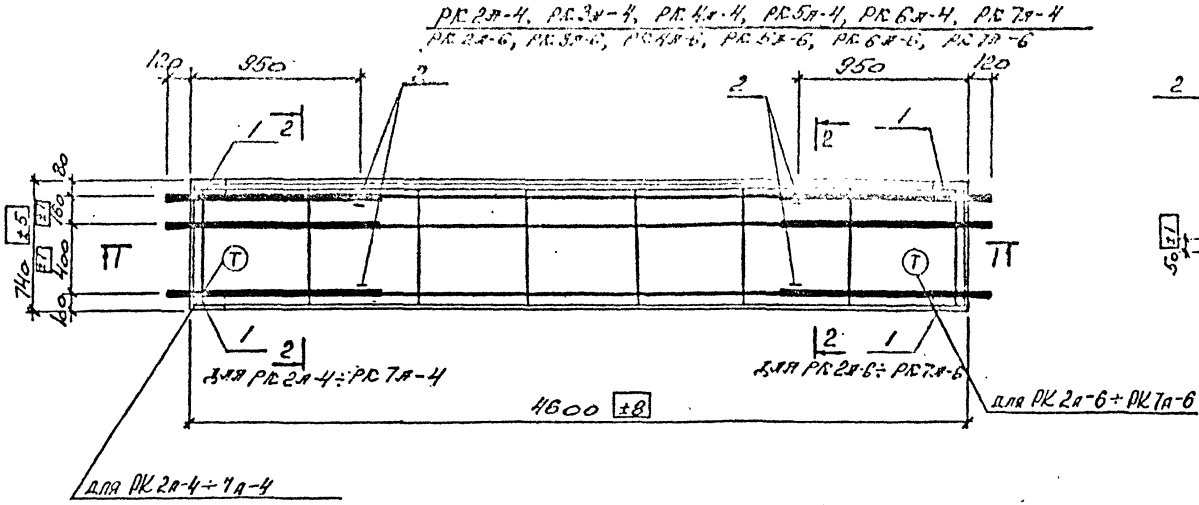

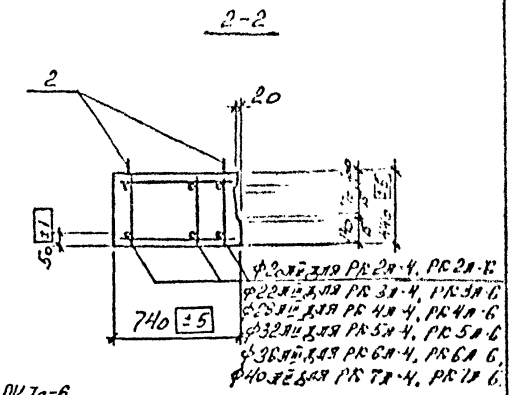

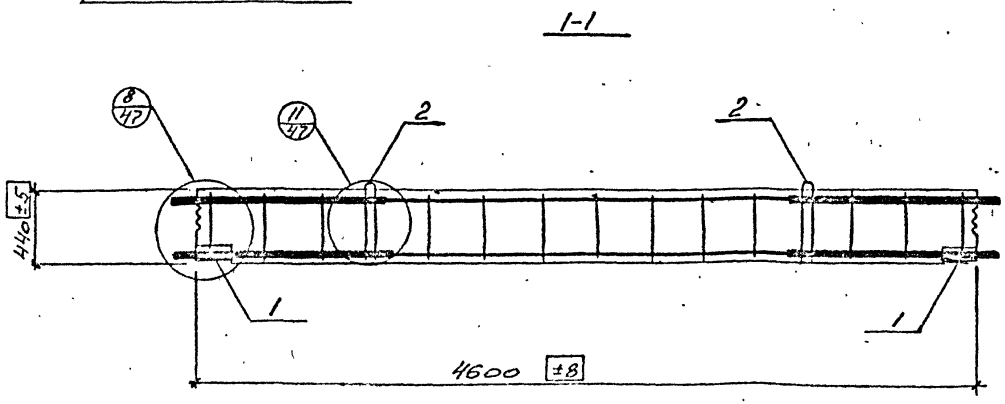

1. Спецификацию элемента см. л. 35, 36, 38, 39
2. Ориентация продольной арматуры по диаметрам для сечения 1-1 дана на л. 49

Изм	Лист	№ докум.	Подпись	Дата
Гл. инж. пр.		Бурко		
Нач. отд.		[illegible]		
Гл. констр.		[illegible]		
Вед. инж.		[illegible]		
Исполнит.		Шевцова		

ВТИ-[illegible]

Лист 23

Арматирование

Гос. Инж. Сеф. Иркутский Промстройпроект

Согласовано:

Подпись и дата

Инв. № подл.

РК 8а-4, РК 9а-4

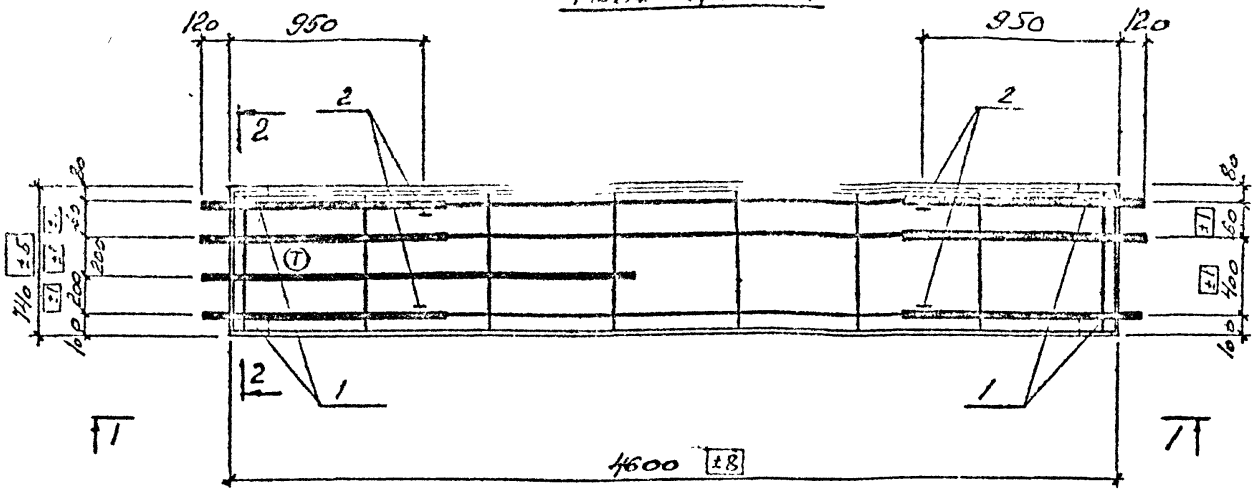

2-2

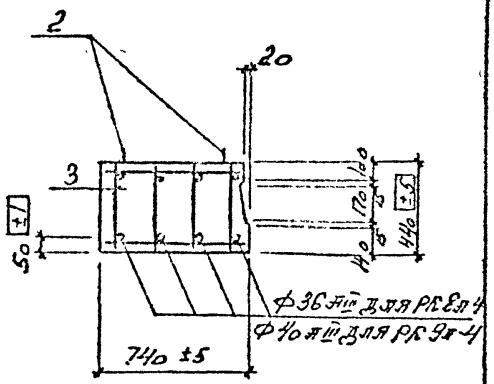

1-1

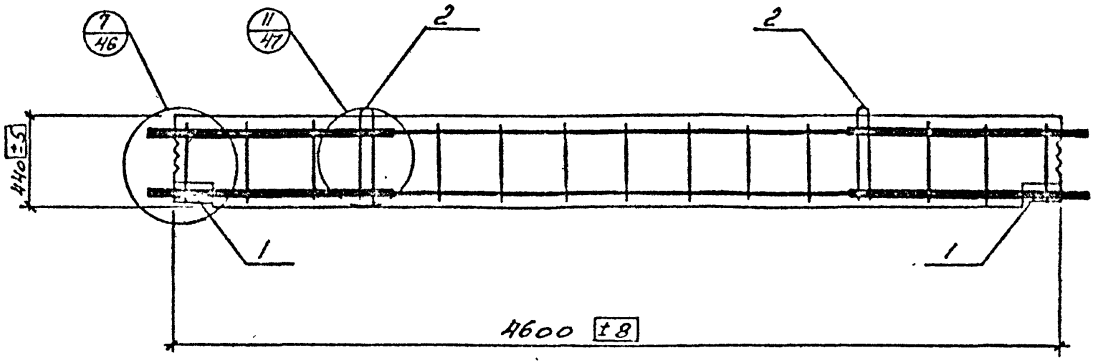

1. Спецификацию элемента см. л. 36
2. Ориентация продольной арматуры по диаметрам для сечения 1-1 дана на л. 49.

Изм	Лист	№ докум	Подпись	Дата
Гл инж пр		Бубнис		
Нач отд		Астрелевич		
Гл констр		Дмитриев		
Вед инж		Верхотуров		08.80
Исполнил		Шевцова		
Проверил				

ВТН - РФС-04-79 вып 2

РИГЕЛИ РК 8а-4, РК 9а-4 АРМИРОВАНИЕ

Лит	Лист	Листов
	24	

ГОССТРОЙ СССР
ИРКУТСКИЙ ПРОМСТРОЙПРОЕКТ

РК2А-5, РК3А-5, РК4А-5, РК5А-5, РК6А-5, [illegible]-5, РК8А-5, РК9А-5

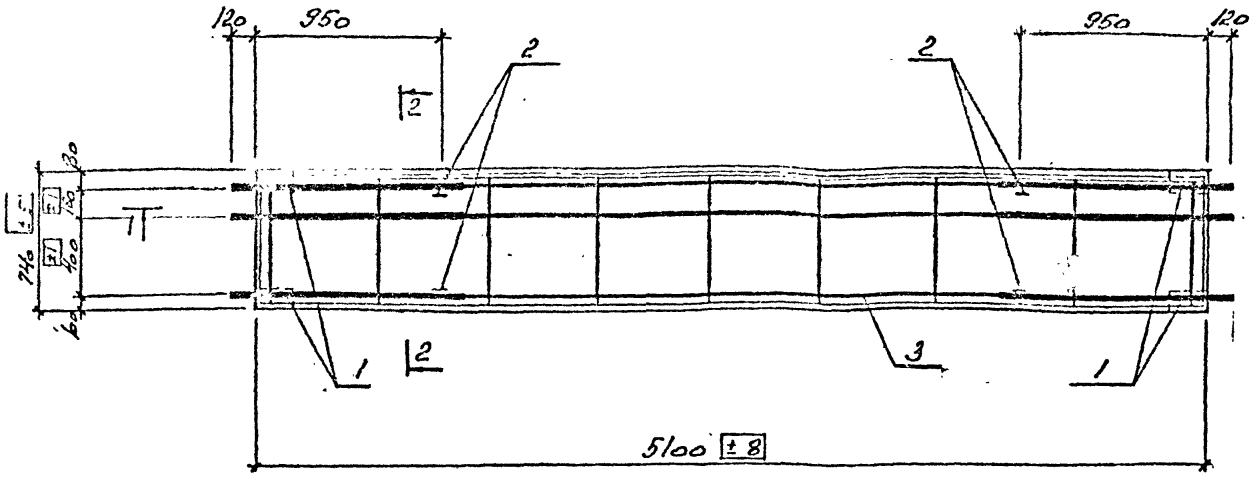

2-2

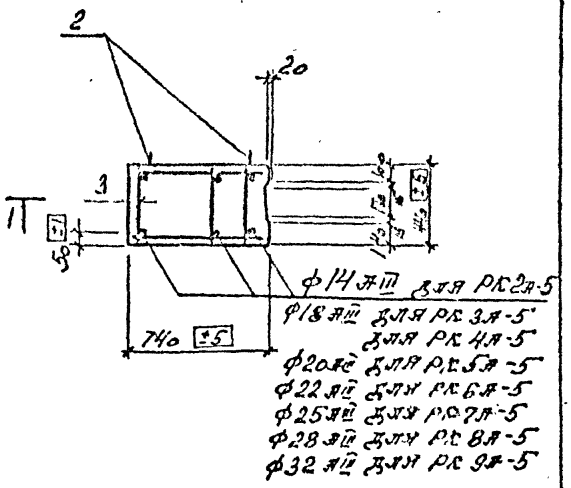

1-1

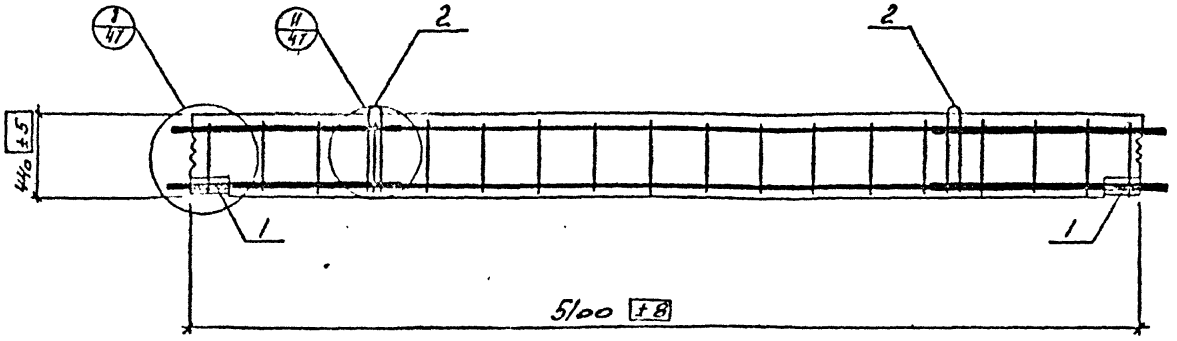

1. Спецификацию элемента см. л. 36, 37, 38

Изм	Лист	№ докум	Подпись	Дата
Гл. инж. пр.		Бубнов		
Нач. отд.		Петренский		
Гл. констр.		Дмитриев		
Вед. инж.		Верхотуров		
Исполнил		Шевцова		
Проверил				

ВТН-кж-04-79 вып. 2

РИГЕЛИ РК2А-5 ÷ РК9А-5
АРМИРОВАНИЕ

Лит.	Лист	Листов
	25	

ГОССТРОЙ СССР
ИРКУТСКИЙ
ПРОМСТРОЙПРОЕКТ

Согласовано:

Инв. № подл.	Подпись и дата

РК 8А-6 ÷ РК 9А-6

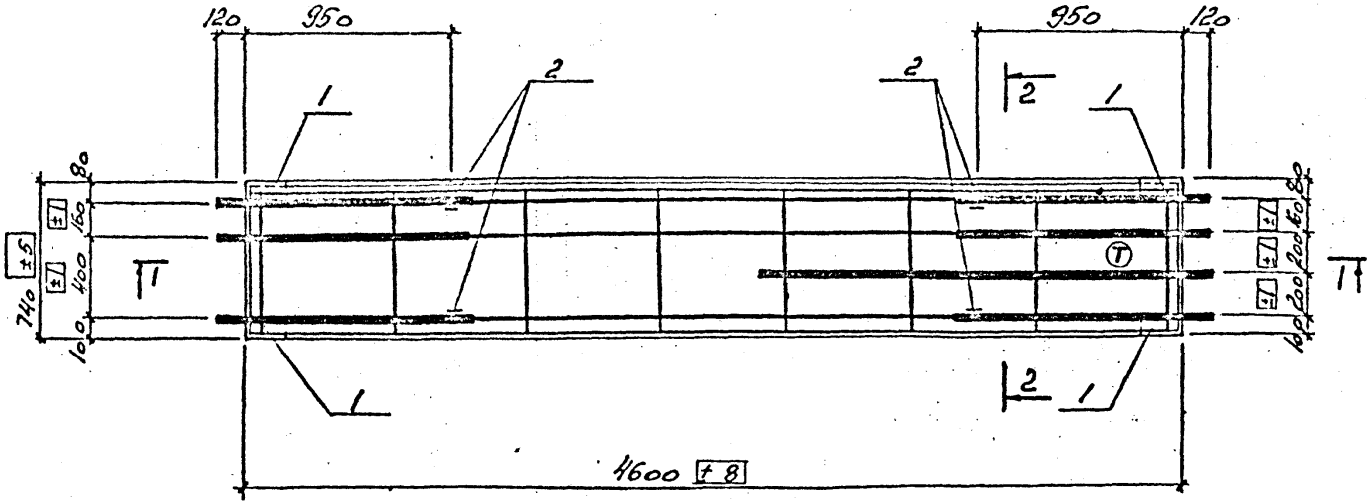

2-2

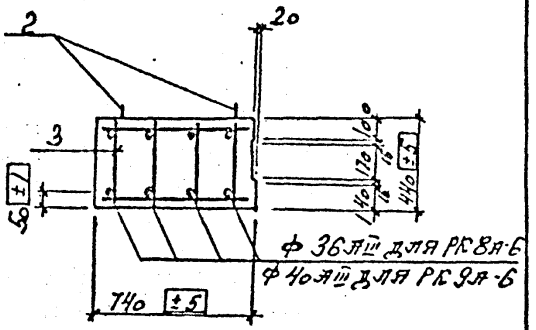

1-1

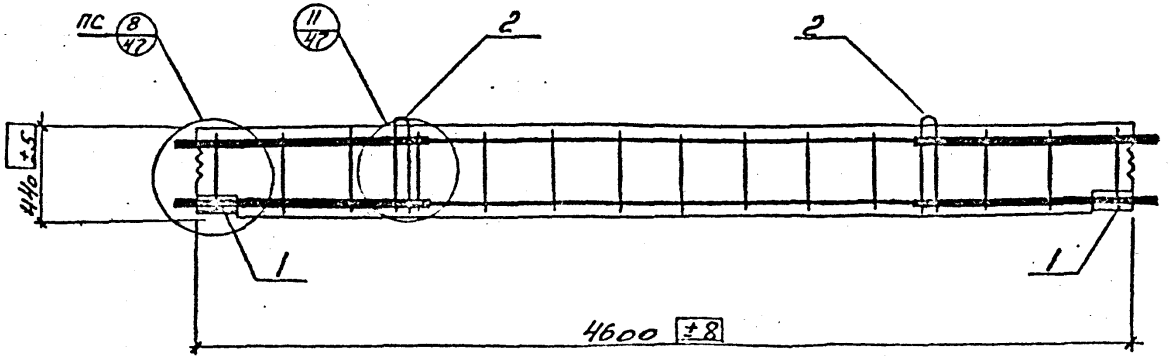

1. Спецификацию элемента см. л. 39
2. Ориентация продольной арматуры по диаметрам для сечения 1-1 дана на л. 49

Изм	Лист	№ докум	Подпись	Дата
Гл. инж. пр.		Бубнис		
Нач. отд.		Астерский		
Гл. констр.		Дмитриев		
Пед. инж.		Верхотуров		07.80
Исполнил		Лебцова		
Проверил				

ВТИ - КЭФ-04-79 вып. 2

РИГЕЛИ РК 8А-6 ÷ РК 9А-6
АРМИРОВАНИЕ

Лит.	Лист	Листов
	26	

ГОССТРОЙ СССР
ИРКУТСКИЙ
ПРОМСТРОЙПРОЕКТ

Согласовано:
Подпись и дата
Инв. № подл.

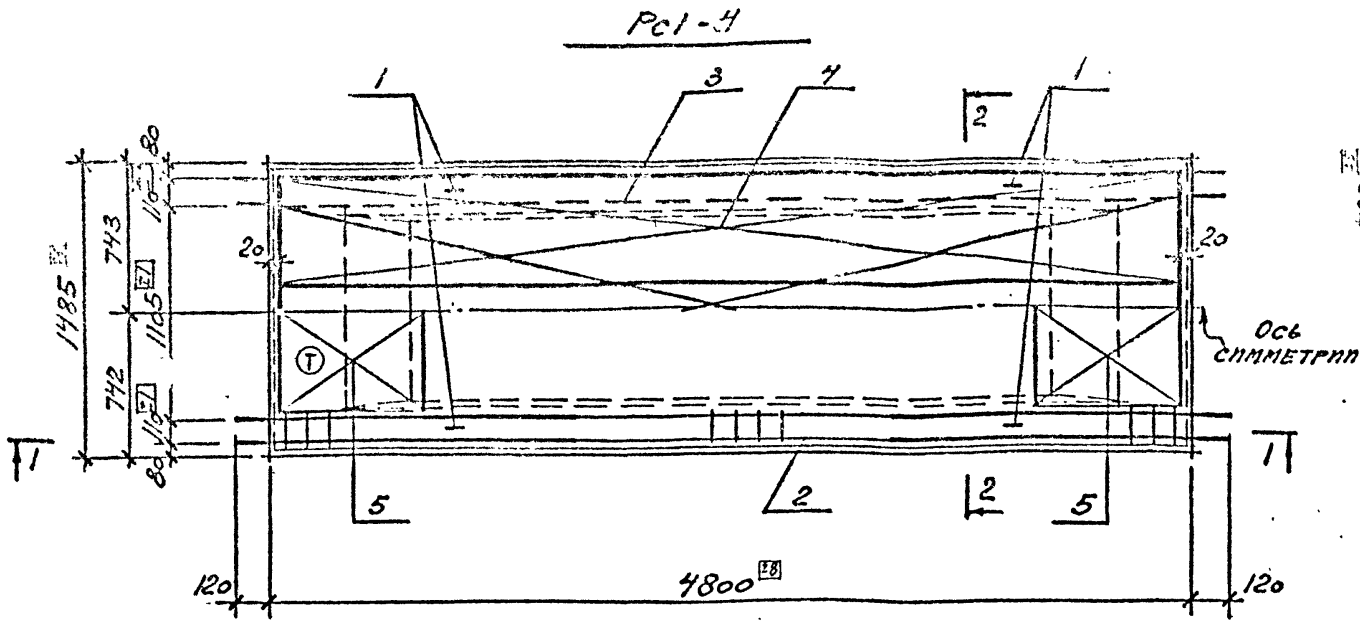

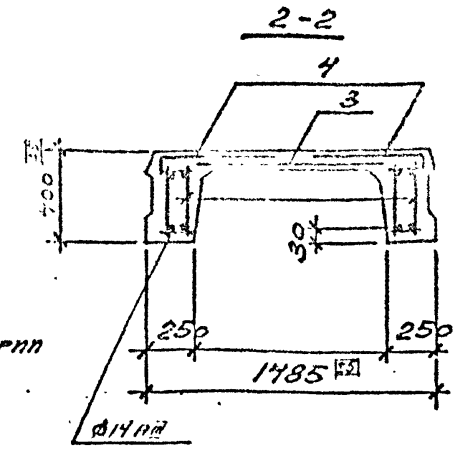

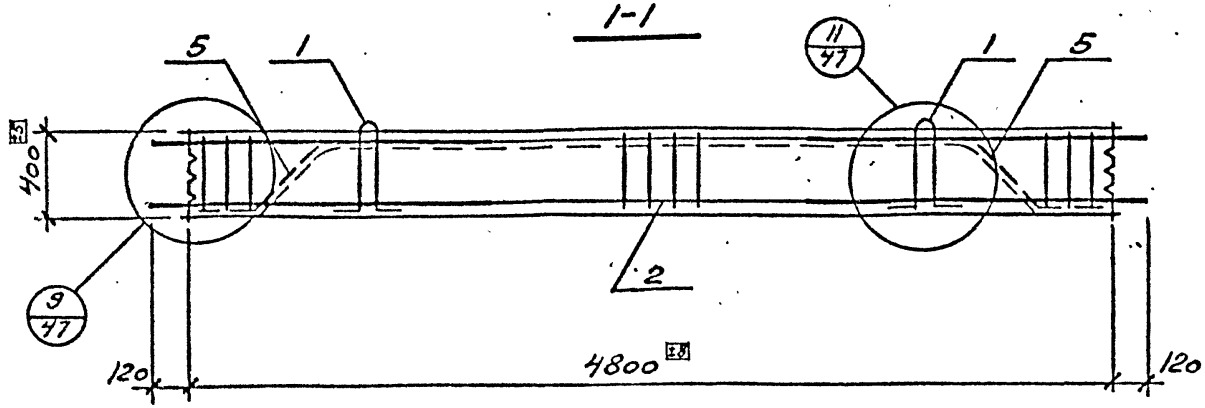

1. Спецификацию элементов см. на листе 39.
2. Ориентация продольной арматуры по диаметрам для сечения 1-1 дана на л. 49.

Гл. ин. пр.	Бубис			БТП-КЖ-04-79 вып. 2	
Нач. от.	Астремский			Ригель Рс1-4. Арматурный чертеж	Лит. Р; Лист 22; Листов
Гл. кон.	Дмитриев				Госстрой СССР Иркутский промстройпроект
Вед. инж.	Верхотуров				
Исполн.	Демченко				

Согласовано:

Подпись и дата

Рс2-4, Рс3-4, Рс4-4, Рс5-4, Рс6-4, Рс7-4

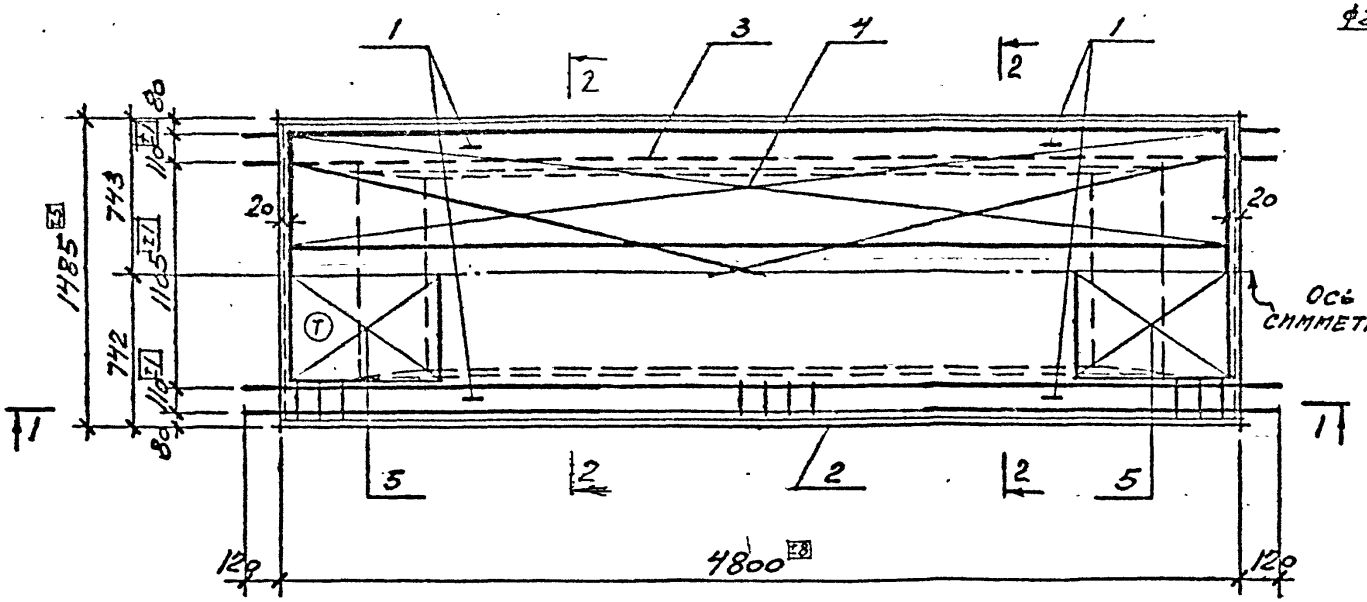

2-2

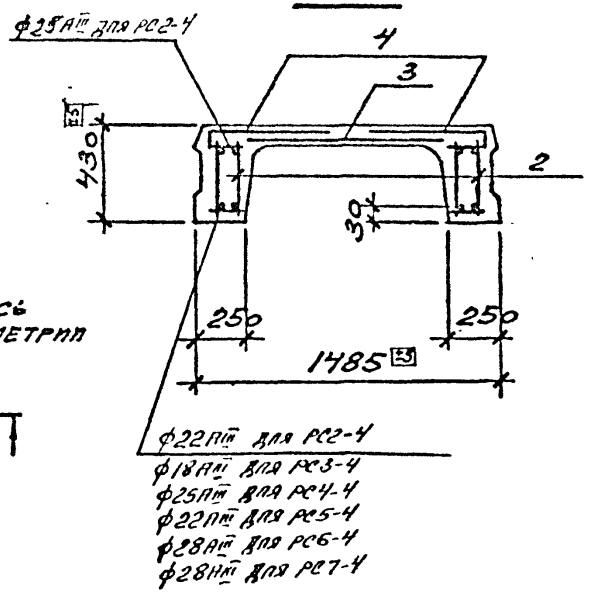

1-1

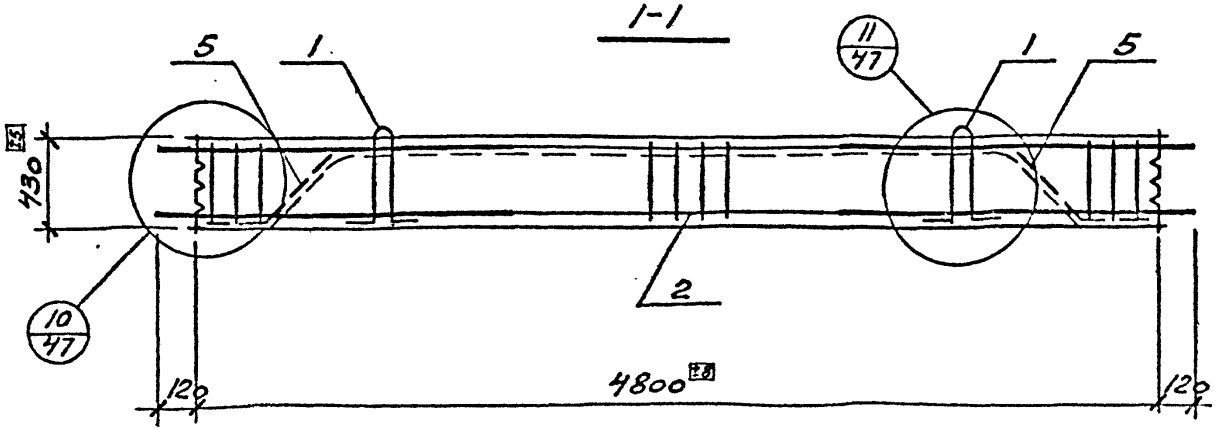

1. Спецификацию элементов см. на листе 39, 40, 41
2. Ориентация продольной арматуры по диаметрам для сечения 1-1 дана на л. 49.

Согласовано:

Гл.кон.т.о	Эрдман		VI-4
Должность	Фамилия	Подпись	Дата

Инв. № подл. | Подпись и дата

Гл.инж.пр.	Бузин			
Нач.отд.	Котрюс			
Гл.кон.	Дмитриев			
	Хотяков			
	Ченко			

Ж-04-79 вып. 2

Ригели
Рс2-4 ÷ Рс7-4
Арматурный чертеж

Лит.	Лист	Листов
Р	38	

ГОССТРОЙ СССР
ИРКУТСКИЙ
ПРОМСТРОЙПРОЕКТ

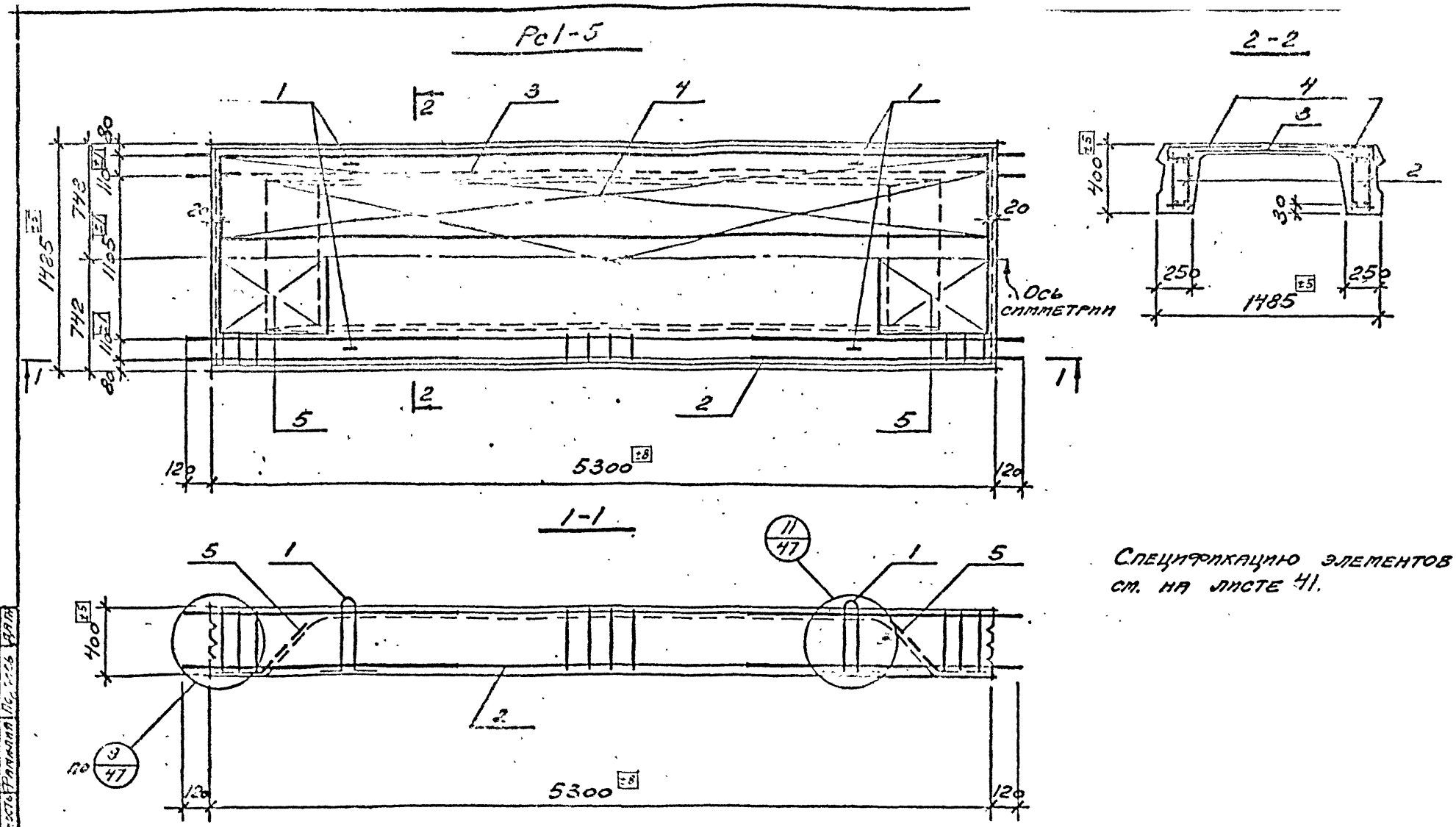

Гл. инж.	Бубис			ВТИ-КЖ 04-79 вып. 2
Нач. от.	Астрелский			Ригель Рс1-5 Арматурный чертеж
Гл. кон.	Дмитрий			Лит. Р; Лист 29; Листов
Вед. инж.	Верхотуров			ГОССТРОЙ СССР ИРКУТСКИЙ ПРОМСТРОЙПРОЕКТ
Исполн.	Демченко			

Согласовано:
Гл. конст. Эрдман
Должность Фамилия Подпись Дата
Инв. № подл. Подпись и дата

Рс2-5, Рс3-5, Рс4-5, Рс5-5, Рс6-5, Рс7-5

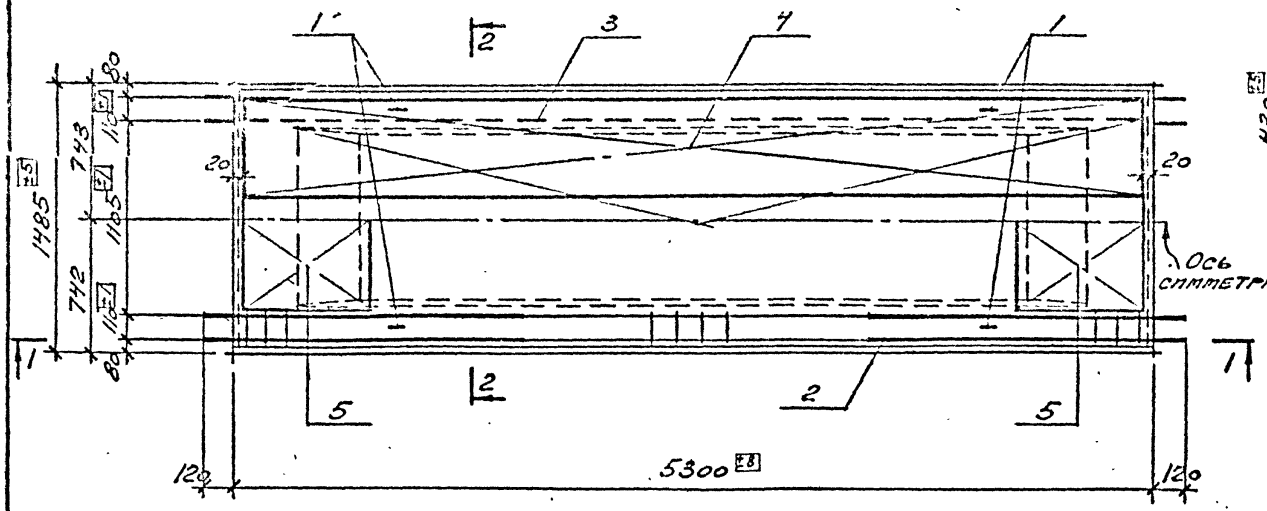

2-2

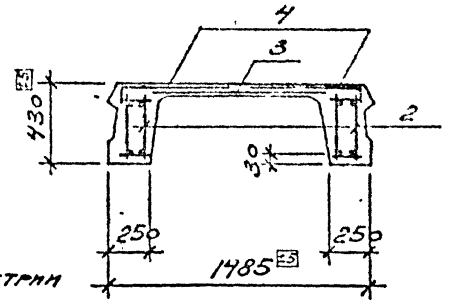

1-1

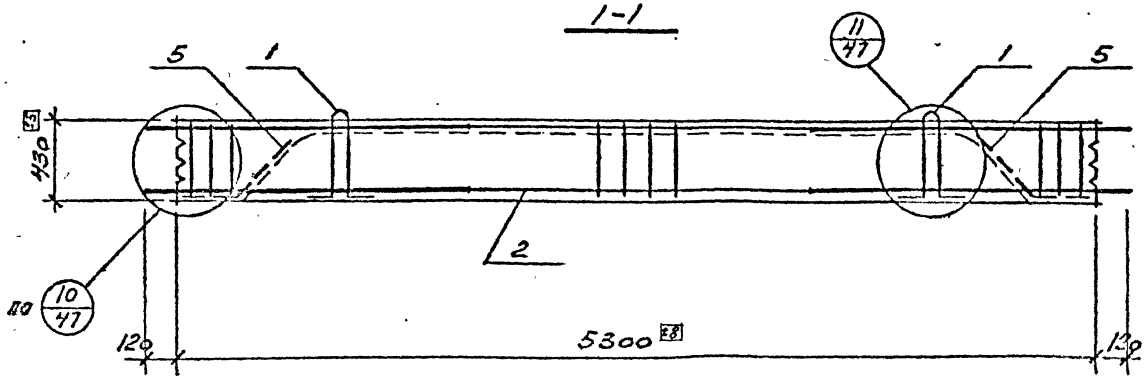

Спецификацию элементов см. на листе 41, 42

Гл. инж.			
Инж. ст.			
Гл. кон.			
Вед.			
Исполн.	Цемченко		

ВТИ-КЭР-04-79 вып. 2

Ригели
Рс2-5 ÷ Рс7-5
Арматурный чертеж

Лит.	Лист	Листов
Р	30	

ГОССТРОЙ СССР
ИРКУТСКИЙ
ПРОМСТРОЙПРОЕКТ

Согласовано:

Гл. кон. т.о.	Эрдман		Инж.
Должность	Фамилия	Подпись	Дата

Инв. № подл. | Подпись и дата

Спецификация элемента сборной конструкции

Серия	Поз.	Обозначение	Наименование	Кол.	Примечание
			РК1-4		
			Сборочные единицы и детали		
	3	ВТИ-КЖС-04-79 вып. 3 л. 1	Каркас пространств. КП1	1	
	1	ВТИ-КЖС-04-79 вып. 3 л. 33	Изделие закладное МН1	4	
	2	То же л. 33	То же МН2	4	
			Материалы		
			Бетон марки 200	1.36	м³
			РК2-4		
			Сборочные единицы и детали		
	3	ВТИ-КЖС-04-79 вып. 3 л. 2	Каркас пространств. КП3	1	
	1	ВТИ-КЖС-04-79 вып. 3 л. 33	Изделие закладное МН1	4	
	2	То же л. 33	То же МН2	4	
			Материалы		
			Бетон марки 200	1.50	м³
			РК3-4		
			Сборочные единицы и детали		
	3	ВТИ-КЖС-04-79 вып. 3 л. 2	Каркас пространств. КП4	1	
	1	То же вып. 3 л. 33	Изделие закладное МН1	4	
	2	То же л. 33	То же	4	
			Материалы		
			Бетон марки 200	1.50	м³
			РК4-4		
			Сборочные единицы и детали		
	3	ВТИ-КЖС-04-79 вып. 3 л. 2	Каркас пространств. КП5	1	
	1	То же л. 33	Изделие закладное МН1	4	

Серия	Поз.	Обозначение	Наименование	Кол.	Примечание
		ВТИ-КЖС-04-79 вып. 3 л. 33	Изделие закладное МН2	4	
			Материалы		
			Бетон марки 200	1.50	м³
			РК5-4		
			Сборочные единицы и детали		
	3	ВТИ-КЖС-04-79 вып. 3 л. 2	Каркас пространств. КП6	1	
	1	ВТИ-КЖС-04-79 вып. 3 л. 33	Изделие закладное МН1	4	
	2	То же л. 33	То же МН2	4	
			Материалы		
			Бетон марки 200	1.50	м³
			РК6-4		
			Сборочные единицы и детали		
	3	ВТИ-КЖС-04-79 вып. 3 л. 2	Каркас пространств. КП7	1	
	1	То же л. 33	Изделие закладное МН1	4	
	2	То же л. 33	То же МН2	4	
			Материалы		
			Бетон марки 200	1.50	м³

Согласовано:

Изм.	Лист	№ докум.	Подпись	Дата
Гл.инж.пр.		Бубис		
Нач.отд.		Сотникова		
Гл.конс.		Зотикова		03.81
Нач.сект.		Вертопрахов		03.81
Н.контр.				

ВТИ-КЖС-04-79 вып. 2

Спецификация сборных ригелей РК1-4 ÷ РК6-4.

Лит.	Лист	Листов
	31	

Госстрой СССР Иркутский Промстройпроект

СПЕЦИФИКАЦИЯ ЭЛЕМЕНТА СБОРНОЙ КОНСТРУКЦИИ

Формат	Зона	Поз.	Обозначение	Наименование	Кол.	Примечание
				РК 7-4		
				Сборочные единицы и детали		
		3	ВТИ-КЖС-04-79 вып. 3 л. 2	Каркас пространств. КП8	1	
		1	ВТИ-КЖС-04-79 вып. 3 л. 33	Изделие закладное МН1	4	
		2	То же л. 33	То же МН2	4	
				Материалы		
				Бетон марки 300	1.50	$м^3$
				РК 8-4		
				Сборочные единицы и детали		
		3	ВТИ-КЖС-04-79 вып. 3 л. 4	Каркас пространств. КП15	1	
		1	ВТИ-КЖС-04-79 вып. 3 л. 33	Изделие закладное МН1	4	
		2	То же л. 33	То же МН2	4	
				Материалы		
				Бетон марки 300	1.50	$м^3$
				РК 9-4		
				Сборочные единицы и детали		
		3	ВТИ-КЖС-04-79 вып. 3 л. 4	Каркас пространств. КП16	1	
		1	ВТИ-КЖС-04-79 вып. 3 л. 33	Изделие закладное МН-1	4	
		2	То же л. 33	То же МН-2	4	
				Материалы		
				Бетон марки 300	1.50	$м^3$
				РК 1-5		
				Сборочные единицы и детали		
		3	ВТИ-КЖС-04-79 вып. 3 л. 6	Каркас пространств. КП19	1	
		1	То же л. 33	Изделие закладное МН1	4	
		2	То же л. 33	Изделие закладное МН2	4	
				Материалы		
				Бетон марки 200	1.51	$м^3$
				РК 2-5		
				Сборочные единицы и детали		
		3	ВТИ-КЖС-04-79 вып. 3 л. 6	Каркас пространств. КП20	1	
		1	ВТИ-КЖС-04-79 вып. 3 л. 33	Изделие закладное МН1	4	
		2	То же л. 33	То же МН2	4	
				Материалы		
				Бетон марки 200	1.66	$м^3$
				РК 3-5		
				Сборочные единицы и детали		
		3	ВТИ-КЖС-04-79 вып. 3 л. 6	Каркас пространств. КП21	1	
		1	То же л. 33	Изделие закладное МН1	4	
		2	То же л. 33	То же МН2	4	
				Материалы		
				Бетон марки 200	1.66	$м^3$

Согласовано: Гл. конструктор Эрдман [подпись] 11-80; Дополнительн. Фамилия Подпись Дата

Подпись и дата

Инв. № подл.

Изм	Лист	№ докум.	Подпись	Дата
Гл. инж.		Бубнс	[подпись]	
Нач. отд.		Остремов	[подпись]	
Гл. конст.		Дмитриев	[подпись]	15.80
Нач. отд.		Верхотуров	[подпись]	04.80
Исполн.		Медведев	[подпись]	

ВТИ-КЖС-04-79 вып. 2

Спецификация сборных ригелей РК7-4 ÷ РК9-4, РК1-5 ÷ РК3-5.

Лит.	Лист	Листов
	32	

ГОССТРОЙ СССР ИРКУТСКИЙ ПРОМСТРОЙПРОЕКТ

Спецификация элемента сборной конструкции

Формат	Зона	Поз.	Обозначение	Наименование	Кол.	Примечание
				РК4-5		
				Сборочные единицы и детали		
		3	ВТИ-КЖС-04-79 вып. 3 л. 6	Каркас пространств. КП22	1	
		1	ВТИ-КЖС-04-79 вып. 3 л. 33	Изделие закладное МН1	4	
		2	То же	То же МН2	4	
				Материалы		
				Бетон марки 200	1.66	м³
				РК5-5		
				Сборочные единицы и детали		
		3	ВТИ-КЖС-04-79 вып. 3 л. 6	Каркас пространств. КП23	1	
		1	ВТИ-КЖС-04-79 вып. 3 л. 33	Изделие закладное МН1	4	
		2	То же	То же МН2	4	
				Материалы		
				Бетон марки 200	1.66	м³
				РК6-5		
				Сборочные единицы и детали		
		3	ВТИ-КЖС-04-79 вып. 3 л. 7	Каркас пространств. КП24	1	
		1	ВТИ-КЖС-04-79 вып. 3 л. 33	Изделие закладное МН1	4	
		2	То же	То же	4	
				Материалы		
				Бетон марки 200	1.66	м³
				РК7-5		
				Сборочные единицы и детали		
		3	ВТИ-КЖС-04-79 вып. 3 л. 7	Каркас пространств. КП25	1	
		1	То же л. 33	Изделие закладное МН1	4	
		2	ВТИ-КЖС-04-79 вып. 3 л. 33	Изделие закладное МН2	4	
				Материалы		
				Бетон марки 300	1.66	м³
				РК8-5		
				Сборочные единицы и детали		
		3	ВТИ-КЖС-04-79 вып. 3 л. 7	Каркас пространств. КП26	1	
		1	ВТИ-КЖС-04-79 вып. 3 л. 33	Изделие закладное МН1	4	
		2	То же	То же МН2	4	
				Материалы		
				Бетон марки 300	1.66	м³
				РК9-5		
				Сборочные единицы и детали		
		3	ВТИ-КЖС-04-79 вып. 3 л. 7	Каркас пространств. КП27	1	
		1	ВТИ-КЖС-04-79 вып. 3 л. 33	Изделие закладное МН1	4	
		2	То же	То же МН2	4	
				Материалы		
				Бетон марки 300	1.50	м³

Согласовано

Инв. № подл. | Подпись и дата | Взам. инв. №

Изм.	Лист	№ докум.	Подпись	Дата
Разраб.		Бубис		
Нач. отд.		Ярошевский		
Гл. спец.		Антропов		
Н. контр.		Аверичев		
Гл. инж.		Недошивин		

ВТИ-КЖС-04-79 вып. 2

Спецификация сборных элементов РК4-5 ÷ РК9-5.

Лит. | Лист | Листов

Госстрой СССР
ИНФУТСКИЙ
ПРОГУЛТРОЙПРОЕКТ

СПЕЦИФИКАЦИЯ ЭЛЕМЕНТА СБОРНОЙ КОНСТРУКЦИИ

Формат	Зона	Поз.	Обозначение	Наименование	Кол.	Примечание
				РК1-6		
				Сборочные единицы и детали		
		3	ВТН-КЖС-04-79 вып.3 л.1	Каркас пространств. КП2	1	
		1	ВТН-КЖС-04-79 вып.3 л.33	Изделие закладное МН1	4	
		2	То же л.	То же МН2	4	
				Материалы		
				Бетон марки 200	1.36	м³
				РК2-6		
				Сборочные единицы и детали		
		3	ВТН-КЖС-04-79 вып.3 л.3	Каркас пространств. КП9	1	
		1	ВТН-КЖС-04-79 вып.3 л.33	Изделие закладное МН1	4	
		2	То же	То же МН2	4	
				Материалы		
				Бетон марки 200	1.50	м³
				РК3-6		
				Сборочные единицы и детали		
		3	ВТН-КЖС-04-79 вып.3 л.3	Каркас пространств. КП10	1	
		1	ВТН-КЖС-04-79 вып.3 л.33	Изделие закладное МН1	4	
		2	То же	То же МН2	4	
				Материалы		
				Бетон марки 200	1.50	м³
				РК4-6		
				Сборочные единицы		
		3	ВТН-КЖС-04-79 вып.3 л.3	Каркас пространств. КП11	1	
		1	ВТН-КЖС-04-79 вып.3 л.33	Изделие закладное МН1	4	

Форма	Зона	Поз.	Обозначение	Наименование	Кол.	Примечание
		2	ВТН-КЖС-04-79 вып.3 л.33	Изделие закладное МН2	4	
				Материалы		
				Бетон марки 200	1.50	м³
				РК5-6		
				Сборочные единицы и детали		
		3	ВТН-КЖС-04-79 вып.3 л.3	Каркас пространств. КП12	1	
		1	ВТН-КЖС-04-79 вып.3 л.33	Изделие закладное МН1	4	
		2	То же	То же МН2	4	
				Материалы		
				Бетон марки 200	1.60	м³
				РК6-6		
				Сборочные единицы и детали		
		3	ВТН-КЖС-04-79 вып.3 л.3	Каркас пространств. КП13	1	
		1	ВТН-КЖС-04-79 вып.3 л.33	Изделие закладное МН1	4	
		2	То же	То же МН2	4	
				Материалы		
				Бетон марки 200	1.50	м³

Согласовано: Гл. конструктор Эрлихман, Госгражданстрой Калуга

Инв. № подл. | Взам. инв. № | Подпись и дата

№ докум. | Подпись | Дата

ВТН-КЖС-04-79 вып 2

Спецификация сборных ригелей РК1-6 ÷ РК6-6.

Лит. | Масса | Масштаб

Листов 14

ГОССТРОЙ СССР ИРКУТСКИЙ ПРОМСТРОЙПРОЕКТ

СПЕЦИФИКАЦИЯ ЭЛЕМЕНТА СБОРНОЙ КОНСТРУКЦИИ

Формат	Зона	Поз.	Обозначение	Наименование	Кол.	Примечание
				РК7-6		
				Сборочные единицы и детали		
		3	ВТН-КЖС-04-79 вып.3 л.8	Каркас пространств. КП14	1	
		1	ВТН-КЖС-04-79 вып.3 л.33	Изделие закладное МН1	4	
		2	То же	То же МН2	4	
				Материалы		
				Бетон марки 300	1.80	м³
				РК8-6		
				Сборочные единицы и детали		
		3	ВТН-КЖС-04-79 вып.3 л.6	Каркас пространств. КП1	1	
		1	ВТН-КЖС-04-79 вып.3 л.33	Изделие закладное МН1	4	
		2	То же	То же МН2	4	
				Материалы		
				Бетон марки 300	1.50	м³
				РК9-6		
				Сборочные единицы и детали		
		3	ВТН-КЖС-04-79 вып.3 л.5	Каркас пространств. КП18	1	
		1	ВТН-КЖС-04-79 вып.3 л.33	Изделие закладное МН1	4	
		2	То же	То же МН2	4	
				Материалы		
				Бетон марки 300	1.50	м³
				РК9а-4		
				Сборочные единицы и детали		
		3	ВТН-КЖС-04-79 вып.3 л.8	Каркас пространств. КП26	1	
		1	ВТН-КЖС-04-79 вып.3 л.33	Изделие закладное МН1	4	

Формат	Зона	Поз.	Обозначение	Наименование	Кол.	Примечание
			ВТН-КЖС-04-79 вып.3 л.33	Изделие закладное МН2	4	
				Материалы		
				Бетон марки 200	1.50	м³
				РК3а-4		
				Сборочные единицы и детали		
		3	ВТН-КЖС-04-79 вып.3 л.8	Каркас пространств. КП29	1	
		1	ВТН-КЖС-04-79 вып.3 л.33	Изделие закладное МН1	4	
		2	То же	То же МН2	4	
				Материалы		
				Бетон марки 200	1.50	м³
				РК4а-4		
				Сборочные единицы и детали		
		3	ВТН-КЖС-04-79 вып.3 л.8	Каркас пространств. КП30	1	
		1	ВТН-КЖС-04-79 вып.3 л.33	Изделие закладное МН1	4	
		2	То же	То же МН2	4	
				Материалы		
				Бетон марки 200	1.50	м³

Согласовано:

Инв. № подл. | Подпись и дата | Взам. инв. №

Изм.	Лист	№ докум.	Подпись	Дата
Гл.инж.пр.		Бубис		
Нач.отд.		Репенко		
Гл.конст.		Кунтыш		
Отд.инж.		Кержнер		
Исп.		Медведик		

ВТН-КЖС-04-79 вып.2

Спецификация сборных ригелей РК7-6 ÷ РК9-6, РК3а-4 ÷ РК4а-4

Лит.	Лист	Листов
	35	

Госстрой СССР Иркутский промстройпроект

СПЕЦИФИКАЦИЯ ЭЛЕМЕНТА СБОРНОЙ КОНСТРУКЦИИ

Формат	Зона	Поз.	Обозначение	Наименование	Кол.	Примечание
				РК5а-4		
				Сборочные единицы и детали		
		3	ВТИ-КЖ-04-79 вып. 3 л. 8	Каркас пространств. КП31	1	
		1	ВТИ-КЖ-04-79 вып. 3 л. 33	Изделие закладное МН1	4	
		2	То же	То же МН2	4	
				Материалы		
				Бетон марки 200	1.50	$м^3$
				РК6а-4		
				Сборочные единицы и детали		
		3	ВТИ-КЖ-04-79 вып. 3 л. 8	Каркас пространств. КП32	1	
		1	ВТИ-КЖ-04-79 вып. 3 л. 33	Изделие закладное МН1	4	
		2	То же	То же МН2	4	
				Материалы		
				Бетон марки 200	1.50	$м^3$
				РК7а-4		
				Сборочные единицы и детали		
		3	ВТИ-КЖ-04-79 вып. 3 л. 8	Каркас пространств. КП33	1	
		1	ВТИ-КЖ-04-79 вып. 3 л. 33	Изделие закладное МН1	4	
		2	То же	То же МН2	4	
				Материалы		
				Бетон марки 300	1.50	$м^3$
				РК8а-4		
				Сборочные единицы и детали		
		3	ВТИ-КЖ-04-79 вып. 3 л. 10	Каркас пространств. КП40	1	
		1	ВТИ-КЖ-04-79 вып. 3 л. 33	Изделие закладное МН1	4	
		2	ВТИ-КЖ-04-79 вып. 3 л. 33	Изделие закладное МН2	4	
				Материалы		
				Бетон марки 300	1.50	$м^3$
				РК9а-4		
				Сборочные единицы и детали		
		3	ВТИ-КЖ-04-79 вып. 3 л. 10	Каркас пространств. КП41	1	
		1	ВТИ-КЖ-04-79 вып. 3 л. 33	Изделие закладное МН1	4	
		2	То же	То же МН2	4	
				Материалы		
				Бетон марки 300	1.50	$м^3$
				РК2а-5		
				Сборочные единицы и детали		
		3	ВТИ-КЖ-04-79 вып. 3 л. 12	Каркас пространств. КП44	1	
		1	ВТИ-КЖ-04-79 вып. 3 л. 33	Изделие закладное МН1	4	
		2	То же	То же МН2	4	
				Материалы		
				Бетон марки 200	1.66	$м^3$

Согласовано: Зрамян, Рамилия, Подпись, Дата

Изм. Лист | Подпись | Дата

ВТИ-КЖ-04-79 вып. 2

Спецификация сборных ригелей РК5а-4 ÷ РК9а-4, РК2а-5.

Лист 36 | Листов

Гипростроймаш СССР Иркутский Промстройпроект

СПЕЦИФИКАЦИЯ ЭЛЕМЕНТА СБОРНОЙ КОНСТРУКЦИИ

Формат	Зона	Поз.	Обозначение	Наименование	Кол.	Примечание
				РК3А-5		
				Сборочные единицы и детали		
		3	ВТИ-КЖС-04-79 вып.3 л. 12	Каркас пространств. КП45	1	
		1	ВТИ-КЖС-04-79 вып.3 л. 33	Изделие закладное МН1	4	
		2	То же	То же МН2	4	
				Материалы		
				Бетон марки 200	1.66	м³
				РК4А-5		
				Сборочные единицы и детали		
		3	ВТИ-КЖС-04-79 вып.3 л. 12	Каркас пространств. КП46	1	
		1	ВТИ-КЖС-04-79 вып.3 л. 33	Изделие закладное МН1	4	
		2	То же	То же МН2	4	
				Материалы		
				Бетон марки 200	1.66	м³
				РК5А-5		
				Сборочные единицы и детали		
		3	ВТИ-КЖС-04-79 вып.3 л. 12	Каркас пространств. КП47	1	
		1	ВТИ-КЖС-04-79 вып.3 л. 33	Изделие закладное МН1	4	
		2	То же	То же МН2	4	
				Материалы		
				Бетон марки 200	1.66	м³
				РК6А-5		
				Сборочные единицы и детали		
		3	ВТИ-КЖС-04-79 вып.3 л. 12	Каркас пространств. КП48	1	
		1	ВТИ-КЖС-04-79 вып.3 л. 33	Изделие закладное МН1	4	
		2	ВТИ-КЖС-04-79 вып.3 л. 33	Изделие закладное МН2	4	
				Материалы		
				Бетон марки 200	1.66	м³
				РК7А-5		
				Сборочные единицы и детали		
		3	ВТИ-КЖС-04-79 вып.3 л. 12	Каркас пространств. КП49	1	
		1	ВТИ-КЖС-04-79 вып.3 л. 33	Изделие закладное МН1	4	
		2	То же	То же МН2	4	
				Материалы		
				Бетон марки 300	1.66	м³
				РК8А-5		
				Сборочные единицы и детали		
		3	ВТИ-КЖС-04-79 вып.3 л. 12	Каркас пространств. КП50	1	
		1	ВТИ-КЖС-04-79 вып.3 л. 33	Изделие закладное МН1	4	
		2	То же	То же МН2	4	
				Материалы		
				Бетон марки 300	1.66	м³

Согласовано:

Инв. № подл. | Подпись и дата | Взам. инв. №

Изм.	Лист	№ докум.	Подпись	Дата
Разраб.		Рыбас		
Пров.		Хлебопек		
Н. контр.		Зубатов		
Гл. спец.		Кулаковская		

ВТИ-КЖС-04-79 вып. 2

Спецификация сборных ригелей РК3А-5 ÷ РК8А-5.

Лит.	Лист	Листов
	37	

Госстрой СССР Иркутский Промстройпроект

СПЕЦИФИКАЦИЯ ЭЛЕМЕНТА СБОРНОЙ КОНСТРУКЦИИ

Формат	Зона	Поз.	Обозначение	Наименование	Кол.	Примечание
				РК9а-5		
				Сборочные единицы и детали		
		3	ВТИ-КЖС-04-79 вып. 3 л. 12	Каркас пространств. КП51	1	
		1	ВТИ-КЖС-04-79 вып 3 л. 33	Изделие закладное МН1	4	
		2	То же	То же МН2	4	
				Материалы		
				Бетон марки 300	1.66	$м^3$
				РК2а-6		
				Сборочные единицы и детали		
		3	ВТИ-КЖС-04-79 вып. 3 л. 9	Каркас пространств. КП34	1	
		1	ВТИ-КЖС-04-79 вып. 3 л. 33	Изделие закладное МН1	4	
		2	То же	То же МН2	4	
				Материалы		
				Бетон марки 200	1.50	$м^3$
				РК3а-6		
				Сборочные единицы и детали		
		3	ВТИ-КЖС-04-79 вып. 3 л. 9	Каркас пространств. КП35	1	
		1	ВТИ-КЖС-04-79 вып. 3 л. 33	Изделие закладное МН1	4	
		2	То же	То же МН2	4	
				Материалы		
				Бетон марки 200	1.50	$м^3$
				РК4а-6		
				Сборочные единицы и детали		
		3	ВТИ-КЖС-04-79 вып. 3 л. 9	Каркас пространств. КП36	1	
		1	ВТИ-КЖС-04-79 вып. 3 л. 33	Изделие закладное МН1	4	
		2	ВТИ-КЖС-04-79 вып. 3 л. 33	Изделие закладное МН2	4	
				Материалы		
				Бетон марки 200	1.50	$м^3$
				РК5а-6		
				Сборочные единицы и детали		
		3	ВТИ-КЖС-04-79 вып. 3 л. 9	Каркас пространств. КП37	1	
		1	ВТИ-КЖС-04-79 вып. 3 л. 33	Изделие закладное МН1	4	
		2	То же	То же МН2	4	
				Материалы		
				Бетон марки 200	1.50	$м^3$
				РК6а-6		
				Сборочные единицы и детали		
		3	ВТИ-КЖС-04-79 вып. 3 л. 9	Каркас пространств. КП38	1	
		1	ВТИ-КЖС-04-79 вып. 3 л. 33	Изделие закладное МН1	4	
		2	То же	То же МН2	4	
				Материалы		
				Бетон марки 200	1.50	$м^3$

Согласовано:
Гл. конструктор Эрдман
Должность Фамилия Подпись Дата
Инв. № подл. Подпись и дата

Изм	Лист	№ докум.	Подпись	Дата
Гл. инж. пр.		Бубнов		
Нач. отд.		[illegible]		
Гл. констр.		Цыпляков		
Вед. инж.		Верхотуров		
Исполн.		Медведева		

ВТИ-КЖС-04-79 вып. [illegible]

Специфика[illegible] сборных ригел[illegible] РК9а-5, РК[illegible]-РК6а-6

Лит.	Лист	Листов
	31	

ГОССТРОЙ СССР ИРКУТСКИЙ [illegible]ЕКТ

СПЕЦИФИКАЦИЯ ЭЛЕМЕНТА СБОРНОЙ КОНСТРУКЦИИ

Формат	Зона	Поз.	Обозначение	Наименование	Кол.	Примечание
				РК7л-6		
				Сборочные единицы и детали		
		3	ВТИ-КЖС-04-79 вып.3 л. 9	Каркас пространств. КП39	1	
		1	ВТИ-КЖС-04-79 вып. 3 л. 33	Изделие закладное МН1	4	
		2	То же	То же МН2	4	
				Материалы		
				Бетон марки 300	1,50	м³
				РК8л-6		
				Сборочные единицы и детали		
		3	ВТИ-КЖС-04-79 вып.3 л. 11	Каркас пространств. КП42	1	
		1	ВТИ-КЖС-04-79 вып.3 л.33	Изделие закладное МН1	4	
		2	То же	То же МН2	4	
				Материалы		
				Бетон марки 300	1,50	м³
				РК9л-6		
				Сборочные единицы и детали		
		3	ВТИ-КЖС-04-79 вып.3 л. 11	Каркас пространств. КП43	1	
		1	ВТИ-КЖС-04-79 вып. 3 л. 33	Изделие закладное МН1	4	
		2	То же	То же МН2	4	
				Материалы		
				Бетон марки 300	1,50	м³
				РС1-4		
				Сборочные единицы и детали		
		1	ВТИ-КЖС-04-79 вып.3 л. 33	Изделие закладное МН2	4	
		2	ВТИ-КЖС-04-79 вып. 3 л. 13	Каркас пространств. КП52	2	
		3	То же л. 30	Сетка арматурная С10	1	
		4	То же л. 30	То же С9	1	
		5	То же л. 31	То же С13	1	
				Материалы		
				Бетон марки 200	1,59	м³
				РС2-4		
				Сборочные единицы и детали		
		1	ВТИ-КЖС-04-79 вып.3 л.33	Изделие закладное МН2	4	
		2	То же л.13	Каркас пространств. КП53	2	
		3	То же л.30	Сетка арматурная С10	1	
		4	То же л.30	То же С9	2	
		5	То же л.31	То же С13	2	
				Материалы		
				Бетон марки 400	1,70	м³

Согласовано: Гл. конструктор Эрм. мин. — М-22 — Подпись и дата — Инв. № подл.

Изм.	Лист	№ докум.	Подпись	Дата
Гл. инж. пр.		Бубнис		
Нач. отд.		Сергеенко		
Гл. констр.		Зинтеев		03.80
Рук. гр.		Л. Назаров		03.80
Исполн.		Клименко		

ВТИ-КЖС-04-79 вып. 2

Спецификация сборных ригелей РК7л-6 ÷ РК9л-6, РС1-4 ÷ РС2-4.

Лит.	Лист	Листов
Р	39	

Госстрой СССР Иркутский Промстроипроект

СПЕЦИФИКАЦИЯ ЭЛЕМЕНТА СБОРНОЙ КОНСТРУКЦИИ

Формат	Зона	Поз.	Обозначение	Наименование	Кол.	Примечание
				РС3-4		
				Сборочные единицы и детали		
		1	ВТН-КЖС-04-79 вып 3 л. 33	Изделие закладное МН2	4	
		2	То же л. 13	Каркас пространств. КП54	2	
		3	То же л. 30	Сетка арматурная С10	1	
		4	То же л. 30	То же С9	2	
		5	То же л. 31	То же С13	2	
				Материалы		
				Бетон марки 400	1,70	м³
				РС4-4		
				Сборочные единицы и детали		
		1	ВТН-КЖС-04-79 вып 3 л. 33	Изделие закладное МН2	4	
		2	То же л. 13	Каркас пространств. КП55	2	
		3	То же л. 30	Сетка арматурная С10	1	
		4	То же л. 30	То же С9	2	
		5	То же л. 31	То же С13	2	
				Материалы		
				Бетон марки 400	1,70	м³
				РС5-4		
				Сборочные единицы и детали		
		1	ВТН-КЖС-04-79 вып 3 л. 33	Изделие закладное МН2	4	
		2	То же л. 13	Каркас пространств. КП56	2	
		3	То же л. 130	Сетка арматурная С10	1	
		4	То же л. 30	То же С9	2	
		5	То же л. 31	То же С13	2	

Формат	Зона	Поз.	Обозначение	Наименование	Кол.	Примечание
				Материалы		
				Бетон марки 400	1,70	м³
				РС6-4		
				Сборочные единицы и детали		
		1	ВТН-КЖС-04-79 вып 3 л. 33	Изделие закладное МН2	4	
		2	То же л. 13	Каркас пространств. КП57	2	
		3	То же л. 30	Сетка арматурная С10	1	
		4	То же л. 30	То же С9	2	
		5	То же л. 31	То же С13	2	
				Материалы		
				Бетон марки 400	1,70	м³
				РС7-4		
				Сборочные единицы и детали		
		1	ВТН-КЖС-04-79 вып 3 л. 33	Изделие закладное МН2	4	
		2	То же л. 13	Каркас пространств. КП56	2	
		3	То же л. 30	Сетка арматурная С10	1	
		4	То же л. 30	То же С9	2	
		5	То же л. 31	То же С13	2	
				Материалы		
				Бетон марки 400	1,70	м³

Согласовано:

Гл. конструктор	Эд. Мин.	10.82
Должность	Фамилия	Дата

Инв. № подл. | Подпись и дата

Изм.	Лист	№ докум.	Подпись	Дата
Гл. инж. пр.		Бубис		
Нач. отд.		Фунтиков		
Гл. конст.		Арутюнов		05.82
Рук. гр.		Бекетов		07.82

ВТН-КЖС-04-79 вып 2

Спецификация сборных ригелей

Лит.	Лист	Листов
	4	7

ГОССТРОЙ СССР ИРКУТСКИЙ

СПЕЦИФИКАЦИЯ ЭЛЕМЕНТА СБОРНОЙ КОНСТРУКЦИИ

Формат	Зона	Поз.	Обозначение	Наименование	Кол.	Примечание
				РС1-5		
				Сборочные единицы и детали		
		1	ВТИ-КЖС-04-79 вып.3 л.33	Изделие закладное МН2	4	
		2	То же л.14	Каркас пространств. КП59	2	
		3	То же л.30	Сетка арматурная С11	1	
		4	То же л.30	То же С9	2	
		5	То же л.31	То же С12	2	
				Материалы		
				Бетон марки 200	1,71	м³
				РС2-5		
				Сборочные единицы и детали		
		1	ВТИ-КЖС-04-79 вып.3 л.33	Изделие закладное МН2	4	
		2	То же л.14	Каркас пространств. КП60	2	
		3	То же л.30	Сетка арматурная С11	1	
		4	То же л.30	То же С9	2	
		5	То же л.31	То же С12	2	
				Материалы		
				Бетон марки 400	1,83	м³
				РС3-5		
				Сборочные единицы и детали		
		1	ВТИ-КЖС-04-79 вып.3 л.33	Изделие закладное МН2	4	
		2	То же л.14	Каркас пространств. КП61	2	
		3	То же л.30	Сетка арматурная С11	1	
		4	То же л.30	То же С9	2	
		5	То же л.31	То же С12	2	

Формат	Зона	Поз.	Обозначение	Наименование	Кол.	Примечание
				Материалы		
				Бетон марки 400	1,83	м³
				РС4-5		
				Сборочные единицы и детали		
		1	ВТИ-КЖС-04-79 вып.3 л.33	Изделие закладное МН2	4	
		2	То же л.14	Каркас пространств. КП62	2	
		3	То же л.30	Сетка арматурная С11	1	
		4	То же л.30	То же С9	2	
		5	То же л.31	То же С12	2	
				Материалы		
				Бетон марки 400	1,83	м³
				РС5-5		
				Сборочные единицы и детали		
		1	ВТИ-КЖС-04-79 вып.3 л.33	Изделие закладное МН2	4	
		2	То же л.14	Каркас пространств. КП63	2	
		3	То же л.30	Сетка арматурная С11	1	
		4	То же л.30	То же С9	2	
		5	То же л.31	То же С12	2	
				Материалы		
				Бетон марки 400	1,83	м³

Согласовано:

Изм.	Лист	№ докум.	Подпись	Дата
Гл.инж.пр.		Бубнис		
Нач.отд.		Кургелев		
Сметчик		Ермолаева		
Нач.пр.б		Керлогурова		03.80
Чертил.		Верещенко		03.80

ВТИ-КЖС-04-79 вып.2

Спецификация сборных ригелей РС1-5 ÷ РС5-5.

Лит.	Масса	Масштаб
Р		

Лист	Листов
41	

ГОССТРОЙ СССР
ИРКУТСКИЙ ПРОМСТРОЙПРОЕКТ

СПЕЦИФИКАЦИЯ ЭЛЕМЕНТА СБОРНОЙ КОНСТРУКЦИИ

Формат	Зона	Поз.	Обозначение	Наименование	Кол.	Примечание
				РС6-5		
				Сборочные единицы и детали		
		1	ВТИ-КЖ-04-79 вып.3 л.33	Изделие закладное МН2	4	
		2	То же л.14	Каркас пространств. КП63	2	
		3	То же л.30	Сетка арматурная С11	1	
		4	То же л.30	То же С9	2	
		5	То же л.31	То же С12	2	
				Материалы		
				Бетон марки 400	1,83	$м^3$
				РС7-5		
				Сборочные единицы и детали		
		1	ВТИ-КЖ-04-79 вып.3 л.33	Изделие закладное МН2	4	
		2	То же л.14	Каркас пространств. КП64	2	
		3	То же л.30	Сетка арматурная С11	1	
		4	То же л.30	То же С9	2	
		5	То же л.31	То же С12	2	
				Материалы		
				Бетон марки 400	1,83	$м^3$

Формат	Зона	Поз.	Обозначение	Наименование	Кол.	Примечание

Согласовано: Подпись и дата

Инв. № подл.

Изм	Лист	№ докум.	Подпись	Дата
Гл. инж.		Бубис		
Нач. отд.		Петренко		
Гл. конст.		Дмитриев		
Вед. инж.		Верхотуров		04.80
Исполн.		Корченко		

ВТИ-КЖ-04-79 вып. 2

Спецификация сборных ригелей РС6-5 и РС7-5

Лит.	Лист	Листов
Р	42	

ГОССТРОЙ СССР ИРКУТСКИЙ

Арматурные изделия

Марка эл-та	Арматурная сталь Гост 5.1459-72 класс AIII, Ø мм												Итого	Арматурная сталь Гост 5781-75 класс AII, Ø мм		Итого	Арматурная сталь Гост 6727-53 класс BI, Ø мм				Итого	Закладные изделия: Профильная сталь		Арматурная сталь ГОСТ класс AII, Ø мм		Итого	Всего
	8	12	14	16	18	20	22	25	28	32	36	40		10	12		6	8	10	12		4	5		∠100×100×8	∠50×8	14	12		
РК 1-4		6.6		17.1	21.6								45.3				9.2	8.0			17.2	2.8		2.8	14.4		5.6	4.0	24.0	90.3
РК 2-4				14.1		26.4	26.7						67.2				13.8				13.8	2.8		2.8	14.4		5.6	4.0	24.0	107.8
РК 3-4				11.4			42.9	27.6					81.9				4.6	20.2			24.8	2.8		2.8	14.4		5.6	4.0	24.0	133.5
РК 4-4							23.4		102.9				126.3					20.2	12.6		32.8		4.2	4.2	14.4		5.6	4.0	24.0	187.3
РК 5-4								30.0	37.8	87.0			154.8					20.2	12.6		32.8		4.2	4.2	14.4		5.6	4.0	24.0	215.8
РК 6-4								17.4			154.4		211.8						19.8	18.2	38.0		4.2	4.2	14.4		5.6	4.0	24.0	278.0
РК 7-4									37.8		115.2	68.1	221.1						19.8	18.2	38.0		4.2	4.2	14.4		5.6	4.0	24.0	287.3
РК 8-4										49.2	207.2		256.4						2.4	61.0	63.4		4.2	4.2	14.4		5.6	4.0	24.0	348.0
РК 9-4												329.8	329.8						2.4	61.0	63.4		4.2	4.2	14.4		5.6	4.0	24.0	421.4
РК 1-5		15.6	8.7		14.4								38.7				15.3				15.3	3.0		3.0	14.4		5.6	4.0	24.0	81.0
РК 2-5		15.6	8.7				21.6						45.9				9.3	10.8			20.1	3.0		3.0	14.4		5.6	4.0	24.0	93.0
РК 3-5				27.6	14.4			27.6					69.6				1.6	25.4			27.0	3.0		3.0	14.4		5.6	4.0	24.0	123.6
РК 4-5					49.2				34.8				84.0					26.0			26.0	3.0		3.0	14.4		5.6	4.0	24.0	137.0
РК 5-5					34.8	18.0			34.8				87.6					17.8	15.4		33.2		4.6	4.6	14.4		5.6	4.0	24.0	149.4
РК 6-5						34.2	27.0			56.7			117.9					34.0			34.0		4.6	4.6	14.4		5.6	4.0	24.0	180.5
РК 7-5							52.2	27.6			57.6		137.4						19.8	20.6	40.4		4.6	4.6	14.4		5.6	4.0	24.0	206.4
РК 8-5							52.2		34.8		57.6		144.6						2.4	50.6	53.0		4.6	4.6	14.4		5.6	4.0	24.0	226.2
РК 9-5								53.4		57.6		88.8	199.2						2.4	54.2	56.6		4.6	4.6	14.4		5.6	4.0	24.0	284.4
РК 1-6		6.6		17.1	21.6								45.3				9.2	8.0			17.2	2.8		2.8	14.4		5.6	4.0	24.0	90.3
РК 2-6				14.1		26.4	26.7						67.2				13.8				13.8	2.8		2.8	14.4		5.6	4.0	24.0	107.8
РК 3-6				11.4			42.9	27.6					81.9				4.6	20.2			24.8	2.8		2.8	14.4		5.6	4.0	24.0	133.5
РК 4-6							23.4		102.9				126.3					20.2	12.6		32.8		4.2	4.2	14.4		5.6	4.0	24.0	187.3
РК 5-6								30.0	37.8	87.0			154.8					20.2	12.6		32.8		4.2	4.2	14.4		5.6	4.0	24.0	215.8
РК 6-6								17.4			154.4		211.8						19.8	18.2	38.0		4.2	4.2	14.4		5.6	4.0	24.0	278.0
РК 7-6									37.8		115.2	68.1	221.1						19.8	18.2	38.0		4.2	4.2	14.4		5.6	4.0	24.0	287.3
РК 8-6										49.2	207.2		256.4						2.4	61.0	63.4		4.2	4.2	14.4		5.6	4.0	24.0	348.0
РК 9-6												329.8	329.8						2.4	61.0	63.4		4.2	4.2	14.4		5.6	4.0	24.0	421.4
РК 2А-4				14.1		26.4	26.7						67.2				13.8				13.8	2.8		2.8	14.4		5.6	4.0	24.0	107.8
РК 3А-4				11.4			42.9	27.6					81.9				4.6	20.2			24.8	2.8		2.8	14.4		5.6	4.0	24.0	133.5
РК 4А-4							23.4		102.9				126.3					20.2	12.6		32.8		4.2	4.2	14.4		5.6	4.0	24.0	187.3
РК 5А-4								30.0	37.8	87.0			154.8					20.2	12.6		32.8		4.2	4.2	14.4		5.6	4.0	24.0	215.8
РК 6А-4								17.4			194.4		211.8						19.8	18.2	38.0		4.2	4.2	14.4		5.6	4.0	24.0	278.0
РК 7А-4									37.8		115.2	68.1	221.1						19.8	18.2	38.0		4.2	4.2	14.4		5.6	4.0	24.0	287.3

Согласовано

Инв. № подл. | Подпись и дата | Взам. инв. №

Изм.	Лист	№ докум.	Подпись	Дата
Гл. инж.		Орлов		
Нач. отд.		Котовец		
Гл. конст.		Дмитр		
Зав. лабор.		Бер		
Исполнил		Мухамедьянова		

ВТИ-КЖС-04-79 вып.

Выборка стали на один ригель

Лит.	Лист	Листов
	43	

Госстрой СССР Иркутский Промстройпроект

ВЫБОРКА СТАЛИ НА ОДИН ЭЛЕМЕНТ, КГ

Марка эл-та	Арматурные изделия: Арматурная сталь Гост 5.1459-72 класс AII Ø мм 6	12	14	16	18	20	22	25	28	32	36	40	Итого
РИ 1а-4										49,2	207,2		256,4
РИ 2а-4												329,8	329,8
РИ 2а-5		15,6	8,7				21,6						115,9
РИ 3а-5				27,6	14,4			27,6					69,6
РИ 4а-5					49,2				34,8				84,0
РИ 5а-5					34,8	18,0			34,8				87,6
РИ 6а-5						34,2	27,0			56,7			117,9
РИ 7а-5							32,2	27,6			57,6		137,4
РИ 8а-5							32,2		34,8		57,6		144,6
РИ 9а-5								33,4		57,0		88,8	199,2
РИ 2а-6				14,1		26,4	26,7						67,2
РИ 3а-6				11,4			42,9	27,6					81,9
РИ 4а-6							23,4		102,9				126,3
РИ 5а-6								30,0	37,8	87,0			154,8
РИ 7а-6								17,4			194,4		211,8
РИ 8а-6									37,8		115,2	68,1	221,1
РИ 9а-6										49,2	207,2		256,4
												329,8	329,8
Рс1-4	26,5		6,4		70,0						18,4		121,3
Рс2-4	26,5				29,6		60,0	20,4		13,8			150,3
Рс3-4	26,5				10,4				169,2		18,4		227,0
Рс4-4	26,5							24,8		228,0			279,3
Рс5-4	26,5						19,2			165,6	79,2		290,5
Рс6-4	26,5								49,6	14,4	240,7		330,9
Рс7-4	26,5								31,2	17,4		337,0	406,1
Рс1-5	29,3	20,8	12,8		21,2						18,4		102,5
Рс2-5	29,3			18,4	74,4			70,8			18,4		151,3
Рс3-5	29,3				44,4	28,8			51,2		18,4		172,1
Рс4-5	29,3					45,6		50,0		96,0			220,9
Рс5-5	29,3						55,2	50,0		93,0			229,5
Рс6-5	29,3						55,2	50,0		96,0			229,5
Рс7-5	29,3						27,6	85,2		14,4	103,6		260,0

Арматурные изделия: Арматурная сталь Гост 5781-75 класс AII Ø мм 10	12	Итого	Арматурная сталь Гост 6727-53 класс BI Ø мм 3	4	5	Итого	Закладные изделия: Профильная сталь	Арматурная сталь ГОСТ класс AII Ø мм 14	16	Итого	Всего
					2,4	61,0	63,4		4,2	4,2	14,4	5,6	4,0	24,0	348,0
					2,4	61,0	63,4		4,2	4,2	14,4	5,6	4,0	24,0	421,4
							22,1	3,0		3,0	14,4	5,6	4,0	24,0	53,3
			9,3	16,8			27,0	3,0		3,0	14,4	5,6	4,0	24,0	123,6
			1,6	23,4			26,0	3,0		3,0	14,4	5,6	4,0	24,0	137,0
				28,0			33,2		4,6	4,6	14,4	5,6	4,0	24,0	144,4
				17,8	15,4		34,0		4,6	4,6	14,4	5,6	4,0	24,0	141,3
				34,0			40,4		4,6	4,6	14,4	5,6	4,0	24,0	208,4
					19,8	20,6	33,0		4,6	4,6	14,4	5,6	4,0	24,0	208,2
					2,4	51,6	56,6		4,6	4,6	14,4	5,6	4,0	24,0	227,0
					2,4	34,2	13,8	2,8		2,8	14,4	5,6	4,0	24,0	133,3
13,8							24,8	2,8		2,8	14,4	5,6	4,0	24,0	133,3
4,6	20,2						32,8		4,2	4,2	14,4	5,6	4,0	24,0	187,3
	20,2	12,6					32,8		4,2	4,2	14,4	5,6	4,0	24,0	215,8
	20,2	12,6					32,8		4,2	4,2	14,4	5,6	4,0	24,0	215,8
		19,8	18,2				38,0		4,2	4,2	14,4	5,6	4,0	24,0	278,0
		19,8	18,2				38,0		4,2	4,2	14,4	5,6	4,0	24,0	287,3
		2,4	61,0				63,4		4,2	4,2	14,4	5,6	4,0	24,0	348,0
		2,4	61,0				63,4		4,2	4,2	14,4	5,6	4,0	24,0	421,4
12,8	4,0						16,8	5,2	3,8	9,0		5,6		5,6	50,7
	29,6						29,6	5,2	3,8	9,0		5,6		5,6	194,5
	26,0						26,0	5,2	3,8	9,0		5,6		5,6	265,1
	4,0		46,4				50,4	5,2	3,8	9,0		5,6		5,6	344,6
	4,0		42,6				53,6	5,2	3,8	9,0		5,6		5,6	358,7
	4,0		7,6				53,6	5,2	3,8	9,0		5,6		5,6	399,1
46,4	4,0						7,0	5,2	3,8	9,0		5,6		5,6	471,1
14,0	4,4						18,4	5,8	3,8	9,6		5,6		5,6	136,1
	24,4						24,4	5,8	3,8	9,6		5,6		5,6	190,9
	32,4						32,4	5,8	3,8	9,6		5,6		5,6	219,7
	4,4	22,4					26,8	5,8	3,8	9,6		5,6		5,6	262,9
	4,4	24,8					29,2	5,8	3,8	9,6		5,6		5,6	274,9
	4,4	24,8					29,2	5,8	3,8	9,6		5,6		5,6	274,9
	24,4						27,4	5,8	3,8	9,6		5,6		5,6	299,6

Сл. насадно

Инв. №

Подпись и дата

Взам. инв. №

Изм.	Лист	№ докум.	Подпись	Дата
Гл. инж.				
Нач. отд.				
Гл. конс.				
Раз. пр.				
Нормоконтр.				

ВТИ-КЖС-04-79 вып.

ВЫБОРКА СТАЛИ НА ОДИН РИГЕЛЬ

Лит.	Лист	Листов

ГОССТРОЙ СССР ИРКУТСКИЙ

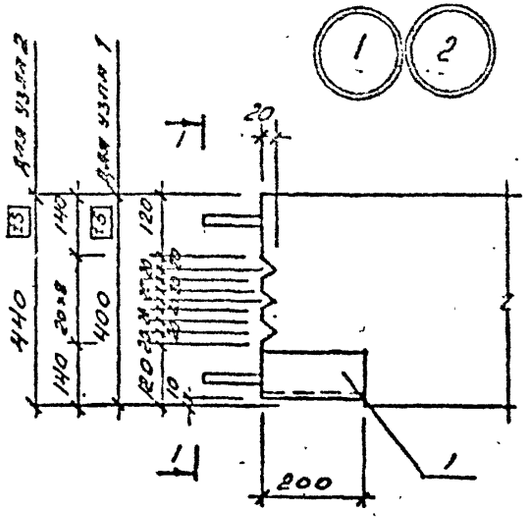

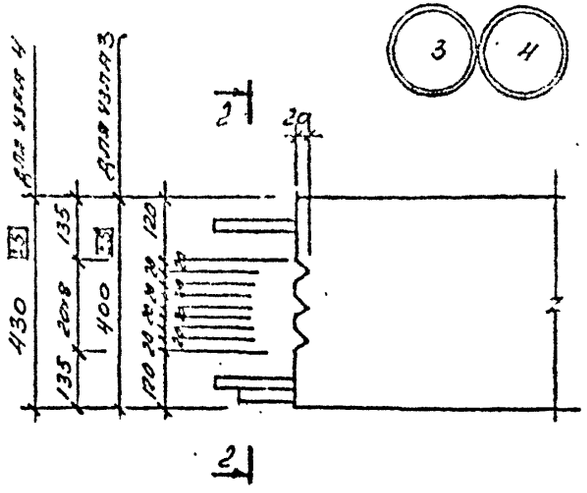

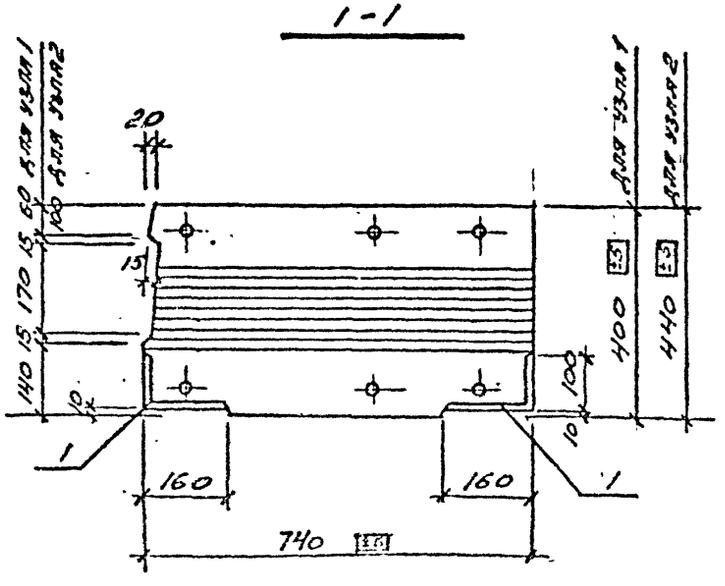

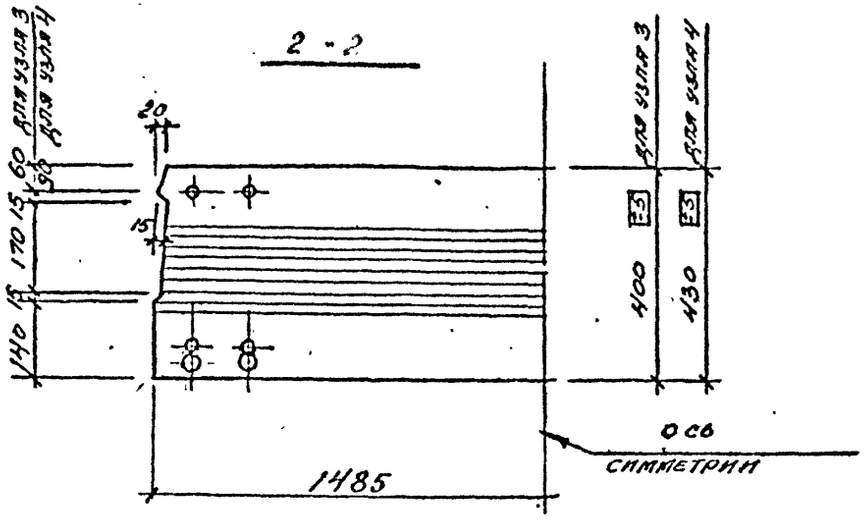

Изм	Лист	№ докум.	Подпись	Дата
Гл. инж. пр.		Бубно		
Нач. отд.		Астрейский		
Гл. кон. отд.		Дмитриев		
Вед. инж.		Верхотуров		
Исполнил		Беляева		

ВТИ-Кж-04-79 вып. 2

Узлы 1÷4

Лит.	Лист	Листов
Р	45	

Гостиный двор
Ин-ут Сиб
Промстройпроект

Согласовано
Т. кон. т. с. Эрдман

Инв. № подл. | Подпись и дата

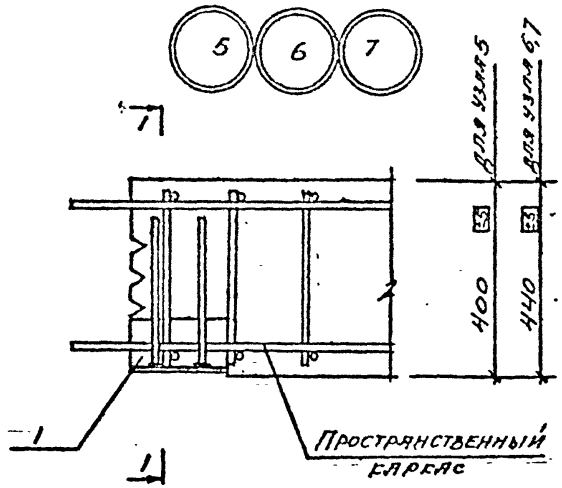

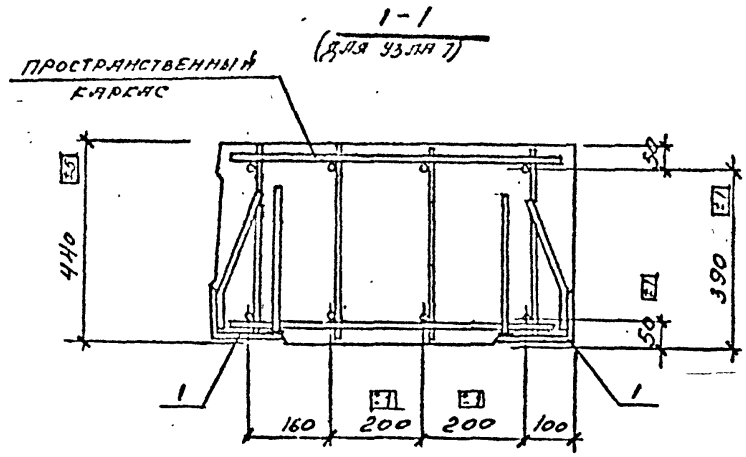

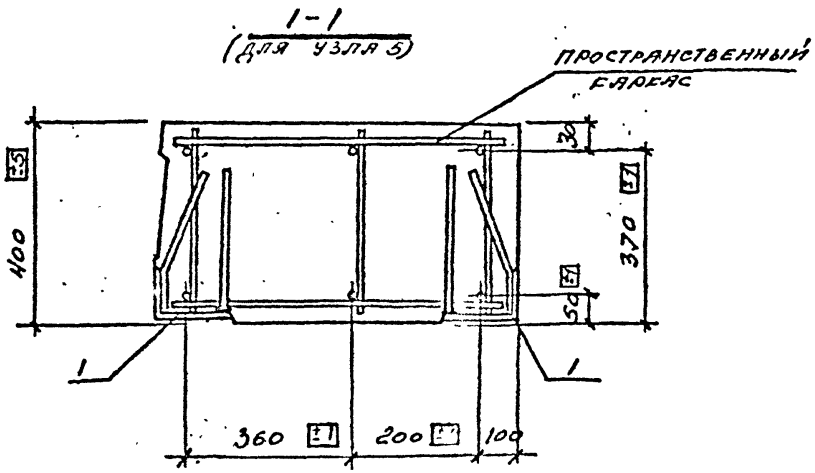

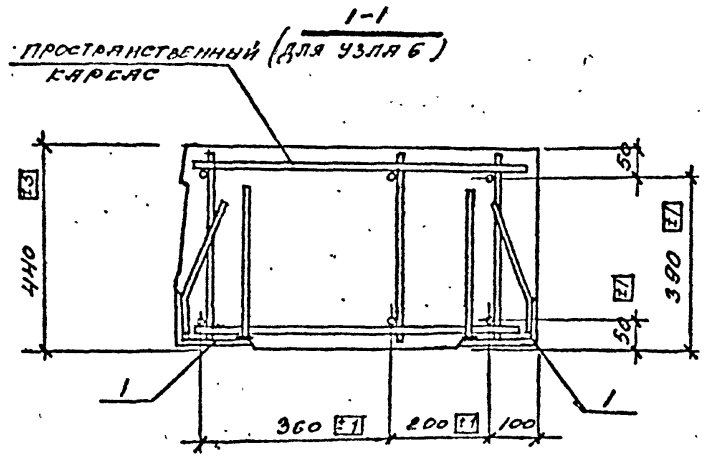

	Кг докум.	Подпись	Дата
Инж.	Бубнс		
Нач.отд.	Дорфенский		
Гл.инж.	Сапрыкин		
Вед.инж.	Верхотуров		
Исполн.	Белеева		

ВТИ КЖ-04-79 вып. 2

Узлы 5÷7

Лит.	Лист	Листов
Р	46	

ГОССТРОЙ СССР
ИРКУТСКИЙ
ПРОМСТРОЙПРОЕКТ

Согласовано

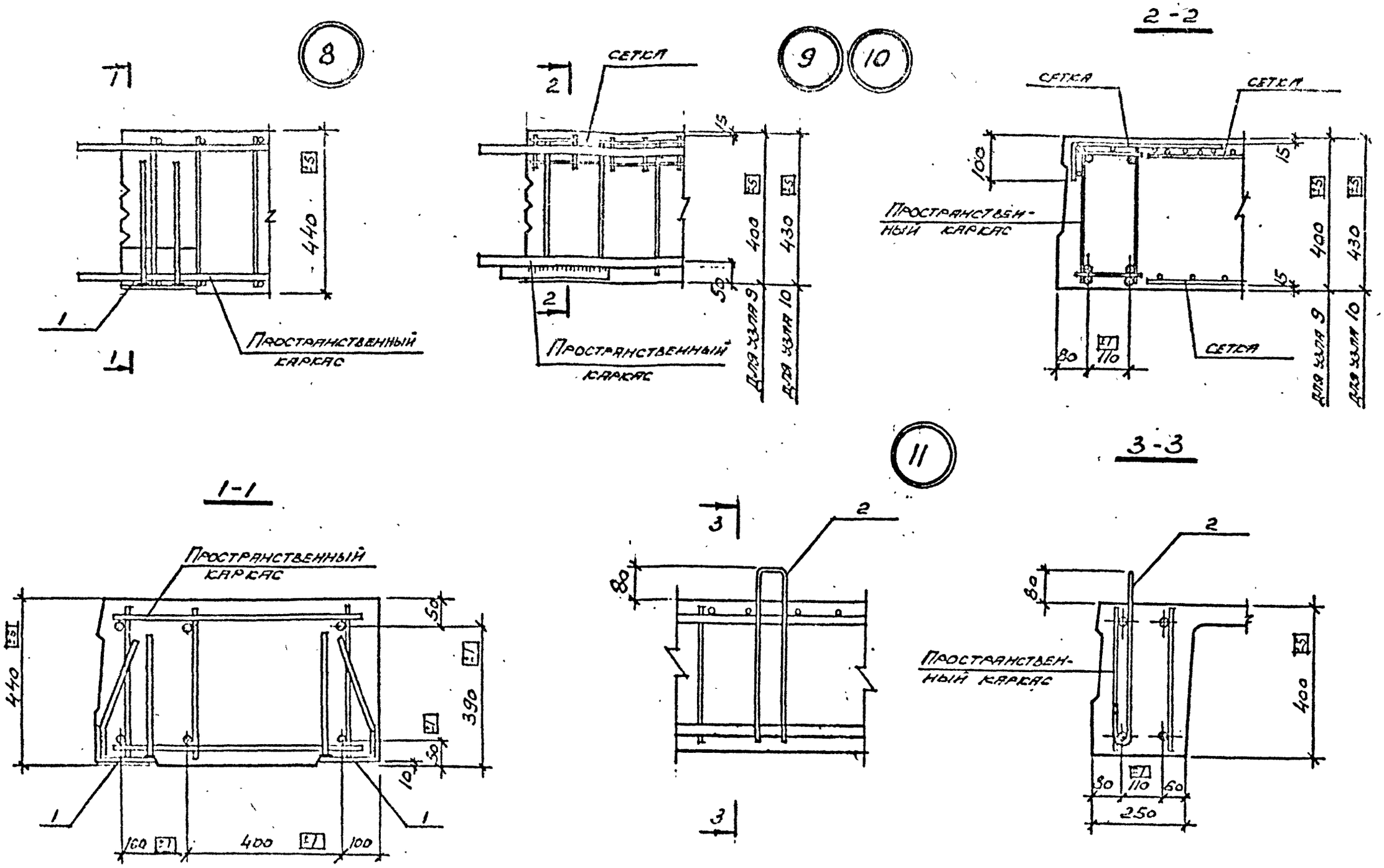

Изм	Лист	№ докум.	Подпись	Дата	ВТИ-КЖС-04-79 вып. 2			
Гл инж.		Бугас						
Нач отд.		Астремский			Узлы 8, 9, 10, 11.	Лит.	Лист	Листов
Гл констр.		Дмитриев				Р	47	
Вед инж.		Верхотуров				ГОССТРОЙ СССР ИРКУТСКИЙ ПРОМСТРОЙПРОЕКТ		
Испол.		Тарасова						

Согласовано:

РС1-5÷РС9-5; РС1-4÷РС7-4; РС1-6÷РС7-6

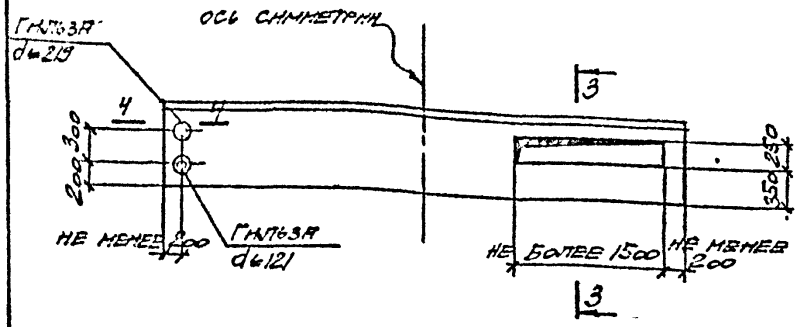

РС8-4; РС9-4; РС8-6; РС9-6.
РС8А-4; РС9А-4; РС8А-6; РС9А-6

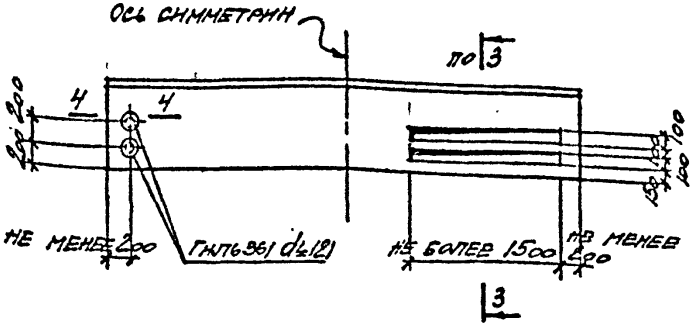

РС2А-4÷РС7А-4; РС2А-5÷РС9А-5; РС2А-6÷РС7А-6

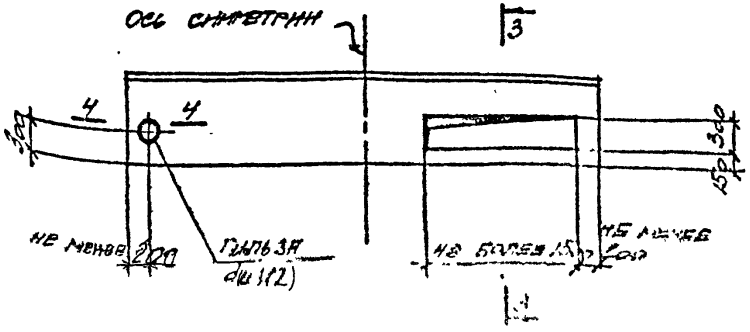

РС1-1÷РС7-1; РС1-2÷РС7-2

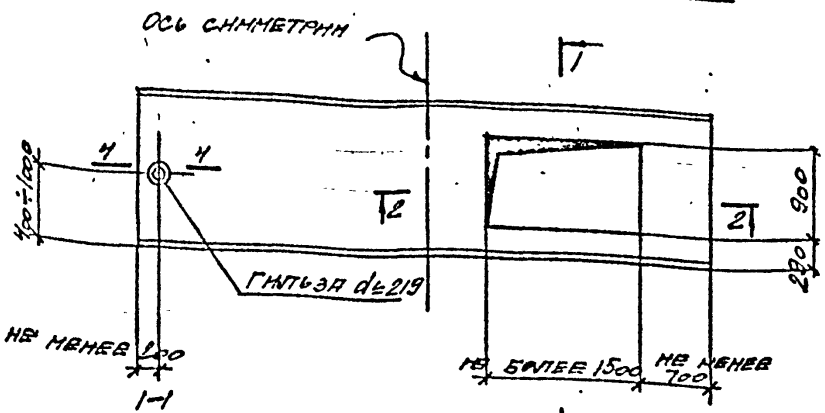

1-1

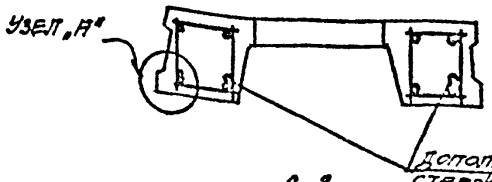

Узел „А"

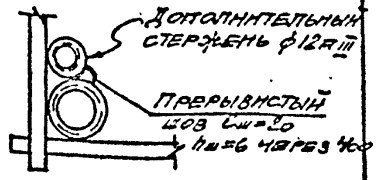

2-2

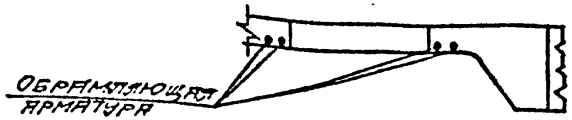

В местах отверстий арматуру сетки вырезать по месту.

3-3

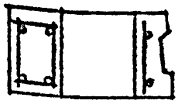

4-4

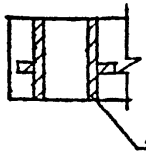

Согласовано:

Изм.	Лист	№ докум.	Подпись	Дата	
ГИП	Гимтиев				ВТМ-04-79 Вып. 2
Гл. конст.	Дмитриев				Примеры устройства отверстий для пропуска коммуникаций в ригелях
Нач. отд.	Ростовцев				
Гл. техн.	Ростовцев				

Лит.	Лист	Листов
Р	48	

Госстрой СССР
Иркутский Промстройпроект

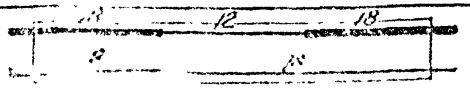



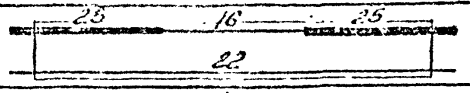

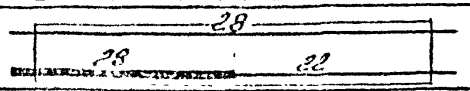

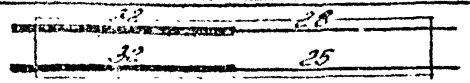

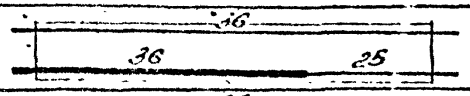

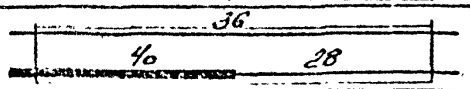

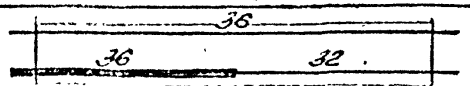

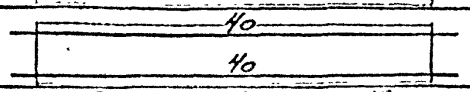

Марка ригеля	
РК 1-4	28 12 18 / 8 18
РК 2-4	[illegible]
РК 2А-4	20 16
РК 3-4	25 16 25
РК 3А-4	22
РК 4-4	28
РК 4А-4	28 22
РК 5-4	32 28
РК 5А-4	32 25
РК 6-4	36
РК 6А-4	36 25
РК 7-4	36
РК 7А-4	40 28
РК 8-4	36
РК 8А-4	36 32
РК 9-4	40
РК 9А-4	40
РК 1-6	18 12 18 / 16 18
РК 2-6	22 20
РК 2А-6	16 20
РК 3-6	25 16 25
РК 3А-6	22
РК 4-6	28
РК 4А-6	22 28
РК 5-6	28 32
РК 5А-6	25 32
РК 6-6	36
РК 6А-6	25 36

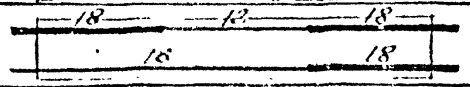

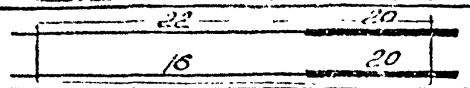

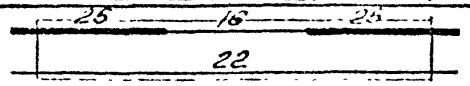

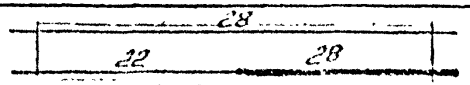

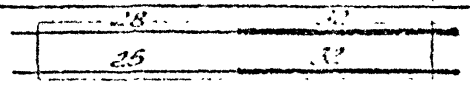

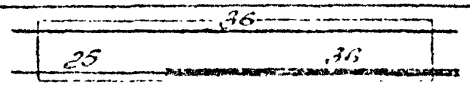

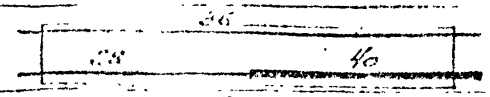

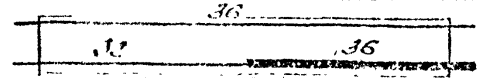

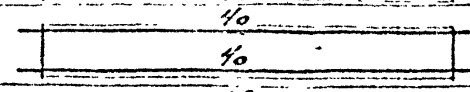

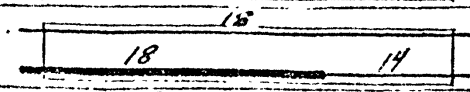

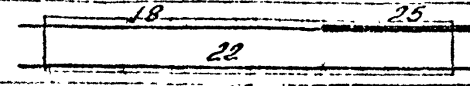

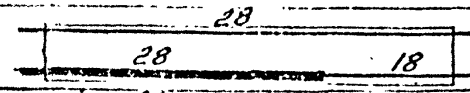

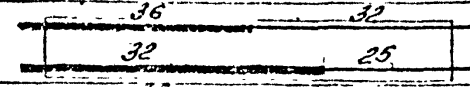

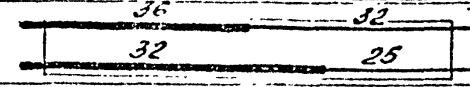

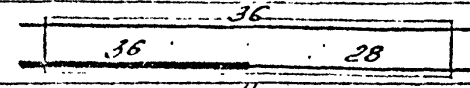

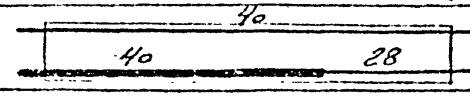

Марка ригеля	
РК 7-6	36
РК 7А-6	28 40
РК 8-6	36
РК 8А-6	32 36
РК 9-6	40
РК 9А-6	40
РС1-4	18
	18 14
РС2-4	18 25
	22
РС3-4	28
	28 18
РС4-4	36 32
	32 25
РС5-4	36 32
	32 25
РС6-4	36
	36 28
РС7-4	40
	40 28

Изм	Лист	№ докум	Подпись	Дата
Гл инжен		Бубнс		
Нач отд.		Ястржемский		
Гл констр		Дмитриев		
Вед инж		Верхотуров		02.81
Испол		Тарасова		

ВТИ-КЖ-04-79 вып. 2

Схемы установки продольной арматуры в ригелях, расположенных у торцов зданий и деформационных швов

Лит.	Лист	Листов
1	49	

ГОССТРОЙ СССР
ИРКУТСКИЙ
ПРОМСТРОЙПРОЕКТ

Согласовано:

gost.e-ecolog.ru