ГОССТРОЙ СССР
ГЛАВПРОМСТРОЙПРОЕКТ
СОЮЗМЕТАЛЛУРГСТРОЙНИИПРОЕКТ
ГПИ „ИРКУТСКИЙ ПРОМСТРОЙПРОЕКТ"

ВТИ·КЖ·01·82

ОГРАЖДАЮЩИЕ КОНСТРУКЦИИ ЛЕСТНИЧНЫХ КЛЕТОК ДЛЯ ЗДАНИЙ

ПО СЕРИЯМ КИ·20/70 И КИС·20

ВЫПУСК 4

МОНТАЖНЫЕ УЗЛЫ

ЧЕРТЕЖИ

gost.e-ecolog.ru

1982

ГОССТРОЙ СССР
ГЛАВПРОМСТРОЙПРОЕКТ
СОЮЗМЕТАЛЛУРГТРОЙНИИПРОЕКТ
ГПИ „ИРКУТСКИЙ ПРОМСТРОЙПРОЕКТ"

ВТИ·КЖ·01·82

ОГРАЖДАЮЩИЕ КОНСТРУКЦИИ ЛЕСТНИЧНЫХ КЛЕТОК ДЛЯ ЗДАНИЙ

ПО СЕРИЯМ КИ·20/70 И КИС·20

ВЫПУСК 4

МОНТАЖНЫЕ УЗЛЫ

РАБОЧИЕ ЧЕРТЕЖИ

СОГЛАСОВАНО:
ГЛАВВОСТОКСИБСТРОЕМ
ПРОТОКОЛ №39 ОТ 13.03.80

ГЛАВНЫЙ ИНЖЕНЕР ИНСТИТУТА Юдалевич
ГЛАВНЫЙ ИНЖЕНЕР ПРОЕКТА Бубис

НАИМЕНОВАНИЕ	СТР.	ЛИСТ
Содержание. Пояснительная записка	I	
Узлы I,2		I
Узлы 3÷6		2
Узлы 7,8		3
Узел 9		4
Узлы I0,II		5
Узлы I2,I3		6
Узлы I4,I5		7
Узел I6		8
Узел крепления фахверковой стойки I7		9
Узлы I8,I9		I0
Узлы 20,2I		II
Узлы крепления насадок 22,22а,22б,23,23а,23б		I2
Узлы 24,25		I3
Узел 26		I4
Узел 27		I5
Узел 28		I6
Узлы 29÷3I		I7

ПОЯСНИТЕЛЬНАЯ ЗАПИСКА

I. Общая часть

I.I. Настоящая серия содержит рекомендации по применению и рабочие чертежи сборных железобетонных стеновых панелей и плит покрытия пристроенных и встроенных лестничных клеток по серии ТЛС-I-23 выпуска I и 2 для многоэтажных производственных зданий промышленных предприятий, возводимых по унифицированным г[illegible]аритным схемам и в конструкциях серий ИИС-20 и ИИ-20/70 при строительстве в сейсмических и несейсмических районах и разработана для главвостоксибстроя.

Серия состоит из следующих выпусков:

Выпуск I. Материалы для проектирования.

Выпуск 2. Стеновые панели и плиты покрытия. Рабочие чертежи.

Выпуск 3. Арматурные, закладные и соединительные изделия. Рабочие чертежи.

Выпуск 4. Монтажные узлы. Рабочие чертежи.

I.2. В настоящем выпуске разработаны рабочие чертежи монтажных узлов стеновых панелей и плит покрытия с элементами каркаса лестничных клеток.

2. Конструктивные решения

2.I. Все монтажные работы должны производиться согласно требованиям главы СНиП III-I6-80 "Бетонные и железобетонные конструкции сборные".

2.2. Монтажную сварку выполнять в соответствии с требованиями СН 393-78 и СНиП III-I6-80.

Электроды по ГОСТ 9467-75. Сварку оцинкованных изделий выполнять в соответствии с пунктами 4.I00÷4.I02 СН393-78.

2.3. Толщина сварных швов 8 мм, кроме оговоренных.

2.4. Поверхности с цинковым покрытием закладных и соединительных изделий, поврежденные при сварке, покрыть слоем цинка толщиной I50 мкм способом металлизации согласно главы СНиП II-28-73

Согласовано: [illegible]

Инв. № подл. | Подпись и дата

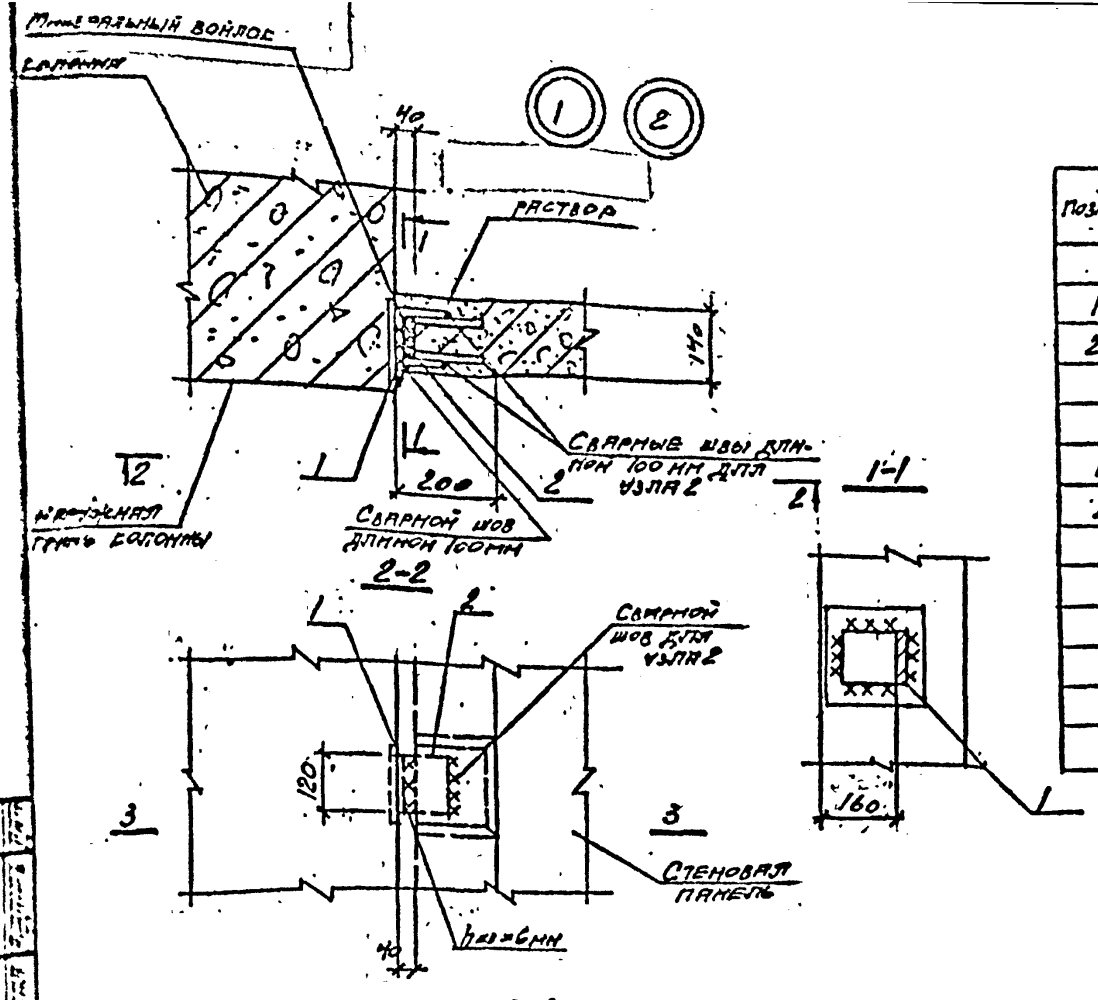

Спецификация элементов на один узел

Позиция	Обозначение	Наименование	Кол.	Примечание
		Узел 1		
1	ВТН-КЖ-01-82 в.3 л. 12	Изделие соединительное МС1	1	
2	То же л.12	То же МС-2	1	
		Узел 2		
1	ВТН-КЖ-01-82 в.3 л. 12	Изделие соединительное МС1	1	
2	То же л.12	То же МС2	1	

1. Узел 2 отличается от узла 1 привязкой соединительных элементов поз.1 и поз.2 к вкладной детали стеновой панели.
2. Сварные швы толщиной 6 мм.

Согласовано:

Изм	Лист	№ докум.	Подпись	Дата
Нач. отд.				
Гл. конст.				
Гл. инж.				
Инж.				

ВТН-КЖ-01-82 выпуск 4

Узлы 1,2

Лит.	Лист	Листов
Р	1	

Госстрой СССР
Иркутский
Промстройпроект

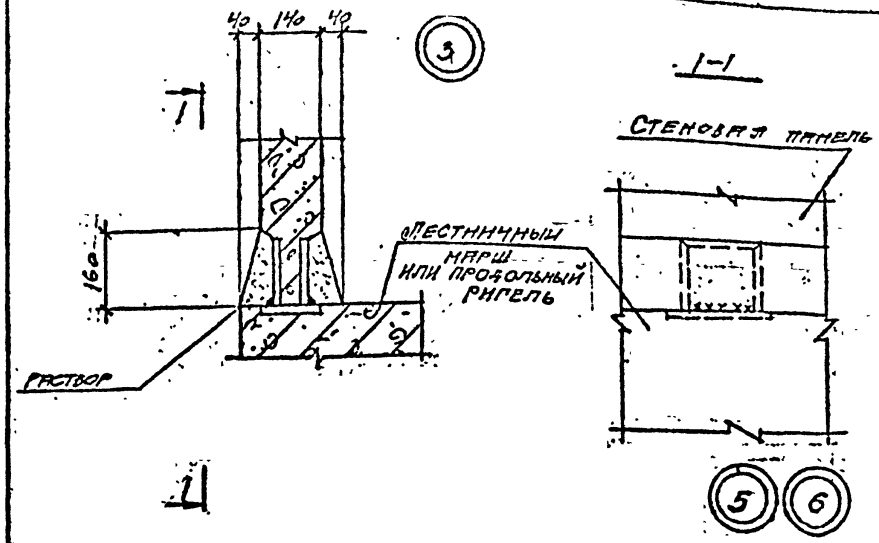

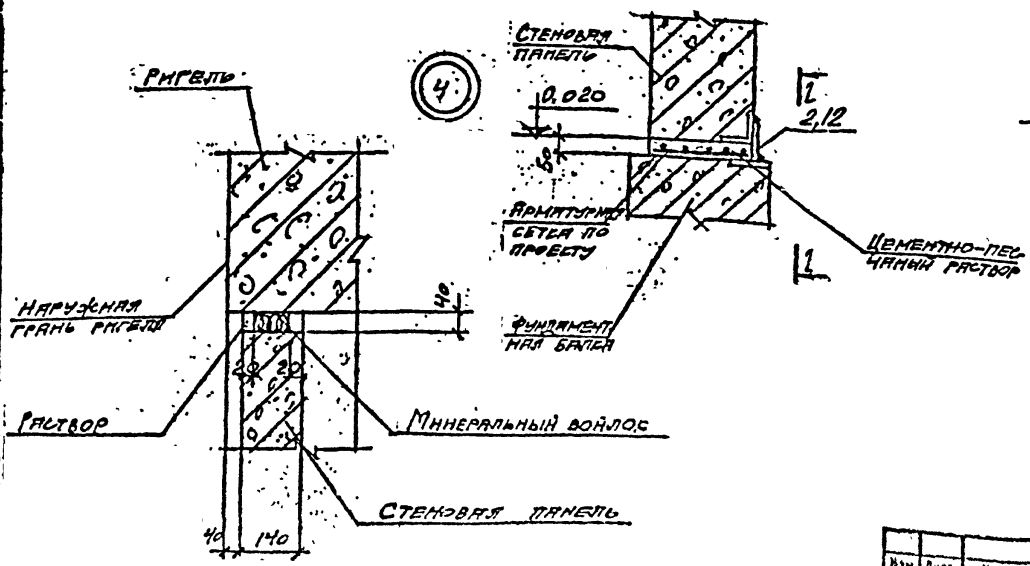

Спецификация элементов на один узел

Позиция	Обозначение	Наименование	Кол.	Примечание
		Узел 5		
12	ВТН-кж-01-82 в.3 л.15	Изделие соединительное МС12	1	
		Узел 6		
2	ВТН-кж-01-82 в.3 л.12	Изделие соединительное МС2	1	

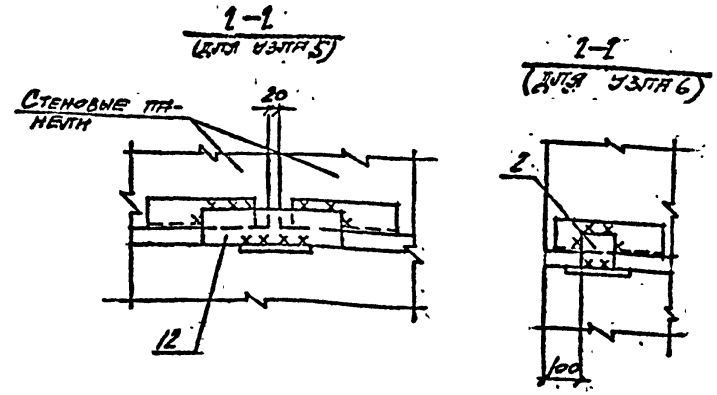

Сварные швы высотой 6 мм.

Изм	Лист	№ докум.	Подпись	Дата
Нач. отд.		Остренко		
Гл. конст.		Дмитриев		
Гл. конст.		Середин		
Инж.		Мустафина		

ВТН-кж-01-82 выпуск 4

Узлы 3÷6

Лит.	Лист	Листов
Р	2	

ГОССТРОЙ СССР
ИРКУТСКИЙ

Согласовано:
Гл. конст. Т.О. Эрдман
Должность Фамилия Подпись Дата
Инв. № подл. | Подпись и дата

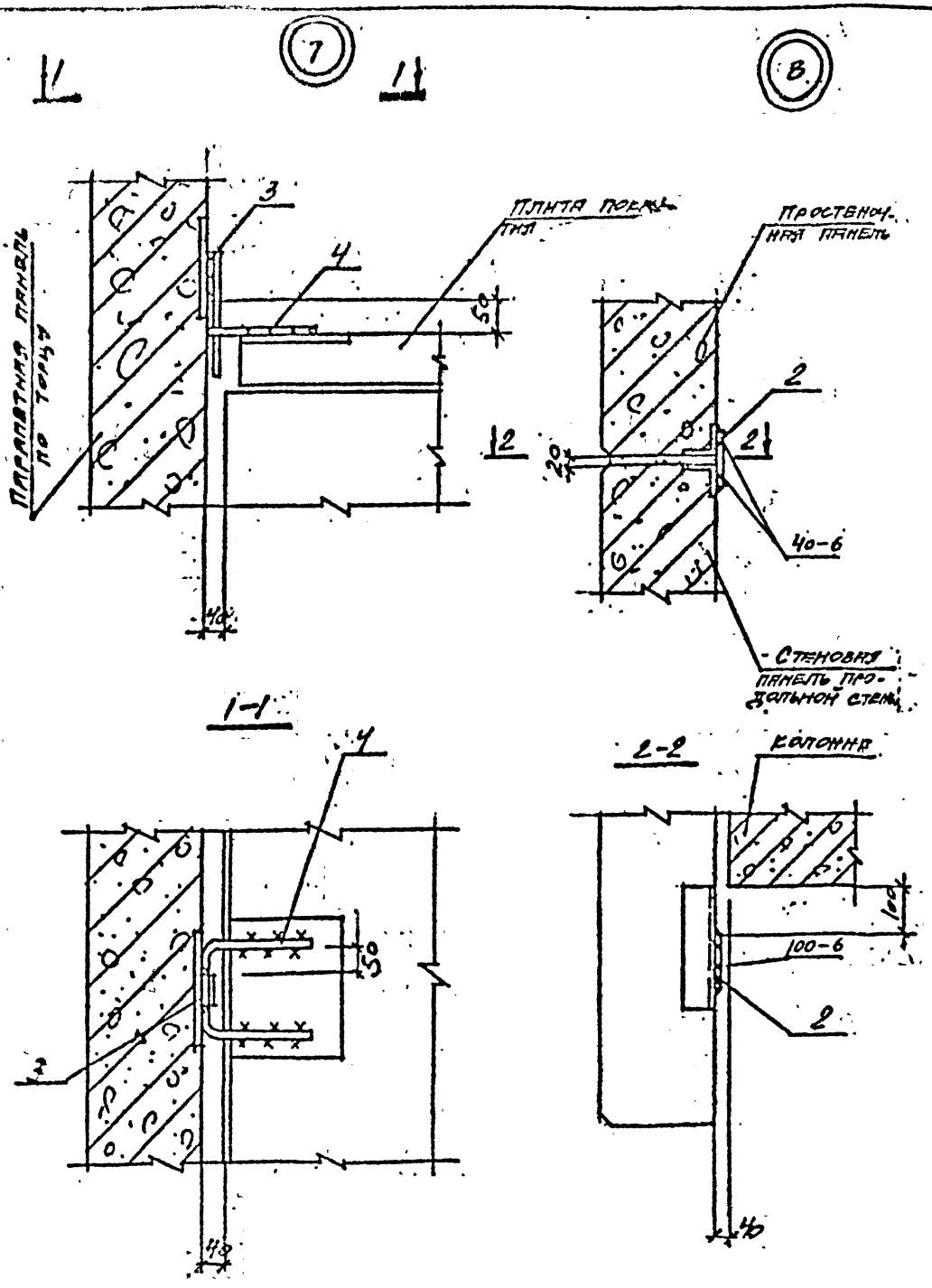

Спецификация элементов на один узел.

Позиция	Обозначение	Наименование	Кол.	Примечание
		Узел 7		
3	ВТН-кж-01-82 в.3 л.12	Изделие соединительное МС3	1	
4	то же л.13	то же МС4	1	
		Узел 8		
2	ВТН-кж-01-82 в.3 л.12	Изделие соединительное МС2	1	

Согласовано:

Изм.	Лист	№ докум.	Подпись	Дата
Инж. отд.	Астренский			11.82
Гл. конст.	Дмитриев			
Гл. кон. п.	Середин			
Инж.	Мустафина			

ВТН-кж-01-82. Выпуск 4.

Узлы 7,8

Лит.	Лист	Листов
Р	3	

ГОССТРОЙ СССР
ИРКУТСКИЙ
ПРОМСТРОЙПРОЕКТ

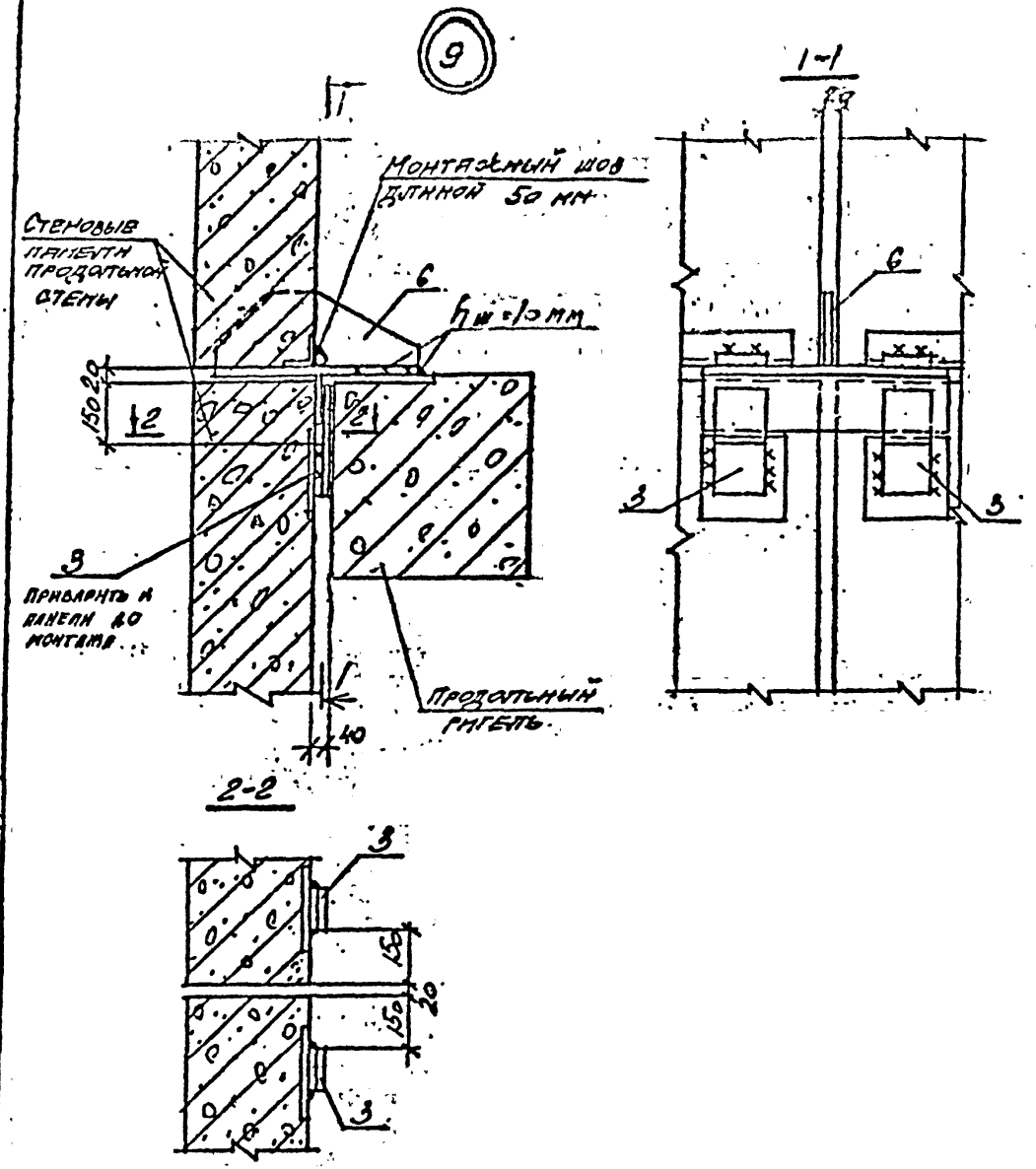

Спецификация элементов на один узел

Позиция	Обозначение	Наименование	Кол.	Примечание
		Узел 9		
3	ВТН-кж-01-82 в.3 л.12	[illegible]	2	
6	то же л.13	то же НС6	1	

Изм	Лист	№ докум	Подпись	Дата
Нач отд		Остренский		
Гл конст		Дмитриев		
Гл конст		Середин		
Инжен		Мустафино		

ВТН-кж-01-82 выпуск 4

Узел 9

Лит.	Лист	Листов
Р	4	

ГОССТРОЙ СССР
ИРКУТСКИЙ
ПРОМСТРОЙПРОЕКТ

Согласовано:
Гл. конст. Эрдман
Должность Фамилия Подпись Дата

Инв. № подл. | Подпись и дата

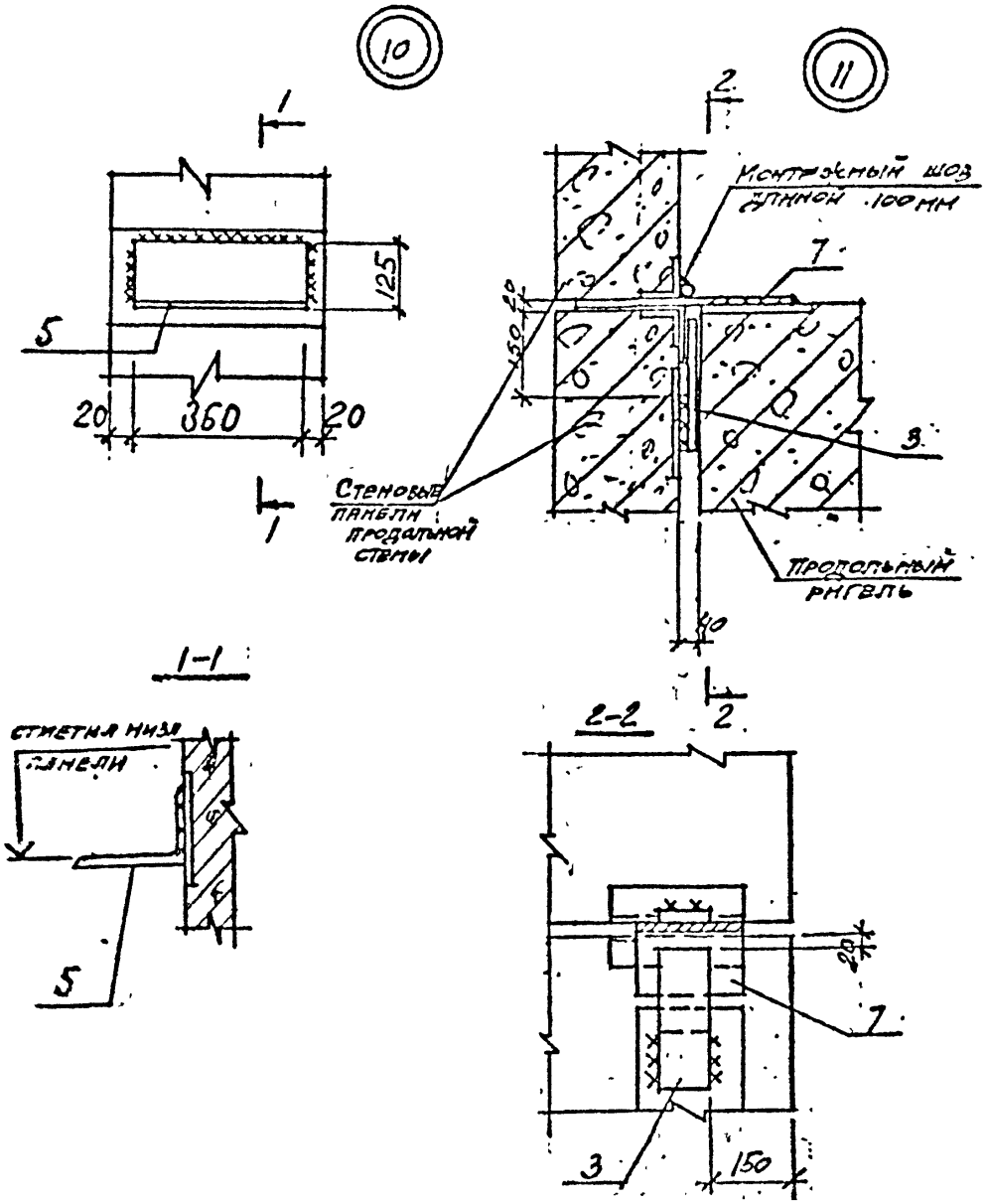

Спецификация элементов на один узел.

Позиция	Обозначение	Наименование	Кол.	Примечание
		Узел 10		
5	ВТН-КЖ-01-82 в 3 л13	Изделие соединительное ТК1	1	
		Узел 11		
3	ВТН-КЖ-01-82 в.3 л.13	Изделие соединительное МС3	1	
7	то же л.14	то же МС7	1	

Согласовано:

Изм	Лист	№ докум.	Подпись	Дата
Нач. отд.		Костренский		
Гл. конст.		Дмитриев		
Гл. конст.		Середин		
ИНЖ		Мустафина		

ВТН-КЖ-01-82 выпуск

Узлы 10, 11.

Лит.	Лист	Листов
Р	5	

ГОССТРОЙ СССР
ИРКУТСКИЙ
ПРОМСТРОЙПРОЕКТ

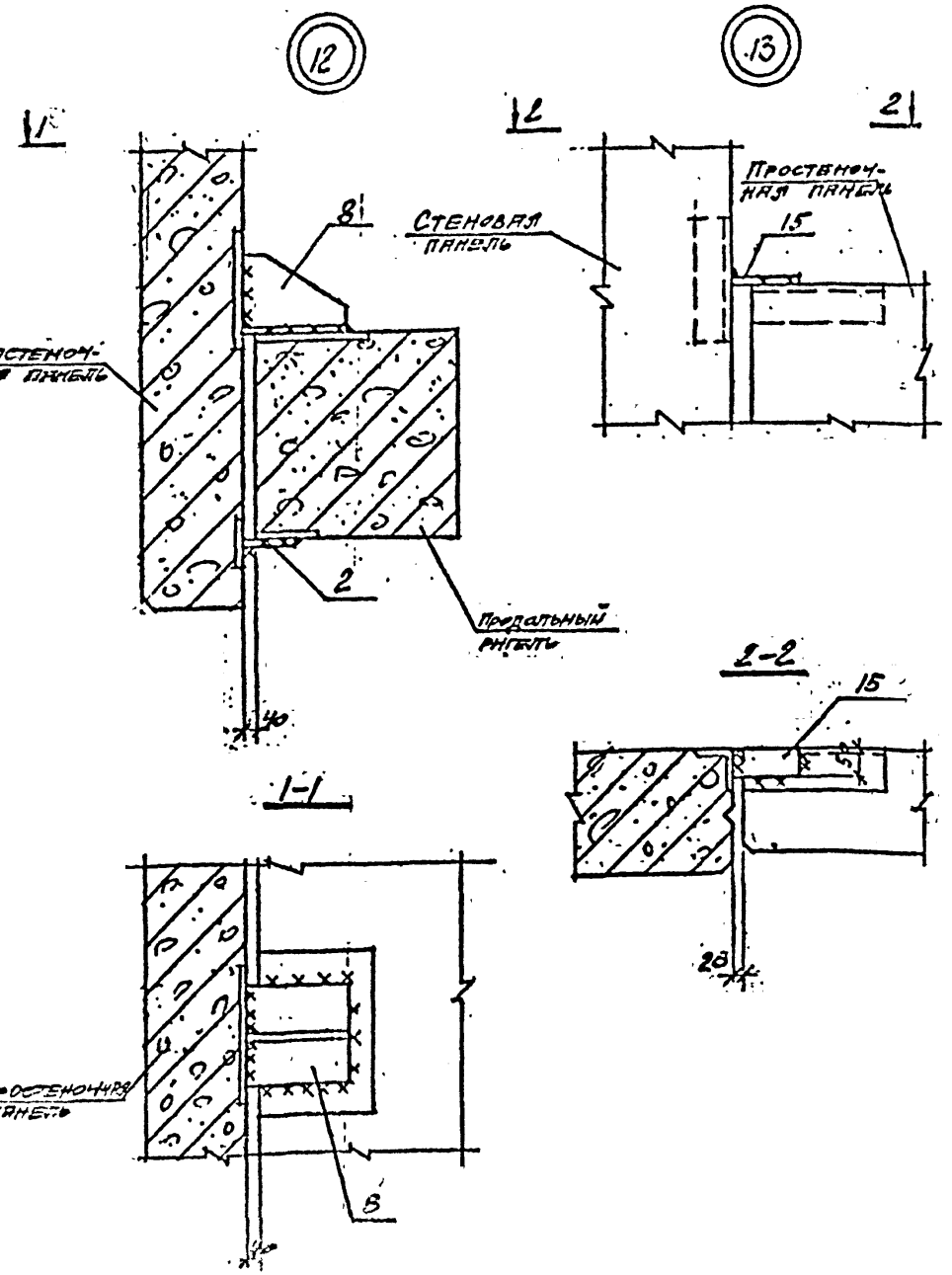

Спецификация элементов на один узел

Позиция	Обозначение	Наименование	Кол.	Примечание
		Узел 12		
2	ВТН-РЭ-01-82 в.3 ст 12	Изделие соединительное МС2	1	
8	то же ст. 14	то же МС8	1	
		Узел 13		
15	ВТН-РЭ-01-82 в.3 ст.15	Изделие соединительное МС15	1	

Согласовано:

Инв. № подл. | Подпись и дата | Взам. инв. № | Инв. № дубл. | Подпись и дата

Изм.	Лист	№ докум.	Подпись	Дата
Нач. отд.		Астрынский		
Гл. конс.		Смитриев		
Гл. инж. пр.		Сергеин		
Инж.		Мустафина		

ВТН-РЭ-01-82 Выпуск 4

Узлы 12, 13

Лит.	Лист	Листов
Р	6	

Госстрой СССР
Иркутский
Промстройпроект

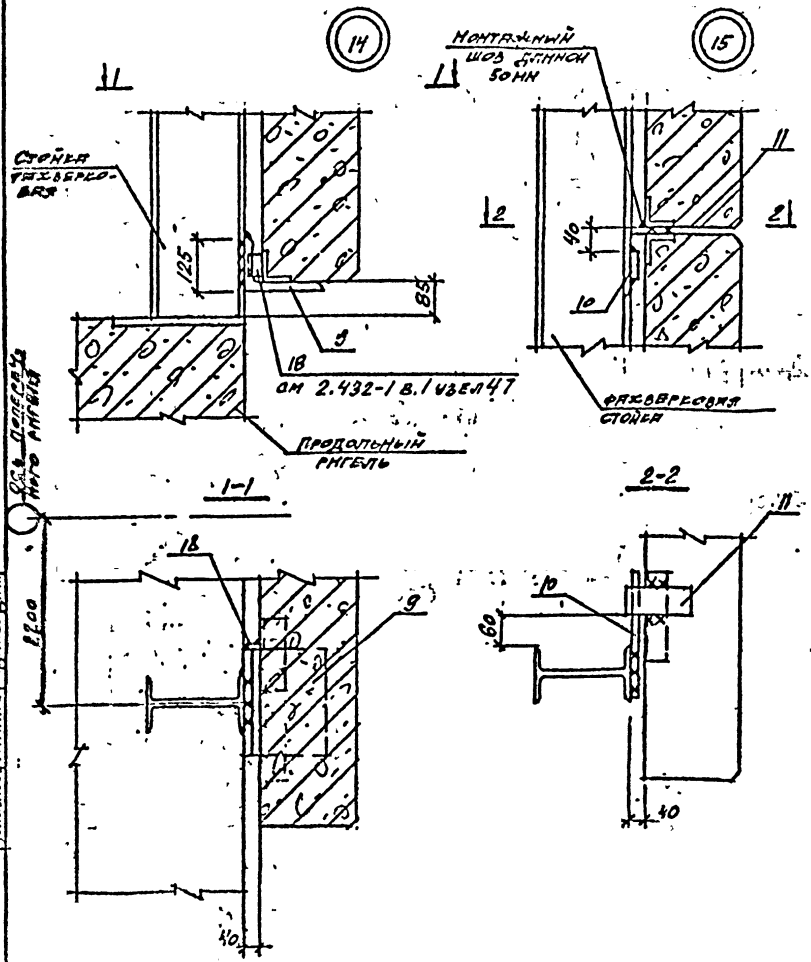

Спецификация элементов на один узел

Позиция	Обозначение	Наименование	Кол.	Примечание
		Узел 14		
9	ВТН-кж-01-82 в.3 л.14	Изделие соединительное МС9	1	
18	1.439-2 л.11	То же Т-30	1	
		Узел 15		
10	ВТН-кж-01-82 в.3 л.15	Изделие соединительное МС10	1	
11	То же	То же МС11	1	

Изм	Лист	Кл. докум	Подпись	Дата
Нач. отд.		Ястренский		
Гл. конст.		Дмитриев		
Гл. конст.		Середин		
Инженер		Мустафин		

ВТН-кж-01-82 выпуск 4

Узлы 14, 15

Лит	Лист	Листов
Р	7	

ГОССТРОЙ СССР
ИРКУТСКИЙ
ПРОМСТРОЙПРОЕКТ

Согласовано:

Инв. № подл.	Подпись и дата	Взам. инв. №

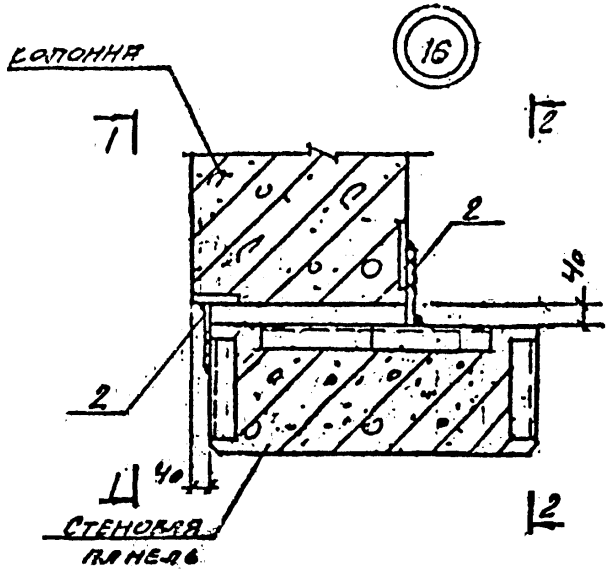

1-1

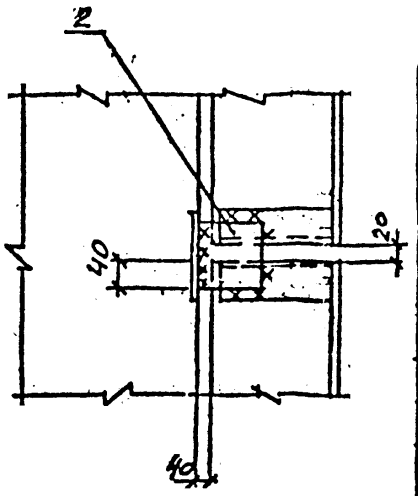

2-2

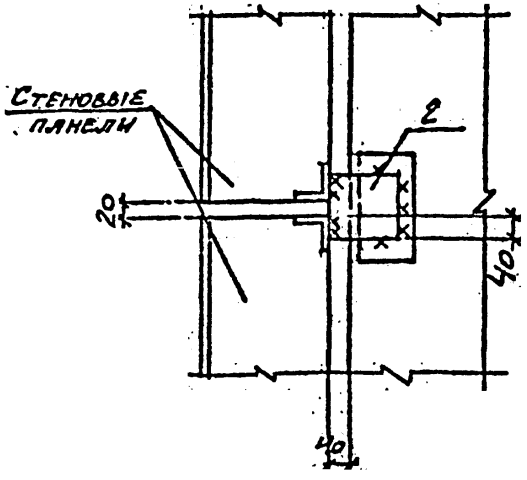

Спецификация элементов на один узел

Позиция	Обозначение	Наименование	Кол.	Примечание
		Узел 16		
2	ВТН-кж-01-82 в.3 л.12	Изделие соединительное МС2	2	

Изм	Лист	Нр. докум.	Подпись	Дата
Нач. отд.		Астренский		
Гл. конст.		Дмитриев		
Гл. конст.		Середин		
Инжен.		Мустафина		

ВТН-кж-01-82 выпуск 4

Узел 16

Лит.	Лист	Листов
Р	8	

ГОССТРОЙ СССР
ИРКУТСКИЙ
ПРОМСТРОЙПРОЕКТ

Согласовано:
Гл. конст. Эдлман 4-82
Должность фамилия Подпись Дата

Инв. № подл. | Подпись и дата

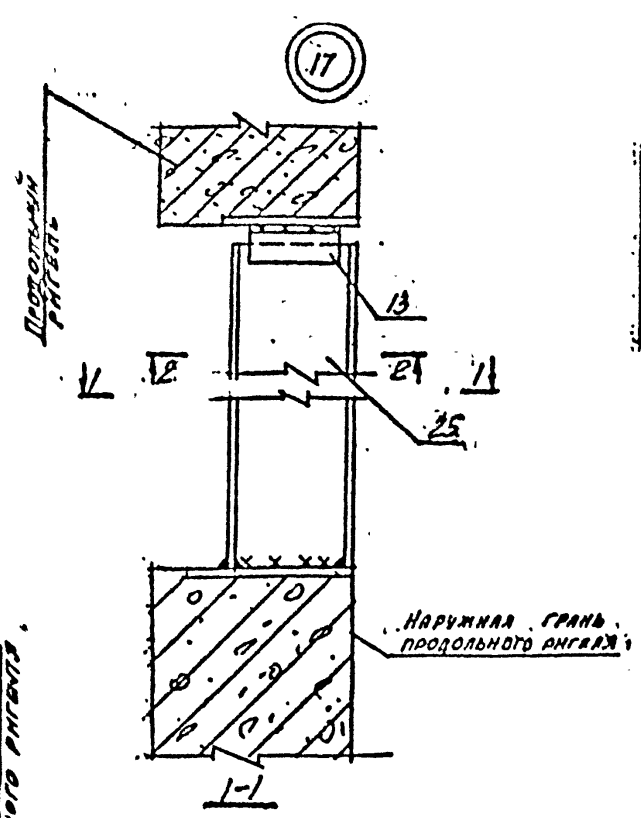

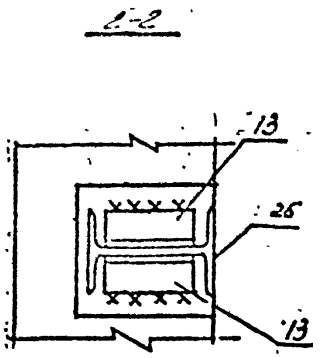

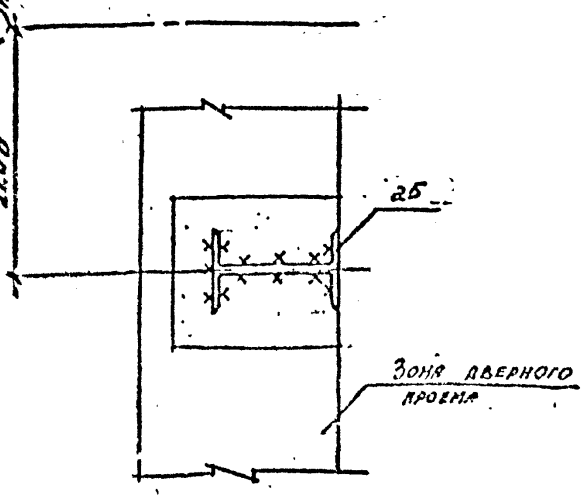

Спецификация элементов на один узел

Позиция	Обозначение	Наименование	Кол.	Примечание
—		Узел 17		
13	ВТН-КЖ-01-82 в.3 л.15	Изделие соединительное № 13	2	
25	то же	Фахверковая стойка со 1	1	

Изм	Лист	№ докум.	Подпись	Дата
Нач отд		Остремский		
Гл. конст		Дмитриев		
Гл. кон пр		Середин		
Инж. кон		[illegible]		

ВТН-КЖ-01-82 выпуск

Узел крепления фахверковой стойки 17

Лит.	Масса	Листов
1	8	

Госстрой СССР
Иркутский
Промстройпроект

Согласовано:
Гл. конст. Эрдман
Инж. Ин. подл. | Подпись и дата

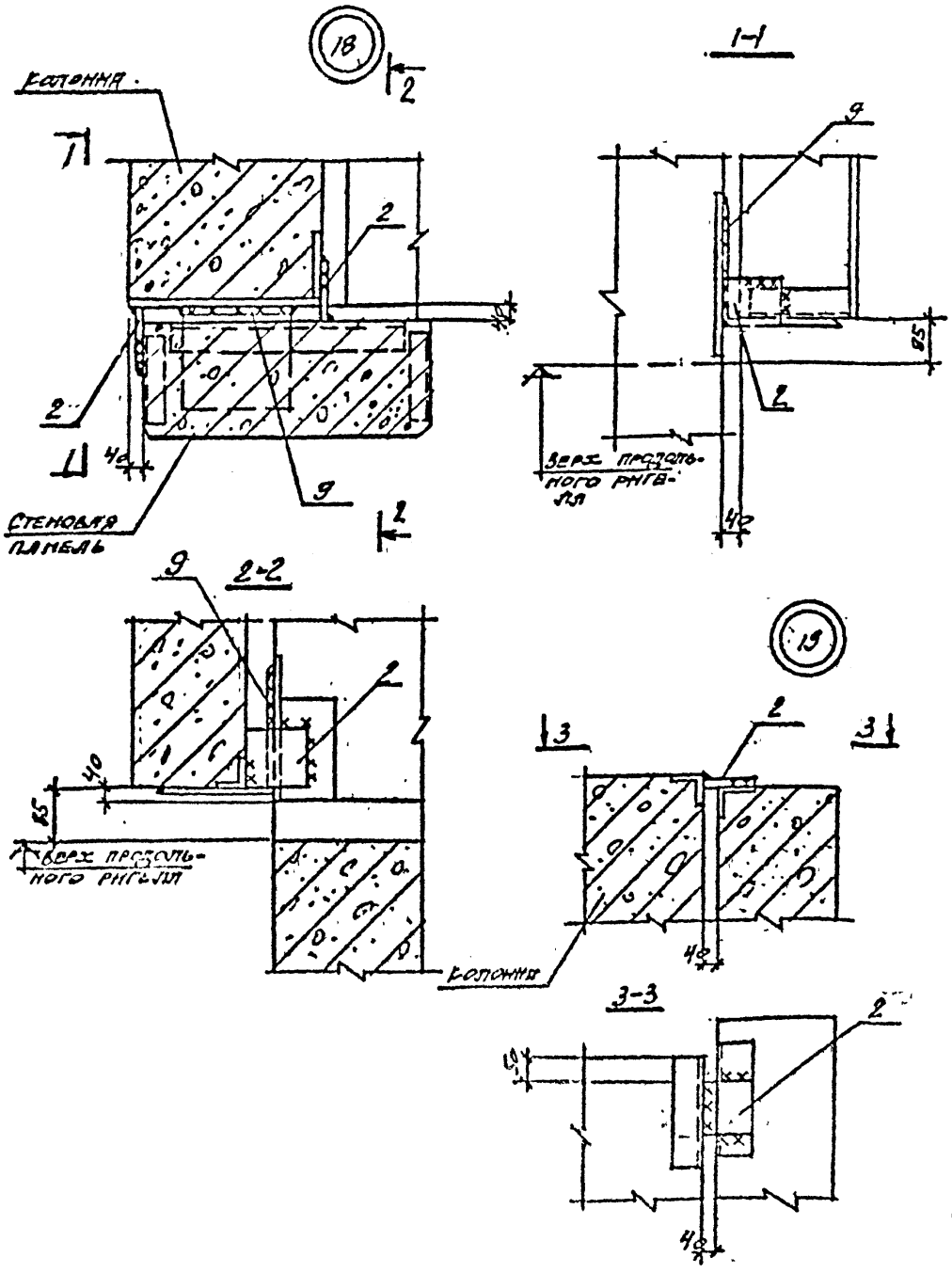

Спецификация элементов на один узел

Позиция	Обозначение	Наименование	Кол.	Примечание
		Узел 18		
2	ВТН-кж-01-82 в.3 л.12	Изделие соединительное МС2	2	—
9	то же л. 14	то же МС9	1	
		Узел 19		
2	ВТН-кж-01-82 в.3 л.12	Изделие соединительное МС2	1	

Изм	Лист	№ докум.	Подпись	Дата	ВТН-кж-01-82 выпуск 4			
Нач отд.		Баренский			Узлы 18,19	Лит.	Лист	Листов
Гл. конст.		Дмитриев				Р	10	
Гл. конст.		Середин				ГОССТРОЙ СССР ИРКУТСКИЙ ПРОМСТРОЙПРОЕКТ		
Инжен.								

Гл. конст. Эрдман | Должность | Фамилия | Подпись | Дата

Инв. № подл. | Подпись и дата

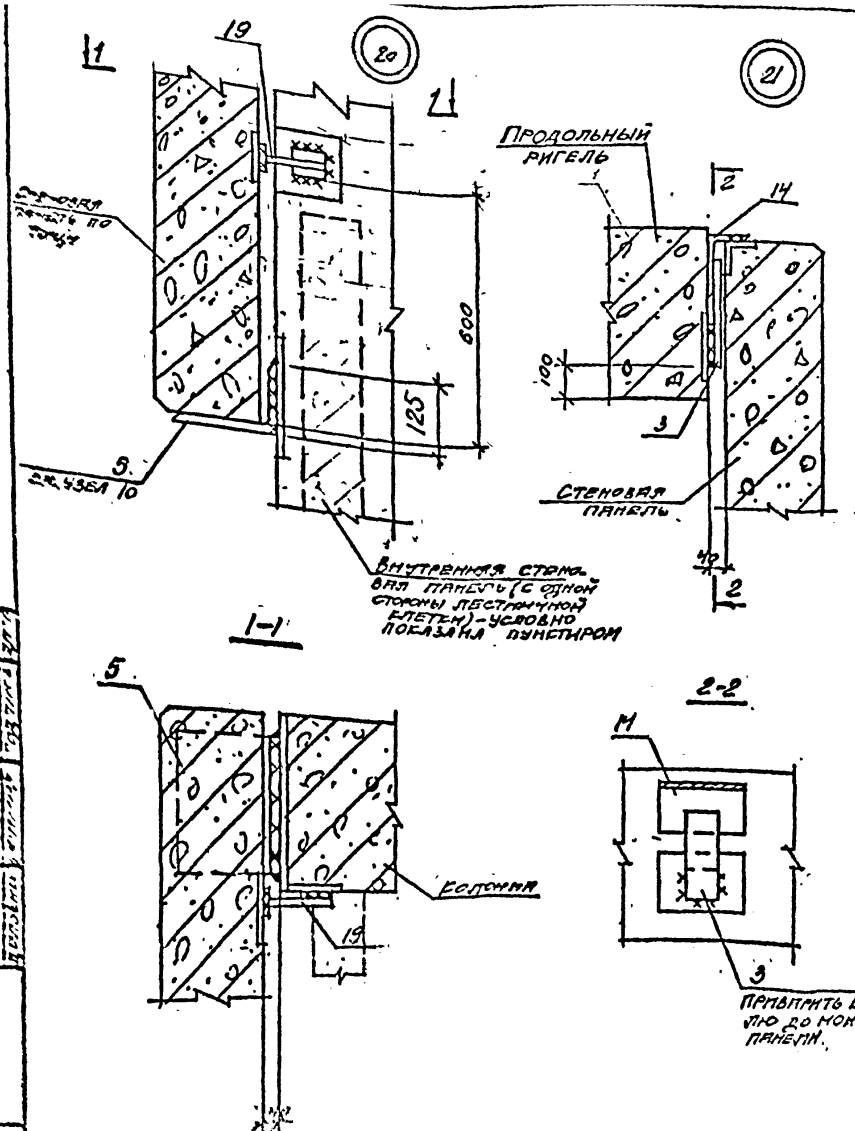

Спецификация элементов на один узел

Позиция	Обозначение	Наименование	Кол.	Примечание
		Узел 20		
5	ВТИ-кж-01-82 в 3 л.13	Изделие соединительное ТК1	1	
19	1.439-2 л.10	То же Т-5	1	
		Узел 21		
3	ВТИ-кж-01-82 в.3 л.12	Изделие соединительное МС3	1	
14	То же л.15	То же МС14	1	

Изм	Лист	№ докум.	Подпись	Дата
Инж. отд.		Остренский		
Ст. конст.		Дмитриев		
Гл. конст.		Серадин		
Инжен.		Мусафина		

ВТИ-кж-01-82 выпуск 4

Узлы 20, 21

Лит.	Лист	Листов
Р	11	

ГОССТРОЙ СССР
ИРКУТСКИЙ
ПРОМСТРОЙПРОЕКТ

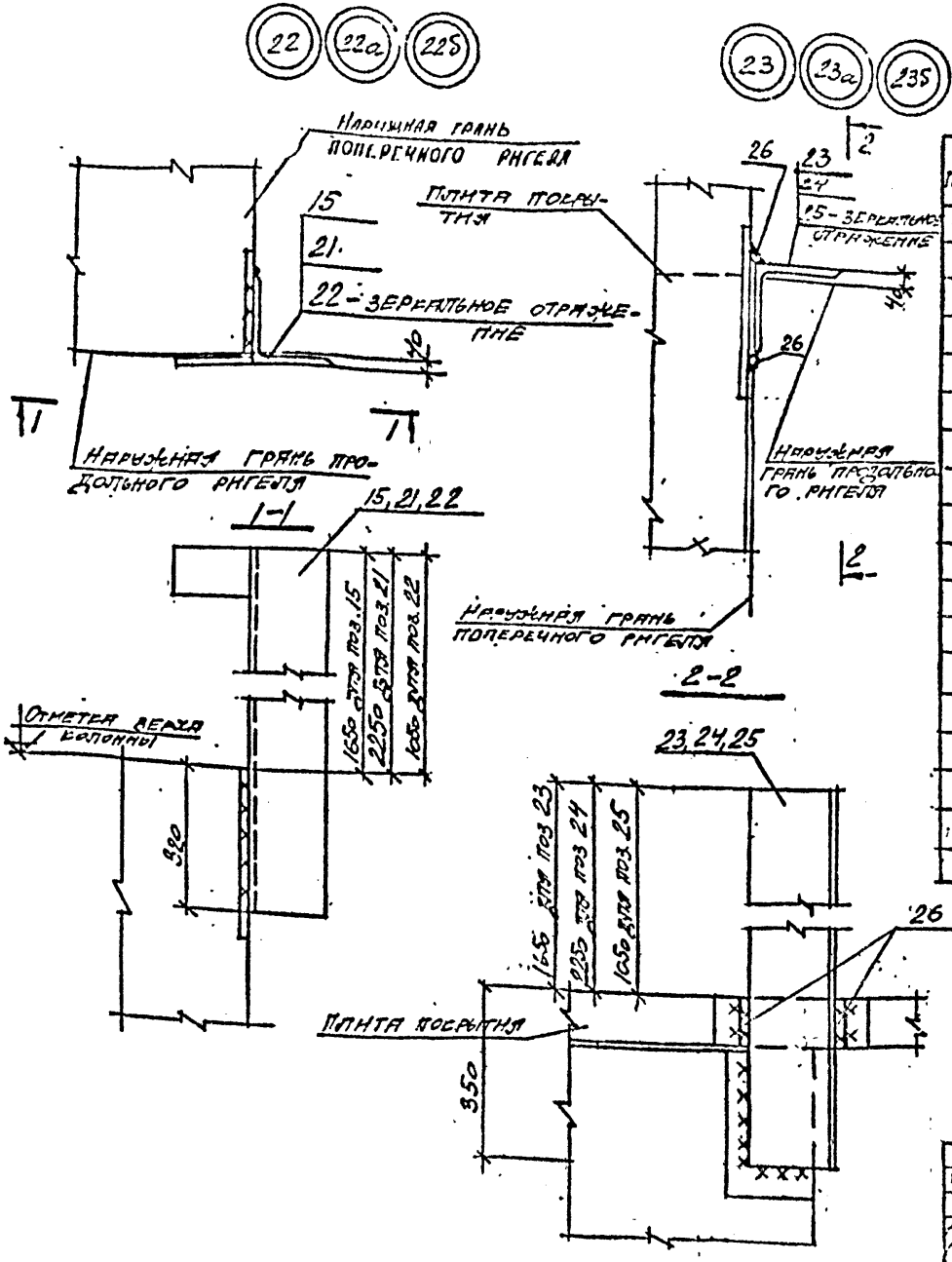

Спецификация элементов на один узел

Позиция	Обозначение	Наименование	Кол.	Примечание
		Узел 22		
15	ВТН-КЖ-01-82 в.3 л.16	Насадка НУ1	1	
		Узел 22а		
21	ВТН-КЖ-01-82 в.3 л.16	Насадка НУ2	1	
		Узел 22б		
22	ВТН-КЖ-01-82 в.3 л.10	Насадка НУ5	1	
		Узел 23		
23	ВТН-КЖ-01-82 в.3 л.10	Насадка НУ3	1	
26	То же л.15	Соединительное изделие МС17	2	
		Узел 23а		
24	ВТН-КЖ-01-82 в.3 л.10	Насадка НУ4	1	
26	То же л.15	Соединительное изделие МС17	2	
		Узел 23б		
25	ВТН-КЖ-01-82 в.3 л.10	Насадка НУ6	1	
26	То же л.15	Соединительное изделие МС17	2	

Изм	Лист	№ докум	Подпись	Дата
Нач. отд.				
Гл. конс.				
Гл. конс.				
Инжен.				

ВТН-КЖ-01-82 выпуск 4

Узлы крепления насадок 22, 22а, 22б, 23, 23а, 23б

Лист	Листов
2	

Госстрой СССР Иркутский Промстройпроект

Инв. № подл. | Подпись и дата | Взам. инв. № | Подпись и дата

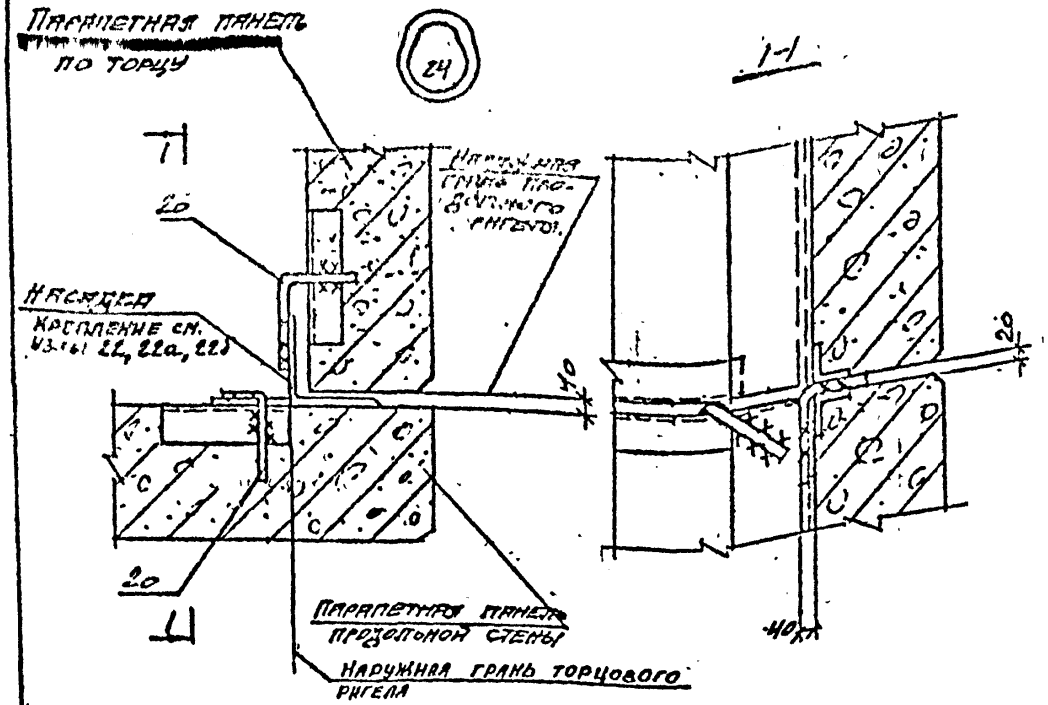

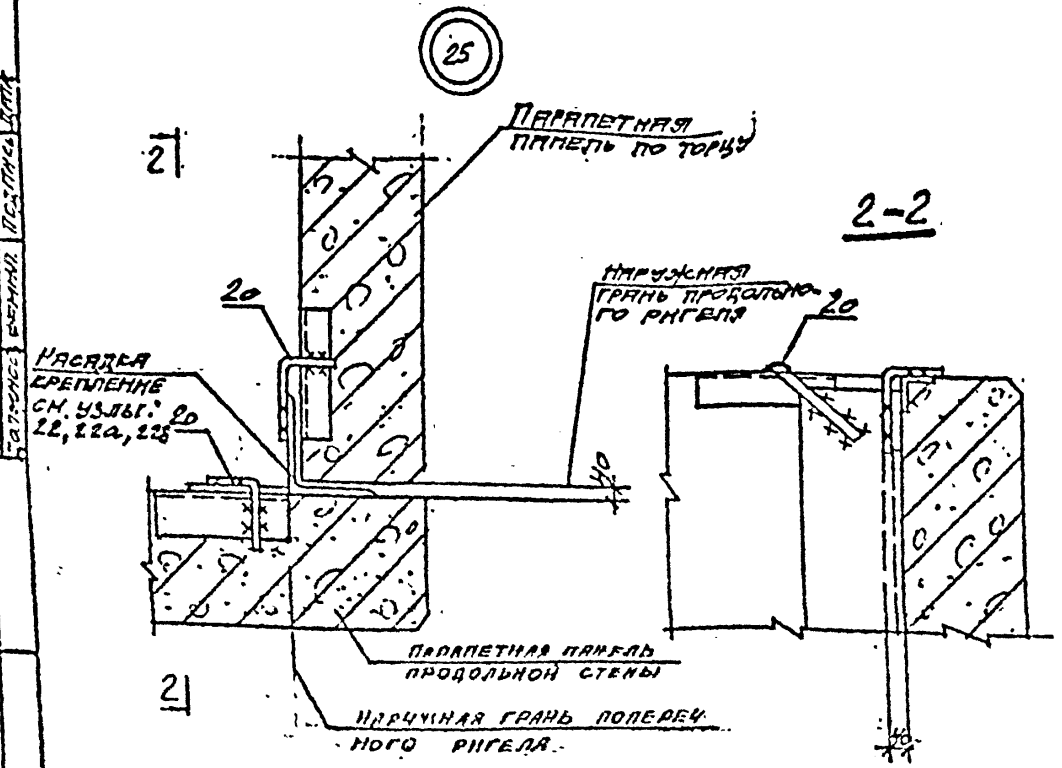

Спецификация элементов на один узел

Позиция	Обозначение	Наименование	Кол.	Примечание
		Узел 24		
20	1.439-2 л.10	Изделие соединительное Т-8	2	
		Узел 25		
20	1.439-2 л.10	Изделие соединительное Т-8	2	

Изм	Лист	№ докум.	Подпись	Дата
Нач отд		Устренский		
Гл конст		Дмитриев		
Гл. конст		Середин		
Инжен		Мустафин		

ВТН-КЖ-01-82 выпуск 4

Узлы 24,25

Лит.	Лист	Листов
Р	13	

ГОССТРОЙ СССР
ИРКУТСКИЙ
ПРОМСТРОЗПРОЕКТ

Гл конст Эрдман
Подпись
Дата
Инв № подл
Подпись и дата

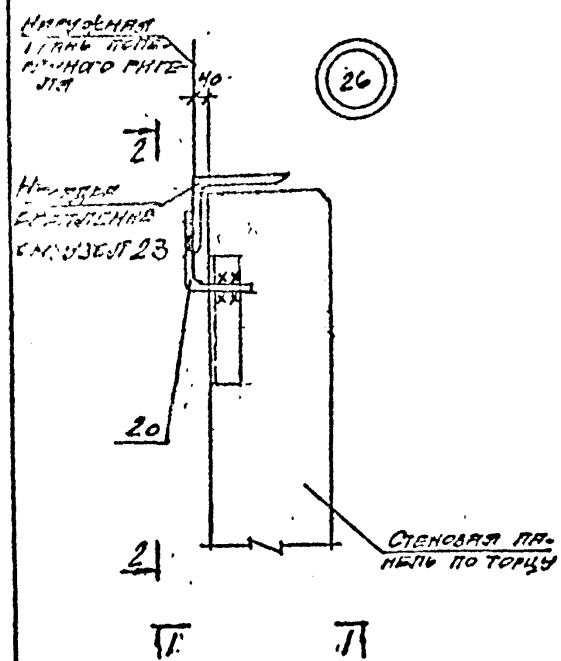

1-1

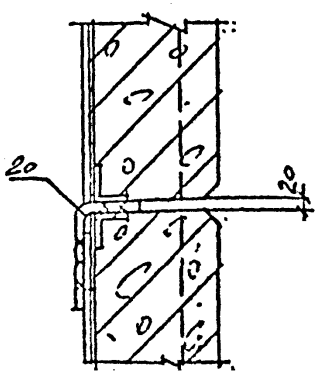

2-2

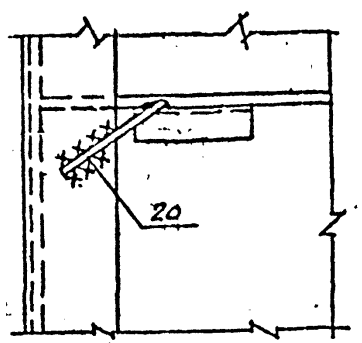

Спецификация элементов на один узел.

Позиция	Обозначение	Наименование	Кол.	Примечание
–		Узел 26		
20	1.439-2 л.10	Изделие соединительное Т-8	1	

Изм	Лист	Кг докум.	Подпись	Дата	ВТН-КЖ-01-82 выпуск 4			
Инж. отд.		Остренский			Узел 26	Лит.	Лист	Листов
Гл. констр.		Дунтриев				Р	14	
Гл. конст.		Середин				ГОССТРОЙ СССР ИРКУТСКИЙ ПРОМСТРОЙПРОЕКТ		
Инж.		Мустафина						

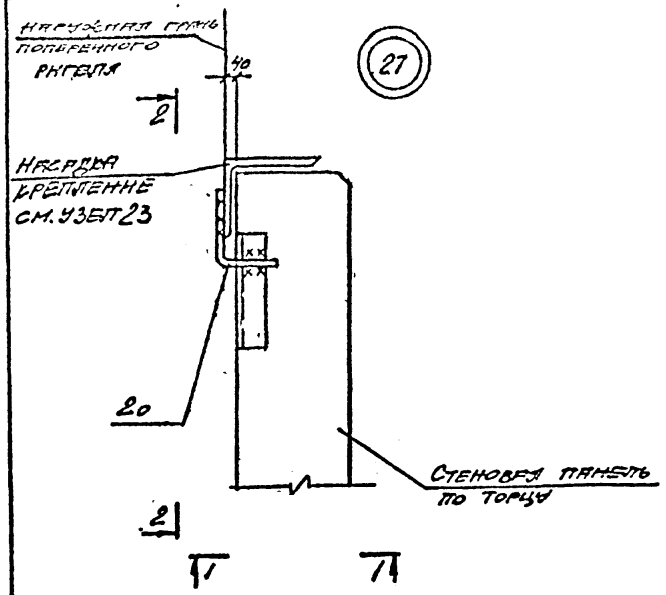

1-1

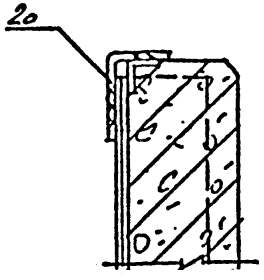

2-2

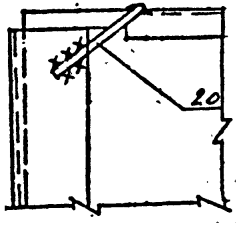

Спецификация элементов на один узел

Позицию	Обозначение	Наименование	Кол.	Примечание
		Узел 27		
20	1.439-2 л.10	Изделие соединительное Т-8	1	

Согласовано:

Изм.	Лист	№ докум.	Подпись	Дата
Нач. отд.		Ястремский		
Гл. сост.		Дмитриев		
Гл. конст.		Середин		
Инж.		Мустафина		

ВТИ-КЖ-01-82 выпуск 4

Узел 27

Лит.	Лист	Листов
Р	15	

Госстрой СССР
Иркутский
Промстройпроект

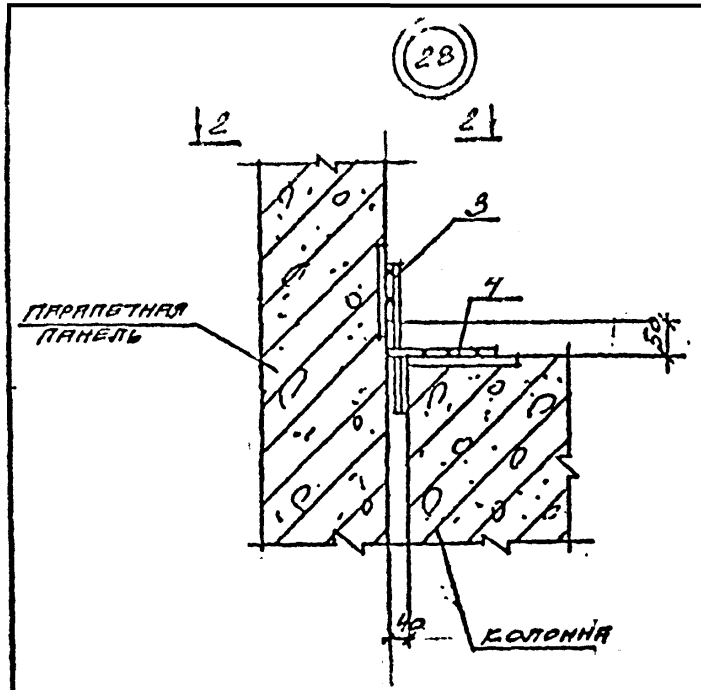

2-2

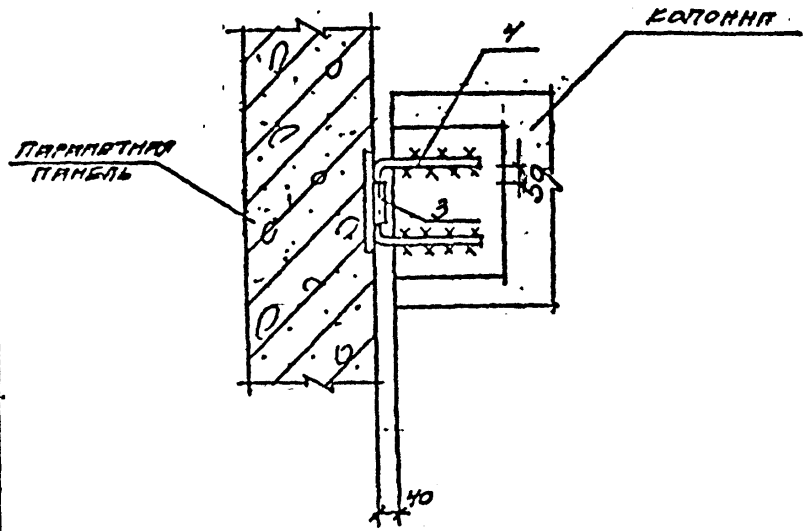

Спецификация элементов на один узел

Позиция	Обозначение	Наименование	Кол.	Примечание
		Узел 28		
3	ВТН-КЖ-01-82 в.3 л.12	Изделие соединительное МС3	1	
4	То же л.13	То же МС4	1	

Изм	Лист	№ докум	Подпись	Дата
Нач. отд.		Ястренский		
Гл. конст.		Дмитриев		
Гл. корп.		Середин		
Инж.		Мустафина		

ВТН-КЖ-01-82 выпуск 4

Узел 28

Лит.	Лист	Листов
Р	16	

Госстрой СССР
ИРКУТСКИЙ ПРОМСТРОЙПРОЕКТ

Инв. № подл. | Подпись и дата | Взам. инв. № | Подпись и дата

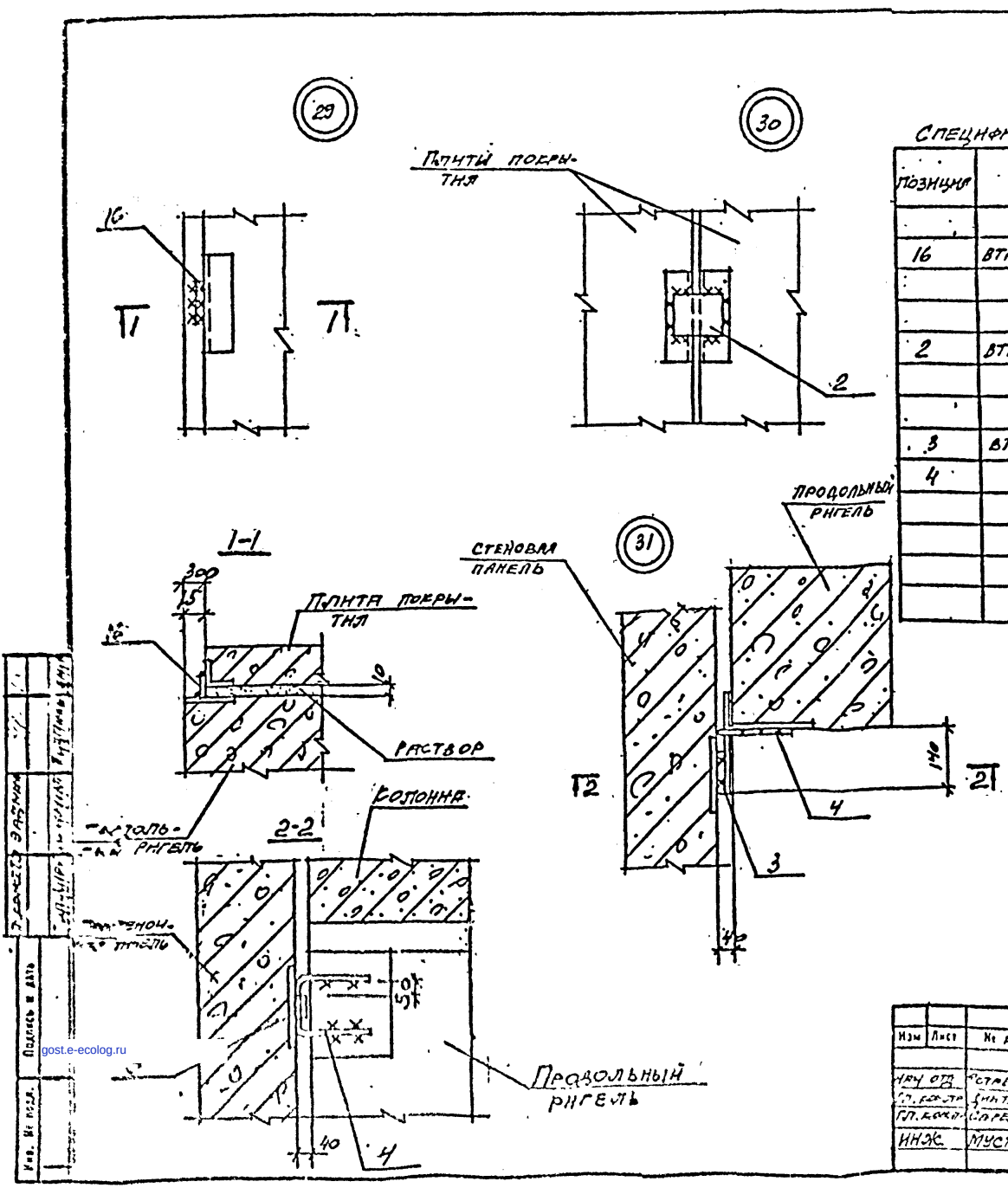

Спецификация элементов на один узел.

Позиция	Обозначение	Наименование	Кол.	Примечание
		Узел 29		
16	ВТН-КЖ-01-82 в.3 л. 15	Изделие соединительное МС 16	1	
		Узел 30		
2	ВТН-КЖ-01-82 в.3 л. 12	Изделие соединительное МС 2	1	
		Узел 31		
3	ВТН-КЖ-01-82 в.3 л. 12	Изделие соединительное МС-3	1	
4	То же л. 13	То же МС-4	1	

Изм	Лист	№ докум.	Подпись	Дата	ВТН-КЖ-01-82 выпуск 4			
Нач. отд.		Остренский			Узлы 29÷31	Лит.	Лист	Листов
Гл. конструктор		Дмитриев				Р	17	
Гл. конструктор		Середин				ГОССТРОЙ СССР ИРКУТСКИЙ ПРОМСТРОЙПРОЕКТ		
ИНЖ.		Мустафина						

Инв. № подл. | Подпись и дата | Взам. инв. № | Инв. № дубл.

gost.e-ecolog.ru