ГОССТРОЙ СССР
ГЛАВПРОМСТРОЙПРОЕКТ
СОЮЗМЕТАЛЛУРГСТРОЙНИИПРОЕКТ
ГПИ „ИРКУТСКИЙ ПРОМСТРОЙПРОЕКТ"

ВТИ·КЖ·01·82

ОГРАЖДАЮЩИЕ КОНСТРУКЦИИ ЛЕСТНИЧНЫХ КЛЕТОК ДЛЯ ЗДАНИЙ

ПО СЕРИЯМ ИИ·20/70 и ИИС·20
ВЫПУСК 2

СТЕНОВЫЕ ПАНЕЛИ И ПЛИТЫ ПОКРЫТИЯ

РАБОЧИЕ ЧЕРТЕЖИ

СОГЛАСОВАНО:
ЭТОКИБОТРОЕМ
ПРОТОКОЛ N 39 ОТ 13.03.80

ГЛАВНЫЙ ИНЖЕНЕР ИНСТИТУТА — ЮДАЛЕВИЧ
ГЛАВНЫЙ ИНЖЕНЕР ПРОЕКТА — БУБИС

gost.e-ecolog.ru

ГОССТРОЙ СССР
ГЛАВПРОМСТРОЙПРОЕКТ
СОЮЗМЕТАЛЛУРГСТРОЙНИИПРОЕКТ
ГПИ „ИРКУТСКИЙ ПРОМСТРОЙПРОЕКТ"

ВТИ·КЖ·01·82

ОГРАЖДАЮЩИЕ КОНСТРУКЦИИ ЛЕСТНИЧНЫХ КЛЕТОК ДЛЯ ЗДАНИЙ

ПО СЕРИЯМ ИИ·20/70 и ИИС·20

ВЫПУСК 2

СТЕНОВЫЕ ПАНЕЛИ И ПЛИТЫ ПОКРЫТИЯ

РАБОЧИЕ ЧЕРТЕЖИ

1982

СОДЕРЖАНИЕ:

НАИМЕНОВАНИЕ	СТР.	ЛИСТ
Содержание	I	
Пояснительная записка	2	
Стеновая панель ПСI		I
Стеновые панели ПС 2,ПС3I		2
Стеновая панель ПС3		3
Стеновая панель ПС4		4
Стеновые панели ПС5,ПС6		5
Стеновая панель ПС8		7
Стеновая панель ПС7		6
Стеновая панель ПС30		8
Стеновые панели ПС9,ПС36,ПС37		9
Стеновая панель ПСI0		I0
Стеновая панель ПСII		II
Стеновые панели ПСI2,ПС34,ПС35		I2
Стеновые панели ПСI3,ПСI7		I3
Стеновая панель ПСI4		I4
Стеновая панель ПСI5		I5
Стеновые панели ПСI8÷ПС20		I6
Стеновая панель ПС2I		I7
Стеновые панели ПС33,ПС22		I8
Стеновые панели ПС23,ПС26		I9
Стеновая панель ПС24		20
Стеновая панель ПС25		2I
Стеновые панели ПС27,ПС32		22
Стеновые панели ПС28,ПС29		23
Стеновая панель ПС40		24
Стеновые панели ПС4I,ПС42		25
Стеновая панель ПС38		26
Стеновая панель ПС39		27
Стеновая панель ПСI6		28
Плита покрытия ПI		29

Согласовано: Гл.кон.т.о. Эрдман

Инв. № подл. | Подпись и дата

Изм | Лист | № докум. | Подп. | Дата

ВТИ-КЖ-01-82 выпуск 2

ПОЯСНИТЕЛЬНАЯ ЗАПИСКА

I.Общая часть

I.I.Настоящая серия содержит рекомендации по применению и рабочие чертежи сборных железобетонных стеновых панелей и плит покрытия пристроенных и встроенных лестничных клеток по серии ТАС-I-23 выпуски I и2 для многоэтажных производственных зданий промышленных предприятий,возводимых по унифицированным габаритным схемам и в конструкциях серий ИИС-20 и ИИ-20/70 при строительстве в сейсмических и несейсмических районах и разработана для Главвостоксибстроя.

Серия состоит из следующих выпусков:

Выпуск I.Материалы для проектирования.

Выпуск 2.Стеновые панели.Рабочие чертежи.

Выпуск 3.Арматурные,закладные изделия и соединительные изделия.Рабочие чертежи.

Выпуск 4.Монтажные узлы.Рабочие чертежи.

I.2.В настоящем выпуске разработаны рабочие чертежи сборных железобетонных стеновых панелей и плит покрытия для лестничных клеток.

2.Конструктивные решения

2.I.Панели наружных стен лестничных клеток разработаны трех типов:горизонтальные прямоугольные,вертикальные прямоугольные и горизонтальные ломаные.

2.2.Стеновые панели представляют собой плоскую однослойную конструкцию из керамзитоперлитобетона марки 50 с объемным весом в сухом состоянии II00 кг/м^3.Марка бетона по морозостойкости Мрз25-при расчётной зимней температуре наружного воздуха ниже минус 20^{0}С до минус 40^{0}С включительно и Мрз35-при температуре ниже минус 40^{0}С.

2.3.Изготовление прямоугольных панелей наружных стен предусматривается в опалубке панелей по серии I.432-I4/80 выпуск I и ВТИ-КЖ-0I-8I выпуск I.Изготовление панелей внутренних стен предусматривается в опалубке диафрагм жёсткости по серии ИИС-04-6 выпуск I.Изготовление плит покрытия предусматривается в опалубке перегородок по серии ВТ-6.

2.4.Стеновые панели должны соответствовать техническим требованиями ГОСТ I3578-68"Панели из легких бетонов на пористых заполнителях для наружных стен производственных зданий"и пунктами 4.5.7.II пояснительной записки серии I.432-I4/80 выпуск I'.

2.5.В конкретном проекте должны предусматриваться меры антикоррозионной защиты панелей согласно таблицы 2 пояснительной записки серии I.432-I4/80 выпуск 0.

2'.6'.При изготовлении наружных отделочных слоев панелей следует руководствоваться нормативными документами,приведенными в пояснительной записке серии I'.432-I4/80 выпуск 0'.

Согласовано: Гл.конз.о. Эрдман 11-82

Инв. № подл. | Подпись и дата

Изм	Лист	№ докум.	Подпись	Дата

ВТИ-КЖС-01-82 выпуск 2

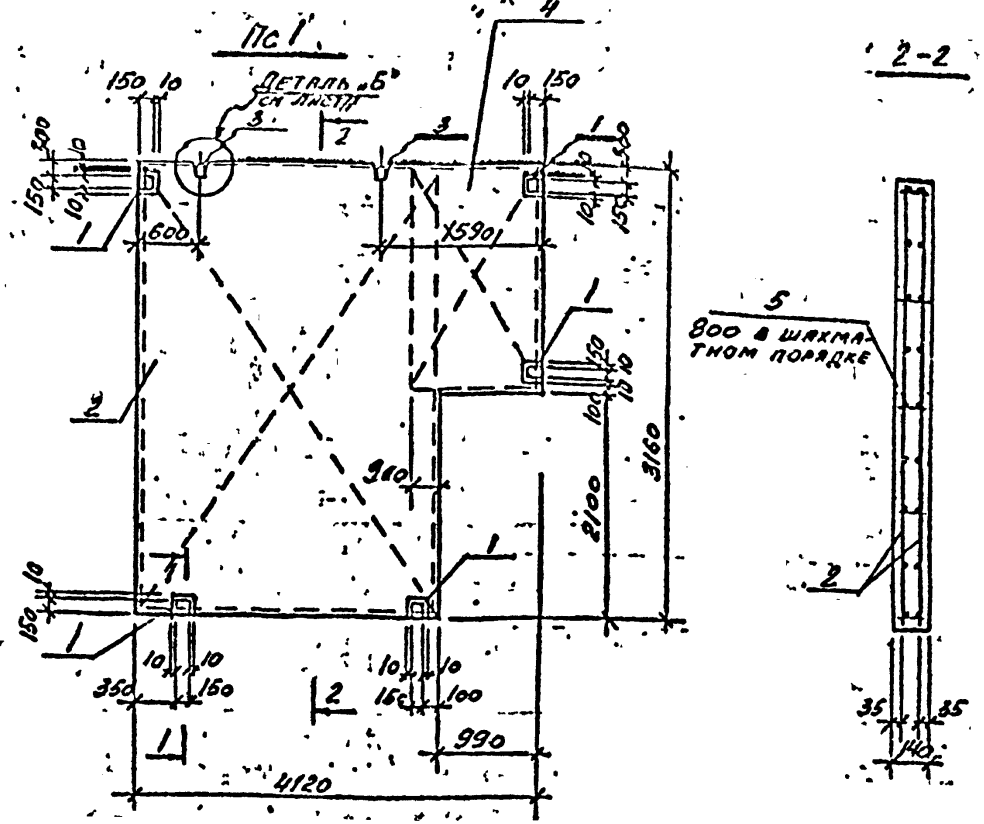

СПЕЦИФИКАЦИЯ ЭЛЕМЕНТА СБОРНОЙ КОНСТРУКЦИИ

Формат	Зона	Поз.	Обозначение	Наименование	Кол.	Примечание
				Документация		
А4			ВТН-КЭЖ-01-82 в.2	Стеновая панель ПС1		вес ПС1 1,2 т
				Сборочные единицы		
		2	ВТН-КЭЖ-01-82 в.3 л.6	Сетка арматурная С1	2	
		4	то же	то же С2	2	
		1	то же л.11	Изделие закладное МН2	5	
		3	1.432-14/80 в.3 л.25	Петля П3	2	
		5	ВТН-КЭЖ-01-82 в.3 л.9	Стержень одиночный	9	
				Материалы:		
				Керамзитобетон МЗ50	1,6	м³

Разрез 1-1 смотрите лист 4.

ВЫБОРКА СТАЛИ НА ОДИН ЭЛЕМЕНТ, КГ

Марка эл-та	Арматурные изделия							Закладные изделия							Итого	Всего
	Арматурная сталь ГОСТ 5781-81 ГОСТ 6727-80							Профильная сталь ГОСТ 103-76			Арм. сталь ГОСТ 5781-81					
	класс А I				класс В I		Итого				класс А I					
	⌀ мм			Итого	⌀ мм	Итого		150×8			⌀ мм					
	6	8	10		5						10	12				
ПС1	31,4	41,8	21,0	94,2	0,18	0,18	94,2	14,0			3,0	2,4			19,4	113,6

Изм	Лист	№ докум.	Подпись	Дата
Нач. отд.	Четвергинский			
Гл. конс.	Лунгинас			
Гл. конс. пр.	Стрелин			
Нач. гр.	Мустафина			
Исполн.				

ВТН-КЭЖ-01-82 выпуск 2

Стеновая панель ПС1

Лит.	Лист	Листов
Р	1	

Госстрой СССР Иркутский Промстройпроект

Согласовано: Гл. конс. проекта Вергинис

Инв. № подл. | Подпись и дата | Взам. инв. №

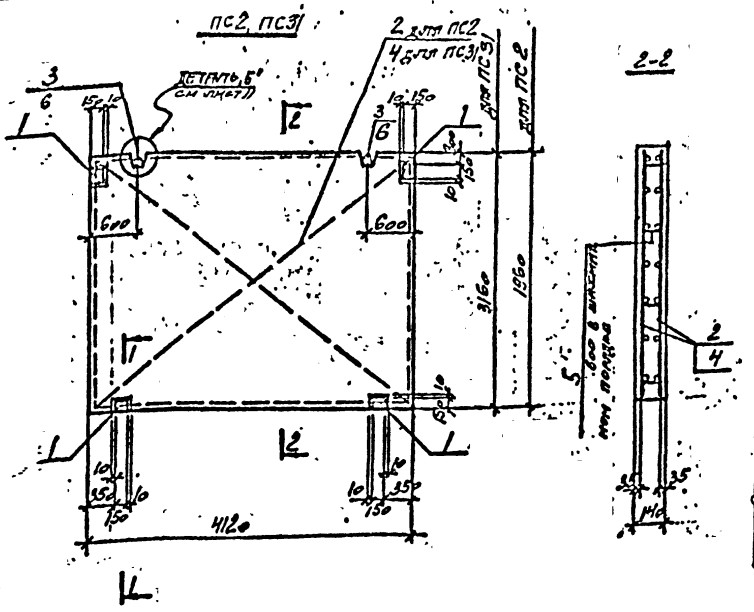

СПЕЦИФИКАЦИЯ ЭЛЕМЕНТА СБОРНОЙ КОНСТРУКЦИИ

Формат	Зона	Поз.	Обозначение	Наименование	Кол. на испол.		Примечание
				Документация			
			ВТН-ЕЖ-01-828.2	Стеновые панели ПС2, ПС3. Сборочные единицы	X	X	Вес ПС2 1,28т Вес ПС3 1,98
		2	ВТН-ЕЖ-01-82 в.3 п.7	Сетка арматурная С3	2		
		4	То же	То же С4		2	
		3	1.432-14/80 в.3 л.25	Петля П2	2		
		1	ВТН-ЕЖ-01-82 в.3, л.11	Изделие закладное МН2	4	4	
		5	То же п.9	Стержень одиночный	7	10	
		6	1.432-14/80 в.3 л.25	Петля П4		2	
				Материалы			
				Керамзитоперлит-М50 Торкрон	1,1	1,8	м3
				Масса	ПС2	ПС3	

ВЫБОРКА СТАЛИ НА ОДИН ЭЛЕМЕНТ, КГ

Марка эл-та	Арматурные изделия									Закладные изделия							Всего
	Арматурная сталь ГОСТ 5781-82 класс AII			Арматурная сталь ГОСТ 6727-80 класс BI			Профильная сталь			Итого	Профильная сталь ГОСТ 103-76*			Арматурная сталь ГОСТ 5781-82 класс AI			Итого	
	⌀ мм		Итого	⌀ мм		Итого					⌀ мм			⌀ мм				
	6	8		5							8			10	12			
ПС2	20,0	48,8	68,8	41		91				58,8	11,2			2,8	5,2		18,2	77
ПС31	33,0	55,0	88	42		92				88,7	11,2			2,4	2,4		18,2	93,2

Разрез 1-1 смотрите лист 11.

Изм.	Лист	№ докум.	Подпись	Дата	ВТН-ЕЖ-01-82. Выпуск 2			
Нач. отд.		Сотников			Стеновые панели ПС2, ПС31	Лит.	Лист	Листов
Гл. конс.		Жмитренко				Р	2	
Гл. констр.		Сергеин				Госстрой СССР Иркутский Промстройпроект		
Н.к.ж.		Мустафина						
Исполнил								

Согласовано: Гл. конс. Жмитренко 1.12.82; Инв. № подл. | Подпись и дата | Взам. инв. №

Пс3

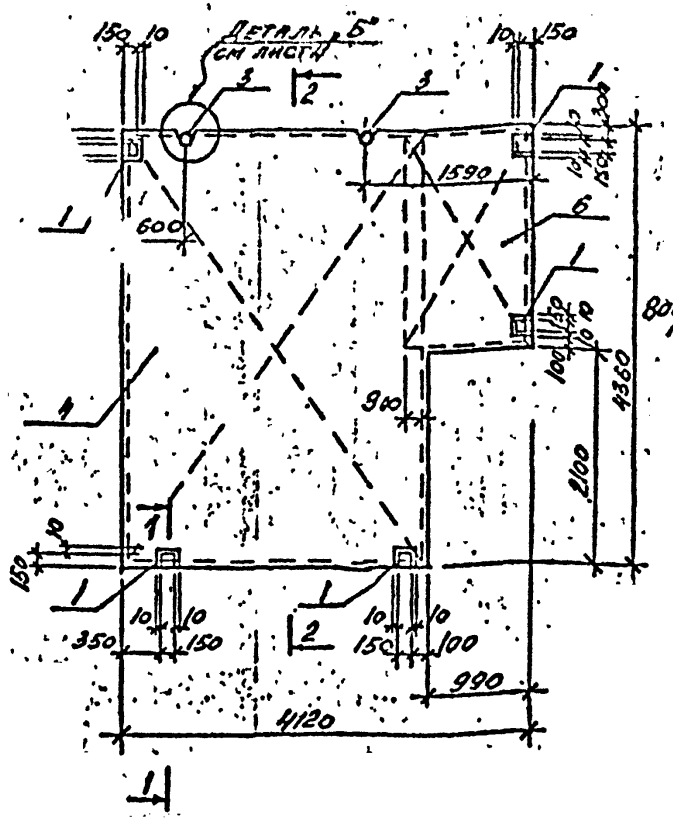

2-2

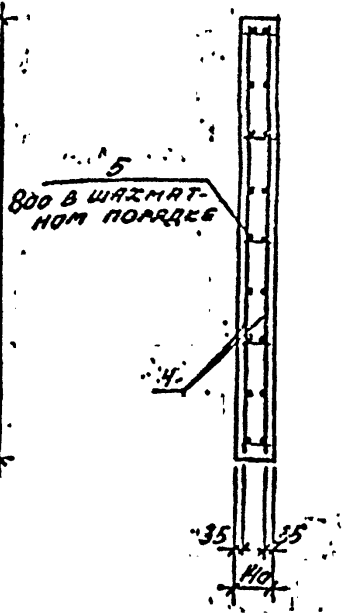

Разрез 1-1 смотрите на л. 4 сб. 4

СПЕЦИФИКАЦИЯ ЭЛЕМЕНТА СБОРНОЙ КОНСТРУКЦИИ

Формат	Зона	Поз.	Обозначение	Наименование	Кол.	Примечание
				Документация		
			ВТИ-КЖ-01-82 в 2	Стеновая панель Пс3		вес Пс3 2,46т
				---	—	
				Сборочные единицы		
1		4	ВТИ-КЖ-01-82 в 3 л. 6	Сетка арматурная С8	2	
		6	то же	то же С9	2	
		1	то же л. 11	Изделие закладное МН2	5	
		5	то же, л. 9	Стержень одиночный	13	
		3	1.432-14/80 в 3 л. 25	Петля П5	2	
				Материалы:		
				Керамзитобетон М50	2,25	м³

ВЫБОРКА СТАЛИ НА ОДИН ЭЛЕМЕНТ, КГ

Марка эл-та	Арматурные изделия: Арматурная сталь ГОСТ 5781-81 ГОСТ 6727-80* класс A III Ø мм 6	8	10	Итого	класс B I Ø мм 5	Итого	Итого	Закладные изделия: Профильная сталь ГОСТ 103-76 Ø мм 8			Арм. сталь ГОСТ 5781-81 класс A I Ø мм 10	12	14	Итого	Всего
Пс-3	46,8	59,0	36,4	142,3	0,3	0,3	142,5	14,0			3,0	0,4	2,8	20,2	162,7

Изм.	Лист	№ докум.	Подпись	Дата
Нач. отд.		Куприянов		
Гл. конс.		Шнирман		
Гл. инж. пр.		Середин		
Инж.		Мастафина		
Исполн.				

ВТИ-КЖ-01-82 выпуск 2

Стеновая панель Пс3

Лит.	Лист	Листов
Р	3	

Госстрой СССР Иркутский Промстройпроект

Согласовано:

Инв. № подл. | Подпись и дата | Взам. инв. №

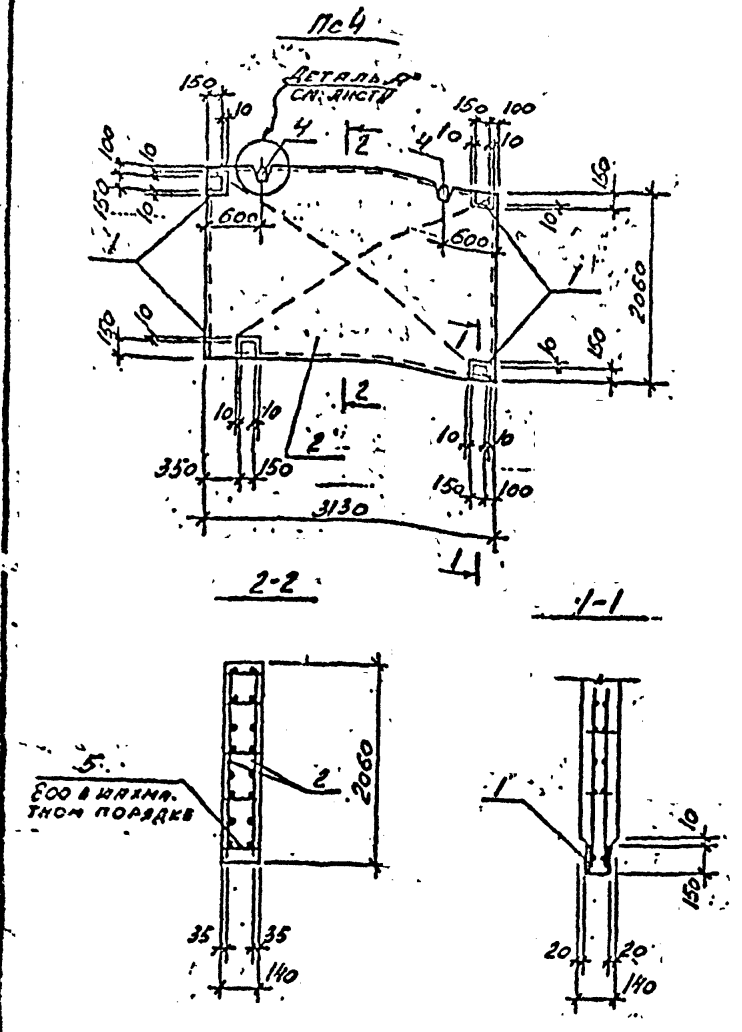

СПЕЦИФИКАЦИЯ ЭЛЕМЕНТА СБОРНОЙ КОНСТРУКЦИИ

Формат	Зона	Поз.	Обозначение	Наименование	Кол.	Примечание
				Документация		Вес Пс4
			ВТИ-КЭС-01-82 в.2	Стеновая панель ПС4		1 ст
				Сборочные единицы		
		2	ВТИ-КЭС-01-82 в 3 л 7	Сетка арматурная С5	2	
		1	то же л. 11	Изделие закладное МН2	4	
		5	то же л. 9	Стержень одиночный	5	
		4	1.432-14/80 в 3 л. 25	Петля П2	2	
				Материалы:		
				Керамзитоперлитобетон М50	0,91	м³

ВЫБОРКА СТАЛИ НА ОДИН ЭЛЕМЕНТ, КГ

Марка эл-та	Арматурные изделия: Арматурная сталь ГОСТ 5781-81, ГОСТ 6727-80, класс А III, Ф мм 6	8	Итого	класс В-I, Ф мм 5		Итого	Итого	Закладные изделия: Профильная сталь ГОСТ 103-76			Арм. сталь ГОСТ 5781-81, класс А I, Ф мм 12	10		Итого	Всего
Пс4	17	26,5	43,3	0,1		0,1	46,3	11,2			0,4	3,6		15,2	58,8

Изм	Лист	№ докум.	Подпись	Дата
Нач. отд.		Ястремский		
Гл. конс.		Дмитриев		
Гл. конс.		Середин		
Инж.		Мустафина		
Ин. полн.				

ВТИ-КЭС-01-82 выпуск 2

Стеновая панель Пс4

Лит.	Лист	Листов
Р	4	

ГОССТРОЙ СССР
ИРКУТСКИЙ ПРОМСТРОЙПРОЕКТ

Согласовано: Гл. конс. Эрдман

Подпись и дата

Инв. № подл.

ПС5, ПС6

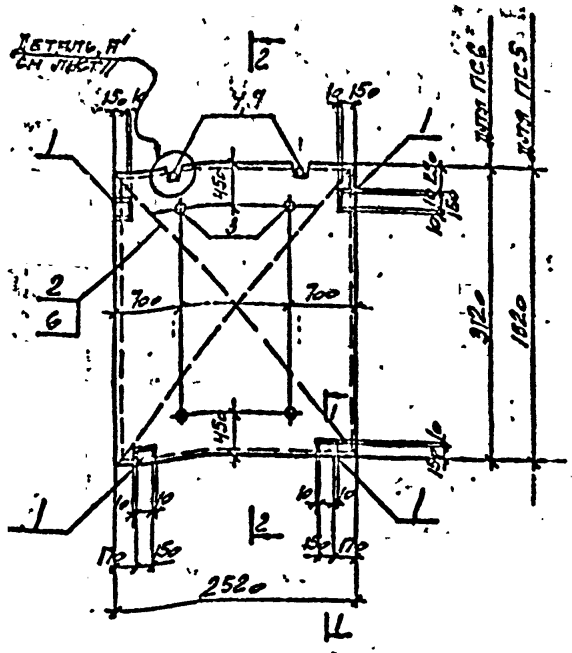

СПЕЦИФИКАЦИЯ ЭЛЕМЕНТА СБОРНОЙ КОНСТРУКЦИИ

Формат	Зона	Поз.	Обозначение	Наименование	Кол. на испол.			Примечание
				Документация				
			ВТН-ГЭК-01-82 в.2	Стеновые панели ПС5, ПС6	X	X		вес ПС5 0,72 т, вес ПС6 1,0 т
					-			
				Сборочные единицы				
		2	ВТН-ГЭК-01-82 в.3 п. 8	Сетка арматурная С10	2			
		6	То же. п. 8	То же С11		2		
		1	То же, п. 11	Изделие закладное МН2	4	4		
		3	То же. п. 11	То же. МН3	4	4		
		5	То же п. 9	Стержень одиночный	6	4		
		4	1.432-1/80 в.3. п.25	Петля П1	2			
		7	То же	То же П2		2		
				Материалы				
				Керамзитолегкобетон М50	1,1	0,65		м³
				Марка	ПС6	ПС5		

ВЫБОРКА СТАЛИ НА ОДИН ЭЛЕМЕНТ, КГ

Марка эл-та	Арматурные изделия								Закладные изделия							Всего
	Арматурная сталь ГОСТ 5781-81 класс А III, Ø мм			Арматурная сталь ГОСТ 6727-80 класс Вр I, Ø мм			Профильная сталь		Итого	Профильная сталь ГОСТ 103-76* ГОСТ 8568-75*			Арматурная сталь ГОСТ 5781-82 класс А I, Ø мм			Итого	
	6	8	Итого	5		Итого				5	6		8	10	12		
ПС6	21,2	31,6	52,8	9,12		9,12			53,0	11,2	1,6		9,92	2,8	1,2	17,9	70,7
ПС5	12,0	21,9	33,9	9,08		9,08			34,0	11,2	1,6		9,02	2,4	2,4	18,2	52,5

Разрез 1-1 смотрите лист 4

Согласовано:

Инв. № подл. | Подпись и дата | Взам. инв. №

Изм.	Лист	№ докум.	Подпись	Дата
Нач. отд.		Устременский		
Гл. констр.		Сметанин		
Гл. инж.		Сергеев		
ГИП		Пустовойтенко		
Исполн.				

ВТН-ГЭК-01-82 выпуск 2

Стеновые панели ПС5, ПС6

Лит.	Лист	Листов
Р	5	

Госстрой СССР Иркутский промстройпроект

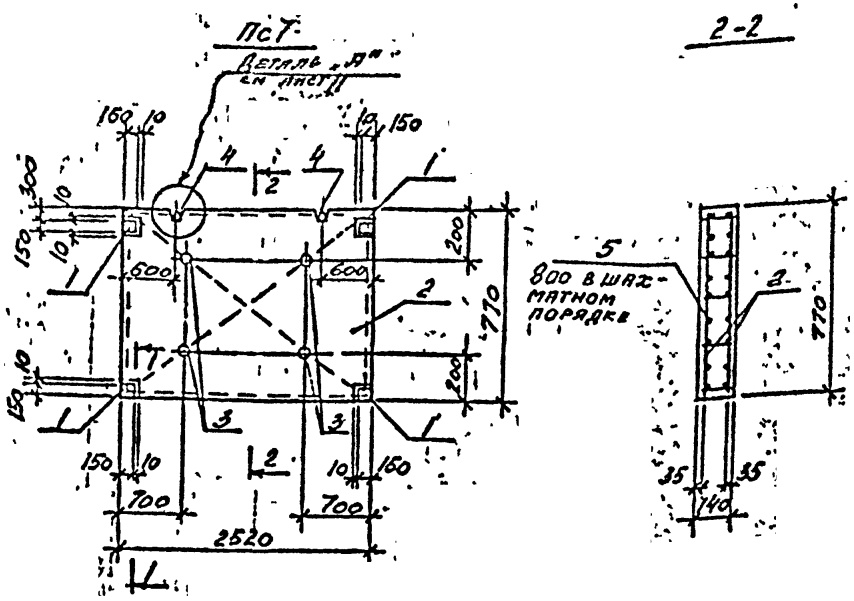

СПЕЦИФИКАЦИЯ ЭЛЕМЕНТА СБОРНОЙ КОНСТРУКЦИИ

Формат	Зона	Поз.	Обозначение	Наименование	Кол	Примечание
				Документация		вес ПС7 0,33т
			ВТИ-кж-01-82 в.2	Стеновая панель ПС7		
				Сборочные единицы		
		2	ВТИ-кж-01-82 в3 л 8	Сетка арматурная С7	2	
		1	то же, л. 11	Изделие закладное Мн2	4	
		3	то же, л. 11	то же Мн3	4	
		5	то же л. 9	Стержень одиночный	2	
		4	1.482-14/80 в3 л. 25	Петля П1	2	
				Материалы:		
				Керамзитоперлитобетон М50	0,3	м³

Разрез 1-1 смотрите лист 4.

ВЫБОРКА СТАЛИ НА ОДИН ЭЛЕМЕНТ, КГ

Марка эл-та	Арматурные изделия: Арматурная сталь ГОСТ 5781-81, ГОСТ 6727-80, класс А III, Ø мм 6	11	Итого	класс Вр I, Ø мм 5		Итого	Итого	Закладные изделия: Профильная сталь ГОСТ 103-71, ГОСТ 3262-75, 150×8	Трубы Ди-60		Арм. сталь ГОСТ 5781-81, класс А I, Ø мм 12	10	8	Итого	Всего
ПС7	5,0	12,0	17,0	0,04		0,04	17,1	11,2	1,6		1,2	2,8	0,92	17,7	34,8

Изм	Лист	№ докум.	Подпись	Дата
Нач отд		Ястремский		
Гл кон о		Дмитриев		
Гл кон пр		Середин		
Инжен		Мустафина		
Исполн				

ВТИ-кж-01-82 выпуск 2

Стеновая панель ПС7

Лит.	Лист	Листов
Р	6	

ГОССТРОЙ СССР
ИРКУТСКИЙ ПРОМСТРОЙПРОЕКТ

Согласовано: Гл кон ТО Эрдман

Подпись и дата

Инв. № подл.

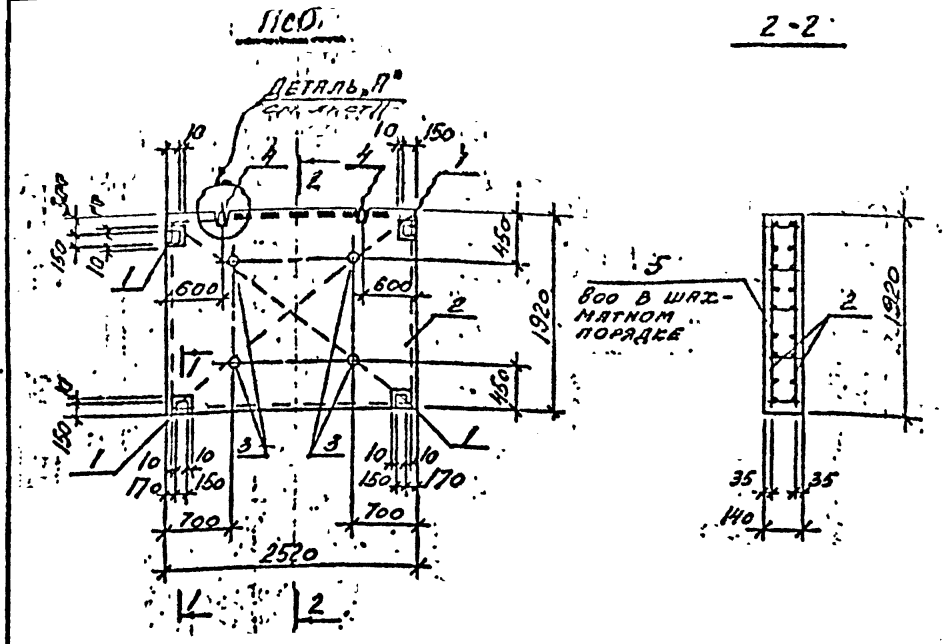

СПЕЦИФИКАЦИЯ ЭЛЕМЕНТА СБОРНОЙ КОНСТРУКЦИИ

Формат	Зона	Поз.	Обозначение	Наименование	Кол	Примечание
				Документация		вес ПС8 0,7 т
			ВТИ-кж-01-82 вс	Стеновая панель ПС8		
				Сборочные единицы		
		2	ВТИ-КЖ-01-82 в.3 л.8	Сетка арматурная С12	2	
		1	То же л.11	Изделие закладное Мн2	4	
		3	То же л.11	То же Мн3	4	
		5	То же л.9	Стержень одиночный	4	
		4	1.432-14/80 в.3 л.25	Петля П1	2	
				Материалы		
				Керамзитоперлитобетон М50	0,7	м³

Разрез 1-1 смотрите лист 4.

ВЫБОРКА СТАЛИ НА ОДИН ЭЛЕМЕНТ, КГ

Марка эл-та	Арматурные изделия: Арматурная сталь ГОСТ 5781-81, ГОСТ 6727-80, класс АIII, Ø мм 6	8	Итого	класс ВрI, Ø мм 5		Итого	Итого	Закладные изделия: Профильная сталь ГОСТ 103-76, ГОСТ 3262-75*, 150 т	Трубы		Арм. сталь ГОСТ 5781-81, класс АI, Ø мм 12	10	8	Итого	Всего
Пс8	10,2	16,0	26,8	0,06		0,06	26,8	11,2	1,6		1,2	2,8	0,92	17,7	44

Изм	Лист	№ докум.	Подпись	Дата
Нач. отд.		Ястремский		
Гл. конс.		Дмитриев		
Гл. кон. пр.		Середин		
Инженер		Мустафина		

ВТИ-кж-01-82 выпуск 2

Стеновая панель ПС8

Лит.	Лист	Листов
Р	7	

Госстрой СССР ИРКУТСКИЙ ПРОМСТРОЙПРОЕКТ

Согласовано: Гл. кон. ТО Эрлман

Инв. № подл. | Подпись и дата

ПС 30

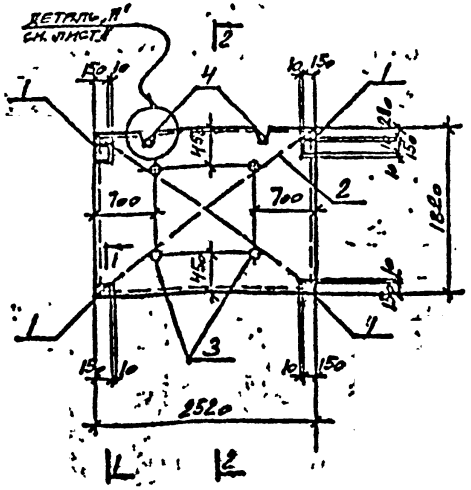

2-2

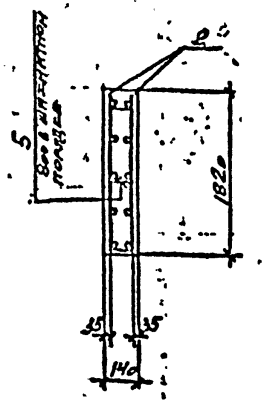

СПЕЦИФИКАЦИЯ ЭЛЕМЕНТА СБОРНОЙ КОНСТРУКЦИИ

Формат	Зона	Поз.	Обозначение	Наименование	Кол.	Примечание
				Документация		Вес ПС30
			ВТН-ГЖ-01-82 в.2	Стеновая панель ПС30		0,73т
				Сборочные единицы		
		2	ВТН-ГЖ-01-82 в.3 п.8	Сетка арматурная С11	2	
		1	ТО ЖВ п.11	Изделие закладное МН2	4	
		3	ТО ЖВ п.8	То же, МН3	4	
		5	ТО ЖВ п.9	Стержень одиночный	4	
		4	1.432-14/80 в.3.125	Петля П1	2	
				Материалы		
				Керамзитоперлитобетон М50	0,65	м³

ВЫБОРКА СТАЛИ НА ОДИН ЭЛЕМЕНТ, КГ

Марка эл-та	Арматурные изделия									Итого	Закладные изделия							Итого	Всего
	Арматурная сталь ГОСТ 5781-82 класс AIII			Арматурная сталь ГОСТ 6727-80 класс Bp-I			Профильная сталь				Профильная сталь ГОСТ 103-76 ГОСТ 8240-72			Арматурная сталь ГОСТ 5781-82 класс AI					
	⌀ мм			⌀ мм							50×8	Отход		⌀ мм					
	6	8	Итого	5		Итого								8	10	12			
ПС 30	15,9	29	32,9	90,8		90,8				33,0	11,2	1,6		9,82	2,8	1,2	17,7	50,7	

Разрез 1-1 смотрите лист 4.

Изм.	Лист	№ докум.	Подпись	Дата
Гл. инж.		Зинтарев		
Гл. конст.		Зинтарев		
Гл. архит.		Фрейман		
Инженер		Мустафина		

ВТН-ГЖ-01-82 Выпуск 2

Стеновая панель ПС30.

Лит.	Лист	Листов
Р	8	

Госстрой СССР Иркутский Промстройпроект

Согласовано

Инв. № подл. | Подпись и дата | Взам. инв. №

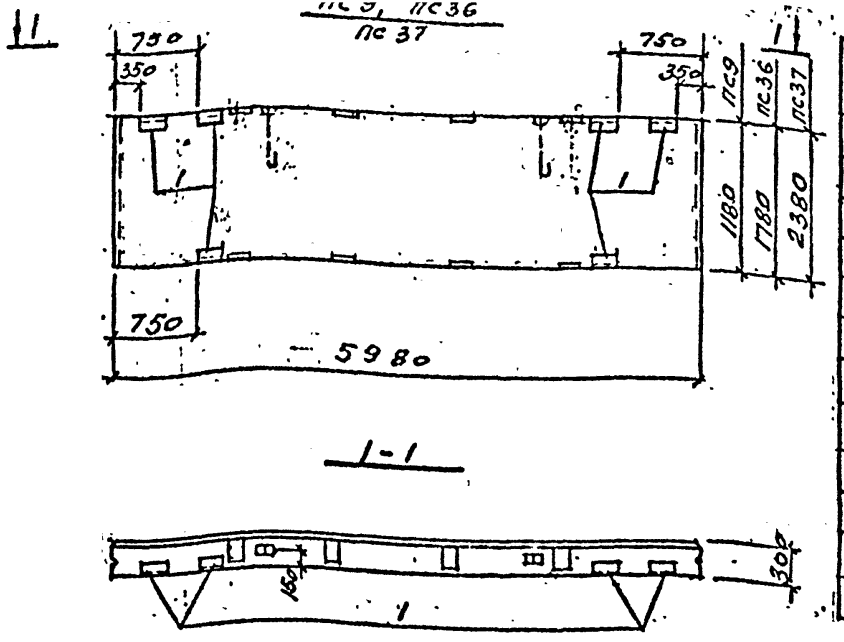

ГРУППОВАЯ СПЕЦИФИКАЦИЯ ДЛЯ СБОРНЫХ ЭЛЕМЕНТОВ

Формат	Зона	Поз.	Обозначение	Наименование	Кол. на исполн.			Примечание
				Документация				
			ВТИ-КЖ-01-82 в.2	Стеновые панели ПС9, ПС36, ПС37	X	X	X	
			1.432-14/80 в.1 л.4	ПС600.12.30-П-2	X			
			то же	ПС600.18.30-П-2		X		
			ВТИ-КЖ-01-82 в.1	ПС600.30.30-П-2			X	
				Закладные изделия				
		1.	2.432-1 в.0 л.25.	Изделие закладное МС3	6	6	6	
				Марка	ПС9	ПС36	ПС37	

1. Стеновые панели ПС9, ПС36, ПС37 отличаются от типовых стеновых панелей ПС600.12.30-П-2, ПС600.18.30-П-2 по серии 1.432-14/80 вып. 1, ПС600.30.30-П-2 по ВТИ-КЖ-01-81 выпуск 1 исключением типовых закладных изделий, кроме петель и М9, и установкой закладных изделий по данному чертежу.
2. В выборке стали дан расход стали на все закладные изделия в панелях.

Выборка стали на один элемент, кг

Марка эл-та	Закладные изделия: Профильная сталь ГОСТ 103-76, ГОСТ 85-9-72			Арм. сталь ГОСТ 5781-81, Класс А III, ф мм			Класс А II, ф мм				Всего
	L 63×6	δ=6	-100×8	10			10				
ПС9, ПС36	8,4	3,6	9,6	1,8			2,4				25,8
ПС37	8,4	3,6	9,6	1,8			2,4				25,8

Изм	Лист	№ докум.	Подпись	Дата	ВТИ-КЖ-01-82 выпуск 2			
Нач отд		Ястремский			Стеновые панели ПС9, ПС36, ПС37	Лит.	Лист	Листов
Гл. инж.		Дмитриев				Р	9	
Гл. инж. пр.		Середин				ГОССТРОЙ СССР ИРКУТСКИЙ ПРОМСТРОЙПРОЕКТ		
Инж.		Мустафина						
Исполн								

Инв. № подл. | Подпись и дата | Взам. инв. № | Инв. № дубл. | Подпись и дата | Гл. инж. | Эрдман | Гл. инж. | Инв. № подл. | Подпись и дата

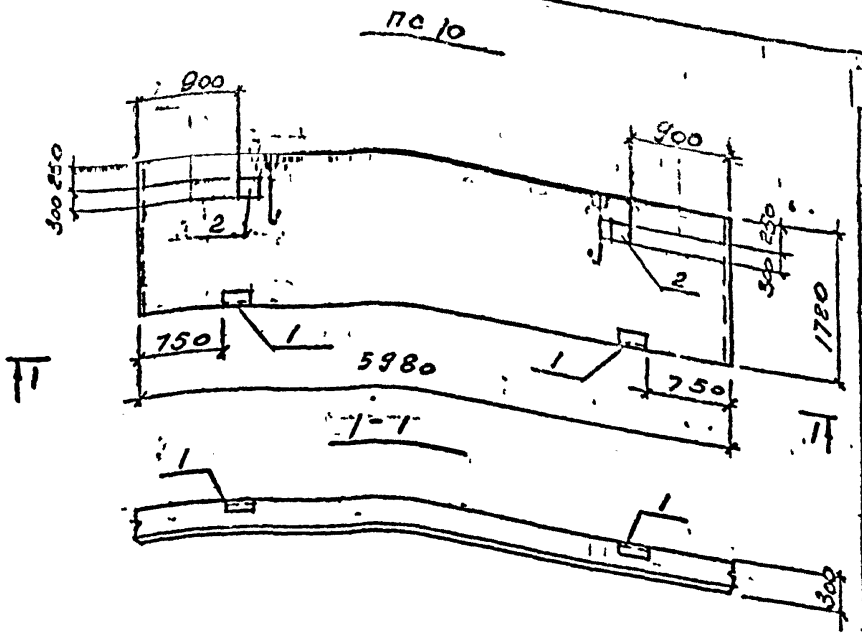

ГРУППОВАЯ СПЕЦИФИКАЦИЯ ДЛЯ СБОРНЫХ ЭЛЕМЕНТОВ

Формат	Зона	Поз.	Обозначение	Наименование	Кол. на исполн.			Приме
				Документация				
			ВТН-КЖС-01-82 в.2	Стеновая панель ПС10	X			
			1.432-14/80 в.1 л.1	ПС 600.18.30-П-1	X			
				Закладные изделия				
		1	2.432-1 в.0 л.25	Изделие закл. МС3	2			
		2	1.400-6/76 в.1 л.24	то же МО-1-3	2			
				Марка ПС10				

Выборка стали на один элемент, кг

Марка эл-та	Закладные изделия										Всего
	Профильная сталь ГОСТ 103-76 ГОСТ 8509-72			Арм. сталь ГОСТ 5781-81 Класс А III							
	L 63×6	б=6	б=8	⌀ мм 10							
ПС10	3,2	1,2	11,8	1,8							18,0

Стеновая панель ПС10 отличается от типовой стеновой панели ПС600-18.30-П-2 по серии 1.432-14/80 вып.1 только исключением типовых закладных изделий, кроме петель, и установкой закладных изделий по данному чертежу.

Изм	Лист	№ докум.	Подпись	Дата
Нач. отд.		Остроженко		01.82
Гл. инж. пр.		Дмитриев		
Гл. инж. пр.		Середин		
Инженер		Мустафина		
Исполн.				

ВТН-КЖС-01-82 выпуск 2

Стеновая панель ПС10

Лит.	Лист	Листов
Р	10	

ГОССТРОЙ СССР ИРКУТСКИЙ ПРОМСТРОЙПРОЕКТ

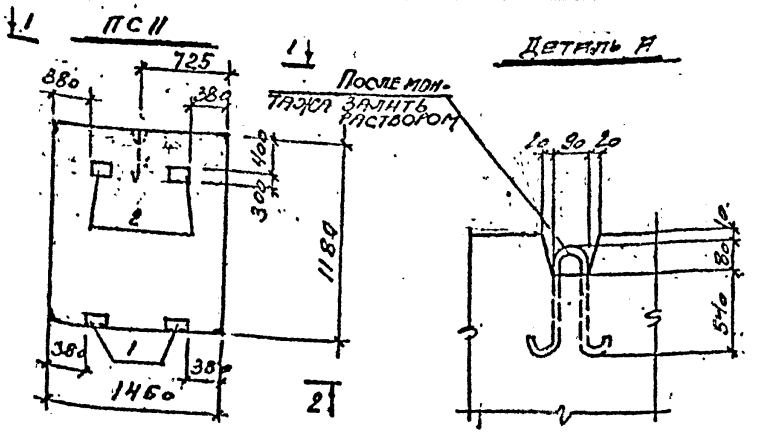

Выборка стали на один элемент, кг (дополнительно)

Марка	Закладные изделия										Всего
	Профильная сталь ГОСТ 103-76 ГОСТ 8239-72			Арм. сталь ГОСТ 5781-81							
				Класс AII							
				⌀ мм							
	L 63х6	δ=8	δ=6	10							
ПС II	3,2	1,2	11,8	1,8							18,0

Спецификация элемента сборной конструкции

Формат	Зона	Поз.	Обозначение	Наименование		Кол.	Примечание
				Документация			
			ВТН-ГЭК-01-82 в.2	Стеновая панель ПСII			
			1.432-1Н/80 А.1 л.19	ПС 145.12.30А-П			
				Закладные изделия			
		1	2.432-1. в.0 л.25	Изделие закл. МС3		2	
		2	1.400-6/78 в.1 м24	То же	М0-1-3	2	

Стеновая панель ПСII отличается от типовой стеновой панели ПС 145.12.30-П по серии I.432-1Н/80 вып.I только установкой дополнительных закладных изделий по данному чертежу.

Изм.	Лист	№ докум.	Подпись	Дата	ВТН-ГЭК-01-82 выпуск 2			
Разраб.		Устременская			Стеновая панель ПС II	Лит.	Лист	Листов
Гл. конст.		Дмитриев				Р	11	
Гл. инж. пр.		Середин				Госстрой СССР Иркутский Промстройпроект		
Н. контр.		Мустафина						

Инв. № подл. | Подпись и дата | Взам. инв. №

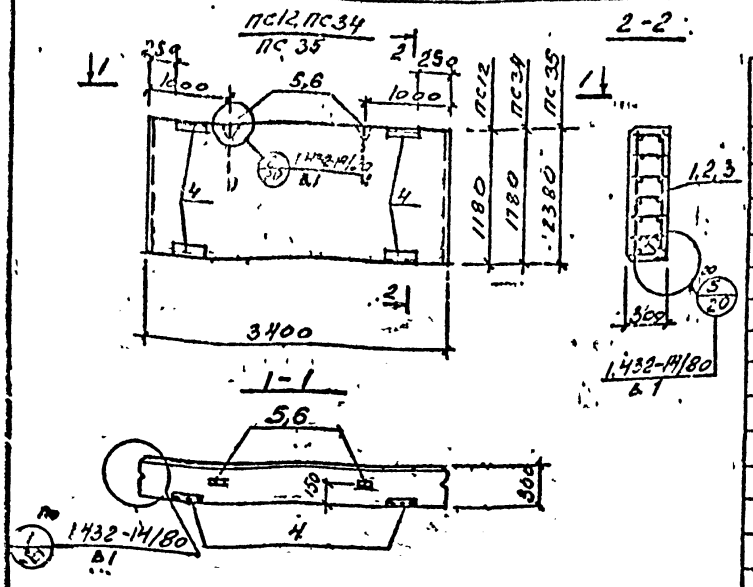

ГРУППОВАЯ СПЕЦИФИКАЦИЯ ДЛЯ СБОРНЫХ ЭЛЕМЕНТОВ

Формат	Зона	Поз.	Обозначение	Наименование	Кол. на исполн.			Примечание
				Документация				
			ВТН-КЖ-01-82 в.2	Стеновые панели ПС12, ПС34	X	X	X	
			то же	ПС12	X			вес ПС12 1,50 т
			то же	ПС34		X		вес ПС34 2,2 т
			то же	ПС 35			X	вес ПС35 2,9 т
				Сборочные единицы				
		1	ВТН-КЖ-01-82 в.3 л.1	Каркас пространственный КП1	1			
		2	то же, л.1	то же КП2		1		
		3	то же, л.2	то же КП3			1	
		6	1.432-14/80 в.3 л.25	Петля П5			2	
		4	2.432-1 в.0 л.25	Изделие закладное МС3	4	4	4	
		5	1.432-14/80 в.3 л.28	Петля П4	2	2		
				Материалы				
				Керамзитопеелито М50 бетон	1,1	1,6	2,12	м³
				Раствор марки 100	0,16	0,25	0,31	м³
				Марка	ПС12	ПС34	ПС35	

В выборке стали на панели не учтены расходы стали на монтажные петли.

Выборка стали на один элемент кг

Марка эл-та	Арматурн. изделия: Арм. сталь Гост 5781-81 Класс А III, ф мм 8		Итого	Арм. сталь Гост 6727-80 Кл. В р I, ф мм 5	4	Итого	Итого
ПС12	17,0		17,6	2,2	2	4,2	21,2
ПС34	23,8		25,6	3,6	2,8	6,4	30,2
ПС35	30,6		30,6	4,8	3,6	8,4	39,0

Марка эл-та	Закладные изделия: Профильн. сталь Гост 8509-72 Гост 103-76, L 63×6	δ=6		Арм. ст. Гост 5781-81 Кл. А III, ф мм 10		Арм. сталь Гост 5781-81 Кл. А II, ф мм 12		Арм. ст. Гост 5781-81 Кл. А I, ф мм 12		Итого	Всего
ПС12	7,2	2,4		1,6		0,8		2,8		14,8	36,0
ПС34	7,2	2,4		1,6		0,8		2,8		14,8	45,0
ПС35	7,2	2,4		1,6		0,8		2,8		14,8	53,8

Согласовано: Гл. кон. ТО Эрдман

Подпись и дата

Инв. № подл.

Изм	Лист	№ докум.	Подпись	Дата
Нач. отд.	Астремсе			
Гл. кон. отд.	Дмитриев			
Гл. кон. пр.	Середин			
Инжен.	Мустафина			

ВТН-КЖ-01-82 выпуск 2

Стеновые панели ПС12, ПС34, ПС35

Лит.	Лист	Листов
Р	12	

ГОССТРОЙ СССР ИРКУТСКИЙ

ПС 13, ПС 17

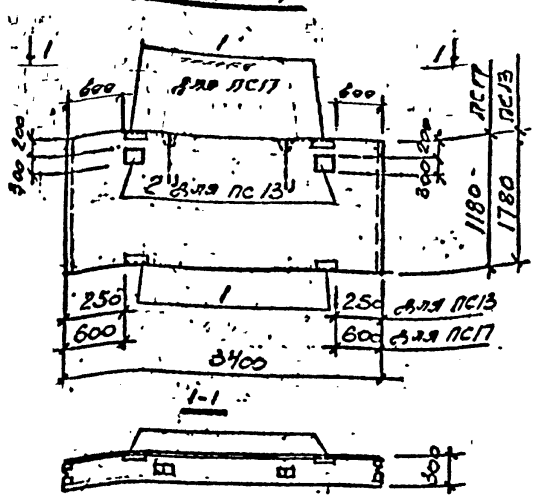

ГРУППОВАЯ СПЕЦИФИКАЦИЯ ДЛЯ СБОРНЫХ ЭЛЕМЕНТОВ

Формат	Зона	Поз.	Обозначение	Наименование	Кол. на испол.			Примечание
				Документация				
			ВТИ-КЖК-01-82 в.2	Стеновые панели ПС13, ПС17	X	X		
			ВТИ-КЖК-01-82 в.2 - ПС12, ПС34, ПС35	ПС12		X		
			То же	ПС34	X			
				Дополнительные				
				закладные изделия				
		1	2.432-1 в.0 л.25	Изделие закл. МС3	2	4		
		2	1.400-6/76 в.1 л.24	То же, МО-1-3	2			
				Марки	ПС13	ПС17		

ВЫБОРКА СТАЛИ НА ОДИН ЭЛЕМЕНТ, кг

Марки эл-та	Закладные изделия											Всего
	Профильная сталь ГОСТ 103-76 ГОСТ 8509-72			Арм. сталь ГОСТ 5781-81								
				Класс АII								
				Один								
	L 23=6	б=6	г=8		10							
ПС13	5,6	1,2	11,8		2,4							21,0
ПС17	8,8	2,4			1,8							13,0

Стеновые панели ПС13, ПС17 отличаются от стеновых панелей ПС12, ПС34 по ВТИ-КЖ-01-82 в.2 только исключением закладных деталей, кроме петель и установок №№ по данному чертежу.

Согласовано:

Инв. № подл. | Подпись и дата | Взам. инв. №

Изм.	Лист	№ докум.	Подпись	Дата
Нач. отд.		Устременский		
Гл. спец. отд.		Дмитриев		
Гл. конс. пр.		Сергеев		
Инж.		Мустафина		
Испол.				

ВТИ-КЖК-01-82 выпуск 2

Стеновые панели ПС13, ПС17

Лит.	Лист	Листов
Р	13	

Госстрой СССР
Иркутский Промстройпроект

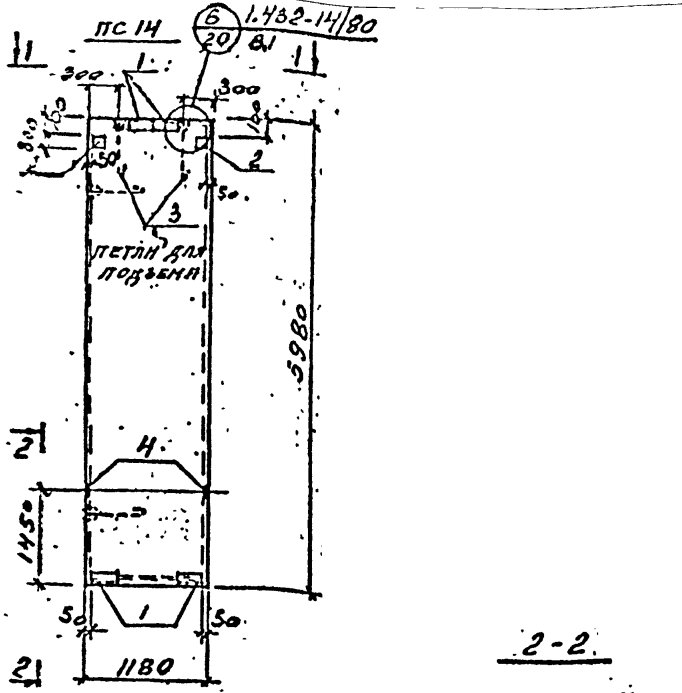

СПЕЦИФИКАЦИЯ ЭЛЕМЕНТА СБОРНОЙ КОНСТРУКЦИИ

Формат	Зона	Поз.	Обозначение	Наименование	Кол.	Примечание
				Документация		
			ВТН-КЖ-01-82 в.2	Стеновая панель ПС14		
			1.432-14/80 в.1 л.4	ПС 600 12.30-П2		
				Закладные изделия		
		1	2.432-1 в.0 л.25	Изделие закл. МС3	4	
		2	1.400-6/76 в.1 л.24	то же. МО-1-3	2	
		3	1.432-14/80 в.3 л.25	Петля П5	2	
		4	1.432-14/80 в.3 л.18	Изделие закл. М 9	2	

Стеновая панель ПСП4 отличается от типовой стеновой панели ПС 600 12.30-П2 по серии 1.432-14/80 выпуск 1 только исключением типовых закладных изделий, кроме петель, и установкой их по данному чертежу.

Выборка стали на один элемент, кг

Марка эл-та	Закладные изделия: Прокатная сталь ГОСТ 103-76 ГОСТ 8509-72			Арм. сталь ГОСТ 3781-81*			Арм. сталь ГОСТ 5781-82				Всего
	L 63×6	δ=6	δ=8	класса AI ф мм			класса AII ф мм				
					10	12	16				
ПС14	6,4	2,4	11,8		3,2		1,8				25,6

Согласовано:

Инв. № подл. | Подпись и дата | Взам. инв. №

Изм.	Лист	№ докум.	Подпись	Дата
Нач. отд.		Стрельников		
Гл. конс.		Аминронер		
Гл. конс. пр.		Сердин		
Н. контр.		Мустафина		

ВТН-КЖ-01-82 выпуск 2

Стеновая панель ПСП4

Лит.	Лист	Листов
Р	14	

Госстрой СССР
Иркутский Промстройпроект

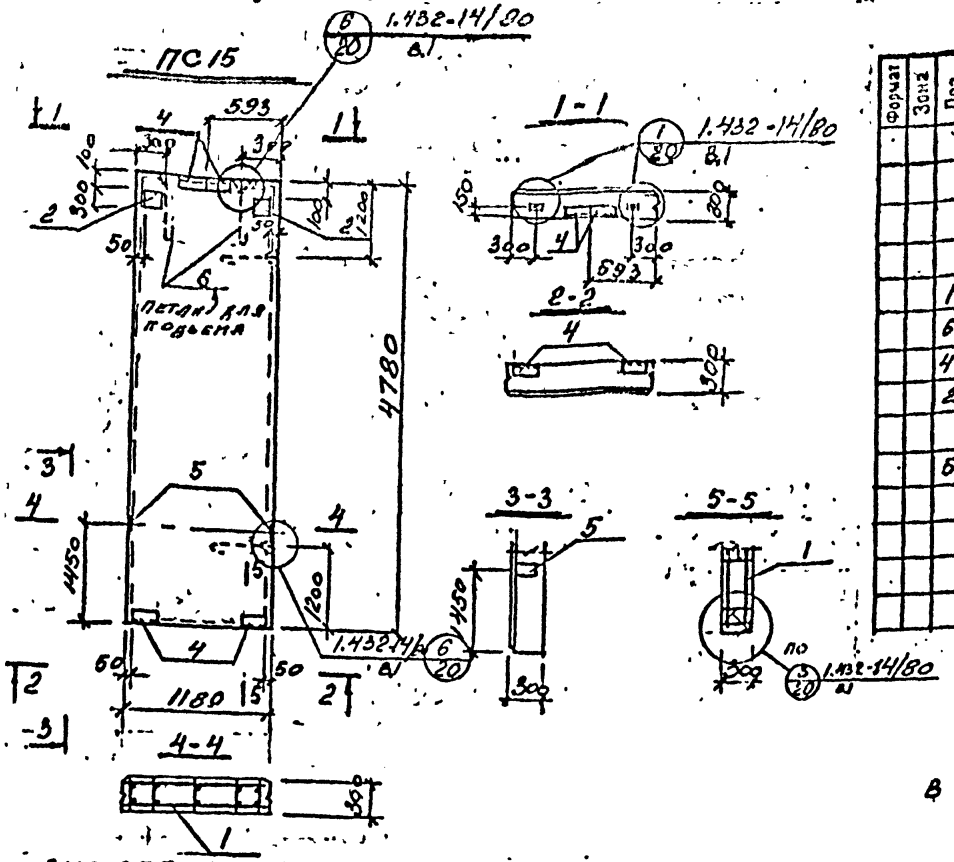

СПЕЦИФИКАЦИЯ ЭЛЕМЕНТА СБОРНОЙ КОНСТРУКЦИИ

Формат	Зона	Поз.	Обозначение	Наименование	Кол.	Примечание
				Документация		
			ВТН-ГЖС-01-82 в 2	Стеновая панель ПС15		Вес пск 2,05 т
				Сборочные единицы		
		1	ВТН-ГЖС-01-82 в 3 л 2	Каркас простр. КП4	1	
		6	1.432-14/80 в 3 л 25	Петля П4	4	
		4	2.432-1 в. 0 л 25	Изделие влеп. МС3	4	
		2	1.400-6/76 в 1 л 24	То же МО-1-3	2	
		5	1.432-14/80 в 3 л. 18	То же М9	2	
				Материалы		
				Керамзитопенобетон М50	1,6	м3
				Раствор марки 100	923	м3

В выборке стали на панели не учтен расход стали на петли.

Выборка стали на одно изделие, кг

Марка эл-та	Арматурные изделия: Арм. сталь ГОСТ 5781-81 Класс А III Ø мм 8	Итого	Арм. сталь ГОСТ 6727-80 Класс Вр-I Ø мм 5	4	Итого	Всего
ПС15	24	24	2,5	2,6	5,0	29

Марка эл-та	Закладные изделия: Профильная сталь ГОСТ 103-76, ГОСТ 8509-72 L 63×6	δ=6	δ=8	Арматурная сталь ГОСТ 5781-81 Класс А III Ø мм 10	12	Класс А I Ø мм 18	20	12	Класс А II Ø мм 12	Итого	Всего
ПС15	6,4	2,4	14,2	3,8		1,8	7,6	2,8	0,8	39,6	68,6

Согласовано: Инв. № подл. | Подпись и дата | Взам. инв. № | Подпись и дата

Изм.	Лист	№ докум.	Подпись	Дата
НАЧ. ОТД.		Стрелецкая		
Гл. инж. пр.		Дмитриев		
Гл. констр.		Сергеев		
ИНЖ.		Мустафина		

ВТН-ГЖС-01-82 Выпуск 2

Стеновая панель ПС15

Лит.	Лист	Листов
Р	15	

Госстрой СССР Иркутский промстройпроект

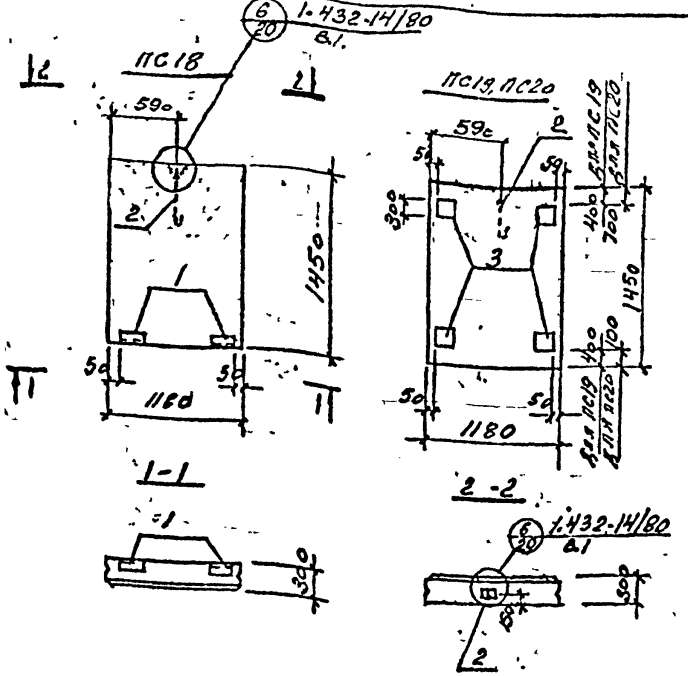

ГРУППОВАЯ СПЕЦИФИКАЦИЯ ДЛЯ СБОРНЫХ ЭЛЕМЕНТОВ

Формат	Зона	Поз.	Обозначение	Наименование	Кол. на испол ПС18	Кол. на испол ПС19	Кол. на испол ПС20	Примечание
				Документация				
			ВТН-ГЖ-01-82 в.2	Стеновые панели ПС18÷ПС20	X	X	X	
			1.432-14/80 в.1 п.19	ПС 145.12.30А-П	X			
			то же	то же		X		
			— " —	— " —			X	
				Закладные изделия				
		1	2.432-1 в.0 в.25	Изделие закл. МС8	2			
		2	1.432-14/80 в.3 п.25	петля П2	1	1	1	
		3	1.400-6/76 в.1 п.24	Изделие закл. МОТ-3	4	4		

Выборка стали на один элемент, кг

Марка эл-та	Закладные изделия: Прокатная сталь ГОСТ 103-76 ГОСТ 8509-72 L 63×6	6-6	6-8	Арм. сталь ГОСТ 5781-81* Класс А-II Ø мм 10	12	Арм. сталь ГОСТ 5781-81 Класс А-I Ø мм 20	18	Всего
ПС18	3,2	1,2		0,6		7,6	1,6	15,0
ПС19			23,6	2,4		7,6	1,8	35,4
ПС20			23,6	2,4		7,6	1,8	35,4

Стеновые панели ПС18, ПС19, ПС20 отличаются от типовой стеновой панели ПС19.30-П серии 1.432-14/80 в.1 только исключением типовых закладных изделий и установкой закладных изделий по данному чертежу.

Согласовано:

Изм.	Лист	№ докум.	Подпись	Дата
Нач. отд.		Устюг		8.82
Гл. кон. отд.		Филатова		
Гл. инж. пр.		Середина		
Инж.		Пустарнакова		

ВТН-ГЖ-01-82 выпуск 2

Стеновые панели ПС18 ÷ ПС20

Лит.	Лист	Листов
Р	10	

Госстрой СССР Иркутский Промстройпроект

Инв. № подл. | Подпись и дата | Взам. инв. №

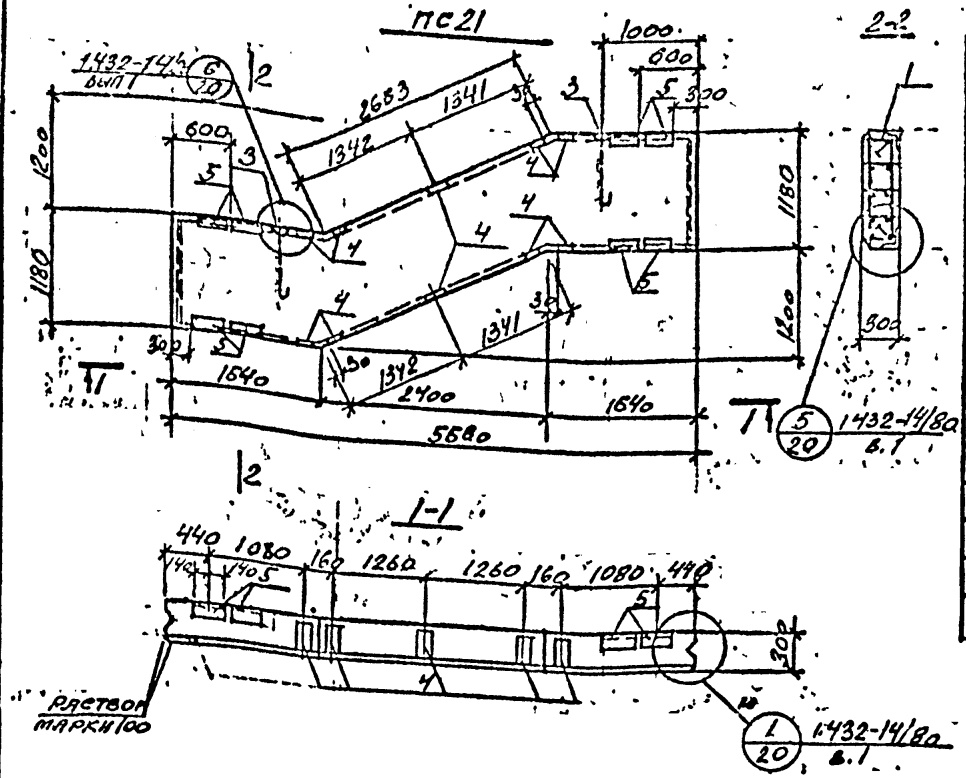

СПЕЦИФИКАЦИЯ ЭЛЕМЕНТА СБОРНОЙ КОНСТРУКЦИИ

Формат	Зона	Поз.	Обозначение	Наименование	Кол.	Примечание
				Документация		вес ПС21
			ВТН-КЖ-01-82 в.2	Стеновая панель ПС21		2,7т
				Сборочные единицы		
		1	ВТН-КЖ-01-82 в.3 л.3	Пространственный каркас КП5	1	
		5	2432-1 в.0 л.25	Изделие закладное МС3	8	
		3	1.432-14/80 в.3 л.25	Петля П5	2	
		4	1.432-14/80 в.3 л.18	Изделие закладное М9	10	
				Материалы		
				Керамзитоперлитобетон марки 50	1,9	м³
				Раствор марки 100	0,3	м³

ВЫБОРКА СТАЛИ НА ОДИН ЭЛЕМЕНТ, КГ

Марка эл-та	Арматурные изделия: Арматурная сталь ГОСТ 5781-81 класс ВрI, Ф мм 4	5	Итого	ГОСТ 5781-81 класс АII, Ф мм 8	10	Итого	Итого	Закладные изделия: Профильная сталь ГОСТ 103-76 ГОСТ 8509-72 -δ=8		-δ=6	1,3-6	Арматурная сталь ГОСТ 5781-81 класс АII 12	10	класс АI, Ф мм 20	18	АIII	Итого	Всего
ПС21	2,0	6,8	8,8	17,6	11,7	29,3	38,1	19,2		2,4	5,6	4,0	6,8	4,0	0,9		42,9	81,0

Согласовано: Гл. конст. Эрдман

Инв. № подл. | Подпись и дата

Изм	Лист	№ докум.	Подпись	Дата
Нач. отд.				
Гл. конст.				
Гл. кон. пр.				
Инженер				
Исполн.				

ВТН-КЖ-01-82 выпуск 2

Стеновая панель ПС21

Лит.	Лист	Листов
Р	17	

ГОССТРОЙ СССР
ИРКУТСКИЙ ПРОМСТРОЙПРОЕКТ

ПС22

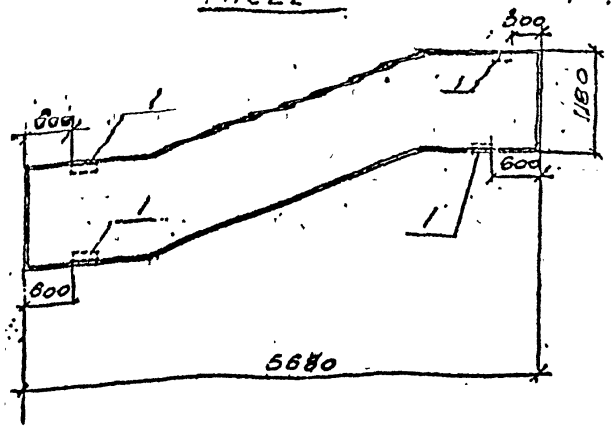

ПС-33.

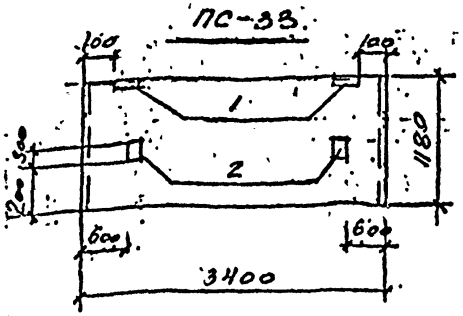

Выборка стали на один элемент, кг

Марка элемента	Закладные изделия: Профильная сталь ГОСТ 10922-75, ГОСТ 8509-72					Арматурная сталь ГОСТ 5781-82* класс А-III					Всего
		L стерж.	Б-С	Ф8				L/M			
ПС 22		8,4	2,4					6,2			10,0
ПС 33		3,2	4,2	11,6				1,8			18,0

1. Угловая спецификация для сборных элементов

Формат	Зона	Поз.	Обозначение	Наименование	Кол. на комплект			Примечание
				Документация				
			ВТН-КЭС-01-82 вып	Стеновые панели ПС33, ПС22	х	х		
			ВТН-КЭС-01-82 в2	ПС21		х		
			То же	ПС 12				
				Закладные изделия				
		1	2.432-1. в0 л.25.	Изделие закладное	2	4		
		2	1.400-6/76 в1 л.24	То же НО-1-3	2			
				Марки	ПС33	ПС22		

Стеновые панели ПС-22, ПС33 отличаются от стеновых панелей ПС21, ПС12 по ВТН-КЭС-01-82 в2 только исключением закладных изделий, кроме петель, и установкой по данному чертежу.

Согласовано: Инв. № подл. | Подпись и дата | Взам. инв. № | Инв. № дубл. | Подпись и дата

Изм.	Кол.	Лист	№ докум.	Подпись	Дата
Нач. отд.			Устюжских		
Гл. констр.			Дмитриев		
Гл. конструктор			Серегина		
Инженер			Шестакова		

ВТН-КЭС-01-82 Выпуск 2

Стеновые панели ПС33, ПС22

Лит.	Масса	Масштаб
Р		1:8

Госстрой СССР Иркутский Промстройпроект

ПС23, ПС26

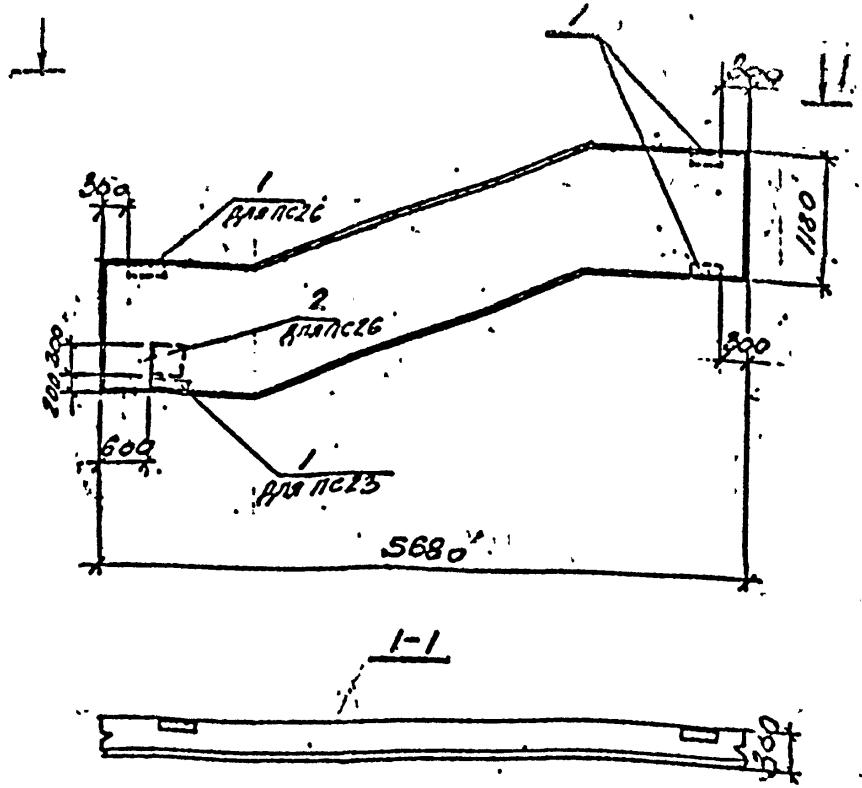

ГРУППОВАЯ СПЕЦИФИКАЦИЯ ДЛЯ СБОРНЫХ ЭЛЕМЕНТОВ

Формат	Зона	Поз.	Обозначение	Наименование	Кол. на исполн.			Примечание
				Документация				
			ВТН-КЖ-01-82 в.2	Стеновые панели ПС23, ПС26	X	X		
			ВТН-КЖ-01-82 в.2	ПС21	X	X		
				Закладные изделия				
		1	2.432-1 в0 л23	Изделие закладное МС3	3	3		
		2	1.400-6/76 в1 л24	то же МО-1-3		1		
				Марка	ПС23	ПС26		

Выборка стали на один элемент, кг.

Марка элемента	Закладные изделия: Профильная сталь ГОСТ 103-76, ГОСТ 6509-72						Арматурная сталь ГОСТ 3781-81 класс АШ						Всего
							ф мм						
		L 63×6	δ=6	δ=8				10					
ПС 23		4,8	1,8					0,9					7,6
ПС 26		4,8	1,8	5,9				0,6					13,1

Стеновые панели ПС23, ПС26 отличаются от стеновой панели ПС21 по ВТН-КЖ-01-82 в.2 только исключением закладных изделий, кроме петель, и установкой их по данному чертежу.

Изм	Лист	Кг докум	Подпись	Дата
Нач отд		Ястремск		
Гл конст		Дмитриев		
Гл конп		Середин		
Инжен		Мустафина		

ВТН-КЖ-01-82 выпуск 2

Стеновые панели ПС23; ПС26

Лит.	Лист	Листов
Р	19	

ГОССТРОЙ СССР ИРКУТСКИЙ ПРОМСТРОЙПРОЕКТ

Согласовано: Гл конст Эрдман

Подпись и дата

Инв. № подл.

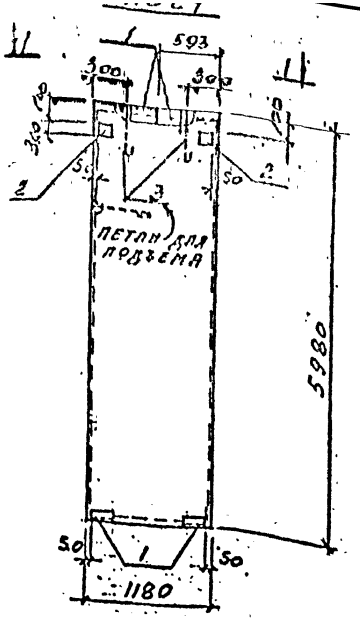

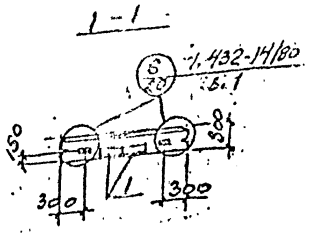

СПЕЦИФИКАЦИЯ ЭЛЕМЕНТА СБОРНОЙ КОНСТРУКЦИИ

Формат	Зона	Поз.	Обозначение	Наименование	Кол.	Примечание
				Документация		
			ВТН-КЖС-01-82 в.2	Стеновая панель ПС24	X	
			1.432-14/80 в.1 л.4	ПС600.12.30-П2	X	
				Закладные детали		
		1	2.432-1 в.0 л.25	Изделие закладное МС3	4	
		2	1.400-6/76 в.1 л.24	то же МО1-3	2	
		3	1.432-14/80 в.3 л.25	петля П5	2	

Стеновая панель ПС24 отличается от стеновой панели ПС600.12.30-П2 по серии 1.432-14/80 выпуск 1 только исключением типовых закладных изделий, кромепетель, и установкой закладных изделей по данному чертежу.

Выборка стали на один элемент, кг

Марка эл-та	Закладные изделия										Всего
	Профильн. сталь Гост 103-76 Гост 8509-72			Арм. сталь Гост 6.1459-72 Кл. АIII			Арм. сталь Гост 5781-81 Кл. АII				
	L 63×6	б=6	б=8	ф мм 10			ф мм 18	20			
ПС 24	6,4	2,4	11,8	2,0			1,8	7,6			32,0

Изм	Лист	№ докум.	Подпись	Дата	ВТН-КЖС-01-82 выпуск 2			
Нач. отд.		Устремский			Стеновая панель ПС24	Лит.	Лист	Листов
Гл. конст.		Дмитриев				Р	20	
Гл. конст.		Середин				ГОССТРОЙ СССР ИРКУТСКИЙ ПРОМСТРОЙПРОЕКТ		
Инженер		Мустафина						

Гл. конст. ТО | Эрдман | Подпись и дата | Инв. № подл.

ПС 25

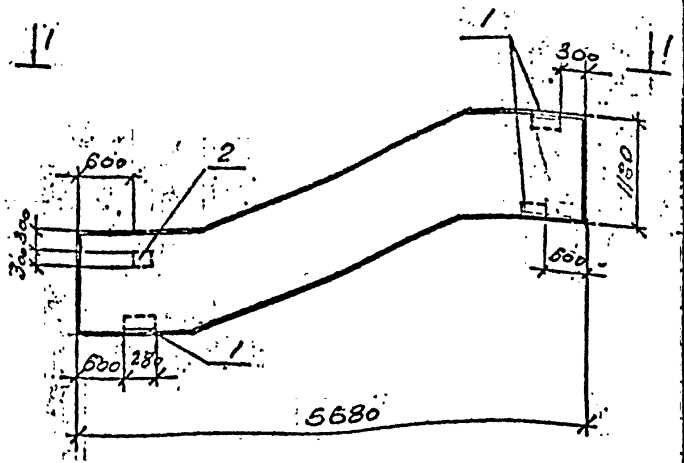

1-1

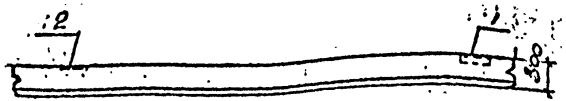

Выборка стали на один элемент, кг.

Марка элемента	Закладные изделия: Профильная сталь ГОСТ 103-76, ГОСТ 8509-72						Арматурная сталь ГОСТ 5781-81, класс А III, ф мм						Всего
	L 63×6		б=6	б=8				10					
ПС-25	11,8		1,8	5,9				0,6					13,1

ГРУППОВАЯ СПЕЦИФИКАЦИЯ ДЛЯ СБОРНЫХ ЭЛЕМЕНТОВ

Формат	Зона	Поз.	Обозначение	Наименование	Кол. на исполн			Примечание
				Документация				
			ВТН-КЖ-01-82 в.2	Стеновая панель ПС 25	X			
			ВТН КЖ-01-82 в.2	ПС21	X			
				Закладные изделия				
		1	2.432-1 во л.25.	Изделие закладное МС3	3			
		2	1.400-6/76 в.1 л.24	То же МО-1-3	1			

Стеновая панель ПС25 отличается от панели ПС21 по ВТН-КЖ-01-81 выпуск 2 исключением закладных изделий, кроме петель, и установкой их по данному чертежу.

Изм	Лист	№ докум.	Подпись	Дата
Нач.ог.	Ястремский			
Л.конст.	Митраев			
Гл.конст.	Середин			
Инж.				

ВТН-КЖ-01-82 выпуск 2

Стеновая панель ПС 25

Лит.	Лист	Листов
Р	21	

Госстрой СССР Иркутский Промстройпроект

Согласовано: Гл. конт. Эрдман

Подпись и дата

Инв. № подл.

ПС27

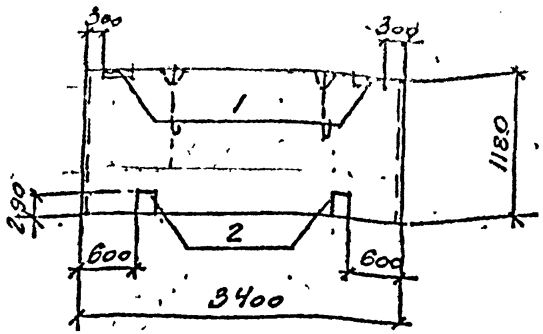

ПС32

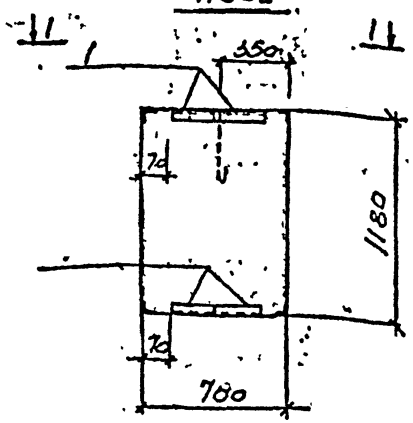

1-1

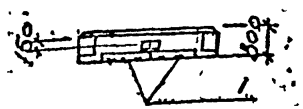

ГРУППОВАЯ СПЕЦИФИКАЦИЯ ДЛЯ СБОРНЫХ ЭЛЕМЕНТОВ

Формат	Зона	Поз.	Обозначение	Наименование	Кол. на исполн.			Примечание
				Документация				
			ВТН-кж-01-82 в.2	Стеновые панели ПС 27; ПС32.	X	X		
			ВТН-кж-01-82 в.2	ПС 12	X			
			1.432-14/80 в.1.л.19	ПС70.12.30-П		X		
				Закладные изделия				
		1	2.432-1..80.л25	Изделие закладное МС3	2	4		
		2	1.400-6/76.в1.л.24	тоже МО-1-3	2			
				Марка	ПС 27	ПС 32		

1. Стеновые панели ПС 27, ПС 32 отличаются от стеновых панелей ПС 12 по ВТН-кж-01-82 в.2 и ПС70.12.30-П по серии 1.432-14/80 вып. 1 только исключением закладных изделий, кроме петель, и закладной М18 для ПС32 и установкой их по данному чертежу.
2. Для панели ПС 32 выборка стали дана на все закладные изделия.

Выборка стали на один элемент, кг

Марка элемента	Закладные изделия: Профильная сталь ГОСТ 103-76, ГОСТ 8509-72						Арматурная сталь ГОСТ 3781-81: Класса II, ф мм		Класса I, ф мм			Всего
		63×6	6×6	6×8				10		10		
ПС27		3,2	1,2	11,8				1,8				18,0
ПС 32		12,4	2,4					0,8		1,6		17,2

Изм	Лист	Нр докум.	Подпись	Дата
Нач отд	Ястремский			
Гл. конс	Дмитриев			
Гл конс	Середин			
Инжен	Мустафина			
Исполн	[illegible]			

ВТН-кж-01-82 вып. 2

Стеновые панели ПС 27, ПС32

Лит.	Лист	Листов
Р	22	

ГОССТРОЙ СССР ИРКУТСКИЙ ПРОМСТРОЙПРОЕКТ

Согласовано: Гл. конс. Эрдман

Подпись и дата

Инв. № подл.

ПС28

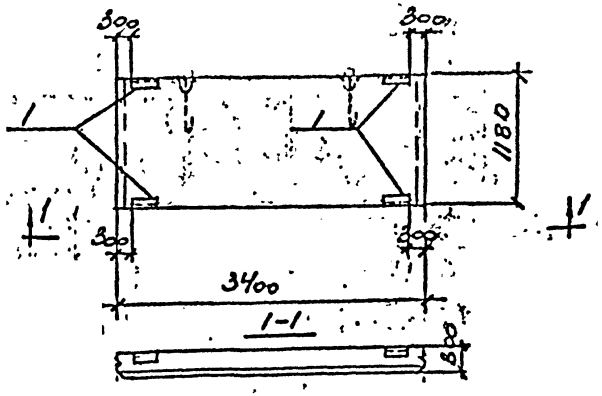

ПС29

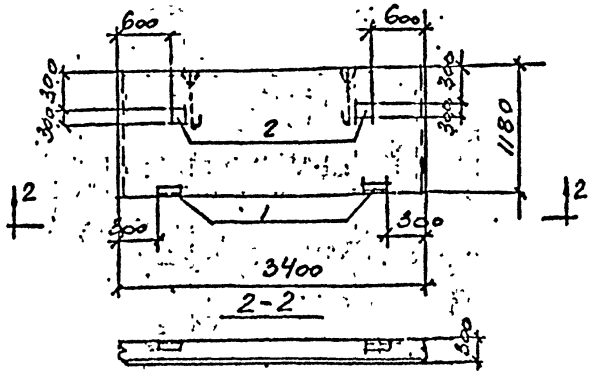

ГРУППОВАЯ СПЕЦИФИКАЦИЯ ДЛЯ СБОРНЫХ ЭЛЕМЕНТОВ

Формат	Зона	Поз.	Обозначение	Наименование	Кол. на исполн. ПС28	Кол. на исполн. ПС29		Примечание
				Документация				
			ВТИ-КЖ-01-82 в.2	Стеновые панели ПС 28, ПС29	X	X		
			ВТИ-КЖ-01-82 в.2	ПС 12	X	X		
				Закладные изделия				
		1	2.432-1 в.о. л.25	Изделие закладное МС3	4	2		
		2	1.400-6/76. в1. л.24	то же МО-1-3		2		

Выборка стали на один элемент, кг

Марка элемента	Закладные изделия: Профильная сталь: Гост 103-76, Гост 18509-72						Арматурная сталь: ГОСТ 5781-81, класс А III, ⌀ мм						Всего
	∠ 63×6	б=8	б=6				10						
ПС-28	6,4		2,4				1,2						10,0
ПС-29	3,2	11,8	1,2				1,8						18,0

Стеновые панели ПС28, ПС29 отличаются от панели ПС12 по ВТИ-КЖ-01-82 в.2 исключением закладных изделий, кроме петель, и установкой их по данному чертежу

Изм	Лист	№ докум.	Подпись	Дата
Нач отд	Ястремский			
Гл конс	Дмитриев			
Гл конп	Середина			
Инжен	Мустафина			

ВТИ-КЖ-01-82 выпуск 2

Стеновые панели ПС 28, ПС29

Лит.	Лист	Листов
Р	23	

Госстрой СССР Иркутский Промстройпр...

Согласовано: Гл. конт. Эрдман

Инв. № подл. | Подпись и дата

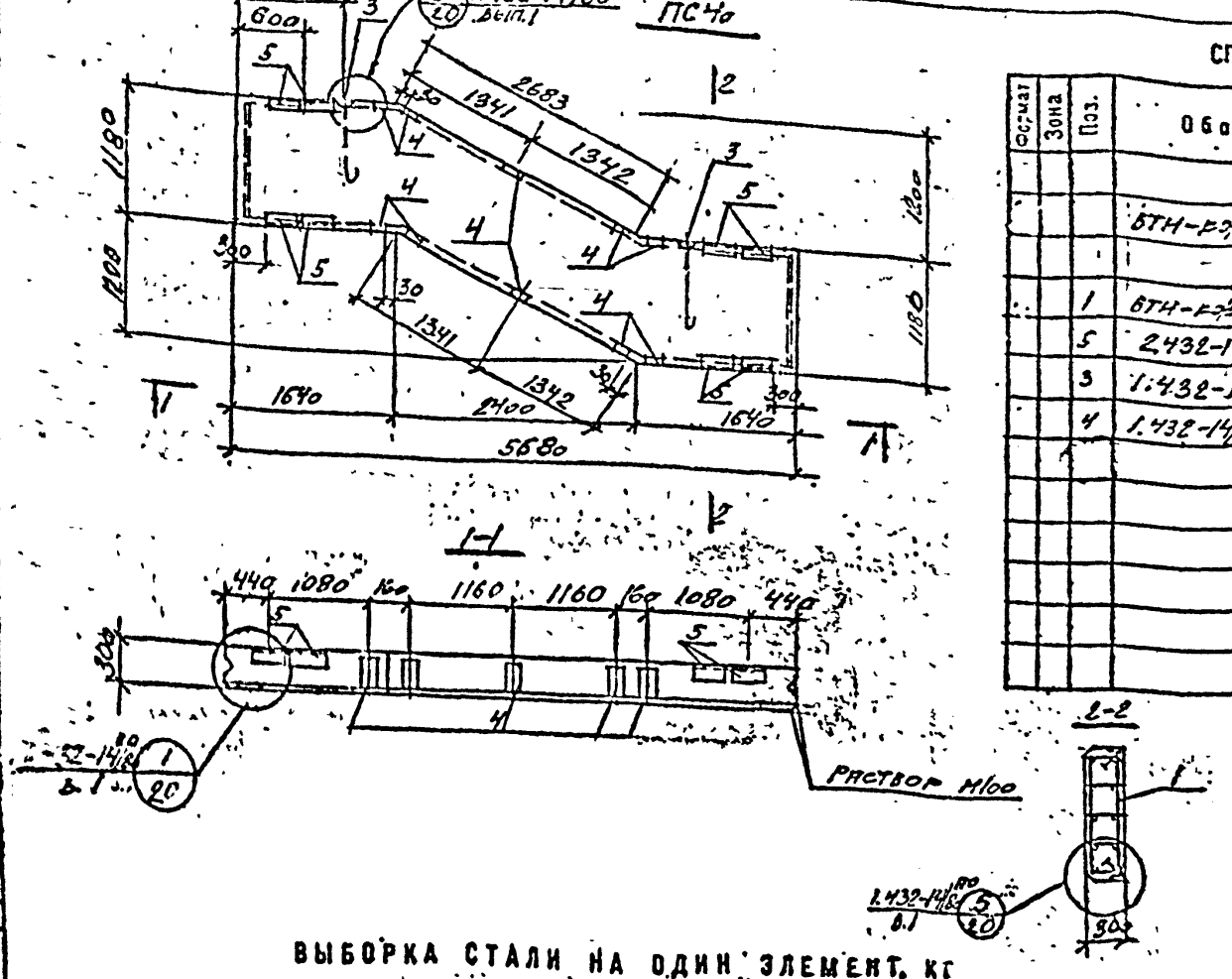

СПЕЦИФИКАЦИЯ ЭЛЕМЕНТА СБОРНОЙ КОНСТРУКЦИИ

Формат	Зона	Поз.	Обозначение	Наименование	Кол.	Примечание
				Документация		Вес
			6ТН-РЭ½-01-82 в.2	Стеновая панель ПС40		ПС40 2,7т
			-	Сборочные единицы		
		1	6ТН-РЭ½-01-82 в.3 л.3	Пространственный каркас КП6	1	
		5	2.432-1 в.0 вып.25	Изделие закладное МС3	8	
		3	1.432-14/80 в.3 л.25	Петля П5	2	
		4	1.432-14/80 в.3 л.18	Изделие закладное М9	10	
				Материалы:		
				Керамзитолегкобетон марки 50	1,9	м³
				Раствор марки 100	0,3	м³

ВЫБОРКА СТАЛИ НА ОДИН ЭЛЕМЕНТ, кг

Марка эл-та	Арматурные изделия: Арматурная сталь ГОСТ 6727-80 кл. Вр I Ø мм 4	5		Итого	Арматурная сталь ГОСТ 5781-81 кл. А III Ø мм 8	10		Итого	Итого	Закладные изделия: Профильная сталь ГОСТ 103-76 ГОСТ 8509-72 -δ=8	-δ=6	L 63×6	Арм. сталь ГОСТ 5781-81 кл. АII	12	10	кл. AI Ø мм 20	18	Ø мм	Итого	Всего
ПС40	2,0	6,8		8,8	17,6	11,7		29,3	38,1	19,2	3,1	2,4	5,6	4,0	6,8	1,9	0,9		кг	81,0

Согласовано:

Изм	Лист	№ докум.	Подпись	Дата
Инж. стр		Зерзакович		
Гл. конст		Дмитриев		
Гл. констр		Серединин		
Инж.		Рыс Тимофеева		

6ТН-РЭ½-01-82 Выпуск 2

Стеновая панель ПС40

Лит.	Лист	Листов
	24	

Госстрой СССР Иркутский промстройпроект

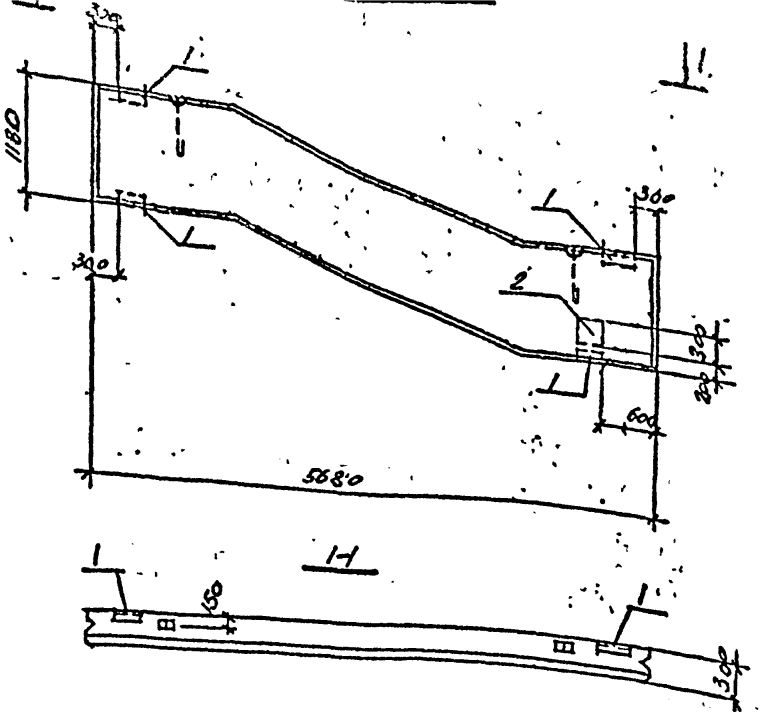

ГРУППОВАЯ СПЕЦИФИКАЦИЯ ДЛЯ СБОРНЫХ ЭЛЕМЕНТОВ

Формат	Зона	Поз.	Обозначение	Наименование	Кол. на испол. ПС41	Кол. на испол. ПС42		Примечание
				Документация				
			ВТН-КЖ-01-82 в.2	Стеновые панели ПС41, ПС42	X	X		
			ВТН-КЖ-01-82 в.2	То же ПС21	X	X		
				Закладные изделия				
		1	2432-1 в.0.П25	Изделие закладное МС3	4	3		
		2	1.400-6/76 в.1 ст. 24	То же МН1-3		1		

Марка	ПС41	ПС42

Стеновые панели ПС41, ПС42 отличаются от стеновой панели ПС21 по ВТН-КЖ-01-82 в.2 только исключением закладных изделий, кроме петель, и установкой их по данному чертежу.

ВЫБОРКА СТАЛИ НА ОДИН ЭЛЕМЕНТ, КГ

Марка эл-та	Закладные изделия: Профильная Ст3пс6 ГОСТ 102-76 ГОСТ 8509-72			Арматурная сталь ГОСТ 5781-82 класс А-II				Всего
	∠ 63×6	-5-6	-5-8	Ø мм 10	12			
ПС41	4,7	2,7		1,2				10,0
ПС42	1,2	1,8	5,9	0,6				13,1

Согласовано:

Инв. № подл. | Подпись и дата | Взам. инв. №

Изм.	Лист	№ докум.	Подпись	Дата
Нач. отд.		Стрекалин		01.82
Гл. спец.		Мартынов		
Гл. инж. пр.		Сергеин		
Инженер		Чистяк		

ВТН-КЖ-01-82 выпуск 2

Стеновые панели ПС41, ПС42

Лит.	Лист	Листов
	26	

Госстрой СССР Иркутский Промстройпроект

ПС 38

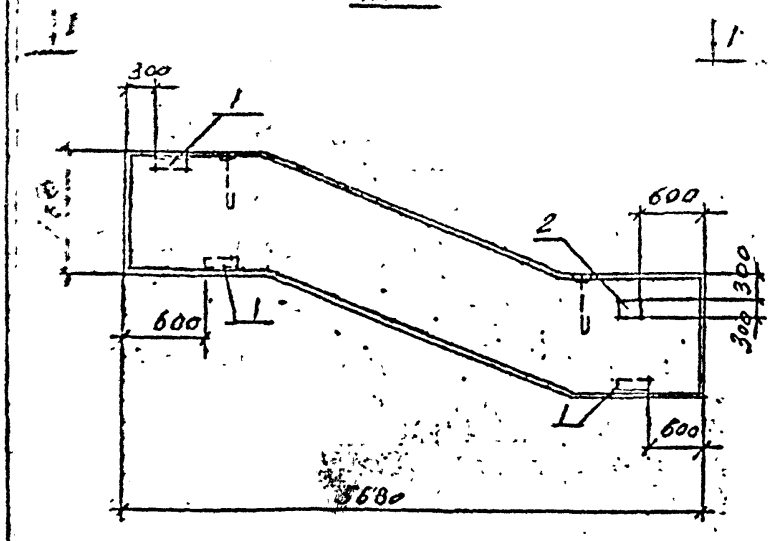

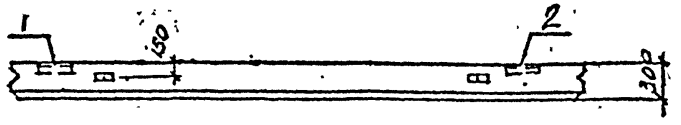

СПЕЦИФИКАЦИЯ ЭЛЕМЕНТА СБОРНОЙ КОНСТРУКЦИИ

Формат	Зона	Поз.	Обозначение	Наименование	Кол.	Примечание
				ДОКУМЕНТАЦИЯ		
			ВТИ-КЖ-01-82 в.2	СТЕНОВАЯ ПАНЕЛЬ ПС 38	X	
			БТИ-КЖ-01-82 в.2	ТО ЖЕ ПС21.	X	
				ЗАКЛАДНЫЕ ИЗДЕЛИЯ		
		1	2.432-5 в.0 л.25	ИЗДЕЛИЕ ЗАКЛАДНОЕ МС3	3	
		2	1.400-6/76 в.1 л.24	ТО ЖЕ МО-1-3	1	

Стеновая панель ПС43 отличается от панели ПС21 по ВТИ-КЖ-01-82 в.2 только исключением закладных изделий, кроме петель, и установкой их по данному чертежу.

ВЫБОРКА СТАЛИ НА ОДИН ЭЛЕМЕНТ, КГ

Марка эл-та	Закладные изделия: Профильная сталь ГОСТ 103-76, ГОСТ 8509-72			Арм. сталь ГОСТ 5781-81, класс АII, Ø мм				Всего
	-δ=6	L 63×6	-δ=8		10			
ПС 38	1,8	4,8	5,9		96			13,1

Согласовано: Гл. конс. по заданию; Заведующий фамилия; Подпись; Дата; Инв. № подл.

Изм	Лист	№ докум.	Подпись	Дата

ВТИ-КЖ 32 выпуск 2

Стеновая панель ПС 38

Лит.	Лист	Листов

Госстрой СССР ИРКУТСКИЙ ПРОМСТРОЙПРОЕКТ

ПС 39

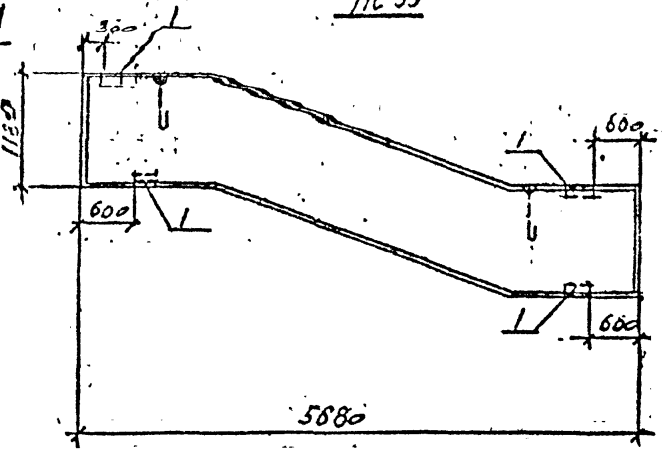

1-1

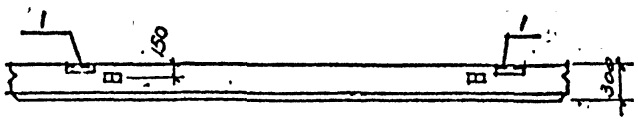

СПЕЦИФИКАЦИЯ ЭЛЕМЕНТА СБОРНОЙ КОНСТРУКЦИИ

Формат	Зона	Поз.	Обозначение	Наименование	Кол.	Приме-чание
				Документация		
			ВТН-КЖ-01-82 в.2	Стеновая панель ПС-39		
			ВТН-КЖ-01-82 в.2	То же ПС 21	--	
				Закладные изделия		
		1	2432-1 в.0 вып.25	Изделие закладное МС-3	4	

Стеновая панель ПС 44 отличается от стеновой панели ПС21 по ВТН-КЖ-01-82 в.2 только исключением закладных деталей, кроме петель, и установкой их по данному чертежу.

ВЫБОРКА СТАЛИ НА ОДИН ЭЛЕМЕНТ, КГ

Марка эл-та	Закладные изделия							Всего
	Профильная сталь ГОСТ 103-76 ГОСТ 8509-72			Арматурная сталь ГОСТ 5781-82				
				класс AII				
				Ø мм				
	∟ 63×6	δ=6	δ=8	10	12			
ПС-39	6,5	24		0,8				96

Согласовано:

Инв. № подл. | Подпись и дата | Взам. инв. №

Изм.	Лист	№ докум.	Подпись	Дата
Нач. отд.				
Гл. конст.				
Гл. инж. пр.				
Инженер				

ВТН-КЖ-01-82 выпуск 2

Стеновая панель ПС 39

Лит.	Лист	Листов
Р	27	

Госстрой СССР
Иркутский
Промстройпроект

ПС16

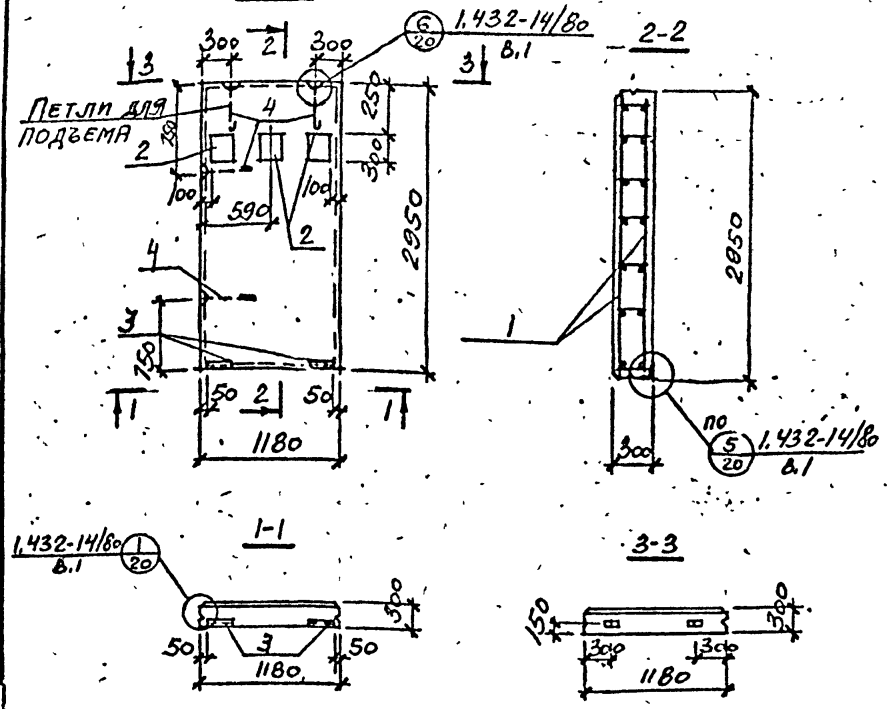

СПЕЦИФИКАЦИЯ ЭЛЕМЕНТА СБОРНОЙ КОНСТРУКЦИИ

Формат	Зона	Поз.	Обозначение	Наименование	Кол.	Примечание
				Документация		Вес ПС16
			ВТИ-КЖ-01-82 в.2	Стеновая панель ПС16		1,3 т
				Сборочные единицы		
		1	ВТИ-КЖ-01-82 в.3 л	Каркас пространственный КП6	1	
		2	1.400-6/76 в.1 л.24	Изделие закладное М0-1-3	3	
		3	2.432-1 в.0 л.25	то же МС3	2	
		4	1.432-14/80 в.3 л.25	петля П2	4	
				Материалы		
				керамзитоперлитобетон М50	1,0	м³
				раствор марки 100	0,14	м³

В выборке стали на панели не учтены расходы стали на монтажные петли.

Марка эл-та	Арматурные изделия							Закладные изделия								Всего
	Арматурная сталь ГОСТ 6727-80							Профильная сталь ГОСТ 103-76 ГОСТ 8.203-72			Арматурная сталь ГОСТ 5781-81				Итого	
	класс Bp I		Итого	класс		Итого	Итого				класс A I	класс A III				
	Ø мм			Ø мм							Ø мм	Ø мм				
	4	5						163×2	δ=6	δ=8	18	10				
ПС16	1,5	6,1	7,6				7,6	2,8	1,2	11,6	1,8	2,2			25,6	33,2

Изм.	Лист	№ докум.	Подпись	Дата	ВТИ-КЖ-01-82 выпуск 2		
Нач.		Литвинов			Стеновая панель ПС16	Лит.	Лист 22 Листов
Гл.инж.		Ярмаркин				ГОССТРОЙ СССР ИРКУТСКИЙ ПРОМСТРОЙПРОЕКТ	
Рук.гр.		Середин					
Инж.		Мустафаев					
Норм.		Иванова					

Согласовано: Инв. № подл. | Подпись и дата | Взам. инв. №

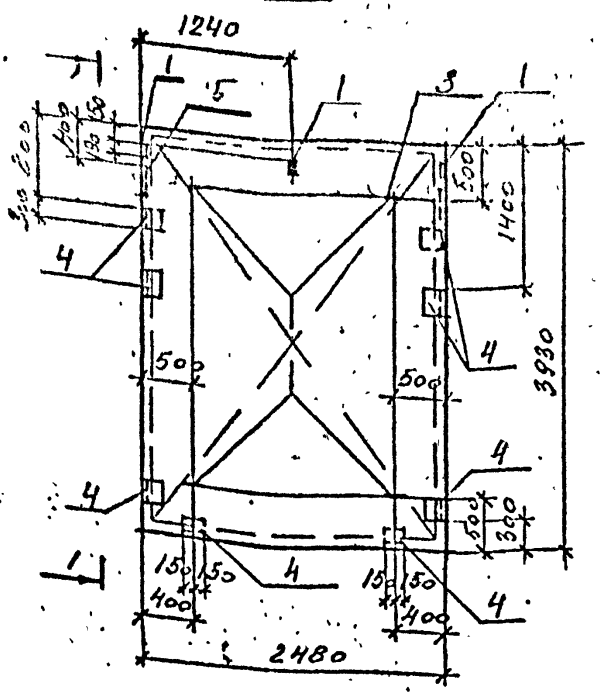

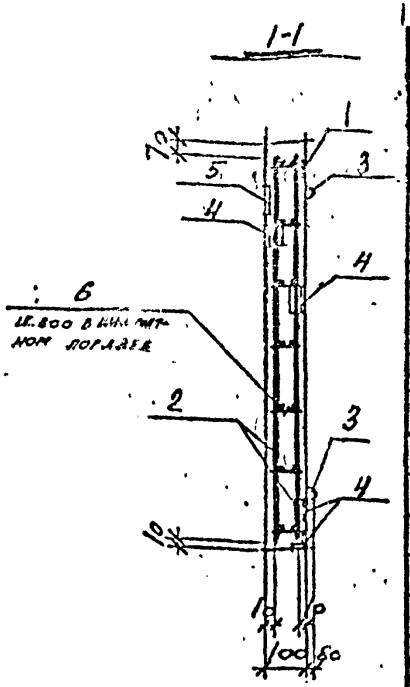

Расчетная схема П1

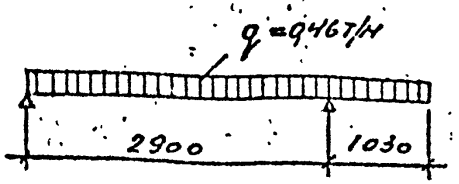

СПЕЦИФИКАЦИЯ ЭЛЕМЕНТА СБОРНОЙ КОНСТРУКЦИИ

Формат	Зона	Поз.	Обозначение	Наименование	Кол.	Примечание
				Документация		
			ВТИ-КЖ-01-82 В 2	Сборочный чертеж П1		ВБС III 2,44т
				Сборочные единицы		
		6	ВТИ-КЖ-01-82 В.3 л.9	Стержень одиночный	8	
		2	1.410-2. В1, л.169	Сетка арматурная С10 4х39	2	
		3	1.141-5с В.1 л.17	Петля П1	4	
		4	3.400-6/76 л.39	Изделие закладное МН4-47	8	
		5	1.400-6/76 В.1 л.94	Изделие закладное МУ-32	2	
		1	3.400-6/76 л.17	Изделие закладное МН1-12	3	
				Материалы		
				Бетон марки 200	0,98	м3

ВЫБОРКА СТАЛИ НА ОДИН ЭЛЕМЕНТ, КГ

Марка эл-та	Арматурные изделия: Арматурная сталь ГОСТ 5781-81, класс АЕ, Ø мм 10	Итого	класс АТ, Ø мм 10	Итого	Итого	Закладные изделия: Профильная сталь ГОСТ 103-76, ГОСТ 8509-72, L 75х7	-δ=8	-50х8	Арматурная сталь ГОСТ 5781-81, класс АЕ, Ø мм 8	12	АТ 16	Итого	Всего
П1	61,8	61,8	2,7	2,7	64,5	19,2	5,0	1,8	2,7	1,0	10,4	40,1	104,6

Изм	Лист	№ докум.	Подпись	Дата
Нач. отд.		Устремский		
Гл. ронс		Дмитриев		
Гл. конст.		Середин		
Инж.		Мустафина		

ВТИ-КЖ-01-82 выпуск 2

Плита покрытия П1

Лит.	Лист	Листов
Р	29	

ГОССТРОЙ СССР
ИРКУТСКИЙ ПРОМСТРОЙПРОЕКТ

Согласовано: Гл. конт. Эрдман

Подпись и дата

Инв. № подл.

gost.e-ecolog.ru