ТИПОВОЙ ПРОЕКТ

902-9 - 28.85

ГАЗОСБОРНЫЙ ПУНКТ МЕТАНТЕНКОВ

АЛЬБОМ 3

Нетиповые технологические конструкции

20476-03
gost.e-ecolog.ru

Привязан
Инв.№

ТИПОВОЙ ПРОЕКТ

902-9-28.85

ГАЗОСБОРНЫЙ ПУНКТ МЕТАНТЕНКОВ

СОСТАВ ПРОЕКТА

Альбом 1 Газоснабжение. Архитектурно-строительные решения, отопление и вентиляция.

Альбом 2.88 Электротехнические решения, автоматизация и технологический контроль. Задания заводам - изготовителям.

Альбом 3 Нетиповые технологические конструкции.

Альбом 4.88 Спецификации оборудования.

Альбом 5 Ведомости потребности в материалах.

Альбом 6.88 Сметы

АЛЬБОМ 3

Разработано институтами:

Союзводоканалпроект

Директор института Ю. Н. Андрианов

Главный инженер проекта А. М. Клеопова

Мосгазниипроект

Главный инженер института М. А. Маевский

Главный инженер проекта Г. М. Жданов

Утверждено: Госстроем СССР протоколом от 12.10.84г. № ИИ-29

Введено в действие: в/о „Союзводоканалпроект" приказом № 119 от 7 мая 1985г.

Взамен старого титульного листа 11.02.88г. Рук. бригады /Радюшкин/

Привязан

Инв. № подл. | Подп. и дата | Взам. инв. №

Инв. №

Альбом 3

Типовой проект 902-9-28.85

Содержание

Обозначение	Наименование	стр
	Содержание	2
УГМ 1.00	Футляр для прохода газопровода через пол	2
УГМ 1.00СБ	Футляр для прохода газопровода через пол	2
УГМ 2.00	Насадка для свечи	3
УГМ 2.01	Короб	3
УГМ 2.00СБ	Насадка для свечи	3
УГМ 2.02	Косынка	4
УГМ 1.01	Фиксатор	4
УГМ 2.03	Рассекатель	4
УГМ 3.00	Влагоотделитель	5
УГМ 3.01.00	Корпус	5
УГМ 3.01.01	Труба	5
УГМ 3.00СБ	Влагоотделитель	6
УГМ 3.01.00СБ	Корпус	7
УГМ 3.01.05	Обечайка	7
УГМ 3.01.03	Заглушка	8
УГМ 1.01.04	Фланец	8
УГМ 3.02.00	Крышка	8
УГМ 3.02.00СБ	Крышка	8
УГМ 4.00	Бак сливной	9
УГМ 4.01.02	Лист	9
УГМ 4.01.00	Корпус	9
УГМ 4.00СБ	Бак сливной	10
УГМ 4.01.00СБ	Корпус	11
УГМ 4.01.01	Лист	12
УГМ 4.01.05	Петля	12
УГМ 3.02.02	Заглушка	12

Формат	Зона	Поз.	Обозначение	Наименование	Кол.	Примечание
				Документация		
АЧ			УГМ1.00СБ	Сборочный чертеж		
				Детали		
АЧ		1	УГМ1.01	Фиксатор	2	
БЧ		2	УГМ1.02	Труба		
				Труба $\frac{530\times6\ ГОСТ\ 10704\text{-}76}{Д\ ГОСТ\ 10705\text{-}80}$		
				$\ell = 500 - 1.55$	1	38.88кг
				Материалы		
		3		Битум нефтяной изоляционный БНИ-IV ГОСТ 9812-79, дм³	10,2	
		4		Пакля смоляная ленточная ГОСТ16183-77, дм³	23,8	

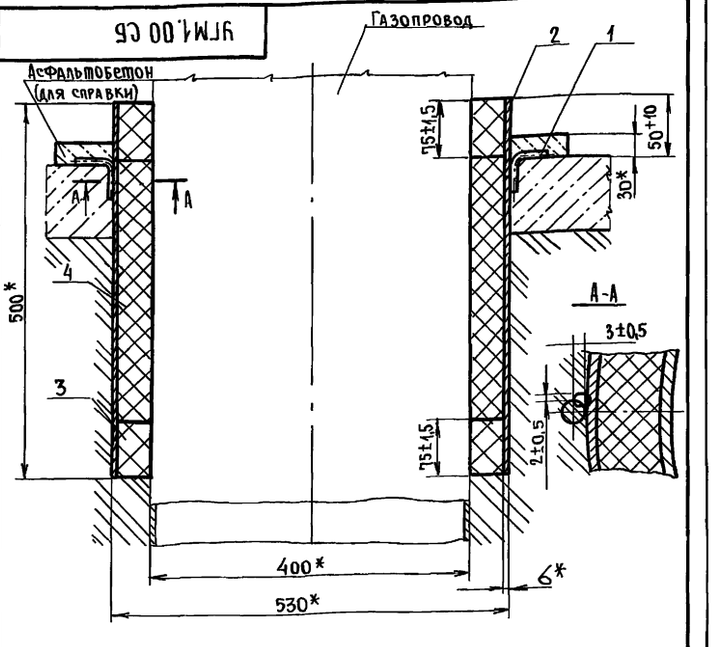

1. Сварка ручная электродуговая.
2.* Размеры для справок.
3. Масса дана без учета строительных материалов.

Изм.	Лист	N докум.	Подпись	Дата
Разраб.		Кудинов	"	
Провер.		Герасимова	"	
Н. контр.		Иосилевич	Подпись	
Утв.				

ТП 902-9-28.85-УГМ1.00

Футляр для прохода газопровода через пол

Лит.	Лист	Листов
И		1

Институт Мосгазнии проект

Инв. N подл. | Подп. и дата | Взам. инв. N | Инв. N дубл. | Подп. и дата

Пров. Фиксунов 22.01.88г Коп. Ерокс

Изм.	Лист	N докум.	Подп.	Дата
Разраб.		Кудинов	"	
Пров.		Герасимова	"	
Т. контр.				
Н. контр.		Иосилевич	Подп.	
Утв.				

ТП 902-9-28.85- УГМ1.00СБ

Футляр для прохода газопровода через пол. Сборочный чертеж

Лит.	Масса	Масшт.
И	38.9	—

Лист | Листов 1

Институт Мосгазнии проект

Инв. N подл. | Подп. и дата | Взам. инв. N | Инв. N дубл. | Подп. и дата

Типовой проект 902-9-28.85 Альбом 3

Формат	Зона	Поз.	Обозначение	Наименование	Кол.	Примечание
				Документация		
А3			УГМ 2.00СБ	Сборочный чертеж		
				Детали		
А4		1	УГМ 2.01	Короб	1	
А4		2	УГМ 2.02	Косынка	2	
А3		3	УГМ 2.03	Рассекатель	1	
Б4		4	УГМ 2.04	Труба		
				Труба 89×3 ГОСТ 10704-76 / В-Вст3сп4 ГОСТ 10705-80		
				L=75-0.74	1	0.48кг

Изм.	Лист	№ докум.	Подп.	Дата
Разраб.		Гулина		12.85
Пров.		Герасимова		12.85
ГИП		Осипевич		12.85
Н. контр.		Осипевич		12.85
Утв.		Иванов		

ТП 902-9-28.85 - УГМ 2.00

Насадка для свечи

Лит	Лист	Листов
И		1

Институт Мосгазниипроект

Копировал: Радина Формат А4

10.2WJA

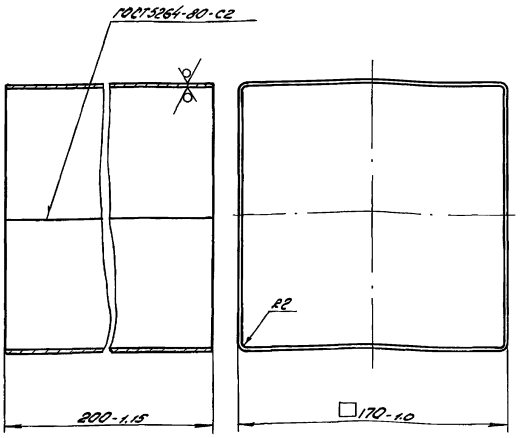

Изм.	Лист	№ докум.	Подп.	Дата
Разраб.		Гулина		12.85
Пров.		Герасимова		12.85
Т. контр.				
Н. контр.		Осипевич		12.85
Утв.				

ТП 902-9-28.85 - УГМ 2.01

Короб

Лит	Масса	Масштаб
И	2,20	1:2

Лист	Листов

Лист БПН 2,0 ГОСТ 19903-72 / t-N-Ст3сп4 ГОСТ 16523-70

Институт Мосгазниипроект

Копировал: Радина Формат А4

9.2WJA

А-А

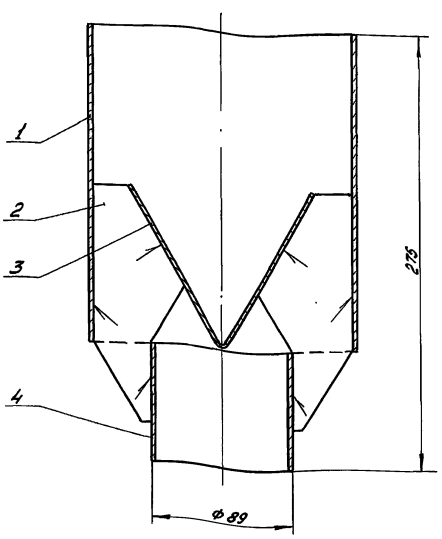

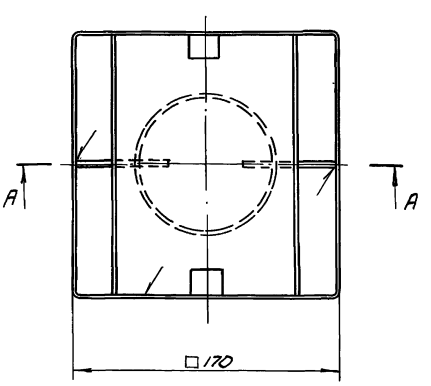

1. Сварные швы по ГОСТ 5264-80-Т3-△3.
2. Размеры для справок.

Изм.	Лист	№ докум.	Подпись	Дата
Разраб.		Гулина		12.85
Пров.		Герасимова		11.85
Т. контр.				
ГИП		Осипевич		11.85
Н. контр.		Осипевич		11.85
Пров.		Иванов		

ТП 902-9-28.85 - УГМ 2.00СБ

Насадка для свечи

Сборочный чертеж

Лит	Масса	Масштаб
И	4,16	1:2

Лист	Листов 1

Институт Мосгазниипроект

20476-03 4 Копировал: Радина Формат А3

Типовой проект 902-9-28.85 Альбом 3

Инв.№подл. | Подп. и дата | Взам.инв.№ | Инв.№дубл. | Подп. и дата

УГМ2.02

12.5

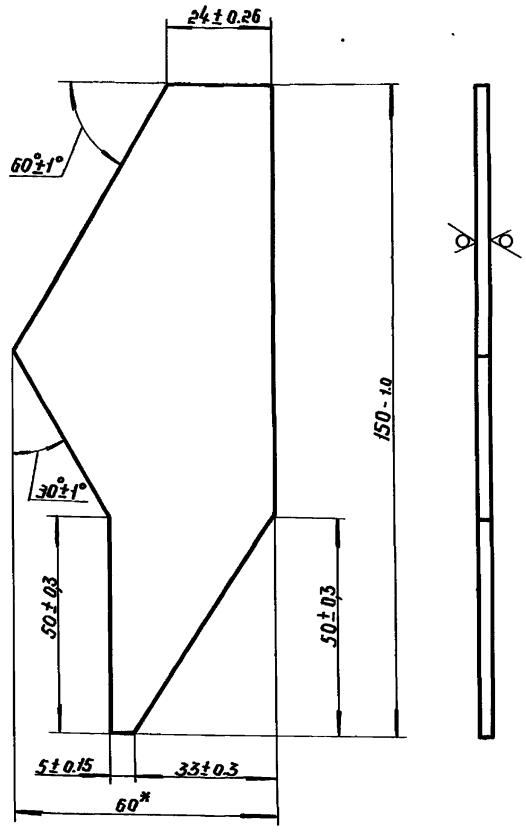

* Размер для справки.

Изм.	Лист	N° докум.	Подп.	Дата
Разраб.		Гулина		12.85
Пров.		Герасимова		12.85
Т. контр.				
Н. контр.		Иосилевич		12.85
Утв.				

ТП 902-9-28.85 - УГМ 2.02

Косынка

Лит.	Масса	Масштаб
И	0,14	1:1

Лист | Листов 1

Материал: Сталь 4 ГОСТ 16523-70

Институт Мосгазниипроект

Копировал: [illegible] Формат А4

Инв.№подл. | Подп. и дата | Взам.инв.№ | Инв.№дубл. | Подп. и дата

УГМ1.01

12.5

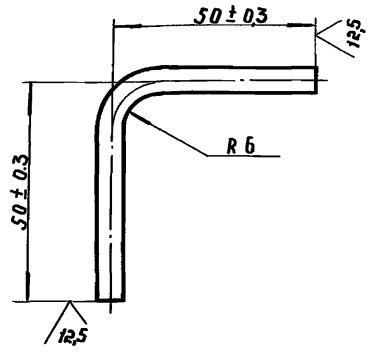

Изм.	Лист	N° докум.	Подп.	Дата
Разраб.		Гулина		12.85
Пров.		Герасимова		12.85
Т. контр.				
Н. контр.		Иосилевич		12.85
Утв.				

ТП 902-9-28.85 - УГМ 1.01

Фиксатор

Лит.	Масса	Масштаб
И	0,02	1:1

Лист | Листов 1

Круг В6 ГОСТ 2590-71 / Вст Зсп-1-1 ГОСТ 535-79

Институт Мосгазниипроект

Копировал: [illegible] Формат А4

Инв.№подл. | Подп. и дата | Взам.инв.№ | Инв.№дубл. | Подп. и дата

УГМ2.03

12.5

Развертка

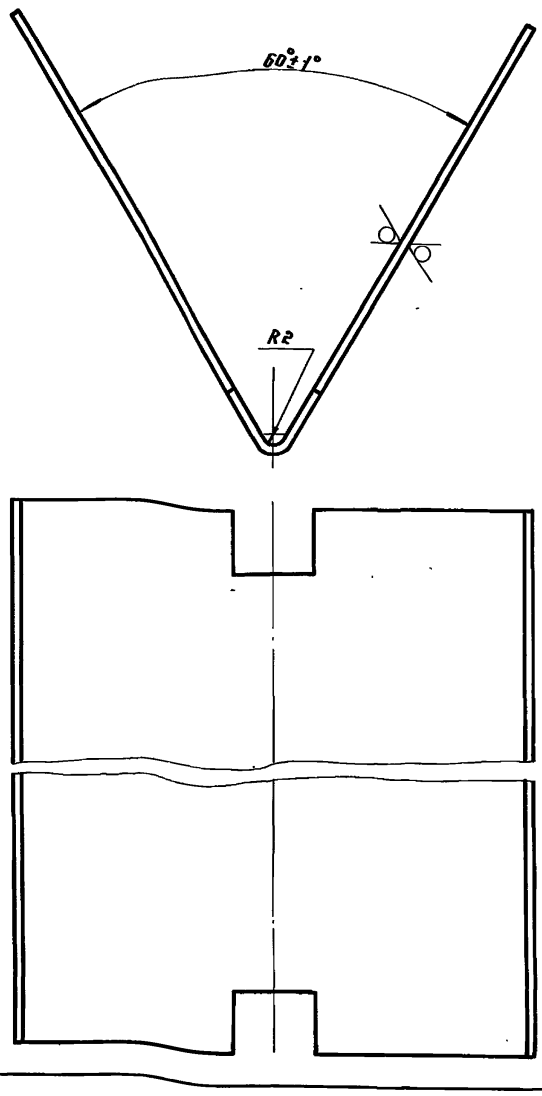

Изм.	Лист	N° докум.	Подп.	Дата
Разраб.		Гулина		12.85
Пров.		Герасимова		12.85
Т. контр.				
Н. контр.		Иосилевич		12.85
Утв.				

ТП 902-9-28.85 - УГМ 2.03

Рассекатель

Лит.	Масса	Масштаб
И	0.61	1:1

Лист | Листов 1

Материал: Б-ПН-2.0 ГОСТ 19903-74 / Нст Зсп 4 ГОСТ 16523-70

Институт Мосгазниипроект

Копировал: [illegible] 20476-03 5 Формат А2

Альбом 3

Типовой проект 902-9-28.85

Формат	Зона	Поз.	Обозначение	Наименование	Кол.	Примечание
				Документация		
А2			УГМ3.00 СБ	Сборочный чертеж		
				Сборочные единицы		
А3		1	УГМ3.01.00	Корпус	1	
А4		2	УГМ3.02.00	Крышка	1	
				Детали		
Б.Ч.		3	УГМ3.05	Прокладка		
				Паронит ПМБ-2.0 ГОСТ 481-80		
				ф (30х20)	2	0,001
Б.Ч.		4	УГМ3.06	Прокладка		
				Паронит ПМБ-2.0 ГОСТ 481-80		
				ф (1280 х 1220)	1	0.4
				Стандартные изделия		
		5		Устройство запорное указателя уровня жидкости, исполнение II		
				ГОСТ 9652-68	1	

Изм.	Лист	№ докум.	Подп.	Дата
Разраб.		Гулина		10.82
Пров.		Герасимова		10.82
ГИП		Иосилевич		10.82
Н.контр.		Иосилевич		10.82
Утв.		Иванов		

ТП 902-2-28.85 - УГМ3.00

Влагоотделитель

Лит.	Лист	Листов
Ц	1	2

Институт МосгазНИИпроект

Инв. № подл. | Подп. и дата | Взам. инв. № | Инв. № дубл. | Подп. и дата

Копировал: [illegible] Формат А4

Формат	Зона	Поз.	Обозначение	Наименование	Кол.	Примечание
				Болты ГОСТ 7798-70		
		8		М12х35.58.096	8	
		9		М27х90.58.096	32	
				Гайки ГОСТ 5915-70		
		10		М12.5.096	8	
		11		М27.5.096	32	

Изм.	Лист	№ докум.	Подп.	Дата

ТП 902-9-28.85-УГМ3.00

Лист 2

Копировал: [illegible] Формат А4

Инв. № подл. | Подп. и дата | Взам. инв. № | Инв. № дубл. | Подп. и дата

Формат	Зона	Поз.	Обозначение	Наименование	Кол.	Примечание
				Документация		
А3			УГМ 3.01.00 СБ	Сборочный чертеж		
				Детали		
А4		1	УГМ 3.01.01	Труба	2	
Б.Ч.		2	УГМ 3.01.02	Труба		
				Труба 57х3.0 ГОСТ 10704-76 / В-Ст3сп4 ГОСТ 10705-80		
				L = 100-0.87	1	0.4 кг
А4		3	УГМ 3.01.03	Заглушка	1	
А4		4	УГМ 3.01.04	Фланец	2	
А3		5	УГМ 3.01.05	Обечайка		
Б.Ч.		6	УГМ 3.01.06	Штуцер		
				Труба 22х3.0 ГОСТ 10704-76 / В-Ст3сп4 ГОСТ 10705-80		
				L = 120-0.87	2	0.136 кг
				Стандартные изделия		
				Фланцы ГОСТ 12820-80		
		7		1-50-1 ст25	1	
		8		1-400-1 ст25	2	
		9		1-1200-1 ст25	1	

Изм.	Лист	№ докум.	Подп.	Дата
Разраб.		Гулина		10.82
Пров.		Герасимова		10.82
ГИП		Иосилевич		10.82
Н.контр.		Иосилевич		10.82
Утв.		Иванов		

ТП 902-9-28.85 - УГМ3.01.00

Корпус

Лит.	Лист	Листов
Ц		1

Институт МосгазНИИпроект

Инв. № подл. | Подп. и дата | Взам. инв. № | Инв. № дубл. | Подп. и дата

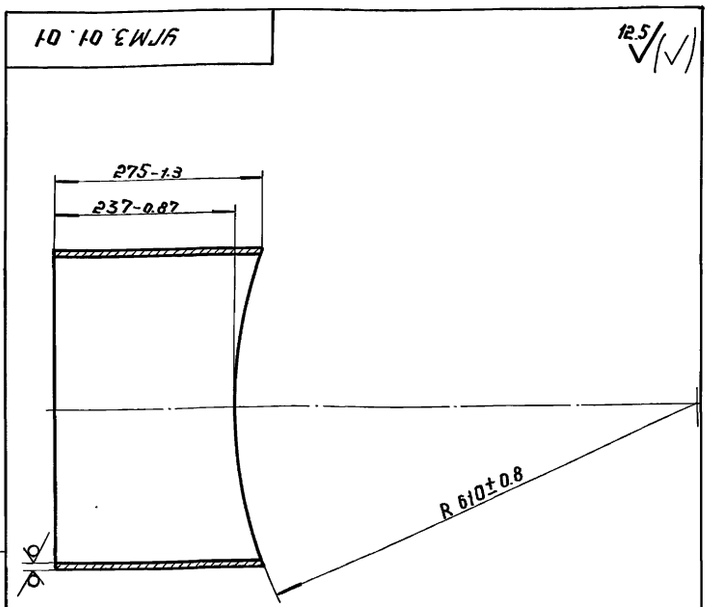

Изм.	Лист	№ докум.	Подп.	Дата
Разраб.		Кудинов		10.82
Пров.		Герасимова		10.82
Т.контр.				
ГИП		Иосилевич		10.82
Н.контр.		Иосилевич		10.82
Утв.				

ТП 902-2-28.85- УГМ 3.01.01

Труба

Лит.	Масса	Масштаб
Ц	16.0	1:5

Лист	Листов
1	1

Институт МосгазНИИпроект

Труба 426х6.0 ГОСТ 10704-76 / В-Ст3сп4 ГОСТ 10705-80

Инв. № подл. | Подп. и дата | Взам. инв. № | Инв. № дубл. | Подп. и дата

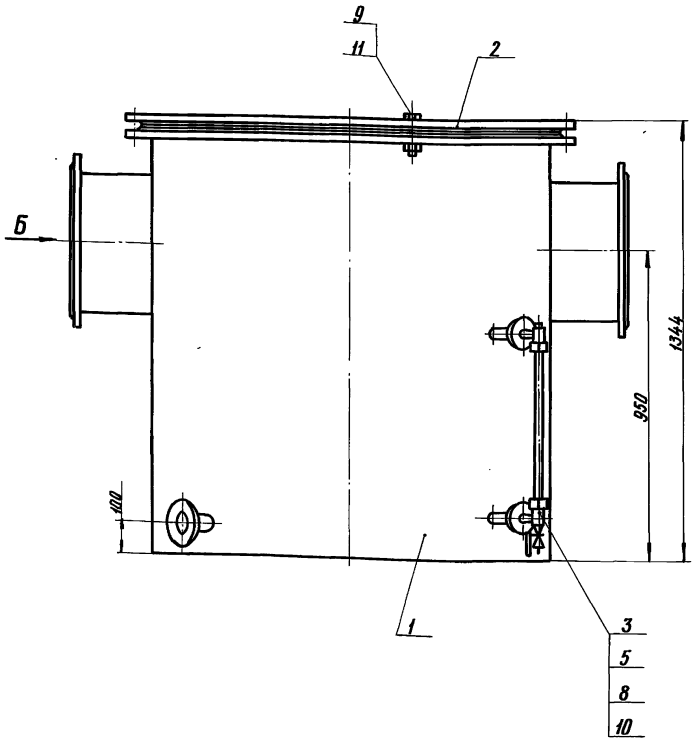

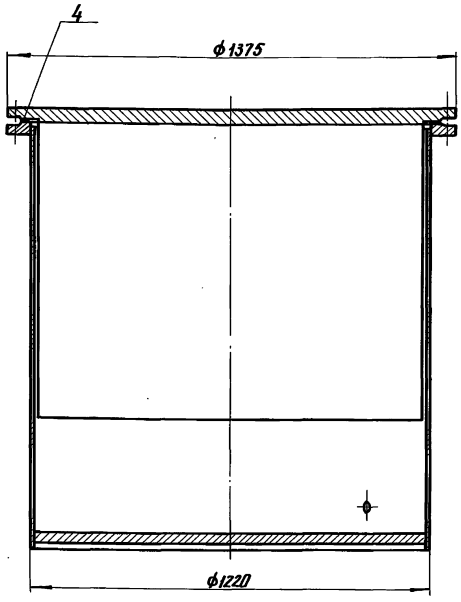

Вид А повернуто
М1:5

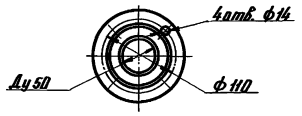

Вид Б
М1:5

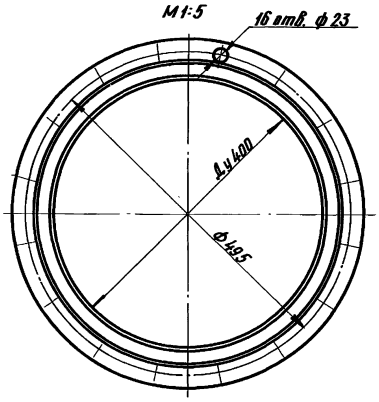

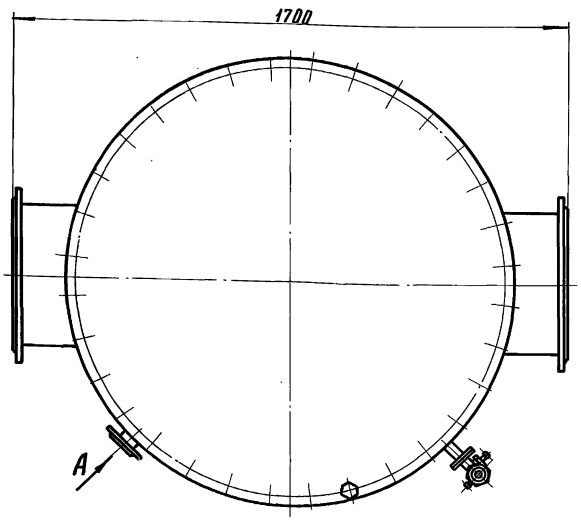

Технические требования

1. Влагоотделитель должен быть подвергнут пневматическим испытаниям на прочность и плотность давлением 0.1 па (1кгс/см²). Продолжительность каждого испытания не менее 1мин.
2. Размеры для справок

Техническая характеристика

1. Рабочее давление газа кПа (кгс/см²) – 4(0.04)
2. Полезный объем, м³ – 0.85

				ТП 902-9-28.85 – УГМ3.00СБ			
Изм.	Лист	№ докум.	Подп.	Дата			
Разраб.		Кудинов		10.82	Влагоотделитель	Лит.	Масса	Масштаб
Провер.		Герасимова		10.82	Сборочный чертеж		1397.0	1:10
Т. контр.						Лист	Листов 1
ГИП		Иосилевич		10.82		Институт Мосгазниипроект	
Н. контр.		Иосилевич		10.82			
Утв.		Иванов					

Инв. № подл. | Подпись и дата | Взам. инв. № | Инв. № дубл. | Подпись и дата

копировал: ГАЛ 20476-03 9 формат А3

УГМЗ.01.00СБ

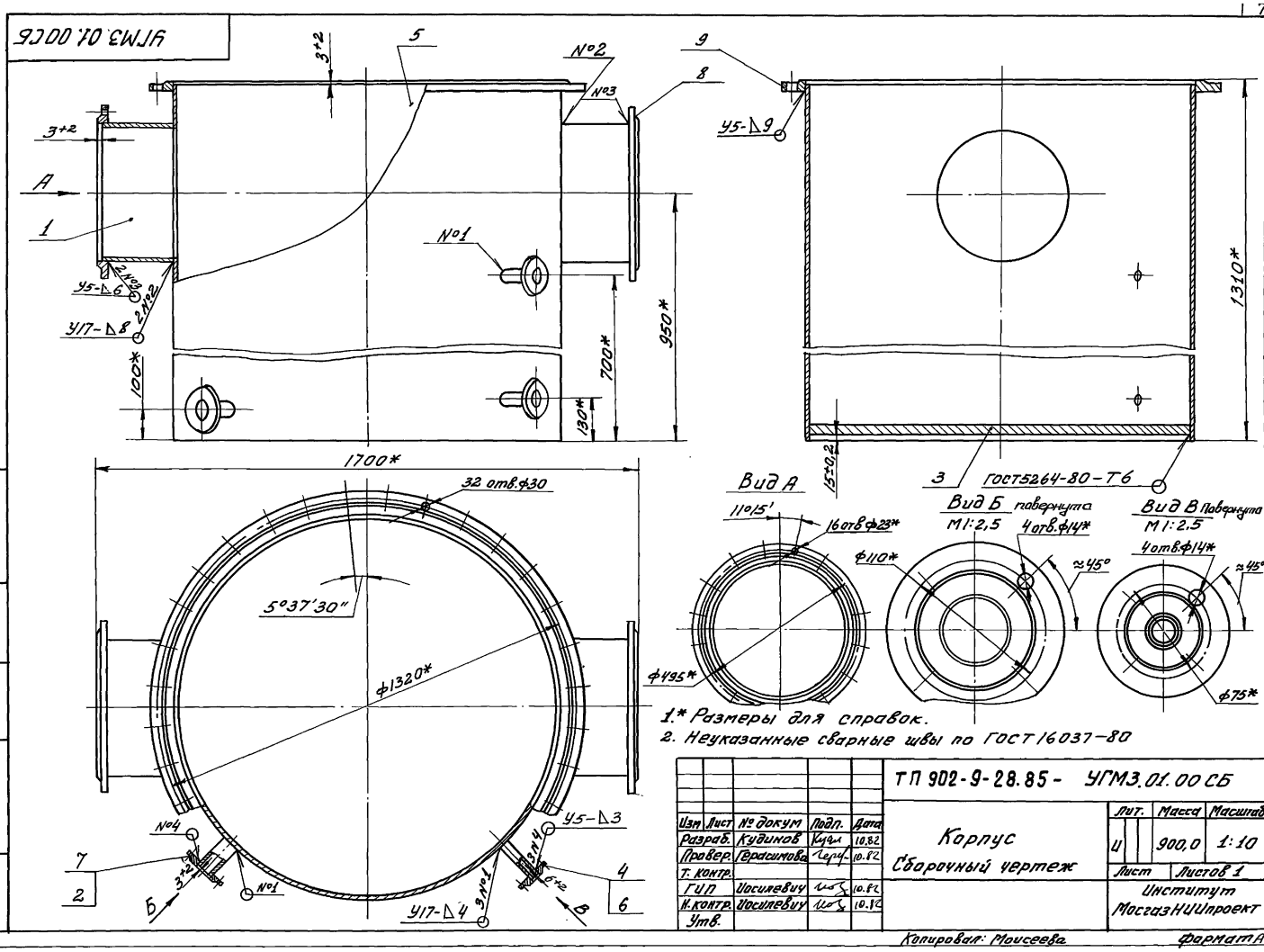

1.* Размеры для справок.
2. Неуказанные сварные швы по ГОСТ 16037-80

Изм	Лист	№ докум.	Подп.	Дата
Разраб.		Кудинов		10.82
Провер.		Герасимова		10.82
Т. контр.				
ГИП		Иосилевич		10.82
Н. контр.		Иосилевич		10.82
Утв.				

ТП 902-9-28.85 - УГМЗ.01.00СБ

Корпус
Сборочный чертеж

Лит.	Масса	Масштаб
У	900,0	1:10
Лист	Листов 1	

Институт Мосгазниипроект

Копировал: Моисеева Формат А3

12,5 (V)

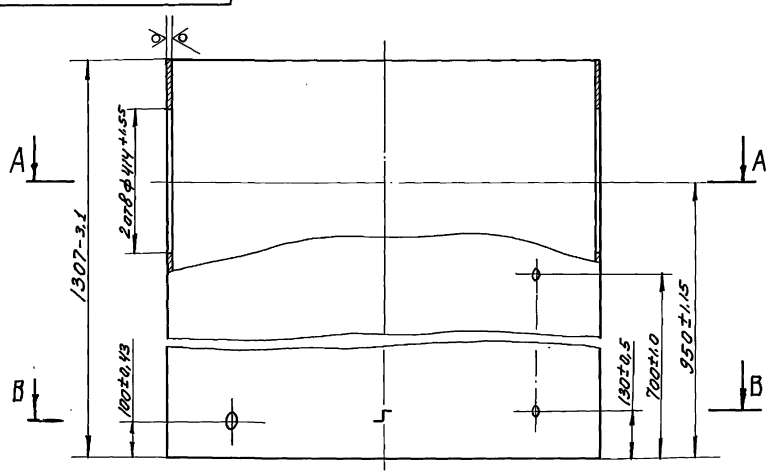

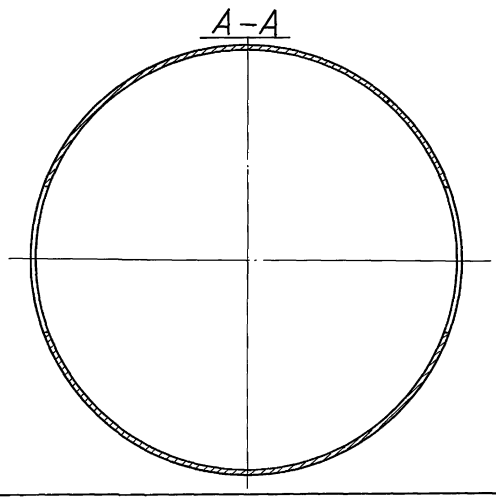

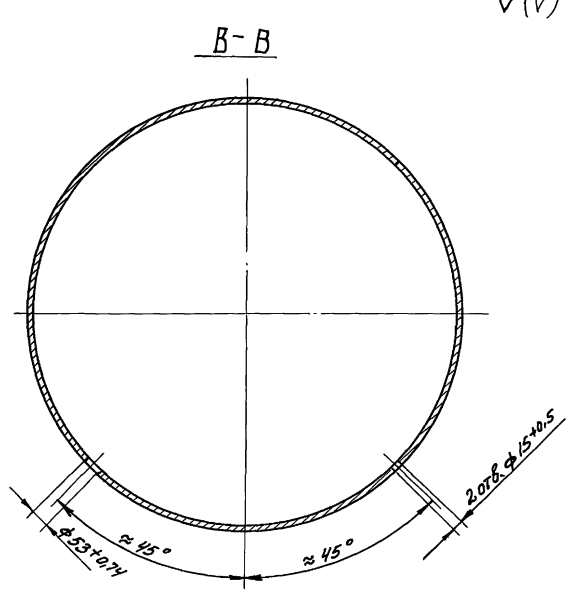

Изм	Лист	№ докум.	Подп	Дата
Разраб.		Кудинов		10.82
Провер.		Герасимова		10.82
Т. контр.				
ГИП		Иосилевич		10.82
Н. контр.		Иосилевич		10.82
Утв.				

ТП 902-9-28.85-УГМЗ.01.05

Обечайка

Лит	Масса	Масшт.
У	513.0	1:10
Лист	Листов	

Труба 1220х9 ГОСТ 10704-76 / В-Вст3сп4 ГОСТ 10706-76

Институт Мосгазниипроект

Копировал: Моисеева 20476-03 8 Формат А3

Типовой проект 902-9-28.85 Альбом 3

УГМ3.01.03

12,5

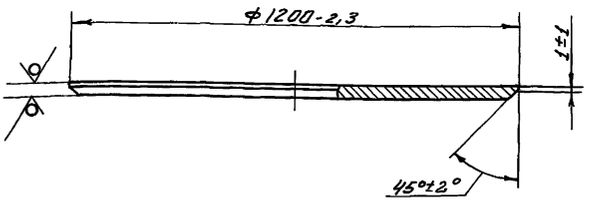

Изм.	Лист	№ докум.	Подп.	Дата
Разраб.		Кудинов		10.82
Провер.		Герасимова		10.82
Т. контр.				
ГИП		Иосилевич		10.82
Н. контр.		Иосилевич		10.82
Утв.				

ТП 902-9-28.85- УГМ3.01.03

Заглушка

Лит	Масса	Масшт.
И	266.0	1:10

Лист Б-ПН-30 Гост 19903-74 / ВСт 3сп4 Гост 14637-79

Лист | Листов 1

Институт МосгазНИИпроект

Копировал: Моисеева Формат А4

УГМ3.01.04

12,5

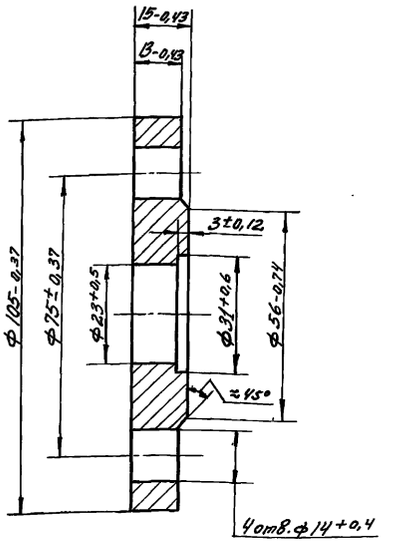

Изм.	Лист	№ докум.	Подп.	Дата
Разраб.		Гулина		10.82
Провер.		Герасимова		10.82
Т. контр.				
ГИП		Иосилевич		10.82
Н. контр.		Иосилевич		10.82
Утв.				

ТП 902-9-28.85- УГМ1.01.04

Фланец

Лит	Масса	Масштаб
И	0,8	1:1

ВСт 3сп4 Гост 380-71

Лист | Листов 1

Институт МосгазНИИпроект

Копировал: Моисеева Формат А4

Формат	Зона	Поз.	Обозначение	Наименование	Кол.	Примечание
				Документация		
А4			УГМ 3.02.00 СБ	Сборочный чертеж		
				Детали		
Б.Ч.		1	УГМ 3.02.01	Пластина		
				Лист Б-ПН-20 Гост 19903-74 / ВСт 3сп4 Гост 14637-79		
				1170-2,3×914-2,3	1	73,5 кг.
А4		2	УГМ3.02.02	Заглушка	1	

Изм.	Лист	№ докум.	Подп.	Дата
Разраб.		Гулина		10.82
Пров.		Герасимова		10.82
ГИП		Иосилевич		10.82
Н. контр.		Иосилевич		10.82
Утв.		Иванов		10.82

ТП 902-9-28.85- УГМ3.02.00

Крышка

Лит.	Лист	Листов
И		1.

Институт МосгазНИИпроект

УГМ3.02.00СБ

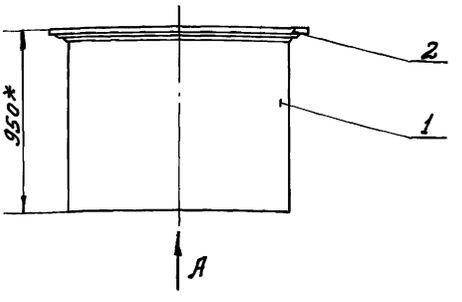

Вид А

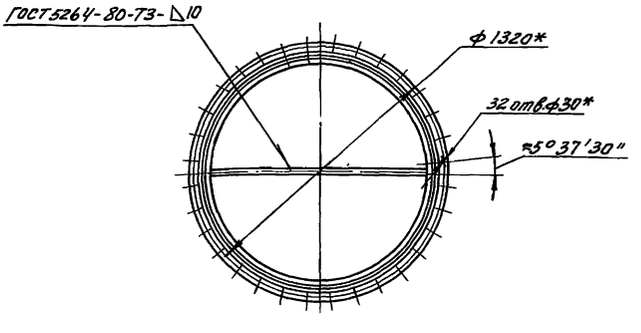

* Размеры для справок.

Изм.	Лист	№ докум.	Подп.	Дата
Разраб.		Кудинов		10.82
Провер.		Герасимова		10.82
Т. контр.				
ГИП		Иосилевич		10.82
Н. контр.		Иосилевич		10.82
Утв.				

ТП 902-9-28.85- УГМ3.02.00 СБ

Крышка
Сборочный чертеж

Лит	Масса	Масштаб
И	467,6	1:20

Лист | Листов 1

Институт МосгазНИИпроект

Альбом 3

Типовой проект 902-9-28.85

Формат	Зона	Поз.	Обозначение	Наименование	Кол.	Примечание
				Документация		
А2			УГМ 4.00 СБ	Сборочный чертеж		
				Сборочные единицы		
А4		1	УГМ 4.01.00	Корпус	1	
				Детали		
Б.Ч		4	УГМ 4.04	Прокладка		
				Паронит ПМБ-2.0 ГОСТ 481-80		
				ф (30х20)	2	0,001кг
Б.Ч		5	УГМ 4.05	Прокладка ф(365х325)		
				Паронит ПМБ-2.0 ГОСТ 481-80	1	0,08кг
А4		6	УГМ3.02.02-01	Заглушка	1	
				Стандартные изделия		
		9		Устройство запорное указателя уровня жидкости, исполнение II ГОСТ 9652-68	1	
		11		Болты ГОСТ 7798-70 М12х35.58.096	8	
		12		М20х60.58.096	12	
				Гайки ГОСТ 5915-70		
		13		М12.5.096	8	
		14		М20.5.096	12	
		15		Пробка 15 ГОСТ 8963-75	1	

Изм.	Лист	№ докум.	Подп.	Дата
Разраб.		Гулина		10.82
Провер.		Герасимова		10.82
Гип		Иосилевич		10.82
Н. контр.		Иосилевич		10.82
Утв.		Иванов		

ТП 902-9-28.85 - УГМ4.00

Бак сливной

Лит.	Лист	Листов
И		1

Институт Мосгазниипроект

Копировал: Моисеева Формат А4

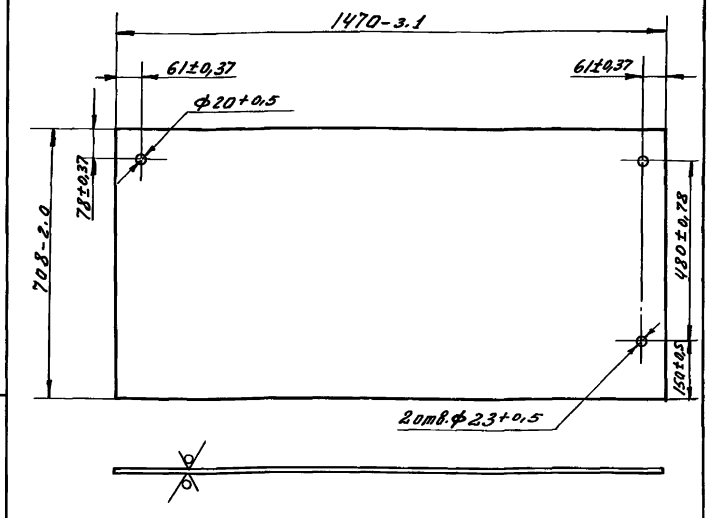

Изм.	Лист	№ докум.	Подп.	Дата
Разраб.		Кудинов		10.82
Провер.		Герасимова		10.82
Т. контр.				
Гип		Иосилевич		10.82
Н. контр.		Иосилевич		10.82
Утв.				

ТП 902-9-28.85 - УГМ4.01.02

Лист

Б-ПН-40 ГОСТ 19903-74 / Ст3сп4 ГОСТ 14637-79

Лист	Масса	Масшт.
И	32,6	1:10

Лист	Листов 8.1

Институт Мосгазниипроект

Копировал: Моисеева Формат А4

Формат	Зона	Поз.	Обозначение	Наименование	Кол.	Примечание
				Документация		
А2			УГМ 4.01.00 СБ	Сборочный чертеж		
				Детали		
А3		1	УГМ 4.01.01	Лист	1	
А4		2	УГМ 4.01.02	Лист	1	
Б.Ч		3	УГМ 4.01.03	Лист Б-ПН-40 ГОСТ 19903-74 / Ст3сп4 ГОСТ 14637-79 (1470х720)-2.0	1	33кг
Б.Ч		4	УГМ 4.01.04	Лист Б-ПН-40 ГОСТ 19903-74 / Ст3сп4 ГОСТ 14637-79 (728х708)-2.0	2	16,3кг.
А4		5	УГМ 4.01.05	Петля	4	
Б.Ч		6	УГМ 4.01.06	Штуцер Труба 22х3.0 ГОСТ 10704-76 / В-Ст3сп4 ГОСТ 10705-80 L=50-0,6	2	0,136кг.
Б.Ч		7	УГМ 4.01.07	Лист Б-ПН-40 ГОСТ 19903-74 / Ст3сп4 ГОСТ 14637-79 (1470х708)-2.0	1	33кг
Б.Ч		8	УГМ 4.01.08	Труба 14х2 ГОСТ 8734-75 / В-Ст3сп4 ГОСТ 8735-74 L=105-0,5	1	0,06кг

Изм.	Лист	№ докум.	Подп.	Дата
Разраб.		Гулина		10.82
Пров.		Герасимова		10.82
Гип		Иосилевич		10.82
Н. контр.		Иосилевич		10.82
Утв.		Иванов		

ТП 902-9-28.85 - УГМ4.01.00

Корпус

Лит.	Лист	Листов
И	1	2

Институт Мосгазниипроект

Копировал: Моисеева Формат А4

Формат	Зона	Поз.	Обозначение	Наименование	Кол.	Примечание
Б.Ч		9	УГМ 4.01.09	Труба Труба 38х2.0 ГОСТ 10704-76 / В-Ст3сп4 ГОСТ 10705-80 L=770-1,0	1	1,37кг
Б.Ч		10	УГМ 4.01.10	Труба Труба 57х2.0 ГОСТ 10704-76 / В-Ст3сп4 ГОСТ 10705-80 L=770-1,0	2	2,09кг.
Б.Ч		11	УГМ 4.01.11	Труба Труба 89х3.0 ГОСТ 10704-76 / В-Ст3сп4 ГОСТ 10705-80 L=105-0,5	1	0,64кг
Б.Ч		12	УГМ 4.01.12	Труба Труба 325х4.0 ГОСТ 10704-76 / В-Ст3сп4 ГОСТ 10705-80 L=105-0,5	1	3,17кг
Б.Ч		13	УГМ 4.01.13	Лист Лист Б-ПН-40 ГОСТ 19903-74 / Ст3сп4 ГОСТ 14637-79 (720х650)-2.0	1	14,7кг
А4		14	УГМ 1.01.04	Фланец	1	
				Стандартные изделия		
				Фланцы ГОСТ 12820-80		
		18		1-10-1 ст25	1	
		19		1-32-1 ст25	1	
		20		1-50-1 ст25	2	
		21		1-80-1 ст25	1	
		22		1-300-1 ст25	1	
		23		Муфта 15 ГОСТ 8966-75	1	

Изм.	Лист	№ докум.	Подп.	Дата

ТП 902-9-28.85 УГМ4.01.00

Лист 2

Копировал: Моисеева Формат А4

Инв. № подл. | Подп. и дата | Инв. № дубл. | Взам. инв. № | Подп. и дата

УГМ4.00СБ

Типовой проект 902-9-28.85 Альбом 3

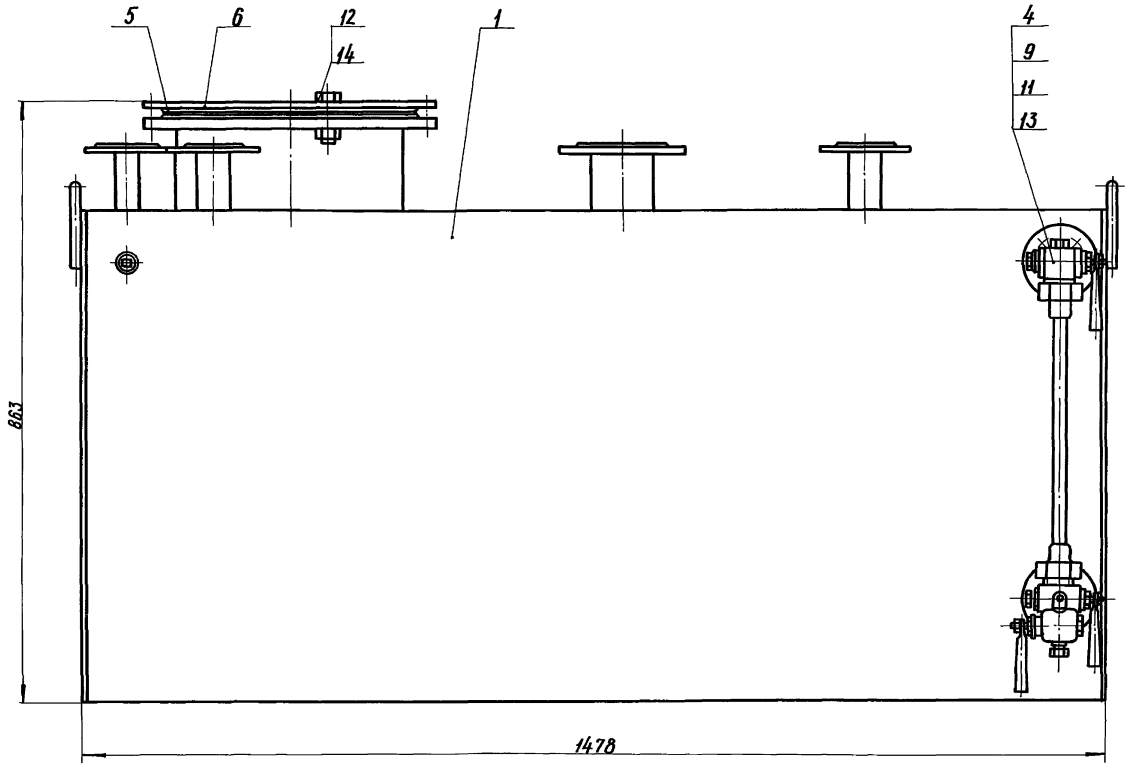

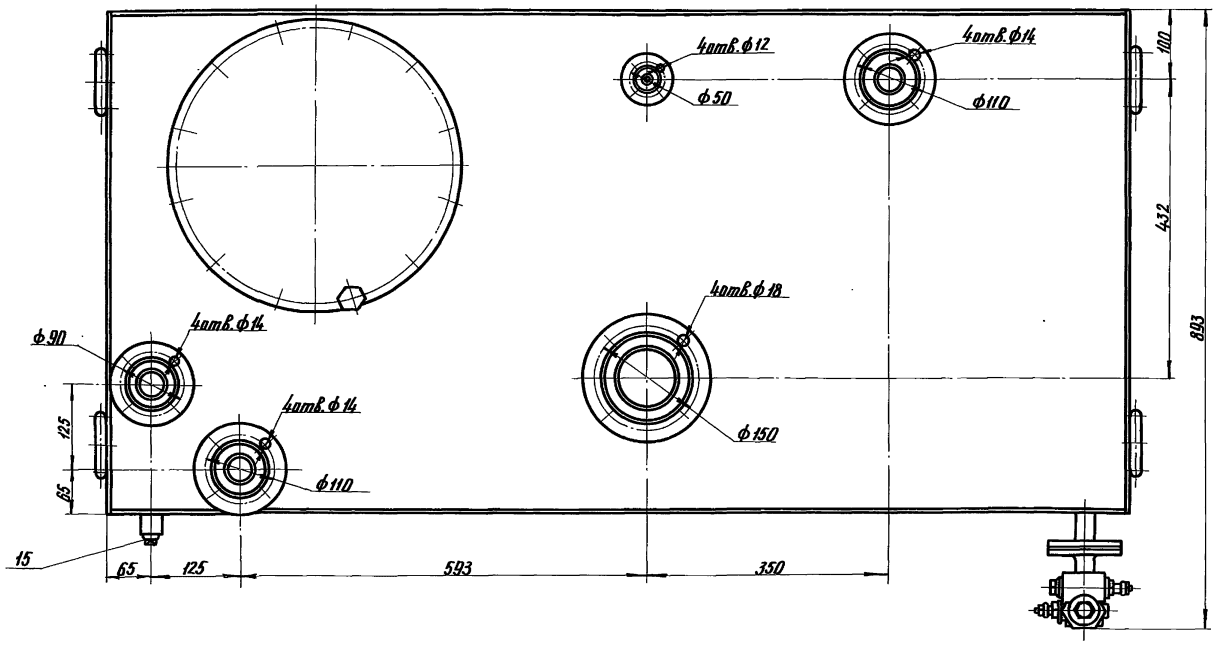

Размеры для справок

				ТП 902-9-28.85- УГМ4.00СБ	
Изм. Лист	№докум.	Подп.	Дата	Бак сливной	Лит. / Масса / Масштаб
Разраб.	Кидинов		10.82		У / 226.3 / 1:5
Провер.	Герасимова		10.82	Сборочный чертеж	Лист / Листов 1
Т.контр.					Институт Мосгазпроект
ГИП	Иосилевич		10.82		
Н.контр.	Иосилевич		10.82		
Утв.	Иванов				

Копировал: Гал 20476-09 11 Формат А2

Инв.№подл. | Подпись и дата | Взам. инв.№ | Инв.№ дубл. | Подпись и дата

УГМ 4.01.00СБ

Типовой проект 902-9-28.85 Альбом 3

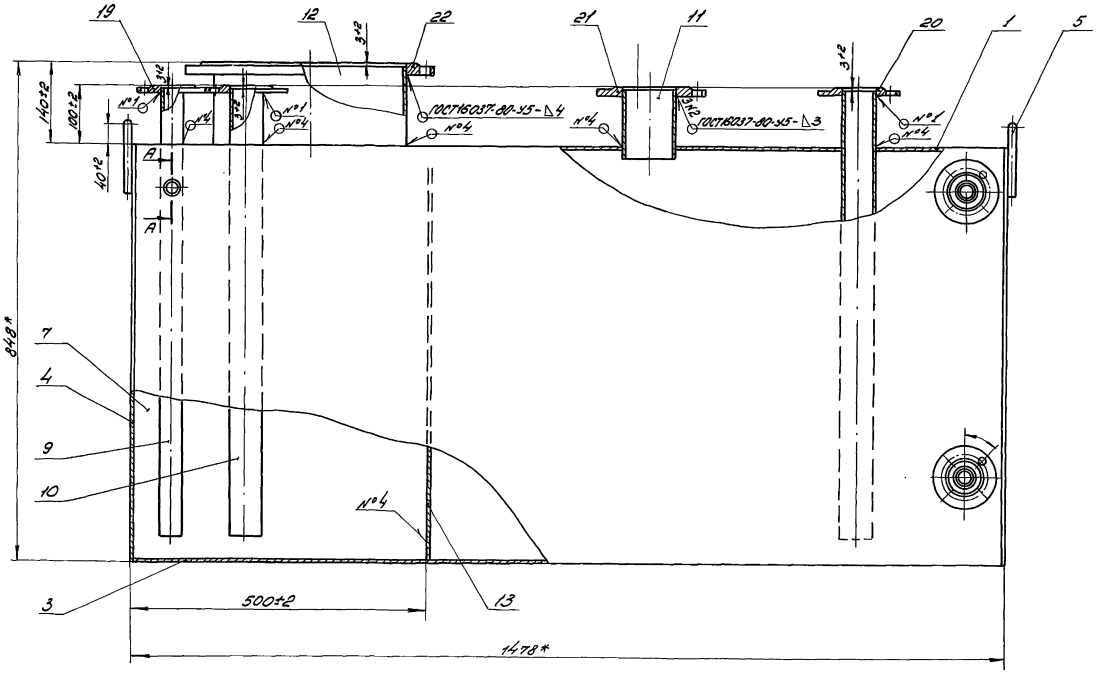

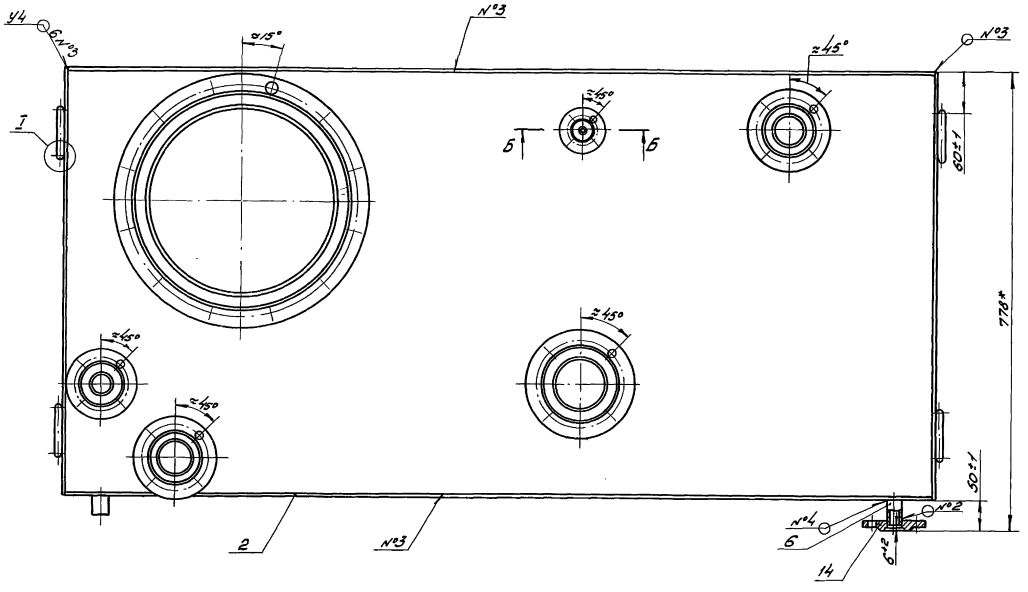

А-А

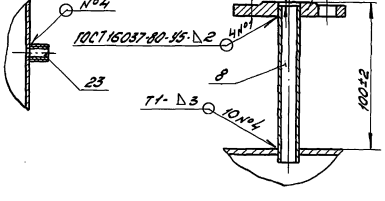

Б-Б
М1:2

I
М1:1

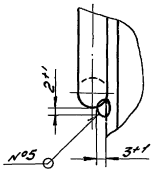

1. Неуказанные сварные швы по ГОСТ 5264-80
2. Сварка шва №5 ручная электродуговая
3* Размеры для справок

					ТП 902-9-28.85 - УГМ4.01.00СБ		
						Лит	Масса	Масштаб
Изм.	Лист	№ докум.	Подп.	Дата	Корпус	И	202.74	1:5
Разраб.		Кудинов		10.82				
Пров.		Герасимова		10.82	Сварочный чертеж	Лист	Листов 1	
Т. контр.								
ГИП		Ярославич		10.82		Институт Мосгазниипроект		
Н. контр.		Ярославич		10.82				
Утв.								

Инв. № подл. | Подп. и дата | Взам. инв. № | Инв. № дубл. | Подп. и дата

УГМ4.01.01

Типовой проект 902-9-28.85 Альбом 3

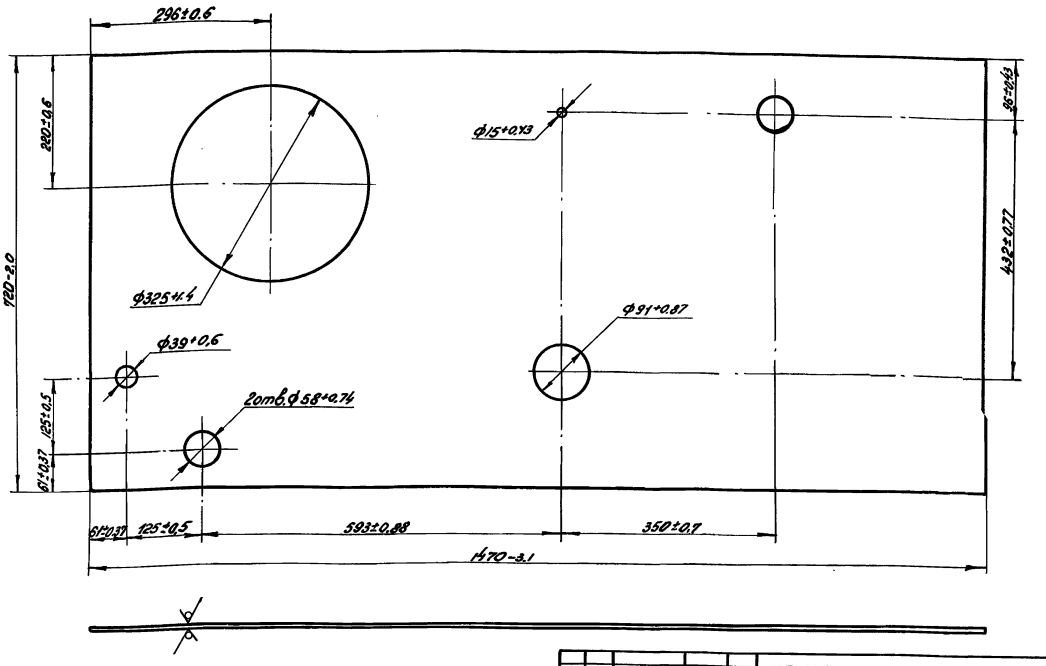

Изм.	Лист	№ докум.	Подп.	Дата
Разраб.		Кудинов		10.82
Пров.		Герасимова		10.82
Т.контр.				
ГИП		Иосилевич		10.82
Н.контр.		Иосилевич		10.82
Утв.				

ТП 902-9-28.85 - УГМ4.01.01

Лист

Лит	Масса	Масштаб
И	31.0	1:5

Лист | Листов 1

Лист Б-ПН-4.0 ГОСТ 19903-74 / ВСт3сп4 ГОСТ 14637-79

институт МосгазНИИпроект

Копировал: Родин

Формат А3

Инв.№подл. | Подпись и дата | Взам.инв.№ | Инв.№дубл. | Подпись и дата

УГМ4.01.05

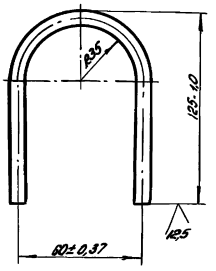

Изм.	Лист	№ докум.	Подп.	Дата
Разраб.		Кудинов		10.82
Пров.		Герасимова		10.82
Т.контр.				
ГИП		Иосилевич		10.82
Н.контр.		Иосилевич		10.82
Утв.				

ТП 902-9-28.85 - УГМ4.01.05

Петля

Лит.	Масса	Масштаб
И	0.173	1:2

Лист | Листов 1

Круг В-10 ГОСТ 2590-71 / Ст3-1-I ГОСТ 535-79

институт МосгазНИИпроект

Копировал: Родин

Формат А4

gost.e-ecolog.ru

УГМ3.02.02

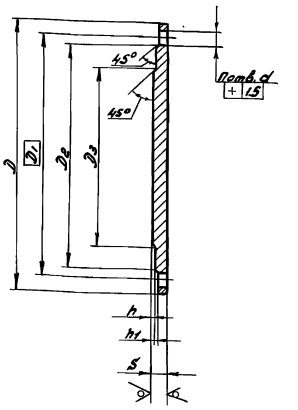

Обозначение	D, мм	D_1, мм	D_2, мм	D_3, мм	d, мм	S^*, мм	h, мм	h_1, мм	П	Масса, кг
УГМ3.02.02	1375-3,1	1320	1280-3,1	1180-2,6	$30^{+0,6}$	36	4±0,5	5±0,5	32	395
-01	435-1,6	395	365-1,4	294-1,3	$23^{+0,5}$	16	3±0,5	4±0,5	12	15

Изм.	Лист	№ докум.	Подп.	Дата
Разраб.		Гулина		10.82
Пров.		Иосилевич		10.82
Т.контр.				
Н.контр.		Иосилевич		10.82
Утв.				

ТП 902-9.28.85 - УГМ3.02.02

Заглушка

Лит	Масса	Масштаб
И	см.табл.	—

Лист | Листов 1

Лист Б-ПН-S ГОСТ 19903-74 / ВСт3сп4 ГОСТ 14637-79

институт МосгазНИИпроект

Копировал: Родин

Формат А4