ТИПОВОЙ ПРОЕКТ

902-9-28.85

ГАЗОСБОРНЫЙ ПУНКТ МЕТАНТЕНКОВ

АЛЬБОМ 1

ГАЗОСНАБЖЕНИЕ, АРХИТЕКТУРНО-СТРОИТЕЛЬНЫЕ РЕШЕНИЯ, ОТОПЛЕНИЕ И ВЕНТИЛЯЦИЯ, ВОДОПРОВОД И КАНАЛИЗАЦИЯ.

20476-01
ЦЕНА

gost.e-ecolog.ru

Привязан

Инв. №

ТИПОВОЙ ПРОЕКТ

902-9-28.85

ГАЗОСБОРНЫЙ ПУНКТ МЕТАНТЕНКОВ

СОСТАВ ПРОЕКТА

Альбом 1	Газоснабжение, архитектурно-строительные решения, отопление и вентиляция, водопровод и канализация,
Альбом 2.88	Электротехнические решения, автоматизация и технологический контроль. *Задания заводам-изготовителям.*
Альбом 3	Нетиповые технологические конструкции
Альбом 4.88	Спецификации оборудования
Альбом 5	Ведомости потребности в материалах.
Альбом 6.88	Сметы.

АЛЬБОМ 1

Разработан институтами:

Союзводоканалпроект

Директор института — Ю.Н.Андрианов

Главный инженер проекта — А.М.Клеопова

Мосгазниипроект

Главный инженер института — М.А.Маевский

Главный инженер проекта — С.М.Жданов

Утвержден: Госстроем СССР, протоколом от 12.10.84 г № ИИ-29

Введен в действие: в/о „Союзводоканалпроект" приказом № 119 от 7 мая 1985 г.

Внесены изменения 11.07.88 г. Рук. бригады *Ю.Радюшкин*

				Приказан	
Инв. №					

20476-01 2

СОДЕРЖАНИЕ АЛЬБОМА

№№ п/п	Лист	Наименование	Стр.
		Газоснабжение	
1	ГС-1	Общие данные.	3
2	ГС-2	Газоснабжение. План.	4
3	ГС-3	" Разрезы 1-1; 2-2	5
4	ГС-4	" Схема	6
5	ГС-5	" Спецификация.	7
		Архитектурно-строительные решения	
7	АС-1	Общие данные	8
8	АС-2	План. Разрезы.	9
9	АС-3	Фасады.	10
10	АС-4	Планы кровли, полов. Спецификации.	11
11	АС-5	Узлы.	12
12	АС-6	Схема расположения фундаментов	13
13	АС-7	Схема расположения отверстий и закладных	
		элементов в стенах. Схема расположения	
		монорельсов.	14
14	АС-8	Покрытие. План. Сечения	15
15	АС-9	Схема расположения опор под трубопроводы.	16
16.	АС-10	Схема расположения площадок П1, П2	17
		Площадка П1.	

№№ п/п	Лист	Наименование	Стр.
17	АС-11	Площадка П2. Сечения 7-7, 8-8.	18
18	АС-12	Схема расположения ограждения.	
		вентиляционного оборудования.	19
		Прилагаемые документы марки АСИ	
19	АСИ-БК1	Монорельс БК-1	20
		Отопление и вентиляция.	
20	ОВ-1	Общие данные	21
21	ОВ-2	План, разрез, схема системы отопления,	
		Схемы систем П1, В1. Схема системы.	
		теплоснабжения установки П1.	22
22	ОВ-3	Установочные чертежи систем П1, В1,	
		схема узла ввода	23
		Внутренний водопровод и канализация	
23	ВК-1	Общие данные	24
24	ВК-2	Внутренний водопровод и канализация.	
		План. Аксонометрическая схема.	25

Инв.№ подл. | Подпись и дата | Взам. инв.№

Привязан:

Инв.№

Альбом 1

Типовой проект 902-9-28.85

Ведомость рабочих чертежей основного комплекта ГС

Лист	Наименование	Примечан.
1	Газоснабжение. Общие данные	
2	" План	
3	" Разрезы 1-1; 2-2	
4	" Схема	
5	" Спецификация	

Ведомость ссылочных и прилагаемых документов

Обозначение	Наименование	Примечан.
	Ссылочные документы	
Серия 5.905-7 УГ 12.00.05	Футляр для прохода газопровода через стену ф89х2,5	
Серия 5.905-7 УГ 12.00.07	Футляр для прохода газопровода через стену ф159х3	
Серия 5.905-7 УГ 12.00.08	Футляр для прохода газопровода через стену ф219х3,5	
Серия 5.905-7 УГ 12.00.11	Футляр для прохода газопровода через стену ф426х6	
Серия 5.905-4 УКИП 2-00.01	Установка устройства для отбора импульса давления на трубопроводе	
Серия 5.905-4 УКИП 4.00.05	Установка термометра электрического	
Серия 5.905-8	Подставка под газопровод	
Серия 5.905-4 УКИП 11.00.01	Установка диафрагмы камерной с одной парой отбора при расположении ниже дифманометра	
ГОСТ 16127-78	Подвеска для газопровода ф 57х2	
	Прилагаемые документы	
	Нетиповые технологические конструкции	Альбом 3
-ГС.СО	Спецификация оборудования	Альбом 4
-ГС.ВМ	Ведомости потребности в материалах	Альбом 5

Ведомость основных комплектов рабочих чертежей

Обозначение	Наименование	Примечан.
-ГС	Газоснабжение	Альбом 1
-АС	Архитектурно-строительные решения	Альбом 1
-ОВ	Отопление и вентиляция	Альбом 1
-АМ	Электротехнические решения	
-АГС	Автоматизация газоснабжения	Альбом 2

Общие указания

Газопроводы, транспортирующие влажный газ, следует прокладывать с уклоном не менее 0,003 с установкой в низших точках устройств для удаления конденсата (дренажные штуцера).

Для указанных газопроводов допускается предусмотреть тепловую изоляцию.

Защиту от коррозии выполнять согласно требованиям СНиП II-37-76.

Материал труб для внутреннего газопровода применять согласно требованиям СНиП II-37-76.

При заказе запорной арматуры с фланцевым соединением необходимо в заказе-наряде указывать ответные фланцы, проектные детали и прокладки.

Калькодержатель

Серия 5.905-4
Серия 5.905-7
Серия 5.905-8

Тбилисский филиал ЦИТП 380053, Тбилиси, 53 Авлабское ш. 86а

Типовой проект разработан в соответствии с действующими нормами и правилами и предусматривает мероприятия, обеспечивающие взрывную, взрыво-пожарную и пожарную безопасность при эксплуатации здания

Главный инженер проекта /Жданов/

Инв. № подл. | Подп. и дата | Взам. инв. №

Привязан

Инв. №

ТП 902-9-28.85 -ГС

Гл. инж. пр.	Маревский		11.85
ГИП	Жданов		11.85
Нач. отд.	Берфанальный		11.85
Гл. спец.	Романов		
Рук. гр.	Абрамов		
Н. контр.	Жданов		11.85

Газосборный пункт метантенков

Стадия	Лист	Листов
Р	1	5

Газоснабжение. Общие данные

Институт Мосгазниипроект

20476-04 4 Копировал: Гаврилова Формат А2

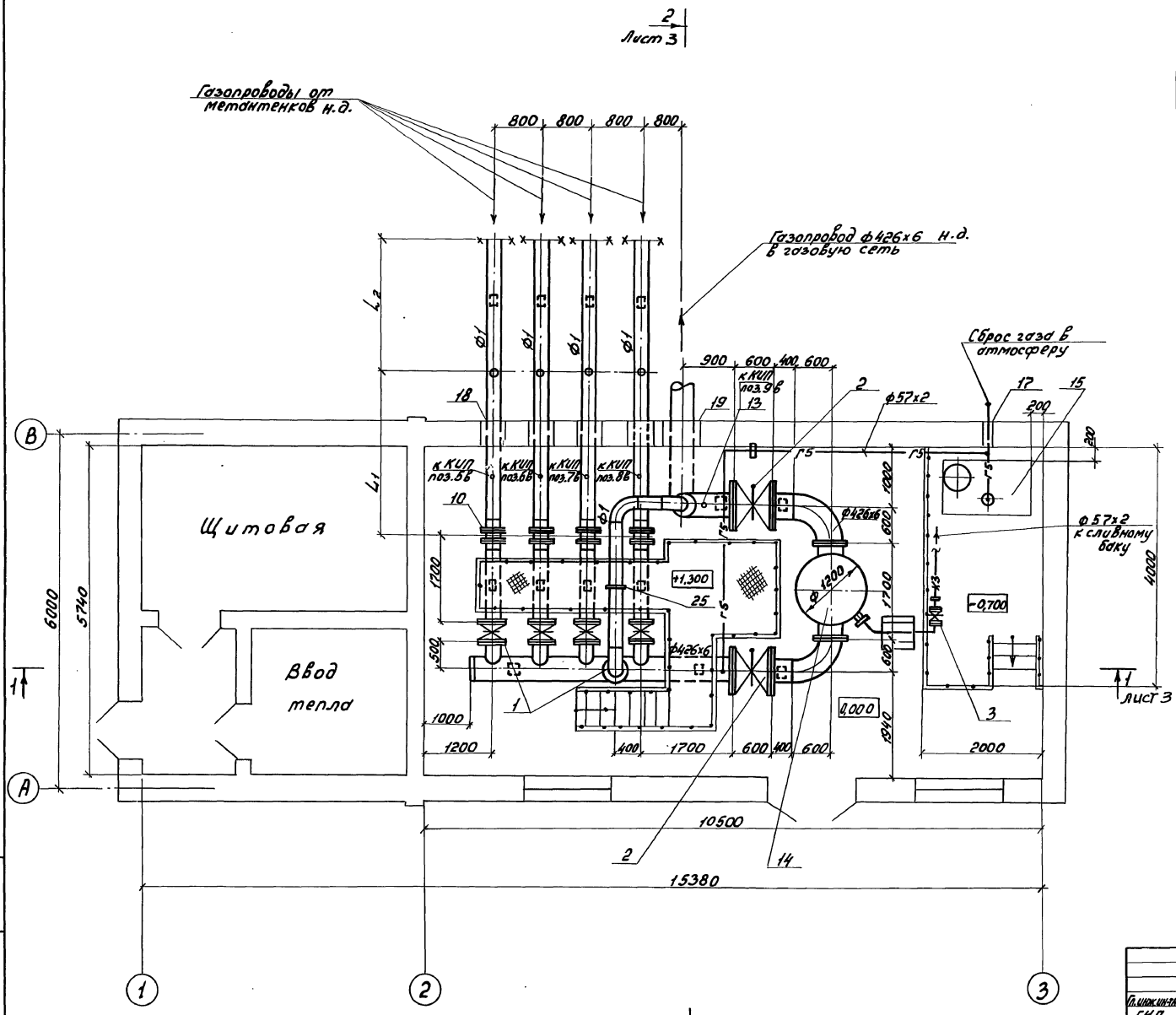

Таблица

Переменные данные	Обозначение	Тип ГСП I	Тип ГСП II
Диаметр газопроводов, поступающих в ГСП	ф1	159х3,0	219х3,5
Длина участка газопровода от гильзы термометра до диафрагмы 20 Двн.	L_1	3000	4200
Длина участка газопровода до гильзы термометра 15 Двн	L_2	2240	2900

Альбом 1

Типовой проект 902-9-28.85

Инв. № подл. | Подп. и дата | Взам. инв. №

Привязан

Инв. №

Гл. инж. ин-та	Маевский		
ГНП	Жданов		11.83
Нач. отд.	Бесфамильный		
Зам. нач.	Григорьев		
Гл. спец.	Романов		
Рук. гр.	Абрамович		
Инжен.	Добычина		
Н. контр.	Романов		

ТП 902-9-28.85- .-ГС

Газосборный пункт метантенков

Стадия	Лист	Листов
Р	2	

Газоснабжение. План

Институт МосгазНИИпроект

Копировал: Гаврилова 20476-01 5 Формат А2

Альбом 1

Типовой проект 902-9-28.85

Инв. № подл. | Подпись и дата | Взам. инв. №

Разрез 1-1

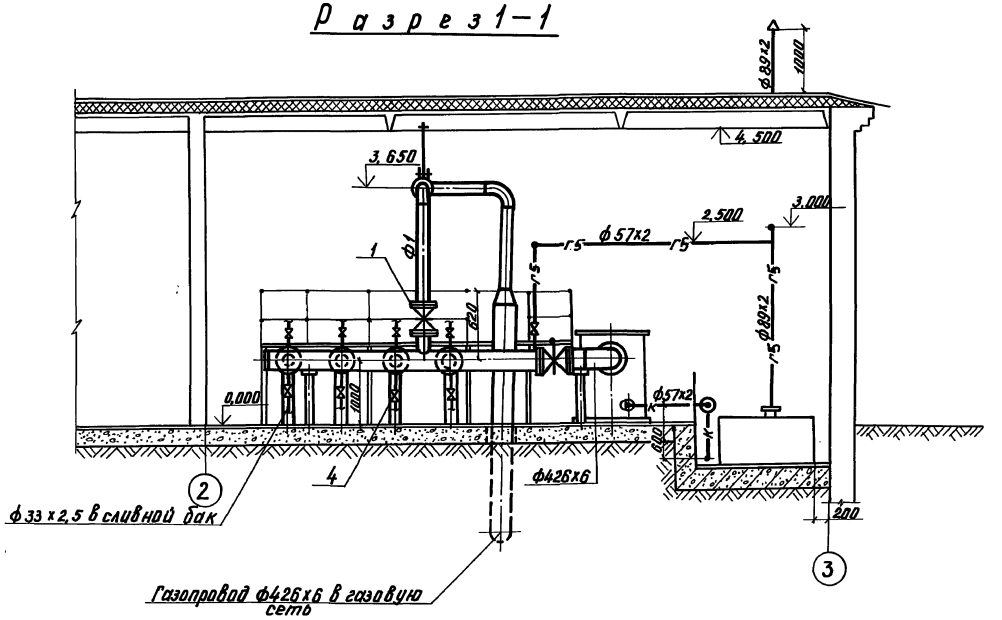

Разрез 2-2

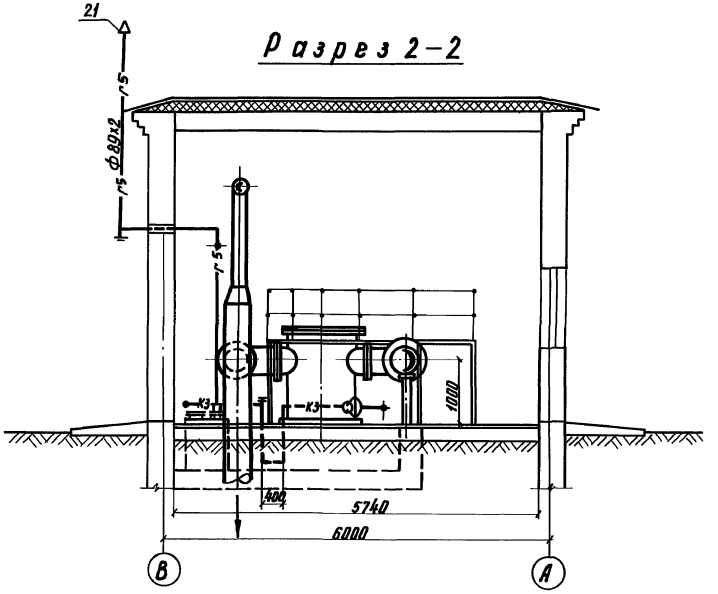

Привязан

Инв. №

Гл. инж. пр.	Маевский			ТП 902-9-28.85 — ГС	
ГИП	Жданов		11-83		
Нач. отд.	Бесфамильный			Газосборный пункт метанпенков	Стадия: Р; Лист: 3; Листов:
Зам. н. отд.	Григорьев				
Гл. спец.	Романов			Газоснабжение Разрезы 1-1, 2-2	Институт МосгазНИИпроект
Рук. гр.	Абрамович				
Инженер	Лобычино				
Н. контр.	Романов				

Копировал: Карымова 20476-01 6 формат А2

Альбом 1

Типовой проект 902-9-28.85

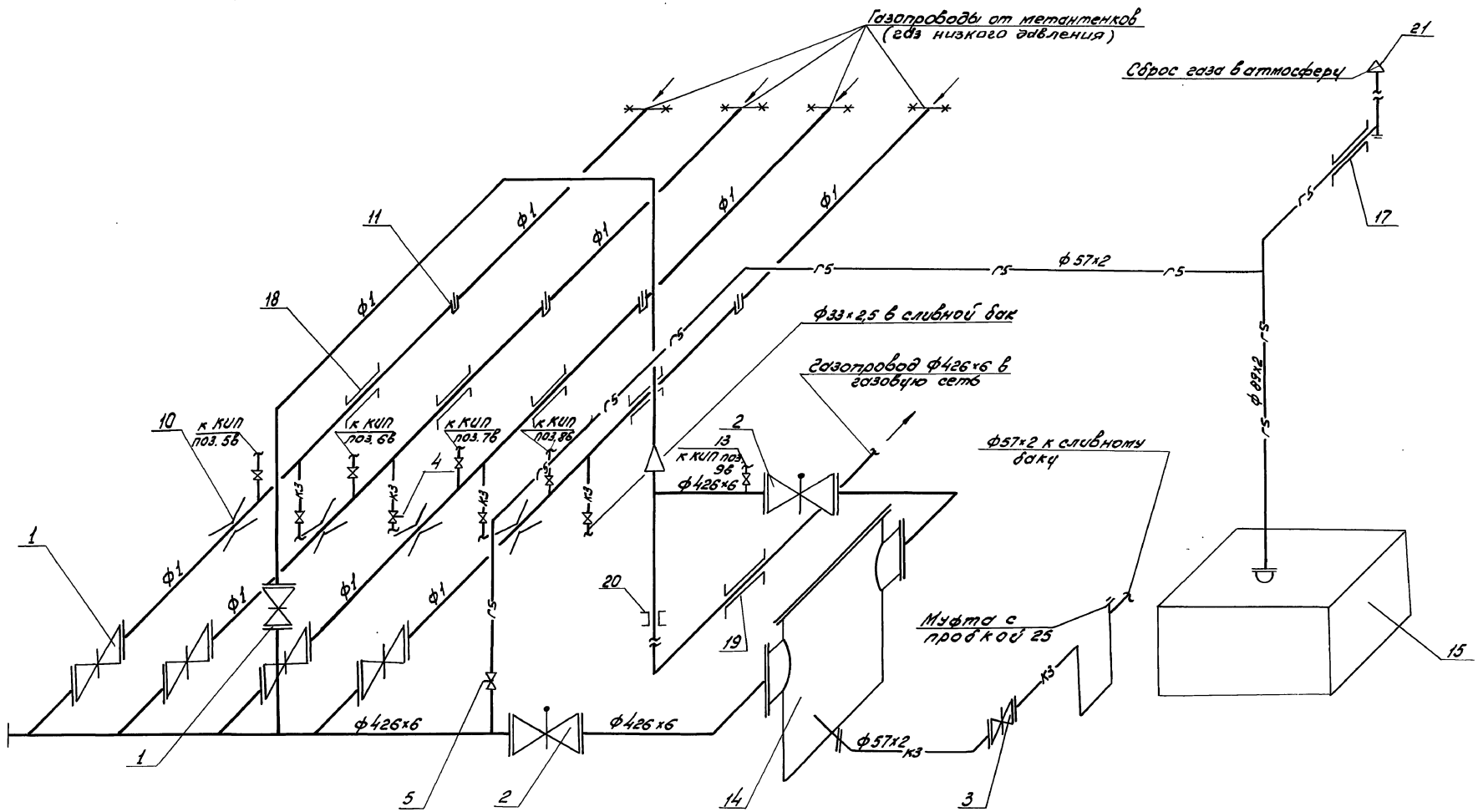

Гл. инж. ин-та	Маевский		
ГИП	Жданов		11.83
Нач. отд.	Бесфамильный		
Зам. нач. отд.	Григорьев		
Гл. спец.	Романов		
Рук. гр.	Абрамович		
Инж.	Добычина		
Н. контр.	Романов		

Привязан

Инв. №

ТП 902-9-28.85 —ГС

Газосборный пункт метантенков

Стадия	Лист	Листов
Р	4	

Газоснабжение Схема

Институт МосгазНИИпроект

Инв. № подл. | Подпись и дата | Взам. инв. №

Копировал: Родина 20476-01 7 Формат А2

Альбом 1

Типовой проект 902-9-28.85

Поз.	Обозначение	Наименование	Кол.	Масса ед. кг	Примечание
		Газосборный пункт			
		метантенков (ГСП тип I)			
1	Каталог ЦКБА	Задвижка ЗКЛ2-16			
		Ду 150 Ру 1,6 (16)	5	100	
2	То же	Задвижка 30с941нж1			
		(ЗКЛПЭ-16)			
		Ду 400 Ру 1,6 (16)	2	780	
3	"	Задвижка 30ч47бк4			
		Ду 50 Ру 0,6 (6)	1	18,8	
4	"	Кран 11ч3бк			
		Ду 25 Ру 0,1 (1)	4	0,9	
5	"	Кран 11ч3бк			
		Ду 50 Ру 0,1 (1)	1	3,4	
6		Трубопровод из			
		стальных электро-			
		сварных труб по			
		ГОСТ 10704-76, ф 57×2	11	2,71	м
7		то же, ф 89×2	8	4,29	м
8		" ф 159×3	39	11,54	м
9		" ф 426×6	12	62,15	м
10	Серия 5.905-4	Установка диафрагмы камерной с одной парой отбора при расположении ниже дифманометра	4	14,6	
	УКИП 11.00.01				
11	Серия 5.905-4	Установка термометра термоэлектрического	4	0,22	
	УКИП 4.00.05				
12		Ограничитель поворота пробки крана	–		
13	Серия 5.905-4	Установка устройства для отбора импульса давления на трубопроводе	5	0,76	
	УКИП 2.00				
14	УГМ 3.00	Влагоотделитель	1	1397	Альбом 3
15	УГМ 4.00	Сливной бак	1	226,3	"
16		Изоляция наружного газопровода			определяется при привязке рабочего проекта

Поз.	Обозначение	Наименование	Кол.	Масса ед. кг	Примечание
17	Серия 5.905-7	Футляр для прохода газопровода через стену ф 89×2,5	1		
	УГ-12-00				
	То же				
18	То же	То же, ф 159×3	4		
19	"	" ф 426×6	1		
20	УГМ 1.00	Футляр для прохода газопровода через пол, ф 426×6	1		Альбом 3
21	УГМ 2.00	Насадка для свечи ф 89×2,5	1	3,1	"
22	Серия 5.905-8	Подставка под газопровод ф 57×2	2		
23	"	То же, ф 159×3	8		
24	"	" ф 426×6	5		
25	ГОСТ 16127-78	Подвеска для газопровода ф 150×3	1		
26	Серия 5.905-8	Крепление газопровода ф 57×2 к стене	1		
27	ГОСТ 47-63	Кошка 1Б	2	20	Выполнить во взрывозащищенном виде
28	ГОСТ 2799-75	Таль 1-1-3	2	30	
		Газосборный пункт метантенков (ГСП тип II)			
1	Каталог ЦКБА	Задвижка ЗКЛ2-16			
		Ду 200 Ру 1,6 (16)	5	140	
2	То же	Задвижка 30с941нж1			
		(ЗКЛПЭ-16) Ду 400			
		Ру 1,6 (16)	2	780	
3	"	Задвижка 30ч47бк4			
		Ду 50 Ру 0,6 (6)	1	18,8	
4	"	Кран 11ч3бк			
		Ду 25 Ру 0,1 (1)	4	0,9	
5	"	Кран 11ч3бк			
		Ду 50 Ру 0,1 (1)	1	3,4	
6		Трубопровод из стальных электросварных труб по ГОСТ 10704-76, ф 57×2	11	2,71	м
7		То же ф 89×2	8	4,29	м
8		" ф 219×3,5	41	18,6	м
9		" ф 426×6	12	62,15	м
10	Серия 5.905-4	Установка диафрагмы камерной с одной парой отбора при расположении ниже дифманометра	4	21,7	
	УКИП 11.00.01				
11	Серия 5.905-4	Установка термометра термоэлектрического	4	0,22	
	УКИП 4.00.05				
12		Ограничитель поворота пробки крана	–		
13	Серия 5.905-4	Установка устройства для отбора импульса давления на трубопроводе	5	0,76	
	УКИП 2.00				
14	УГМ 3.00	Влагоотделитель	1	1397	Альбом 3
15	УГМ 4.00	Сливной бак	1	226,3	"
16		Изоляция наружного газопровода			Определяется при привязке проекта
17	Серия 5.905-7	Футляр для прохода газопровода через стену ф 89×2	1		
	УГ-12.00				
18	"	То же ф 219×3,5	4		
19	"	" ф 426×6	1		
20	УГМ 1.00	Футляр для прохода газопровода через пол ф 426×6	1		Альбом 3
21	УГМ 2.00	Насадка для свечи ф 89×2,5	1	3,1	"
22	Серия 5.905-8	Подставка под газопровод ф 57×2	2		
23	"	То же, ф 219×3,5	8		
24	"	" ф 426×6	5		
25	ГОСТ 16127-78	Подвеска для газопровода ф 219×3,5			
26	Серия 5.905-8	Крепление газопровода ф 57×2 к стене	1		
27	ГОСТ 47-63	Кошка 1Б	2	20	Выполнить во взрывозащищенном виде
28	ГОСТ 2799-75	Таль 1-1-3	2	30	

Привязан

Инв. №

ГИП	Жданов	[signature]	11.83
Нач.отд.	Бесфамильный	[signature]	
Зам.нач.	Григорьев	[signature]	
Гл.спец.	Романов	[signature]	
Рук.гр.	Абрамович	[signature]	
Инжен.	Добычина	[signature]	
Н.контр.	Романов	[signature]	

ТП 902-9-28.85 -ГС

Газосборный пункт метантенков

Стадия	Лист	Листов
Р	5	

Газоснабжение. Спецификация

Институт Мосгазниипроект

Инв. № подл. | Подп. и дата | Взам. инв. №

Копировал: Гаврилова 20476-01 8 Формат А2

Типовой проект 902-9-28.85 Альбом 1

Ведомость чертежей основного комплекта.

NN листов	Наименование	Примечание
1	Общие данные.	
2	План. Разрезы	
3	Фасады	
4	Планы кровли, полов. Спецификации.	
5	Узлы.	
6	Схема расположения фундаментов.	
7	Схема расположения отверстий и закладных	
	элементов в стенах. Схема расположения монорельсов.	
8	Покрытие. План. Сечения.	
9	Схема расположения опор под трубопроводы.	
10	Схема расположения площадок П1, П2. Площадка л1.	
11	Площадка л2. Сечения 1-1÷13-13.	
12	Схема расположения ограждения вентиляционного	
	оборудования.	

Ведомость ссылочных и прилагаемых документов.

Обозначение	Наименование	Примечание
	Ссылочные документы.	
ГОСТ 14624-69	Двери деревянные для зданий промышленных предприятий.	
ГОСТ 948-78 (серия 1.138-10 в.1)	Перемычки железобетонные для зданий с кирпичными стенами.	
ГОСТ 12506-67	Окна деревянные для зданий промышленных зданий.	
ГОСТ 13579-78	Блоки бетонные для стен подвалов.	
серия 2.435-6	Противопожарные двери и ворота промышленных зданий.	
Серия 2.430-3. вып.3	Типовые архитектурно-строительные детали промышленных зданий с кирпичными стенами.	

Обозначение	Наименование	Примечания
Серия 1.400-15 Серия 3.400-6/76	Унифицированные закладные изделия железобетонных конструкций.	
Серия 1.431-10. Вып. 0.1	Перегородки консольные сетчатые стальные.	
Серия 1.459-2, вып. 1,2	Стальные лестницы, переходные площадки и ограждения.	
Серия 1.141-10 вып. 2	Панели перекрытий железобетонные многопустотные	
Серия 5,905-8	Узлы и детали крепления газопроводов.	
Серия 1.465-7. вып. 0.4	Предварительно напряженные плиты для покрытий производственных зданий 15×6м	
	Прилагаемые документы	
ТП 907- -АСИ-БК1	Монорельс БК1	
- АС ВМ1,ВМ2	Ведомости потребности в материалах	Альбом 5

Ведомость спецификаций

NN листов	Наименование	Примечание
6	Спецификация к фундаментам	
7	Спецификация к стальным элементам в стенах	
8	Спецификация к покрытию	
9	Спецификация к опорам.	
10	Спецификация к площадке п1	
11	Спецификация к площадке п2	
12	Спецификация к ограждению.	

Ведомость объемов сборных бетонных и железобетонных конструкций по рабочим чертежам основного комплекта марки АС

NN п/п	Наименование группы элементов конструкции	Код.	кол. м³ t=20°	кол. м³ t=30÷40°	Примечание
1	Блоки фундаментов	581100	28.27	35.09	
2	Перемычки	582800	0.24	0.35	
3	Плиты покрытий	584100	10.13	10.13	
4	Элементы лестниц	589100	0.24	0.24	
	Всего бетона и железобетона		38.88	45.75	

1. За условную отметку 0.000 принят уровень пола производственного помещения, соответствующий абсолютной отметке [ ]
2. Обратную засыпку фундаментов здания выполнять местным грунтом оптимальной влажности без примеси строительного мусора и растительного грунта с уплотнением слоями толщиной 200мм. равномерно по всему периметру до получения $\gamma_{ск} > 1600$ кгс/м³
3. Засыпку под полы выполнять местным песчаным грунтом оптимальной влажности 12-18% слоями 200 мм. с тщательным уплотнением каждого слоя до получения $\gamma_{ск} > 1800$ кгс/м³. Под основание полов электропомещения, на ширину 1500 мм от наружных стен отсыпать слой шлака или керамзита толщиной 600мм.
4. Устройство чистых полов выполнять после прокладки всех коммуникаций, предусмотренных в их конструкции.
5. Кладку наружных стен выполнять из кирпича марки не ниже „75" на растворе марки „25".
6. Кирпичные стены не рассчитаны на ведение кладки в зимних условиях.
7. При кладке стен и перегородок оставлять отверстия для пропуска коммуникаций согласно плану отверстий (см. А.С - лист 7.) в откосах дверных и оконных проемов в местах крепления коробок заложить деревянные антисептированные пробки не менее двух с каждой стороны.
8. Горизонтальная гидроизоляция стен толщ. 20мм. из цементно-песчаного раствора состава 1:2.
9. Кладку внутренних поверхностей стен и перегородок, где предусмотрено штукатурка, выполнять впустошовку в неоштукатуриваемых помещениях с расшивкой швов. (см. ведомость отделочных работ.)
10. Деревянные элементы, соприкасающиеся с кирпичной кладкой или бетоном, должны быть антисептированы и отделены от них прокладкой из толя.
11. При устройстве кровли и гидроизоляции руководствоваться требованиями СНиП III-20-74 „Кровли, гидроизоляция, пароизоляция и теплоизоляция. Правило производства и приемки работ".
12. Окна и двери окрасить масляной краской за два раза. Двери и окна - снаружи в светло-серый цвет, окна внутри помещений - в белый.
13. Металлические изделия окрасить масляной краской по огрунтованной поверхности: расположенные внутри здания за 2 раза - снаружи за 3 раза в светло-серый цвет.
14. Вокруг здания устраивается асфальтовая отмостка шириной 600мм. по щебеночному основанию.
15. Цоколь до отм. 0.600 облицевать керамической плиткой типа Кабанчик" темных тонов.
16. При установке дверных и оконных блоков в шарниры петель вложить латунные шайбы.

Настоящий раздел проекта разработан в соответствии с действующими нормами и правилами и обеспечивает взрыво и пожаробезопасность здания при соблюдении установленных правил его эксплуатации.

Главный инженер проекта /Клеопова/

Технико-экономические показатели:

Площадь застройки 109 м²
Строительный объем. 547 м³

Привязан:

Инв. №

Инв. № подл. | Подпись и дата | Взам. инв. №

Нач. отд.	Альтшулер	
Н. контр.	Корнилова	
РИП	Ролдугина	
Рук. гр.	Степина	
Ст. инж.	Корнилова	
Инженер	Полякова	
Инженер	Ницкевич	

ТП 902-9-28.85 -АС

Газосборный пункт метан-тенков.

Стадия	Лист	Листов
Р	1	12

Общие данные

Госстрой СССР СОЮЗВОДОКАНАЛПРОЕКТ г. Москва

Типовой проект 902-9-28.85 Альбом 1

разрез 1-1

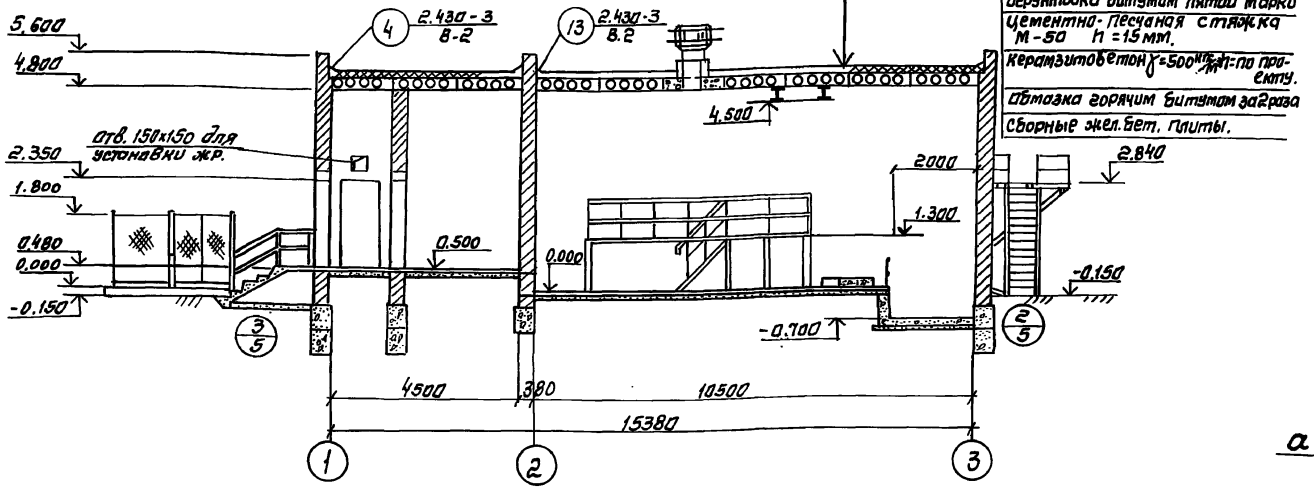

разрез 2-2

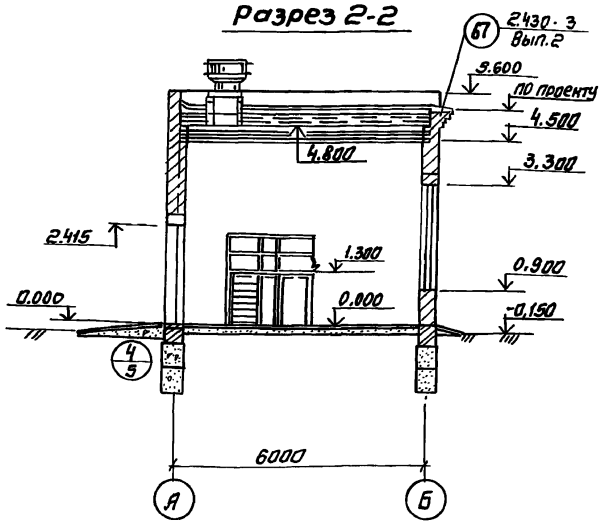

а - а

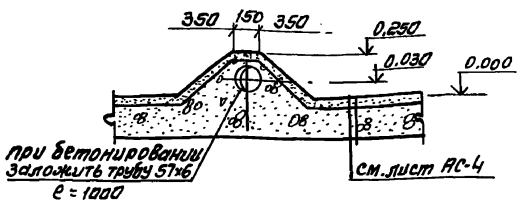

План

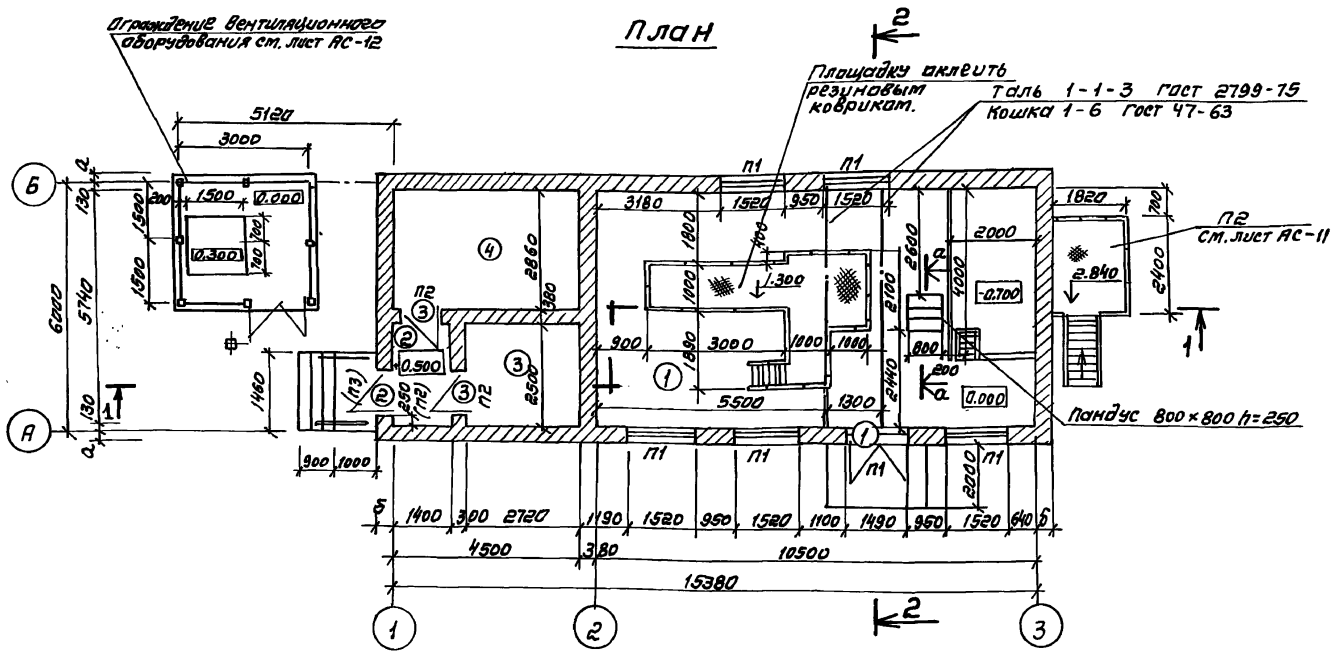

Экспликация помещений

Номер по плану	Наименование	Площадь м²	Категория производства по взрывной взрыво-пожарной опасности
1	Помещение газового оборудования	60.3	„А"
2	Тамбур	3.5	—
3	Ввод тепла	6.8	
4	Щитовая	12.9	„Г"

Инв.№ подл. | Подпись и дата | Взам. инв.№ | Инв.№ дубл. | Подпись

Инв.№ дубл.	Отд N16	
Инв.№ подл.	Отд N5	Зайц
Составил	Отд	Зайц
Проверил	Гл.спец.	Кравцов

Привязан:

Инв.№

Норм.конт.	Альтшуллер	
Проверил	Гальчихонов	
Ст.арх.	Кибальчич	
Гл.спец.отд.	Галактионов	
Рук.бр.	Гольдина	
Нач.отд.	Альтшуллер	

ТП 902-9-28.85-АС

Разборный пункт метантенков.

Стадия	Лист	Листов
Р	2	

План, разрезы

Госстрой СССР СОЮЗВОДОКАНАЛПРОЕКТ г. Москва

Копировал. Синицына

20476-01 10

Формат А2

Альбом 1

Типовой проект 902-9-28.85

Фасад в осях „1-3"

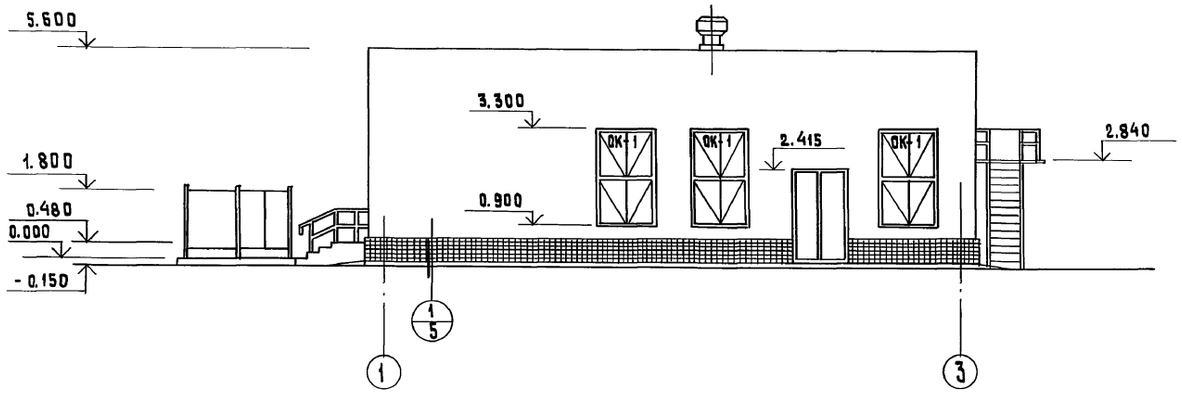

Фасад в осях „Б-А"

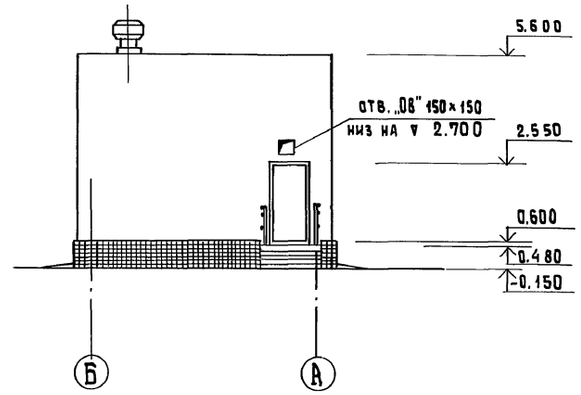

Фасад в осях „3-1"

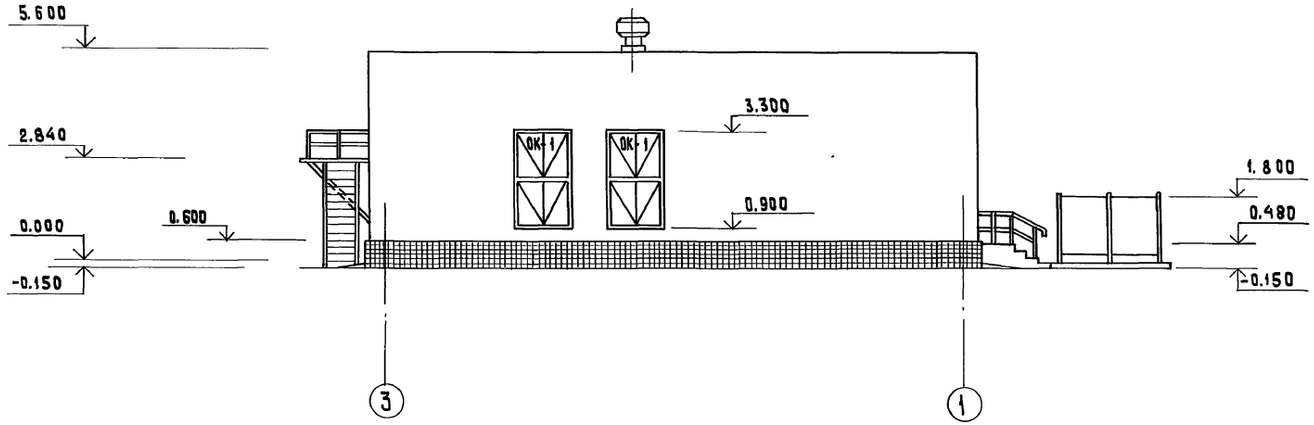

Фасад в осях „А-Б"

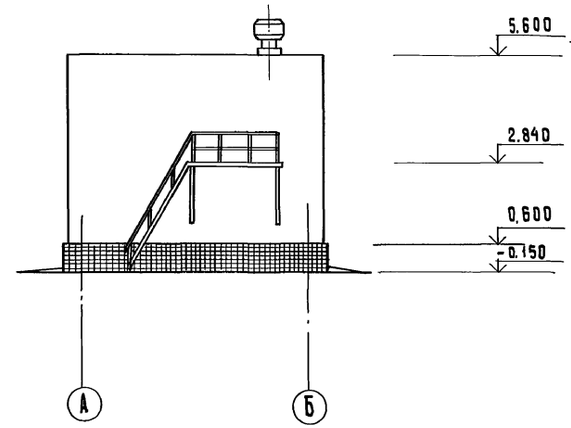

Привязан				ТП 902-9-28.85 - АС			

Типовой проект 902-9-28.85 Альбом I

План кровли

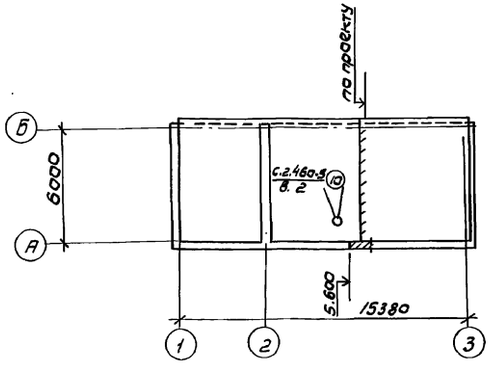

План полов

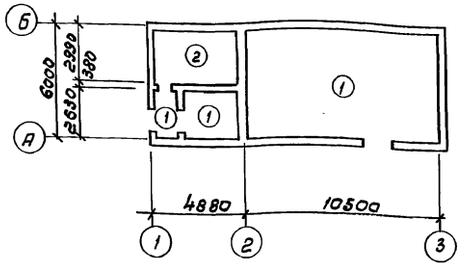

Экспликация полов

Наименование или номер помещения по проекту	Тип пола по проекту	Схема пола или номер узла по серии	Элементы пола и их толщина	Площадь пола м²
1,2,3	1		Цементный раствор с искрянедающим щебнем и песком М 200 — 20 мм Бетон М-100 — 100 мм Уплотненный со щебнем грунт	70,6
4	2		Цементно-песчаный раствор М-200 — 20 мм с железнением Бетон М-100 — 100 мм Уплотненный со щебнем грунт	12,8

ОК-1 (мест 6)

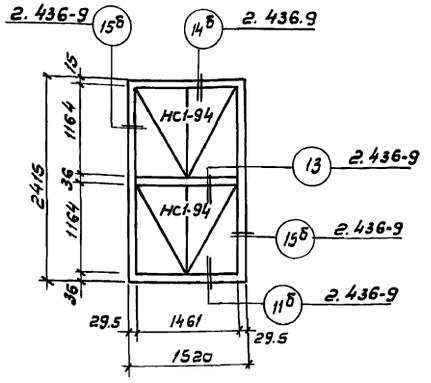

Спецификация элементов заполнения проемов

Марка поз.	Обозначение	Наименование	Кол. на этаж 1	2	3	Всего	Масса ед. кг	Примечания
1	Сер. 2.435-6 в.2	Дверной блок ПДИУ-3	1	–	–	1		
2	Сер. 2.435-6 в.2	Дверной блок ПДИУ-6	1	–	–	1		
3	ГОСТ 14624-69	Дверной блок Д 37	2	–	–	2		
ОК-1	ГОСТ 12506-67	Окно НС1-94	10	–	–	10		

Ведомость перемычек

Марка поз.	Схема сечения
для t° = -20°	
П1	1ПР 38-18.12.22 / 1ПР 3-19.12.14
П2	1ПР 1-12.12.6
для t° = -30°, -40°	
П1	1ПР 38-18.12.22 / 1ПР 3-19.12.14
П2	1ПР 1-12.12.6
П3	1ПР 1-12.12.6

Таблица размеров

Температура	-20°	-30°	-40°
Толщина стен „Б"	380мм	510мм	510мм
Толщина стен „а"	250мм	380мм	380мм
Толщина утеплителя	100мм	160мм	200мм

Спецификация перемычек

Марка поз.	Обозначение	Наименование	Кол. шт. t° -20°	t° -30°,-40°	Масса ед. кг.	Примечания
П1	ГОСТ 948-76	1ПР 38-18.12.21 1ПР 3-19.12.14	1 2	1 3	120 82	
П2	ГОСТ 948-76	1ПР 1-12.12.6	3	3	25	
П3	ГОСТ 948-76	1ПР 1-12.12.6	–	4	25	
Поз.1	ГОСТ 948-76	2ПР 3-11.38.6	2	2	72	
Поз.2	ГОСТ 8717-81	СО 12	4	4		

Ведомость отделки помещений

Наименование или номер помещения	Потолок: площадь	Потолок: вид отделки	Стены или перегородки: площадь	Стены или перегородки: вид отделки	Примечание
1. Помещение газового оборудования		Расшивка швов, водоэмульсионная побелка		Штукатурка водоэмульсионная окраска	
2. Тамбур. 4. Щитовая.		То же		То же	
3. Ввод тепла		Расшивка швов известковая побелка.		Расшивка швов кирпичных стен известковая окраска	

Ведомость проемов ворот и дверей

Марка поз.	Размер проема в кладке
1	1490 × 2415
2	960 × 2050
3	1020 × 2080

Привязан

Инв. №

Нач. конт.	Ильшумлер	
Провер.	Галактионов	
Ст. арх.	Кибальчич	
Гл. арх. отд.	Галактионов	
Рук. бр.	Гольдина	
Нач. отд.	Ильшумлер	

ТП 902-9-28.85

Газосборный пункт метантенков

Планы кровли, полов. Спецификации

Стадия	Лист	Листов
Р	4	

Госстрой СССР
СОЮЗВОДОКАНАЛПРОЕКТ
г. Москва

Инв.№ подл. | Подпись, дата | Взам. инв.№

20476-01 12

Копировал В. Филиппова Формат А2

Альбом 1

Типовой проект 902-9-28.85

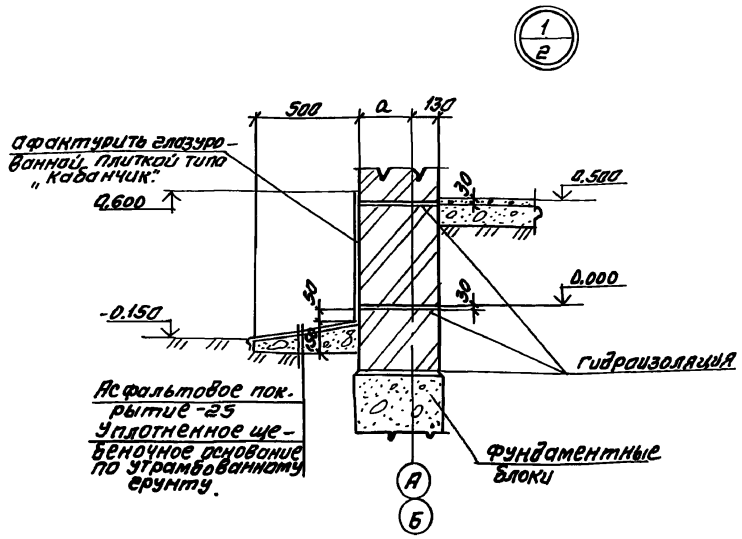

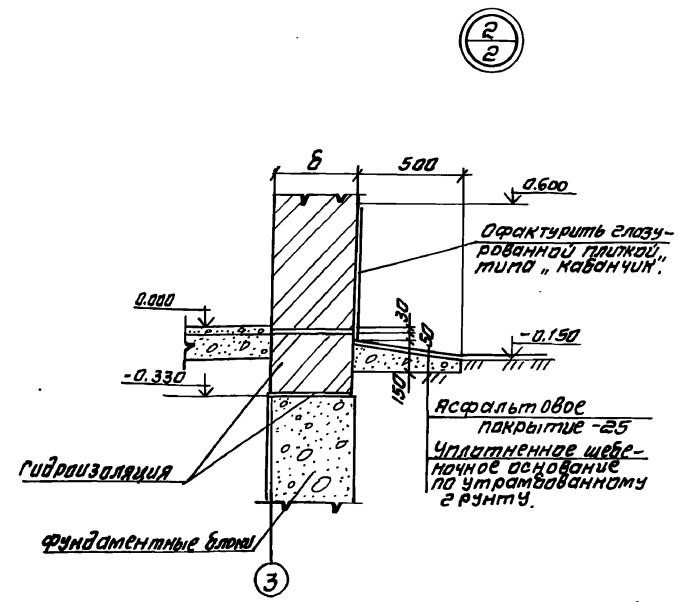

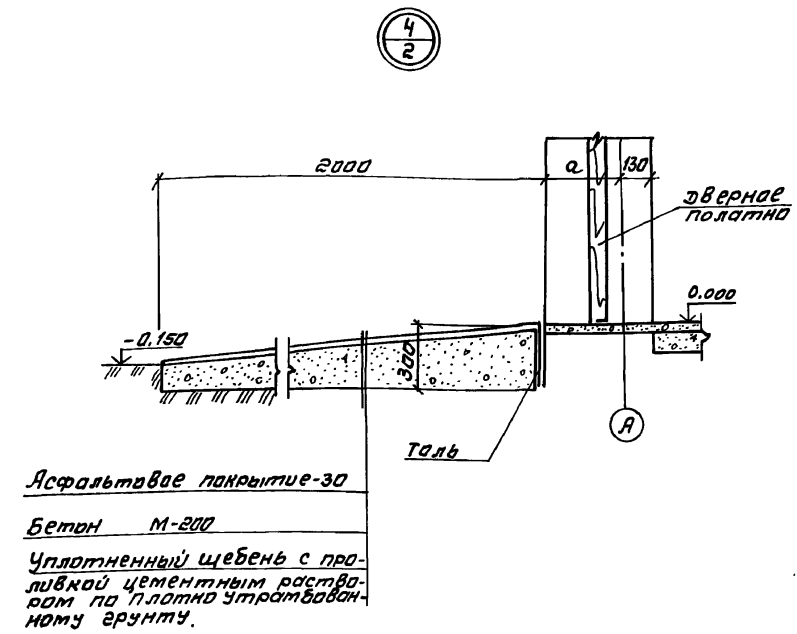

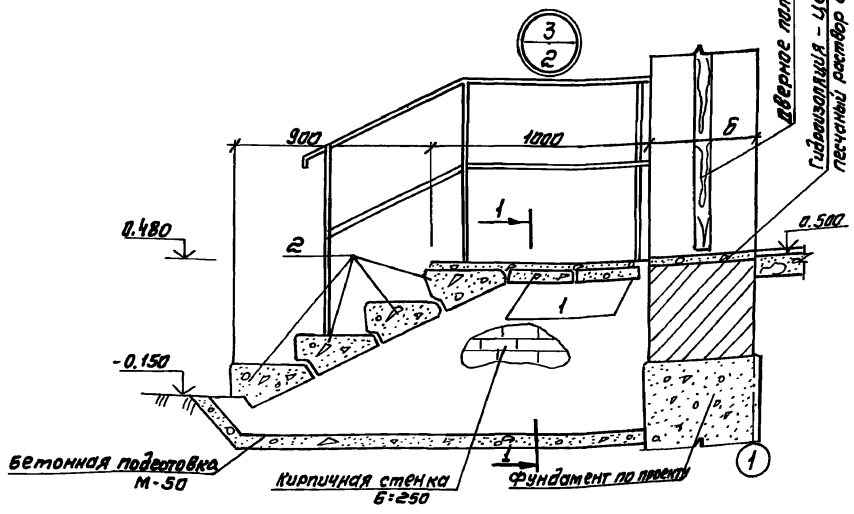

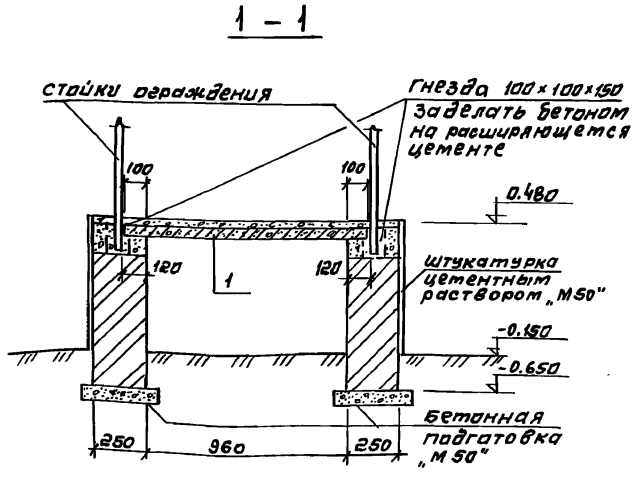

Позиции 1 и 2 учтены в спецификации на листе АС-4

Привязан	Норм.кон.	Альтшуллер		ТП 902-9-28.85		
	Проверил	Галактионов		Газосборный пункт метантенков	Стадия	Лист	Листов
	Ст. инж.	Слюсаренко			Р	5	
	Гл.арх.отд.	Галактионов					
	Рук. бр.	Гольдина		Узлы	Госстрой СССР СОЮЗВОДОКАНАЛПРОЕКТ г. Москва		
Инв.N.	Нач.отд.	Альтшуллер					

Копировал. Синицына 20476-01 13 формат А2

Инв.N подл. | Подпись и дата | Взам.инв.N:

Типовой проект 902-9-28.85 Альбом 1

Спецификация к фундаментам

Марка поз.	Обозначение	Наименование	Кол. t=-20°	Кол. t=-30°-40°	Масса ед.кг	Примечание
		Блоки бетонные для стен подвалов				
ФБС1	ГОСТ 13579-78	ФБС24.4.6-Т	20	6	1300	
ФБС2	13579-78	ФБС12.4.6-Т	8	5	640	
ФБС3	13579-78	ФБС24.5.6-Т	18	18	1630	
ФБС4	13579-78	ФБС12.5.6-Т	4	5	790	
ФБС5	13579-78	ФБС24.6.6-Т	—	14	1960	
ФБС6	13579-78	ФБС12.6.6-Т	—	5	960	
ФБС7	13579-78	ФБС9.4.6-Т	7	4	470	
ФБС8	13579-78	ФБС9.5.6-Т	4	5	590	
ФБС9	13579-78	ФБС9.6.6-Т	—	4	700	
		Детали				
поз. „1"	АС-6	Труба Ø80 ГОСТ 3262-75	3	3	21.7	
		ℓ=2600				
поз. „2"	АС-6	Ф10АIII ГОСТ 5781-82 ℓ=1200	5	5	0.7	

1-1

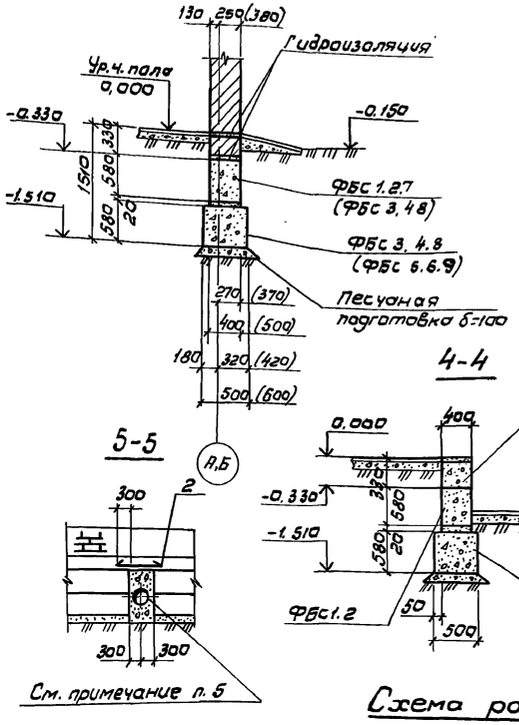

2-2

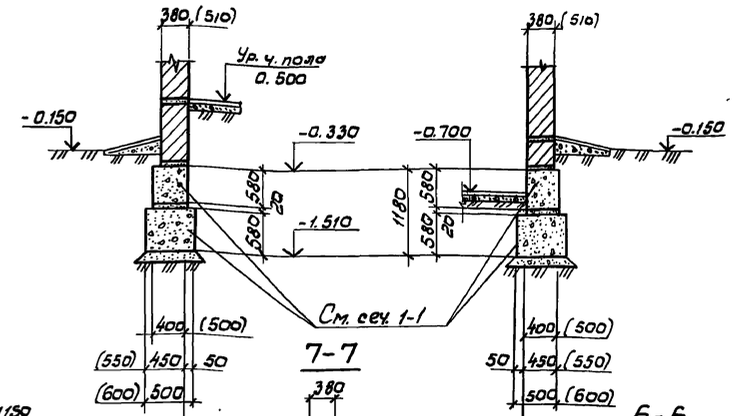

3-3

4-4

5-5

См. примечание п. 5

7-7

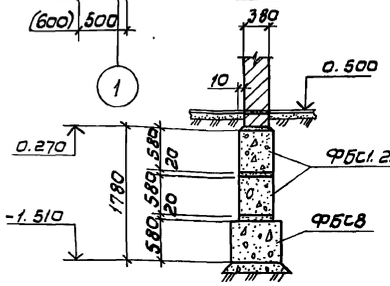

6-6

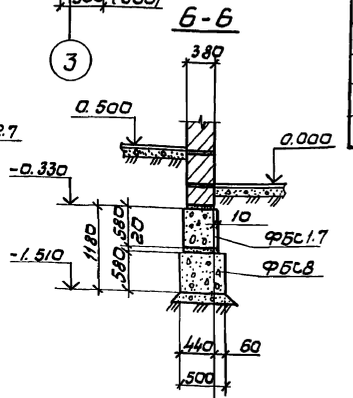

8-8

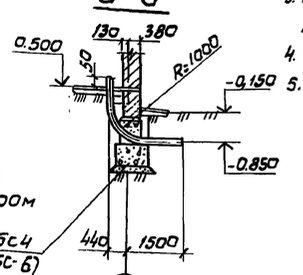

Схема расположения фундаментов

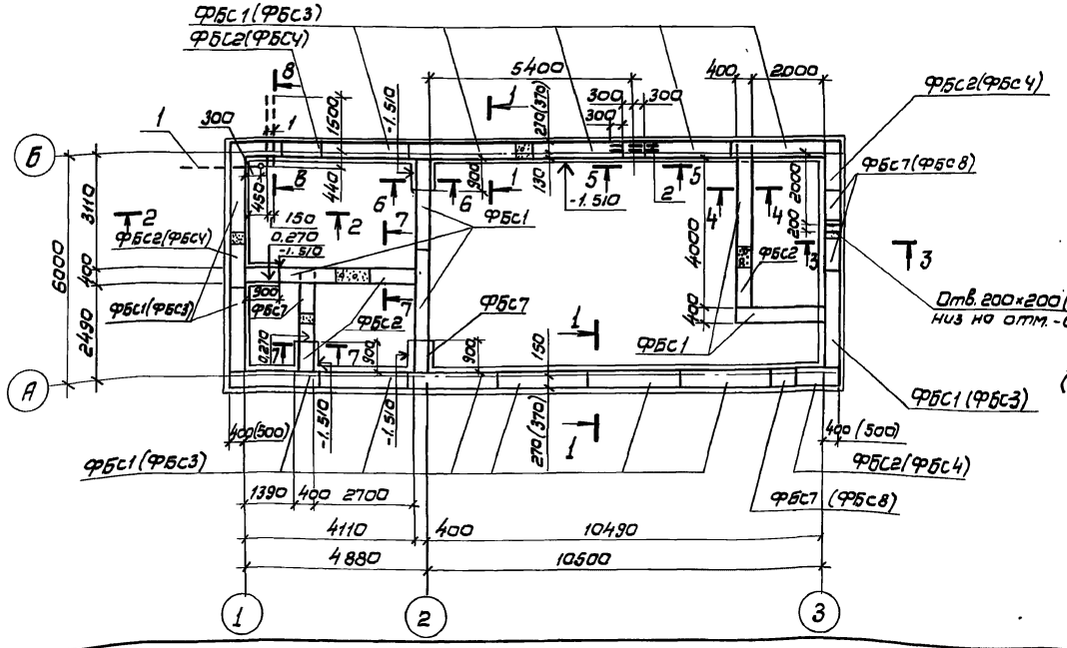

1. Размеры и обозначения в скобках даны для t=-30°,-40°.
2. Обратную засыпку пазух фундаментов и под полы вести с послойным уплотнением до $\gamma_{ск}=1600\ кгс/см^3$
3. Бетонные блоки укладывать на цементном растворе марки „50" с перевязкой швов не менее 300 мм
4. Монолитные участки стен выполнить из бетона марки 100.
5. Деталь прохода технологического трубопровода через фундамент см. чертеж ГС л. 6.

Привязан

Инв.№

Нач.отд	Альтшулер	
Норм.конт	Карнилова	
ГИП	Гольдина	
Рук.бр.	Станина	
Ст.инж.	Карнилова	
Инженер.	Полякова	
Инженер.	Ницкевич	

ТП 902-9-28.85-АС

Газосборный пункт метантенков

Стадия	Лист	Листов
Р	6	

Схема расположения фундаментов.

Госстрой СССР СОЮЗВОДОКАНАЛПРОЕКТ г. Москва

Инв.№ подл. | Подпись и дата | Взам. инв.№ | Отв. №16 | Отв. №5 | Инв.№

Типовой проект 902-9-28.85 Альбом I

Схема расположения отверстий и закладных элементов в стенах

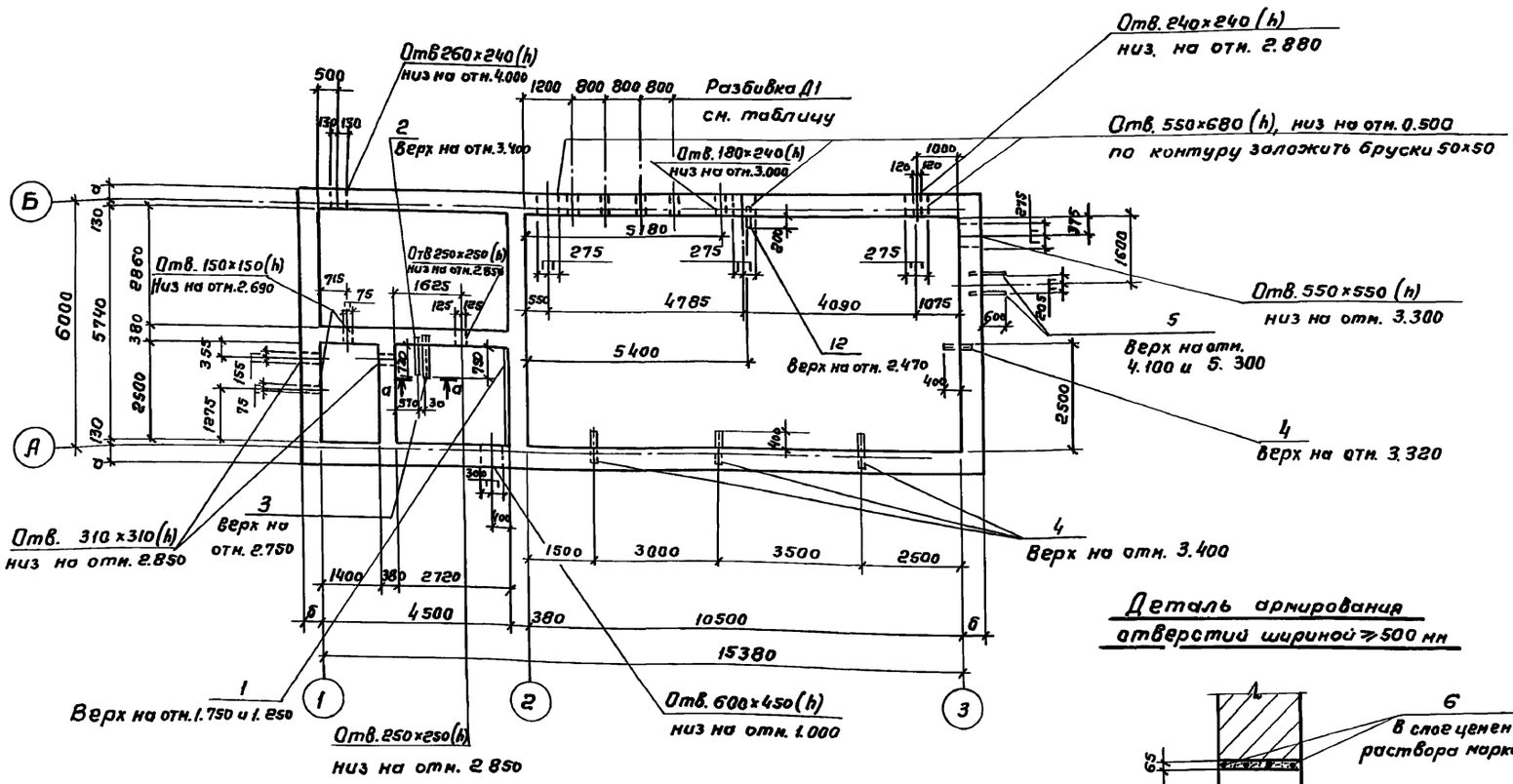

Деталь армирования отверстий шириной ≥ 500 мм

Схема расположения монорельсов

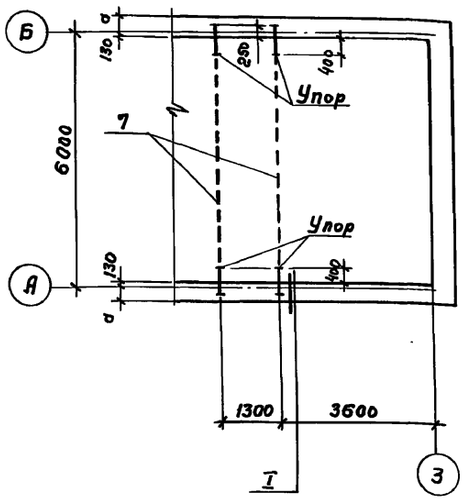

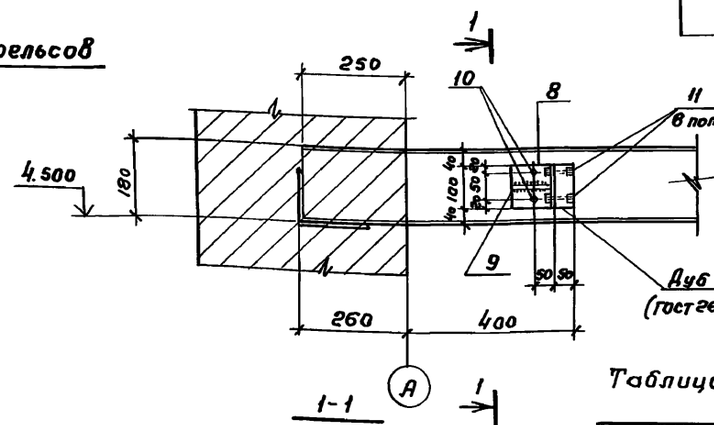

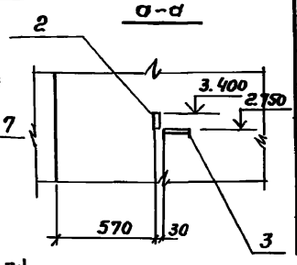

Таблица отверстий Д1 и Д2

Марка отверстия	Размеры отверстия	Отм. низа отверстия
Д1 (тип I)	240×240	0,800
Д1 (тип II)	350×350	0,825

Спецификация к стальным элементам в стенках

Марка поз	Обозначение	Наименование	Кол.	Масса ед. кг	Примечание
		Схема расположения закладных элементов в стенах			
Поз. „1"	Серия 3.400-6/76	Деталь МИ1-10 ℓ=2500	2	12.75	
Поз. „2"	-АС-7	Полоса Б-2-5×40 ГОСТ 103-76 Вст3кп2-1 ГОСТ 535-79 ℓ=980	1	1.2	
Поз. „3"	"	Швеллер 12 ГОСТ 8240-72 Вст3кп2-1 ГОСТ 535-79 ℓ=1000	1	10,4	
Поз. „4"	"	Уголок Б-50×50×5 ГОСТ 8509-72 Вст3кп2-1 ГОСТ 535-79 ℓ=650	4	2,5	
Поз. „5"	"	Уголок Б-50×50×5 ГОСТ 8509-72 Вст3кп2-1 ГОСТ 535-79 ℓ=850	4	3.2	
Поз. „6"	"	ф 8 А III ГОСТ 5781-82 ℓ=1200	20	0.5	
Поз. „12"	Серия 5.905-8	Ук 2.00-01	1	1.79	
		Схема расположения монорельса			
Поз. „7"	ТП 902-2- -АСИ-БК1	Монорельс БК1	2	172.8	
Поз. „8"	-АС-7	Уголок Б-100×100×7 ГОСТ 8509-72 Вст3кп 2-1 ГОСТ 535-79 ℓ=100	8	4.4	
Поз. „9"	"	Полоса Б-2-6×90 ГОСТ 103-76 Вст3кп2-1 ГОСТ 535-79 ℓ=90	8	1.6	
Поз. 10"		Болт М12×50.58.019 ГОСТ 7798-70	8	0,4	с шайбой и гайкой
Поз. „11"		Болт М12×70.58.019 ГОСТ 7798-70	16	0.4	с шайбой и гайкой

Привязан:

Инв. №

Нач. отд.	Апостиуллер	
Н. контр.	Корнилова	
ГИП	Гольдина	
Рук. бр.	Станина	
Ст. инж.	Корнилова	
Инжен.	Попякова	
Инжен.	Ницкевич	

ТП 902-9-28.85 -АС

Газосборный пункт метантенков

Стадия	Лист	Листов
Р	7	

Схема расположения отверстий и закладных элементов в стенах
Схема расположения монорельсов

Госстрой СССР
СОЮЗВОДОКАНАЛПРОЕКТ
г. Москва

Копировал Гольденбаум 20476-01 15 Формат А2

Инв. № подл. | Подпись и дата | Взам. инв. № | Инв. № дубл. | Подпись и дата

Типовой проект 902-9-28.85 Альбом 1

План расположения плит покрытия

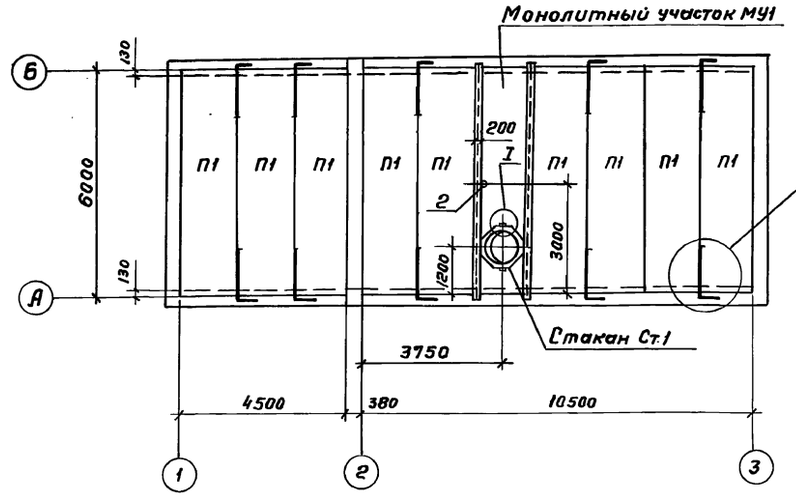

1-1

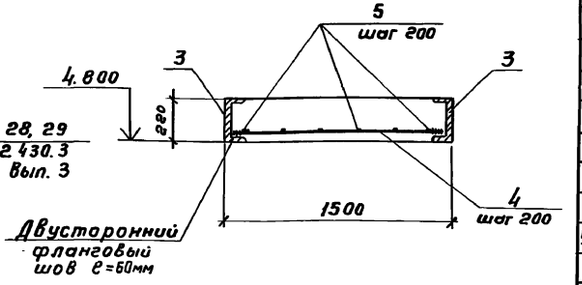

2-2

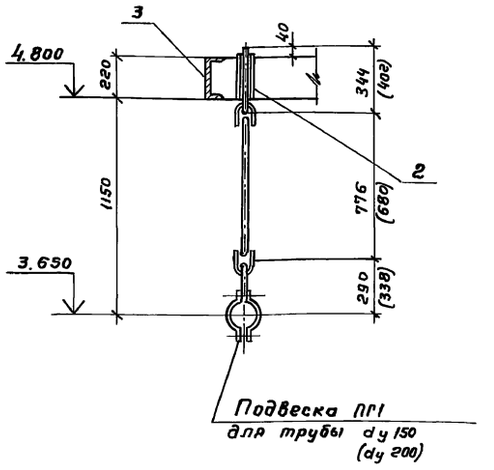

МУ-1

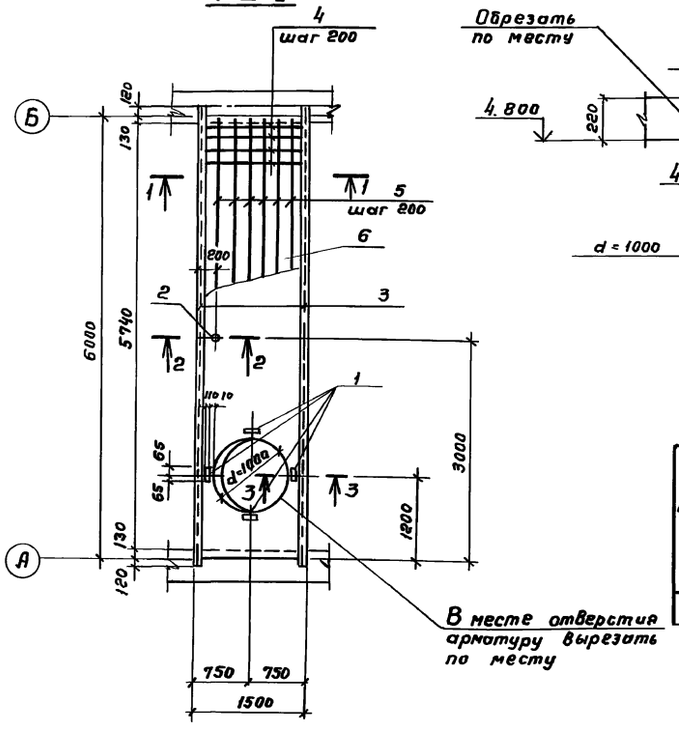

3-3

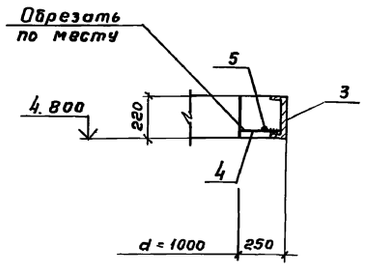

Спецификация к покрытию

Марка поз.	Обозначение	Наименование	Кол.	Масса ед. кг	Примечание
		Плиты покрытия			
П1	Серия 1.141-10. Вып. 2	Панель перекрытия			
		ПК4-60-15	9	2170	
		Стакан			
Ст.1	Серия 1.494-24. Вып. 1	Стакан СБ 10А-1	1	250	
		Узлы			
I	Серия 1.465-7. Вып. 0	Узел I	4	0,2	
Узлы 28,29	Серия 2.430-3 Вып. 3	Узлы 28, 29	10	1.05	
		Стальные элементы			
ПГ1	ГОСТ 16127-78	Подвеска ПГ-159-1100	1	4.8	для типа I
ПГ1	ГОСТ 16127-78	Подвеска ПГ-219-2000	1	8,4	для типа II
		Монолитный участок			
МУ1	-АС-8	МУ1	1	—	

Спецификация на монолитный участок МУ-1

Формат	Зона	Поз.	Обозначение	Наименование	Кол.	Примечание.
				Сборочные единицы		
БЧ		1	Серия 1.465-7 Вып 1, 4 л.37	Изделие закладное М3	4	1.6кг.
БЧ		2	ГОСТ 3262-75	Труба 25 e=220	1	0,5кг
				Детали		
БЧ		3	-АС-8	Швеллер 22 ГОСТ 8240-72 / 8 Ст3кп21 ГОСТ 535-79	2	131.0кг
				e=6240		
БЧ		4	"	ф10 А III ГОСТ 5781-82 e=1470	26	0,9кг
БЧ		5	"	ф6 А I ГОСТ 5781-82 e=5980	7	1.3кг
				Материалы		
-		6		Бетон марки 200	—	1.95м³

1. Торцы плит тщательно заделать бетоном М200 на глубину не менее 30 см.
2. Обозначения и размеры в скобках даны для типа II.

Ведомость расхода стали на элемент, кг

Марка элемента	Изделия арматурные					Изделия закладные							Всего
	Арматура класса					Прокат марки							
	А I		А III			В СТ.3 Кп.2							
	ГОСТ 5781-82					ГОСТ 103-76	ГОСТ 3262-75	ГОСТ 8240-72					
	6А I		10А III		10А III	В=10	Труба 25	СН22					
МУ1	14.3		23.4		1.6	4.8	0,5	262.0					306.6

Привязан:

Инв. №

Нач. отд.	Альтшуллер	
Н. контр.	Корнилова	
ГИП	Гольдина	
Рук. бр.	Станина	
Ст. инж.	Корнилова	
Инжен.	Полякова	
Инжен.	Ницкевич	

ТП 902-9-28.85-АС

Газосборный пункт метантенков.

Покрытие. План. Сечения.

Стадия	Лист	Листов
Р	8	

Госстрой СССР
СОЮЗВОДОКАНАЛПРОЕКТ
г. Москва

Инв. № подл. | Подпись и дата | Взам. инв. № | Отд. № 5 | Евгеньев

Копировал Гольденбаум 20476-01 16 Формат А2

Типовой проект 902-9-28.85 Альбом 1

Схема расположения опор

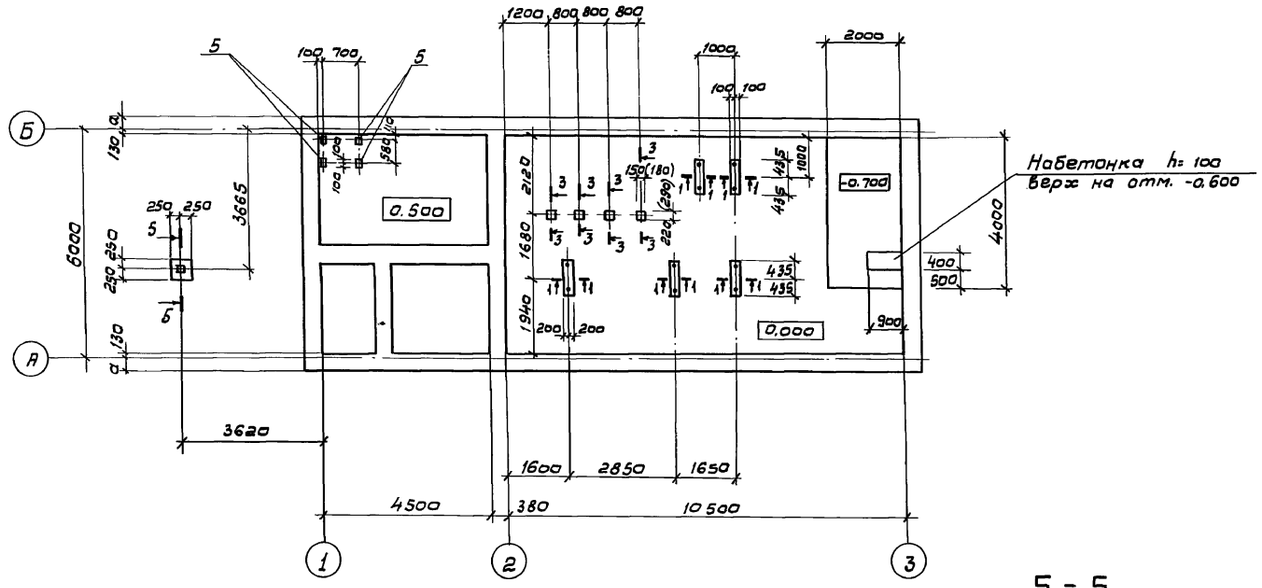

Б - Б

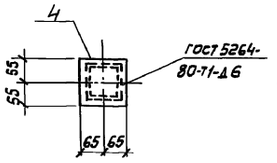

7 7

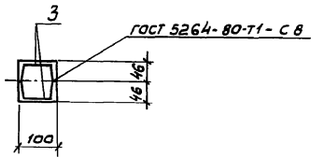

Спецификация к опорам

Марка, поз.	Обозначение	Наименование	Кол.	Масса ед. кг.	Примечание
поз. „1"	Серия 5.905-8	УКГ 10.00-06	5	37.17	
поз. „2"	5.905-8	УКГ 9.00-04	4	15.37	для типа I
поз. „2"	5.905-8	УКГ 9.00-05	4	25.56	для типа II
поз. „3"	- АС-9	Швеллер 10 ГОСТ 8240-72 / В ст3 кп2-1 ГОСТ 535-79	1	27.9	
		ℓ = 3244			
поз. „4"	"	Полоса Б-2-6×110 ГОСТ 103-76 / В ст3 кп2-1 ГОСТ 535-79	1	0.7	
		ℓ = 130			
поз. „5"	Серия 3.400-6/76	Деталь МИ1-13	4	0,8	
		Материалы			
		Бетон марки 150	—	—	0,25м³

1-1

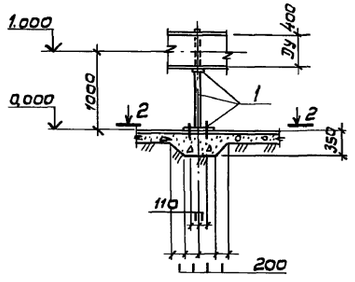

3-3

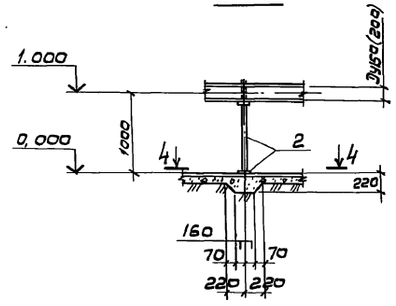

5-5

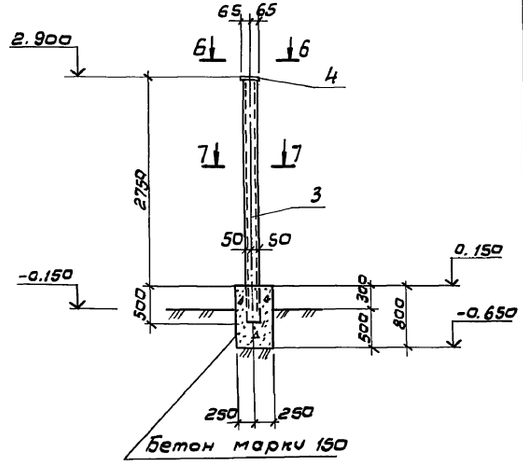

2-2

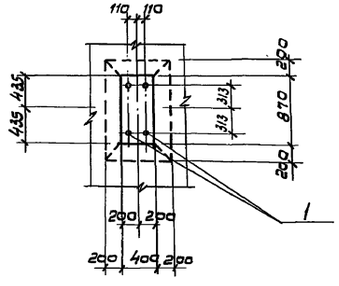

4-4

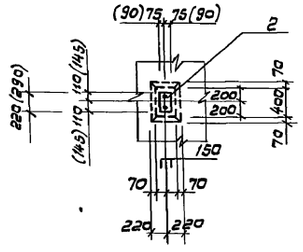

1. Сварные швы h= 6мм. электроды Э42 по ГОСТ 9467-75.
2. Размеры в скобках даны для типа II

Нач. отд.	Альтшуллер		
Н. контр.	Корнилова		
Гип	Гольдина		
Рук. бр.	Станина		
Ст. инж.	Корнилова		
Инжен.	Полякова		
Инжен.	Ницкевич		

Привязан

Инв. N

ТП 902-9-28.85-АС-

Газосборный пункт метантенков

Стадия	Лист	Листов
Р	9	

Схема расположения опор под трубопроводы.

Госстрой СССР СОЮЗВОДОКАНАЛПРОЕКТ г. Москва.

Инв. N подл. | Подпись, дата | Взам. инв. N | Отд. 16 | Аверьянов

Типовой проект 902-9-28.85 Альбом 1

Спецификация к площадке П1

Марка, поз.	Обозначение	Наименование	Кол.	Масса ед.кр.	Примечание
поз."1"	серия 1.459-2, вып.2	Лестничный марш Л4	1	57	
поз."2"	1.459-2. вып.2	Переходные площадки П4	1	188	
поз."3"	1.459-2. вып.2	то же П15	1	115	
поз."4"	1.459-2. вып.2	" П21	1	160	
поз."5,6"	1.459-2, вып.2	Ограждение переходных площадок П1	1+1	8	
		Ограждение переходных площадок П2			
поз."7"	1.459-2. вып.2	Ограждение переходных площадок П7	2	30	
поз."8"	1.459-2. вып.2	то же П1	6	12	
поз."9"	1.459-2. вып.2	" П2	1	13	
поз."10"	1.459-2. вып.2	" П5	1	21	
поз."11"	-АС-10	Полоса Б-2-6х70 ГОСТ 103-76 Вст3кп2-1 ГОСТ-535-79	20	0.5	
		ℓ=140			
поз."12"	"	Уголок Б-50х50х5 ГОСТ8509-72 Вст3кп2-1 ГОСТ535-79	1	8.1	
		ℓ=2150			
поз."13"	"	Уголок Б-50х50х5 ГОСТ8509-72 Вст3кп2-1 ГОСТ535-79	10	2.1	
		ℓ=550			
поз."14"	"	Швеллер 10 ГОСТ 8240-72 Вст3кп2-1 ГОСТ535-79	10	8.7	
		ℓ=1008			
поз."15"	"	Швеллер 12 ГОСТ 8240-72 Вст3кп2-1 ГОСТ535-79 ℓ=1000	4	10.4	
поз."16"	"	Швеллер 12 ГОСТ 8240-72 Вст3кп2-1 ГОСТ535-79 ℓ=2000	1	20.8	
поз."17"	"	Уголок Б-50х50х5 ГОСТ 8240-72 Вст3 кп2-1 ГОСТ 535-79	4	4.7	
		ℓ=1250			
поз."18"	серия 1.400-15, В0.02	Марка МН 121-3	2	4.4	

1-1

2-2

3-3

4-4

5-5

6-6

Ограждение условно не показано

Схема расположения стоеклов площадку П1

Схема расположения площадок П1, П2

Площадка П1

Площадка П2
Верхн отм. 2.840м.

Обетонировать бетоном М-150

Разбивка закладного элемента поз."40"

1. Сечения 7-7, 8-8 см. на л. АС-11
2. Сварные швы h=6мм.
3. Металлоконструкции окрасить краской БТ-577 по огрунтовке.
4. Нормативная нагрузка на площадки принята 200 кгс/м²

Привязан:

Инв. № подл.

Нач.отд.	Альтшуллер	
Н.контр.	Корнилова	
ГИП	Гольдина	
Рук.бр.	Стонина	
Ст.инж.м.	Корнилова	
Инженер	Полякова	
Инженер	Ницкевич	

ТП 902-9-28.85-АС

Газосборный пункт метантенков.

Стадия	Лист	Листов
Р	10	

Схема расположения площадок П1, П2. Площадка П1

Госстрой СССР Союзводоканалпроект г. Москва

Копиров: Доценко 20476-01 18 Формат А2

Инв.№ подл. | Подпись и дата | Взам.инв.№ | Отд.№5 | Евченков

Типовой проект 902-9-28.85 Альбом I

10-10

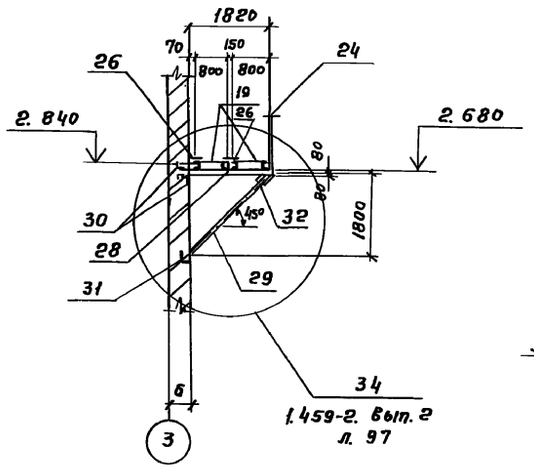

11-11

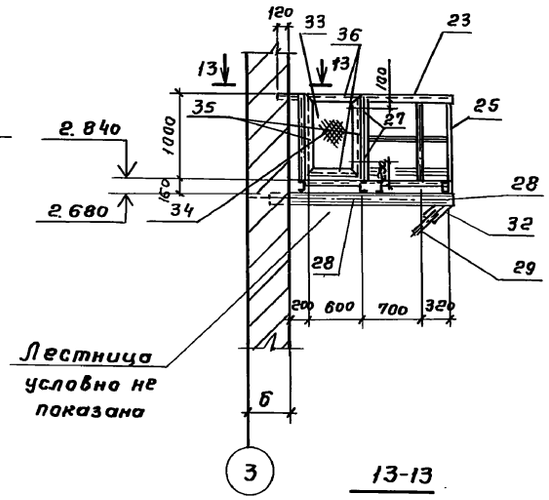

8-8

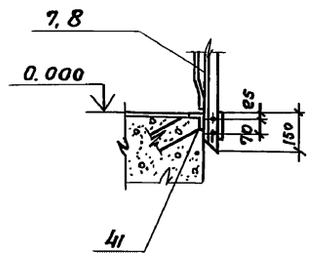

12-12

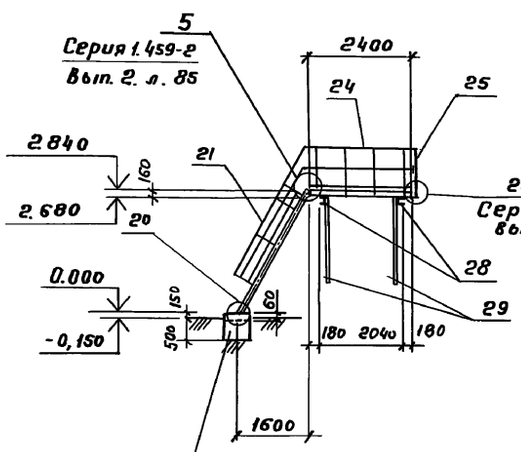

13-13

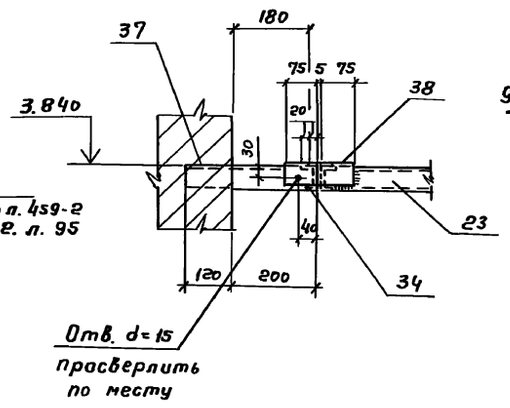

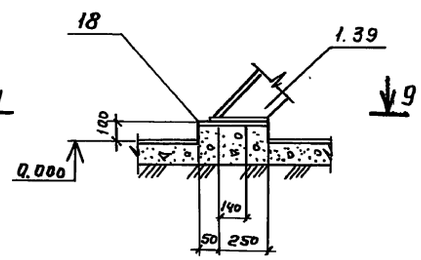

7-7

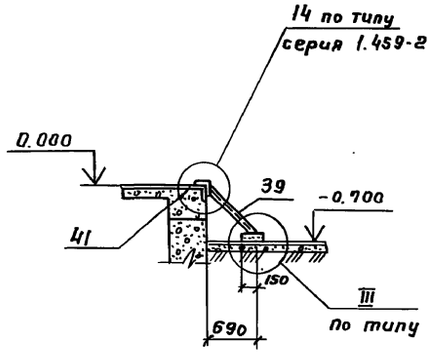

9-9

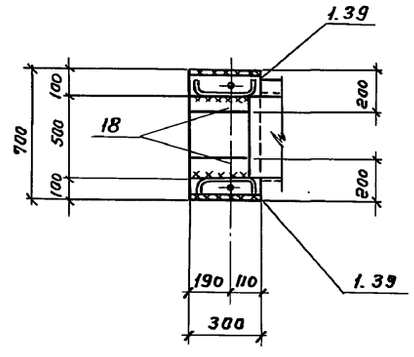

Спецификация к площадке П2

Марка, поз	Обозначение	Наименование	Кол.	Масса, ед, кг	Примечание
Поз. 18"	Серия 1.400-15. 80.02	Марка МН 121-3	2	4.4	
Поз. 19"	Серия 1.459-2 Вып. 2	Переходные площадки ПП7	2	10.9	
Поз. 20"	1.459.2. Вып. 2	Лестничный марш л 4	1	106	
Поз. 21,22"	1.459-2. Вып. 2	Ограждение лестничных маршей ПМ7 ПМ8	1+1	15	
Поз. 23"	1.459-2, Вып. 2	Ограждение переходных площадок ПП1	1	12	
Поз. 24"	1.459-2, Вып. 2	То же ПП6	1	23	
Поз. 25"	1.459-2. Вып. 2	" ПП16	1	19	
Поз. 26"	1.459-2. Вып. 1	Дополнит. элемент Д21	4	6	
Поз. 27"		Петли дверные ГОСТ 5088-72	2	—	
Поз. 28"	-АС-11	Швеллер 16 ГОСТ 8240-72 ℓ=2100 Вст3кп2-1 ГОСТ 535-79	2	29.8	
Поз. 29"	"	Уголок Б-125×125×10 ГОСТ 8509-72 ℓ=2680 Вст3кп2-1 ГОСТ 535-79	2	41.5	
Поз. 30"	"	Уголок Б-90×90×6 ГОСТ 8509-72 ℓ=230 Вст3кп2-1 ГОСТ 535-79	4	0.9	
Поз. 31"	"	Уголок Б-125×125×10 ГОСТ 8509-72 ℓ=230 Вст3кп2-1 ГОСТ 535-79	2	4.4	
Поз. 32"	"	Полоса Б-2-8×200 ГОСТ 103-76 ℓ=250 Вст3кп2-1 ГОСТ 535-79	2	3.2	
Поз. 33"	"	Сетка Р-12-1.6 ГОСТ 5336-80	м² 0.6	86 1м² 3.24	
Поз. 34"	"	Уголок Б-50×50×5 ГОСТ 8509-72 ℓ=1150 Вст3кп2-1 ГОСТ 535-79	1	4.3	
Поз. 35"	"	Уголок Б-50×50×5 ГОСТ 8509-72 ℓ=900 Вст3кп2-1 ГОСТ 535-79	2	3.4	
Поз. 36"	"	Уголок Б-50×50×5 ГОСТ 8509-72 ℓ=680 Вст3кп2-1 ГОСТ 535-79	2	2.2	
Поз. 37"	"	Уголок Б-50×50×5 ГОСТ 8509-72 ℓ=320 Вст3кп2-1 ГОСТ 535-79	1	1.2	
Поз. 38"	"	Уголок Б-50×50×5 ГОСТ 8509-72 ℓ=155 Вст3кп2-1 ГОСТ 535-79	1	0.6	
		Сечения 7-7, 8-8			
Поз. 39"	Серия 1.459-2. Вып. 2	Лестничной марш Л1	1	28	
Поз. 40"	3.400-6/76	Деталь МИЧ-26	6	1.0	
Поз. 41"	3.400-6/76	То же МИЧ-17	п.м. 1.0	6.9	
Поз. 7"	1.459-2. Вып. 2	Ограждение переходных площадок ПП7	1	30	
Поз. 8"	1.459-2, Вып. 2	То же ПП1	1	12	
Поз. 18"	1.400-15. 80.02	Марка МН 121-3	2	4.4	

Инв. № подл. | Подпись и дата | Взам. инв. № | Инв. № дубл. | Подпись и дата

Привязан

Инв. № подл.

Нач. отд.	Альтшуллер		
Н. контр.	Корнилова		
ГИП	Гольдина		
Рук. бр.	Станина		
Ст. инж.	Корнилова		
Инжен.	Полякова		
Инжен.	Ницкевич.		

ТП 902-9-28.85 -АС

Газосборный пункт метантенков

Площадка П2
Сечения 7-7; 8-8; 9-9

Стадия	Лист	Листов
Р	11	

Госстрой СССР
СОЮЗВОДОКАНАЛПРОЕКТ
г. Москва

20476-01 19

Копировал Гольденбаум

Формат А2

Типовой проект 902-9-28.85 Альбом I

Схема расположения ограждения вентиляционного оборудования

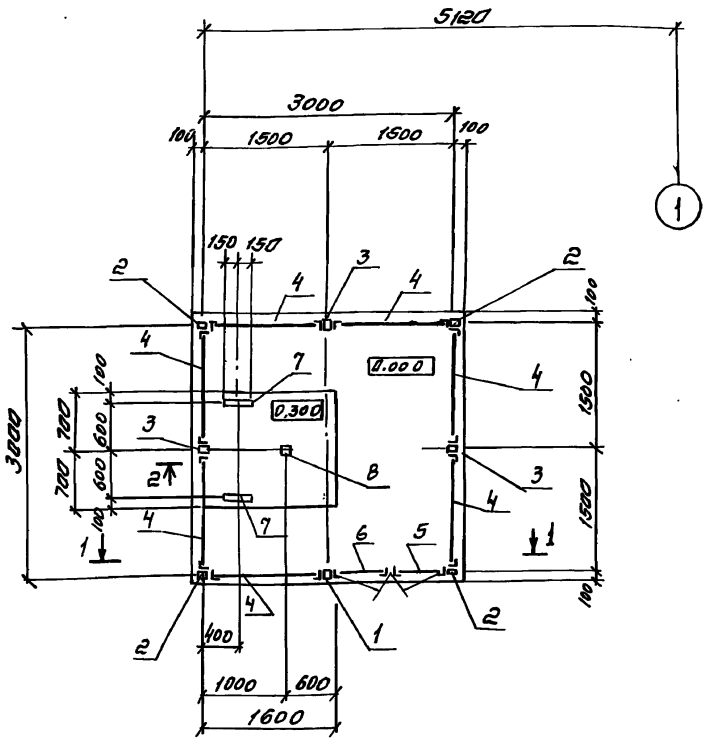

1-1

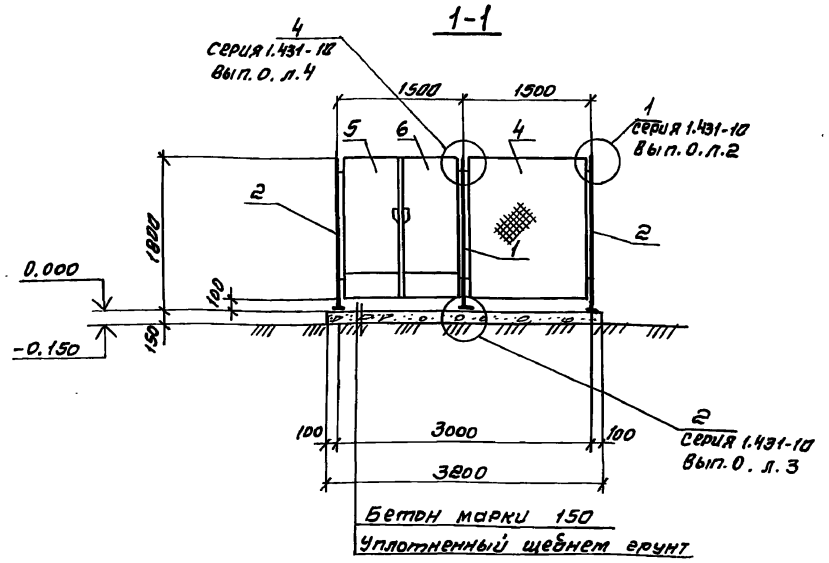

2-2

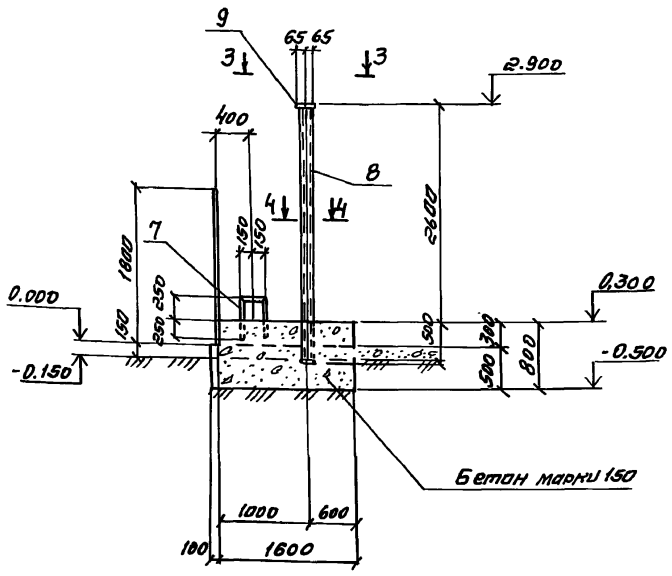

3-3

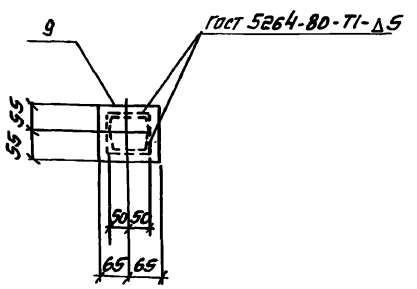

4-4

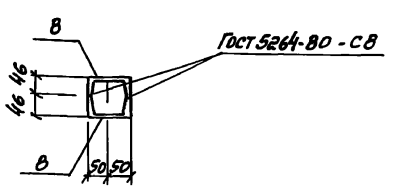

Спецификация к ограждению

Марка поз.	Обозначение	Наименование	Кол.	Масса ед. кг	Примечание
поз. „1"	серия 1.431-10. Вып.0.1	Стойка 1.8 С-А	1	9.40	
поз. „2"	1.431-10, Вып. 0.1	то же 1.8 С-Б	4	9.56	
поз. „3"	1.431-10, Вып. 0.1	„ 1.8 С	3	9.56	
поз. „4"	1.431-10 Вып 0.1	Щит 1.5×1.8 Щ	7	23.6	
поз. „5"	1.431-10 Вып 0.1	Тоже 0.75×1.8 ЩД-П	1	21.20	
поз. „6"	1.431-10 Вып. 0.1	„ 0.75×1.8 ЩД-Л	1	21.27	
поз. „7"	-АС-12	Уголок Б-50×50×5 ГОСТ 8509-72 Вст3кп-2-1 ГОСТ 535-79	2	4.9	
		ℓ = 1300			
поз. „8"	-АС-12	Швеллер 10 ГОСТ 8240-72 Вст3кп2-1 ГОСТ 535-79	2	26.6	
		ℓ = 3094			
поз. „9"	-АС-12	Полоса Б-2-6×110 ГОСТ 103-76 Вст3кпс-1 ГОСТ 535-79	1	0.7	
		ℓ = 130			
		Материалы:			
		Бетон марки 150	—	—	3.0 м³

Нач. отд.	Альтшулер		
Н. контр.	Корнилова		
Гип	Гольфина		
Рук. гр.	Станина		
Ст. инж.	Корнилова		
Инж.	Полякова		
Инженер	Ницкевич		

Привязан

Инв. №

ТП 902-2-9-28.85-АС

Газосборный пункт метантенков

Стадия	Лист	Листов
Р	12	

Схема расположения ограждения вентиляционного оборудования

Госстрой СССР Союзводоканалпроект г. Москва

Копировал. Синицына

20476-01 20 Формат А2

Инв. № подл. | Подпись и дата | Взам. инв. № | Инв. № дубл. | Отд. № 5 | Ет-22 | Вентил.

1-1

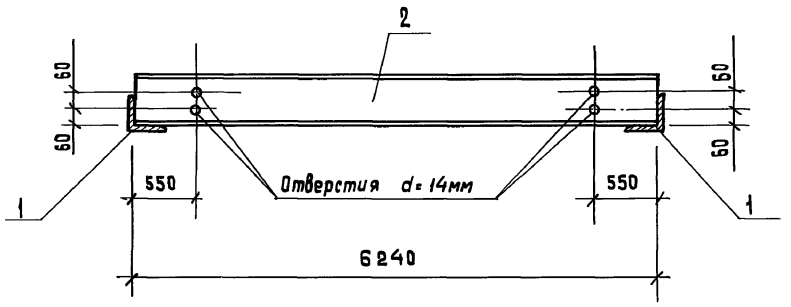

План

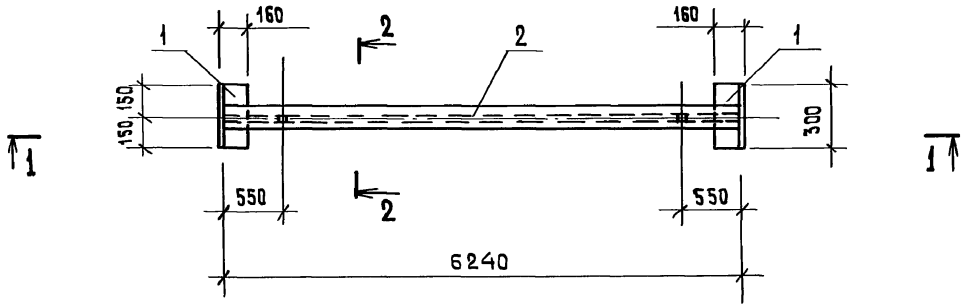

2-2
1:20

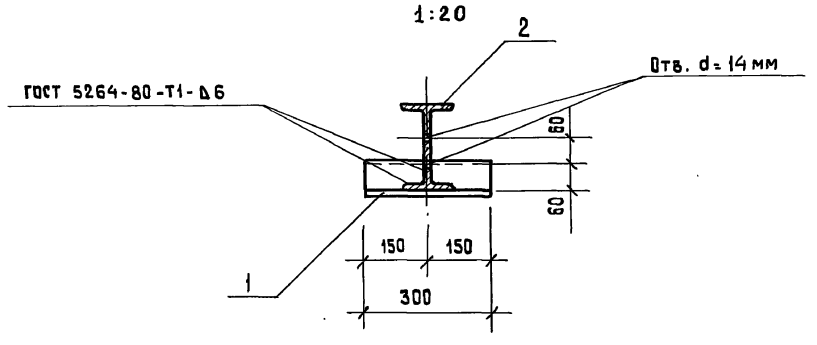

Формат	Зона	Поз.	Обозначение	Наименование	Кол.	Примеч.
				Детали		
Б.Ч		1	ТП 902- -АСИ.БК1-01	Уголок Б-160×100×10 ГОСТ 8510-72* / Вст3 ПС6-1 ГОСТ 535-79*	2	5.9 кг
				ℓ = 300		
				Двутавр 18м ГОСТ 19425-74* / Вст3 ПС6-1 ГОСТ 535-79*	1	161.0 кг
Б.Ч		2	- 02	ℓ = 6240		

Нач.отд.	Яльтшуллер		ТП 902-9-28.85-АСИ-БК1
Н.контр.	Корнилова		Монорельс БК1
Рук.Бр.	Гольдина		Стадия Р; Масса 172.8кг; Масштаб 1:50
Рук.Бр.	Станина		Лист; Листов 1
Ст.инж.	Корнилова		Госстрой СССР Союзводоканалпроект г. Москва
Инжен.	Полякова		
Инжен.	Ницкевич		

Привязан

Инв.№

Копировал Шуляковская

План-схема

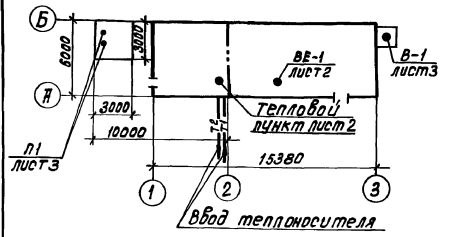

Характеристика отопительно-вентиляционных систем.

№№ систем.	Кол. систем.	Наименование обслуживаемого помещения (технологического оборудования)	Тип установки.	Вентилятор: Тип (исполнение по взрывозащите)	N	Схема исполнения	Положение	L м³/час	P_1 ПА/(кгс/м²)	n об/мин	Электродвигатель: Тип (исполнение по взрывозащите)	N кВт.	n об/мин	Воздухонагреватель: Тип	N	Кол. шт.	Температура нагрева °С от	до	Расход Вт/(ккал/час)	ΔP_1 ПА/(кгс/м²)	Примечан.
П1	1	Электрощитовая	Дк=1.05 Д ном.	В-Ц4-70	2.5	1	70°	350	215.6 (22)	1400	4А56А4	0.12	1400	КВСБА-П	Б	1	-20°	+30°	5860 (5050)	8.82(0.9)	Один рабочий, один, резервный
														КВСБА-П	Б	1	-30°	+34°	7550 (6460)	8.82(0.9)	
														КВСБА-П	Б	1	-40°	+42	9680 (8300)	8.82(0.9)	
В1	1	Газосборный пункт	сколесом дном.	В-Ц4-70	5	1	70°	3937	784(80)	1400	89044	2.2	1400	—	—	—	—	—	—	—	Поставляется по ТУ 22-494284 исп. №1
ВЕ1	1	Газосборный пункт	Дефлектор ТЦ.00.000-04 ф 630																		

Основные показатели по чертежам отопления и вентиляции.

Наименование здания /сооружения помещения/	Объем м³	Период года при t°нс	Расход тепла ВТ/(ккал/час): На отопление	На вентиляцию	На горячее водоснабжение	Общий	Установленная мощность эл. двигателей, кВт.
Газосборный пункт.	526	-20°	19840 (17060)	5860 (5050)	—	25700 (22100)	2.32
		-30°	25160 (21630)	7550 (6460)	—	32700 (28100)	2.32
		-40°	31940 (27460)	9680 (8300)	—	41600 (35760)	2.32

Ведомость чертежей основного комплекта.

Лист	Наименование	Примечание
1	Общие данные	
2	План, разрез, схема системы отопления, схемы систем П1, В1.	
3	Установочные чертежи систем П1, В1. Схема узла управления. Схема системы теплоснабжения установки П1	

Ведомость ссылочных и прилагаемых документов

Обозначение	Наименование	Примечание
	Ссылочные документы	
5.904-10	Узлы прохода вентиляционных	
	вытяжных шахт через покры-	
	тия промышленных зданий	
1.494-32	зонты и дефлекторы вентиля-	
	ционных систем.	
5.903-2 В.1	Воздухосборники.	
5.904-1 В.1	Крепление стальных неизоли-	
	рованных воздуховодов	
4.903-10 Вып. 8	Грязевики.	
5.904-5	Гибкие вставки к центро-	
	бежным вентилятором.	
4.903-10 Вып. 4	Опоры трубопроводов	
	неподвижные.	
4.904-69	Детали крепления санитар-	
	но-технических приборов.	
	и трубопроводов.	
3.904-18 Вып. 1	Клапаны и заслонки для вен-	
	тиляционных систем	
	взрывоопасных производств.	
	Прилагаемые документы	
902-9-28.85-ОВ.СО	Спецификация оборудования	альбом 4
902-9-28.85-ОВ.ВМ	Ведомость потребности в материалах	альбом 5

Общие указания:

В качестве теплоносителя принята вода с температурным перепадом 95-70°С.
Система отопления, запроектирована двухтрубная с верхней разводкой.
В качестве нагревательных приборов приняты радиаторы М-140А.
Температура воздуха в помещениях принята +5°С.
В щитовой предусмотрен 5 кратный подпор воздуха, совмещенный с отоплением.
Трубопроводы, нагревательные приборы и воздуховоды окрасить масляной краской в 2 слоя.
Воздуховоды и оборудование вытяжных систем должны быть заземлены.
а) путем соединения на всем протяжении систем в непрерывную электрическую цепь.
б) путем присоединения систем не менее чем в двух местах к контурам заземления электрооборудования и молниезащиты с учетом требований „Правил устройства электроустановок".
Монтаж систем отопления и вентиляции производить согласно СНиП III-28-75.

Расстояния от вентиляторов забора воздуха для подпора в щитовые помещения до сооружений расположенных на площадке, принято условно.
При привязке проекта к конкретным условиям это расстояние уточняется и согласовывается с местными органами.
„Госгортехнадзора".

При привязке проекта надлежит определить состав газа и, в соответствии с ГОСТ 12.1.011-78 - смеси взрывоопасные, (приложение 3), исполнение вентилятора по взрывозащите.

Настоящий раздел проекта разработан в соответствии с действующими нормами и правилами, и обеспечивает безопасную эксплуатацию при соблюдении предусмотренных проектом мероприятий.
Главный инженер проекта. /Клеопова/

Нач. отд.	Молчанов		
Н. контр.	Иванов		
Гл. спец.	Иванов		
Рук. бр.	Евреньев		
Ст. инж.	Андрианова		

Привязан:

Инв. №

ТП 902-9-28.85-ОВ

Газосборный пункт метантенков

Стадия	Лист	Листов
Р	1	3

Общие данные

Госстрой СССР СОЮЗВОДОКАНАЛПРОЕКТ г. Москва

Инв. № подл. | Подпись и дата | Взам. инв. №

Копировал: Доценко 20476-01 22 Формат А2

Типовой проект 902-9-28.85 Альбом 1

Разрез 1-1

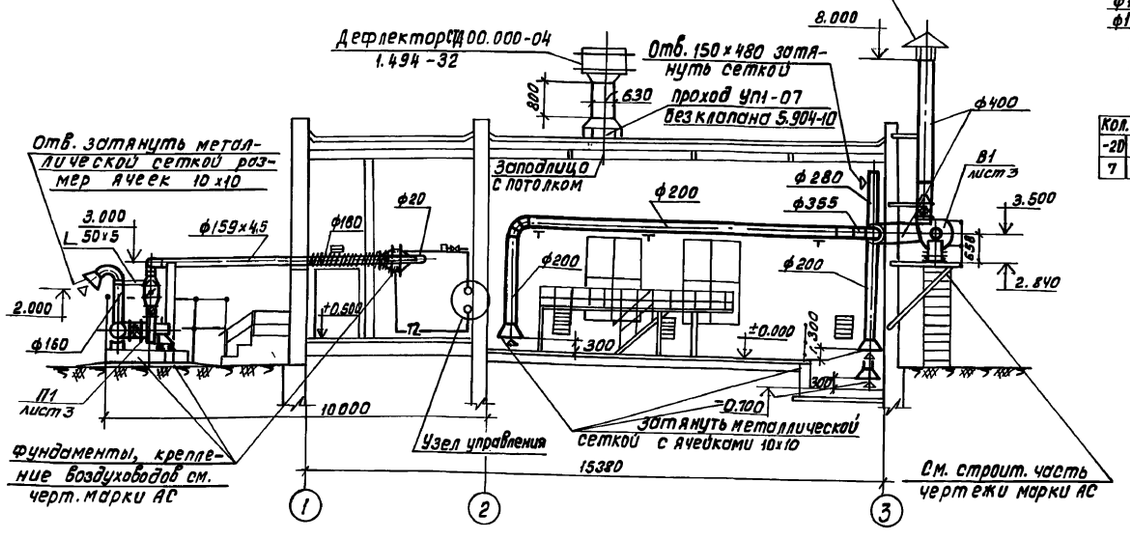

Система отопления

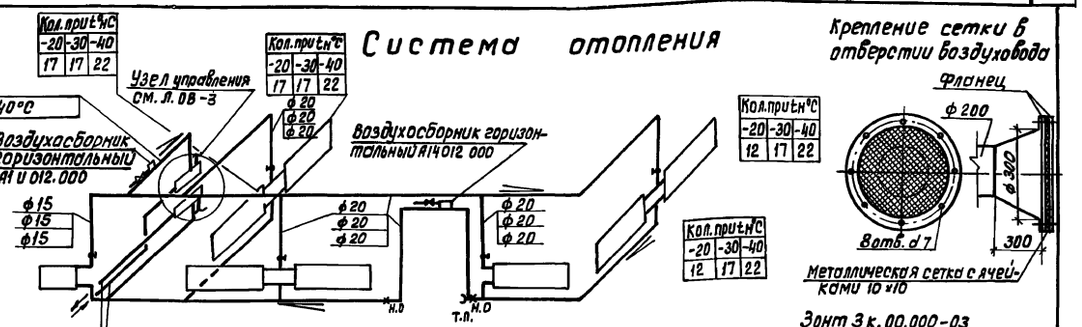

Крепление сетки в отверстии воздуховода

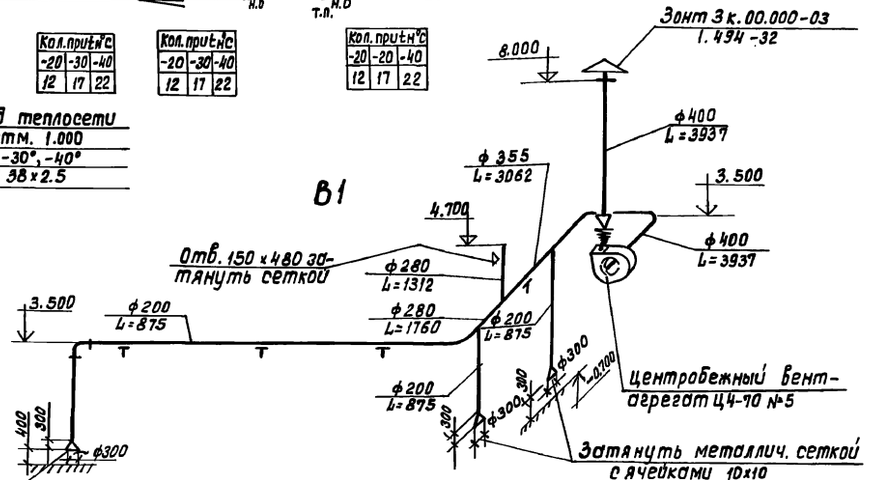

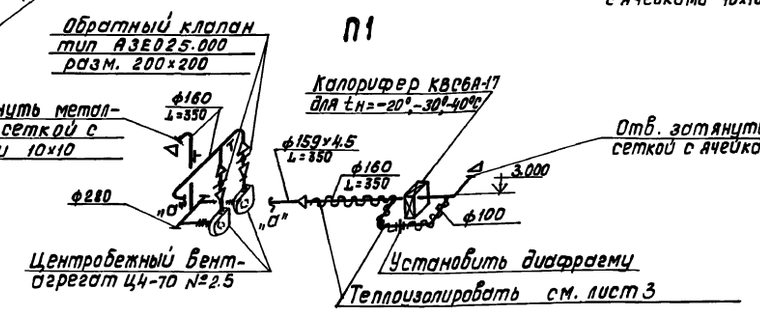

План

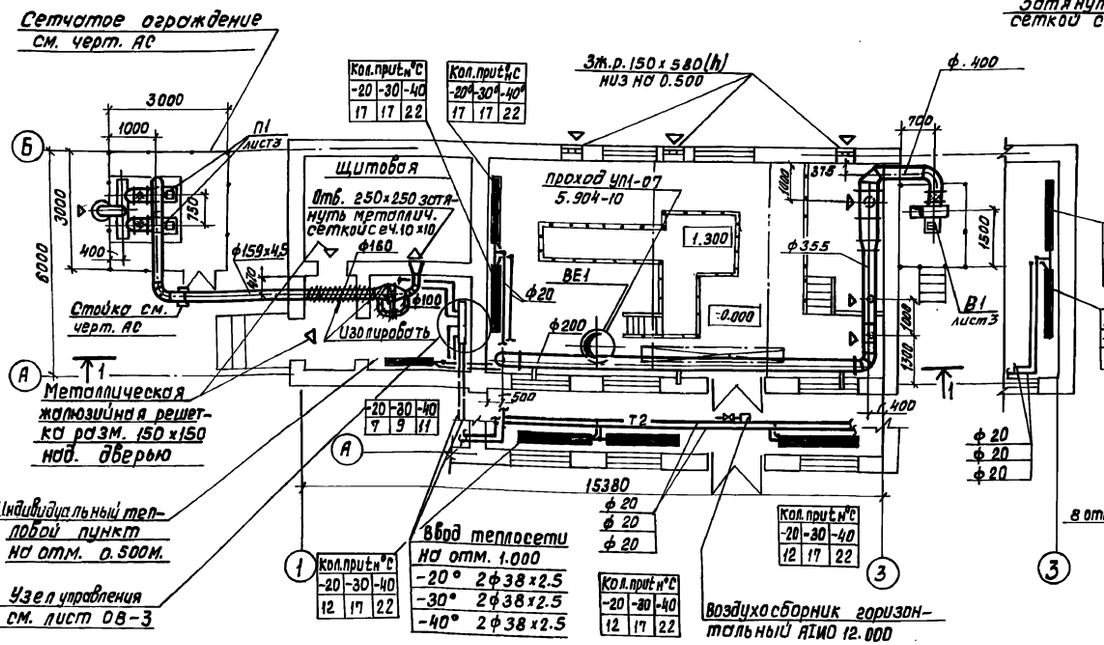

Крепление сетки в отверстии воздуховода. Фланец

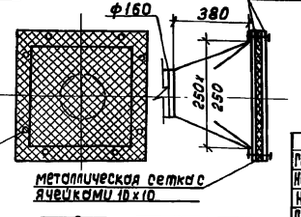

Примечания:

1. На плане и схеме отопления указано количество секций радиаторов типа М-140 А.
2. Все отверстия в воздуховодах систем П1, В1 затянуть металлической сеткой размер ячеек 10×10 ГОСТ 12184-66
3. Диаметр диафрагмы системы П1 определить по месту при наладке.

Гл.инж.пр.	Клеопова		ТП902-9-28.85-ОВ
Нач.отд.	Молчанов		
Н.контр.	Иванов		
Гл.спец.	Иванов		Газосборный пункт метантенков
Рук.бр.	Евгеньев		Стадия Р; Лист 2; Листов
Ст.инж.	Андрианова		План, разрез, Схема системы отопления, схемы системы, вс.
			Госстрой СССР СОЮЗВОДОКАНАЛПРОЕКТ г. Москва

Привязан:

Инв.№

Инв.№ подл. | Подпись и дата | Взам.инв.№ | Отд. №8 | Отд. №16

Копировал: Доценко

20476-01 23

Формат А2

Типовой проект 902-9-28.85 Альбом 1

Разрез 1-1

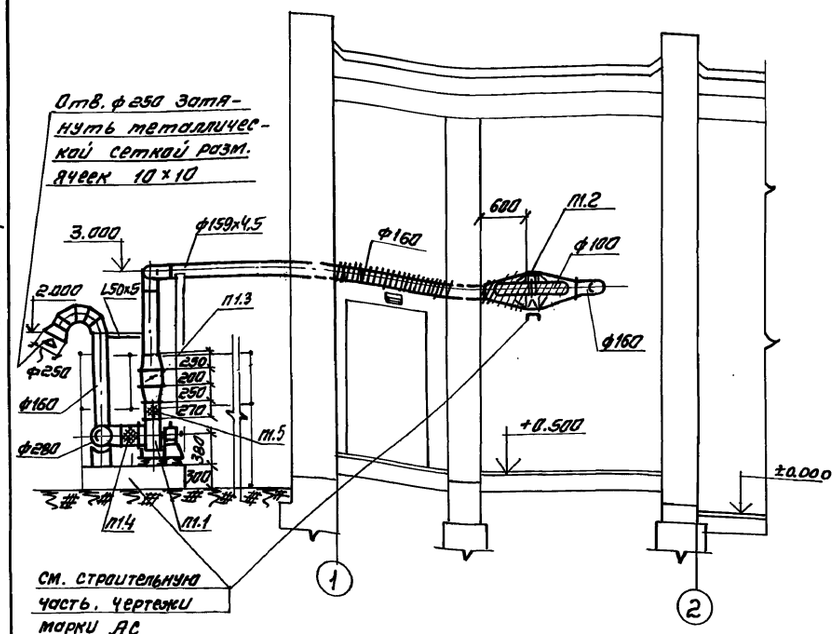

Разрез 2-2

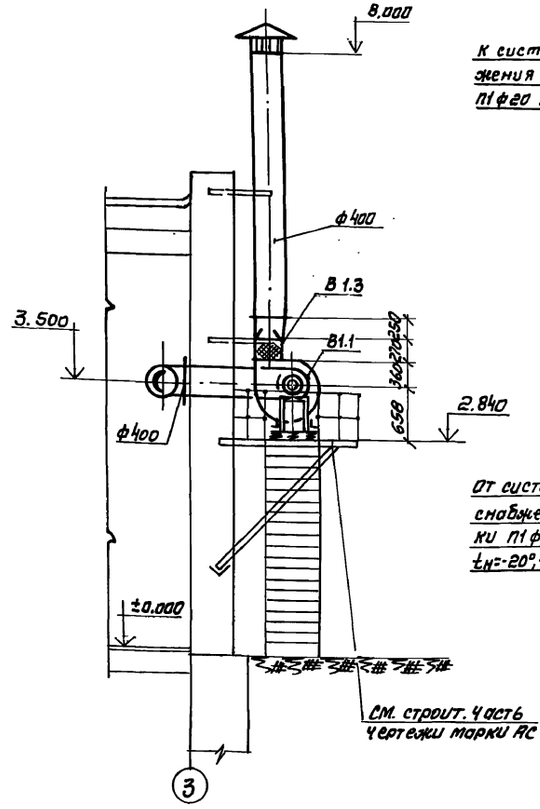

Узел управления

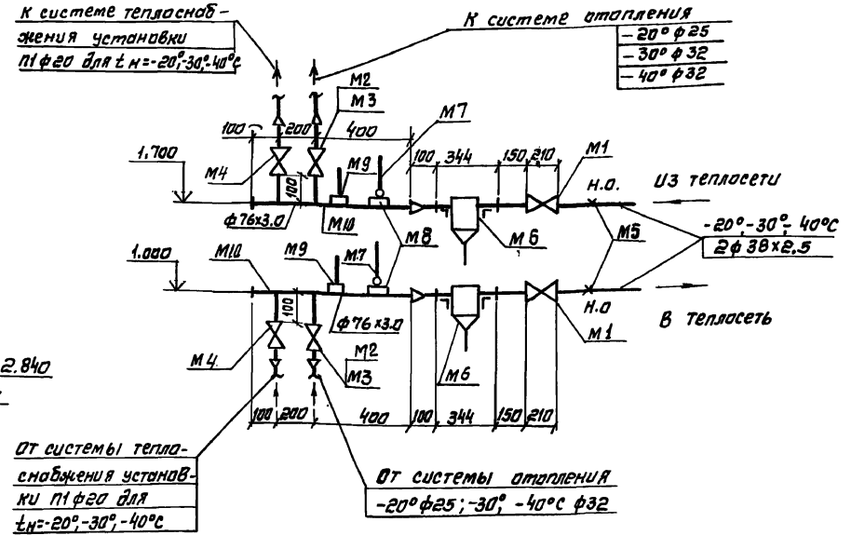

План

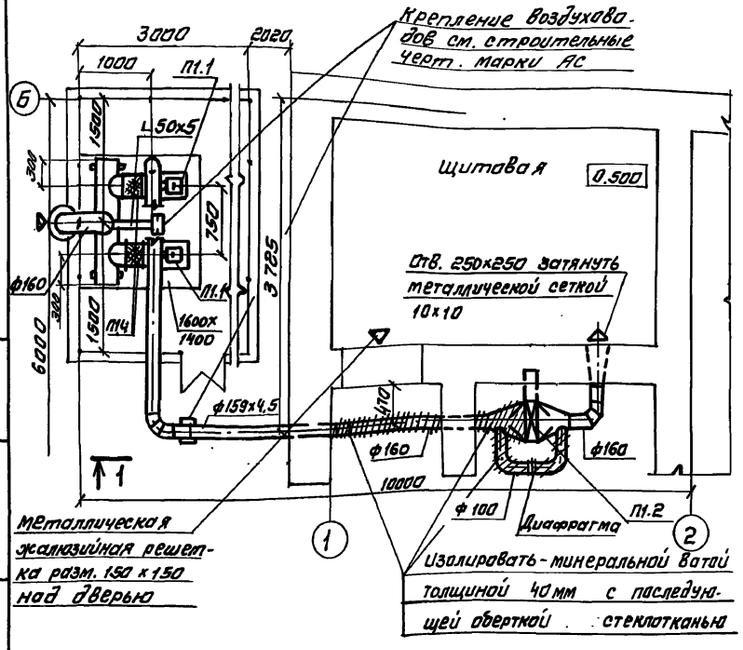

План

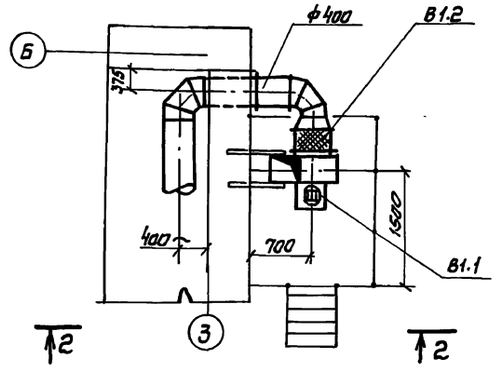

Система теплоснабжения установки П1.

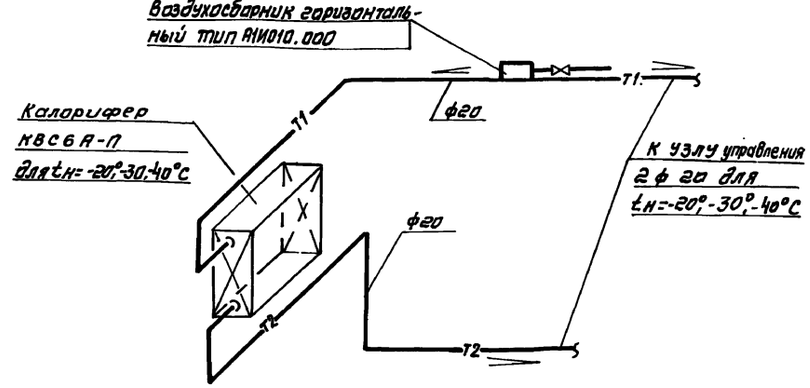

Позиции систем П1, В1 и узла управления см. в спецификации оборудования.

Нач.отд.	Молчанов		
Н.Контр.	Иванов		
Гл.спец.	Иванов		
Рук.бр.	Евгеньев		
Ст.инж.	Андрианова		

ТП 902-9-28.85-ОВ

Разборный пункт метантенков

Стадия	Лист	Листов
Р	3	

Установочные чертежи систем П1; В1, Схема узла управления, схема системы теплоснабжения установки П1

Госстрой СССР СОЮЗВОДОКАНАЛПРОЕКТ г. Москва

Привязан

Инв. N

Инв. N подл. | Подпись и дата | Взам. инв. N

Копировал Синицына

20476-01 24 Формат А2

Альбом 1

Типовой проект 902-9-28.85

Ведомость рабочих чертежей основного комплекта ВК

Лист	Наименование	Примечание
1	Общие данные	
2	Внутренний водопровод и канализация	

Ведомость прилагаемых документов

Обозначение	Наименование	Примечание
	Прилагаемые документы	
ТП 902- -ВК.СО	Спецификация оборудования	альбом 4
ТП 902- -ВК.СМ	Ведомость потребности в	
	материалах	альбом 5

Общие указания

1. Выпуск производственной канализации не присоединять к сетям хозбытовой канализации площадки очистных сооружений. Сток взрывоопасен.
2. За условную отметку 0.000 принята отметка

Основные показатели по чертежам водопровода и канализации

Наименование системы	Потребный напор на вводе, м.	Расчетный расход $м^3$/сут	$м^3$/час	л/с	при пожаре л/с.	Установленная мощность эл. двигателей, квт.	Примечание
Из производственного							
водопровода	5	—	1.7	0.48	—	—	из сети технического водопро-
В производственную							
канализацию	30	48	2	0.55	—	—	Насос БК-7 – ручной

Настоящий раздел проекта разработан в соответствии с действующими нормами и правилами и обеспечивает взрыво и пожаробезопасность здания при соблюдении установленных правил его эксплуатации

Главный инженер проекта /Клеопова А.М/

Привязан

Инв. №

ТП 902-9-28.85 -ВК

ГИП	Клеопова	
Нач.отд.	Нечаев	
Норм.конт.	Вернин	
Гл.спец.	Еремеева	
Рук.гр.	Ставровская	
Вед.инж.	Мосичкина	

Газосборный пункт метантенков

Стадия	Лист	Листов
Р	1	2

Общие данные

Госстрой СССР СОЮЗВОДОКАНАЛПРОЕКТ г. Москва

Инв. № подл. | Подпись и дата | Взам. инв. №

Типовой проект 902-9-28.85 Альбом 1

План

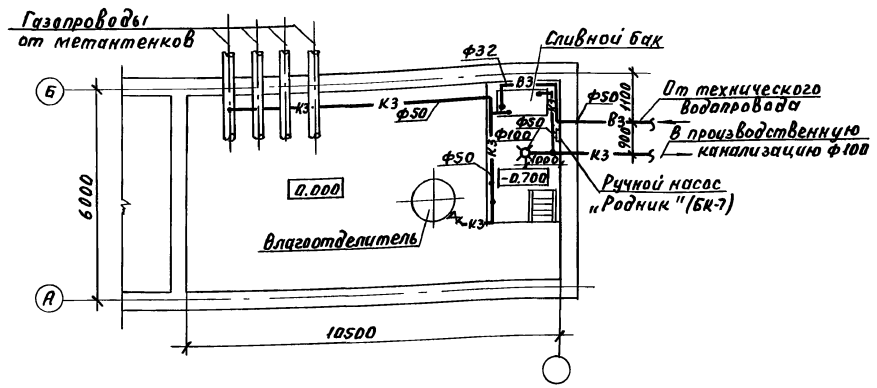

Спецификация.

Марка поз.	Обозначение	Наименование	Кол.	Масса ед. кг.	Прим.
1	„Родник" (БК-7)	Ручной насос Q=2м³/ч;			
		H=30м	1	13	
2	30ч 47 бр 2	Задвижка Д=50; Ру=10кг/см²	3	20	
3	15ч 8 бр	Вентиль Ду=32	1	2.7	
4	ГОСТ 3262-75	Труба 50х3.5	23	4.9	
5	—— " ——	Труба 32х3.2	5	3.09	
6	—— " ——	Труба 15х2.8	2	1.28	
7	ГОСТ 22689.3-77	Труба ТК-ПВП-100-II	3		
8	ГОСТ 17375-83	Отвод 90° 50С60	1	0.5	
9	ГОСТ 17378-83	Переход 50х32С80	1	0.2	
10	ГОСТ 12820-80	Фланец 50-1	4	2.06	
11	—— " ——	Фланец 32-1	1	1.4	
12	ГОСТ 7798-70	Болт М16х60.58	16	0.125	
13	—— " ——	Болт М16х55.58	4	0.117	
14	ГОСТ 5915-70	Гайка М16	20	0.033	
15	ГОСТ 1811-81	Трап Т100	1	15	

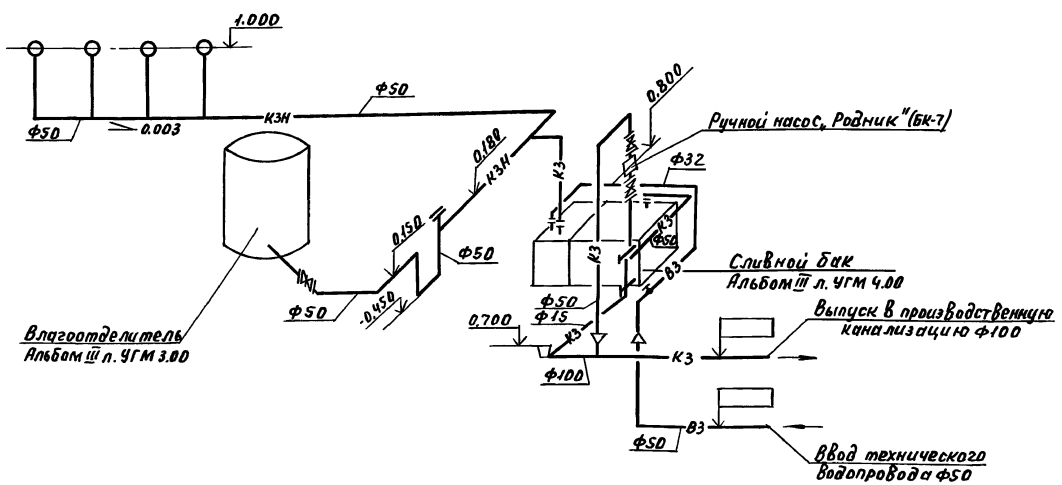

Условные обозначения:

— В3 — водопровод

— К3 — отвод конденсата

— К3Н — напорный участок трубопровода.

ТП 902-9-28.85-ВК						
ГИП	Клеопова	подп.	Газосборный пункт метантенков	Стадия	Лист	Листов
Нач. отд.	Нечаев	"		Р	2	
Н.контр.	Верник	"				
Гл.спец.	Еремеева	"	План. Аксонометрическая схема	Госстрой СССР СОЮЗВОДОКАНАЛПРОЕКТ г. Москва		
Рук.гр.	Ставровская	"				
Вед.инж.	Мосичкина	"				

Привязан:

Инв. №

Инв.№ подл. | Подп. и дата | Взам.инв.№

Пров. 8.1.92г Кол.Петрук

20476-01

gost.e-ecolog.ru