ТИПОВОЙ ПРОЕКТ
902-1-13488

НАСОСНО-ВОЗДУХОДУВНАЯ СТАНЦИЯ С 6 ТУРБОКОМПРЕССОРАМИ ТВ-300-1,6

АЛЬБОМ III

СТРОИТЕЛЬНЫЕ ИЗДЕЛИЯ

23141-03
ЦЕНА

Отпускная цена
на момент реализации
указана в счет-накладной

				Привязан:
				Инв. №

gost.e-ecolog.ru

ТИПОВОЙ ПРОЕКТ
902-1-134.88

НАСОСНО-ВОЗДУХОДУВНАЯ СТАНЦИЯ С 6 ТУРБОКОМПРЕССОРАМИ ТВ-300-1,6

АЛЬБОМ III

Утвержден Госкомархитектуры
приказ 68 от 15 марта 1988г.

Разработан
ЦНИИЭП инженерного оборудования
Главный инженер института А.Г. Кетаов
Главный инженер проекта М.И. Мисюк

Привязан:

Инв. №

Альбом III

СОДЕРЖАНИЕ АЛЬБОМА

Обозначение	Наименование	Стр.	Примеч.
ТП902-1-134.88 КЖ.И 01.00	Колонна (КБО-7-1; КБО-7-2)	3	
02.00	Колонна КФ73-1АV	4	
11.00	Балка покрытия (1БД12-3АVт-1)	5	
21.00	Плита покрытия (ПГ-2АVт-1, ПГ-2АIVт-3)	6	
22.00	Плита 2П1-5АIVт-А	7	
31.00	Щит металлический Щ1; Щ2		
32.00	Щит металлический Щ3; Щ4	8	
33.00	Изделие закладное РМ1		
34.00	Изделие закладное РМ2	9	
35.00	Изделие закладное РМ3		
36.00	Изделие закладное РМ4	10	
37.00	Изделие закладное РМ5		
38.00	Решетка металлическая Р1	11	
39.00	Изделие закладное РМ6, РМ7	12	

Обозначение	Наименование	Стр.	Примеч.
ТП902-1-134.88 КЖ.И 40.00	Решетка жалюзийная ВЖ1; ВЖ2	13	
41.00	Изделие соединительное МС1		
42.00	Решетка Р2	14	
43.00	Соединительный элемент МС3		
44.00	Изделие закладное МН6	15	
45.00	Сетка арматурная (С1, С2)	16	
46.00	Сетка арматурная (С3; С4)		
47.00	Сетка арматурная (С5; С6)	17	
48.00	Сетка арматурная (С7; С8)		
49.00	Сетка арматурная (С9)	18	
50.00	Каркас плоский (КР1)		
51.00	Сетка арматурная (С11)	19	
52.00	Сетка арматурная (С10)		
53.00	Плита 1ПВ4-5АIV-60 ВБН-200М	20	

Инв.№ подл. | Подп. и дата | Взам. инв.№

Альбом III

Рис. 1

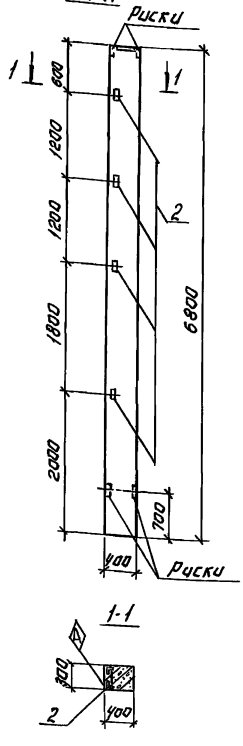

Рис. 2

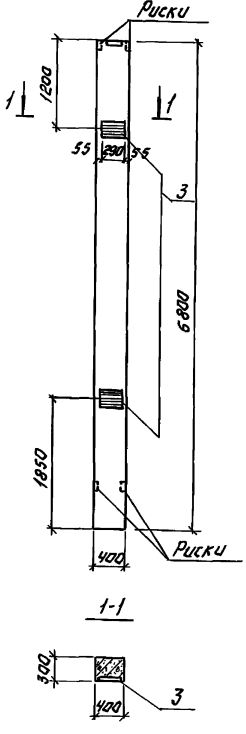

Рабочие узлы закладных изделий смотреть серию 1.423-3 вып.1

Обозначение	Марка	Рис.
ТП 902-1-134.88 КЖИ 01.00	К60-7-1	1
-01	К60-7-2	2

Формат	Зона	Поз.	Обозначение	Наименование	Кол.	Примеч.
				Документация		
			1.423-3. Вып.1	Железобетонные колонны прямоугольного сечения для одноэтажных производственных зданий без мостовых кранов высотой до 9.6м.		
				Сборочные единицы.		
		1.	1.423-3. Вып.1	К60-7	1	
				Переменные данные для исполнений.		
				ТП 902-1-134.88 КЖИ.01.00		
				Сборочные единицы.		
		2	1.423-3. Вып.2	Изделие закладное М1-13	4	
				ТП 902-1-134.88 КЖИ.00-01		
				Сборочные единицы.		
		3	1.423-3 Вып.2	Изделие закладное М1-12	2	

Ведомость расхода стали на дополнительные закладные изделия на элемент, кг.

Марка элемента	Изделия закладные								Общий расход
	Арматура класса A-III				Прокат марки Вст.3кп2				
	ГОСТ 5781-82				ГОСТ 18509-86		ГОСТ 103-76*		
	Ф12			Итого	∠63×5	Итого	5×10	Итого	
К60-7-1	0.96			0.96	5.76	5.76			6.8
К60-7-2	2.8			2.8			9.2	9.2	12.0

1. Покрытие поверхности закладных изделий: Гор.ц. 50÷60.

Привязан:

Инв. №

Провер.	Бабикова		
Инжен.	Мирошниченко		
Вед. инж.	Бабикова		
ГИП	Кузнецов		
Н. контр.	Дахилевский		
Нач. отд.	Красавин		

ТП 902-1-134.88 КЖИ 01.00

Колонна (К60-7-1; К60-7-2)

Стадия	Масса	Масштаб
Р	2.0т	1:50

Лист: Листов: 1

ЦНИИЭП инженерного оборудования г. Москва

23141-03 4

Копировал: Логинова Формат: А3

Инв. № подл. | Подпись и дата | Взам. инв. №

Альбом III

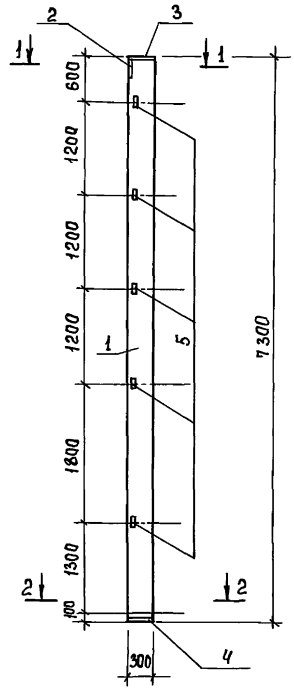

1-1
М1:20

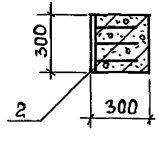

2-2
М1:20

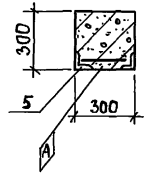

Формат	Зона	Поз.	Обозначение	Наименование	Кол.	Примеч.
				Сборочные единицы		
		1	1.427.1-5.1-1.00-116	КФ 73-1АV	1	
		2	1.427.1-5.2-0.04.0	Изделие закладное МН1	1	
		3	1.427.1-5.2-0.05.0	Изделие закладное МН2	1	
		4	1.427.1-5.2-0.09.0	Изделие закладное МН8	1	
		5	1.427.1-5.2-0.16.0	Изделие закладное МН17	5	

Ведомость расхода стали на дополнительные закладные изделия на элемент, кг.

Марка элемента	Изделия закладные								Общий расход
	Арматура класса			Прокат марки					
	A-III			Вст3 кп2					
	ГОСТ 5781-82			ГОСТ 8509-86		ГОСТ 103-76			
	ф10	ф12	Итого	L90x6	Итого	-8x300	-8x150	Итого	
КФ 73-1АV	6,41	1.3	7,71	2.8	2.8	9.1	3.0	12.1	22.61

Рабочие узлы закладных изделий смотреть серию 1.427.1-5 вып.2

Покрытие поверхности закладных изделий: Гор. ц. 50:60.

Привязан			
Инв.№			

Провер.	Бабикова	
Инжен	Мирошниченко	
Ведущ.	Бабикова	
ГИП	Кузнецов	
Н.контр.	Данилевский	
Нач.отд	Красавин	

ТП 902-1-134.88 КЖИ.02.00

Колонна Кф 73-1АV

Стадия	Масса	Масштаб
Р	1,1т	1:50
Лист	Листов: 1	

ЦНИИЭП инженерного оборудования г. Москва

Инв.№ подл. | Подпись и дата | Взам. инв.№

Альбом III

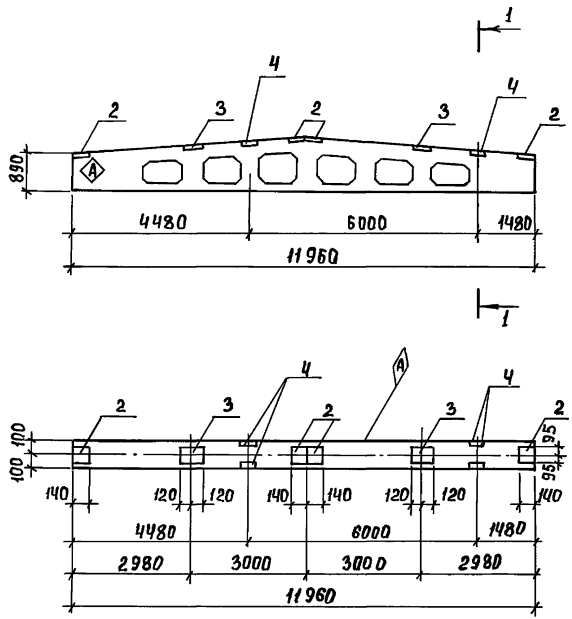

Формат	Зона	Поз.	Обозначение	Наименование	Кол.	Прим.
				Документация		
			1.462.1-3/80 вып.0;1	Железобетонные стро-		
				пильные решетчатые		
				балки для покрытий		
				одноэтажных зданий.		
				Сборочные единицы		
		1	1.462.1-3/80 вып.1	Балка 1БДР12-3АУт	1	
		2	1.400-6/76 вып.1	Изделие закладное МЧ-1-2	4	
		3	1.400-6/76 вып.1	— " — МЧ-3-3	2	
		4	1.400-6/76 вып.1	— " — МЧ-22	2	

Ведомость расхода стали на дополнительные закладные изделия на элемент, кг.

Марка элемента	Изделия закладные						Общий расход
	Арматура класса			Прокат марки			
	А-III			Вст3сп5			
	ГОСТ 5781-82			ГОСТ 103-76		ГОСТ 8510-86	
	ф8	ф10	Итого	-140×6	-190×6	Итого	
1БДР12-3АУт-1	1.6	0.4	2.0	5.2	4.4	10.4	20.0	22.0

1. Знак А пометить несмываемой краской.
2. Покрытие поверхности закладных изделий: Гор. Ц. 50÷60.
3. Рабочие узлы закладных изделий см. серию 1.462.1-3/80.1-2 л.3.4

1-1
М 1:10

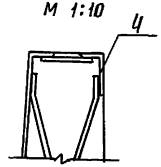

Привязан			
Инв.№			
Провер.	Бабикова		
Ст.техн.	Голованова		
Вед.инж.	Бабикова		
Г.И.П.	Кузнецов		
Н.контр.	Данилевский		
Нач.отд.	Красавин		

ТП 902-1-134.88 КЖИ. 11.00

Балка покрытия (1БДР12-3АУт-1)

Стадия	Масса	Масштаб
Р	4700	—
Лист	Листов 1	

ЦНИИЭП инженерного оборудования г. Москва

Инв.№подл. | Подпись и дата | Взам.инв.№

Альбом III

Рис.1

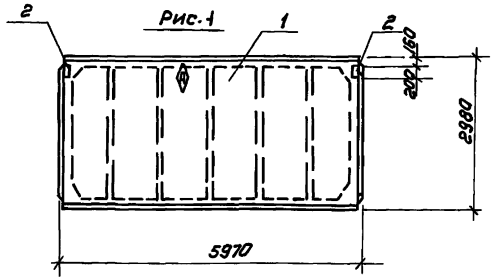

Рис.2

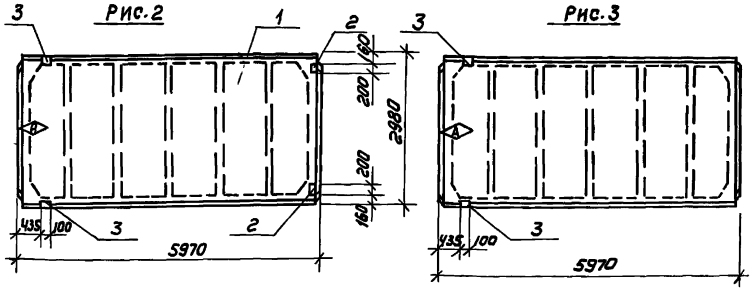

Рис.3

Формат	Зона	Поз.	Обозначение	Наименование	Кол.	Примечание
				Документация		
			1.465.1-10/82 Вып.0	Комплексные железобетонные плиты покрытий одноэтажных промышленных зданий		
				Сборочные единицы		
		1	1.465.1-10/82 Вып.0;1	Плита ПГ-2АIVТ-6086Н-200м	1	
			Переменные данные	Для исполнений		
				ТП 902-1-134.88 КЖИ.21.00		
				Сборочные единицы		
		2	ГОСТ 22701.5-77	Изделие закладное М8	2	
				ТП 902-1-134.88 КЖИ.21.00-01		
				Сборочные единицы		
		2	ГОСТ 22701.5-77	Изделие закладное М8	4	
		3	ГОСТ 22701.5-77	—"— М9	2	
				ТП 902-1-134.88 КЖИ.21.00-02		
				Сборочные единицы		
		3	ГОСТ 22701.5-77	Изделие закладное М9	2	

Ведомость расхода стали на дополнительные закладные изделия на элемент, кг.

Марка элемента	Изделия закладные								Всего
	Арматура класса A-III			Прокат марки Вст3кп2					
	ГОСТ 5781-82			ГОСТ 8509-86		ГОСТ 103-76			
	ф10	ф14	Итого	L70×8	Итого	δ=8		Итого	
ПГ-2АIVТ-1	0.8	—	0.8	—	—	2.6		2.6	3.4
ПГ-2АIVТ-2	1.42	0.2	1.62	1.68	1.68	2.6		2.6	5.9
ПГ-2АIVТ-3	0.62	0.2	0.82	1.68	1.68	—		—	2.5

Обозначение	Марка	рис.
ТП 902-1-134.88 КЖИ 21.00	ПГ-2АIVТ-1	1
-01	ПГ-2АIVТ-2	2
-02	ПГ-2АIVТ-3	3

1. Рабочие узлы закладных изделий М8 и М9 см. ГОСТ 22701.0-77.
2. Покрытие поверхности закладных изделий - гор. ц. 50÷60.

Привязан

Инв.№

Провер.	Бабикова	
Инж.	Мирошниченко	
Вед.инж.	Бабикова	
ГИП	Кузнецов	
Н.контр.	Данилевский	
Нач.отд.	Красавин	

ТП 902-1-134.88 КЖИ.21.00

Плита покрытия (ПГ-2АIVТ-1... ПГ-2АIVТ-3)

Стадия	Масса	Масштаб
Р	2.65т	—
Лист	Листов 1	

ЦНИИЭП инженерного оборудования г. Москва

Копировал: Коршунова 23141-03 7 Формат: А3

Инв.№ подл. | Подпись и дата | Взам. инв.№

Альбом III

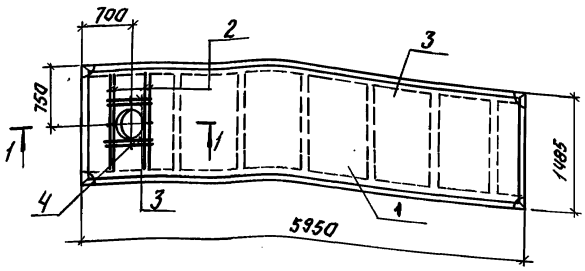

1-1
М1:20

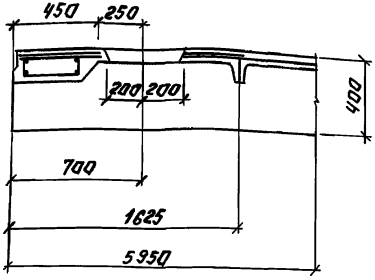

Формат	Зона	Поз.	Обозначение	Наименование	Кол.	Примеч.
				Сборочные единицы.		
		1	1.442.1-2.14.00.0-06.4	2П1-5АIVт	1	
				Детали.		
БЧ		2	ТП902-1-134.88 КЖИ.22.01	А-III-6-ГОСТ5781-82 ℓ=1400	4	0.31кг
БЧ		3	ТП902-1-134.88 КЖИ.22.02	А-III-6-ГОСТ5781-82 ℓ=700	4	0.16кг
БЧ		4	ТП902-1-134.88 КЖИ.22.03	А-III-6-ГОСТ5781-82 ℓ=90	4	0.02кг

Ведомость расхода стали на дополнительную арматуру, кг.

Марка элемента	Дополнительные детали. Арматура класса А-III ГОСТ 5781-82 Ф6			Итого
2П1-5АIVт-А	1.96			1.96

Данная плита отличается от серийной наличием отверстия ф 400.

ПРОВЕР.	БАБИКОВА		
ИНЖ.	МИРОШНИЧЕНКО		
ВЕД. ИНЖ.	БАБИКОВА		
ГИП	КУЗНЕЦОВ		
Н.КОНТР.	ДАНИЛЕВСКИЙ		
НАЧ.ОТД.	КРАСАВИН		

ПРИВЯЗАН:

ИНВ.№

ТП902-1-134.88 КЖИ.22.00.

ПЛИТА 2П1-5АIVт-А.

СТАДИЯ	МАССА	МАСШТАБ
Р	2400	1:50

ЛИСТ: ЛИСТОВ: 1

ЦНИИЭП ИНЖЕНЕРНОГО ОБОРУДОВАНИЯ г. МОСКВА

ИНВ.№ ПОДЛ. | ПОДПИСЬ И ДАТА | ВЗАМ.ИНВ.№

23141-03 8

Копировал: Логинова Формат: А3.

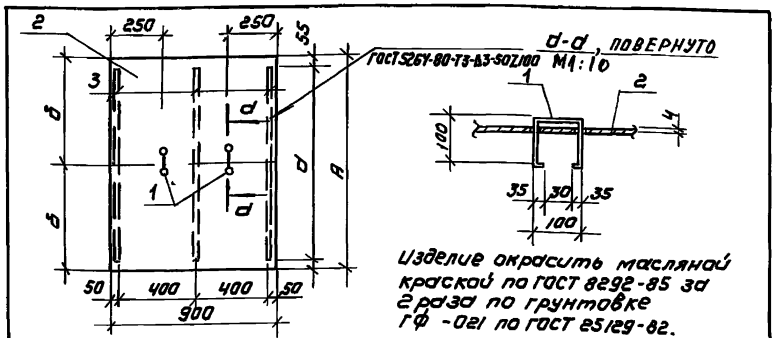

Изделие окрасить масляной краской по ГОСТ 8292-85 за 2 раза по грунтовке ГФ-021 по ГОСТ 25129-82.

Формат	Зона	Поз.	Обозначение	Наименование	Кол	Примечание
				Детали		
БЧ		1	ТП902-1-134.88 КЖИ31.01	А-I-10-ГОСТ 5781-82 ℓ=370	2	0.23 кг
				Переменные данные для исполнений		
				ТП902-1-134.88 КЖИ.31.00		
				Детали		
БЧ		2	ТП902-1-134.88 КЖИ.31.02	Лист ромб. К-40×900×1300 Б ст3 кп2 ГОСТ 8568-77	1	46.76 кг
БЧ		3	-3	Полоса В-2 ч×40 ГОСТ 103-76 ℓ=1190 В ст3 кп2 ГОСТ 535-79	3	1.50 кг
				ТП902-1-134.88 КЖИ.31.00.01		
				Детали		
БЧ		2	ТП902-1-134.88 КЖИ.31.04	Лист ромб. К-40-900×900 Б ст3 кп2 ГОСТ 8568-77	1	30.06 кг
БЧ		3	-5	Полоса Б2 ч×40 ГОСТ 103-76 ℓ=790 В ст3 кп2 ГОСТ 535-79	3	0.99 кг

Обозначение	Марка	Размеры А	d	δ	Масса кг	Привязан
ТП902-1-134.88 КЖИ.31.00	Щ1	1300	1190	650	51.72	
-01	Щ2	900	790	450	33.49	Инв.№

Взам. инв.№ | Подпись и дата | Инв.№ подл.

Провер.	Бабикова	
Инж.	Мирошниченко	
Вед. инж	Бабикова	
ГИП	Кузнецов	
Н. контр.	Данилевский	
Нач. отд.	Красавин	

ТП 902-1-134.88 КЖИ 31.00

Щит металлический (Щ1; Щ2)

Стадия	Масса	Масштаб
Р	см. табл.	—
Лист	Листов 1	

ЦНИИЭП инженерного оборудования г. Москва

Формат: А4

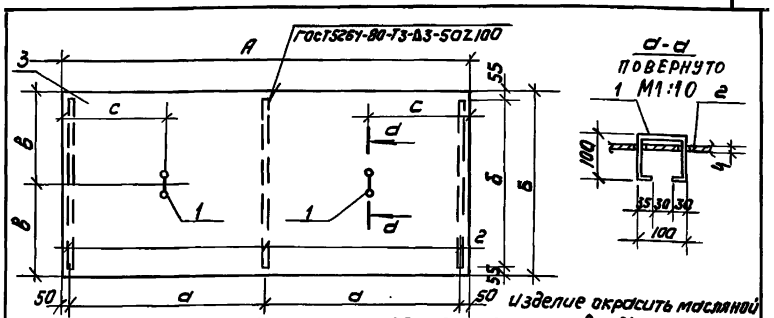

Изделие окрасить масляной краской по ГОСТ 8292-85 за 2 раза по грунтовке ГФ-021 по ГОСТ 25129-82.

Формат	Зона	Поз.	Обозначение	Наименование	Кол	Примечание
				Детали		
БЧ		1	ТП902-1-134.88 КЖИ.32.01	А-I-10-ГОСТ 5781-82 ℓ=370	2	0.23 кг
				Переменные данные для исполнений		
				ТП902-1-134.88 КЖИ.32.00		
				Детали		
БЧ		2	ТП902-1-134.88 КЖИ.32.02	Лист ромб. К-40×1000×950 Б ст3 кп2 ГОСТ 8568-77	1	18.37 кг
БЧ		3	-3	Полоса В-2 ч×40 ГОСТ 103-76 ℓ=890 В ст3 кп2 ГОСТ 535-79	2	1.12 кг
				ТП902-1-134.88 КЖИ.32.00.01		
				Детали		
БЧ		2	ТП902-1-134.88 КЖИ.32.04	Лист ромб. К-40×1000×500 Б ст3 кп2 ГОСТ 8568-77	1	16.7 кг
БЧ		3	-5	Полоса Б-2 ч×40 ГОСТ 103-76 ℓ=390 В ст3 кп2 ГОСТ 535-79	3	0.49 кг

Обозначение	Марка	Размеры А	Б	d	δ	ê	c	Масса кг	Привязан
ТП902-1-134.88 КЖИ.32.00	Щ3	950	1000	175	890	500	100	21.07	
-01	Щ4	1000	500	450	390	250	350	18.63	Инв.№

Взам. инв.№ | Подпись и дата | Инв.№ подл.

Провер.	Бабикова	
Инж.	Мирошниченко	
Вед. инж	Бабикова	
ГИП	Кузнецов	
Н. контр.	Данилевский	
Нач. отд.	Красавин	

ТП 902-1-134.88 КЖИ 32.00

Щит металлический (Щ3; Щ4)

Стадия	Масса	Масштаб
Р	см. табл.	—
Лист	Листов 1	

ЦНИИЭП инженерного оборудования г. Москва

Альбом III

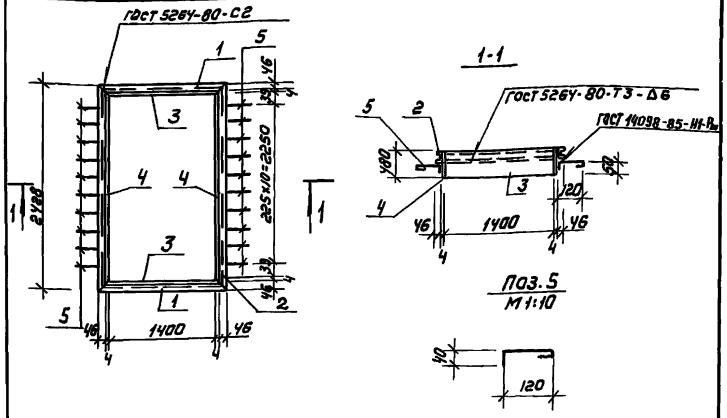

Формат	Зона	Поз.	Обозначение	Наименование	Кол	Примечание
				Детали		
БЧ		1	ТП 902-1-134.88 КЖИ.33. 01	Швеллер 10 ГОСТ 8240-72 ℓ=1500 Ст3 кп2 ГОСТ 535-79	2	12.88 кг
БЧ		2	-2	Швеллер 10 ГОСТ 8240-72 ℓ=2328 Ст3 кп2 ГОСТ 535-79	2	20.86 кг
БЧ		3	-3	Полоса 6-2 ч×180 ГОСТ 82-70 ℓ=1408 Ст3 кп2 ГОСТ 14637-79	2	21.22 кг
БЧ		4	-4	Полоса 6-2 ч×180 ГОСТ 82-70 ℓ=2328 Ст3 кп2 ГОСТ 14637-79	2	35.08 кг
БЧ		5	-5	А-I-6-ГОСТ 5781-82 ℓ=200	22	0.04 кг

Изделие окрасить масляной краской по ГОСТ 8292-85 за 2 раза по грунтовке ГФ-021 по ГОСТ 25129-82.

Привязан

Инв.№

Инв.№ подл. | Подпись и дата | Взам. инв.№

Провер.	Бабикова		
Инж.	Мирошниченко		
Вед. инж	Бабикова		
ГИП	Кузнецов		
Н. контр	Данилевский		
Нач. отд.	Красавин		

ТП 902-1-134.88 КЖИ.33.00

Изделие закладное (РМ1)

Стадия	Масса	Масштаб
Р	180,96	—

Лист | Листов 1

ЦНИИЭП инженерного оборудования г. Москва

Формат А4

Альбом III

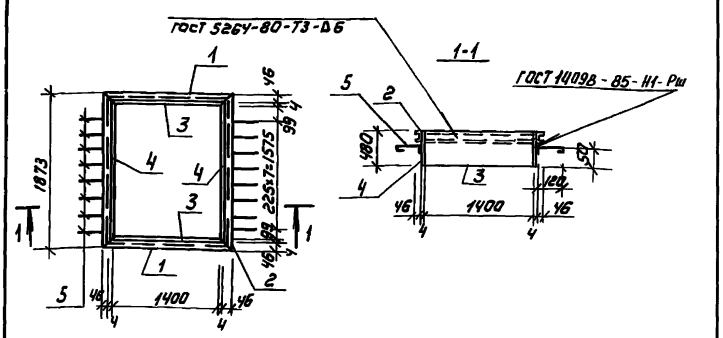

Формат	Зона	Поз.	Обозначение	Наименование	Кол	Примечание
				Детали		
БЧ		1	ТП 902-1-134.88 КЖИ.34. 01	Швеллер 10 ГОСТ 8240-72 ℓ=1500 Ст3 кп2 ГОСТ 535-79	2	12.88 кг
БЧ		2	-2	Швеллер 10 ГОСТ 8240-72 ℓ=1873 Ст3 кп2 ГОСТ 535-79	2	16.09 кг
БЧ		3	-3	Полоса 6-2 ч×180 ГОСТ 82-70 ℓ=1408 Ст3 кп2 ГОСТ 14637-79	2	21.22 кг
БЧ		4	-4	Полоса 6-24 ч×180 ГОСТ 82-70 ℓ=1773 Ст3 кп2 ГОСТ 14637-79	2	26.72 кг
БЧ		5	-5	А-I-6-ГОСТ 5781-82 ℓ=200	16	0.04 кг

Изделие окрасить масляной краской по ГОСТ 8292-85 за 2 раза по грунтовке ГФ-021 по ГОСТ 25129-82.

Привязан

Инв.№

Инв.№ подл. | Подпись и дата | Взам. инв.№

Пров.	Бабикова		
Инж.	Мирошниченко		
Вед. инж	Бабикова		
ГИП	Кузнецов		
Н. контр	Данилевский		
Нач. отд.	Красавин		

ТП 902-1-134.88 КЖИ.34.00

Изделие закладное (РМ2)

Стадия	Масса	Масштаб
	154,46	—

Лист | Листов 1

ЦНИИЭП инженерного оборудования г. Москва

Копировал: Коршунова 23141-03 10 Формат А4

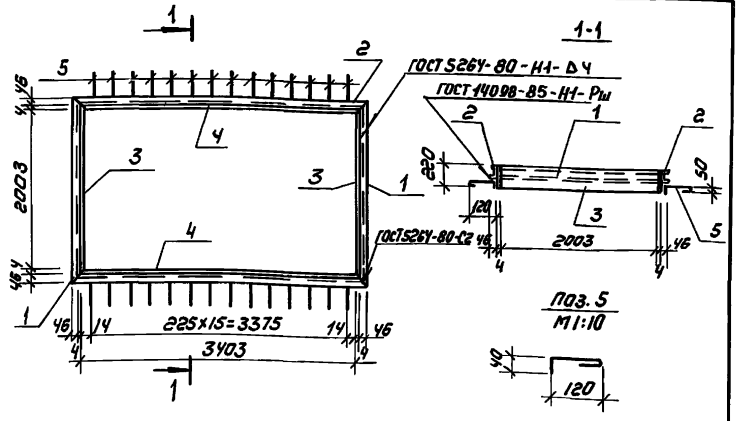

Формат	Зона	Поз.	Обозначение	Наименование	Кол.	Примечание
				Детали		
Б4		1	ТП 902-1-134.88 КЖИ.35.01	Швеллер 10 ГОСТ 8240-72 / В СТ3 КП2 ГОСТ 535-79	2	18.06 кг
Б4		2	-2	Швеллер 10 ГОСТ 8240-72 / В СТ3 КП2 ГОСТ 535-79	2	30,09 кг
Б4		3	-3	Полоса Б-2 Ч×220 ГОСТ 82-70 / В СТ3 КП2 ГОСТ 14637-79	2	13,9 кг
Б4		4	-4	Полоса Б-2 Ч×220 ГОСТ 82-70 / В СТ3 КП2 ГОСТ 14637-79	2	23,51 кг
Б4		5	-5	А-I-Г-6-ГОСТ 5781-82	32	0.04кг

Изделие окрасить масляной краской по ГОСТ 8292-85 за 2 раза по грунтовке ГФ-021 по ГОСТ 25129-82.

Привязан

Инв.№

Инв.№ подл. | Подпись и дата | Взам. инв.№

Провер.	Бабикова	
Инжен.	Мирошниченко	
Вед. инж.	Бабикова	
ГИП	Кузнецов	
Н. контр.	Данилевский	
Нач. отд.	Красавин	

ТП 902-1-134.88 КЖИ.35.00

Изделие закладное (РМ3)

Стадия	Масса	Масштаб
Р	172.4	—
Лист	Листов 1	

ЦНИИЭП инженерного оборудования г. Москва

Формат А4

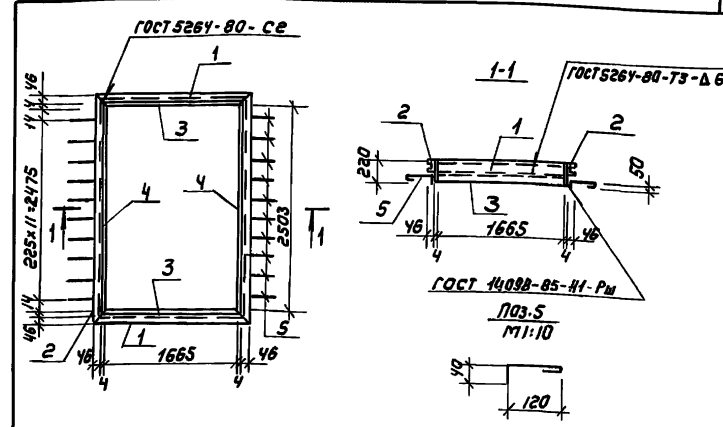

Формат	Зона	Поз.	Обозначение	Наименование	Кол.	Примечание
				Детали		
Б4		1	ТП 902-1-134.88 КЖИ.36.01	Швеллер 10 ГОСТ 8240-72 / В СТ3 КП2 ГОСТ 535-79	2	15,16 кг
Б4		2	-2	Швеллер 10 ГОСТ 8240-72 / В СТ3 КП2 ГОСТ 535-79	2	22,36 кг
Б4		3	-3	Полоса Б-2 Ч×220 ГОСТ 82-70 / В СТ3 КП2 ГОСТ 14637-79	2	11.56 кг
Б4		4	-4	Полоса Б-2 Ч×220 ГОСТ 82-70 / В СТ3 КП2 ГОСТ 14637-79	2	17.30 кг
Б4		5	-5	А-I-6-ГОСТ 5781-82	24	0,04кг

Изделие окрасить масляной краской по ГОСТ 8292-85 за 2 раза по грунтовке ГФ-021 по ГОСТ 25129-82.

Привязан

Инв.№

Инв.№ подл. | Подпись и дата | Взам. инв.№

Провер.	Бабикова	
Инжен.	Мирошниченко	
Вед. инж.	Бабикова	
ГИП	Кузнецов	
Н. контр.	Данилевский	
Нач. отд.	Красавин	

ТП 902-1-134.88 КЖИ.36.00

Изделие закладное (РМ4)

Стадия	Масса	Масштаб
Р	133,72	—
Лист	Листов 1	

ЦНИИЭП инженерного оборудования г. Москва

Альбом III

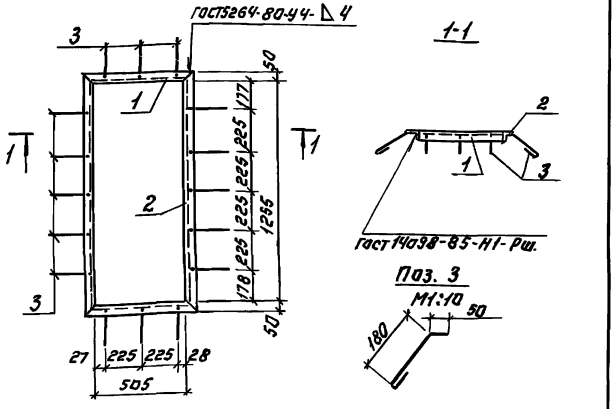

Формат	Зона	Поз.	Обозначение	Наименование	Кол.	Примеч.
				Детали		
Б4		1	ТП 902-1-134.88 КЖИ.37 01	Уголок 50х50х5-В ГОСТ 8509-86 С-605 / В Ст3кп2 ГОСТ 535-79	2	2.28 кг
Б4		2	-2	Уголок 80х50х5-В ГОСТ 8509-86 С-1355 / В Ст3кп2 ГОСТ 535-79	2	5.11 кг
Б4		3	-3	А-I-8-ГОСТ 5781-82 С-280	16	0.11 кг

Изделие окрасить масляной краской по ГОСТ 8292-85 за 2 раза по грунтовке ГФ-021 по ГОСТ 25129-82.

Привязан:

Инв. №

Взам. инв. № | Подпись и дата | Инв. № подл.

Провер.	Бабикова		
Инжен.	Мирошниченко		
Вед. инж.	Бабикова		
ГИП	Кузнецов		
Н. контр.	Даниловский		
Нач. отд.	Красавин		

ТП 902-1-134.88 КЖИ. 37.00.

Изделие закладное (Рм5)

Стадия	Масса	Масштаб
Р	16.54	1:20
Лист:	Листов: 1	

ЦНИИЭП инженерного оборудования г. Москва

Формат: А4.

Альбом III

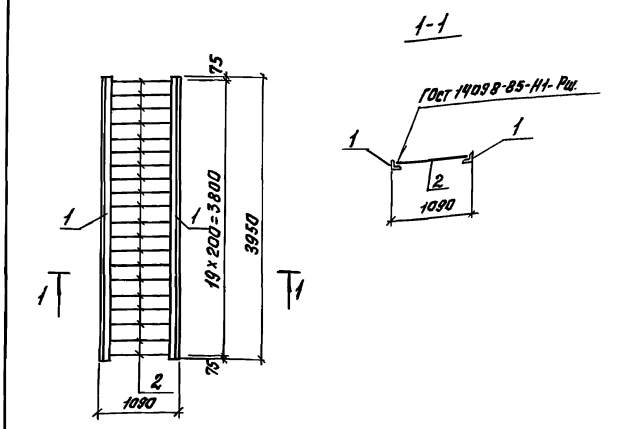

Формат	Зона	Поз.	Обозначение	Наименование	Кол.	Примеч.
				Детали		
Б4		1	ТП 902-1-134.88 КЖИ.38. 01	Уголок 63х63х5-В ГОСТ 8509-86 С-3950 / В Ст3кп2 ГОСТ 535-79	2	18.99 кг
Б4		2	-2	А-I-10-ГОСТ 5781-82; С-1080	20	0.67 кг

Изделие окрасить масляной краской по ГОСТ 8292-85 за 2 раза по грунтовке ГФ-021 по ГОСТ 25129-82.

Привязан:

Инв. №

Взам. инв. № | Подпись и дата | Инв. № подл.

Провер.	Бабикова		
Инж.	Мирошник		
Вед. инж.	Бабикова		
ГИП	Кузнецов		
Н. контр.	Даниловский		
Нач. отд.	Красавин		

ТП 902-1-134.88 КЖИ 38.00.

Решетка металлическая (Р1)

Стадия	Масса	Масштаб
Р	51.38	1:50
Лист:	Листов: 1	

ЦНИИЭП инженерного оборудования г. Москва

Копировал: Логинова

Формат: А4

Альбом III

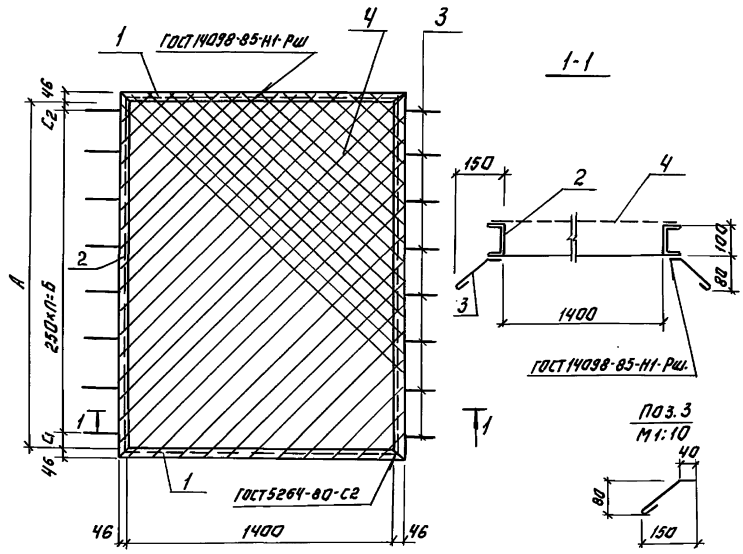

Формат	Зона	Поз.	Обозначение	Наименование	Кол.	Примеч.
				Детали.		
Б4		1	ТП 902-1-134.88 КЖИ.39. О.1	Швеллер 10 ГОСТ 8240-72 / Ст.3кп2-1 ГОСТ 535-79 — С-1492	2	12.82 кг
				Переменные данные для исполнений.		
				ТП 902-1-134.88 КЖИ.39.00		
				Детали.		
Б4		2	ТП 902-1-134.88 КЖИ.39. О.2	Швеллер 10 ГОСТ 8240-72 / Ст.3кп2-1 ГОСТ 535-79 — С-1965	2	16.88 кг
Б4		3	3	А-I-6-ГОСТ 5781-82; ℓ=250	16	0.05 кг
Б4		4	4	Сетка 20-20-ГОСТ 5336-80	1	7.42 кг
				ТП 902-1-134.88 КЖИ.39.00-01		
				Детали.		
Б4		2	ТП 902-1-134.88 КЖИ.39. О.5	Швеллер 10 ГОСТ 8240-72 / Ст.3кп2-1 ГОСТ 535-79 — ℓ=2520	2	21.65 кг
Б4		3	3	А-I-6-ГОСТ 5781-82; ℓ=250	20	0.05 кг
Б4		4	4	Сетка 20-20-ГОСТ 5336-80	1	9.63 кг

Изделие окрасить масляной краской по ГОСТ 8292-85 за 2 раза по грунтовке ГФ-021 по ГОСТ 25129-82.

Обозначение	Марка	Размеры, мм А	Б	С1	С2	К-во шт. n	Масса, кг
ТП 902-1-134.88 КЖИ 39.00	РМ6	1873	1750	61	62	7	67.62
-01	РМ7	2428	2250	89	89	9	79.57

Инв.№ подл. | Подпись и дата | Взам. инв.№

Привязан:

Инв.№

Провер.	Бабикова	
Инженер	Мирошниченко	
Вед. инж.	Бабикова	
ГИП	Кузнецов	
Н. контр.	Данилевский	
Нач. отд.	Красавин	

ТП 902-1-134.88 КЖИ.39.00.

Изделие закладное (РМ6; РМ7)

Стадия	Масса	Масштаб
Р	См. табл.	—

Лист: Листов: 1

ЦНИИЭП инженерного оборудования г. Москва

23141-03 13

Копировал: Логинова Формат: А3

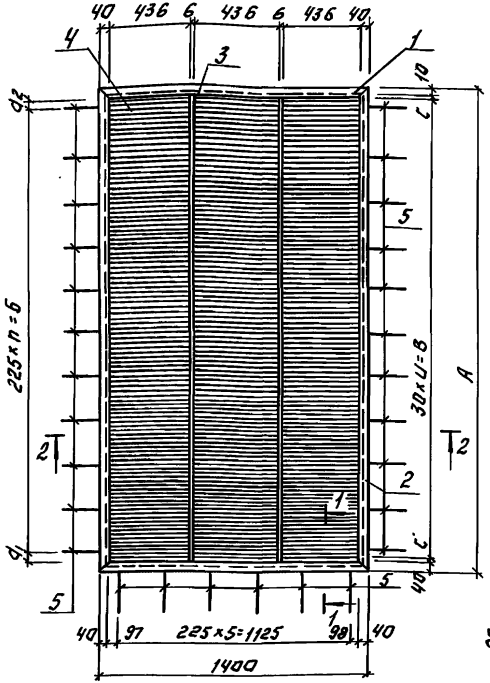

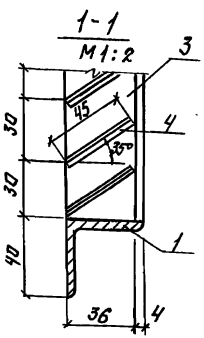

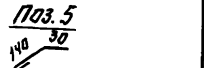

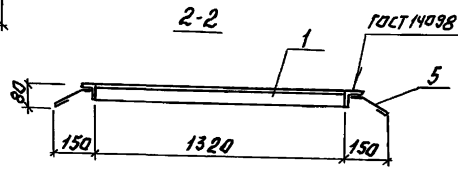

Формат	Зона	Поз.	Обозначение	Наименование	Кол.	Примеч.
				Детали.		
Б4		1	ТП902-1-134.88 КЖИ.40.01	Уголок 40×40×4-В ГОСТ 8509-86 / В Ст3сп2-1 ГОСТ 535-79 L=1400	2	3.39кг
				Переменные данные для исполнений.		
				ТП902-1-134.88 КЖИ.40.00		
				Детали.		
Б4		2	ТП902-1-134.88 КЖИ.40.02	Уголок 40×40×4-В ГОСТ 8509-86 / В Ст3сп2-1 ГОСТ 535-79 L=2330	2	5.64кг
Б4		3	3	Полоса Б-2 6×36 ГОСТ 103-76 / В Ст3кп2 ГОСТ 535-79 L=2250	2	3.82кг
Б4		4	4	Лист Б-1.4 ГОСТ 19903-74 / В Ст3кп2 ГОСТ 14637-79 l=436	225	0.22кг
Б4		5	5	А-I-6-ГОСТ 5781-82 L=270	28	0.06кг
				ТП902-1-134.88 КЖИ.40.00-01		
				Детали.		
Б4		2	ТП902-1-134.88 КЖИ.40.01	Уголок 40×40×4-В ГОСТ 8509-86 / В Ст3сп2-1 ГОСТ 535-79 L=1780	2	4.31кг
Б4		3	7	Полоса Б-2 6×36 ГОСТ 103-76 / В Ст3кп2 ГОСТ 535-79 L=1700	2	2.88кг
Б4		4	4	Лист Б-1.4 ГОСТ 19903-74 / В Ст3кп2 ГОСТ 14637-79 l=436	168	0.22кг
Б4		5	5	А-I-6-ГОСТ 5781-82 L=270	22	0.06кг

Изделие окрасить масляной краской по ГОСТ 8292-85 за 2 раза по грунтовке ГФ-021 по ГОСТ 25129-82.

Обозначение	Марка	Размеры, мм. А	Б	В	С	d₁	d₂	Кол-во, шт. n	m	Масса, кг
ТП902-1-134.88 КЖИ.40.00	ВЖ1	2330	2250	2220	15	—	—	74	10	76.88
-01	ВЖ2	1780	1575	1650	25	63	62	55	7	59.44

Привязан:

Инв. №

Провер.	Левчева	
Инж.	Мирошниченко	
Вед.инж.	Бабикова	
ГИП	Кузнецов	
Н.контр.	Данилевский	
Нач.отд.	Красавин	

ТП 902-1-134.88 КЖИ.40.00

Решетка жалюзийная ВЖ1; ВЖ2.

Стадия	Масса	Масштаб
Р	см. табл.	—

Лист: Листов: 1

ЦНИИЭП инженерного оборудования г. Москва

23141-03 14

Копировал: Логинова

Формат: А3

Альбом III

Инв. № подл. | Подпись и дата | Взам. инв. №

Альбом III

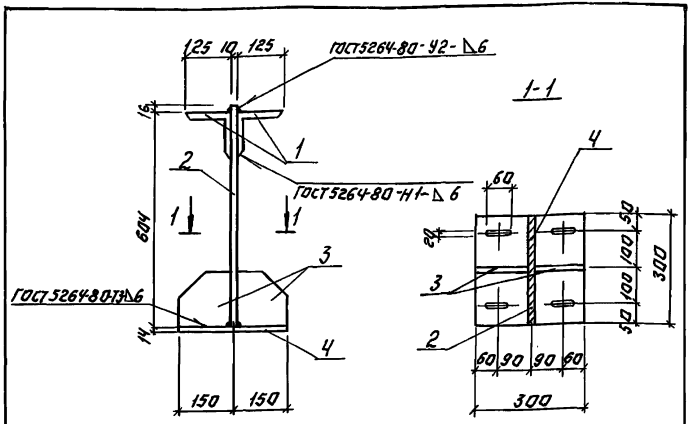

Формат	Зона	Поз.	Обозначение	Наименование	Кол.	Примеч.
				Детали		
БЧ		1	ТП 902-1-134.88 КЖИ Ч. 01	Уголок 125×125×8-В ГОСТ 8509-86 / В ст3пс6-1 ГОСТ 535-79 ℓ=300	2	Ч. 65 кг.
БЧ		2	2	Полоса 5-2 10×300 ГОСТ 82-70 / В ст3пс6-1 ГОСТ 14637-79 ℓ=660	1	14.60 кг
БЧ		3	3	Полоса 5-2 10×150 ГОСТ 103-76 / В ст3пс6-1 ГОСТ 535-79 ℓ=150	2	1.77 кг
БЧ		4	4	Полоса 5-2 11×300 ГОСТ 82-70 / В ст3пс6-1 ГОСТ 14637-79 ℓ=300	1	9.89 кг.

Покрытие поверхностей Гар. Ч. 50÷60.

Привязан:

Инв. №

Пров.	Бабикова		
Ст. техн.	Голованова		
Нед. инж.	Бабикова		
ГИП	Кузнецов		
Н. контр.	Даниловский		
Нач. отд.	Красавин		

ТП 902-1-134.88 КЖИ.41.00.

Изделие соединительное МС 1.

Стадия	Масса	Масштаб
Р	37.33	1:10

Лист: Листов: 1

ЦНИИЭП инженерного оборудования г. Москва

Инв.№ подл. | Подпись и дата | Взам. инв.№

Формат А4

Альбом III

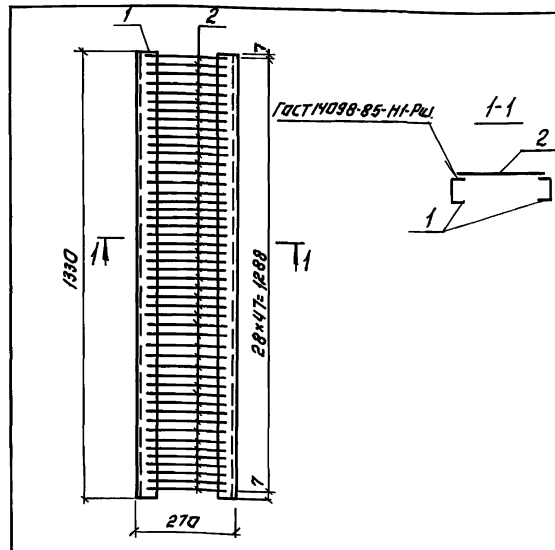

Формат	Зона	Поз.	Обозначение	Наименование	Кол.	Примеч.
				Детали		
БЧ		1	ТП 902-1-134.88 КЖИ.42.01	Швеллер 80×50×4Ч ГОСТ 8278-83 / В ст3кп2 ГОСТ 11474-76 ℓ=1330	2	6.92 кг
БЧ		2	-2	А-I-8-ГОСТ 6781-82 ℓ=250	47	0.10 кг

Изделие окрасить масляной краской по ГОСТ 8292-85 за 2 раза по грунтовке ГФ-021 по ГОСТ 25129-82.

Привязан:

Инв. №

Провер.	Бабикова		
Инжен.	Мирошниченко		
Нед. инж.	Бабикова		
ГИП	Кузнецов		
Н. контр.	Даниловский		
Нач. отд.	Красавин		

ТП 902-1-134.88 КЖИ.42.00

Решетка Р2.

Стадия	Масса	Масштаб
Р	18.54	—

Лист: Листов: 1

ЦНИИЭП инженерного оборудования г. Москва

Инв.№ подл. | Подпись и дата | Взам. инв.№

Копировал: Логинова Формат А4

Альбом III

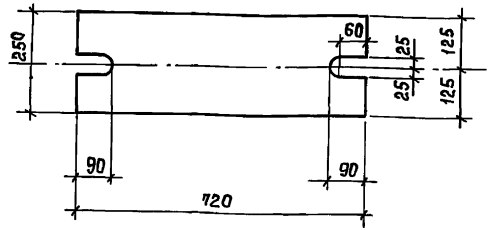

Покрытие - Гор. ц.50÷60.

Привязан

Инв. №

Провер.	Бабикова		
Ст. инж.	Коледина		
Вед. инж.	Бабикова		
ГИП	Кузнецов		
Н. контр.	Данилевский		
Нач. отд.	Красавин		

ТП 902-1-134.88 КЖИ.43.00

Соединительный элемент (МС3)

Стадия	Масса	Масштаб
Р	28,26кг	1:10

Лист | Листов 1

Полоса Б-20×250 ГОСТ 82-70 / ВСт3кп2-1 ГОСТ 14637-79 ℓ=720

ЦНИИЭП инженерного оборудования г. Москва

Формат А4

Взам. инв. № | Подпись и дата | Инв. № подл.

Альбом III

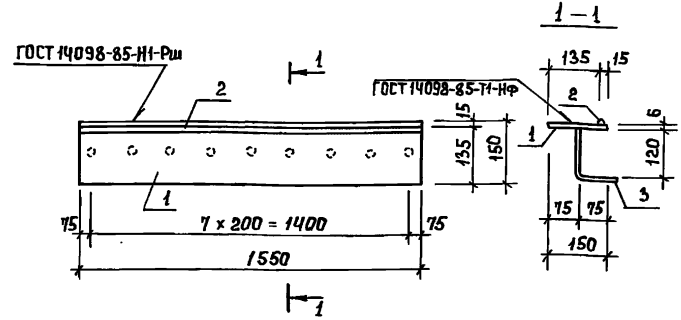

Формат	Зона	Поз.	Обозначение	Наименование	Кол.	Примеч.
				Детали		
Б4		1	ТП 902-1-134.88 КЖИ. 44. 0.1	Полоса Б-6×150 ГОСТ 103-76 / ВСт3кп2 ГОСТ 535-79 ℓ=1550	1	10,96 кг
Б4		2	2	А-I-16-ГОСТ 5781-82 ℓ=1550	1	2,45 кг
Б4		3	3	А-III-8-ГОСТ 5781-82 ℓ=250	8	0,1 кг

Изделие окрасить масляной краской по ГОСТ 8292-85 за 2 раза по грунтовке ГФ-021 по ГОСТ 25129-82.

Привязан

Инв. №

Провер.	Бабикова		
Инж.	Голованова		
Вед. инж.	Бабикова		
ГИП	Кузнецов		
Н. контр.	Данилевский		
Нач. отд.	Красавин		

ТП 902-1-134.88 КЖИ. 44.00

Изделие закладное (МН6)

Стадия	Масса	Масштаб
Р	14,21	1:10

Лист | Листов 1

ЦНИИЭП инженерного оборудования г. Москва

23141-03 16

Формат А3

Взам. инв. № | Подпись и дата | Инв. № подл.

Альбом III

Развертка

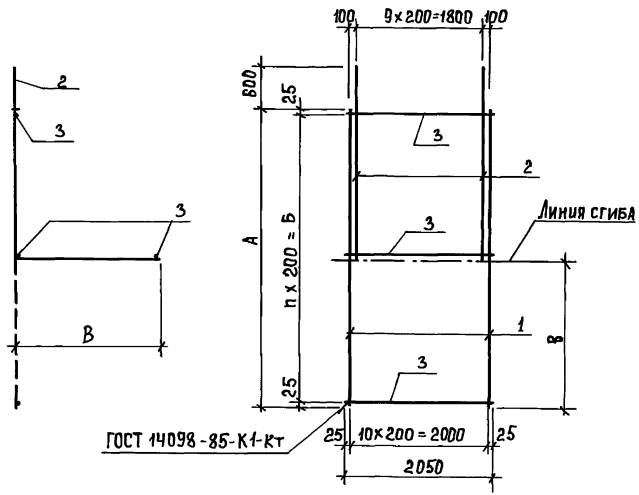

Формат	Зона	Поз.	Обозначение	Наименование	Кол.	Примеч.
			Переменные данные для исполнений			
				ТП902-1-134.88- КЖИ.45.00		
				Детали		
БЧ		1	ТП 902-1-134.88 КЖИ.45.01	А-III-16-ГОСТ 5781-82 ℓ=4650	11	7,35 кг
БЧ		2	2	А-III-16-ГОСТ 5781-82 ℓ=3250	10	5,14 кг
БЧ		3	3	А-I-8-ГОСТ 5781-82 ℓ=2050	24	0.8 кг
				ТП902-1-134.88 КЖИ.45.01		
				Детали		
БЧ		1	ТП 902-1-134.88 КЖИ.45.04	А-III-12-ГОСТ 5781-82 ℓ=5250	11	4,07 кг
БЧ		2	5	А-III-12-ГОСТ 5781-82 ℓ=3250	10	5,14 кг
БЧ		3	3	А-I-8-ГОСТ 5781-82 ℓ=2050	27	0.8 кг

Обозначение	Марка	Размеры, мм А	Б	В	Кол-во h	Масса кг
ТП 902-1-134.88 КЖИ.45.00	С1	4650	4600	2000	23	151.45
-01	С2	5250	5200	2600	26	124.4

Инв.№подл. | Подпись и дата | Взам.инв.№

Привязан

Инв.№

Провер.	Архипова	
Инжен.	Певчева	
Вед.инж.	Бабикова	
Г.И.П.	Кузнецов	
Н.контр.	Данилевский	
Нач.отд.	Красавин	

ТП 902-1-134.88 КЖИ.45.00

Сетка арматурная (С1; С2)

Стадия	Масса	Масштаб
Р	см. табл.	1:50
Лист	Листов 1	

ЦНИИЭП инженерного оборудования, г. Москва

Альбом III

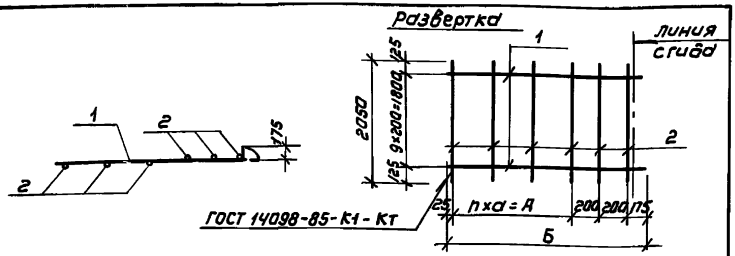

Обозначение	Марка	Размеры, мм			Кол-во	Масса кг
		a	A	Б	h	
ТП 902-1-134.88 -КЖИ.46.00	С3	600	1800	2400	3	42,8
-01	С4	500	2000	2600	4	28,7

Формат	Зона	Поз.	Обозначение	Наименование	Кол.	Примечание
				Переменные данные для исполнений		
				ТП 902-1-134.88 -КЖИ.46.00		
				Детали		
БЧ		1	ТП 902-1-134.88 -КЖИ.46.00-1	А-III-16-ГОСТ 5781-82 ℓ=2400	10	3.8 кг
БЧ		2	2	А-I-8-ГОСТ 5781-82 ℓ=2050	6	0.80 кг
				ТП 902-1-134.88 -КЖИ.46.00-01		
				Детали		
БЧ		1	ТП 902-1-134.88 -КЖИ.46.03	А-III-12-ГОСТ 5781-82 ℓ=2600	10	2,31 кг
БЧ		2	-2	А-I-8-ГОСТ 5781-82 ℓ=2050	7	0.8 кг

Привязан

Инв.№

Провер.	Архипова	
Инженер	Левчева	
Вед. инж	Бабикова	
ГИП	Кузнецов	
Н. контр	Даниелевский	
Нач. ота	Красавин	

ТП 902-1-134.88 КЖИ.46.00

Сетка арматурная (С3, С4)

Стадия	Масса	Масштаб
Р	см. табл.	—
Лист	Листов 1	

ЦНИИЭП инженерного оборудования г. Москва

Формат А4

Альбом III

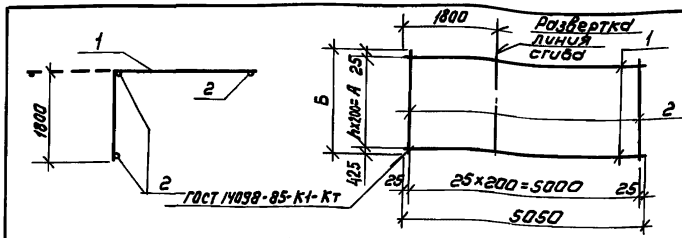

Обозначение	Марка	Размеры, мм			Кол-во	Масса, кг
			A	Б	h	
ТП 902-1-134.88 -КЖИ.47.00	С5		2600	3050	13	133,5
-01	С6		1600	2050	8	87.8

Формат	Зона	Поз.	Обозначение	Наименование	Кол	Примечание
				Переменные данные для исполнений		
				ТП 902-1-134.88 -КЖИ.47.00		
				Детали		
БЧ		1	ТП 902-1-134.88 -КЖИ.47.01	А-III-12-ГОСТ 5781-82 ℓ=5050	14	4.5 кг
БЧ		2	2	А-III-12-ГОСТ 5781-82 ℓ=3050	26	2,71 кг
				ТП 902-1-134.88 -КЖИ.47.00-01		
				Детали		
БЧ		1	ТП 902-1-134.88 -КЖИ.47.01	А-III-12-ГОСТ 5781-82 ℓ=5050	9	4.5 кг
БЧ		2	2	А-III-12-ГОСТ 5781-82 ℓ=2050	26	1.82 кг

Привязан

Инв.№

Провер.	Архипова	
Инженер	Левчева	
Вед. инж	Бабикова	
ГИП	Кузнецов	
Н. контр	Даниелевский	
Нач. ота	Красавин	

ТП 902-1-134.88 КЖИ.47.00

Сетка арматурная (С5; С6)

Стадия	Масса	Масштаб
Р	см. табл.	—
Лист	Листов 1	

ЦНИИЭП инженерного оборудования г. Москва

Копировал: Коршунова 23141-03 18 Формат А4

Альбом III

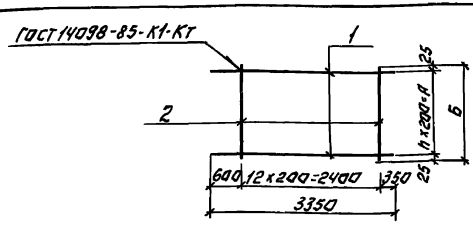

Обозначение	Марка	Размеры, мм А	Б	h	Кол-во	Масса, кг
ТП 902-1-134.88 — КЖИ.48.00	С7	2000	2050	10		43.53
-01	С8	2600	2650	13		73.2

Формат	Зона	Поз.	Обозначение	Наименование	Кол.	Прим.
			Переменные	данные для исполнений		
				ТП 902-1-134.88 - КЖИ.48.00		
				Детали		
Б4		1	ТП 902-1-134.88 -КЖИ48. 01	А-III-12-ГОСТ 5781-82 ℓ=3350	11	3.0кг
Б4		2	2	А-I-8-ГОСТ 5781-82; ℓ=2050	13	0.81кг
				ТП 902-1-134.88-КЖИ. 48.01		
				Детали		
Б4		1	ТП 902-1-134.88 -КЖИ.48.01	А-III-12-ГОСТ 5781-82 ℓ=3350	14	3.0кг
Б4		2	3	А-III-12-ГОСТ 5781-82 ℓ=2650	13	2.4кг

Привязан:

Инв.№

Инв.№ подл. | Подпись и дата | Взам. инв.№

Провер.	Архипова	
Инженер	Левчева	
Вед.инж	Бабкова	
ГИП	Кузнецов	
Н.контр	Данилевский	
Нач.отд	Красавин	

ТП 902-1-134.88 - КЖИ.48.00.

Сетка арматурная (С7; С8)

Стадия	Масса	Масштаб
Р	см. табл.	—
Лист:	Листов: 1	

ЦНИИЭП инженерного оборудования г. Москва

Формат А4

Альбом III

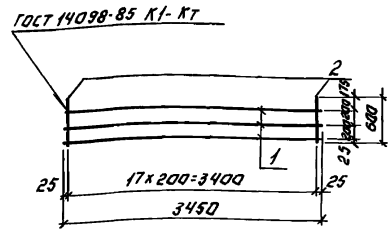

Формат	Зона	Поз.	Обозначение	Наименование	Кол.	Примеч.
				Детали		
Б4		1	ТП 902-1-134.88 — КЖИ.49.01	А-I-8-ГОСТ 5781-82 ℓ=3450	3	1.4кг
Б4		2	2	А-I-8-ГОСТ 5781-82 ℓ=600	18	0.2кг

Привязан:

Инв.№

Инв.№ подл. | Подпись и дата | Взам. инв.№

Провер.	Архипова	
Инженер	Левчева	
Вед.инж	Бабкова	
ГИП	Кузнецов	
Н.контр	Данилевский	
Нач.отд	Красавин	

ТП 902-1-134.88 - КЖИ.49.00.

Сетка арматурная. (С9)

Стадия	Масса	Масштаб
Р	7.8	1:50
Лист:	Листов: 1	

ЦНИИЭП инженерного оборудования г. Москва

Формат А4

Альбом III

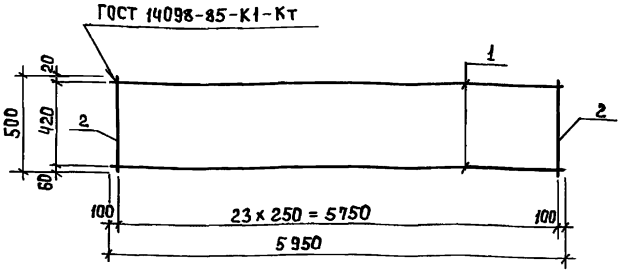

Формат	Зона	Поз.	Обозначение	Наименование	Кол.	Примеч.
				Детали		
БЧ		1	ТП902-1-134.88 -КЖИ.50.0.1	А-I-8-ГОСТ 5781-82 ℓ=5950	2	2.4 кг
БЧ		2	2	А-I-8-ГОСТ 5781-82 ℓ=500	2И	0.2 кг

Привязан

Инв. №

Взам. инв. №

Подпись и дата

Инв. № подл.

Провер.	Архипова	
Инженер.	Певцева	
Вед. инж.	Бабикова	
ГИП	Кузнецов	
Н. контр.	Данилевский	
Нач. отд.	Красавин	

ТП902-1-134.88 КЖИ. 50.00

Каркас плоский (КР1)

Стадия	Масса	Масштаб
Р	9.6	1:50
Лист	Листов 1	

ЦНИИЭП инженерного оборудования г. Москва

Формат А4

Альбом III

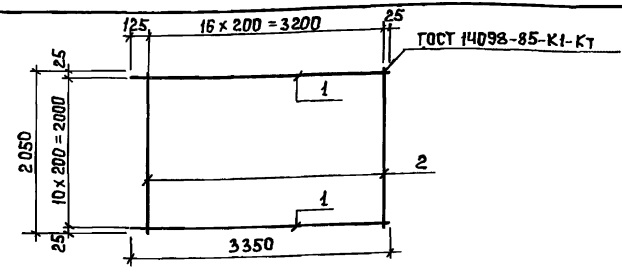

Формат	Зона	Поз.	Обозначение	Наименование	Кол.	Примеч.
				Детали		
БЧ		1	ТП902-1-134.88 КЖИ.50.0.1	А-III-12-ГОСТ 5781-82 ℓ=3350	11	3.0 кг
БЧ		2	2	А-I-8-ГОСТ 5781-82 ℓ=2050	17	0.8 кг

Привязан

Инв. №

Взам. инв. №

Подпись и дата

Инв. № подл.

Провер.	Бабикова	
Инженер.	Певцева	
Вед. инж.	Бабикова	
ГИП	Кузнецов	
Н. контр.	Данилевский	
Нач. отд.	Красавин	

ТП 902-1-134.88 КЖИ. 51.00

Сетка арматурная (С11)

Стадия	Масса	Масштаб
Р	см. табл.	1:50
Лист	Листов 1	

ЦНИИЭП инженерного оборудования г. Москва

Формат А4

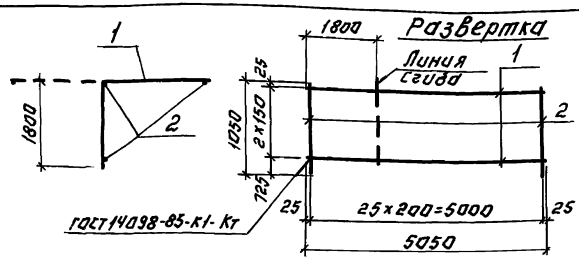

Формат	Зона	Поз.	Обозначение	Наименование	Кол.	Примечание
				Детали		
Б4		1	ТП 902-1-134.88 КЖИ.52.01	А-III-12-ГОСТ 5781-82; L=5050	3	4,5 кг
Б4		2		А-III-12-ГОСТ 5781-82; L=1050	26	0,94 кг

Привязан:

Инв. №

Инв. № подл. | Подпись и дата | Взам. инв. №

Разраб.	Бабикова		
Гл. инж.	Архипова		
Вед. инж.	Бабикова		
ГИП	Кузнецов		
Н. контр.	Данилевский		
Нач. отд.	Красавин		

ТП 902-1-134.88 КЖИ 52.00

Сетка арматурная (С 10)

Стадия	Масса	Масштаб
Р	38,0	—

Лист: Листов 1

ЦНИИЭП инженерного оборудования г. Москва

Формат А3

gost.e-ecolog.ru

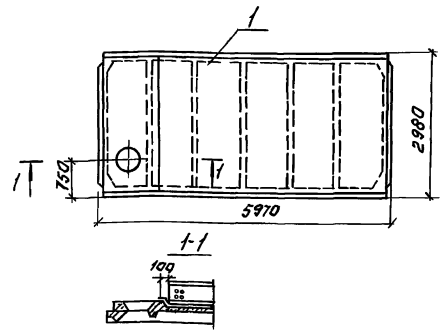

Формат	Зона	Поз.	Обозначение	Наименование	Кол.	Примеч.
				Документация		
			1.465.1-10/82 Вып.0	Комплексные железобетонные плиты покрытий одноэтажных промышленных зданий.		
				Сборочные единицы		
		1	1.465.1-10/82 Вып.0	Плита 1ПВЧ-5АIVт-60 В6Н-200Н	1	

Данная плита отличается от типовой расположением отверстия.

Привязан:

Инв. №

Инв. № подл. | Подпись и дата | Взам. инв. №

Провер.	Бабикова		
Инж.	Мирошниченко		
Вед. инж.	Бабикова		
ГИП	Кузнецов		
Н. контр.	Данилевский		
Нач. отд.	Красавин		

ТП 902-1-134.88 КЖИ 53.00

Плита 1ПВЧ-5АIVт-60В6Н-200Н

Стадия	Масса	Масштаб
Р	3300	—

Лист: Листов 1

ЦНИИЭП инженерного оборудования г. Москва

23141-03 (21) Копировал: Логинова Формат А4