ТИПОВОЙ ПРОЕКТ

0901-9-17.1.87

ФИЛЬТРЫ-ПОГЛОТИТЕЛИ ДЛЯ РЕЗЕРВУАРОВ ЧИСТОЙ ВОДЫ ЕМКОСТЬЮ ОТ 1300 $м^3$ ДО 2400 $м^3$

Вариант с клапанами

Альбом IV

Строительные изделия

22664-03
Цена 1-74

gost.e-ecolog.ru

ТИПОВОЙ ПРОЕКТ

0901-9-17.1.87

ФИЛЬТРЫ-ПОГЛОТИТЕЛИ ДЛЯ РЕЗЕРВУАРОВ ЧИСТОЙ ВОДЫ ЕМКОСТЬЮ ОТ 1300 $м^3$ ДО 2400 $м^3$

Вариант с клапанами

АЛЬБОМ IV

Разработан проектным институтом
„ГИПРОКОММУНВОДОКАНАЛ"
Главный инженер института Хазиков Н.Г.
Главный инженер проекта Рамазанова Т.Х.

Утвержден и введен в действие
Минжилкомхозом РСФСР
приказом N 12-ТД от 16 октября 1987г.

Альбом IV

Типовой проект 0901-9-17.1.87

Инв. № подл. | Подпись и дата | Взам. инв. №

Содержание альбома

Обозначение	Наименование	Стр.
	Изделия марки КЖИ	
КЖИ 1	Содержание альбома	2
КЖИ 2	Технические условия	3
КЖИ 3	Плита перекрытия 1П2-4А IV Т-а	4
КЖИ 3-01	Плита перекрытия 1П2-4А IV Т-б	4
КЖИ 3-02	Плита перекрытия 1П2-4А IV Т-в	4
КЖИ 4	Плита перекрытия 1П2-4А IV Т-г	5
КЖИ 4-01	Плита перекрытия 1П2-4А IV Т-д	5
КЖИ 4-02	Плита перекрытия 1П2-4А IV Т-е	5
КЖИ 5	Изделие закладное МН-1	6
КЖИ 6	Изделие закладное МН-2	6
КЖИ 7	Сетка арматурная С-1	7
КЖИ 8	Решетка Р-1	7
КЖИ 9	Каркас пространственный КП1	8
КЖИ 10	Каркас плоский КР-1	8
КЖИ 11	Изделие закладное МН-3	9
КЖИ 12	Изделие закладное МН4	9
КЖИ 13	Кольцо	10
КЖИ 14	Кольцо	10
КЖИ 15	Изделие закладное МН-5	11
КЖИ 16	Изделие закладное МН-6	11
КЖИ 17	Деревянная крышка ⌀1150	12
КЖИ 18	Деревянная крышка 1120×920	12
КЖИ 19	Кольцо стеновое КЦ-10-6„А"	13

Обозначение	Наименование	Стр
	Изделия марки МО	
МО 123-00-00-00СБ	Решетка ⌀ 910 Сборочный чертеж	14
МО 123-00-00-00	Решетка ⌀ 910	15
МО 123-00-00-01	Хомут	15
МО 123-01-00-00	Решетка	16
МО 123-01-00-00СБ	Решетка. Сборочный чертеж	17
МО 126-00-00-00СБ	Решетка 750×950 Сборочный чертеж	18
МО 126-00-00-00	Решетка 750×950	19
МО 126-00-00-01	Планка	19
МО 126-01-00-00	Решетка	20
МО 126-00-00-02	Планка	20
МО 126-01-00-00СБ	Решетка. Сборочный чертеж	21

Н. контр.	Рогенштейн	
Провер.	Рогенштейн	
Ст. инж.	Власова	
ГИП	Закубанский	
Нач. отд.	Сорокин	

ТП 0901-9-17.1.87 КЖИ-1

Содержание альбома

Стадия	Лист	Листов
Р	1	1

Гипрокоммунводоканал г. Москва

22664-03 3

1. Арматурные изделия (каркасы, сетки) изготавливать при помощи контактной точечной электросварки с приваркой стержней во всех точках пересечения. Приварку стержней и к полосовой и уголковой стали производить при помощи дуговой электросварки электродами типа Э-42А сплошным двухсторонним швом.

2. Объединение плоских каркасов в пространственные каркасы необходимо производить в кондукторах при помощи электросварных клещей.

3. Изготовление и приемку арматурных изделий следует осуществлять в соответствии с требованиями следующих нормативных документов:

– ГОСТ 14098-85 „Соединения сварные арматуры железобетонных изделий и конструкций. Контактная и ванная сварка. Основные типы и конструктивные элементы".

– ГОСТ 5781-82* „Сталь горячекатанная для армирования железобетонных конструкций".

– ГОСТ 5264-80 „Швы сварных соединений. Ручная электродуговая сварка. Основные типы и конструктивные элементы".

Инв.№ подл. | Подпись и дата | Взам. инв. №

Н.контр.	Ратенштейн		
Провер.	Ратенштейн		
Ст. инж.	Власова		
ГИП	Закубанский		
Нач. отд.	Сарокин		

ТП 0901-9-17.1.87 ТУ КЖИ-2

Технические условия.

Стадия	Лист	Листов
Р	1	1

Гипрокоммунводоканал г. Москва

ТИПОВОЙ ПРОЕКТ 0901-9-17.1.87 АЛЬБОМ IV

Рис. 1

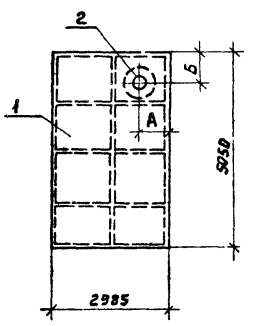

Рис. 3

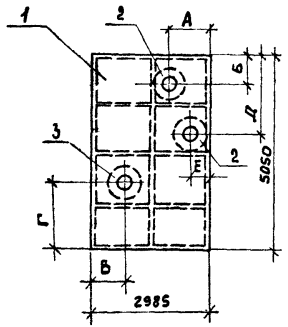

Рис 2

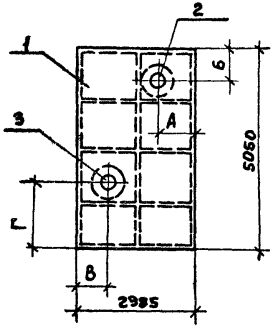

Формат	Зона	Поз.	Обозначение	Наименование	Количество на исполнение КЖ.И-3 —	01	02		Примечание
				Сборочные единицы					
А3		1	1.442.1-1.11.00.0	Плита перекрытия 1П2-4АIVт	1	1	1		
А4		2	КЖ.И-5	Изделие закладное МН-1	1	1	2		
А4		3	КЖ.И-6	Изделие закладное МН-2		1	1		

Обозначение	Марка	Рис.	А мм	Б мм	В мм	Г мм	Д мм	Е мм
КЖ.И-3	1П2-4АIVт-а	1	280	825	—	—	—	—
-01	1П2-4АIVт-б	2	900	825	1020	1475	—	—
-02	1П2-4АIVт-в	3	1240	825	1150	1475	2330	780

Ведомость расхода стали на дополнительные закладные изделия, кг

Марка элемента	Изделия закладные						
	Арматура класса AII			Прокат марки Вст3кп2			Всего
	ГОСТ 5781-82* ф12		Итого	ГОСТ 103-76* -150×8		Итого	
1П2-4АIVт-а	1.28		1.28	14.9		14.9	16.18
1П2-4АIVт-б	2.56		2.56	27.9		27.9	30.36
1П2-4АIVт-в	3.84		3.84	42.7		42.7	46.54

Н. контр.	Ротенштейн	
Провер.	Ротенштейн	
Ст. инж.	Власова	
ГИП	Закубанский	
Нач. отд.	Сорокин	

ТП0901-9-17.1.87 КЖ.И-3

Плиты перекрытия 1П2-4АIVт-а,б,в

Стадия	Масса	Масштаб
Р	4350	1:100
Лист	Листов 1	

Гипрокоммунпроект г. Москва

Инв. № подл. | Подпись и дата | Взам. инв. №

Рис. 1

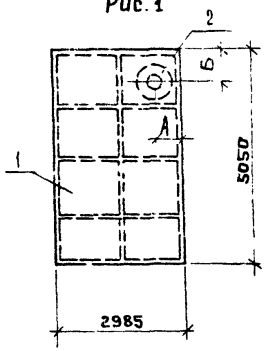

Рис. 2

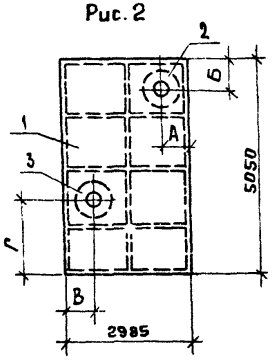

Рис. 3

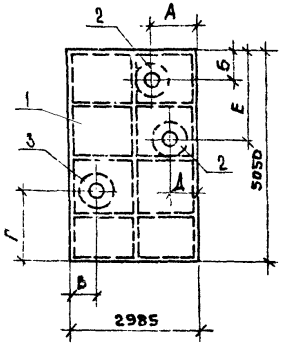

Формат	Зона	Поз.	Обозначение	Наименование	Количество на исполнение КЖИ-4 —	01	02		Примечание
				Сборочные единицы					
А3		1	1.442.1-1.1М.00.0	Плита перекрытия 1П2-4АIIIт	1	1	1		
А4		2	КЖ.И-5	Изделие закладное МН-1	1	1	2		
А4		3	КЖ.И-6	Изделие закладное МН-2		1	1		

Обозначение	Марка	Рис.	А мм	Б мм	В мм	Г мм	Д мм	Е мм
КЖИ-4	1П2-4АIIIт-г	1	280	825	—	—	—	—
-01	1П2-4АIIIт-д	2	900	825	1010	1545	—	—
-02	1П2-4АIIIт-е	3	1250	825	1150	1545	780	2330

Ведомость расхода стали на дополнительные закладные изделия, кг

Марка элемента	Изделия закладные: Арматура класса А-II ГОСТ 5781-82* ф12		Итого	Прокат марки Вст3кп2 ГОСТ 101-76* -150×10		Итого	Всего
1П2-4АIIIт-г	1.28		1.28	14.9		14.9	16.18
1П2-4АIIIт-д	2.56		2.56	27.9		27.9	30.36
1П2-4АIIIт-е	3.84		3.84	42.7		42.7	46.54

Н. контр.	Ротенштейн	
Провер.	Ротенштейн	
Ст. инж.	Власова	
ГИП	Закубанский	
Нач. отд.	Сорокин	

ТП 0901-9-17.1.87 КЖ.И-4

Плиты перекрытия 1П2-4АIIIт-г, д, е.

Стадия	Масса	Масштаб
Р	4350	1:100
Лист	Листов 1	

Гипрокоммунводоканал г. Москва

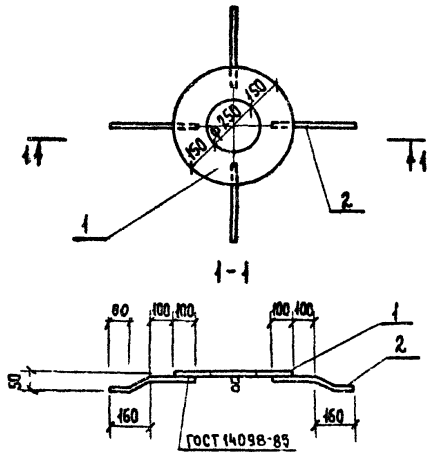

Формат	Зона	Поз.	Обозначение	Наименование	Кол.	Примечание
				Документация		
			КЖИ 2 ТУ	Технические условия		
				Детали		
Б.Ч		1	КЖИ 5.1	Полоса 40×550 ГОСТ 82-70* Ст3 кп2-1 ГОСТ 14637-79 ℓ=550	1	14.9 кг
Б.Ч		2	КЖИ 5.2	А-II-12 ГОСТ 5781-82* ℓ=360	4	0.32 кг

Инв. № подл. | Подпись и дата | Взам. инв. №

Н. контр.	Ротенштейн	
Провер.	Ротенштейн	
Ст. инж.	Власова	
ГИП	Закубанский	
Нач. отд	Сорокин	

ТП 0901-9-17.1.87 КЖИ 5

Изделие закладное МН-1

Стадия	Масса	Масшт.
Р	16.2	1:50
Лист	Листов 1	

Гипрокоммунводоканал г. Москва

ТИПОВОЙ ПРОЕКТ 0901-9-17.1.87 АЛЬБОМ IV

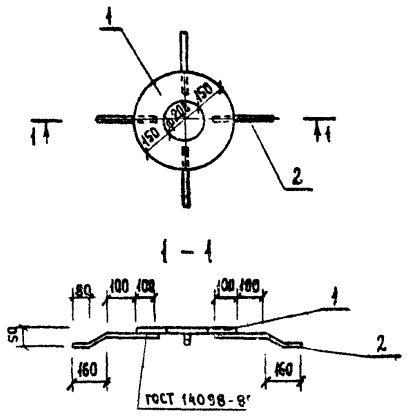

Формат	Зона	Поз.	Обозначение	Наименование	Кол.	Примечание
				Документация		
			КЖИ-2 ТУ	Технические условия		
				Детали		
Б.Ч		1	КЖИ 6.1	Полоса 12×500 ГОСТ 82-70* Ст3 кп2-1 ГОСТ 14637-79 ℓ=500	1	12.9 кг
Б.Ч		2	КЖИ 6.2	А-II-12 ГОСТ 5781-82* ℓ=360	4	0.32 кг

Инв. № подл. | Подпись и дата | Взам. инв. №

К. контр.	Ротенштейн	
Провер.	Ротенштейн	
Ст. инж.	Власова	
ГИП	Закубанский	
Нач. отд	Сорокин	

ТП 0901-9-17.1.87 КЖИ 6

Изделие закладное МН-2

Стадия	Масса	Масштаб
Р	14.2	1:50
Лист	Листов 1	

Гипрокоммунводоканал г. Москва

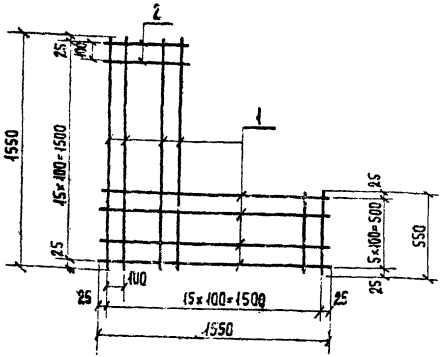

Формат	Зона	Поз.	Обозначение	Наименование	Кол.	Примечание
				Документация		
			КЖИ-2 ТУ	Технические условия		
				Детали		
БЧ		1	КЖИ-7.1	А-III-10 ГОСТ 5781-82 ℓ=1550	12	0.96 кг
БЧ		2	КЖИ-7.2	А-III-10 ГОСТ 5781-82 ℓ=550	20	0.34 кг

Инв. № подл. | Подпись и дата | Взам. инв. №

ТП 0901-9-17.1.87 КЖИ 7

Сетка арматурная С-1

Стадия	Масса	Масштаб
Р	18,3	1:25
Лист	Листов 1	

Гипрокоммунводоканал г. Москва

Н. контр.	Ротенштейн	
Провер.	Ротенштейн	
Ст. инж.	Власова	
ГИП	Закубанский	
Нач. отд.	Сорокин	

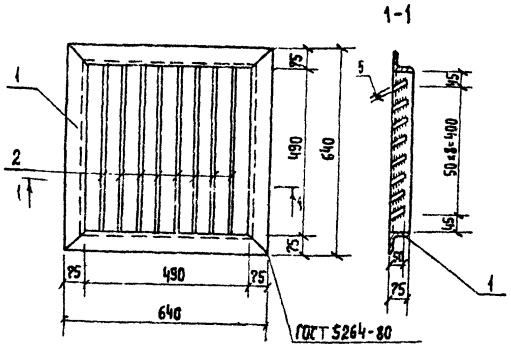

Формат	Зона	Поз.	Обозначение	Наименование	Кол.	Примечание
				Документация		
			КЖИ-2 ТУ	Технические условия		
				Детали		
БЧ		1	КЖИ-8.1	Уголок 75×75×5 ГОСТ 8509-72* Вст3кп2-1 ГОСТ 535-79* ℓ=2560	1	14,8 кг
БЧ		2	КЖИ 8.2	Полоса 5×60 ГОСТ 103-76* Вст3кп2-1 ГОСТ 535-79* ℓ=490	8	1,15 кг

Инв. № подл. | Подпись и дата | Взам. инв. №

ТП 0901-9-17.1.87 КЖИ 8

Решетка Р-1

Стадия	Масса	Масштаб
Р	24	1:10
Лист	Листов 1	

Гипрокоммунводоканал г. Москва

Н. контр.	Ротенштейн	
Провер.	Ротенштейн	
Ст. инж.	Власова	
ГИП	Закубанский	
Нач. отд.	Сорокин	

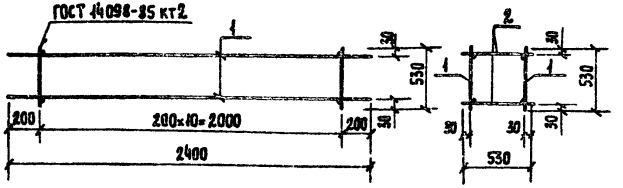

Формат	Зона	Поз.	Обозначение	Наименование	Кол.	Примеч.
				Документация		
			КЖИ-2 ТУ	Технические условия		
				Сборочные единицы		
А4		1	КЖИ 10	Каркас плоский КР-1	2	
				Детали		
Б4		2	КЖИ 9	А-I-6 ГОСТ 5781-82* ℓ=530	22	0,12 кг

Взам. инв. № | Подпись и дата | Инв. № подл.

Н. контр.	Ротенштейн		
Провер.	Ротенштейн		
Ст. инж.	Власова		
ГИП	Закубанский		
Нач. отд.	Сорокин		

ТП 0901-9-17.1.87 КЖИ 9

Каркас пространственный КП-1

Стадия	Масса	Масштаб
Р	11,3	1:25
Лист	Листов 1	

Гипрокоммунводоканал г. Москва

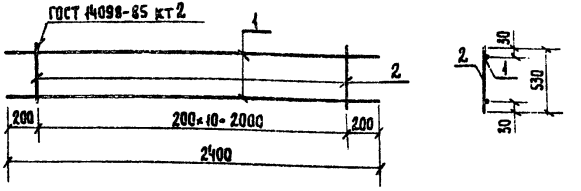

Формат	Зона	Поз.	Обозначение	Наименование	Кол.	Примеч.
				Документация		
			КЖИ-2 ТУ	Технические условия		
				Сборочные единицы		
Б4		1	КЖИ 10.1	А-III-10 ГОСТ 5781-82* ℓ=2400	2	4,5 кг
Б4		2	КЖИ 10.2	А-I-6 ГОСТ 5781-82* ℓ=530	11	0,12 кг

Взам. инв. № | Подпись и дата | Инв. № подл.

Н. контр.	Ротенштейн		
Провер.	Ротенштейн		
Ст. инж.	Власова		
ГИП	Закубанский		
Нач. отд.	Сорокин		

ТП 0901-9-17.1.87 КЖИ 10

Каркас плоский Кр-1

Стадия	Масса	Масштаб
Р	4,32	1:25
Лист	Листов 1	

Гипрокоммунводоканал г. Москва

ТИПОВОЙ ПРОЕКТ 0901-9-17.1.87 АЛЬБОМ IV

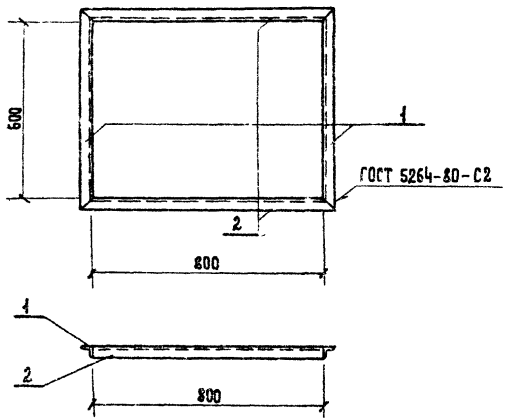

Формат	Зона	Поз.	Обозначение	Наименование	Кол.	Примечание
				Документация		
			КЖИ-2 ТУ	Технические условия		
				Детали		
БЧ		1	КЖИ-11.1	Уголок 56×56×5 ГОСТ 8509-72 / Вст3кп2-1 ГОСТ 535-79 ℓ=912	2	3,9 кг
БЧ		2	КЖИ-11.2	Уголок 56×56×5 ГОСТ 8509-72 / Вст3кп2-1 ГОСТ 535-79 ℓ=712	2	3,0 кг

Взам. инв. №

Подпись и дата

Инв. № подл.

Н. контр.	Ротенштейн		
Провер.	Ротенштейн		
Ст. инж.	Власова		
ГИП	Закубанский		
Нач. отд.	Сорокин		

ТП 0901-9-17.1.87 КЖИ-11

Изделие закладное МН-3

Стадия	Масса	Масштаб
Р	13,8	1:10
Лист	Листов 1	

Гипрокоммунводоканал г. Москва

ТИПОВОЙ ПРОЕКТ 0901-9-17.1.87 АЛЬБОМ IV

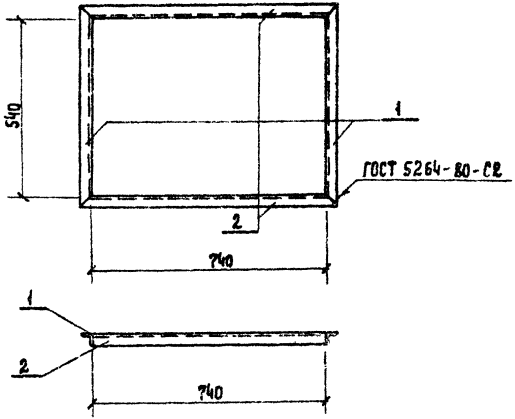

Формат	Зона	Поз.	Обозначение	Наименование	Кол.	Примечание
				Документация		
			КЖИ-2 ТУ	Технические условия		
				Детали		
БЧ			КЖИ 12.1	Уголок 56×56×5 ГОСТ 8509-72 / Вст3кп2-1 ГОСТ 535-79 ℓ=852	2	3,62 кг
БЧ			КЖИ 12.2	Уголок 56×56×5 ГОСТ 8509-72 / Вст3кп2-1 ГОСТ 535-79 ℓ=652	2	2,77 кг

Взам. инв. №

Подпись и дата

Инв. № подл.

Н. контр.	Ротенштейн		
Провер.	Ротенштейн		
Ст. инж.	Власова		
ГИП	Закубанский		
Нач. отд.	Сорокин		

ТП 0901-9-17.1.87 КЖИ-12

Изделие закладное МН-4

Стадия	Масса	Масштаб
Р	12,78	1:10
Лист	Листов 1	

Гипрокоммунводоканал г. Москва

ТИПОВОЙ ПРОЕКТ 0901-9-17.1.87 АЛЬБОМ IV

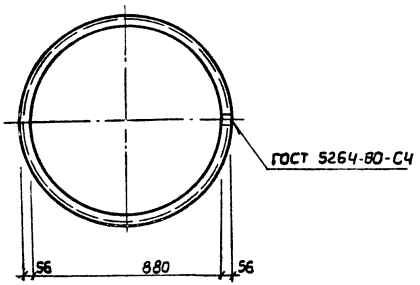

Н. контр.	Ротенштейн		
Провер.	Ротенштейн		
Ст. инж.	Власова		
ГИП	Закубанский		
Нач. отд.	Сорокин		

ТП 0901-9-17.1.87 КЖИ 13

Кольцо

Ст. дия	Масса	Масштаб
Р	13,2	1:20
Лист	Листов 1	

Уголок 56×56×5 ГОСТ 8509-72 / Вст3кп2-I ГОСТ 535-79

Гипрокоммунводоканал г. Москва

Инв.№ подл. | Подпись и дата | Взам. инв.№

ТИПОВОЙ ПРОЕКТ 0901-9-17.1.87 АЛЬБОМ IV

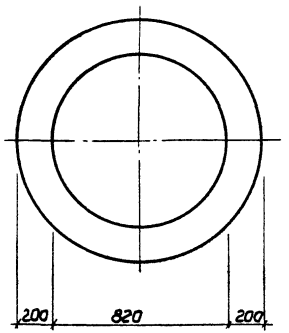

Н. контр.	Ротенштейн		
Провер.	Ротенштейн		
Ст. инж.	Власова		
ГИП	Закубанский		
Нач. отд.	Сорокин		

ТП 0901-9-17.1.87 КЖИ 14

Кольцо

Стадия	Масса	Масш. маб
Р	48,7	1:20
Лист	Листов 1	

Полоса 10×1250 ГОСТ 82-70 / Вст.3кп2-I ГОСТ 14637-79

Гипрокоммунводоканал г. Москва

Инв.№ подл. | Подпись и дата | Взам. инв.№

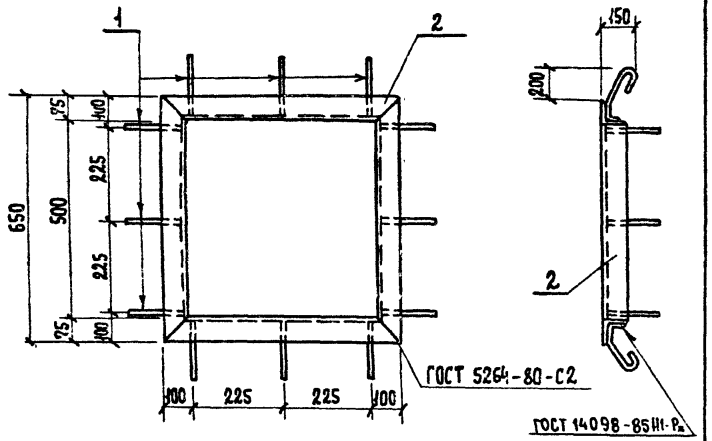

Формат	Зона	Поз.	Обозначение	Наименование	Кол.	Примечание
				Документация		
			КЖИ 2 ТУ	Технические условия		
				Детали		
Б.Ч		1	КЖИ 15.1	А-I-8 ГОСТ 5781-82* ℓ=500	12	0,2 кг
Б.Ч		2	КЖИ 15.2	Уголок 75×75×5 ГОСТ 8509-72* / Ст3 кп2-I ГОСТ 535-79 ℓ=2600	1	15,08 кг

Взам. инв. №

Подпись и дата

Инв. № подл.

ТП 0901-9-17.1.87 КЖИ 15

Изделие закладное МН5

Стадия	Масса	Масштаб
Р	17,48	1:10
Лист	Листов 1	

Гипрокоммунводоканал г. Москва

К. контр.	Ротенштейн	
Провер.	Ротенштейн	
Ст. инж.	Власова	
ГИП	Закубанский	
Нач. отд.	Сорокин	

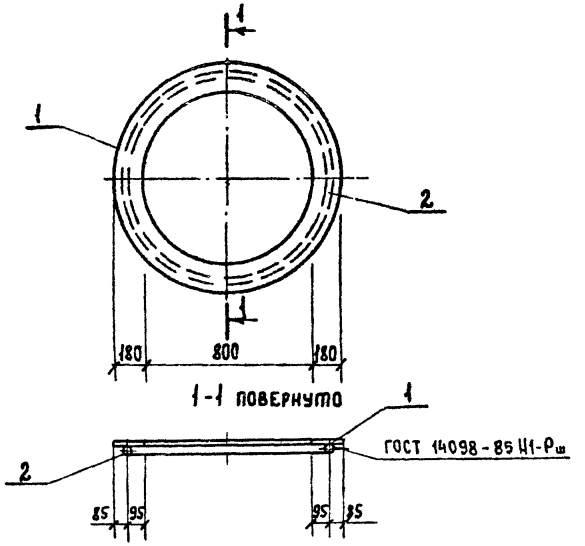

Формат	Зона	Поз.	Обозначение	Наименование	Кол.	Примечание
				Документация		
			КЖИ 2 ТУ	Технические условия		
				Детали		
Б.Ч		1	КЖИ 16.1	Шир полоса 10×1250 ГОСТ 82-70 / Ст 5 ГОСТ 14637-79 ℓ=1160	1	44,4 кг
Б.Ч		2	КЖИ 16.2	А-I-10 ГОСТ 5781-82* ℓ=3100	1	1,9 кг

Взам. инв. №

Подпись и дата

Инв. № подл.

ТП 0901-9-17.1.87 КЖИ 16

Изделие закладное МН-6

Стадия	Масса	Масштаб
Р	46,3	1:20
Лист	Листов 1	

Гипрокоммунводоканал г. Москва

Н. контр.	Ротенштейн	
Провер.	Ротенштейн	
Ст. инж.	Власова	
ГИП	Закубанский	
Нач. отд.	Сорокин	

ТИПОВОЙ ПРОЕКТ 0901-9-17.1.87 АЛЬБОМ IV

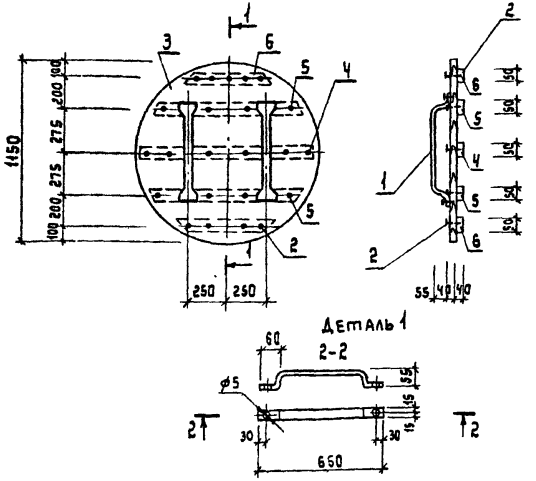

Формат	Зона	Поз.	Обозначение	Наименование	Кол.	Примечание
				Детали		
А4		1	КЖИ-17.1	Полоса 10×30 ГОСТ 103-76 Ст.3 ГОСТ 535-79 ℓ=800	2	1.9 кг
				Стандартные изделия		
		2		Гвозди КЧ.0×100 ГОСТ 4028-63*	0.2	кг
				Материалы		
		3		Доска б=40 ГОСТ 2695-71	0.042	м³
		4		Брусок 40×50 ГОСТ 2695-71 ℓ=860	0.002	м³
		5		Брусок 40×50 ГОСТ 2695-71 ℓ=800	0.0032	м³
		6		Брусок 40×50 ГОСТ 2695-71 ℓ=550	0.0022	м³

ТП 0901-9-17.1.87 КЖИ-17

Н.контр.	Ратенштейн	
Проверил	Ратенштейн	
Гл.инж.	Власова	
ГИП	Закуванский	
Нач.отд.	Сорокин	

Деревянная крышка ф1150.

Стадия	Масса	Масштаб
Р	38.8	1:25
Лист 1	Листов 1	

Гипрокоммунводоканал г. Москва

Инв.№ подл. | Подпись и дата | Взам.инв.№ | Инв.№ дубл. | Подпись и дата

ТИПОВОЙ ПРОЕКТ 0901-9-17.1.87 АЛЬБОМ IV

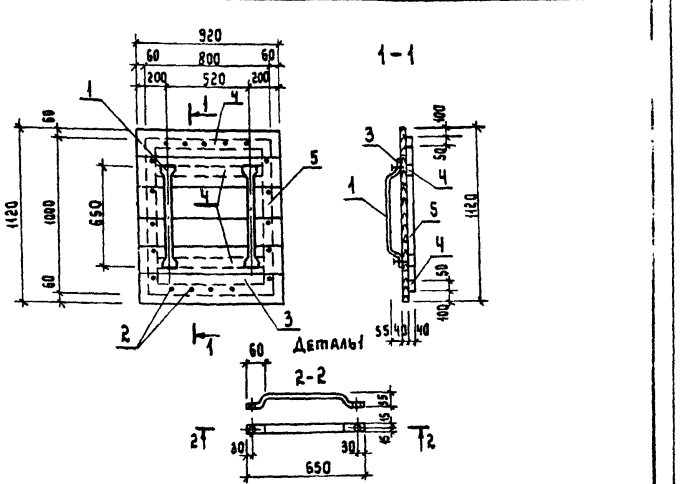

Формат	Зона	Поз.	Обозначение	Наименование	Кол.	Примечание
				Детали		
А4		1	КЖИ-18.1	Полоса 10×30 ГОСТ 103-76 Ст3 ГОСТ 535-79 ℓ=800	2	1.9 кг
				Стандартные изделия		
		2		Гвозди КЧ.0×100 ГОСТ 4028-63*	0.2	кг
				Материалы		
		3		Доска б=40 ГОСТ 2695-71	0.040	м³
		4		Брусок 40×50 ГОСТ 2695-71 ℓ=800	0.0064	м³
		5		Брусок 40×50 ГОСТ 2695-71 ℓ=1000	0.004	м³

ТП 0901-9-17.1.87 КЖИ-18

Н.контр.	Ратенштейн	
Проверил	Ратенштейн	
Гл.инж.	Власова	
ГИП	Закуванский	
Нач.отд.	Сорокин	

Крышка 1120×920

Стадия	Масса	Масштаб
Р	45.5	1:25
Лист 1	Листов 1	

Гипрокоммунводоканал г. Москва

Инв.№ подл. | Подпись и дата | Взам.инв.№ | Инв.№ дубл. | Подпись и дата

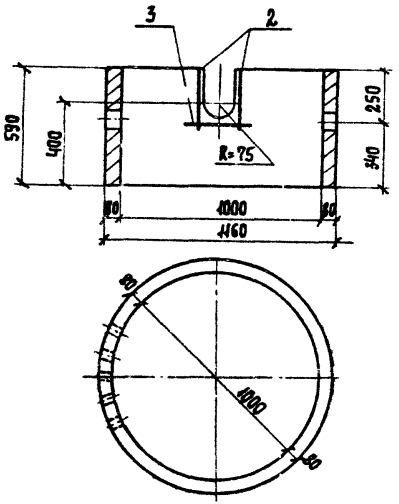

Формат	Зона	Поз.	Обозначение	Наименование	Кол.	Примеч.
				Сборочные единицы		
		1	3.900-3 в 7. 42	Опорное кольцо КЦ-10-6	1	
				Детали		
				А-III-10 ГОСТ 5781-82		
54		2	КЖИ-19-1	ℓ = 400	2	0.25кг
				А-III-10 ГОСТ 5781-82		
54		3	КЖИ-19-2	ℓ = 500	1	0.31кг

Ведомость расхода стали на элемент, кг

Марка элемента	Изделие закладное					
	Арматура класса III ГОСТ 5781-82				Всего	Общий расход
	Ф10			Итого		
КЦ-10-Б „А"	0.81			0.81	0.81	0.81

Н. контр.	Ротенштейн	
Провер.	Ротенштейн	
Ст. инж.	Власова	
Рук.	Закубанский	
Нач. отд.	Сорокин	

ТП 0901-9-17.1.87 КЖИ-19

Кольцо стеновое (КЦ-10-6„А")

Стадия	Масса	Масштаб
Р	0.40	1:20
Лист	Листов 1	

Гипрокоммунводоканал г. Москва

22664-03 14

Инв.№ подл. | Подпись и дата | Взам. инв.№

ТИПОВОЙ ПРОЕКТ 090У-9-17.1.87 АЛЬБОМ IV

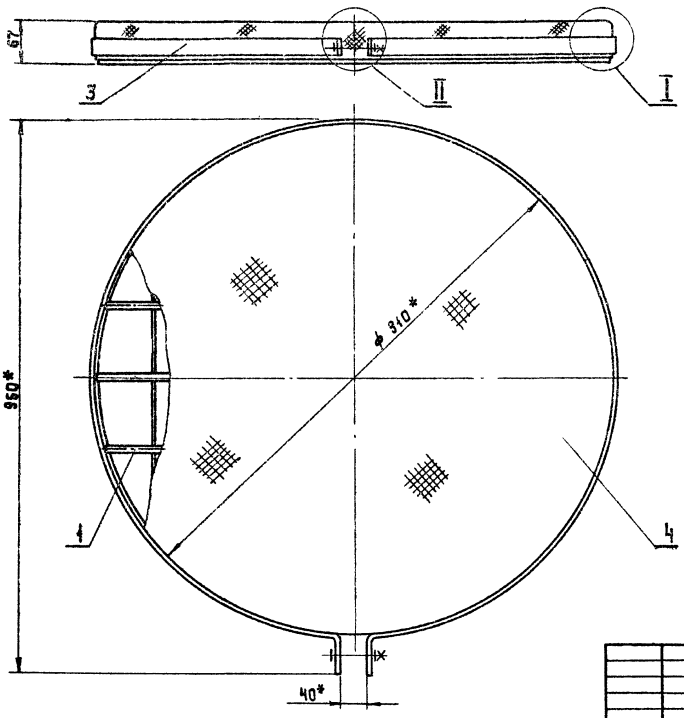

I
М 1:2.5

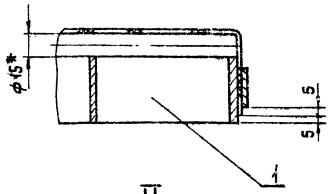

II
М 1:2

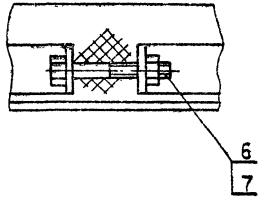

* Размеры для справок.

Инв. №подл. | Подпись и дата | Взам. инв. №

Привязан:

Инв. №

Разработ.	Катырина		1987
Рук. гр.	Смирнов		
Н. контр.	Смирнов		
Нач. отд.	Забьялов		

М0123-00-00-00СБ

Решетка ф 910. Сборочный чертеж.

Стадия	Масса	Масштаб
Р	34.4	1:5
Лист	Листов 1	

Гипрокоммунводоканал г. Москва

22664-03 15

ТИПОВОЙ ПРОЕКТ 0901-9-17.1.87 АЛЬБОМ IV

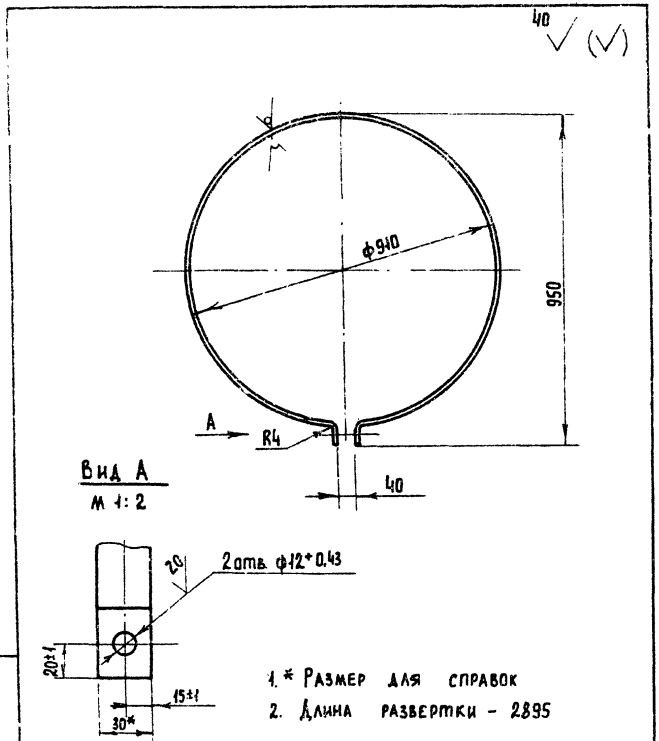

1.* Размер для справок
2. Длина развертки - 2895

				МО 123 - 00 - 00 - 01			
				Хомут	Стадия	Масса	Масшт.
					Р	2.73	1:10
Разраб	Кагырина		1987		Лист	Листов 1	
Рук. гр.	Смирнов						
Н. конт.	Смирнов			Полоса Б-2 4×30 ГОСТ 103-76 Ст.3 ГОСТ 535-79	Гипрокоммунводоканал г. Москва		

Инв. № подл. | Подпись и дата | Взам. инв. №

ТИПОВОЙ ПРОЕКТ 0901-9-17.1.87 АЛЬБОМ IV

Формат	Зона	Поз.	Обозначение	Наименование	Кол.	Примеч.
				Документация		
А3			МО123-00-00-00СБ	Сборочный чертеж.		
				Сборочные единицы		
А3		1	МО123-01-00-00	Решетка	1	
				Детали		
А4		3	МО123-00-00-01	Хомут	1	
Б4		4	МО123-00-00-02	Сетка 10-14-0		
				ГОСТ 5336-80; ф1020	1	2,3 кг
				Стандартные изделия		
		6		Болт М10×60.46.019		
				ГОСТ 7798-70	1	
		7		Гайка М 10.5.019		
				ГОСТ 5915-70	1	

				МО123-00-00-00			
Разраб	Кагырина		1987	Решетка ф 910	Стадия	Лист	Листов
Рук. гр.	Смирнов				Р		1
Н. контр.	Смирнов				Гипрокоммунводоканал г. Москва		
Нач. отд.	Завьялов						

Инв. № подл. | Подпись и дата | Взам. инв. №

22664-03 16

ТИПОВОЙ ПРОЕКТ 0901-9-12.1.87 АЛЬБОМ IV

Формат	Зона	Поз.	Обозначение	Наименование	Кол.	Примеч.
Б4		8	МО 123-01-00-08	Круг В15 ГОСТ 2590-71 / Ст 3 ГОСТ 535-79		
				ℓ = 864	2	1.2 кг.
Б4		9	МО 123-01-00-09	Круг В15 ГОСТ 2590-71 / Ст.3 ГОСТ 535-79		
				ℓ = 768	2	1.07 кг
Б4		10	МО 123-01-00-10	Круг В15 ГОСТ 2590-71 / Ст. 3 ГОСТ 535-79		
				ℓ = 584	2	0.8 кг

Инв.№ подл. | Подпись и дата | Взам.инв.№

МО 123-01-00-00 — Лист 2

ТИПОВОЙ ПРОЕКТ 0901-9-12.1.87 АЛЬБОМ IV

Формат	Зона	Поз	Обозначение	Наименование	Кол.	Примеч.
				Документация		
А3			МО 123-01-00-00СБ	Сборочный чертеж		
				Детали		
Б4		1	МО 123-01-00-01	Обечайка		
				Полоса Б-2 6×50 ГОСТ 103-74 / Ст.3 ГОСТ 535-79		
				$\ell_{разв}$ = 2800	1	5.6 кг
Б4		2	МО 123-01-00-02	Полоса Б-2 6×50 ГОСТ 103-74 / Ст 3 ГОСТ 535-79		
				ℓ = 886	1	2.09 кг
Б4		3	МО 123-01-00-03	Полоса Б-2 6×50 ГОСТ 103-74 / Ст 3 ГОСТ 535-79		
				ℓ = 868	2	2.04 кг
Б4		4	МО 123-01-00-04	Полоса Б-2 6×50 ГОСТ 103-74 / Ст.3 ГОСТ 535-79		
				ℓ = 802	2	1.89 кг
Б4		5	МО 123-01-00-05	Полоса Б-2 6×50 ГОСТ 103-76 / Ст.3 ГОСТ 535-79		
				ℓ = 680	2	1.6 кг
Б4		6	МО 123-01-00-06	Полоса Б-2 6×50 ГОСТ 103-76 / Ст.3 ГОСТ 535-79		
				ℓ = 454	2	1.07 кг
Б4		7	МО 123-01-00-07	Круг В15 ГОСТ 2590-71 / Ст.3 ГОСТ 535-79		
				ℓ = 896	1	1.25

Инв.№ подл. | Подпись и дата | Взам.инв.№

МО 123-01-00-00

Разраб.	Кагырина		1987
Рук. гр.	Смирнов		
Н.контр.	Смирнов		

Решетка

Стадия	Лист	Листов
Р	1	2

Гипрокоммунводоканал г. Москва

ТИПОВОЙ ПРОЕКТ 0901-9-17.1.87 АЛЬБОМ IV

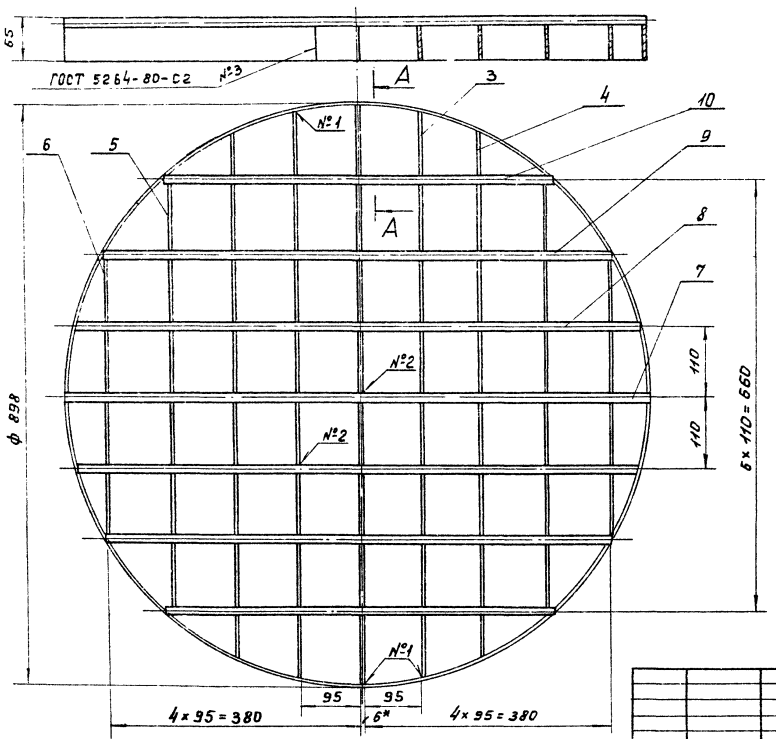

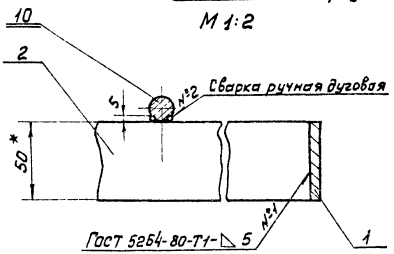

* Размер для справок

Инв.№ подл. | Подпись и дата | Взам.инв.№

Привязан:				МО 123-01-00-00 СБ		
	Разраб.	Катырина		Решетка. Сборочный чертеж.	Стадия	Масса	Масштаб
	Рук. гр.	Смирнов			Р	29,3	1:5
	Н. контр.	Смирнов			Лист	Листов 1
Инв.№					Гипрокоммунводоканал г. Москва	

1987

22664-03 18

ТИПОВОЙ ПРОЕКТ 0901-9-17.1.87 АЛЬБОМ-IV

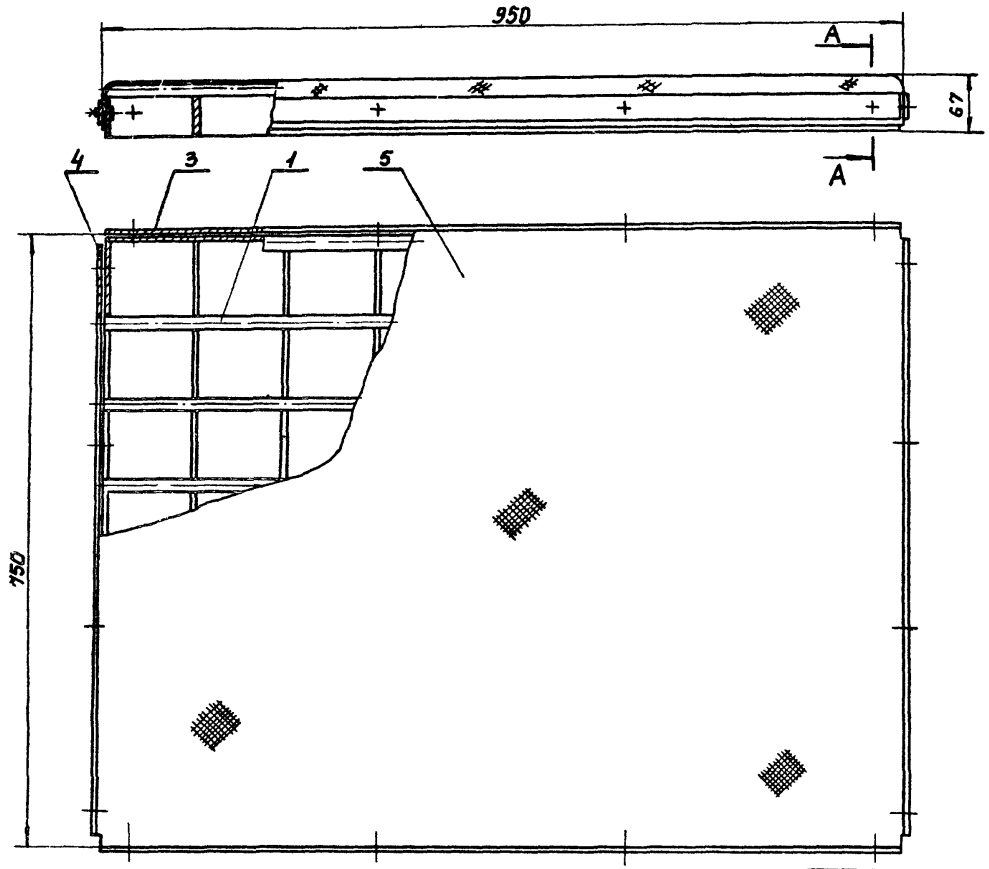

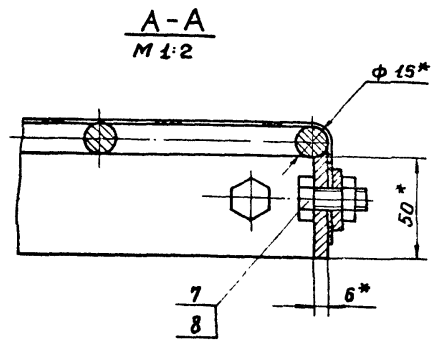

*Размеры для справок

Инв. № подл.	Подпись и дата	Взам. инв. №	Привязан:	Разраб.	Гринченко		1987
				Пров.	Смирнов		
				Н.контр.	Кагырина		
			Инв. №	Нач.отд.	Завьялов		

МО 126-00-00-00 СБ

Решетка
750 × 950
Сборочный чертеж

Стадия	Масса	Масштаб
Р	40.4	1.5

Лист | Листов 1

Гипрокоммунводоканал г. Москва

22664-03 19

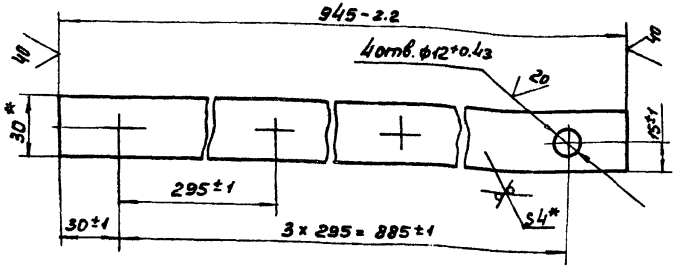

* Размеры для справок

				МО 126-00-00-01		
Разраб.	Гринченко		1987	Планка	Стадия: Р; Масса: 0.89; Масштаб: 1:2	
Пров.	Смирнов				Лист; Листов 1	
Н.контр.	Кагырина			Полоса Б-2 4×30 ГОСТ 103-76 / Ст.3 ГОСТ 535-79	Гипрокоммунводоканал г. Москва	

Инв.№ подл. | Подпись и дата | Взам. инв.№

ТИПОВОЙ ПРОЕКТ 0901-9-17.1.87 АЛЬБОМ IV

Формат	Зона	Поз.	Обозначение	Наименование	Кол.	Примечание
				Документация		
А3			МО 126-00-00-00 СБ	Сборочный чертеж		
				Сборочные единицы		
А3		1	МО 126-01-00-00 СБ	Решетка	1	
				Детали		
А4		3	МО 126-00-00-01	Планка	2	
А4		4	МО 126-00-00-02	Планка	2	
Бч		5	МО 126-00-00-03	Сетка 10-1.4-0 ГОСТ 5336-80		
				870 × 1070	1	2.0 кг
				Стандартные изделия		
		7		Болт М10×25.46.019		
				ГОСТ 7798-70	16	
		8		Гайка М10.5.019		
				ГОСТ 5915-70	16	

				МО 126-00-00-00		
Разраб.	Гринченко		1987	Решетка 750 × 950	Стадия: Р; Лист; Листов 1	
Пров.	Смирнов					
Н. контр.	Кагырина				Гипрокоммунводоканал г. Москва	
Нач. отд.	Завьялов					

Инв.№ подл. | Подпись и дата | Взам. инв.№

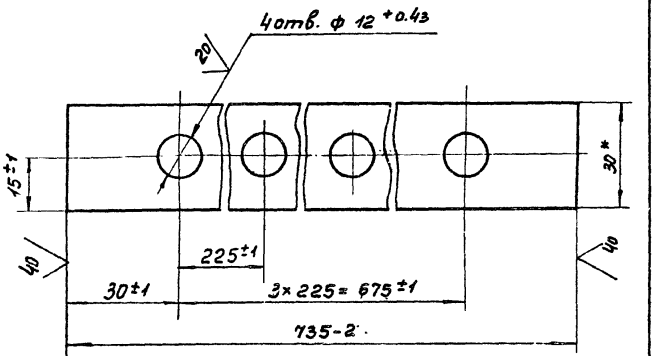

* Размер для справок

			МО 126-00-00-02		
Разраб.	Кагырина		Планка	Стадия: Р	Масса: 0.69 / Масштаб: 1:1
Рук.гр.	Смирнов			Лист	Листов 1
Н.контр.	Смирнов		Полоса Б-2 4×30 ГОСТ 103-76 / Ст.3 ГОСТ 535-79	Гипрокоммунводоканал г. Москва	

Инв.№ подл. | Подпись и дата | Взам.инв.№

Формат	Зона	Поз.	Обозначение	Наименование	Кол.	Примечание
				Документация		
			МО 126-01-00-00 СБ	Сборочный чертеж		
				Детали.		
Б4		1	МО 126-01-00-01	Полоса Б-2 8×50 ГОСТ 103-76		
				Ст.3 ГОСТ 535-79		
				l = 947	2	2,23
Б4		2	МО 126-01-00-02	Полоса Б-2 6×50 ГОСТ 103-76		
				Ст.3 ГОСТ 535-79		
				l = 735	11	1,73
Б4		3	МО 126-01-00-03	Круг В 15 ГОСТ 2590-71		
				Ст.3 ГОСТ 535-79		
				l = 947	8	1,2

			МО 126-01-00-00		
Разраб.	Кагырина		Решетка	Стадия: Р	Лист / Листов 1
Рук.гр.	Смирнов			Гипрокоммунводоканал г. Москва	
Н.контр.	Смирнов				
Нач.отд	Завьялов				

Инв.№ подл. | Подпись и дата | Взам.инв.№

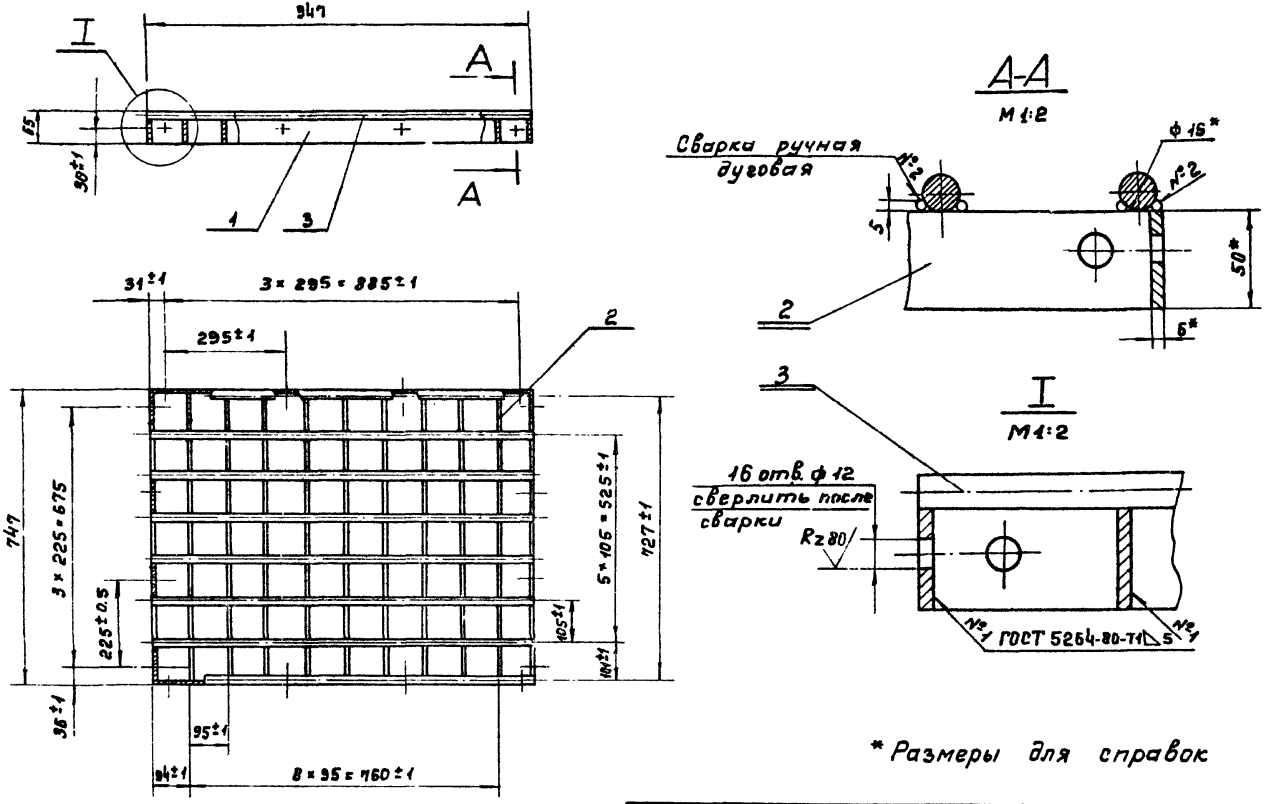

* Размеры для справок

Привязан				МО 126-01-00-00СБ			
				Решетка. Сборочный чертеж	Стадия	Масса	Масшт.
					Р	34	1:10
					Лист	Листов 1	
					Гипрокоммунводоканал г. Москва		
Инв. №							

Разраб.	Казырина		1987
Рук. гр.	Смирнов		
Н. контр.	Смирнов		

22664-03 (22)

Типовой проект 0901-9-171.87 Альбом IV

Инв. № подл. | Подпись и дата | Взам. инв. №

Госстрой СССР
Тбилисский филиал
ЦИТП
Типовой проект /серия/
№ 0901-4-17.1.89
Заказ № 497
Цена 1 руб. 24 коп.
Тираж 3000
Дата "24." 04 1989г.

gost.e-ecolog.ru