О Т Р А С Л Е В Ы Е С Т А Н Д А Р Т Ы

ДЕТАЛИ И СБОРОЧНЫЕ ЕДИНИЦЫ ИЗ СТАЛЕЙ ПЕРЛИТНОГО КЛАССА ДЛЯ ТРУБОПРОВОДОВ АЭС $D_н$=16÷720 мм

ТИПЫ, КОНСТРУКЦИЯ И РАЗМЕРЫ

ОСТ 24.125.30—89 — ОСТ 24.125.57—89

Издание официальное

1991

gost.e-ecolog.ru

УТВЕРЖДЕН И ВВЕДЕН В ДЕЙСТВИЕ указанием Министерства тяжелого, энергетического и транспортного машиностроения СССР от 26.05.89 № ВА-002-1/4829

СОГЛАСОВАН с Главным научно-техническим управлением Минатомэнерго СССР

Государственным комитетом СССР по надзору за безопасным ведением работ в атомной энергетике (Госатомэнергонадзор СССР)

© Научно-производственное объединение по исследованию и проектированию энергетического оборудования им. И. И. Ползунова (НПО ЦКТИ), 1991.

УДК [621.311.25 : 621.039] : 621.643 Группа Ф68

ОТРАСЛЕВОЙ СТАНДАРТ

БОБЫШКИ ДЛЯ ТРУБОПРОВОДОВ АЭС

КОНСТРУКЦИЯ И РАЗМЕРЫ

ОСТ 24.125.57—89

ОКП 69 8717 0012

Дата введения 01.01.90

Несоблюдение стандарта преследуется по закону

1. Настоящий стандарт распространяется на бобышки для трубопроводов АЭС на рабочее давление и температуру среды (водяной пар и горячая вода):

$p=11{,}77$ МПа (120 кгс/см²), $t=250$°С;

$p=8{,}44$ МПа (86 кгс/см²), $t=300$°С;

$p=5{,}89$ МПа (60 кгс/см²), $t=275$°С;

$p=3{,}92$ МПа (40 кгс/см²), $t=200$°С.

2. Конструкция и размеры бобышек должны соответствовать указанным на черт. 1—4 и в таблице. Масса бобышек, указанная в таблице, — расчетная, приведена для справки.

3. Материал — сталь марки 20 по ГОСТ 1050.

4. Резьба — по ГОСТ 24705 с полем допуска 7*H* ГОСТ 16093.

5. Выход резьбы, проточки и фаски — по ГОСТ 10549.

6. Сквозное отверстие диаметром d_1 следует сверлить после приварки бобышки.

7. Приварка бобышек к трубопроводам осуществляется с применением сварочных материалов по ОСТ 24.125.31.

8. Расстояние между осями двух смежных бобышек, привариваемых к трубопроводу, должно быть не менее 200 мм плюс полусумма их наружных диаметров.

9. Для гидроиспытаний следует использовать пробки по ОСТ 108.724.01.

10. Остальные технические требования — по ОСТ 108.030.124.

11. Пример условного обозначения бобышки исполнения 01 с резьбой М20×1,5:

БОБЫШКА М20×1,5 01 ОСТ 24.125.57.

12. Пример маркировки: 01 ОСТ 24.125.57 | Товарный знак |

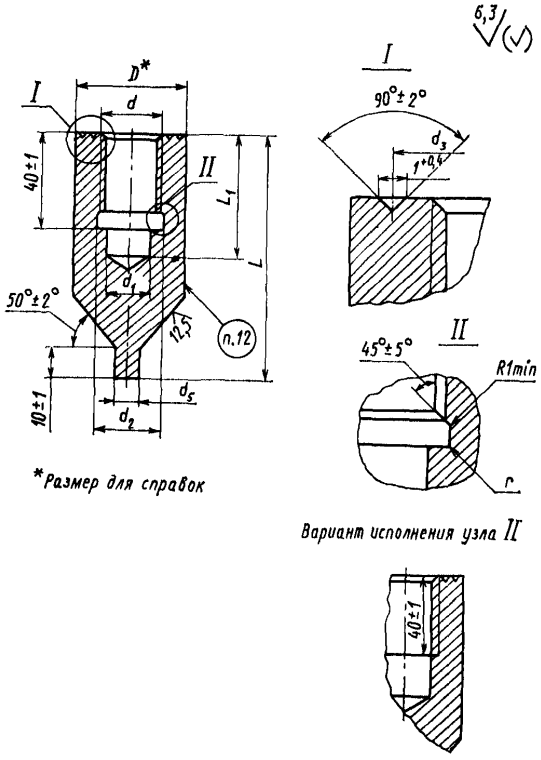

Черт. 1

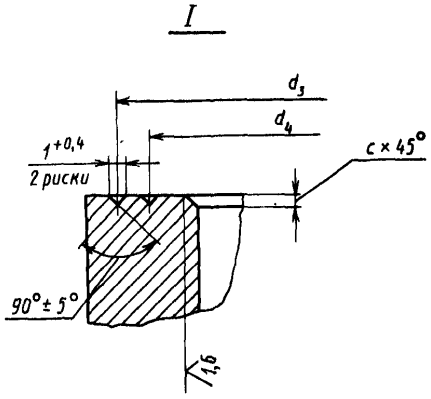

Остальное — см. черт 1

Черт. 2

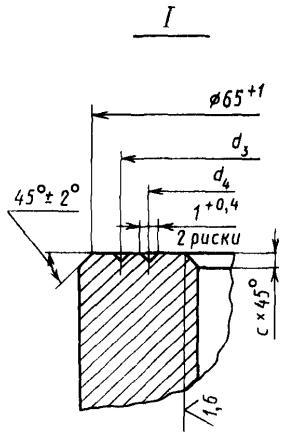

Остальное — см черт 1

Черт 3

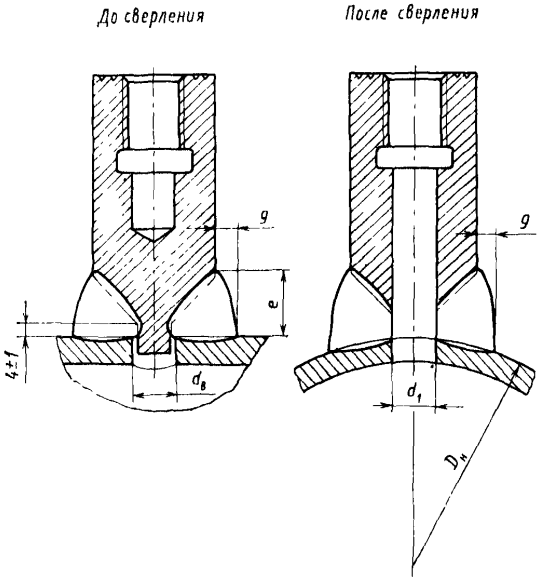

Черт. 4

Размеры, мм

Исполнение	Черт.	d	D*	d_1		d_2		d_3		d_4		d_5	
				Номин	Пред. откл.	Номин.	Пред откл.	Номин	Пред. откл.	Номин.	Пред. откл.	Номин.	Пред. откл.
01	1	М20×1,5	34	18	+0,52	20,7	+0,84	25	±0,4	—	—	8	—0,1
02													—0,3
03	2	М27×2	44	24		28		39	±0,5	34	±0,5	14	—0,12
04													
05		М33×2	55	30		34	+1	50		45		18	—0,36
06													
07	3	М39×2	78	35	+0,62	40		56	±0,6	48		25	—0,14
08													—0,42

Продолжение

Размеры, мм

Исполнение	d_n		r	l		L		L_1		c	e		g		Масса, кг
	Номин.	Пред. откл.		Номин.	Пред. откл.	Номин.	Пред. откл.	Номин.	Пред. откл.		Номин.	Пред. откл.	Номин.	Пред откл.	
01	8,5	+0,36	1,5	8	+1,5	80	±2	50	+5	1,6	16	+5	6	+3	0,35
02						110									0,56
03	14	+0,52	2,0			80		50		2	19	+7	8		0,54
04						110		70							0,81
05	25					80		45			21	+7	9		0,82
06						110		75							1,25
07						80		50			30	+8	14	+4	1,63
08						110		70							1,95

ИНФОРМАЦИОННЫЕ ДАННЫЕ

1. **УТВЕРЖДЕН И ВВЕДЕН В ДЕЙСТВИЕ УКАЗАНИЕМ** Министерства тяжелого, энергетического и транспортного машиностроения СССР от 26.05.89 № ВА-002-1/4829

2. **ИСПОЛНИТЕЛИ**

   К. И. Бояджи; Л. Н. Жылюк; Ф. А. Гловач; В. Ф. Логвиненко (руководители темы); В. Я. Шейфель; А. З. Гармаш; А. М. Рейнов

3. **ЗАРЕГИСТРИРОВАН** Центральным государственным фондом стандартов и технических условий за № 8428387 от 27.10.89

4. **ВВЕДЕН ВПЕРВЫЕ**

5. **ССЫЛОЧНЫЕ НОРМАТИВНО-ТЕХНИЧЕСКИЕ ДОКУМЕНТЫ**

Обозначение НТД, на который дана ссылка	Номер пункта, подпункта, перечисления, приложения
ГОСТ 1050—88	3
ГОСТ 10549—80	5
ГОСТ 16093—81	4
ГОСТ 24705—81	4
ОСТ 24 125.31—89	7
ОСТ 108.030.124—85А	10
ОСТ 108.724 01—82	9

gost.e-ecolog.ru