О Т Р А С Л Е В Ы Е С Т А Н Д А Р Т Ы

ДЕТАЛИ И СБОРОЧНЫЕ ЕДИНИЦЫ ИЗ СТАЛЕЙ ПЕРЛИТНОГО КЛАССА ДЛЯ ТРУБОПРОВОДОВ АЭС $D_н$=16÷720 мм

ТИПЫ, КОНСТРУКЦИЯ И РАЗМЕРЫ

ОСТ 24.125.30—89 — ОСТ 24.125.57—89

Издание официальное

1991

gost.e-ecolog.ru

УТВЕРЖДЕН И ВВЕДЕН В ДЕЙСТВИЕ указанием Министерства тяжелого, энергетического и транспортного машиностроения СССР от 26.05.89 № ВА-002-1/4829

СОГЛАСОВАН с Главным научно-техническим управлением Минатомэнерго СССР

Государственным комитетом СССР по надзору за безопасным ведением работ в атомной энергетике (Госатомэнергонадзор СССР)

© Научно-производственное объединение по исследованию и проектированию энергетического оборудования им. И. И. Ползунова (НПО ЦКТИ), 1991.

УДК [621.311.25 : 621.039] : 621.643 Группа Ф68

ОТРАСЛЕВОЙ СТАНДАРТ

ДОНЫШКИ ДЛЯ ТРУБОПРОВОДОВ АЭС

КОНСТРУКЦИЯ И РАЗМЕРЫ

ОСТ 24.125.53—89

ОКП 69 3717 0010

Дата введения 01.01.90

Несоблюдение стандарта преследуется по закону

1. Настоящий стандарт распространяется на приварные донышки для трубопроводов АЭС на рабочее давление и температуру среды (водяной пар и горячая вода):

$p=11{,}77$ МПа (120 кгс/см²), $t=250$°С;

$p=8{,}44$ МПа (86 кгс/см²), $t=300$°С;

$p=5{,}89$ МПа (60 кгс/см²), $t=275$°С;

$p=3{,}92$ МПа (40 кгс/см²), $t=200$°С.

2. Конструкция и размеры приварных донышек должны соответствовать указанным на черт. 1, 2 и в таблице.

Масса донышек, указанная в таблице, — расчетная, приведена для справки.

3. Материал донышек для исполнений 01—05 — горячекатаная круглая сталь по ГОСТ 2590 марки 20 по ГОСТ 1050, для исполнений 06—24 — сталь марки 20 по ТУ 14—1—3987 Гр. IIА ОСТ 108.030.113.

4. Остальные технические требования — по ОСТ 108.030.124.

5. Пример условного обозначения приварного донышка исполнения 13 $D_y=100$ мм на параметры среды $p=11{,}77$ МПа (120 кгс/см²), $t=250$°С:

ДОНЫШКО 13 ОСТ 24.125.53.

6. Пример маркировки: 13 ОСТ 24.125.53 | Товарный знак |

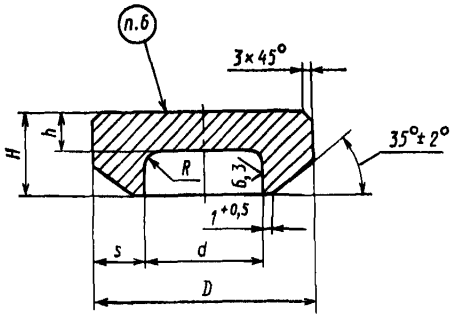

Черт. 1

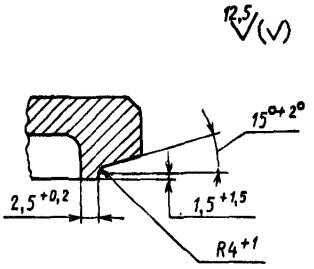

Остальное — см. черт. 1

Черт. 2

Размеры, мм

Исполнение	Условный проход D_y	Подготовка кромок по черт.	Размеры присоединяемых труб $D_н \times s$	D		d		H +2	h +2	s	R	Масса, кг
				Номин.	Пред. откл.	Номин.	Пред. откл.			не менее		
p=11,77 МПа (120 кгс/см²), t=250°С; p=8,44 МПа (86 кгс/см²), t=300°С; p=5,89 МПа (60 кгс/см²), t=275°С; p=3,92 МПа (40 кгс/см²), t=200°С												
01	10	1	16×2,0	18	+1,5 −0,5	12	+0,43	20	6	2,2	5	0,03
02	20		28×3,0	30		22	+0,52	25		3,2		0,04
03	25		32×3,0	34		26						0,10
04	32		38×3,0	40		32	+0,62	30				0,30
05	50		57×4,0	60		49		20	7	4,5		0,20
p=11,77 МПа (120 кгс/см²), t=250°С; p=8,44 МПа (86 кгс/см²), t=300°С; p=5,89 МПа (60 кгс/см²), t=275°С												
06	80	1	89×6,0	90	+1,5 −0,5	77	+0,46	25	11	5,5	5	0,7
p=11,77 МПа (120 кгс/см²), t=250°С; p=8,44 МПа (86 кгс/см²), t=300°С												
07	125	2	133×8,0	135	+2 −1	119	+0,54	32	19	6,8	5	2,5
08	150		159×9,0	162		142	+0,63	34	21	8,5		3,9
09	200		219×13,0	222		195	+0,72	37	24	10,0		8,2
10	250		273×16,0	278	+4 −2	244		43	30	12,0		15,7
11	300		325×19,0	330		290	+0,81	48	35	15,0	10	25,5
12	400		426×24,0	432		382	+0,89	59	45	20,0		64,0
p=11,77 МПа (120 кгс/см²), t=250°С												
13	100	2	108×8,0	110	+2 −1	93	+0,54	28	15	7,4	5	1,3
p=8,44 МПа (86 кгс/см²), t=300°С; p=5,89 МПа (60 кгс/см²), t=275°С; p=3,92 МПа (40 кгс/см²), t=200°С												
14	100	1	108×6,0	110	+2 −1	97	+0,54	28	15	5,4	5	1,3
p=5,89 МПа (60 кгс/см²), t=275°С; p=3,92 МПа (40 кгс/см²), t=200°С												
15	65	1	76×4,0	78	+1,5 −0,5	68	+0,46	20	8	4,0	5	0,4
16	125	2	133×6,5	135	+2 −1	122	+0,63	23	14	5,4		2,0
17	150		159×7,0	162		148		30	17	5,8		3,1
18	200		219×9,0	222		204	+0,72	33	19	7,8		6,4
19	250		273×10,0	278	+4 −2	256	+0,81	37	23	9,2		15,2
20	300		325×13,0	330		303		41	27	11,8	10	22,9
21	350		377×13,0	380		354	+0,89	46	32	11,2		34,9
22	400		426×14,0	430		401	+0,97	50	36	12,5		51,7
23	450		465×16,0	470		437		53	39	14,5		67,3
p=3,92 МПа (40 кгс/см²), t=200°С												
24	80	1	89×4,0	90	+1,5 −0,5	81	+0,54	25	11	3,8	5	0,7

ИНФОРМАЦИОННЫЕ ДАННЫЕ

1. **УТВЕРЖДЕН И ВВЕДЕН В ДЕЙСТВИЕ УКАЗАНИЕМ** Министерства тяжелого, энергетического и транспортного машиностроения СССР от 26.05.89 № ВА-002-1/4829

2. **ИСПОЛНИТЕЛИ**

К. И. Бояджи; Л. Н. Жылюк; Ф. А. Глова́ч; В. Ф. Логвиненко (руководители темы); А. М. Рейнов; Н. В. Москаленко; В. Я. Шейфель; А. З. Гармаш; И. Ю. Чудакова

3. **ЗАРЕГИСТРИРОВАН** Центральным государственным фондом стандартов и технических условий за № 8428345 от 27.10.89

4. **ВЗАМЕН ОСТ 24.504.11—74**

5. **ССЫЛОЧНЫЕ НОРМАТИВНО-ТЕХНИЧЕСКИЕ ДОКУМЕНТЫ**

Обозначение НТД, на который дана ссылка	Номер пункта, подпункта, перечисления, приложения
ГОСТ 1050—88	3
ГОСТ 2590—88	3
ОСТ 108.030.113—87	3
ОСТ 108.030.124—85А	4
ТУ 14—1—3987—85	3

gost.e-ecolog.ru