О Т Р А С Л Е В Ы Е С Т А Н Д А Р Т Ы

ДЕТАЛИ И СБОРОЧНЫЕ ЕДИНИЦЫ ИЗ СТАЛЕЙ ПЕРЛИТНОГО КЛАССА ДЛЯ ТРУБОПРОВОДОВ АЭС $D_н$=16÷720 мм

ТИПЫ, КОНСТРУКЦИЯ И РАЗМЕРЫ

ОСТ 24.125.30—89 — ОСТ 24.125.57—89

Издание официальное

1991

gost.e-ecolog.ru

УТВЕРЖДЕН И ВВЕДЕН В ДЕЙСТВИЕ указанием Министерства тяжелого, энергетического и транспортного машиностроения СССР от 26.05.89 № ВА-002-1/4829

СОГЛАСОВАН с Главным научно-техническим управлением Минатомэнерго СССР

Государственным комитетом СССР по надзору за безопасным ведением работ в атомной энергетике (Госатомэнергонадзор СССР)

© Научно-производственное объединение по исследованию и проектированию энергетического оборудования им. И. И. Ползунова (НПО ЦКТИ), 1991.

УДК [621.311.25 : 621.039] : 621.643 Группа Ф68

ОТРАСЛЕВОЙ СТАНДАРТ

ОТВЕТВЛЕНИЯ ВЫТЯНУТОЙ ГОРЛОВИНОЙ ДЛЯ ТРУБОПРОВОДОВ АЭС

КОНСТРУКЦИЯ И РАЗМЕРЫ

ОКП 69 8717 0007

ОСТ 24.125.51—89

Дата введения 01.01.90

Несоблюдение стандарта преследуется по закону

1. Настоящий стандарт распространяется на ответвления вытянутой горловиной для трубопроводов АЭС с рабочим давлением и температурой среды (водяной пар и горячая вода):

p=3,92 МПа (40 кгс/см²), t=200°С;

p=2,45 МПа (25 кгс/см²), t=200°С.

2. Конструкция и размеры ответвлений вытянутой горловиной должны соответствовать указанным на черт. 1—3 и в таблице.

3. Материал — трубы из стали марки 20 по ТУ 14—3—460.

4. Внутренний диаметр $d_в$ устанавливается технологическим процессом.

5. Допускается по усмотрению предприятия-изготовителя при соблюдении условий прочности изменять размеры горловины: высоту h, наружный радиус R, внутренний радиус R_1 и толщину стенки s_1.

Размер s_1 обеспечивается технологией изготовления.

6. Ответвления, внутренний диаметр горловины которых равен диаметру расточки $d_{р1}$, не растачиваются, а зачищаются перед сваркой до металлического блеска по внутренней поверхности на длине не менее 10 мм от торца горловины.

7. Длина L_1 должна быть не менее $(125+\frac{D_{н1}}{2})$ мм, а общая длина трубы с ответвлением L — не более 4500 мм.

8. Остальные технические требования — по ОСТ 108.030.124.

9. Пример условного обозначения ответвления исполнения 05 $D_у$=200 мм и $D_{у1}$= =100 мм на параметры среды p=3,92 МПа (40 кгс/см²), t=200°С:

ОТВЕТВЛЕНИЕ 05 ОСТ 24.125.51.

Пример маркировки: 05 ОСТ 24.125.51 | Товарный знак |

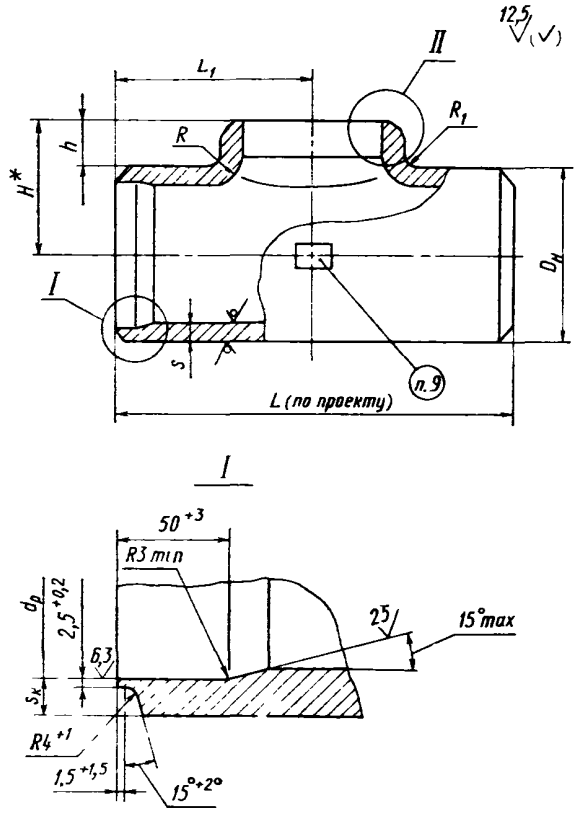

* Размер для справок

Черт. 1

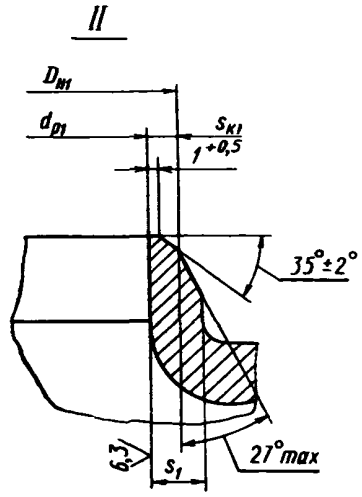

Черт. 2

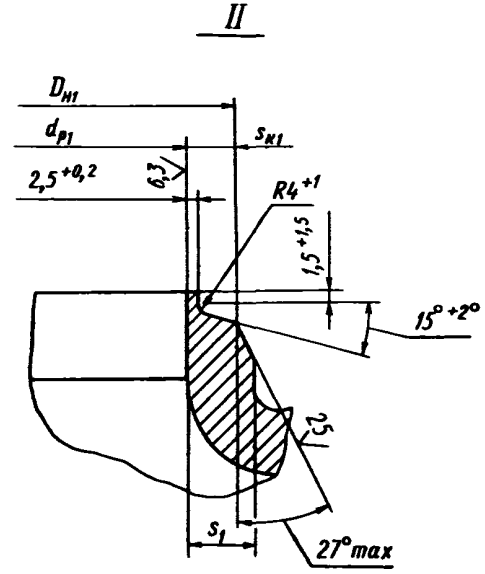

Черт. 3

Размеры, мм

Исполнение	Условные проходы $D_у \times D_{у1}$	Подготовка кромок по черт. I	Подготовка кромок по черт. II	Размеры присоединяемых труб $D'_н \times s'$	Размеры присоединяемых труб $D''_н \times s''$	$D_н$	$D_{н1}$ +2	$d_р$ Номин.	$d_р$ Пред. откл.	$d_{р1}$ Номин.	$d_{р1}$ Пред. откл.	L_1, не менее	H*	h +5	s не менее	s_1 не менее	$s_к$ не менее	$s_{к1}$ не менее	R, не более	R_1, не менее	Масса 1 м трубы, кг
p=3,92 МПа (40 кгс/см²), t=200°С																					
01	150×80	1	2	159×7	89×4,0	159	89	148	+0,63	81	+0,54	200	95	15	9,0	4,2	4,0	3,7	15	5	28,0
02	150×100				108×6,0		108			97								4,7			
03	150×125				133×6,5		133			121	+0,63							4,7			
04	200×80			219×9	89×4,0	219	89	204	+0,72	81	+0,54	250	128	18	9,0	5,4	5,5	3,7	25	6	49,0
05	200×100				108×6,0		108			97								4,7			
06	200×125				133×6,5		133			121	+0,63		130	20				4,7			
07	250×80			273×10	89×4,0	273	89	256	+0,81	81	+0,54		157		10,0	6,0	6,5	3,7		7	69,0
08	250×100				108×6,0		108			97								4,7			
09	250×125				133×6,5		133			121	+0,63							4,7			
10	250×150		3		159×7,0		159			148								5,2			
11	300×80		2	325×13	89×4,0	325	89	303	+0,81	81	+0,54	300	183		13,0	7,8	8,5	3,7	30	9	107,0
12	300×100				108×6,0		108			97								4,7			
13	300×125				133×6,5		133			121	+0,63							4,7			
14	300×150		3		159×7,0		159			148								5,2			
15	300×200				219×9,0		219			204	+0,72							7,2			
16	350×80		2	377×13	89×4,0	377	89	354	+0,89	81	+0,54	350	209		13,0		9,0	3,7			126,0
17	350×100				108×6,0		108			97								4,7			
18	350×125				133×6,5		133			121	+0,63							4,7			
19	350×150		3		159×7,0		159			148								5,2			
20	400×80		2	426×14	89×4,0	426	89	401	+1,0	81	+0,54		233		14	8,4	9,8	3,7			154,0
21	400×100				108×6,0		108			97								4,7			
22	400×125				133×6,5		133			121	+0,63							4,7			

Размеры, мм

Продолжение

Исполнение	Условные проходы $D_y \times D_{y1}$	Подготовка кромок по черт. I	Подготовка кромок по черт. II	Размеры присоединяемых труб $D'_н \times s'$	Размеры присоединяемых труб $D''_н \times s''$	$D_н$	$D_{н1}$ +2	$d_р$ Номин.	$d_р$ Пред. откл.	$d_{р1}$ Номин.	$d_{р1}$ Пред. откл.	L_1, не менее	H*	h +5	s не менее	s_1 не менее	$s_к$ не менее	$s_{к1}$ не менее	R, не более	R_1, не менее	Масса 1 м трубы, кг
p=3,92 МПа (40 кгс/см²), t=200°С																					
23	400×150	1	3	426×14	159×7,0	426	159	401	+1,0	148	+0,63	350	233	20	14	8,4	9,8	5,2	30	9	154,0
24	450×80		2	465×16	89×4,0	465	89	437		81	+0,54	400	253		16	9,6	10,8	3,7	35	11	192,0
25	450×100				108×6,0		108			97								4,7			
26	450×125				133×6,5		133			121	+0,63							4,7			
27	450×150		3		159×7,0		159			148								5,2			
28	450×200				219×9,0		219			204	+0,72							7,2			
p=2,45 МПа (25 кгс/см²), t=200°С																					
29	300×250	1	3	325×13	273×10,0	325	273	303	+0,81	256	+0,81	300	183	20	13	7,8	8,5	8,2	30	9	107,0
30	350×200			377×13	219×9,0	377	219	354	+0,89	204	+0,72	350	209				9,0	7,2			126,0
31	350×250				273×10		273			256	+0,81		204					8,2			
32	400×200			426×14	219×9	426	219	401	+1,0	204	+0,72		233		14	8,4	9,8	7,2			154,0
33	400×250				273×10		273			256	+0,81		228					8,2			
34	450×250			465×16		465		437				400	253		16	9,6	11,0		35	11	192,0

ИНФОРМАЦИОННЫЕ ДАННЫЕ

1. **УТВЕРЖДЕН И ВВЕДЕН В ДЕЙСТВИЕ УКАЗАНИЕМ** Министерства тяжелого, энергетического и транспортного машиностроения СССР от 26.05.89 № ВА-002-1/4829

2. **ИСПОЛНИТЕЛИ**

К. И. Бояджи; Л. Н. Жылюк; Ф. А. Глович; В. Ф. Логвиненко (руководители темы); А. М. Рейнов; Н. В. Москаленко; В. Я. Шейфель; А. З. Гармаш; И. Ю. Чудакова

3. **ЗАРЕГИСТРИРОВАН** Центральным государственным фондом стандартов и технических условий за № 8428324 от 27.10.89

4. **ВЗАМЕН** ОСТ 24.311.01—74

5. **ССЫЛОЧНЫЕ НОРМАТИВНО-ТЕХНИЧЕСКИЕ ДОКУМЕНТЫ**

Обозначение НТД, на который дана ссылка	Номер пункта, подпункта, перечисления, приложения
ОСТ 108.030.124—85А	8
ТУ 14—3—460—75	3

gost.e-ecolog.ru