О Т Р А С Л Е В Ы Е С Т А Н Д А Р Т Ы

ДЕТАЛИ И СБОРОЧНЫЕ ЕДИНИЦЫ ИЗ СТАЛЕЙ ПЕРЛИТНОГО КЛАССА ДЛЯ ТРУБОПРОВОДОВ АЭС $D_н$=16÷720 мм

ТИПЫ, КОНСТРУКЦИЯ И РАЗМЕРЫ

ОСТ 24.125.30—89 — ОСТ 24.125.57—89

Издание официальное

1991

gost.e-ecolog.ru

УТВЕРЖДЕН И ВВЕДЕН В ДЕЙСТВИЕ указанием Министерства тяжелого, энергетического и транспортного машиностроения СССР от 26.05.89 № ВА-002-1/4829

СОГЛАСОВАН с Главным научно-техническим управлением Минатомэнерго СССР

Государственным комитетом СССР по надзору за безопасным ведением работ в атомной энергетике (Госатомэнергонадзор СССР)

© Научно-производственное объединение по исследованию и проектированию энергетического оборудования им. И. И. Ползунова (НПО ЦКТИ), 1991.

УДК [621.311.25 : 621.039] : 621.643 Группа Ф68

ОТРАСЛЕВОЙ СТАНДАРТ

ТРОЙНИКИ ШТАМПОВАННЫЕ С ВЫТЯНУТОЙ ГОРЛОВИНОЙ РАВНОПРОХОДНЫЕ ДЛЯ ТРУБОПРОВОДОВ АЭС

КОНСТРУКЦИЯ И РАЗМЕРЫ

ОКП 69 3717 0008

ОСТ 24.125.48—89

Дата введения 01.01.90

Несоблюдение стандарта преследуется по закону

1. Настоящий стандарт распространяется на равнопроходные штампованные тройники с вытянутой горловиной для трубопроводов АЭС на рабочее давление и температуру среды (водяной пар и горячая вода):

$p=11{,}77$ МПа (120 кгс/см^2), $t=250$°С;

$p=8{,}44$ МПа (86 кгс/см^2), $t=300$°С;

$p=5{,}89$ МПа (60 кгс/см^2), $t=275$°С;

$p=3{,}92$ МПа (40 кгс/см^2), $t=200$°С.

2. Конструкция, размеры и материал тройников должны соответствовать указанным на черт. 1—3 и в таблице.

Масса тройников, указанная в таблице, — расчетная, приведена для справки.

3. Размеры высот H и h, радиусов R и R_1 и толщины стенки горловины могут быть изменены по усмотрению предприятия-изготовителя при соблюдении условий прочности.

4. При длине обточки l, превышающей 50 мм, допускается заканчивать обточку под углом 45° по черт. 3.

5. Размер s_1 обеспечивается технологией изготовления.

6. Остальные технические требования — по ОСТ 108.030.124.

7. Пример условного обозначения тройника штампованного равнопроходного исполнения 10 $D_y=200$ мм на параметры среды $p=5{,}89$ МПа (60 кгс/см^2), $t=275$°С:

ТРОЙНИК 10 ОСТ 24.125.48.

8. Пример маркировки: 10 ОСТ 24.125.48 | Товарный знак |

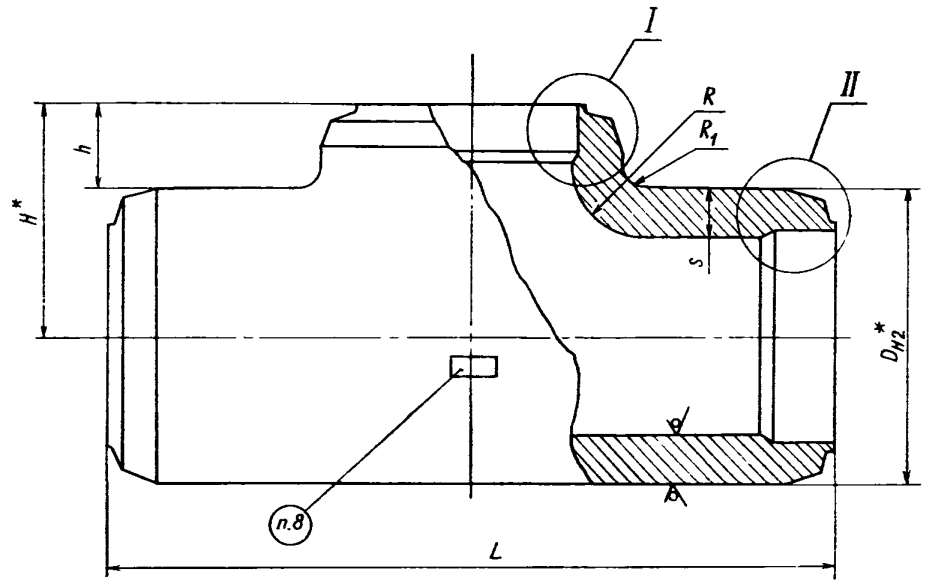

*Размеры для справок

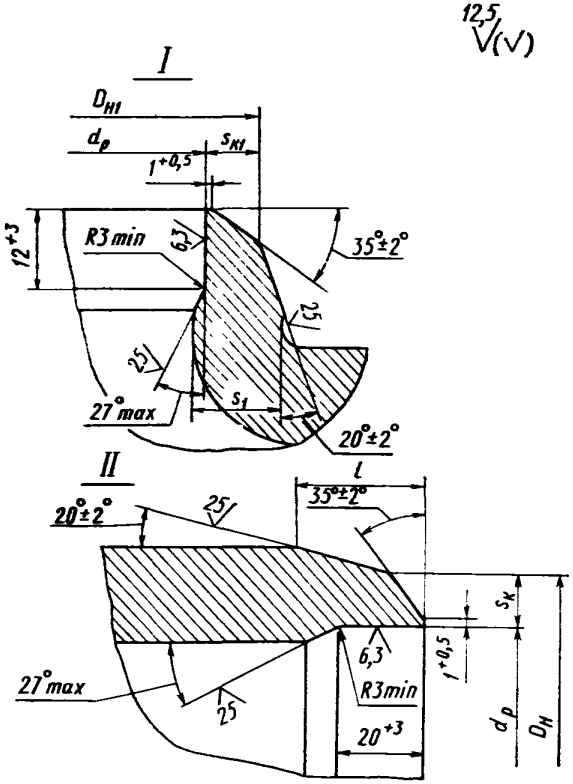

Черт. 1

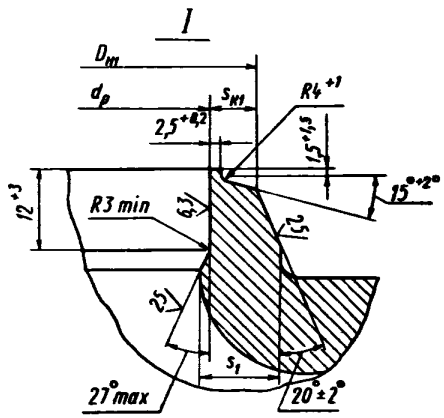

Черт. 2

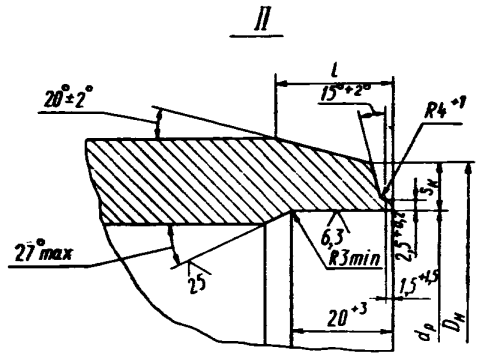

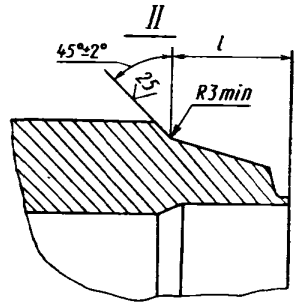

Черт. 3

Размеры, мм

Исполнение	Условный проход D_y	Подготовка кромок по черт.	Размеры присоединяемых труб $D_н \times s$	$D_н$	$D_{н1}$	$D^*_{н2}$	$d_р$		L	H^*	h	s	s_1	$s_к$	$s_{к1}$	R, не более	R_1, не менее	Материал (марка, технические условия)	Масса, кг
				+2			Номин.	Пред откл	±5		+5	не менее							
p=11,77 МПа (120 кгс/см²), t=250°С; p=8,44 МПа (86 кгс/см²), t=300°С																			
01	125	2	133×8	133	133	150	119	+0,54	400	100	25	20	12,0	5,8	6,0	40	25	Сталь 15ГС ТУ 14—3—460	30
02	150		159×9	159	159	185	142	+0,63		122	30	25	15	6,9	7,5	45			48
03	200		219×13	219	219	245	195	+0,72	500	157	35	36	19	9,5	11,0	55	30		108
04	250		273×16	273	273	310	244		600	200	45	45	27	11,8	13,0	85	45		225
05	300		325×19	325	325	350	290	+0,81	650	215	40	32	19	14,2	16,0	55	30		180
06	400		426×24	426	426	505	382	+0,89	800	323	70	65	38	20,5	20,5	125	55	Сталь 15ГС ТУ 14—3—420	610
p=8,44 МПа (86 кгс/см²), t=300°С																			
07	600	2	630×25	630	630	690	582	+0,97	1200	440	95	60	36	22	22,0	115	50	Сталь 15ГС ТУ 108—1267	1160
p=5,89 МПа (60 кгс/см²), t=275°С; p=3,92 МПа (40 кгс/см²), t=200°С																			
08	125	1	133×6,5	133	133	150	122	+0,63	400	100	25	20	12,0	3,7	4,0	40	25	Сталь 15ГС ТУ 14—3—460	30
09	150	2	159×7	159	159	176	148			115	27	15	9,0	4,0	4,8	30	20		27
10	200		219×9	219	219	240	204	+0,72	500	165	45	20	12,0	5,5	6,4	35	20		63
11	250		273×10	273	273	295	256	+0,81	550	202	55	28	16,8	6,5	7,5	40	25		100
12	300		325×13	325	325	360	303		650	220	40	32	19,2	8,5	9,5	55	30		180
13	350		377×13	377	377	400	354	+0,89	700	255	55	30	18	9,0	10,0	40	25	Сталь 20 ТУ 14—3—460	200
14	450		465×16	465	465	505	437	+0,97	800	328	75	40	24	10,8	12,5	80	40	Сталь 15ГС ТУ 14—3—420	385
p=3,92 МПа (40 кгс/см²), t=200°С																			
15	400	2	426×14	426	426	445	401	+0,97	800	270	50	30	18	9,8	11,0	40	25	Сталь 20 ТУ 14—3—460	240
16	600		630×17	630	630	690	598		1000	440	95	60	36	14	14,0	115	50	Сталь 15ГС ТУ 108—1267	1160

ИНФОРМАЦИОННЫЕ ДАННЫЕ

1. **УТВЕРЖДЕН И ВВЕДЕН В ДЕЙСТВИЕ УКАЗАНИЕМ** Министерства тяжелого, энергетического и транспортного машиностроения СССР от 26.05.89 № ВА-002-1/4829

2. **ИСПОЛНИТЕЛИ**

К. И. Бояджи; Л. Н. Жылюк; Ф. А. Глова́ч; В. Ф. Логвиненко (руководители темы); А. М. Рейнов; Н. В. Москаленко; В. Я. Шейфель; А. З. Гармаш; И. Ю. Чудакова

3. **ЗАРЕГИСТРИРОВАН** Центральным государственным фондом стандартов и технических условий за № 8428298 от 27.10.89

4. **ВЗАМЕН** ОСТ 24.104.37—74

5. **ССЫЛОЧНЫЕ НОРМАТИВНО-ТЕХНИЧЕСКИЕ ДОКУМЕНТЫ**

Обозначение НТД, на который дана ссылка	Номер пункта, подпункта, перечисления, приложения
ОСТ 108.030.124—85А	6
ТУ 14—3—420—75	2
ТУ 14—3—460—75	2
ТУ 108—1267—84	2

gost.e-ecolog.ru