О Т Р А С Л Е В Ы Е С Т А Н Д А Р Т Ы

ДЕТАЛИ И СБОРОЧНЫЕ ЕДИНИЦЫ ИЗ СТАЛЕЙ ПЕРЛИТНОГО КЛАССА ДЛЯ ТРУБОПРОВОДОВ АЭС $D_н$=16÷720 мм

ТИПЫ, КОНСТРУКЦИЯ И РАЗМЕРЫ

ОСТ 24.125.30—89 — ОСТ 24.125.57—89

Издание официальное

1991

gost.e-ecolog.ru

УТВЕРЖДЕН И ВВЕДЕН В ДЕЙСТВИЕ указанием Министерства тяжелого, энергетического и транспортного машиностроения СССР от 26.05.89 № ВА-002-1/4829

СОГЛАСОВАН с Главным научно-техническим управлением Минатомэнерго СССР

Государственным комитетом СССР по надзору за безопасным ведением работ в атомной энергетике (Госатомэнергонадзор СССР)

© Научно-производственное объединение по исследованию и проектированию энергетического оборудования им. И. И. Ползунова (НПО ЦКТИ), 1991.

УДК [621.311.25 : 621.039] : 621.643

Группа Ф68

ОТРАСЛЕВОЙ СТАНДАРТ

ТРОЙНИКИ ШТАМПОВАННЫЕ РАВНОПРОХОДНЫЕ С ОБЖАТИЕМ ДЛЯ ТРУБОПРОВОДОВ АЭС

КОНСТРУКЦИЯ И РАЗМЕРЫ

ОКП 69 8717 0008

ОСТ 24.125.47—89

Дата введения 01.01.90

Несоблюдение стандарта преследуется по закону

1. Настоящий стандарт распространяется на штампованные равнопроходные тройники с вытянутой горловиной и обжатыми концами для трубопроводов АЭС на рабочее давление и температуру среды (водяной пар и горячая вода):

$p=11{,}77$ МПа (120 кгс/см^2), $t=250$°С;

$p=10{,}76$ МПа (110 кгс/см^2), $t=250$°С;

$p=8{,}44$ МПа (86 кгс/см^2), $t=300$°С;

$p=5{,}89$ МПа (60 кгс/см^2), $t=275$°С;

$p=3{,}92$ МПа (40 кгс/см^2), $t=200$°С.

2. Конструкция, размеры и материал тройников должны соответствовать указанным на черт. 1—3 и в таблице.

Масса тройников, указанная в таблице, — расчетная, приведена для справки.

3. При длине обточки l, превышающей 50 мм, допускается заканчивать обточку под углом 45° по черт. 2.

4. Размер прямых участков l_1 уточняется предприятием-изготовителем при разработке технологического процесса.

5. Для обеспечения требуемой толщины стенки конического участка тройника необходимо, чтобы при механической обработке обжатого конца длина обточки l была не более длины l_1' заготовки (черт. 3).

6. Размеры высот H и h, радиусов R и R_1 и толщины стенки горловины могут быть изменены по усмотрению предприятия-изготовителя при соблюдении условий прочности.

7. Размер s_1 обеспечивается технологией изготовления.

8. Остальные технические требования — по ОСТ 108.030.124.

9. Пример условного обозначения тройника равнопроходного исполнения 01 $D_y=100$ мм на параметры среды $p=11{,}77$ МПа (120 кгс/см^2), $t=250$°С:

ТРОЙНИК 01 ОСТ 24.125.47.

10. Пример маркировки: 01 ОСТ 24.125.47 | Товарный знак |

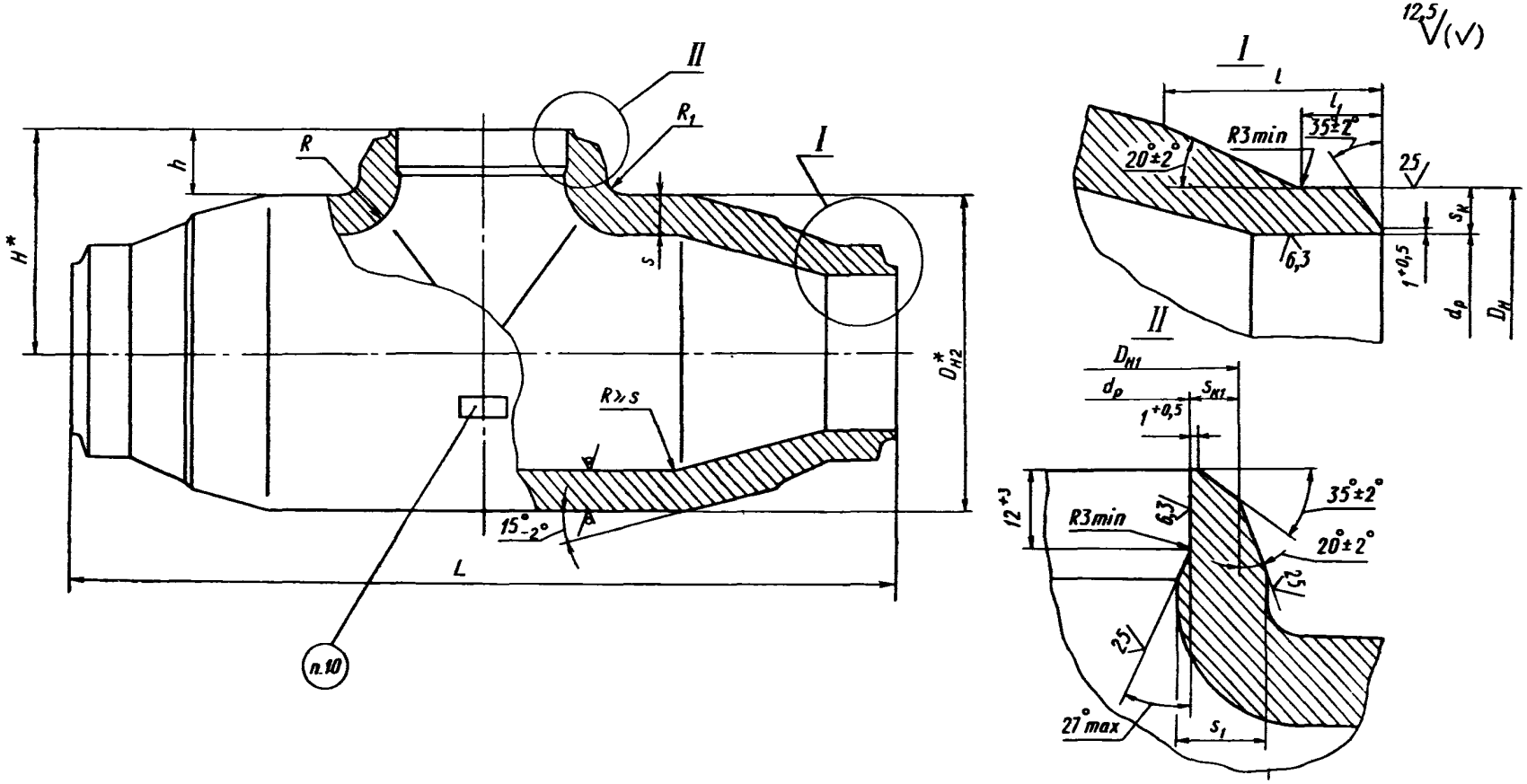

* Размеры для справок

Черт. 1

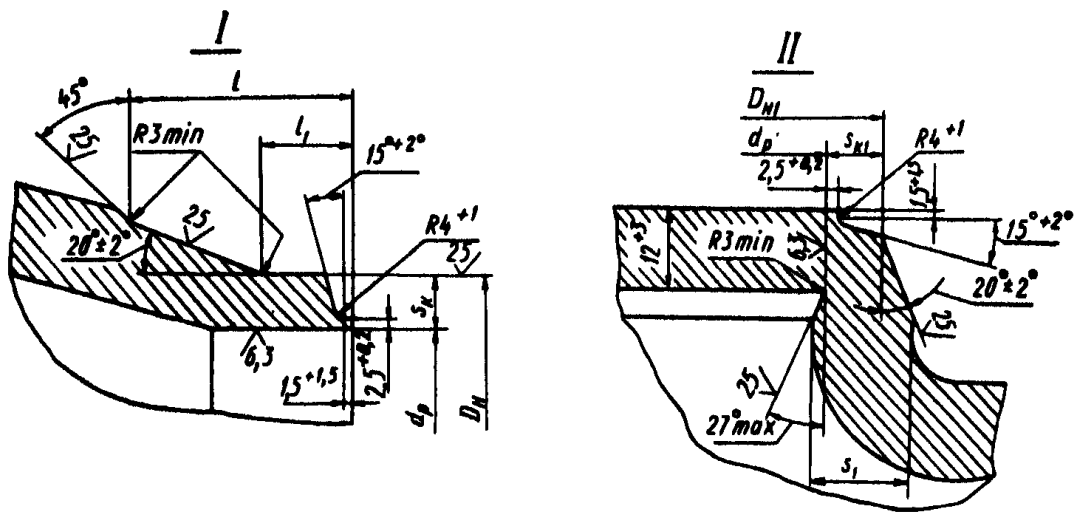
I
45°
l
R3min
l_1
15°+2°
R4+1
20°±2°
25
6,3
s_K
$1,5^{+1,5}$
$2,5^{+0,2}$
d_p
D_H
II
D_{H1}
d_p
s_{K1}
$2,5^{+0,2}$
$1,5^{+1,5}$
R4+1
15°+2°
20°±2°
R3min
12^{+3}
6,3
25
27°max
s_1

Черт. 2

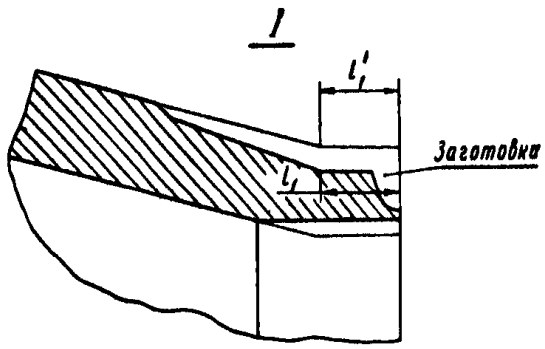
I
l_1'
l_1
Заготовка

Черт. 3

Размеры, мм

Исполнение	Условный проход D_y	Подготовка кромок по черт.	Размеры присоединяемых труб $D_н \times s$	$D_н$ +1	$D_{н1}$		$D^*_{н2}$	$d_р$		L ±5	H^*	h +5	s	s_1	$s_к$	$s_{к1}$	R, не более	R_1, не менее	Материал (марка, технические условия)	Масса, кг
					Номин	Пред. откл		Номин.	Пред. откл				не менее							
							p=11,77 МПа (120 кгс/см²), t=250°С													
01	100	2	108×8	108	108	+2	150	95	+0,54	450	95	20	20	12	5,0	5,8	40	20	Сталь 15ГС ТУ 14—3—460	33,0
							p=8,44 МПа (86 кгс/см²), t=300°С													
02	100	1	108×6	108	108	+2	150	97	+0,54	450	95	20	20	12	4,8	4,8	40	20	Сталь 15ГС ТУ 14—3—460	33,0
							p=10,79 МПа (110 кгс/см²), t=250°С													
03	400	2	426×24	426	426	+3	485	382	+0,89	800	323	80	40	24	18,5	20,0	60	40	Сталь 15ГС ТУ 14—3—420	385,0
							p=5,89 МПа (60 кгс/см²), t=275°С; p=3,92 МПа (40 кгс/см²), t=200°С													
04	400	2	426×14	426	426	+3	485	401	+0,97	800	323	80	40	24	9,8	9,8	60	40	Сталь 15ГС ТУ 14—3—420	385,0

ИНФОРМАЦИОННЫЕ ДАННЫЕ

1. **УТВЕРЖДЕН И ВВЕДЕН В ДЕЙСТВИЕ УКАЗАНИЕМ** Министерства тяжелого, энергетического и транспортного машиностроения СССР от 26.05.89 № ВА-002-1/4829

2. **ИСПОЛНИТЕЛИ**

К. И. Бояджи; Л. Н. Жылюк; Ф. А. Глович; В. Ф. Логвиненко (руководители темы); А. М. Рейнов; Н. В. Москаленко; В. Я. Шейфель; А. З. Гармаш; Л. М. Рачко

3. **ЗАРЕГИСТРИРОВАН** Центральным государственным фондом стандартов и технических условий за № 8428282 от 27.10.89

4. **ВЗАМЕН** ОСТ 24.104.36—74

5. **ССЫЛОЧНЫЕ НОРМАТИВНО-ТЕХНИЧЕСКИЕ ДОКУМЕНТЫ**

Обозначение НТД, на который дана ссылка	Номер пункта, подпункта, перечисления, приложения
ОСТ 108.030.124—85А	8
ТУ 14—3—420—75	2
ТУ 14—3—460—75	2

gost.e-ecolog.ru