О Т Р А С Л Е В Ы Е С Т А Н Д А Р Т Ы

ДЕТАЛИ И СБОРОЧНЫЕ ЕДИНИЦЫ ИЗ СТАЛЕЙ ПЕРЛИТНОГО КЛАССА ДЛЯ ТРУБОПРОВОДОВ АЭС $D_н$=16÷720 мм

ТИПЫ, КОНСТРУКЦИЯ И РАЗМЕРЫ

ОСТ 24.125.30—89 — ОСТ 24.125.57—89

Издание официальное

1991

gost.e-ecolog.ru

УТВЕРЖДЕН И ВВЕДЕН В ДЕЙСТВИЕ указанием Министерства тяжелого, энергетического и транспортного машиностроения СССР от 26.05.89 № ВА-002-1/4829

СОГЛАСОВАН с Главным научно-техническим управлением Минатомэнерго СССР

Государственным комитетом СССР по надзору за безопасным ведением работ в атомной энергетике (Госатомэнергонадзор СССР)

© Научно-производственное объединение по исследованию и проектированию энергетического оборудования им. И. И. Ползунова (НПО ЦКТИ), 1991.

УДК [621.311.25 : 621.039] : 621.643 Группа Ф68

ОТРАСЛЕВОЙ СТАНДАРТ

ТРОЙНИКИ ШТАМПОВАННЫЕ РАВНОПРОХОДНЫЕ И ПЕРЕХОДНЫЕ ДЛЯ ТРУБОПРОВОДОВ АЭС

КОНСТРУКЦИЯ И РАЗМЕРЫ

ОКП 69 8717 0008

ОСТ 24.125.45—89

Дата введения 01.01.90

Несоблюдение стандарта преследуется по закону

1. Настоящий стандарт распространяется на штампованные равнопроходные и переходные тройники для трубопроводов АЭС на рабочее давление и температуру среды (водяной пар и горячая вода):

$p=11{,}77$ МПа (120 кгс/см^2), $t=250$°С;

$p=8{,}44$ МПа (86 кгс/см^2), $t=300$°С;

$p=5{,}89$ МПа (60 кгс/см^2), $t=275$°С;

$p=3{,}92$ МПа (40 кгс/см^2), $t=200$°С.

2. Конструкция и размеры равнопроходных тройников должны соответствовать указанным на черт. 1 и в табл. 1, переходных — указанным на черт. 2 и в табл. 2.

Масса тройников, указанная в табл. 1 и 2, — расчетная, приведена для справки.

3. Материал тройников — сталь марки 20 по ТУ 14—1—3987 Гр. IIА ОСТ 108.030.113.

4. Разность толщин стенок (разнотолщинность) кромки, обработанной под сварку, не должна превышать при D и $D_2 \leqslant 28$ мм 0,4 мм, при D и $D_2 > 28$ мм 0,6 мм.

5. Требования к поверхностям, не подлежащим механической обработке, — по ГОСТ 7505.

6. Для исполнений 01, 02, 06 допускается выполнять обработку внутренней поверхности тройника с чистотой $\sqrt{}^{12,5}$. Для исполнений 07 и 08 допускается выполнять обработку поверхности d_1 с чистотой $\sqrt{}^{12,5}$.

7. Остальные технические требования — по ОСТ 108.030.124 и ОСТ 108.030.113.

8. Пример условного обозначения тройника штампованного равнопроходного исполнения 01 $D_y=10$ мм на параметры среды $p=11{,}77$ МПа (120 кгс/см^2), $t=250$°С:

ТРОЙНИК РАВНОПРОХОДНЫЙ 01 ОСТ 24.125.45.

Пример условного обозначения тройника штампованного переходного исполнения 0,7 $D_y=20$ мм, $D_{y1}=10$ мм на параметры среды $p=11{,}77$ МПа (120 кгс/см^2), $t=250$°С:

ТРОЙНИК ПЕРЕХОДНЫЙ 07 ОСТ 24.125.45.

Пример маркировки тройника равнопроходного: 01 ОСТ 24.125.45 Товарный знак

Пример маркировки тройника переходного: 07 ОСТ 24.125.45 Товарный знак

Издание официальное Перепечатка воспрещена

Тройник равнопроходный

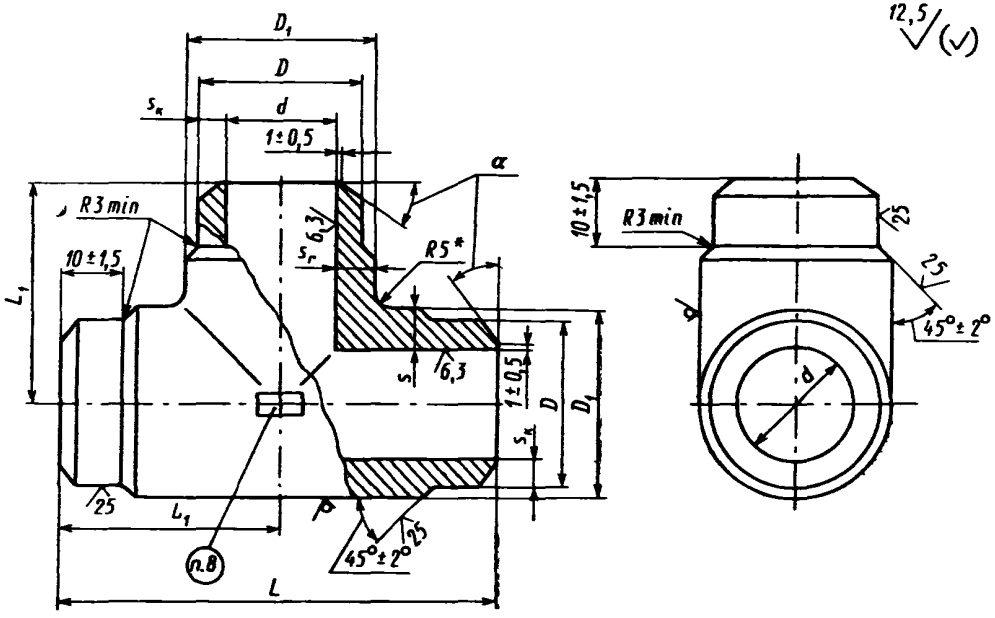

* Размер для справок

Черт. 1

Таблица 1

Тройники равнопроходные

Размеры, мм

Исполнение	Условный проход $D_у$	Размеры присоединяемых труб $D_н \times s'$	D		D_1		d		L +4 −2	L_1 +2 −1	s	$s_г$	$s_к$	α ±2°	Масса, кг
			Номин.	Пред. откл.	Номин.	Пред. откл.	Номин.	Пред. откл.			не менее				
p=11,77 МПа (120 кгс/см²), t=250°С; p=8,44 МПа (86 кгс/см²), t=300°С; p=5,89 МПа (60 кгс/см²), t=275°С; p=3,92 МПа (40 кгс/см²), t=200°С															
01	10	16×2	17	+0,5	20	+1,1 −0,5	12	+0,43	60	30	4	4	2	45°	0,12
02	20	28×3	30		35	+1,3 −0,7	22	+0,52	80	40	5	5	3,5	35°	0,43
03	25	32×3	34		50	+1,9 −1,0	25	+0,3	130	65	6	6			1,65
04	32	38×3	40				32	+0,62			8	8			1,35
05	50	57×4	59	+1,0	68		49				9,5	9,5	4,0		1,96
p=5,89 МПа (60 кгс/см²), t=275°С; p=3,92 МПа (40 кгс/см²), t=200°С															
06	65	76×4	78	+1,0	88	+2,4 −1,2	68	+0,46	180	90	6	6	4,0	35°	4,00

Тройник переходный

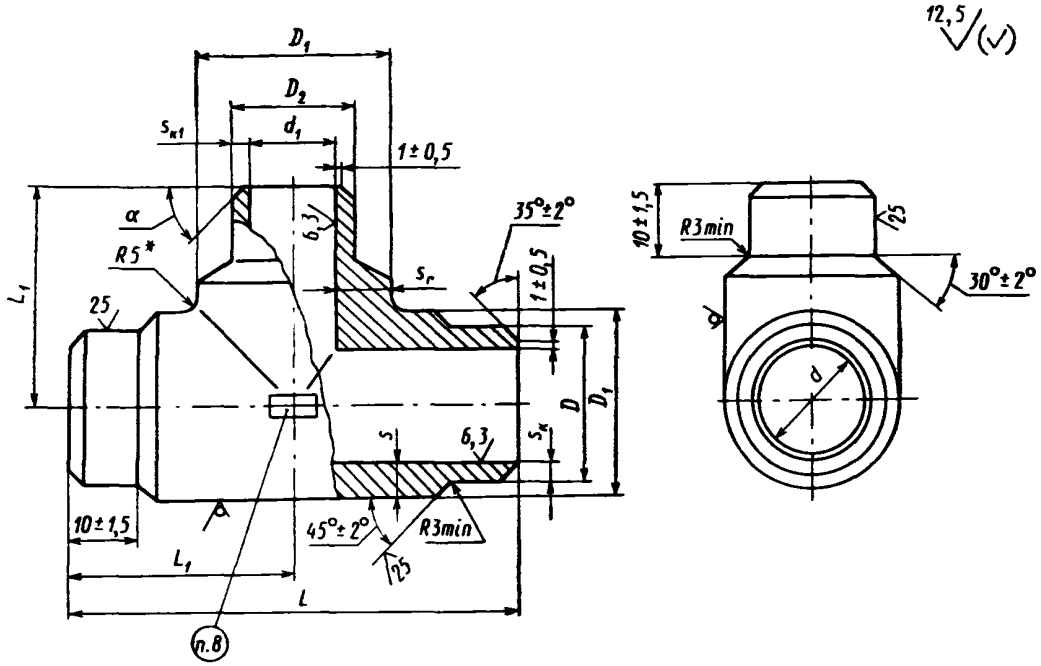

* Размер для справок

Черт. 2

Тройники переходные

Размеры, мм

Таблица 2

Исполнение	Условные проходы $D_y \times D_{y1}$	Размеры присоединяемых труб: корпуса $D'_н \times s'$	Размеры присоединяемых труб: штуцера $D''_н \times s''$	D: Номин.	D: Пред. откл.	D_1: Номин.	D_1: Пред. откл.	D_2 ±0,5	d: Номин.	d: Пред. откл.	d_1: Номин.	d_1: Пред. откл.	L +4 −2	L_1 +2 −1	s (не менее)	$s_г$ (не менее)	$s_к$ (не менее)	$s_{к1}$ (не менее)	α ±2°	Масса, кг
p=11,77 МПа (120 кгс/см²), t=250°С; p=8,44 МПа (86 кгс/см²), t=300°С; p=5,89 МПа (60 кгс/см²), t=275°С; p=3,92 МПа (40 кгс/см²), t=200°С																				
07	20×10	28×3	16×2	30	+0,5	35	−1,3 −0,7	17	22	+0,52	12	+0,43	80	40		9,0				0,44
08	25×10	32×3		34					26						5,0	11,0		2,0	45°	1,47
09	32×10	38×3		40					32	+0,62					8,0	18,0	3,5			1,50
10	25×20	32×3	28×3	34		50	+1,9 −1,0	30	26	+0,52	22	+0,52	130	65	6,0	8,0				1,66
11	32×20	38×3		40					32	+0,62					8,4	13,0		3,5	35°	1,45
12	32×25		32×3					34			26				8,0	10,0				1,41
13	50×25	57×4		59	+1,0	68			49						8,5	19,0	4,0			2,60
14	50×32		38×3					40			32	+0.62			9,5	17,0				2,11
p=5,89 МПа (60 кгс/см²), t=275°С; p=3,92 МПа (40 кгс/см²), t=200°С																				
15	65×50	76×4	57×4	79	+1,0	88	+2,4 −1,2	59	68	+0,74	49	+0,62	180	90	10,5	18,0	4,0	4,0	35°	6,00

ИНФОРМАЦИОННЫЕ ДАННЫЕ

1. **УТВЕРЖДЕН И ВВЕДЕН В ДЕЙСТВИЕ УКАЗАНИЕМ** Министерства тяжелого, энергетического и транспортного машиностроения СССР от 26.05.89 № ВА-002-1/4829

2. **ИСПОЛНИТЕЛИ**

   К. И. Бояджи; Л. Н. Жылюк; Ф. А. Гловач; В. Ф. Логвиненко (руководители темы); А. М. Рейнов; В. Я. Шейфель; А. З. Гармаш; Л. М. Рачко; И. Ю. Чудакова

3. **ЗАРЕГИСТРИРОВАН** Центральным государственным фондом стандартов и технических условий за № 8428261 от 27.10.89
4. **ВЗАМЕН ОСТ 108.104.23—82, ОСТ 108.104.24—82**
5. **ССЫЛОЧНЫЕ НОРМАТИВНО-ТЕХНИЧЕСКИЕ ДОКУМЕНТЫ**

Обозначение НТД, на который дана ссылка	Номер пункта, подпункта, перечисления, приложения
ГОСТ 7505—89	5
ОСТ 108.030.113—87	3, 7
ОСТ 108.030.124—85А	7
ТУ 14—1—3987—85	3

gost.e-ecolog.ru