ГОСУДАРСТВЕННЫЙ КОМИТЕТ СОВЕТА МИНИСТРОВ СССР ПО ДЕЛАМ СТРОИТЕЛЬСТВА
/ ГОССТРОЙ СССР /

ТИПОВЫЕ КОНСТРУКЦИИ И ДЕТАЛИ ЗДАНИЙ И СООРУЖЕНИЙ

ТИПОВЫЕ КОНСТРУКЦИИ МНОГОЭТАЖНЫХ ПРОИЗВОДСТВЕННЫХ ЗДАНИЙ

ИИ22 – 2/70

ЖЕЛЕЗОБЕТОННЫЕ КОЛОННЫ

ВЫСОТЫ ЭТАЖЕЙ 4,8 м И 6,0 м

12148
ЦЕНА 8-34

gost.e-ecolog.ru

Центральный институт типового проектирования просит дать Ваши замечания и предложения по улучшению качества направляемого Вам проекта

ТИПОВОЙ ПРОЕКТ _____
(номер проекта)

Наименование проекта _____

_____

_____

Проектная организация—автор проекта _____

Замечания о недостатках в проекте (нерациональные объемно-планировочные и конструктивные решения, ошибки, опечатки, полиграфические дефекты и т п) и предложения по их устранению _____

_____

Подпись должностного лица, наименование организации и ее адрес

_____

_____

ЦЕНТРАЛЬНЫЙ ИНСТИТУТ ТИПОВОГО ПРОЕКТИРОВАНИЯ
ГОССТРОЯ СССР

Москва, Б-66, Спартаковская ул., 2а, корпус В

Сдано в печать 197 года

Заказ № 01316 Тираж 2000 экз.

ГОСУДАРСТВЕННЫЙ КОМИТЕТ СОВЕТА МИНИСТРОВ СССР ПО ДЕЛАМ СТРОИТЕЛЬСТВА
/ ГОССТРОЙ СССР /

ТИПОВЫЕ КОНСТРУКЦИИ И ДЕТАЛИ ЗДАНИЙ И СООРУЖЕНИЙ

ТИПОВЫЕ КОНСТРУКЦИИ МНОГОЭТАЖНЫХ ПРОИЗВОДСТВЕННЫХ ЗДАНИЙ

ИИ22-2/70

ЖЕЛЕЗОБЕТОННЫЕ КОЛОННЫ

ВЫСОТЫ ЭТАЖЕЙ 4,8 м И 6,0 м

РАЗРАБОТАНЫ
ЦНИИПРОМЗДАНИЙ и ЛГПИ
при участии НИИЖБ

УТВЕРЖДЕНЫ
и введены в действие с 1 июля 1973г.
Государственным Комитетом Совета министров СССР
по делам строительства
Постановление от 28 ноября 1972г № 203

Содержание.

Стр.		Листы
2 - 8	Содержание	
9 - 17	Пояснительная записка	
18 - 20	Показатели на одну колонну	1 - 3
21	Колонны ИК 11-1-3, ИК 11-2-3, ИК 11-3-3. Опалубочные чертежи	4
22	Колонны ИК 11-1-4, ИК 11-2-4, ИК 11-3-4. Опалубочные чертежи	5
23	Колонны ИК 12-1-1, ИК 12-2-1, ИК 12-3-1, ИК 12-4-1, ИК 12-1, ИК 12-2, ИК 12-3, ИК 12-4. Опалубочные чертежи.	6
24	Колонны ИК 12-1-2, ИК 12-2-2, ИК 12-3-2, ИК 12-4-2, ИК 12-2-3, ИК 12-4-3. Опалубочные чертежи.	7
25	Колонны ИК 13-1-1, ИК 13-3-1, ИК 13-1-3, ИК 13-2-3, ИК 13-3-3 Опалубочные чертежи.	8
26	Колонны ИК 13-1-2, ИК 13-3-2, ИК 13-1-4, ИК 13-2-4, ИК 13-3-4 Опалубочные чертежи.	9
27	Колонны ИК 14-1-1, ИК 14-2-1, ИК 14-3-1, ИК 14-4-1, ИК 14-1, ИК 14-2, ИК 14-3, ИК 14-4. Опалубочные чертежи.	10
28	Колонны ИК 14-1-2, ИК 14-2-2, ИК 14-3-2, ИК 14-4-2, ИК 14-3-3, ИК 14-4-3. Опалубочные чертежи.	11
29	Колонны ИК 15-1-1, ИК 15-2-1, ИК 15-3-1, ИК 15-4-1, ИК 15-1-3, ИК 15-2-3, ИК 15-3-3, ИК 15-4-3. Опалубочные чертежи.	12
30	Колонны ИК 15-1-2, ИК 15-2-2, ИК 15-3-2, ИК 15-4-2, ИК 15-1-4, ИК 15-2-4, ИК 15-3-4, ИК 15-4-4. Опалубочные чертежи.	13
31	Колонны ИК 16-2-1, ИК 16-4-1, ИК 16-1, ИК 16-2, ИК 16-3, ИК 16-4. Опалубочные чертежи.	14.
32	Колонны ИК 16-2-2, ИК 16-3-2, ИК 16-4-2, ИК 16-2-3, ИК 16-4-2. Опалубочные чертежи.	15
33	Колонны ИК 17-1-1, ИК 17-2-1, ИК 17-3-1, ИК 17-4-1, ИК 17-5-1, ИК 17А-5-1, ИК 17-1-3, ИК 17-2-3, ИК 17-3-3, ИК 17-4-3, ИК 17-5-3, ИК 17А-5-3. Опалубочные чертежи.	16
34	Колонны ИК 17-1-2, ИК 17-2-2, ИК 17-3-2, ИК 17-4-2, ИК 17-5-2, ИК 17А-5-2, ИК 17-1-4, ИК 17-2-4, ИК 17-3-4, ИК 17-4-4, ИК 17-5-4. ИК 17А-5-4 Опалубочные чертежи.	17.
35	Колонны ИК 18-1-1, ИК 18-2-1, ИК 18-3-1, ИК 18-4-1, ИК 18-5-1, ИК 18-1, ИК 18-2, ИК 18-3, ИК 18-4, ИК 18-5. Опалубочные чертежи.	18.
36	Колонны. ИК 18-1-2, ИК 18-2-2, ИК 18-3-2, ИК 18-4-2, ИК 18-5-2, ИК 18-2-3, ИК 18-4-3, ИК 18-5-3. Опалубочные чертежи.	19
37	Колонны ИК 19-1-1, ИК 19-2-1, ИК 19-3-1, ИК 19-1-3, ИК 19-2-3, ИК 19-3-3. Опалубочные чертежи	20
38	Колонны ИК 19-1-2, ИК 19-2-2, ИК 19-3-2, ИК 19-1-4, ИК 19-2-4, ИК 19-3-4 Опалубочные чертежи.	21
39	Колонны ИК 20-1-1, ИК 20-2-1, ИК 20-3-1, ИК 20-1, ИК 20-2, ИК 20-3. Опалубочные чертежи.	22
40	Колонны ИК 20-1-2, ИК 20-2-2, ИК 20-3-2, ИК 20-3-3, ИК 20-4-3. Опалубочные чертежи.	23
41	Колонны ИК 21-1-1, ИК 21-3-1, ИК 21-1-3, ИК 21-2-3, ИК 21 3-3. Опалубочные чертежи.	24.
42	Колонны ИК 21-1-2, ИК 21-3-2, ИК 21-1-4, ИК 21-2-4, ИК 21-3-4. Опалубочные чертежи.	25
43	Колонны ИК 22-1-1, ИК 22-2-1, ИК 22-3-1, ИК 22-4-1, ИК 22-1, ИК 22-3. Опалубочные чертежа.	26
44	Колонны ИК 22-1-2, ИК 22-2-2, ИК 22-3-2, ИК 22-4-2, ИК 22-4-3. Опалубочные чертежа.	27

Стр		Листы
45	Колонны ИК23-1-1, ИК23-2-1, ИК23-3-1, ИК23-4-1, ИК23-5-1, ИК23-1-3, ИК23-2-3, ИК23-3-3, ИК23-4-3, ИК23-5-3 Опалубочные чертежи.	28
46	Колонны ИК23-1-2, ИК23-2-2, ИК23-3-2, ИК23-4-2, ИК23-5-2, ИК23-1-4, ИК23-2-4, ИК23-3-4, ИК23-4-4, ИК23-5-4. Опалубочные чертежа	29
47	Колонны ИК24-1-1, ИК24-2-1, ИК24-3-1, ИК24-4-1, ИК24-5-1, ИК24-1, ИК24-2, ИК24-3, ИК24-4, ИК24-5. Опалубочные чертежа.	30
48	Колонны ИК24-1-2, ИК24-2-2, ИК24-3-2, ИК24-4-2, ИК24-5-2, ИК24-2-3, ИК24-4-3, ИК24-5-3. Опалубочные чертежа.	31
49	Колонны ИК35-1-1, ИК35-2-1, ИК35-1-3, ИК35-2-3 Опалубочные чертежа	32
50	Колонны ИК35-1-2, ИК35-2-2, ИК35-1-4, ИК35-2-4. Опалубочные чертежи.	33
51	Колонны ИК36-1-1, ИК36-2-1, ИК36-3-1, ИК36-4-1, ИК36-5-1, ИК36-1, ИК36-2, ИК36-3, ИК36-4, ИК36-5. Опалубочные чертежи.	34
52	Колонны ИК36-1-2, ИК36-2-2, ИК36-3-2, ИК36-4-2, ИК36-5-2. Опалубочные чертежи.	35
53	Колонны ИК37А-1-2, ИК37-2-2, ИК37-3-2, ИК37А-3-2, ИК37-4-2, ИК37-1-4, ИК37А-1-4, ИК37-2-4, ИК37А-3-4, ИК37-4-4. Опалубочные чертежи.	36
54	Колонны ИК39-1-2, ИК39-2-2, ИК39-3-2, ИК39-1-4, ИК39-2-4, ИК39-3-4 Опалубочные чертежи	37
55	Колонны ИК41-1-2, ИК41-2-2, ИК41-1-4, ИК41-2-4. Опалубочные чертежи.	38
56	Установка закладных деталей Узлы 1, 2, 3, 4	39
57	Установка закладных деталей. Узлы 5, 6, 7, 8, 9, 10.	40
58	Установка закладных деталей Узлы 11, 11а, 12, 13, 14, 15.	41
59	Установка закладных деталей. Узлы 16, 17, 18, 19, 20, 21	42
60	Установка закладных деталей. Узлы 22, 23, 23а	43
61	Установка закладных деталей. Узлы 24, 25.	44
62	Установка закладных деталей. Узлы 26, 27.	45
63	Колонны ИК11-1-3, ИК11-1-4, ИК11-2-3, ИК11-2-4, ИК11-3-3, ИК11-3-4, ИК12-1, ИК12-1-1, ИК12-1-2, ИК12-2, ИК12-2-1÷ИК12-2-3, ИК12-3, ИК12-3-1, ИК12-3-2, ИК12-4, ИК12-4-1÷ИК12-4-3. Армирование колонн.	46
64	Колонны ИК13-1-1÷ИК13-1-4, ИК13-2-3, ИК13-2-4, ИК13-3-1÷ИК13-3-4, ИК14-1, ИК14-1-1, ИК14-1-2, ИК14-2, ИК14-2-1, ИК14-2-2, ИК14-3, ИК14-3-1÷ИК14-3-3, ИК14-4, ИК14-4-1÷ИК14-4-3. Армирование колонн.	47
65	Колонны ИК15-1-1÷ИК15-1-4, ИК15-2-1÷ИК15-2-4, ИК15-3-1÷ИК15-3-4, ИК15-4-1÷ИК15-4-4, ИК16-1, ИК16-2, ИК16-2-1÷ИК16-2-3, ИК16-3, ИК16-3-2, ИК16-4, ИК16-4-1÷ИК16-4-3. Армирование колонн	48
66	Колонны ИК17-1-1÷ИК17-1-4, ИК17-2-1÷ИК17-2-4, ИК17-3-1÷ИК17-3-4, ИК17-4-1÷ИК17-4-4, ИК17-5-1÷ИК17-5-4, ИК17А-5-1÷ИК17А-5-4. Армирование колонн.	49
67	Колонны ИК18-1, ИК18-1-1, ИК18-1-2, ИК18-2, ИК18-2-1÷ИК18-2-3, ИК18-3, ИК18-3-1, ИК18-3-2, ИК18-4, ИК18-4-1÷ИК18-4-3, ИК18-5, ИК18-5-1÷ИК18-5-3. Армирование колонн.	50
68	Колонны ИК19-1-1÷ИК19-1-4, ИК19-2-1÷ИК19-2-4, ИК19-3-1÷ИК19-3-4, ИК20-1, ИК20-1-1, ИК20-1-2, ИК20-2, ИК20-2-1, ИК20-2-2, ИК20-3, ИК20-3-1, ИК20-3-2, ИК20-3-3, ИК20-4-3. Армирование колонн.	51
69	Колонны ИК21-1-1÷ИК21-1-4, ИК21-2-3, ИК21-2-4, ИК21-3-1÷ИК21-3-4; ИК22-1, ИК22-1-1, И22-1-2, ИК22-2-1, ИК22-2-2, ИК22-3, ИК22-3-1, ИК22-3-2, ИК22-4-1-ИК22-4-3. Армирование колонн.	52

ТК 1972	Содержание	ИИ22-2/70

Гл. пр. отд.		Корженевская
Р.К. группы		Исаев
Ст. техник		Миронова

Стр.		Листы
70	Колонны ИК23-1-1÷ИК23-1-4, ИК23-2-1÷ИК23-2-4, ИК23-3-1÷ИК23-3-4, ИК23-4-1÷ИК23-4-4, ИК23-5-1÷-ИК23-5-4. Армирование колонн.	53
71	Колонны ИК24-1, ИК24-2, ИК24-3, ИК24-4, ИК24-5, ИК24-1-1, ИК24-1-2, ИК24-2-1÷ИК24-2-3, ИК24-3-1, ИК24-3-2, ИК24-4-1÷ИК24-4-3, ИК24-5-1÷ИК24-5-3. Армирование колонн.	54
72	Колонны ИК35-1-1÷ИК35-1-4, ИК35-2-1÷ИК35-2-4. ИК39-1-2, ИК39-1-4, ИК39-2-2, ИК39-2-4, ИК39-3-2, ИК39-3-4, ИК41-1-2, ИК41-1-4, ИК41-2-2, ИК41-2-4. Армирование колонн.	55.
73	Колонны ИК36-1, ИК36-1-1, ИК36-1-2, ИК36-2, ИК36-2-1, ИК36-2-2, ИК36-3, ИК36-3-1, ИК36-3-2, ИК36-4, ИК36-4-1, ИК36-4-2, ИК36-5, ИК36-5-1, ИК36-5-2, ИК37А-1-2, ИК37-1-4, ИК37А-1-4, ИК37-2-2, ИК37-2-4, ИК37-3-2, ИК37А-3-2, ИК37А-3-4, ИК37-4-2, ИК37-4-4. Армирование колонн.	56
74	Установка пространственных каркасов. Узлы 28,30.	57
75	Установка пространственных каркасов. Узлы 34,35.	58.
76	Установка пространственных каркасов. Узлы 38,39,40.	59.
77	Установка пространственных каркасов. Узлы 41,43.	60
78	Установка пространственных каркасов. Узлы 42,44.	61
79	Установка пространственных каркасов. Узлы 29,31,32,33,36,37.	62
80	Пространственные каркасы ПК1-3, ПК2-3, ПК3-3.	63
81	Пространственные каркасы ПК1-4, ПК2-4, ПК3-4	64.
82	Пространственные каркасы ПК4, ПК5, ПК6, ПК7.	65
83	Пространственные каркасы ПК4-1, ПК5-1, ПК6-1, ПК7-1	66
84	Пространственные каркасы ПК4-2 ПК5-2, ПК6-2, ПК7-2	67
85	Пространственные каркасы ПК5-3, ПК7-3.	68
86	Пространственные каркасы ПК8-1, ПК9-1	69
87	Пространственные каркасы ПК8-2, ПК9-2.	70
88	Пространственные каркасы ПК8-3, ПК9-3, ПК10-3	71
89	Пространственные каркасы ПК8-4, ПК9-4, ПК10-4	72
90	Пространственные каркасы ПК11, ПК12, ПК13	73
91	Пространственные каркасы ПК11-1, ПК12-1, ПК13-1	74
92	Пространственные каркасы ПК11-2, ПК12-2, ПК13-2	75
93	Пространственные каркасы ПК12-3, ПК13-3	76
94	Пространственные каркасы ПК14-1, ПК15-1, ПК16-1	77
95	Пространственный каркас ПК17-1	78
96	Пространственные каркасы ПК14-2, ПК15-2, ПК16-2	79
97	Пространственный каркас ПК17-2	80

ТК 1772

Содержание

ИИ22-2/70

Стр.		Листы
98	Пространственные каркасы ПК14-3, ПК15-3, ПК16-3	81
99	Пространственный каркас ПК17-3	82
100	Пространственные каркасы ПК14-4, ПК15-4, ПК16-4	83
101	Пространственный каркас ПК17-4	84
102	Пространственные каркасы ПК18, ПК19, ПК20, ПК21	85
103	Пространственные каркасы ПК19-1, ПК21-1	86
104	Пространственные каркасы ПК19-2, ПК20-2, ПК21-2	87
105	Пространственные каркасы ПК19-3, ПК21-3	88
106	Пространственные каркасы ПК22-1, ПК23-1, ПК24-1, ПК25-1, ПК25А-1	89
107	Пространственные каркасы ПК22-2, ПК23-2, ПК24-2, ПК25-2, ПК25А-2	90
108	Пространственные каркасы ПК22-3, ПК23-3, ПК24-3, ПК25-3, ПК25А-3	91
109	Пространственные каркасы ПК22-4, ПК23-4, ПК24-4, ПК25-4, ПК25А-4	92
110	Пространственные каркасы ПК26, ПК27	93
111	Пространственные каркасы ПК26-1, ПК27-1	94
112	Пространственные каркасы ПК26-2, ПК27-2	95
113	Пространственный каркас ПК27-3	96
114	Пространственные каркасы ПК28, ПК29	97
115	Пространственные каркасы ПК28-1, ПК29-1	98
116	Пространственные каркасы ПК28-2, ПК29-2	99
117	Пространственный каркас ПК29-3	100
118	Пространственные каркасы ПК30-1, ПК31-1, ПК32-1	101
119	Пространственные каркасы ПК30-2, ПК31-2, ПК32-2	102
120	Пространственные каркасы ПК30-3, ПК31-3, ПК32-3	103
121	Пространственные каркасы ПК30-4, ПК31-4, ПК32-4	104
122	Пространственные каркасы ПК33, ПК34, ПК35	105
123	Пространственные каркасы ПК33-1, ПК34-1, ПК35-1	106
124	Пространственные каркасы ПК33-2, ПК33-3, ПК33-4	107
125	Пространственные каркасы ПК35-3, ПК36-3	108
126	Пространственные каркасы ПК37-1, ПК38-1	109
127	Пространственные каркасы ПК37-2, ПК38-2	110

Стр.		Листы
128	Пространственные каркасы ПК37-3, ПК38-3, ПК39-3	111
129	Пространственные каркасы ПК37-4, ПК38-4, ПК39-4	112
130	Пространственные каркасы ПК40, ПК41	113
131	Пространственные каркасы ПК40-1, ПК41-1, ПК42-1	114
132	Пространственные каркасы ПК40-2, ПК41-2, ПК42-2	115
133	Пространственный каркас ПК42-3	116
134	Пространственные каркасы ПК43-1, ПК44-1, ПК45-1, ПК46-1	117
135	Пространственные каркасы ПК43-2, ПК44-2, ПК45-2, ПК46-2	118
136	Пространственные каркасы ПК43-3, ПК44-3, ПК45-3, ПК46-3	119
137	Пространственные каркасы ПК43-4, ПК44-4, ПК45-4, ПК46-4	120
138	Пространственные каркасы ПК47, ПК48	121
139	Пространственные каркасы ПК47-1, ПК48-1	122
140	Пространственные каркасы ПК47-2, ПК48-2	123
141	Пространственный каркас ПК48-3	124
142	Пространственные каркасы ПК49, ПК50	125
143	Пространственные каркасы ПК49-1, ПК50-1	126
144	Пространственные каркасы ПК49-2, ПК50-2	127
145	Пространственный каркас ПК50-3	128
146	Пространственный каркас ПК51-1	129
147	Пространственный каркас ПК51-2	130
148	Пространственный каркас ПК51-3	131
149	Пространственный каркас ПК51-4	132
150	Пространственные каркасы ПК52, ПК53, ПК54	133
151	Пространственные каркасы ПК52-1, ПК53-1, ПК54-1	134
152	Пространственные каркасы ПК52-2, ПК53-2, ПК54-2	135
153	Пространственные каркасы ПК55-2, ПК55А-2, ПК56-2, ПК56А-2	136
154	Пространственные каркасы ПК55-4, ПК55А-4, ПК56-4, ПК56А-4	137
155	Пространственные каркасы ПК57-2, ПК58-2	138
156	Пространственные каркасы ПК57-4, ПК58-4	139
157	Пространственные каркасы ПК59-2, ПК60-2	140
158	Пространственные каркасы ПК59-4, ПК60-4	141

Стр.		Листы
159	Пространственные каркасы. Узлы 45, 46, 49, 50, 51, 52	142
160	Пространственные каркасы. Узлы 53, 54, 55, 56	143
161	Пространственные каркасы Узлы 62, 63, 66, 66а, 67, 68, 68а, 69	144
162	Пространственные каркасы. Узлы 70, 71, 72, 73	145
163	Пространственные каркасы Узлы 77, 78, 79, 80, 81, 82	146
164	Пространственные каркасы. Узлы 86, 87, 88, 89, 94, 95	147
165	Пространственные каркасы. Узлы 90, 90а, 91, 92, 93	148
166	Пространственные каркасы Узлы 97, 98, 99, 100, 101, 102, 103, 103а, 104, 104а	149
167	Пространственные каркасы. Узлы 105, 106, 121, 122	150
168	Пространственные каркасы. Узлы 109, 110, 111, 111а, 112, 112а, 113, 114	151
169	Пространственные каркасы Узлы 115, 116, 117, 118, 119	152
170	Пространственные каркасы. Узлы 119, 120, 123, 124	153
171	Пространственные каркасы. Узлы 125, 126	154
172	Пространственные каркасы. Узлы 128, 130	155
173	Пространственные каркасы. Узлы 129, 131	156
174	Пространственные каркасы. Узлы 132, 134	157
175	Пространственные каркасы Узлы 133, 135	158
176	Пространственные каркасы. Узлы 47, 48, 57, 58, 59, 60, 61, 83, 107, 108, 127 Детали А, Б	159
177	Пространственные каркасы Узлы 64, 65, 74, 75, 76, 84, 85, 96. Деталь В	160
178	Пример крепления закладных деталей М19, М20, М21, М30 в пространственных каркасах колонн	161
179	Плоские каркасы КР1 ÷ КР6	162
180	Плоские каркасы КР7 ÷ КР14	163
181	Плоские каркасы КР15 ÷ КР21	164
182	Плоские каркасы КР22 ÷ КР29	165
183	Плоские каркасы КР30 ÷ КР38	166
184	Плоские каркасы КР39 ÷ КР42	167
185	Плоские каркасы КР43 ÷ КР52	168
186	Плоские каркасы КР53 ÷ КР59	169

Стр.		Листы
187	Плоские каркасы КР60 ÷ КР66	170
188	Плоские каркасы КР67 ÷ КР69 Сетки С1 и С2	171
189	Арматурные изделия поз.50 ÷ 60 Спецификация.	172
190	Арматурные изделия поз 61 ÷ 71, 74 Спецификация	173
191	Закладные детали М1 ÷ М4	174
192	Закладные детали М5 ÷ М8, М5а	175
193	Закладные детали М9 ÷ М11	176
194	Закладные детали М12 ÷ М15	177
195	Закладные детали М16 ÷ М18	178
196	Закладные детали М19 ÷ М21, М19*, М20*	179
197	Закладные детали М22 ÷ М24	180
198	Закладные детали М25, М29, М30	181
199	Закладные детали М5* ÷ М8*, М5а*	182
200	Закладные детали М22* ÷ М24*	183
201-203	Спецификация стали на одну заготовку закладной детали	184-186
204-247	Перечень позиций на одну колонну	187-230
248	Спецификация позиций арматурных изделий	231
249	Спецификация позиций закладных деталей	232
250-267	Выборка стали на одну колонну	233-250
268	Пример устройства отверстий для пропуска труб отопления в колоннах типоразмеров ИК11, ИК13, ИК15, ИК17, ИК19, ИК21, ИК23, ИК35 при перекрытиях типа 1	251
269	Пример устройства отверстий для пропуска труб отопления в колоннах типоразмеров ИК11, ИК13, ИК15, ИК17, ИК19, ИК21, ИК23 при перекрытиях типа 2	252
270	Пример устройства отверстий для пропуска труб отопления в колоннах типоразмеров ИК35, ИК37, ИК39, ИК41 при перекрытиях типа 2	253
271	Пример образования пространственного каркаса при помощи шпилек	254
272	Пример образования пространственного каркаса при помощи скоб	255
273	Узлы пространственных каркасов ПК8-1, ПК29-3	256
274	Устройство связей в пространственном каркасе, образованном с помощью шпилек	257
275-276	Перечень пространственных каркасов, изготовляемых различными способами, в случае отсутствия необходимого сварочного оборудования	258-259

ТК 1972	Содержание	ИИ22-2/70

ВВЕДЕНИЕ

В настоящем альбоме приведены рабочие чертежи типовых колонн многоэтажных производственных зданий с высотами этажей 4,8 м серии ИИ22-2/70, разработанные в 1970-1972 г., которые представляют собой новую редакцию рабочих чертежей колонн серии ИИ22-2, утвержденных Госстроем СССР в 1964 году. В альбом, кроме того, дополнительно включены чертежи колонн продольных железобетонных рам, что дает возможность обеспечения продольной жесткости здания без применения продольных связей в тех случаях, когда наличие связей мешает организации технологического процесса или не применимо по архитектурным соображениям.

Колонны серии ИИ22-2/70 изготавливаются в опалубочных формах колонн серии ИИ22-2.

При корректировке рабочих чертежей колонн произведены следующие основные изменения и дополнения по сравнению с чертежами колонн серии ИИ22-2:

- толщина защитного слоя бетона принята в соответствии с требованиями "Указаний по проектированию антикоррозионной защиты строительных конструкций" (СН 262-67), как для конструкций, подвергающихся воздействию сильноагрессивной газовой среды (толщина защитного слоя бетона в колоннах принята не менее 25 мм до любого поперечного стержня каркаса);
- изменен принцип образования пространственного каркаса для колонн сечением 40х60 см;
- изменены привязки продольных стержней в плоских каркасах в соотьстствии с "Рекомендациями по унификации арматурных каркасов и сеток для типовых сборных железобетонных конструкций одноэтажных и многоэтажных промышленных зданий" серия I.400-2;
- изменены закладные детали для крепления связей и детали соединения с поперечными ригелями;
- введены новые марки колонн с закладными деталями для крепления продольного ригеля при обеспечении продольной устойчивости здания однопролетными рамами с жесткими узлами;
- исключены закладные детали для крепления связей в колоннах верхних этажей;
- приведены примеры образования пространственного арматурного каркаса при отсутствии на заводе ж.б.изделий электросварочных клещей необходимой мощности;
- изменена маркировка колонн: маркировка откорректированных колонн отличается от маркировки соответствующих колонн по альбому ИИ22-2 буквой "И" в начале марки, например, колонна марки ИК12-I настоящего альбома является откорректированной колонной марки К12-I альбома ИИ22-2;

- приведены ссылки на новыенормативные документы, действующие в настоящее время и которыми необходимо пользоваться при изготовлении колонн;
- изменено графическое оформление альбома в целях удобства пользования материалами.

Колоннами серии ИИ22-2/70 можно заменять колонны серии ИИ22-2 тех же марок, но без индекса "И" в начале марки, например, колонной марки ИК12-I серии ИИ22-2/70 можно заменить колонну марки К12-I серии ИИ22-2 и т.д.

Указанную замену следует осуществлять в тех случаях, когда строительство должно производиться по ранее разработанной технической документации, в которой были применены колонны серии ИИ22-2. Замена конструкций может выполняться без переработки технической документации. В случаях, когда при разработке проекта конкретного здания в чертежи типовых колонн серии ИИ22-2 вносились изменения, например, добавлялись закладные детали и т.п., то возможность замены их на колонны серии ИИ22-2/70 должна согласовываться с проектной организацией, разработавшей проект.

ПОЯСНИТЕЛЬНАЯ ЗАПИСКА

I. Общая часть

Рабочие чертежи типовых железобетонных конструкций многоэтажных производственных зданий разработаны применительно к унифицированным габаритным схемам, утвержденным распоряжением Госстроя СССР № 163 от 2 июня 1963 года.

Данный альбом является частью работы, полный перечень которой приведен в альбомах ИИ20-1/70, ИИ20-2/70 и ИИ20-3/70.

Альбом содержит рабочие чертежи крайних и средних колонн зданий с высотами этажей 4,8 м и с высотой первого этажа 6,0 м при высоте прочих этажей 4,8 м.

Маркировочные схемы каркасов зданий приведены в указанных выше выпусках серии ИИ20/70.

Колонны предназначены для применения в зданиях с неагрессивной средой и зданиях со слабо и среднеагрессивной газовыми средами, в последнем случае при изготовлении колонн обязательно выполнение приведенных в проекте конкретного здания требований по составу и плотности бетона, защите закладных деталей от коррозии и др., которые должны разрабатываться проектной организацией в соответствии с "Указаниями" СН 262-67.

Обозначение марки колонн состоит из трех частей. Первая часть марки обозначает типоразмер колонны и состоит из буквенного обозначения "ИК" и порядкового номера типоразмера, цифра второй части - несущую способность ее, цифра третьей части - отличие колонн по закладным элементам. Цифровые обозначения типоразмеров колонн приняты по серии ИИ22-2.

Расчет колонн произведен по "Строительным нормам и правилам" СНиП П-В.I-62^{X} как элементов рам с жесткими узлами.

Ширина раскрытия трещин в колоннах, определенная при основном сочетании нагрузок, составляет: не более 0,3 мм, при учете полной нагрузки от ветра, и не более 0,2 мм при учете ветровой нагрузки в размере 30% от расчетной (в соответствии с "Указаниями по проектированию антикоррозионной защиты строительных конструкций" СН 262-67).

Предел огнестойкости колонн, армированных стержневой арматурой класса А-Ш, в соответствии с указаниями СНиП П-А.5-70 равен 4,0 часам.

В колоннах предусмотрены закладные детали для крепления навесных стеновых панелей, переплетов ленточного остекления, крепления стоек фахверка, вертикальных стальных связей или сборных железобетонных продольных ригелей в случае решения, обеспечивающего устойчивость здания при помощи продольных рам.

Для подъема колонн при распалубке, складировании и перевозке предусмотрены отверстия, образованные газовыми трубами. Строповка колонн при монтаже осуществляется через отверстие в зоне верхней консоли. В чертежах колонн даны примеры устройства отверстий для пропуска труб отопления.

Колонны изготавливаются из бетона марок 200,300,400 и 500.

Рабочая арматура колонн принята из горячекатаной арматурной стали периодического профиля класса А-Ш с расчетным сопротивлением R_a = 3400 кг/см2.

Поперечная арматура колонн (хомуты) принята из горячекатаной арматурной гладкой стали класса А-I.

В закладных деталях применяется сортовой прокат из стали ст.3 группы В по ГОСТ 380-71 для сварных конструкций.

Марки стали арматуры и закладных деталей должны устанавливаться в проекте конкретного объекта в зависимости от температурных условий эксплуатации и характера нагрузок в соответствии с требованиями действующих нормативных документов и рекомендациями "Указаний по применению рабочих чертежей конструкций" ИИ20/70.

При применении колонн в условиях воздействия слабо и среднеагрессивных газовых сред в проекте конкретного объекта должны быть указаны специальные условия по изготовлению колонн, вытекающие из характера агрессивной среды и требований СН 262-67.

II. Технические требования к изготовлению колонн

При изготовлении колонн надлежит выполнять требования следующих нормативных и инструктивных документов:

а) глав СНиП:

I-В.I-62 "Заполнители для бетонов и растворов".

I-В.2-69 "Вяжущие материалы неорганические и добавки для бетонов и растворов".

I-В.3-62 "Бетоны на неорганических вяжущих и заполнителях".

I-В.4-62 "Арматура для железобетонных конструкций".

I-В.5-62 "Железобетонные изделия. Общие указания".

I-В.5-I-62 "Железобетонные изделия для здания".

б) ГОСТов:

ГОСТ I0922-64 "Арматура и закладные детали сварные для железобетонных конструкций. Технические требования и методы испытаний".

ГОСТ I0I80-67 "Бетоны тяжелые. Методы определения прочности".

ГОСТ I30I5-67 "Изделия железобетонные и бетонные. Общие технические требования".

ГОСТ 8829-66 "Изделия железобетонные сборные. Методы испытаний и оценки прочности, жесткости и трещиностойкости".

в) "Указаний по сварке соединений арматуры и закладных деталей железобетонных конструкций" (СН 393-69),

г) "Указаний по применению в железобетонных конструкциях стержневой арматуры" (СН 390-69),

д) "Указаний по технологии производства арматурных работ в промышленном и гражданском строительстве (Н9-6I НИИОМТП).

Стальные закладные детали должны изготавливаться в соответствии с главой СНиП Ш-В.5-62^{X} "Металлические конструкции. Правила изготовления, монтажа и приемки" и с "Инструкцией по технологии изготовления и установке стальных закладных деталей в сборных железобетонных и бетонных изделиях" (СН 3I3-65).

Плоские каркасы и сетки должны изготавливаться при помощи контактной точечной электросварки.

Электродуговая сварка элементов из сортового проката друг с другом выполняется электродами типа Э46-Т или Э42-Т, а сварка арматурных стержней из стали класса А-Ш между собой и сортовым прокатом - электродами типа Э50А-Ф, Э55-Ф, Э42А-Ф и Э46А-Ф. Выбор типа электрода из числа приведенных выше для каждого класса и марки стали должен производиться на основании указаний СН 393-69.

Сталь для изготовления колонн должна применяться тех марок, которые заданы в проекте конкретного объекта.

При изготовлении колонн для зданий со слабо и среднеагрессивными средами обязательно выполнение специальных требований, указанных в проекте конкретного здания.

Пространственные каркасы собираются из плоских каркасов, сеток, отдельных стержней и закладных элементов с применением контактной точечной сварки, электродуговой сварки, и вязки стержней вязальной проволокой.

Соединительные поперечные стержни, объединяющие плоские каркасы в пространственный, как правило, следует приваривать к продольным стержням плоских каркасов с помощью электросварочных клещей.

Применение дуговой электросварки вместо контактной точечной не допускается.

С целью обеспечения точности изготовления пространственного каркаса, в соответствии с допусками, проставленными на чертежах, сборка его должна производиться в кондукторе.

Сборка пространственных каркасов должна производиться в следующем порядке:

а) устанавливаются плоские каркасы;

б) устанавливаются сетки у торцов колонн;

в) устанавливаются оголовки;

г) рабочая арматура колонн электродуговой сваркой соединяется с оголовком;

д) устанавливаютсязакладные элементы и свариваются или закрепляются в соотзетствии с указаниями на чертежах;

е) плоские каркасы соединяются между собой поперечными стержнями с помощью контактной точечной сварки;

ж) позиции 47 и 48 привариваются к стержням рабочей арматуры с помощью контактной точечной сварки;

и) производится установка и вязка дополнительных рабочих стержней (если они требуются по проекту), арматуры консолей,крепление сварных сеток;

к) производится проверка правильности сборки каркасов.

Окончательная фиксация временно закрепленных деталей пространственного каркаса, а также его проверка, производится при установке каркаса в стальную опалубку, причем, особо тщательно должны соблюдаться допуски на установку выпусков арматуры из колонн, фиксируемых в опалубке колонн. При изготовлении пространственных каркасов должны быть учтены фактические допуски на размеры стальных форм по длине, эти допуски не должны превышать те допуски, которые указаны на чертежах колонн.

В случае отсутствия на заводе электросварочных клещей необходимой мощности образование пространственных каркасов допускается осуществлять объединением плоских каркасов с помощью шпилек или скоб и хомутов. Шпильки и хомуты соединяются с плоскими каркасами вязальной проволокой, а скобы привариваются к поперечным стержням дуговой электросваркой.

Примеры образования пространственных каркасов указанным способом даны на листах 254–257.

Приварка электродуговым способом поперечных стержней к плоским каркасам не допускается.

Отклонения размеров колонн от проектных, отклонения от проектного положения стальных закладных деталей и отклонения от размера толщины защитного слоя бетона до арматуры не должны превышать величин, поставленных на рабочих чертежах колонн и указанных в ГОСТ 13015–67. При этом, толщина защитного слоя до поперечной арматуры должна быть не менее 25 мм с учетом нормированных допусков (при учете осадки стержней при контактной сварке).

Для обеспечения требуемой величины защитного слоя при изготовлении колонн должны применяться подкладки из пластмасс или цементно-песчаного раствора; применение металлических фиксаторов, выходящих на поверхность бетона, не допускается.

Внешний вид и качество поверхностей колонн должны удовлетворять требованиям ГОСТ 13015–67 как для конструкций производственных зданий, предназначенных под окраску. Колонны, изготавливаемые для применения в условиях воздействия агрессивной среды, не должны иметь раковин, выбоин и околов. Исправление дефектов последующей штукатуркой не допускается.

Для предохранения лицевых поверхностей закладных деталей от ржавления при транспортировании и хранении все эти поверхности должны быть покрыты цементно-казеиновой обмазкой слоем 0,5 мм, кроме тех деталей, которые в соответствии с требованиями СН 262–67 должны быть защищены цинковым или другим (равнозначным) покрытием.

Отрыв и съем колонн с опалубки разрешается производить после достижения бетоном 70% проектной прочности. Отрыв производится за 2 точки при помощи траверсы и вспомогательных пальцев, пропущенных через трубки, заложенные в колоннах.

Риски геометрических осей наносятся несмываемой краской.

На боковых поверхностях колонн должны быть обозначены: марка колонны, дата изготовления, марка предприятия – изготовителя, вес колонны в кг и штамп ОТК.

До начала производства колонн завод-изготовитель должен разработать технические условия и технологические правила, определяющие основные способы производства и контроля качества изготовления изделий.

При изготовлении колонн должен быть обеспечен пооперационный технологический контроль на всех стадиях производства, а также систематический контроль прочности бетона и арматуры и регистрации всех отклонений от проекта, согласованных с проектной организацией.

Величина отпускной прочности бетона устанавливается в соответствии с пунктом 1.4 ГОСТа 13015–67.

По согласованию с заводом-изготовителем и монтажной организацией колонны на строительство могут поставляться с приваренными рихтовочными пластинками. В этом случае отклонение общей длины колонны от проектного размера не должно превышать ± 3 мм.

Ш. Указания по применению колонн

Назначение марок колонн производится в проекте конкретного объекта в соответствии с маркировочными схемами, приведенными в альбомах "Указаний" ИИ20/70.

При действии многократно повторяющихся и динамических нагрузок назначение марок колонн должно производиться на основе соответствующего расчета с соблюдением требований СНиП II-В.I-62^{X} и "Инструкции по проектированию и расчету несущих конструкций промышленных зданий и сооружений на динамические нагрузки".

При применении колонн настоящей серии в условиях постоянного воздействия температуры выше +50°С назначение марок колонн должно производиться на основании расчета, с соблюдением требований главы СНиП II-В.7-67.

Для подбора марок колонн можно пользоваться характеристиками колонн по прочности и ширине раскрытия трещин, приведенными в альбоме ИИ20-5.

При этом следует иметь ввиду, что маркам колонн серии ИИ22-2/70 соответствуют марки колонн, приведенные в альбоме ИИ20-5, но без индекса "И" в начале марки.

Приведенная в настоящем альбоме номенклатура колонн позволяет использовать их как в условиях неагрессивной, так и слабо или среднеагрессивной газовой среды.

При применении колонн в зданиях, эксплуатируемых в условиях со слабо или среднеагрессивными газовыми средами в проекте здания, в соответствии с конкретными условиями эксплуатации и требованиями СН 262-67, должны быть дополнительно указаны:

а) требования по плотности бетона с указанием марки по водонепроницаемости и водоцементного отношения;

б) марка и расход цемента, состав заполнителей и применяемых добавок;

в) виды защиты и способы их нанесения на поверхность колонн и стальных закладных деталей;

г) требования к качеству поверхности бетона.

Показатели плотности бетона, характеризуемые маркой по водонепроницаемости, приведены в таблице:

Марка бетона по водонепроницаемости

№ п/п	Плотность бетона	Марка бетона по водонепроницаемости
I	Нормальная	В-4
2	Повышенная	В-6
3	Особо плотный	В-8

Примечание: Марка бетона по водонепроницаемости определяется при возрасте бетона в 28 дней по ГОСТ 4800-59 "Бетон гидротехнический. Методы испытаний бетона"

Антикоррозионные материалы, применяемые для защиты колонн следует принимать в соответствии со СНиП I-В.27-71 "Защита строительных конструкций от коррозии. Материалы и изделия стойкие против коррозии".

Назначение состава бетона, вида цемента и инертных заполнителей, марки бетона по водонепроницаемости (плотности), состава покрытия закладных деталей и лакокрасочных покрытий бетона производится проектной организацией, разрабатывающей конкретный проект здания, в соответствии с требованиями "Указаний по проектированию антикоррозионной защиты строительных конструкций" (СН 262-67) и с учетом конкретных условий эксплуатации колонн.

Требования конкретного проекта по антикоррозионной защите при изготовлении колонн являются обязательными.

В спецификациях к рабочим чертежам колонн указан только класс стали без указания марок стали, которые принимаются по указаниям проекта конкретного объекта.

В проектах конкретных зданий должны быть указаны марки стали арматуры и закладных деталей колонн. Назначение марок стали должно производиться в зависимости от температурных условий эксплуатации конструкций и характера нагрузок (статические, динамические) в соответствии с требованиями соответствующих нормативных документов и указаниями, приведенными в альбомах ИИ20/70.

Колонны, предназначенные для применения в условиях воздействия агрессивной среды, низких или высоких температур, подвергающихся воздействию подвижных и вибрационных нагрузок и изготовляемых с учетом соответствующих требований, в проектах конкретных объектов должны иметь маркировку отличную от маркировки колонн, предназначенных для обычных условий.

Для конструкций, предназначенных для применения в условиях воздействия слабо или среднеагрессивной среды рекомендуется дополнительно к установленной марке добавлять следующие буквенные обозначения:

"к" – при изготовлении колонны с нормальной плотностью бетона,

"кп" – при изготовлении колонны с повышенной плотностью бетона,

"ко" – при изготовлении колонны с особо плотным бетоном.

Например: если при отсутствии специальных требований к плотности бетона колонна имеет марку ИКГ7-3-I, то при требуемой нормальной плотности бетона принимается маркировка колонны ИКГ7-3-I-К, при повышенной плотности бетона ИКГ7-3-I-КП, при особо плотном бетоне – ИКГ7-3-I-КО.

В проектах конкретных объектов должна указываться отпускная прочность бетона колонн в летнее время года в тех случаях, когда по условиям монтажа и загружения конструкций прочность бетона, равная 70% проектной марки, является недостаточной.

IУ. Указания по приемке, хранению и транспортировке колонн

Приемка колонн должна производиться в соответствии с требованиями ГОСТ I3015-67, ГОСТ 8829-66 и рабочими чертежами колонн. При приемке следует обращать особое внимание на правильность маркировки колонн, особенно для случаев, когда проектной организацией оговорены дополнительные условия эксплуатации колонн или в колоннах имеются изменения по сравнению с типовыми (например, имеются дополнительные закладные детали).

Колонны должны укладываться в штабелях, рассортированные по типоразмерам, маркам и партиям.

Укладка колонн в штабели допускается не более 5-ти рядов по высоте при обязательной установке деревянных прокладок толщиной не менее 60 мм. Для колонн, имеющих армированные выпуски на трех гранях, толщина прокладок должна быть не менее 150 мм, а в штабеле по высоте его не более 4-х рядов колонн.

Прокладки устанавливать в местах, где у колонн предусмотрены трубки для строповки при съеме колонн с опалубки, а также посредине между крайними прокладками. Прокладки в штабеле следует располагать по одной вертикали.

Транспортирование колонн производится на автомашинах и железнодорожных платформах со специальным оборудованием, предохраняющим колонны от повреждения.

При перевозке колонн автомобильным транспортом следует руководствоваться "Временными указаниями по перевозке унифицированных сборных железобетонных деталей и конструкций промышленного строительства автомобильным транспортом" (ЦНИИОМТП, Стройиздат, 1966 г.).

Перевозка колонн железнодорожным транспортом должна осуществляться в соответствии с "Руководством по перевозке железнодорожным транспортом сборных крупноразмерных железобетонных конструкций промышленного и жилищного строительства (ЦНИИОМТП, Стройиздат, 1967 г.).

Подъем и монтаж колонн должен производиться в соответствии с требованиями главы СНиП III-В.3-62^{x}, "Инструкции по монтажу сборных железобетонных конструкций промышленных зданий и сооружений" СН 319-65 и указаниями, содержащимися в проекте конкретного объекта.

Условные обозначения сварных швов

– сварной шов заводской

xxxxxxxxx – сварной шов монтажный

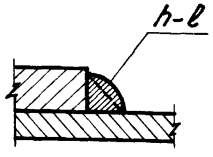

h - высота шва

ℓ - длина шва

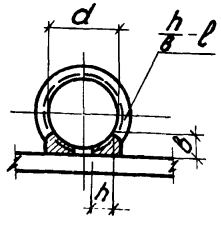

h - высота шва ($h=0{,}25d$, но не менее 4 мм)

b - ширина шва ($b=0{,}5d$, но не менее 10 мм)

ℓ - длина шва

Показатели на одну колонну

Марка колонны	Вес т	Марка бетона	Объем бетона м³	Расход стали кг.
НК11-1-3	1,70	200	0,66	138,8
НК11-1-4				161,5
НК11-2-3				205,8
НК11-2-4				178,5
НК11-3-3		400		263,0
НК11-3-4				235,7
НК12-1	1,80	200	0,73	160,6
НК12-1-1				177,2
НК12-1-2				177,2
НК12-2		300		190,8
НК12-2-1				207,4
НК12-2-2				207,4
НК12-2-3				241,4
НК12-3				204,6
НК12-3-1				221,2
НК12-3-2				221,2
НК12-4		400		248,0
НК12-4-1				254,6
НК12-4-2				254,6
НК12-4-3				288,6

Марка колонны	Вес т	Марка бетона	Объем бетона м³	Расход стали кг.
НК13-1-1	4,80	400	1,93	589,3
НК13-1-2				584,5
НК13-1-3				461,9
НК13-1-4				457,1
НК13-2-3				542,3
НК13-2-4				537,5
НК13-3-1				761,7
НК13-3-2				756,9
НК13-3-3				634,3
НК13-3-4				629,5
НК14-1	5,20	300	2,06	460,5
НК14-1-1				587,9
НК14-1-2				587,9
НК14-2		400		460,5
НК14-2-1				587,9
НК14-2-2				587,9
НК14-3				538,1
НК14-3-1				665,5
НК14-3-2				665,5
НК14-3-3				660,5

Марка колонны	Вес т	Марка бетона	Объем бетона м³	Расход стали кг.
НК 14-4	5,20	400	2,06	592,1
НК14-4-1				719,5
НК14-4-2				719,5
НК14-4-3				714,5
НК15-1-1	3,80	300	1,50	423,6
НК15-1-2				393,9
НК15-1-3				407,0
НК15-1-4				377,3
НК15-2-1				455,0
НК15-2-2				425,3
НК15-2-3				438,4
НК15-2-4				408,7
НК15-3-1		400		525,2
НК15-3-2				495,5
НК15-3-3				508,6
НК15-3-4				478,9
НК15-4-1				598,8
НК15-4-2				569,1
НК15-4-3				582,2
НК15-4-4				552,5

Марка колонны	Вес т	Марка бетона	Объем бетона м³	Расход стали кг.
НК16-1	4,10	300	1,63	299,9
НК16-2				370,1
НК16-2-1				434,7
НК16-2-2				434,7
НК16-2-3				481,9
НК16-3		400		401,5
НК16-3-2				466,1
НК16-4				501,3
НК16-4-1				565,9
НК16-4-2				565,9
НК16-4-3				613,1
НК17-1-1	6,60	300	2,63	761,2
НК17-1-2				756,4
НК17-1-3				599,8
НК17-1-4				594,8
НК17-2-1				829,2
НК17-2-2				824,4
НК17-2-3				667,8
НК17-2-4				663,0
НК17-3-1		400		829,2

Показатели на одну колонну

Марка колонны	Вес т	Марка бетона	Объем бетона м³	Расход стали кг.
ИК17-3-2	6,60	400	2,63	824,4
ИК17-3-3				667,8
ИК17-3-4				663,0
ИК17-4-1		300		910,8
ИК17-4-2				906,0
ИК17-4-3				849,4
ИК17-4-4				744,6
ИК17-5-1		400		1007,6
ИК17-5-2				1002,8
ИК17-5-3				846,2
ИК17-5-4				841,4
ИК17А-5-1				1018,0
ИК17А-5-2				1004,0
ИК17А-5-3				857,3
ИК17А-5-4				842,6
ИК18-1	6,90	400	2,77	576,5
ИК18-1-1				754,3
ИК18-1-2				754,3
ИК18-2				742,5
ИК18-2-1				920,3

Марка колонны	Вес т	Марка бетона	Объем бетона м³	Расход стали кг.
ИК18-2-2	6,90	400	2,77	920,3
ИК18-2-3				864,9
ИК18-3				874,7
ИК18-3-1				1052,5
ИК18-3-2				1052,5
ИК18-4				1052,3
ИК18-4-1				1230,1
ИК18-4-2				1230,1
ИК18-4-3				1174,7
ИК18-5		500		1052,3
ИК18-5-1				1230,1
ИК18-5-2				1230,1
ИК18-5-3				1174,7
ИК19-1-1	4,20	300	1,66	556,5
ИК19-1-2				551,7
ИК19-1-3				460,5
ИК19-1-4				455,7
ИК19-2-1				592,1
ИК19-2-2				587,3
ИК19-2-3				496,1

Марка колонны	Вес т	Марка бетона	Объем бетона м³	Расход стали кг.
ИК19-2-4	4,20	300	1,66	491,3
ИК19-3-1				703,7
ИК19-3-2				698,9
ИК19-3-3				607,7
ИК19-3-4				602,9
ИК20-1	4,50	300	1,80	372,3
ИК20-1-1				436,9
ИК20-1-2				436,9
ИК20-2		400		418,3
ИК20-2-1				482,9
ИК20-2-2				482,9
ИК20-3				519,5
ИК20-3-1				584,1
ИК20-3-2				584,1
ИК20-3-3				640,9
ИК20-4-3				738,1
ИК21-1-1	5,30	400	2,12	603,2
ИК21-1-2				598,4
ИК21-1-3				507,2
ИК21-1-4				502,4

Марка колонны	Вес т	Марка бетона	Объем бетона м³	Расход стали кг.
ИК21-2-3	5,30	400	2,12	595,6
ИК21-2-4				590,8
ИК21-3-1				794,4
ИК21-3-2				789,6
ИК21-3-3				698,4
ИК21-3-4				693,6
ИК22-1	5,60	300	2,25	504,1
ИК22-1-1				600,1
ИК22-1-2				600,1
ИК22-2-1		400		600,1
ИК22-2-2				600,1
ИК22-3				591,3
ИК22-3-1				687,3
ИК22-3-2				687,3
ИК22-4-1				747,3
ИК22-4-2				747,3
ИК22-4-3				773,7
ИК23-1-1	7,30	300	2,93	804,5
ИК23-1-2				799,7
ИК23-1-3				643,1

Гл. констр. отд.	Корзин	Корженевская
Рук. группы	[signature]	Исаев
Техник	[signature]	Петрова
Проверил	[signature]	Исаев

ТК 1972	Показатели на одну колонну	ИИ22-2/70
		Лист 2

Показатели на одну колонну

Марка колонны	Вес т	Марка бетона	Объем бетона м³	Расход стали кг.
НК23-1-4	7,30	300	2,93	638,3
НК23-2-1				878,5
НК23-2-2				873,7
НК23-2-3				717,1
НК23-2-4				712,3
НК23-3-1		400		878,5
НК23-3-2				873,7
НК23-3-3				717,1
НК23-3-4				712,3
НК23-4-1		300		969,3
НК23-4-2				964,5
НК23-4-3				807,9
НК23-4-4				803,1
НК23-5-1		400		1086,7
НК23-5-2				1081,9
НК23-5-3				925,3
НК23-5-4				920,5
НК24-1	7,60	400	3,05	614,9
НК24-1-1				792,7
НК24-1-2				792,7

Марка колонны	Вес т	Марка бетона	Объем бетона м³	Расход стали кг.
НК24-2	7,60	400	3,05	800,5
НК24-2-1				978,3
НК24-2-2				978,3
НК24-2-3				922,9
НК24-3				956,9
НК24-3-1				1144,5
НК24-3-2				1144,5
НК24-4				1165,1
НК24-4-1				1342,9
НК24-4-2				1342,9
НК24-4-3				1287,5
НК24-5		500		1165,1
НК24-5-1				1342,9
НК24-5-2				1342,9
НК24-5-3				1287,5
НК35-1-1	2,10	300	0,83	380,9
НК35-1-2				378,5
НК35-1-3				332,9
НК35-1-4				330,5
НК35-2-1		400		380,9

Марка колонны	Вес т	Марка бетона	Объем бетона м³	Расход стали кг.
НК35-2-2	2,10	400	0,83	378,5
НК35-2-3				332,9
НК35-2-4				330,5
НК36-1	4,70	300	1,90	422,5
НК36-1-1				518,5
НК36-1-2				518,5
НК36-2				493,7
НК36-2-1				589,7
НК36-2-2				589,7
НК36-3		400		493,7
НК36-3-1				589,7
НК36-3-2				589,7
НК36-4				542,7
НК36-4-1				638,7
НК36-4-2				638,7
НК36-5		500		542,7
НК36-5-1				638,7
НК36-5-2				638,7
НК37А-1-2	7,10	300	2,83	859,0
НК37-1-4				696,4

Марка колонны	Вес т	Марка бетона	Объем бетона м³	Расход стали кг.
НК37А-1-4	7,10	300	2,83	497,6
НК37-2-2		400		857,8
НК37-2-4				696,4
НК37-3-2				1077,0
НК37А-3-2				1078,2
НК37А-3-4				916,8
НК37-4-2		500		1077,0
НК37-4-4				915,6
НК39-1-2	3,00	300	1,21	422,9
НК39-1-4				374,9
НК39-2-2		400		422,9
НК39-2-4				374,9
НК39-3-2				514,3
НК39-3-4				466,3
НК41-1-2	6,10	300	2,43	756,2
НК41-1-4				660,2
НК41-2-2		400		935,2
НК41-2-4				839,2

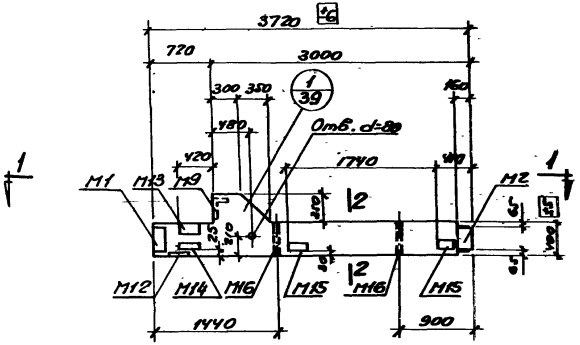

ИК11-1-3, ИК11-2-3, ИК11-3-3



1—1

Марка колонны	Марка бетона
ИК11-1-3 ИК11-2-3	200
ИК11-3-3	400

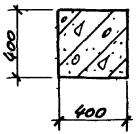

2 — 2

Примечания:

1. Показатели на одну колонну даны на листе 1, выборка стали на листе 233.
2. Армирование колонн см. на листе 46.
3. Все закладные детали входят в состав пространственных каркасов.

ТК 1972

Колонны ИК11-1-3, ИК11-2-3, ИК11-3-3.
Опалубочные чертежи.

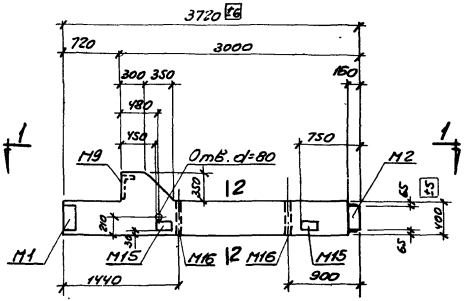

ИК11-1-4, ИК11-2-4, ИК11-3-4

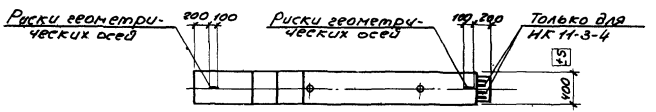

1 — 1

Марка колонны	Марка бетона
ИК11-1-4 ИК11-2-4	200
ИК11-3-4	400

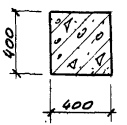

2 — 2

Примечания:

1. Показатели на одну колонну даны на листе 1, выборка стали на листе 233.
2. Армирование колонн см. на листе 46.
3. Все закладные детали входят в состав пространственных каркасов.

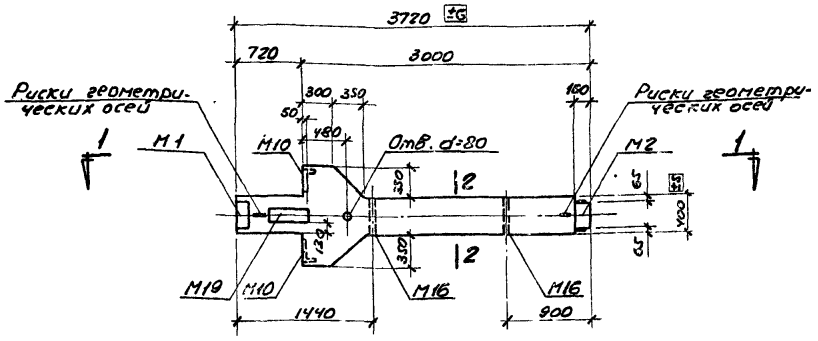

НК12-1-1, НК12-2-1, НК12-3-1, НК12-4-1

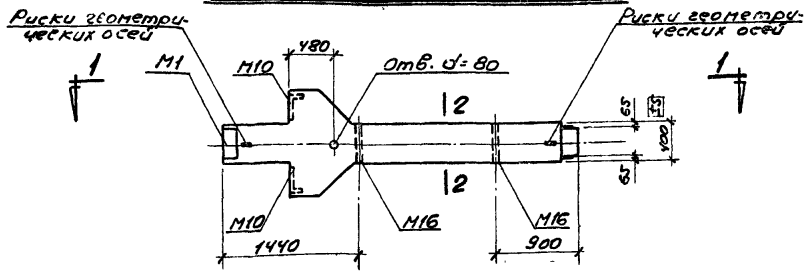

НК12-1, НК12-2, НК12-3, НК12-4

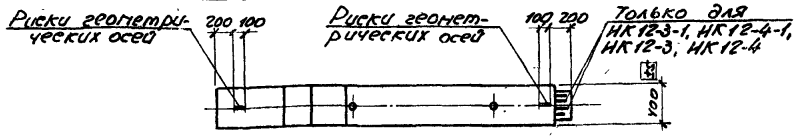

1—1

Марка колонн	Марка бетона
НК12-1-1 НК12-1	200
НК12-2-1 НК12-2 НК12-3-1 НК12-3	300
НК12-4-1 НК12-4	400

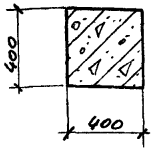

2—2

Примечания:

1. Показатели на одну колонну даны на листе 1, выборка стали на листах 233, 234.
2. Армирование колонн см. на листе 46.
3. Все закладные детали входят в состав пространственных каркасов.

ТК 1972	Колонны НК12-1-1, НК12-2-1, НК12-3-1, НК12-4-1, НК12-1, НК12-2, НК12-3, НК12-4. Опалубочные чертежи	НН22-2/70
		Лист 6

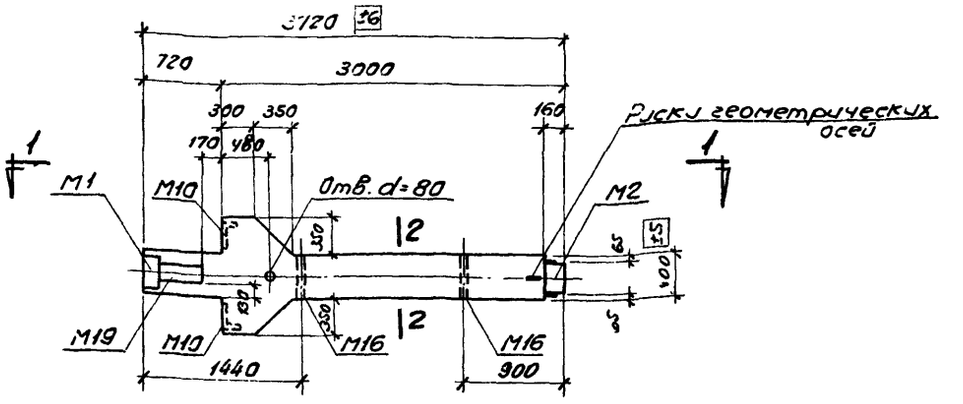

ИК12-1-2, ИК12-2-2, ИК12-3-2, ИК12-4-2

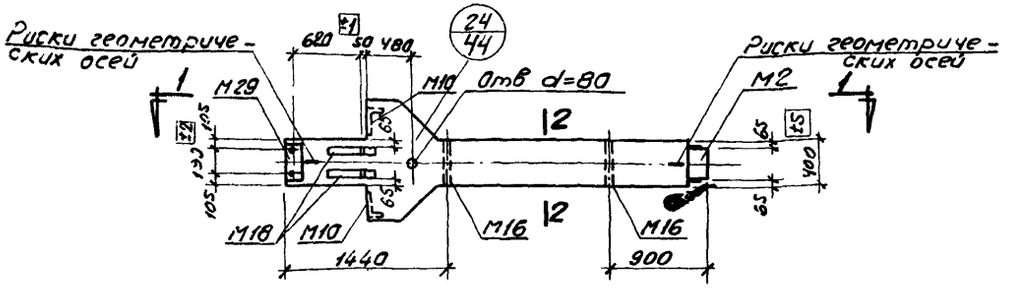

ИК12-2-3, ИК12-4-3

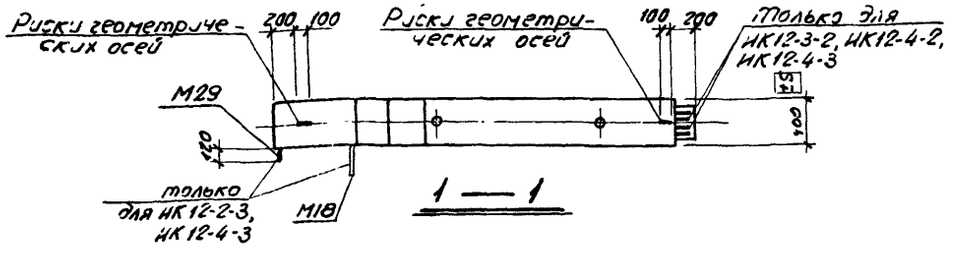

1 — 1

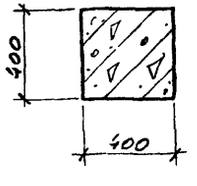

2 — 2

Марка колонны	Марка бетона
ИК12-1-2	200
ИК12-2-2 ИК12-3-2 ИК12-3-3	300
ИК12-4-2 ИК12-4-3	400

Примечания:

1. Показатели на одну колонну дуны на листе 1, выборка стали на листах 233, 234.
2. Армирование колонн см. на листе 16.
3. Все закладные детали входят в состав пространственных каркасов

ТК 1972г.	Колонны ИК12-1-2, ИК12-2-2, ИК12-3-2, ИК12-4-2, ИК12-2-3, ИК12-4-3. Опалубочные чертежи	ИИ22-2/70 Лист 7

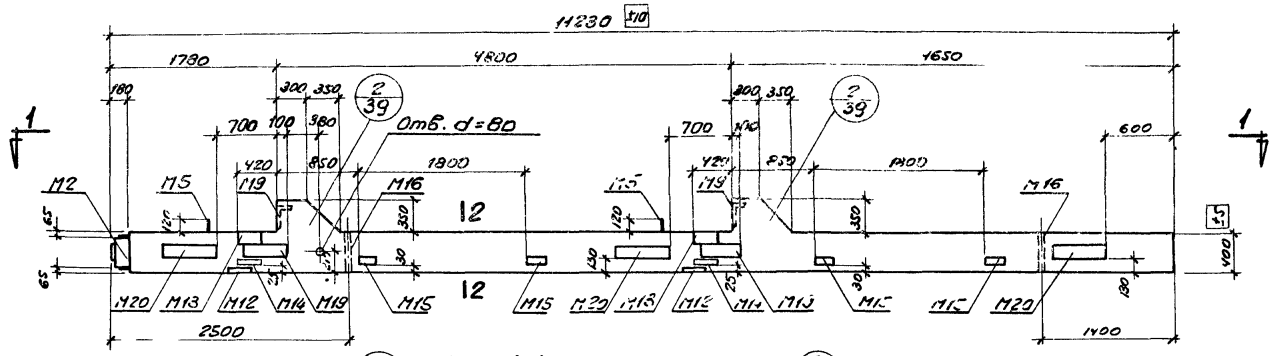

ИК13-1-1, ИК13-3-1

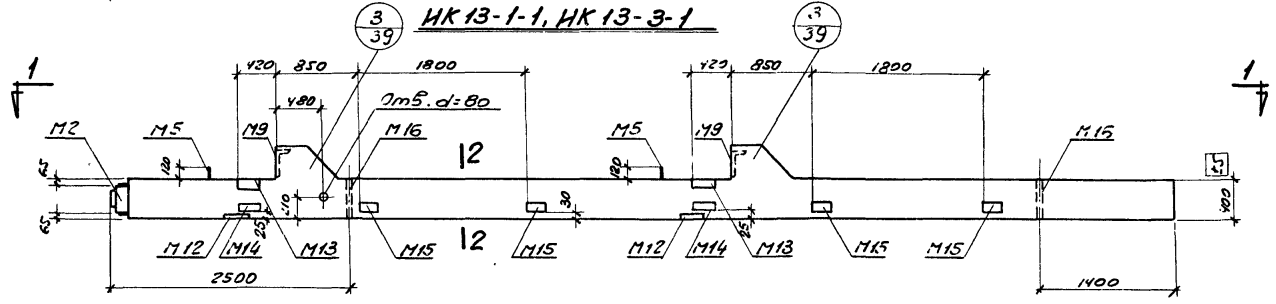

ИК13-1-3, ИК13-2-3, ИК13-3-3

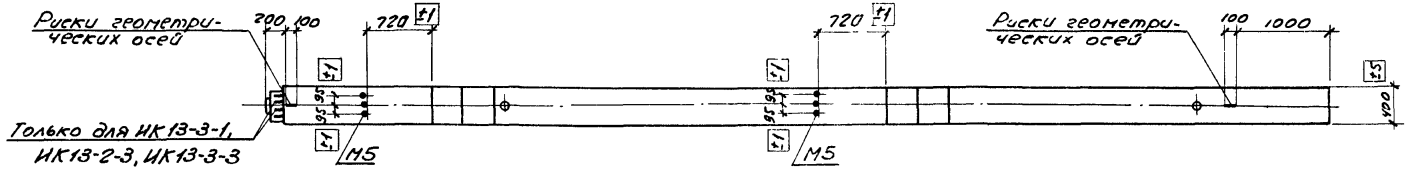

1—1

Марка колонны	Марка бетона
ИК13-1-1 ИК13-1-3 ИК13-2-3 ИК13-3-1 ИК13-3-3	400

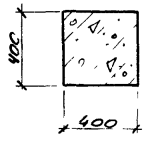

2—2

Примечания:

1. Показатели на одну колонну даны на листе 1, выборка стали на листах 234, 235.
2. Армирование колонн см. на листе 47
3. Все закладные детали входят в состав пространственных каркасов.

ТК 1972	Колонны ИК13-1-1, ИК13-3-1, ИК13-1-3, ИК13-2-3, ИК13-3-3. Опалубочные чертежи	ИИ22-2/70	
		Лист	8

Гл. констр. отд. Корженевская
Рук. группы Исаев
Ст. инженер Миронова
Гл. инж. Исаев

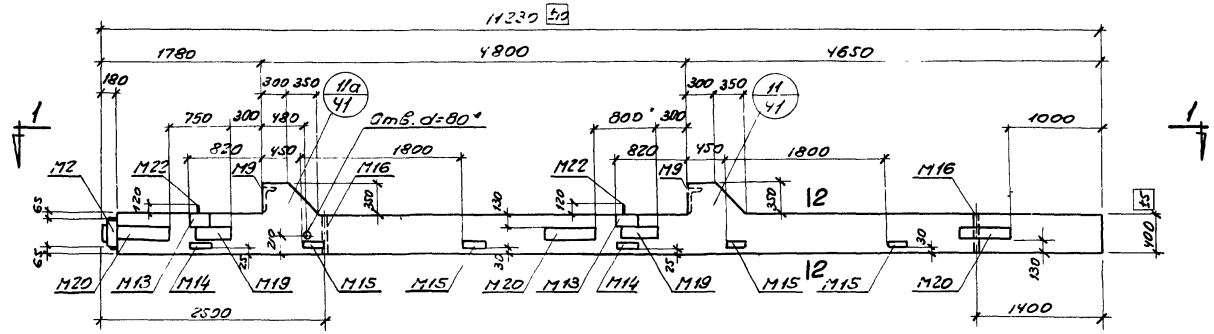

ИК13-1-2, ИК13-3-2

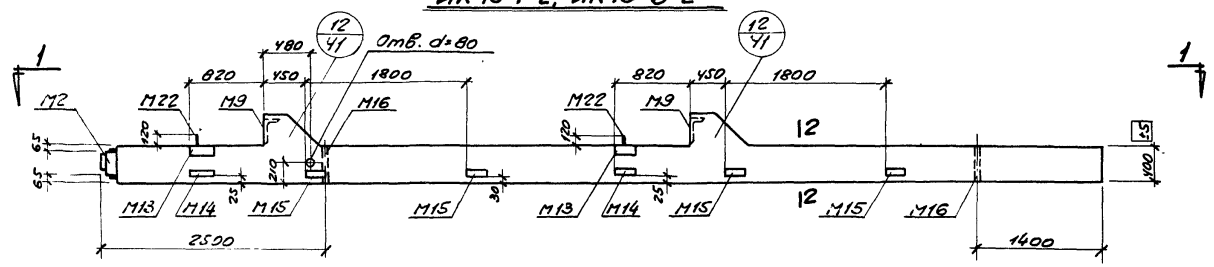

ИК13-1-4, ИК13-2-4, ИК13-3-4

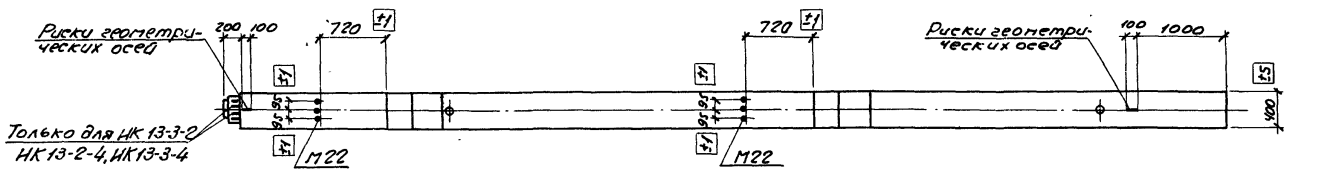

1 — 1

Марка колонны	Марка бетона
ИК13-1-2 ИК13-1-4 ИК13-2-4 ИК13-3-3 ИК13-3-4	400

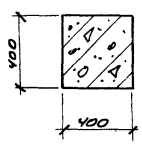

2 — 2

Примечания:

1. Показатели на одну колонну даны на листе 1, выборка стали на листах 234, 235.
2. Армирование колонн см. на листе 47.
3. Все закладные детали входят в состав пространственных каркасов.

ТК 1972	Колонны ИК13-1-2, ИК13-3-2, ИК13-1-4, ИК13-2-4, ИК13-3-4. Опалубочные чертежи	ИИ22-2/70	
		Лист	9

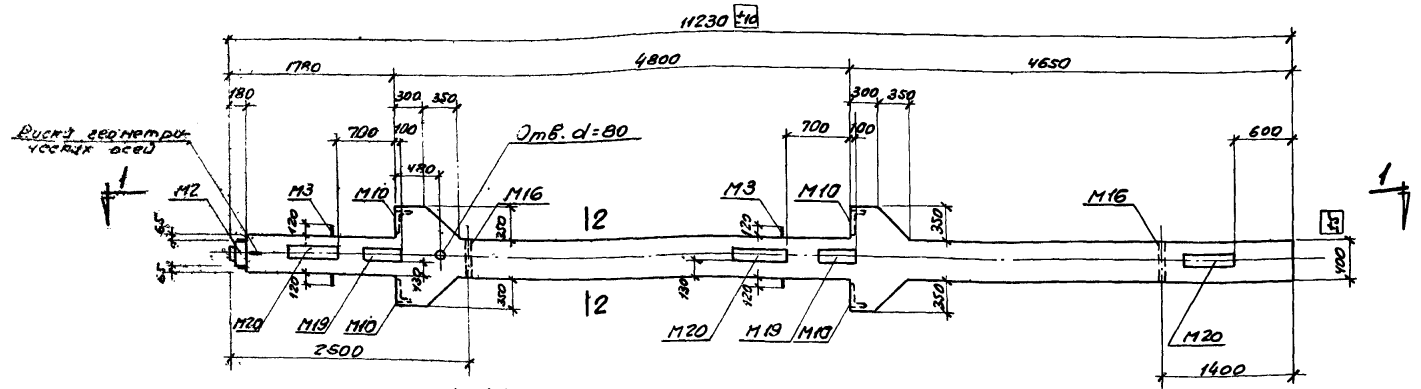

НК14-1-1, НК14-2-1, НК14-3-1, НК14-4-1

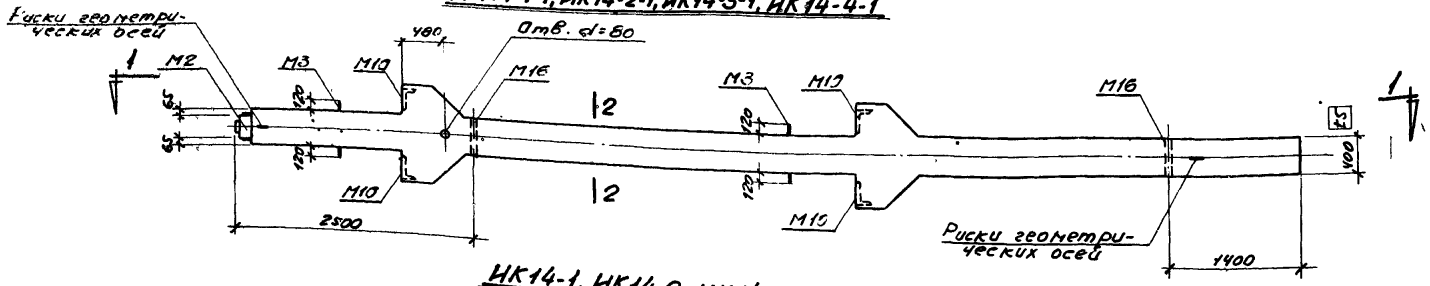

НК14-1, НК14-2, НК14-3, НК14-4

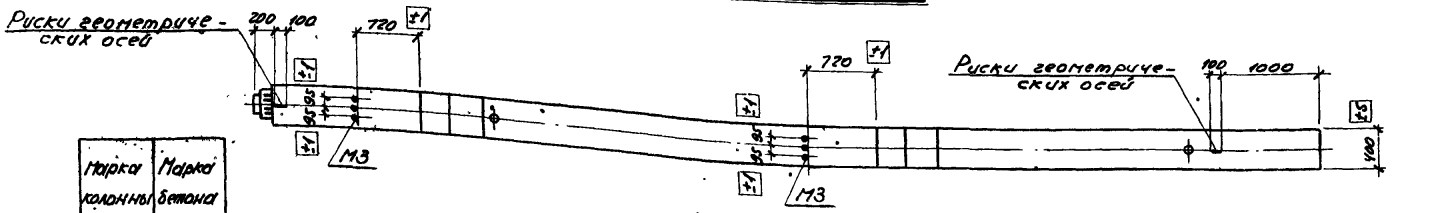

Марка колонны	Марка бетона
НК14-1-1 НК14-1	300
НК14-2-1 НК14-2 НК14-3-1 НК14-3 НК14-4-1 НК14-4	400

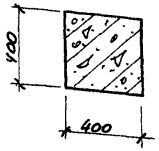

2—2

1—1

Примечания:

1. Показатели на одну колонну даны на листе 1, выборка стали на листах 235, 236.
2. Армирование колонн см. на листе 47.
3. Все закладные детали входят в состав пространственных каркасов.

ТК 1972	Колонны НК14-1-1, НК14-2-1, НК14-3-1, НК14-4-1, НК14-1, НК14-2, НК14-3, НК14-4. Опалубочные чертежи	НИ 22-2/70 Лист 10

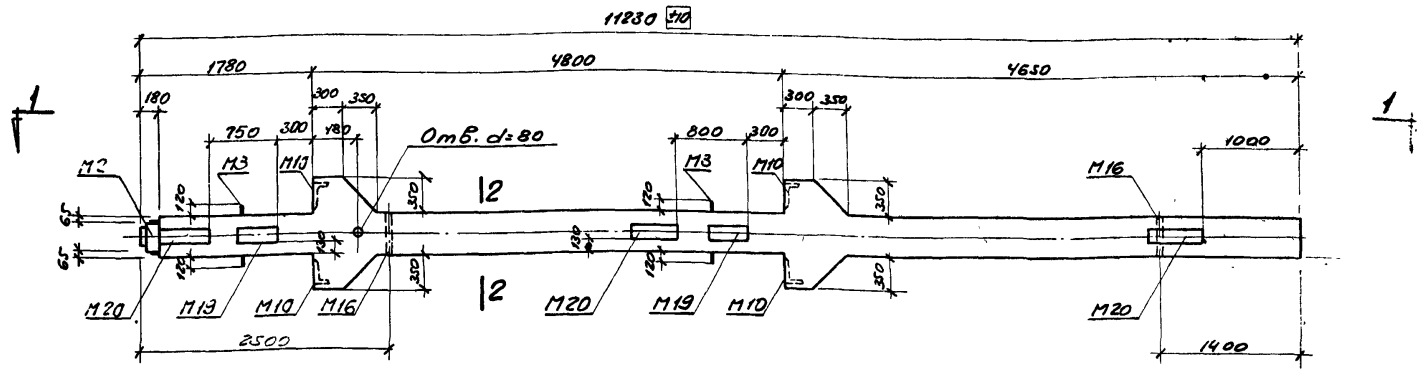

ИК14-1-2, ИК14-2-2, ИК14-3-2, ИК14-4-2

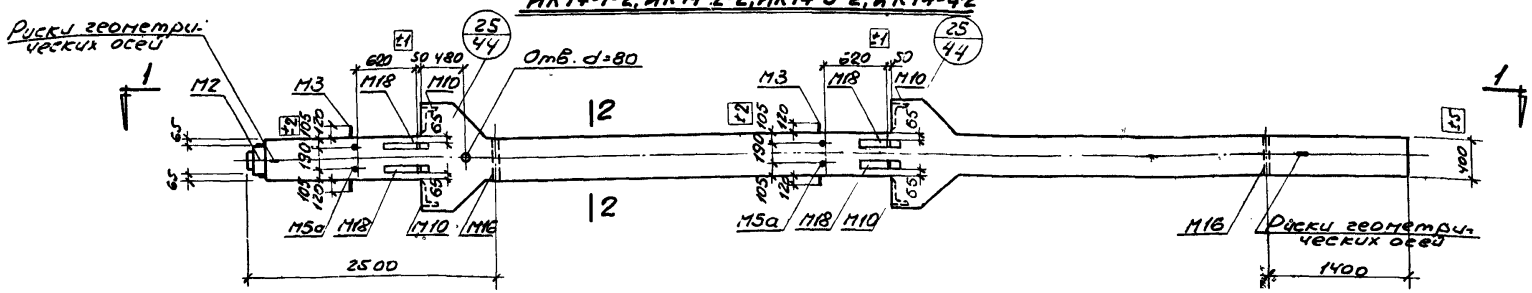

ИК14-3-3, ИК14-4-3

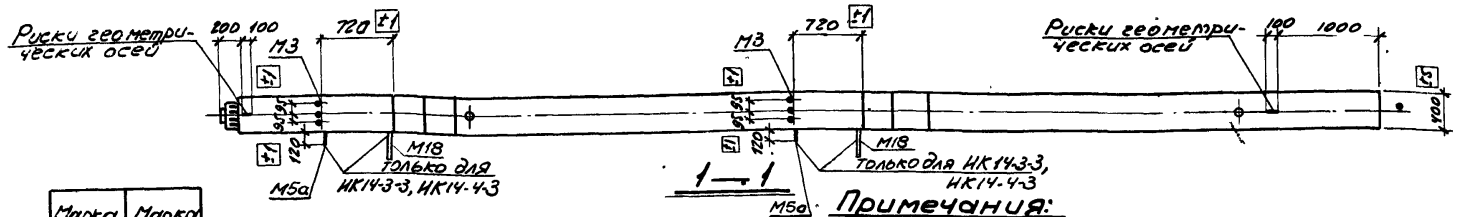

Марка колонны	Марка бетона
ИК14-1-2	300
ИК14-2-2	
ИК14-3-2	
ИК14-3-3	400
ИК14-4-2	
ИК14-4-3	

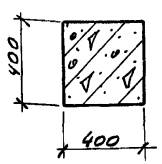

Примечания:

1. Показатели на одну колонну даны на листе 1, Выборка стали на листах 235, 236.
2. Армирование колонн см. на листе 47.
3. Все закладные детали входят в состав пространственных каркасов.

ТК 1972	Колонны ИК14-1-2, ИК14-2-2, ИК14-3-2, ИК14-4-2, ИК14-3-3, ИК14-4-3. Опалубочные чертежи	ИИ22-2/70 Лист 11

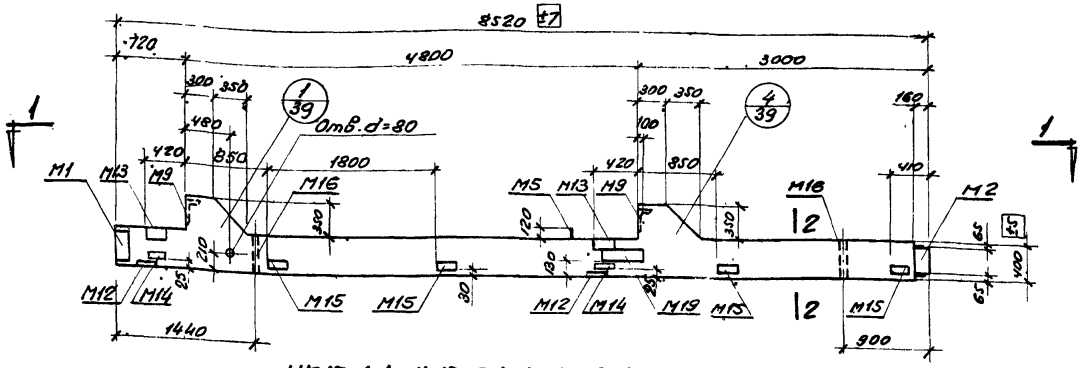

НК15-1-1, НК15-2-1, НК15-3-1, НК15-4-1

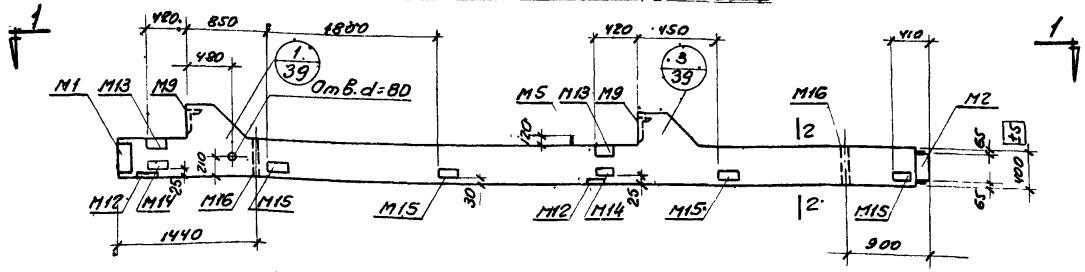

НК15-1-3, НК15-2-3, НК15-3-3, НК15-4-3

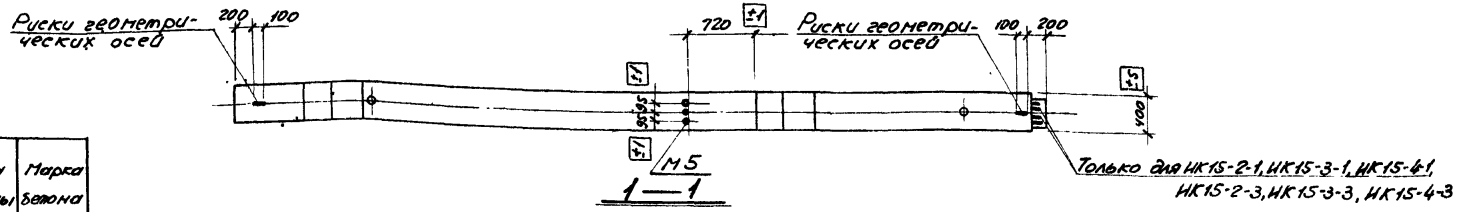

Марка колонны	Марка бетона
НК15-1-1 НК15-1-3 НК15-2-1 НК15-2-3	300
НК15-3-1 НК15-3-3 НК15-4-1 НК15-4-3	400

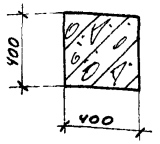

2—2

Примечания:

1. Показатели на одну колонну даны на листе 1, выборка стали на листах 236, 237.
2. Армирование колонн см. на листе 48.
3. Все закладные детали входят в состав пространственных каркасов.

ТК	Колонны НК15-1,-1, НК15-2-1, НК15-3-1, НК15-4-1 НК15-1-3, НК15-2-3, НК15-3-3, НК15-4-3. Опалубочные чертежи	ИИ 22-2/70	
		Лист	12

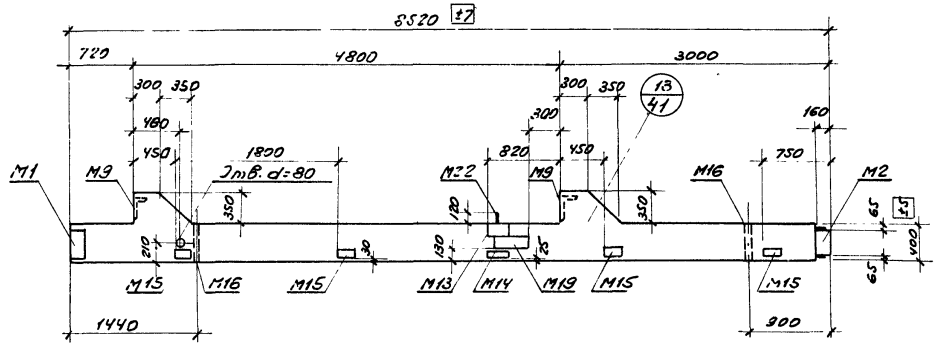

ИК15-1-2, ИК15-2-2, ИК15-3-2, ИК15-4-2

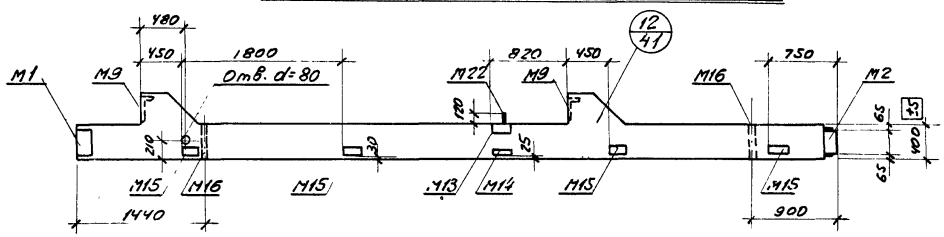

ИК15-1-4, ИК15-2-4, ИК15-3-4, ИК15-4-4

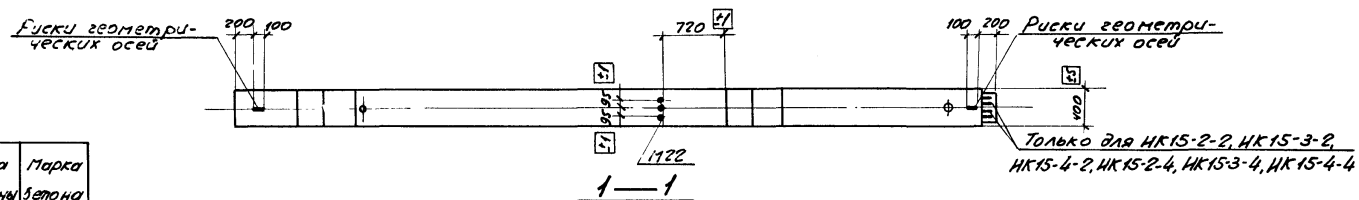

1—1

Марка колонны	Марка бетона
ИК15-1-2 ИК15-1-4 ИК15-2-2 ИК15-2-4	300
ИК15-3-2 ИК15-3-4 ИК15-4-2 ИК15-4-4	400

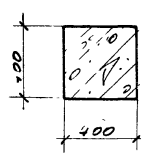

2—2

Примечания:

1. Показатели на одну колонну даны на листе 1, выборка стали на л. 236, 237.
2. Армирование колонн см. на листе 18.
3. Все закладные детали входят в состав пространственных каркасов.

ТК 1372	Колонны ИК15-1-2, ИК15-2-2, ИК15-3-2, ИК15-4-2, ИК15-1-4, ИК15-2-4, ИК15-3-4, ИК15-4-4. Опалубочные чертежи	ШИ 22-2/70	
		Лист	13

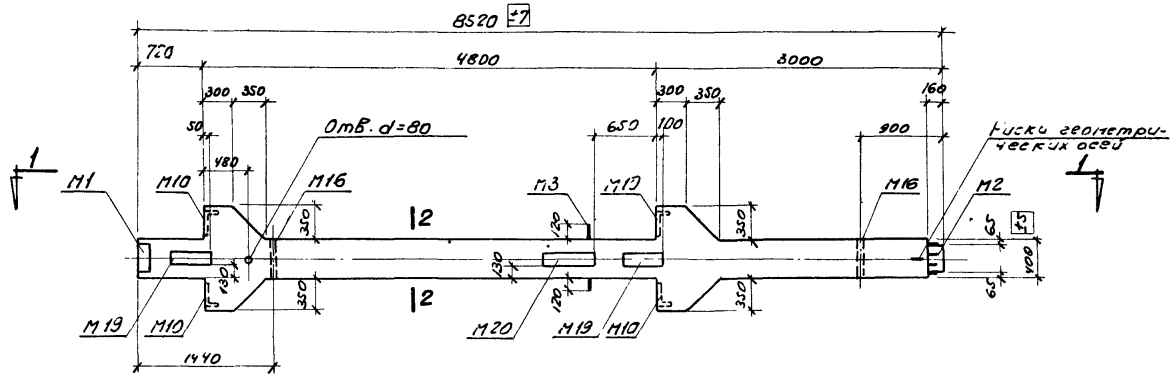

ИК16-2-1, ИК16-4-1

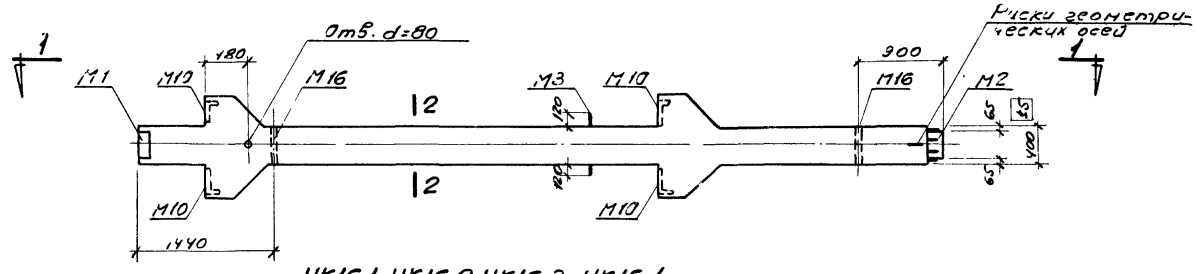

ИК16-1, ИК16-2, ИК16-3, ИК16-4

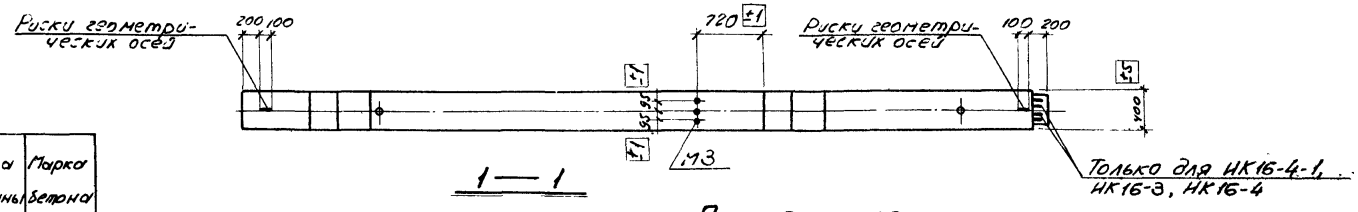

1 — 1

Марка колонны	Марка бетона
ИК16-1 ИК16-2-1 ИК16-2	300
ИК16-3 ИК16-4-1 ИК16-4	400

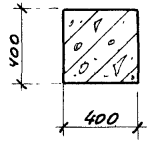

2 — 2

Примечания:

1. Показатели на одну колонну даны на листе 1, выборка стали на листе 239.
2. Армирование колонн см на листе 48.
3. Все закладные детали входят в состав пространственных каркасов.

ТК 1972	Колонны ИК16-2-1, ИК16-4-1, ИК16-1, ИК16-2, ИК16-3, ИК16-4. Опалубочные чертежи	ИИ22-2/70	
		Лист	14

Гл. конструктор отд. — Корженевская
Гл. группы — Исаев
Ст. техник — Миронова
Проверил — Исаев

12148 32

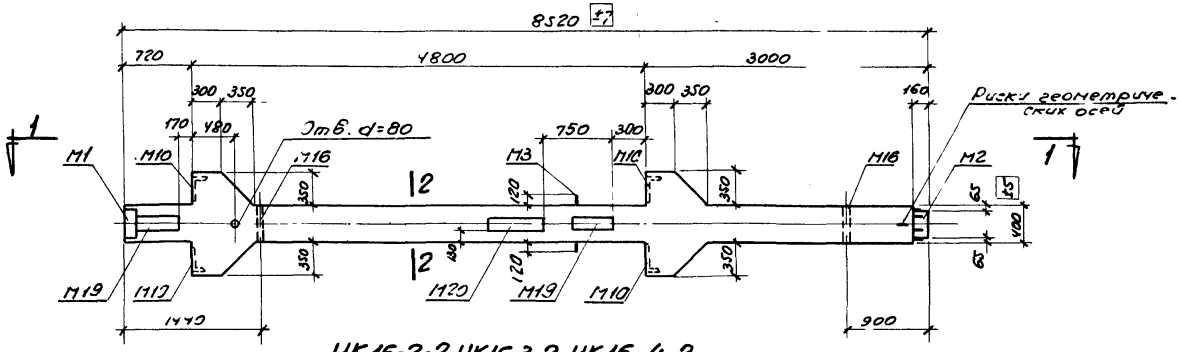

ИК16-2-2, ИК16-3-2, ИК16-4-2

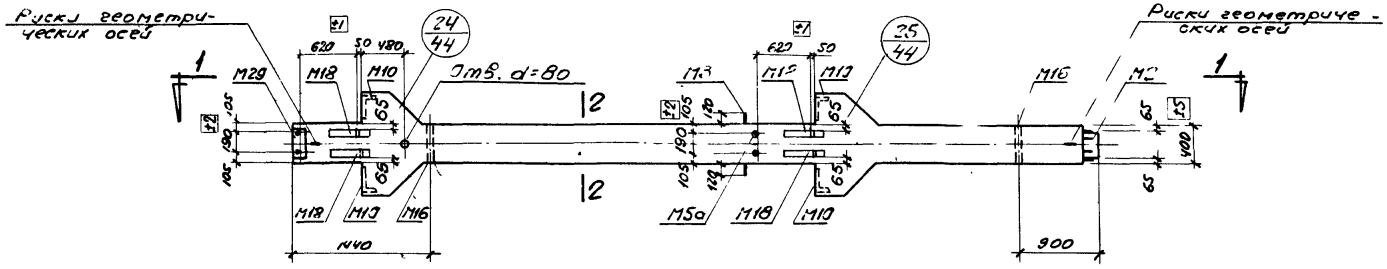

ИК16-2-3, ИК16-4-3

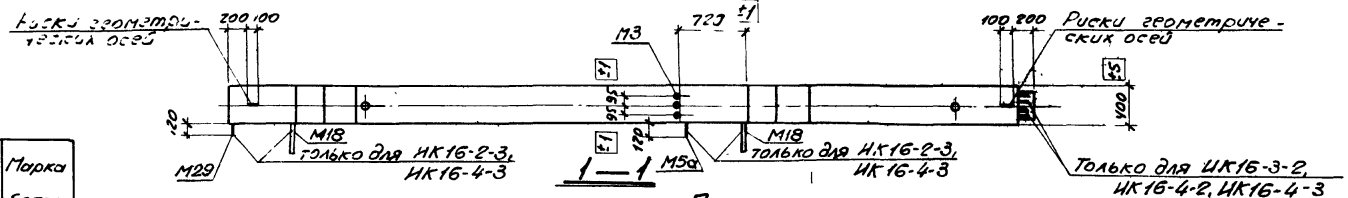

Марка колонны	Марка бетона
ИК16-2-2 ИК16-2-3	300
ИК16-3-2 ИК16-4-2 ИК16-4-3	400

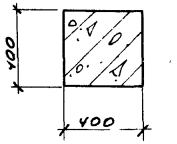

2 — 2

Примечания:

1. Показатели на одну колонну даны на листе 1, выборка стали на листе 238.
2. Армирование колонн см. на листе 48.
3. Все закладные детали входят в состав пространственных каркасов.

ТК 1972	Колонны ИК16-2-2, ИК16-3-2, ИК16-4-2, ИК16-2-3, ИК16-4-3. Опалубочные чертежи	ИИ22-2/70
		Лист 15

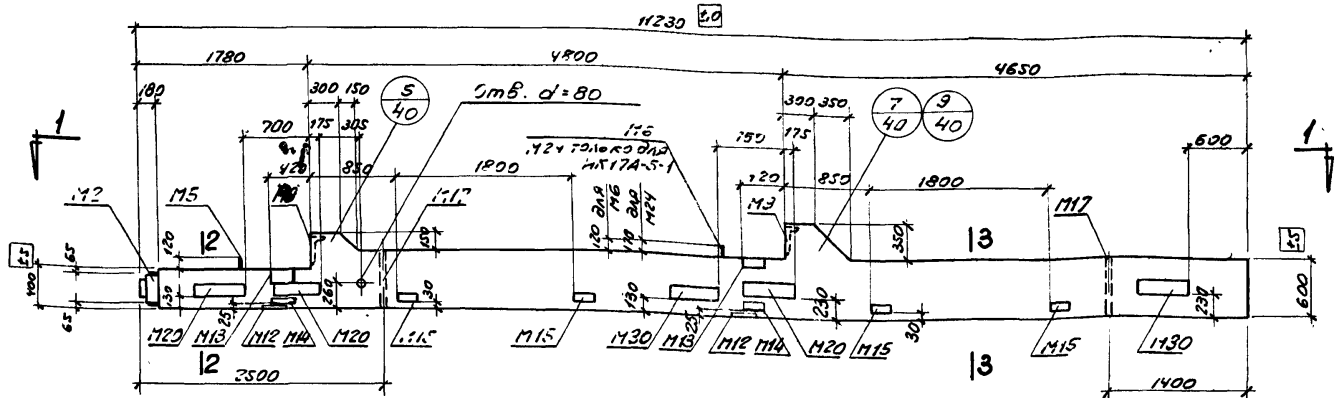

НК17-1-1, НК17-2-1, НК17-3-1, НК17-4-1, НК17-5-1, НК17А-5-1

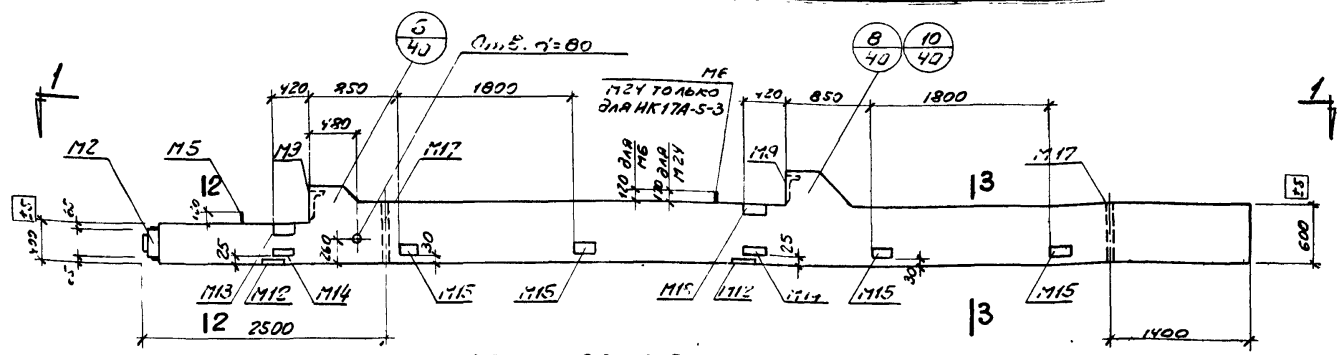

НК17-1-3, НК17-2-3, НК17-3-3, НК17-4-3, НК17-5-3, НК17А-5-3

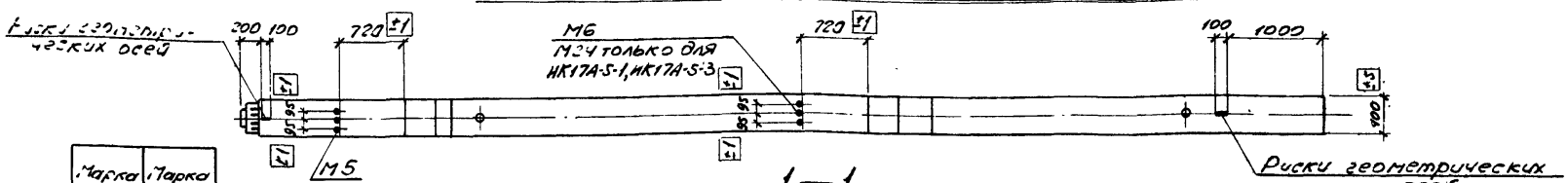

1—1

Марка колонны	Марка бетона
НК17-1-1 НК17-1-3 НК17-2-1 НК17-2-3 НК17-4-1 НК17-4-3	300
НК17-3-1 НК17-3-3 НК17-5-1 НК17-5-3 НК17А-5-1 НК17А-5-3	400

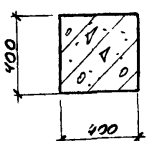

2—2

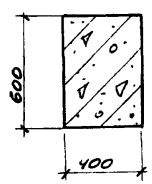

3—3

Примечания:

1. Показатели на одну колонну даны на листах 12, 13 и 15, каркасы — на л. 23В÷24С.
2. Армирование колонн см. на листе 19.
3. Все закладные детали входят в состав пространственных каркасов.

ТК 1972	Колонны НК17-1-1, НК17-2-1, НК17-3-1, НК17-4-1, НК17-5-1, НК17А-5-1, НК17-1-3, НК17-2-3, НК17-3-3, НК17-4-3, НК17-5-3, НК17А-5-3. Сплубочные чертежи	ИИ22-2/70	
		Лист	16

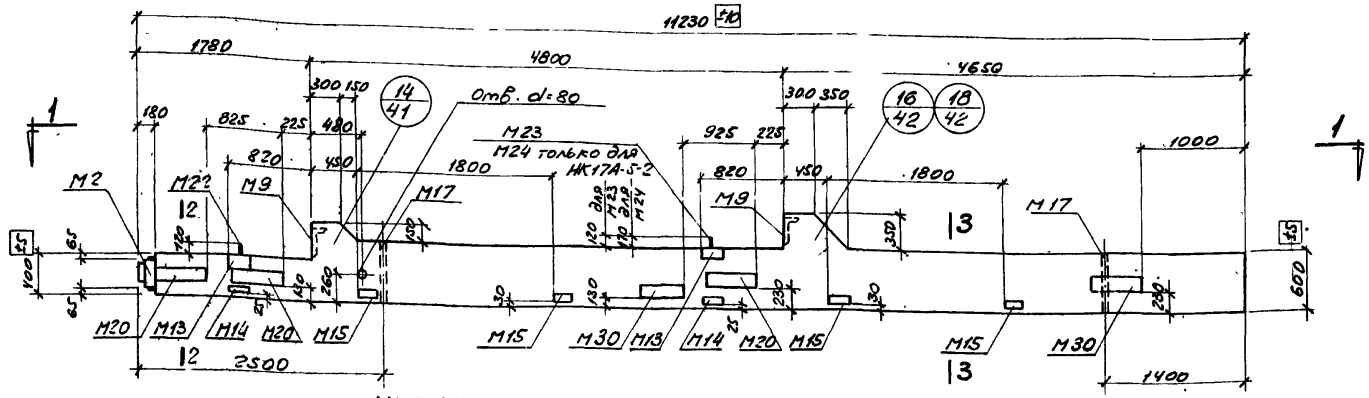

ИК17-1-2, ИК17-2-2, ИК17-3-2, ИК17-4-2, ИК17-5-2, ИК17А-5-2

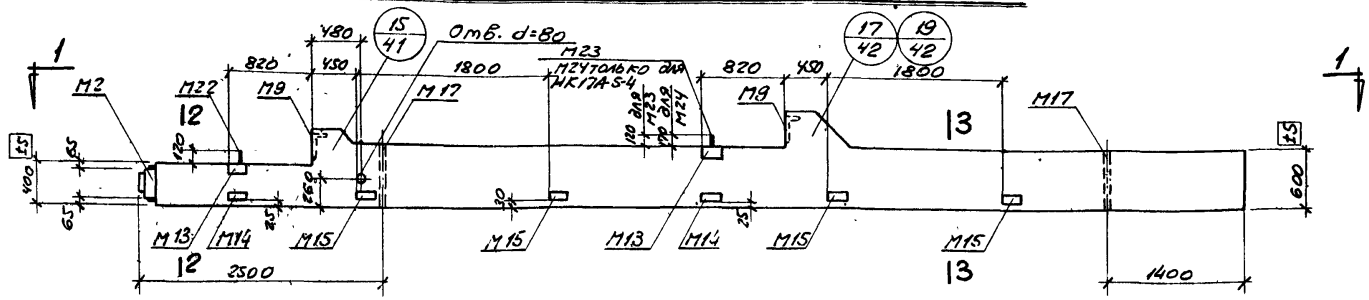

ИК17-1-4, ИК17-2-4, ИК17-3-4, ИК17-4-4, ИК17-5-4, ИК17А-5-4

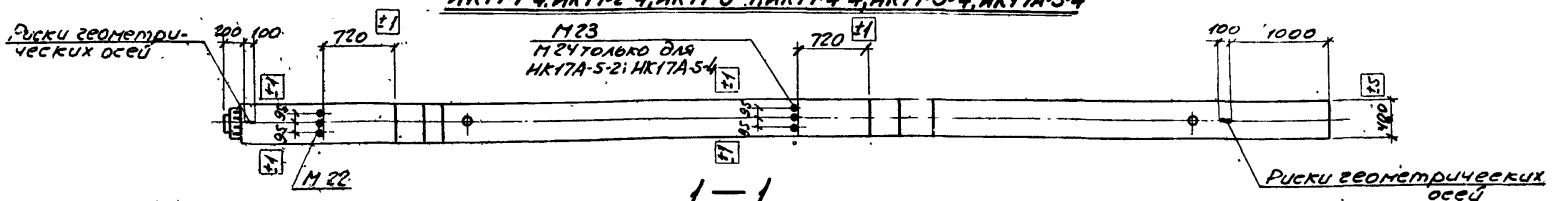

1 — 1

Марка колонны	Марка бетона
ИК17-1-2, ИК17-1-4, ИК17-2-2, ИК17-2-4, ИК17-4-2, ИК17-4-4	300
ИК17-3-2, ИК17-3-4, ИК17-5-2, ИК17-5-4, ИК17А-5-2, ИК17А-5-4	400

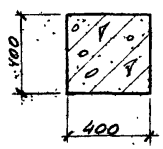

2 — 2

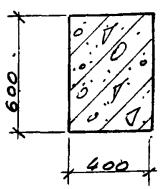

3 — 3

Примечания:

1. Показатели на одну колонну даны на листах 1 и 2, выборка стали на листах 239, 240.
2. Армирование колонн см. на листе 49.
3. Все закладные детали входят в состав пространственных каркасов.

ТК 1972	Колонны ИК17-1-2, ИК17-2-2, ИК17-3-2, ИК17-4-2, ИК17-5-2, ИК17А-5-2, ИК17-1-4, ИК17-2-4, ИК17-3-4, ИК17-4-4, ИК17-5-4, ИК17А-5-4. Опалубочные чертежи	ИИ22-2/70
		Лист 17

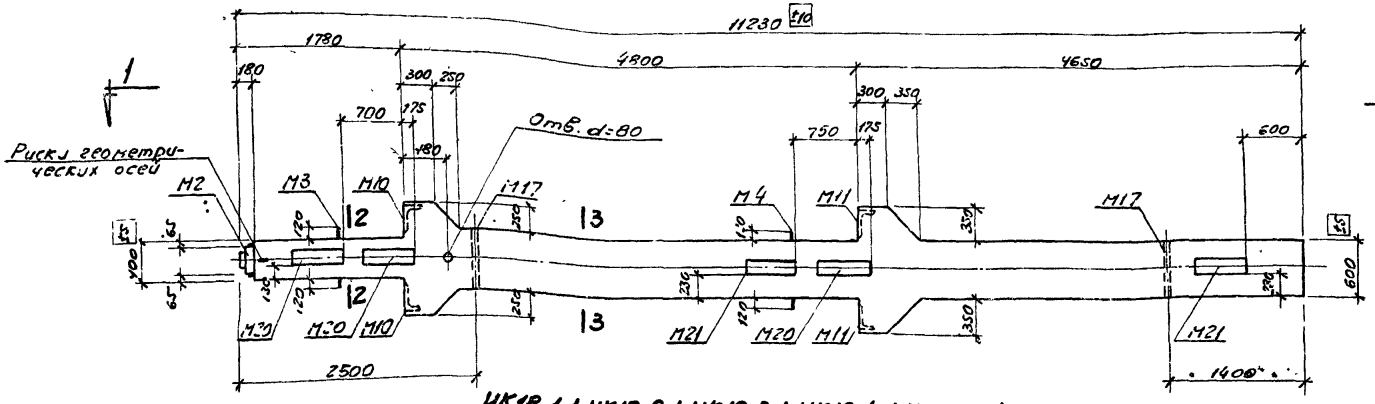

ИК18-1-1, ИК18-2-1, ИК18-3-1, ИК18-4-1, ИК18-5-1

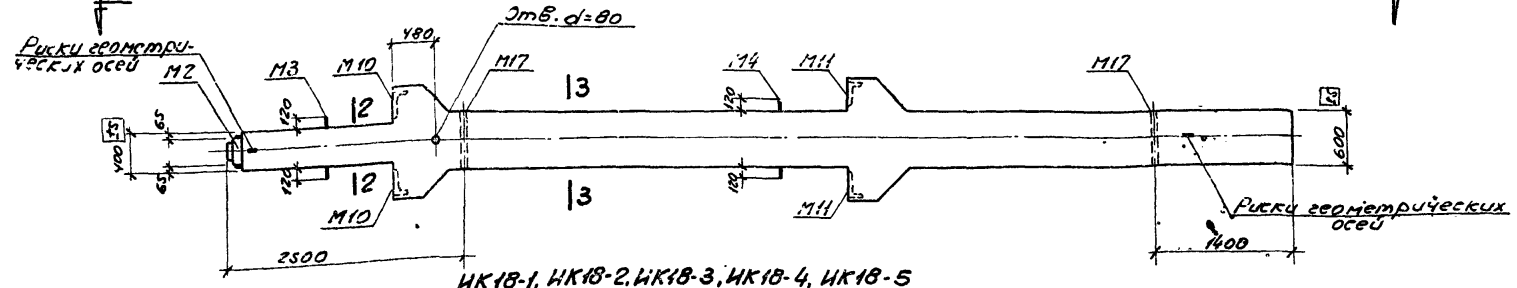

ИК18-1, ИК18-2, ИК18-3, ИК18-4, ИК18-5

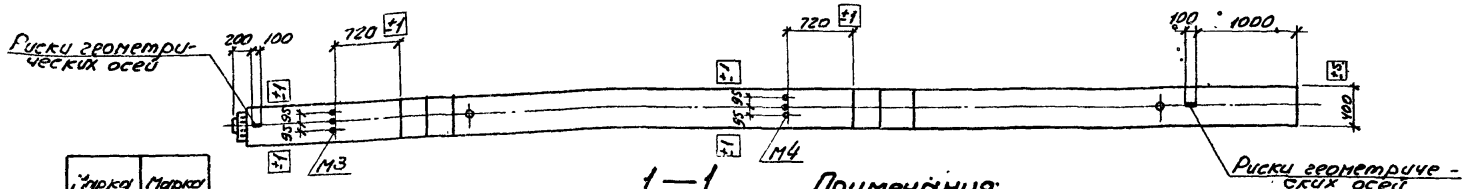

1 — 1

Марка колонны	Марка бетона
ИК18-1-1 ИК18-1 ИК18-2-1 ИК18-2 ИК18-3-1 ИК18-3 ИК18-4-1 ИК18-4	400
ИК18-5-1 ИК18-5	500

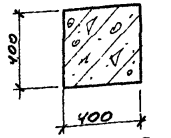

2 — 2

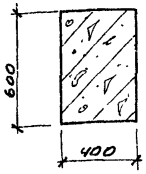

3 — 3

Примечания:

1. Показатели на одну колонну даны на листе 2, выборка стали на листах 240, 241.
2. Армирование колонн см. на листе 50.
3. Все закладные детали входят в состав пространственных каркасов.

ТК 1972	Колонны ИК18-1-1, ИК18-2-1, ИК18-3-1, ИК18-4-1, ИК18-5-1, ИК18-1, ИК18-2, ИК18-3, ИК18-4, ИК18-5. Опалубочные чертежи	ИИ22-2/70
		Лист 18

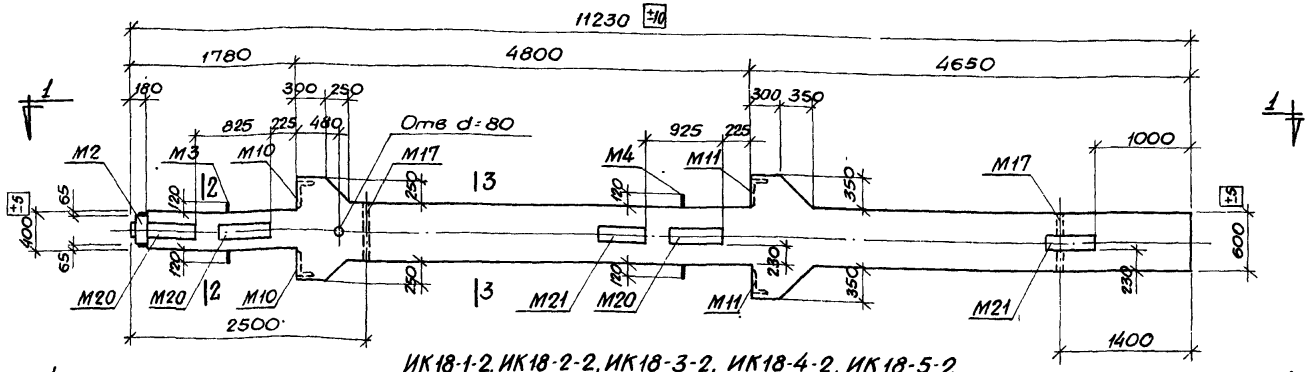

ИК18-1-2, ИК18-2-2, ИК18-3-2, ИК18-4-2, ИК18-5-2

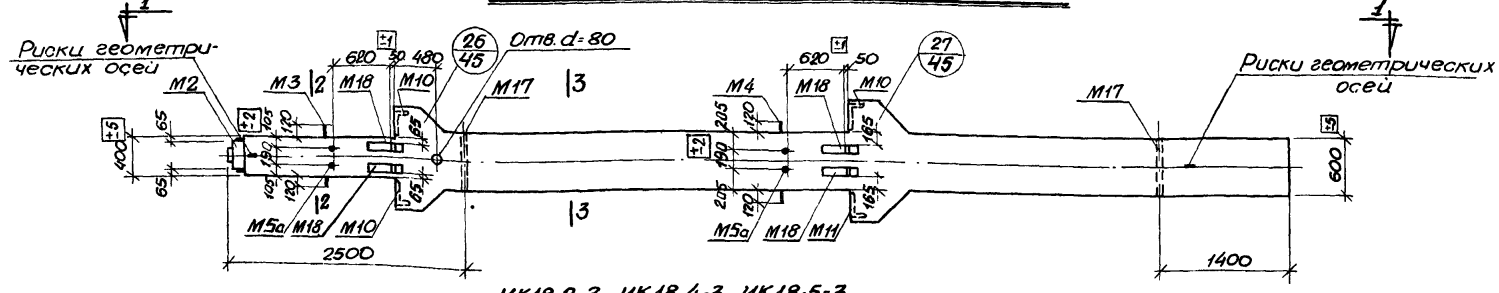

ИК18-2-3, ИК18-4-3, ИК18-5-3

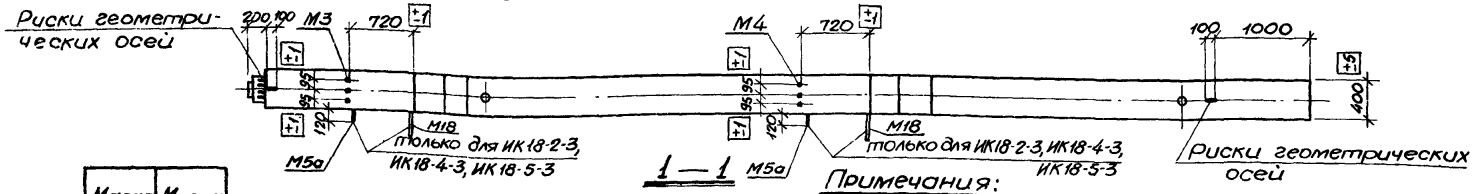

1 — 1

Марка колонны	Марка бетона
ИК18-1-2 ИК18-2-2 ИК18-2-3 ИК18-3-2 ИК18-4-2 ИК18-4-3	400
ИК18-5-2 ИК18-5-3	500

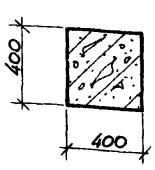

2 — 2

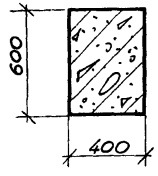

3 — 3

Примечания:

1. Показатели на одну колонну даны на листе 2, выборка стали на листе 241.
2. Армирование колонн см на листе 50.
3. Все закладные детали входят в состав пространственных каркасов.

ТК 1972	Колонны ИК18-1-2, ИК18-2-2, ИК18-3-2, ИК18-4-2, ИК18-5-2, ИК18-2-3, ИК18-4-3, ИК18-5-3. Опалубочные чертежи	ИИ22-2/10
		Лист 19

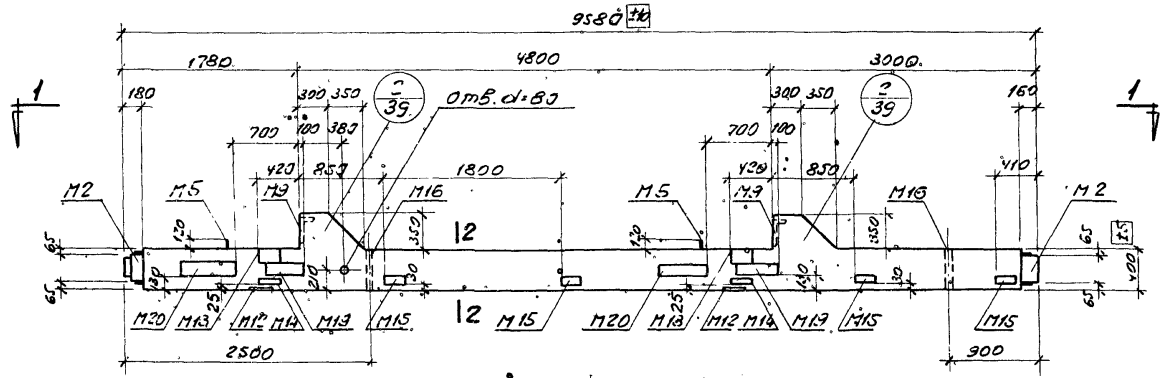

ИК-19-1-1, ИК19-2-1, ИК19-3-1

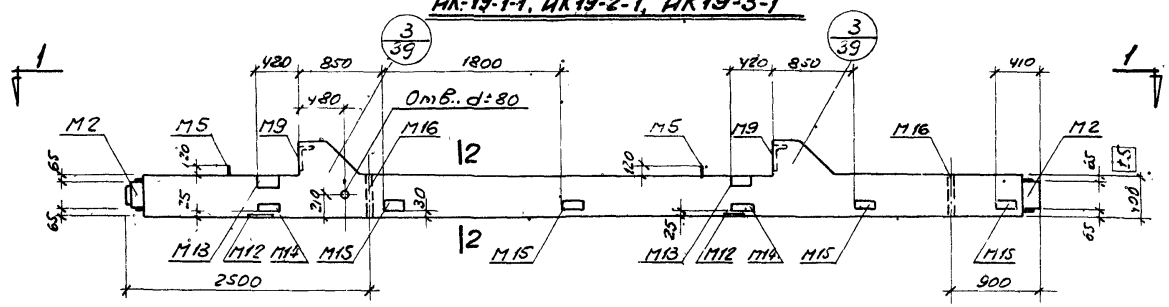

ИК19-1-3, ИК19-2-3, ИК19-3-3

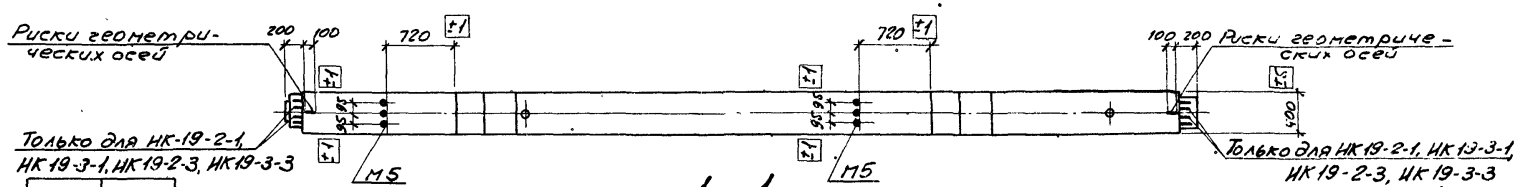

1—1

Марка колонны	Марка бетона
ИК19-1-1	300
ИК19-1-3	
ИК19-2-1	
ИК19-2-3	
ИК19-3-1	
ИК19-3-3	

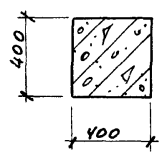

2—2

Примечания:

1. Показатели на одну колонну даны на листе 2, Выборка стали на листах 241, 242.
2. Армирование колонн см. на листе 51.
3. Все закладные детали входят в состав пространственных каркасов

ТК 1972	Колонны ИК19-1-1, ИК19-2-1, ИК19-3-1, ИК19-1-3, ИК19-2-3, ИК19-3-3. Опалубочные чертежи	ИИ22-2/70	
		Лист	20

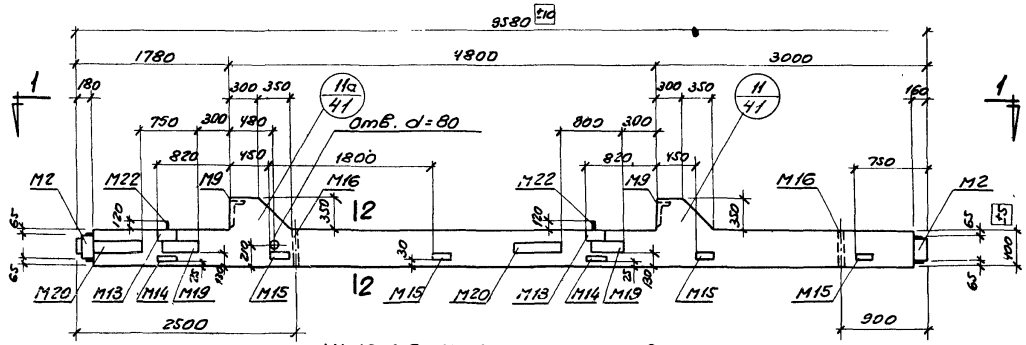

ИК19-1-2, ИК19-2-2, ИК19-3-2

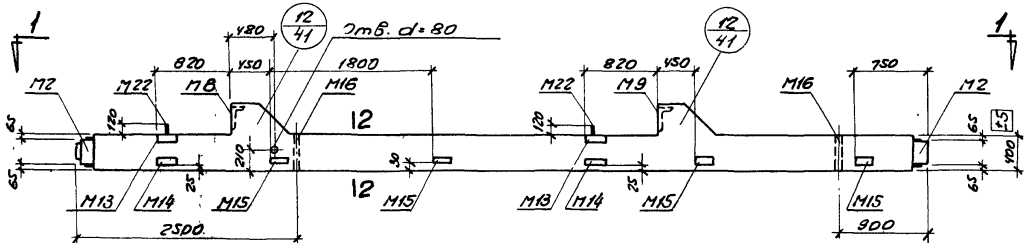

ИК19-1-4, ИК19-2-4, ИК19-3-4

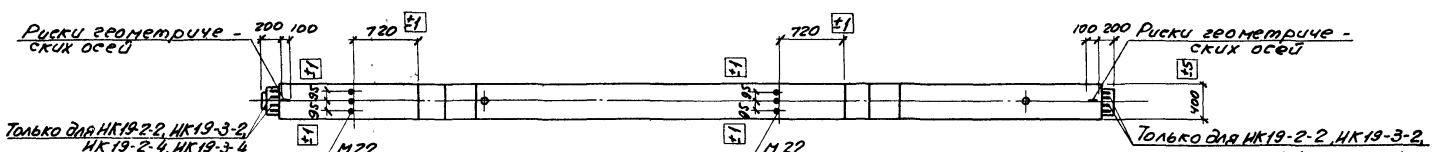

1—1

Марка колонны	Марка бетона
ИК19-1-2	300
ИК19-1-4	
ИК19-2-2	
ИК19-2-4	
ИК19-3-2	
ИК19-3-4	

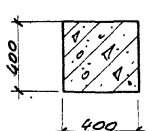

2—2

Примечания:

1. Показатели на одну колонну даны на листе 2, выборка стали на листах 242, 243.
2. Армирование колонн см. на листе 51.
3. Все закладные детали входят в состав пространственных каркасов.

ТК 1972	Колонны ИК19-1-2, ИК19-2-2, ИК19-3-2, ИК19-1-4, ИК19-2-4, ИК19-3-4. Опалубочные чертежи.	ИИ22-2/70
		Лист 21

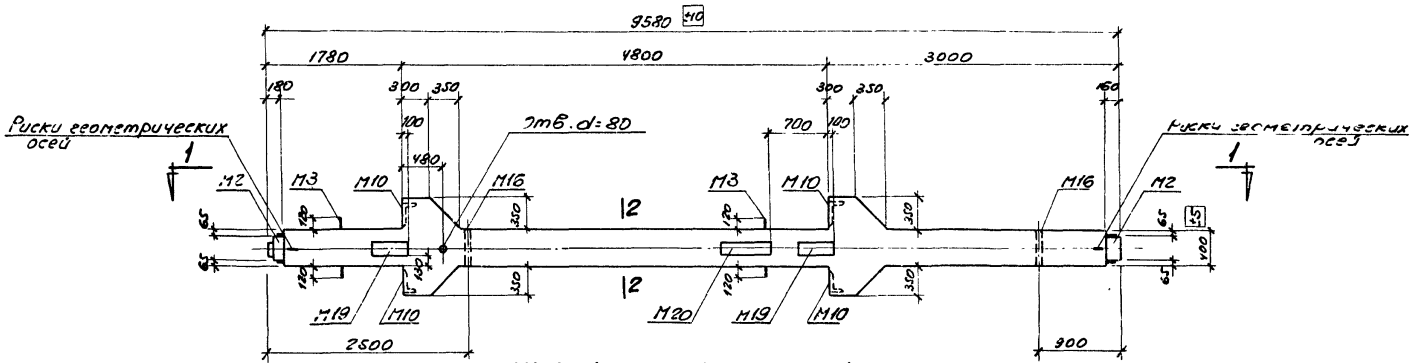

ИК20-1-1, ИК20-2-1, ИК20-3-1

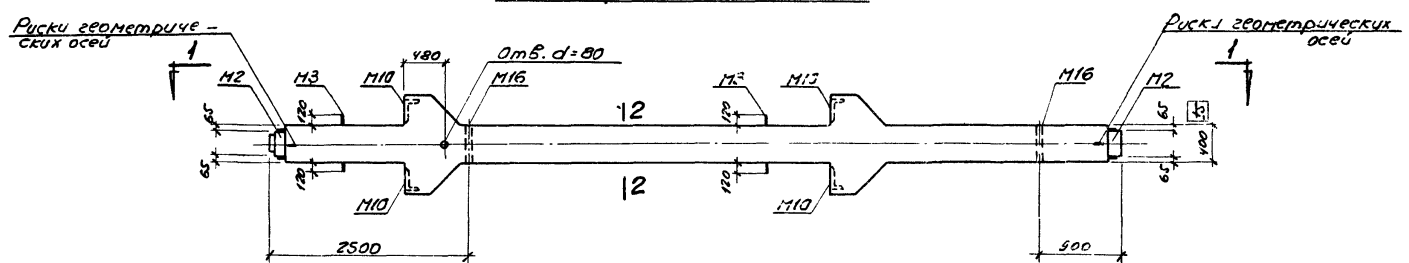

ИК20-1, ИК20-2, ИК20-3

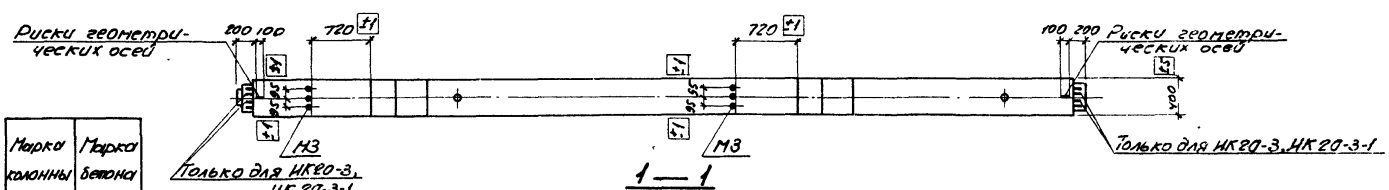

1—1

Марка колонны	Марка бетона
ИК20-1-1 ИК20-1	300
ИК20-2-1 ИК20-2 ИК20-3-1 ИК20-3	400

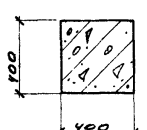

2—2

Примечания:

1. Показатели на одну колонну даны на листе 2, выборка стали на листе 243.
2. Армирование колонн см. на листе 51.
3. Все закладные детали входят в состав пространственных каркасов.

ТК 1972	Колонны ИК20-1-1, ИК20-2-1, ИК20-3-1, ИК20-1, ИК20-2, ИК20-3. Опалубочные чертежи	ИИ22-2/70
		Лист 22

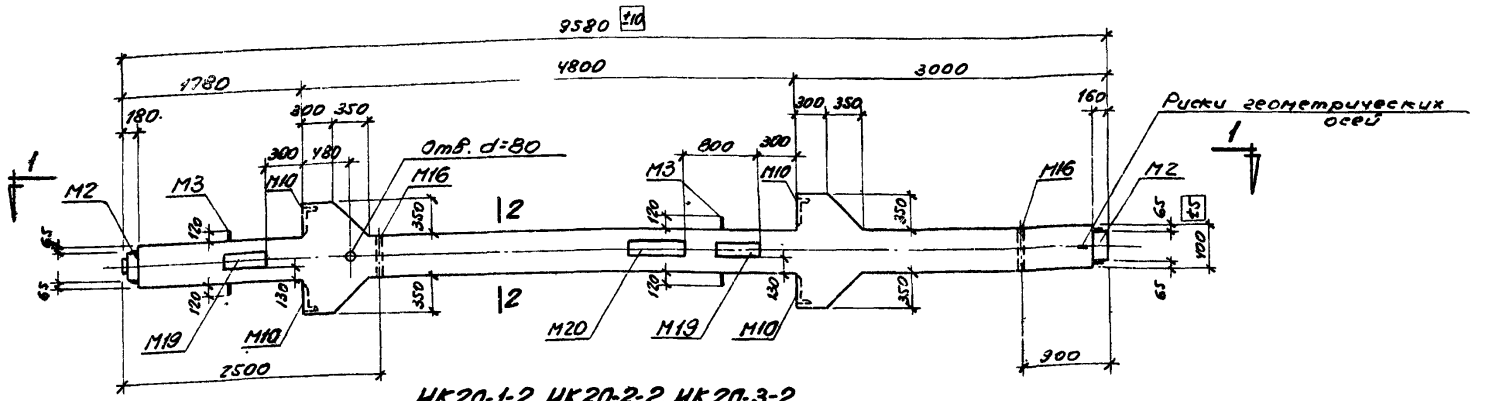

ИК20-1-2, ИК20-2-2, ИК20-3-2

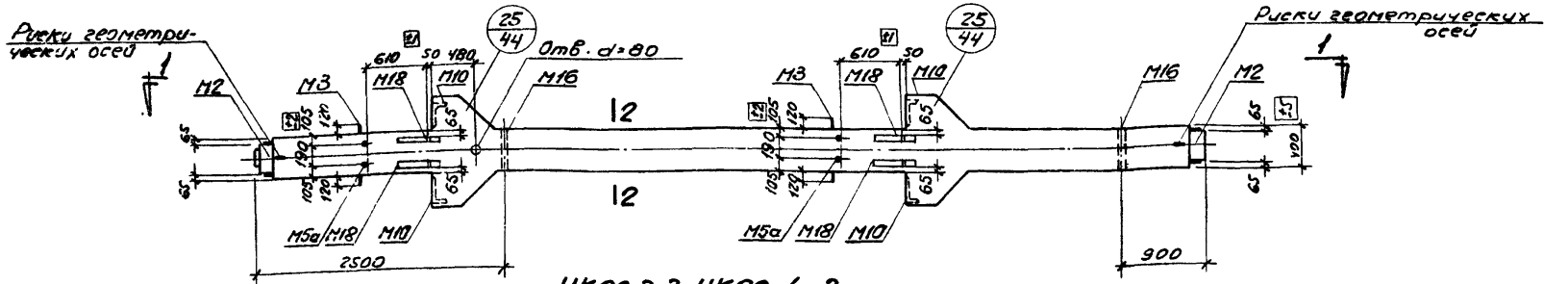

ИК20-3-3, ИК20-4-3

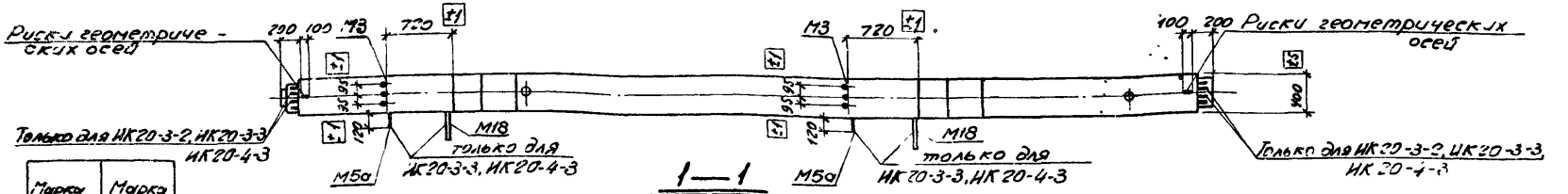

Марка колонны	Марка бетона
ИК20-1-2	300
ИК20-2-2 ИК20-3-2 ИК20-3-3 ИК20-4-3	400

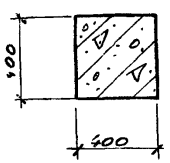

2—2

Примечания:

1. Показатели на одну колонну даны на листе 2, выборка стали на листе 243.
2. Армирование колонн см. на листе 51.
3. Все закладные детали входят в состав пространственных каркасов.

ТК 1972	Колонны ИК20-1-2, ИК20-2-2, ИК20-3-2, ИК20-3-3, ИК20-4-3. Опалубочные чертежи	ИИ22-2/70	
		Лист	28

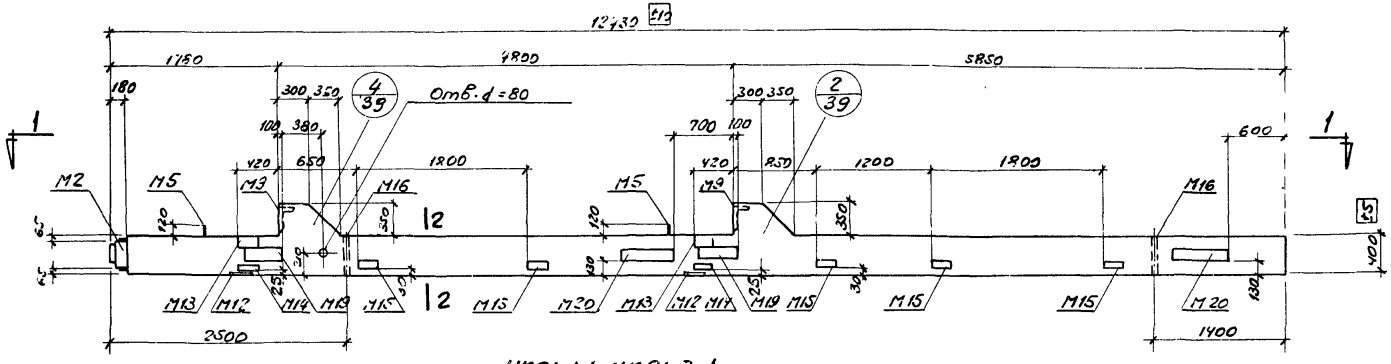

ИК21-1-1, ИК21-3-1

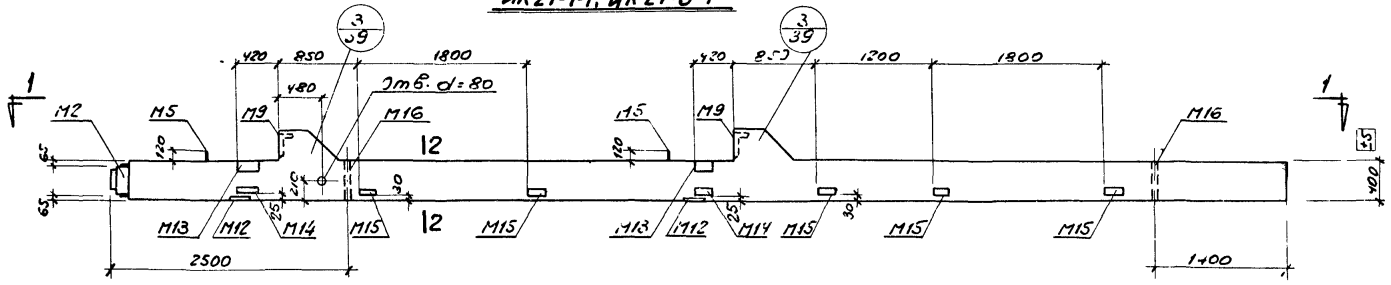

ИК21-1-3, ИК21-2-3, ИК21-3-3

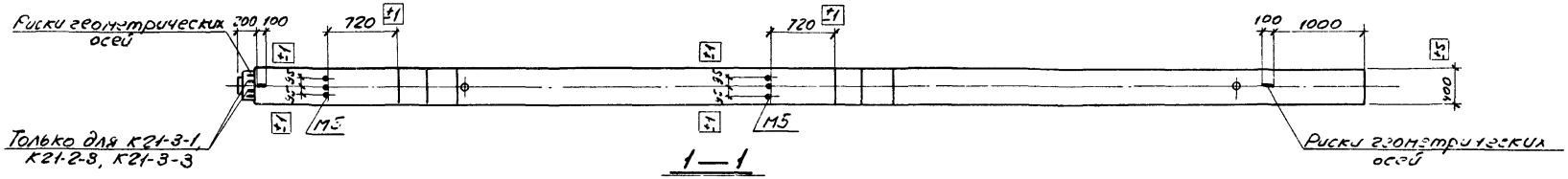

1—1

Марка колонны	Марка бетона
ИК21-1-1 ИК21-1-3 ИК21-2-3 ИК21-3-1 ИК21-3-3	400

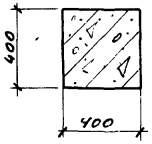

2—2

Примечания:

1. Показатели на одну колонну даны на листе 2, выборка стали на листах 243, 244.
2. Армирование колонн см. на листе 52
3. Все закладные детали входят в состав пространственных каркасов.

ТК 1972	Колонны ИК21-1-1, ИК21-3-1, ИК21-1-3, ИК21-2-3, ИК21-3-3 Опалубочные чертежи	ИИ22-2/70
		Листы 1

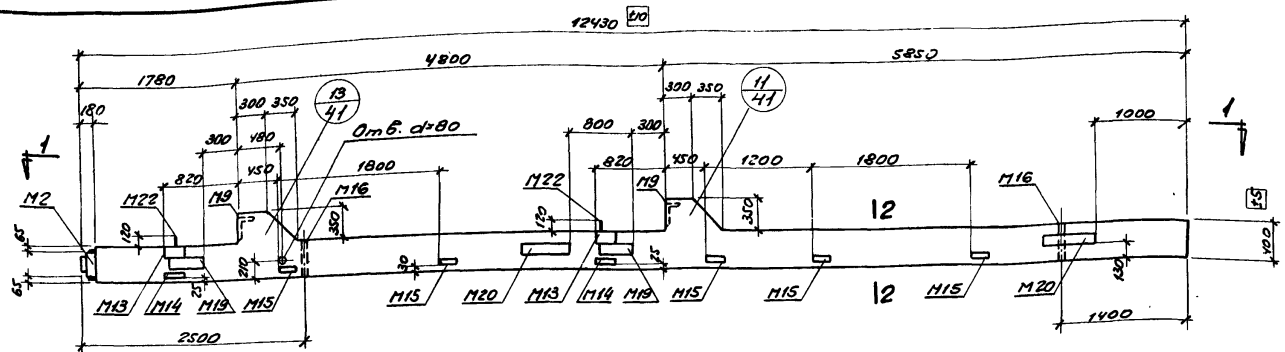

ИК21-1-2, ИК21-3-2

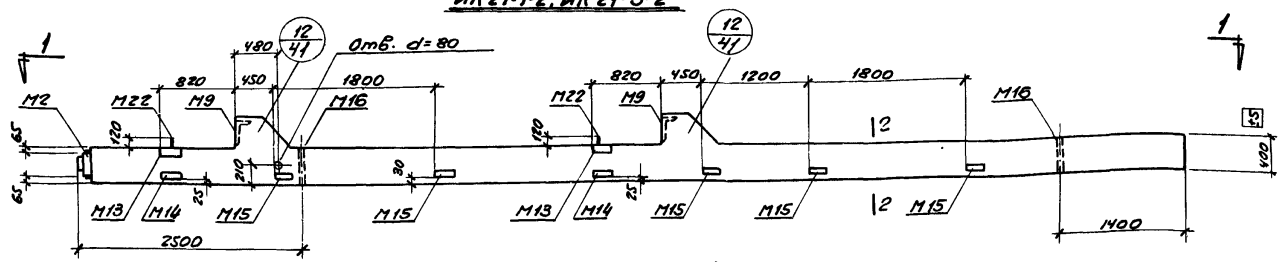

ИК21-1-4, ИК21-2-4, ИК21-3-4

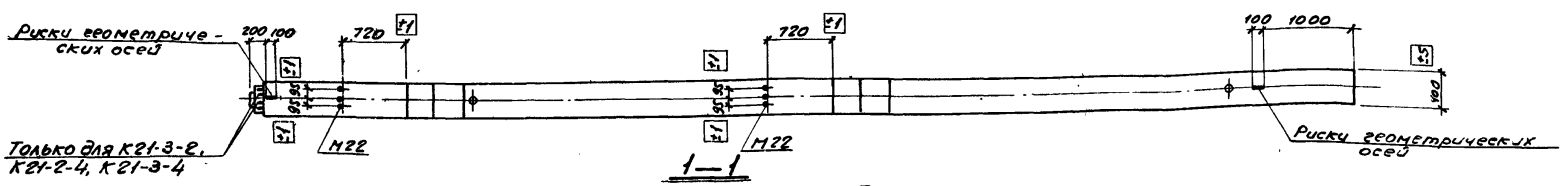

1—1

Марка колонны	Марка бетона
ИК21-1-2	400
ИК21-1-4	
ИК21-2-4	
ИК21-3-2	
ИК21-3-4	

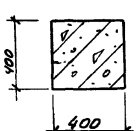

2—2

Примечания:

1. Показатели на одну колонну даны на листе 2, выборка стали на листе 244.
2. Армирование колонн см. на листе 52.
3. Все закладные детали входят в состав пространственных каркасов.

ТК 1972	Колонны ИК21-1-2, ИК21-3-2, ИК21-1-4, ИК21-2-4, ИК21-3-4. Опалубочные чертежи	ИИ22-2/70
		Лист 25

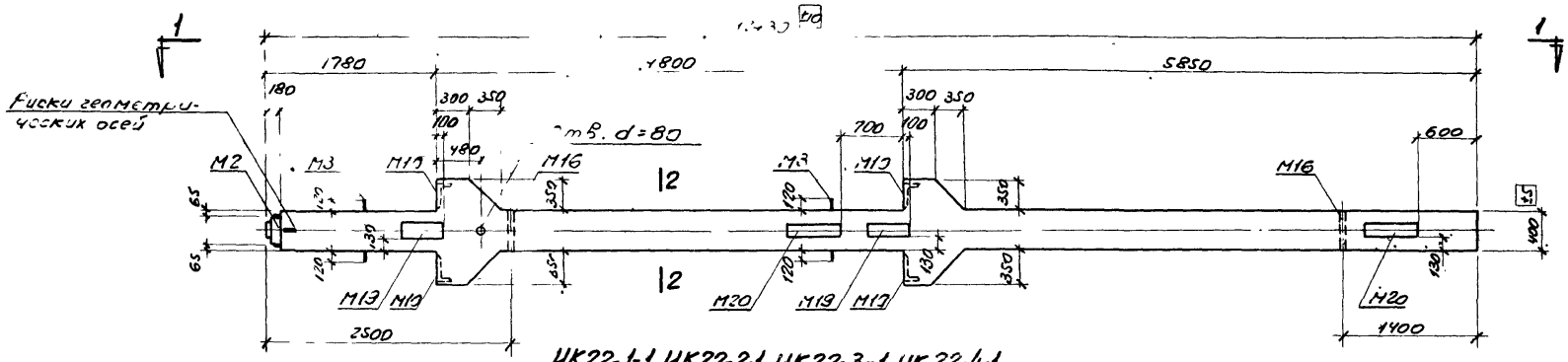

ИК22-1-1, ИК22-2-1, ИК22-3-1, ИК22-4-1

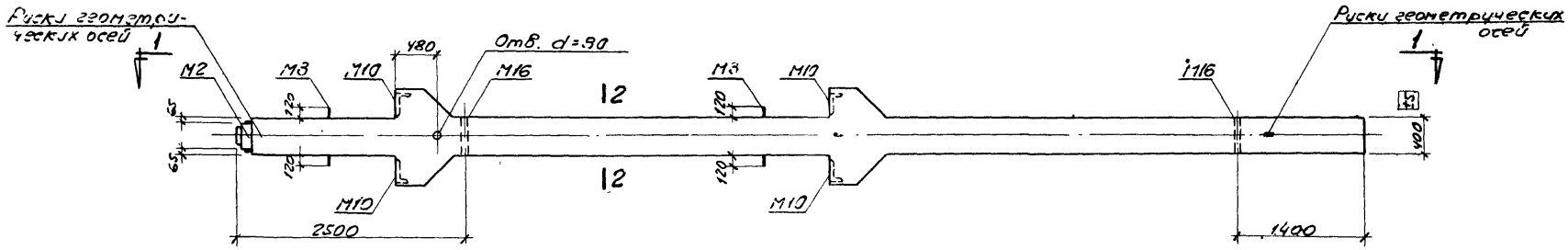

ИК22-1, ИК22-3

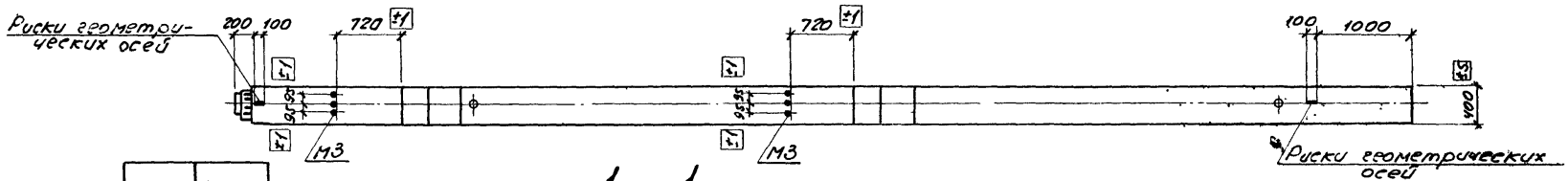

1 — 1

Марка колонны	Марка бетона
ИК22-1-1 ИК22-1	300
ИК22-2-1 ИК22-3-1 ИК22-3 ИК22-4-1	400

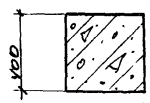

2 — 2

Примечания:

1. Показатели на одну колонну даны на листе 2, выборка стали на листах 244, 245.
2. Армирование колонн см. на листе 52.
3. Все закладные детали входят в состав пространственных каркасов.

ТК 1972	Колонны ИК22-1-1, ИК22-2-1, ИК22-3-1, ИК22-4-1, ИК22-1, ИК22-3. Эпалубочные чертежи	ИИ22-2/70
		Лист 26

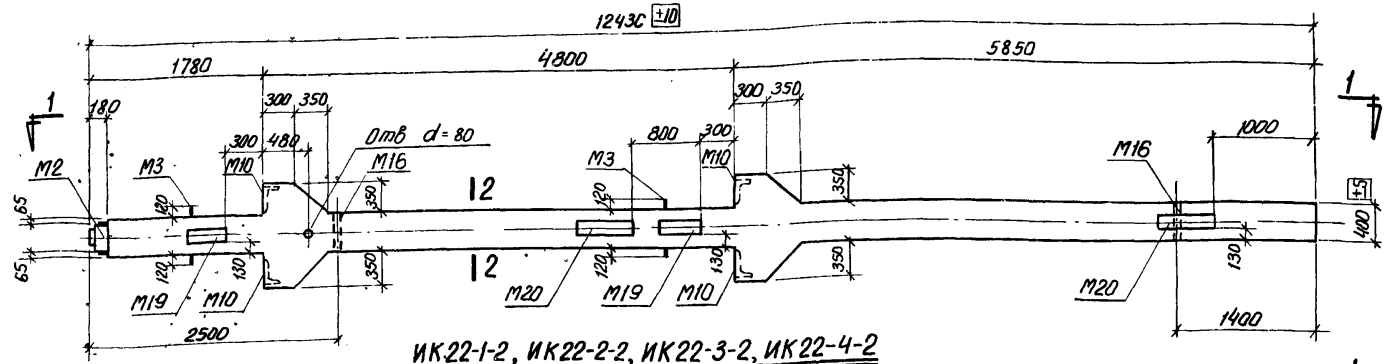

ИК22-1-2, ИК22-2-2, ИК22-3-2, ИК22-4-2

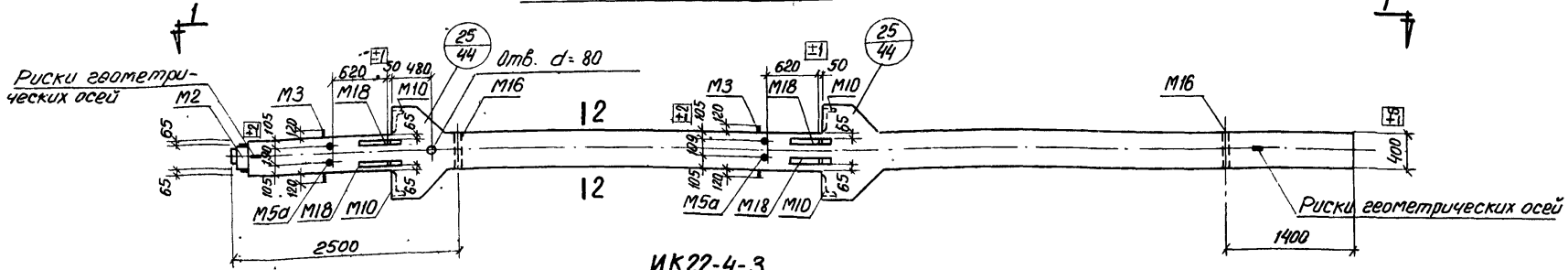

ИК22-4-3

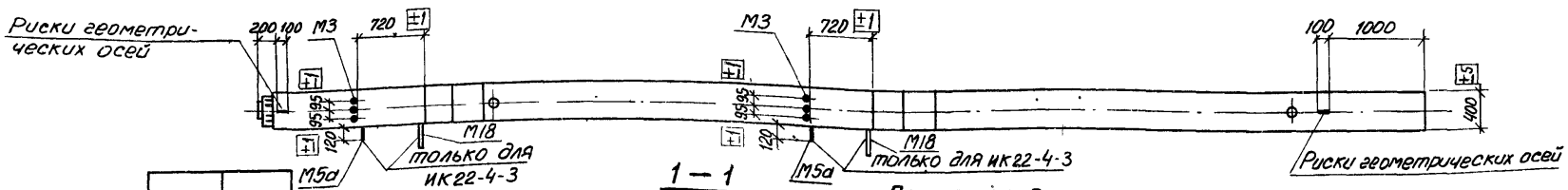

1 — 1

Марка колонны	Марка бетона
ИК22-1-2	300
ИК22-2-2	400
ИК22-3-2	
ИК22-4-2	
ИК22-4-3	

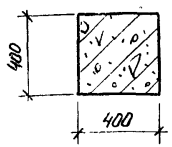

2 — 2

Примечания:

1. Показатели на одну колонну даны на листе 2, выборка стали на листе 245.
2. Армирование колонн см. на листе 52
3. Все закладные детали входят в состав пространственных каркасов

ТК 1972	Колонны ИК22-1-2, ИК22-2-2, ИК22-3-2, ИК22-4-2, ИК22-4-3. Опалубочные чертежи	ИИ 22-2/70
		Лист 27

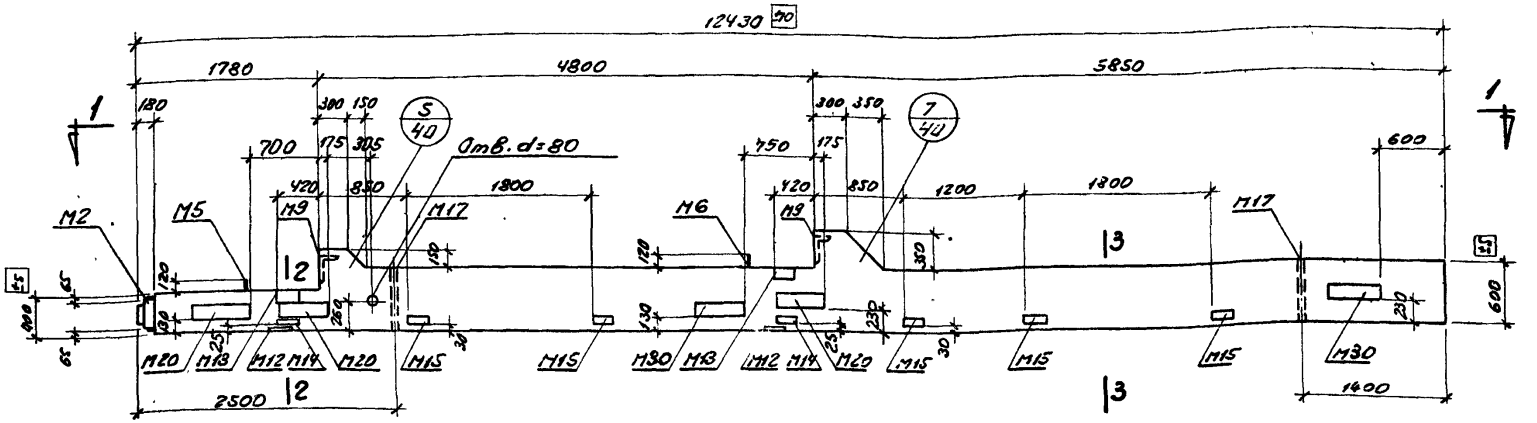

НК23-1-1, НК23-2-1, НК23-3-1, НК23-4-1, НК23-5-1

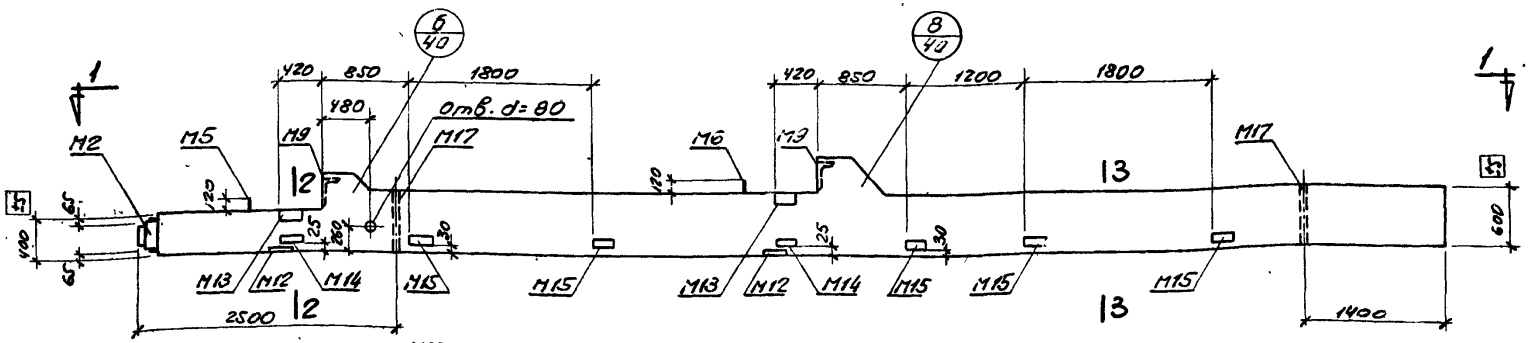

НК23-1-3, НК23-2-3, НК23-3-3, НК23-4-3, НК23-5-3

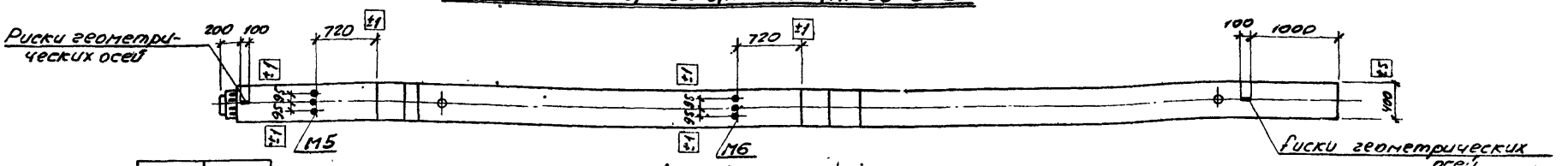

1—1

Марка колонны	Марка бетона
НК23-1-1 НК23-1-3 НК23-2-1 НК23-2-3 НК23-4-1 НК23-4-3	300
НК23-3-1, НК23-3-3 НК23-5 НК23	400

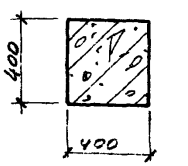

2—2

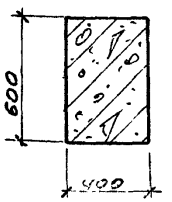

3—3

Примечания:

1. Показатели на одну колонну даны на листах 2 и 3, выборка стали на листах 245, 246.
2. Армирование колонн см. на листе 53
3. Все закладные детали входят в состав пространственных каркасов.

ТК 1972	Колонны НК23-1-1, НК23-2-1, НК23-3-1, НК23-4-1, НК23-5-1, НК23-1-3, НК23-2-3, НК23-3-3, НК23-4-3, НК23-5-3. Опалубочные чертежи	ИИ 22-2/70	
		Лист	28

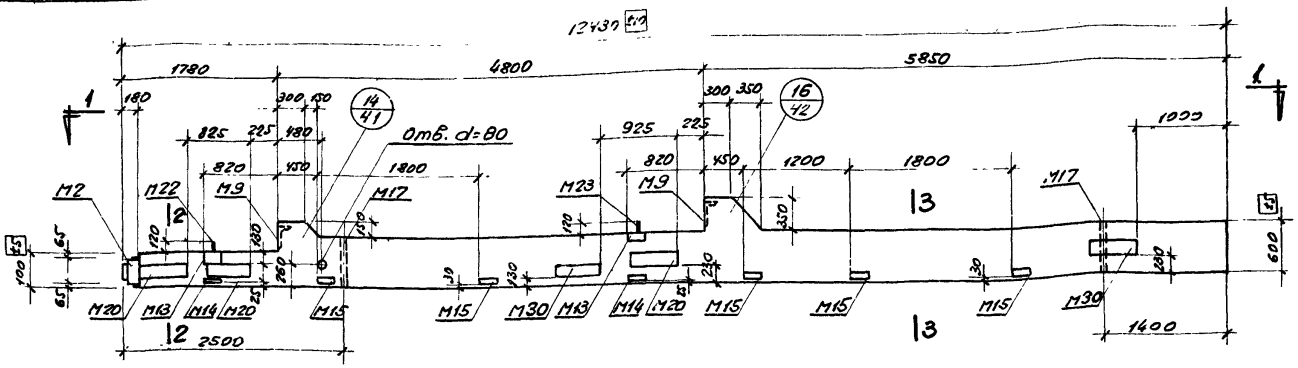

НК23-1-2, НК23-2-2, НК23-3-2, НК23-4-2, НК23-5-2

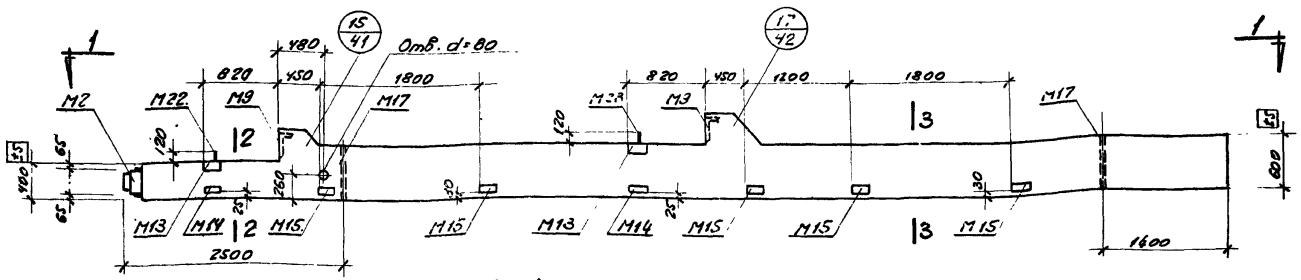

НК23-1-4, НК23-2-4, НК23-3-4, НК23-4-4, НК23-5-4

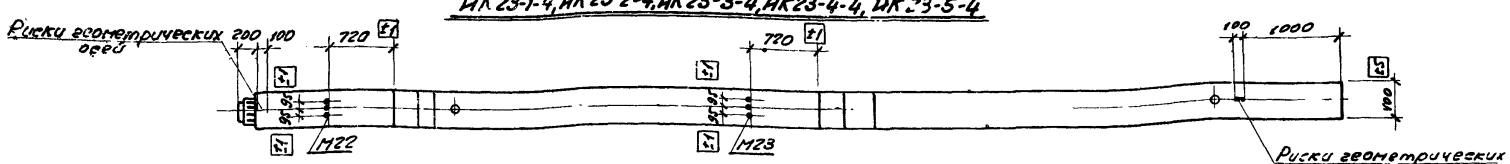

1—1

Марка колонны	Марка бетона
НК23-1-2 НК23-1-4 НК23-2-2 НК23-2-4 НК23-4-2 НК23-4-4	300
НК23-3-2 НК23-3-4 НК23-5-2 НК23-5-4	400

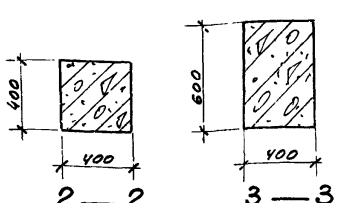

Примечания:

1. Показатели на одну колонну даны листах 2 и 3, выборка стали на листах 245÷247.
2. Армирование колонн см. на листе 53.
3. Все закладные детали входят в состав пространственных каркасов.

ТК 1972	Колонны НК23-1-2, НК23-2-2, НК23-3-2, НК23-4-2, НК23-5-2, НК23-1-4, НК23-2-4, НК23-3-4, НК23-4-4, НК23-5-4. Опалубочные чертежи	ИИ22-2	
		Лист	29

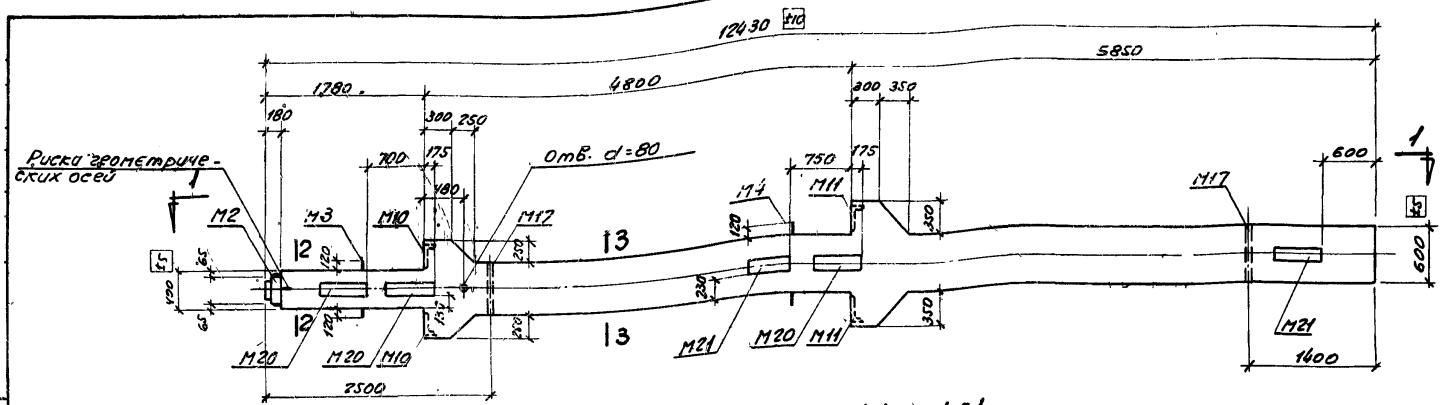

ИК24-1-1, ИК24-2-1, ИК24-3-1, ИК24-4-1, ИК24-5-1

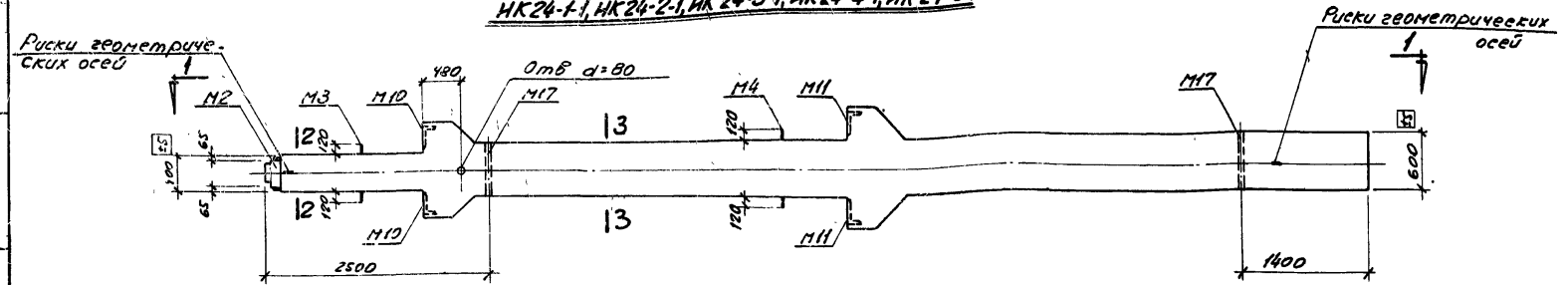

ИК24-1, ИК24-2, ИК24-3, ИК24-4, ИК24-5

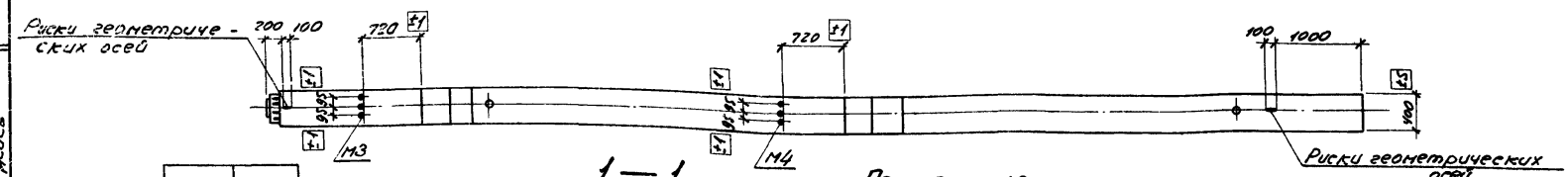

1 — 1

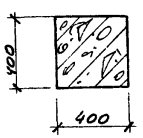

2 — 2

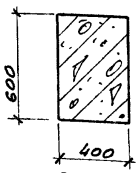

3 — 3

Марка колонны	Марка бетона
ИК24-1-1 ИК24-1 ИК24-2-1 ИК24-2 ИК24-3-1 ИК24-3 ИК24-4-1 ИК24-4	400
ИК24-5-1 ИК24-5	500

Примечания:

1. Показатели на одну колонну даны на листе 3, выборка стали на листе 247.
2. Армирование колонн см. на листе 54.
3. Все закладные детали входят в состав пространственных каркасов.

ТК 1972	Колонны ИК24-1-1, ИК24-2-1, ИК24-3-1, ИК24-4-1, ИК24-5-1, ИК24-1, ИК24-2, ИК24-3, ИК24-4, ИК24-5. Ополубочные чертежи	ИИ22-2/70	
		Лист	30

Гл. контр. отд		Корженевская
Рук. группы		Исаев
Ст. техник		Миронова
Проверил		Исаев

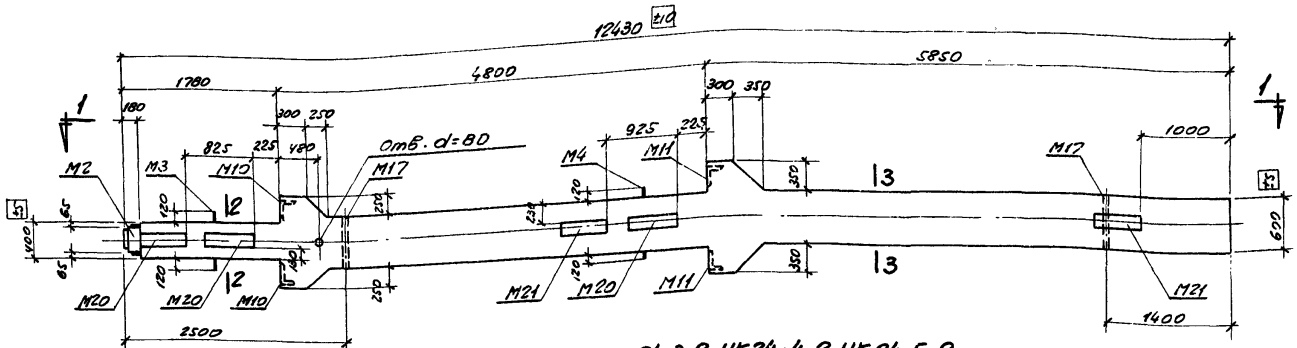

НК24-1-2, НК24-2-2, НК24-3-2, НК24-4-2, НК24-5-2

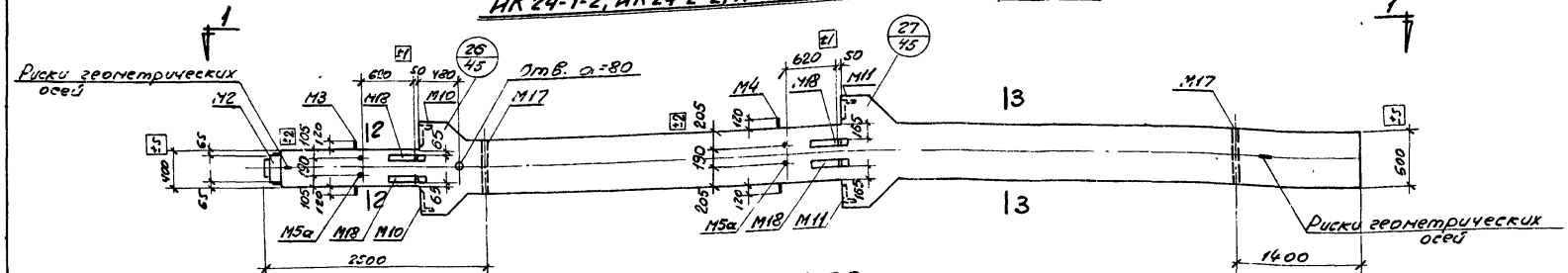

НК24-2-3, НК24-4-3, НК24-5-3

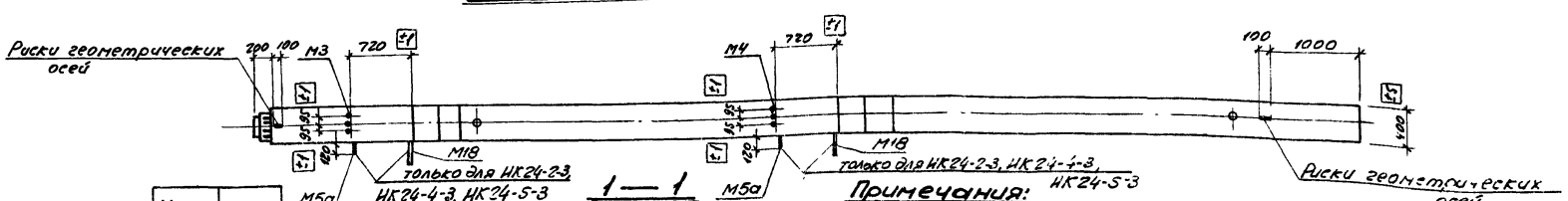

1 — 1

Марка колонны	Марка бетона
НК24-1-2 НК24-2-2 НК24-2-3 НК24-3-2 НК24-4-2 НК24-4-3	400
НК24-5-2 НК24-5-3	500

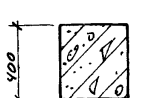

2 — 2

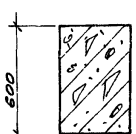

3 — 3

Примечания:

1. Показатели на одну колонну даны на листе 3, выборка стали на листах 247, 248.
2. Армирование колонн см. на листе 54.
3. Все закладные детали входят в состав пространственных каркасов.

ТК 1972

Колонны НК24-1-2, НК24-2-2, НК24-3-2, НК24-4-2, НК24-5-2, НК24-2-3, НК24-4-3, НК24-5-3. Опалубочные чертежи

УУ 22-2/70

Лист 31

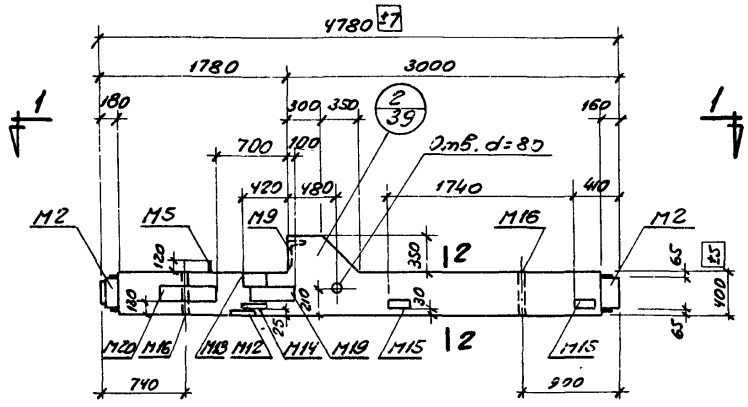

ИК35-1-1, ИК35-2-1

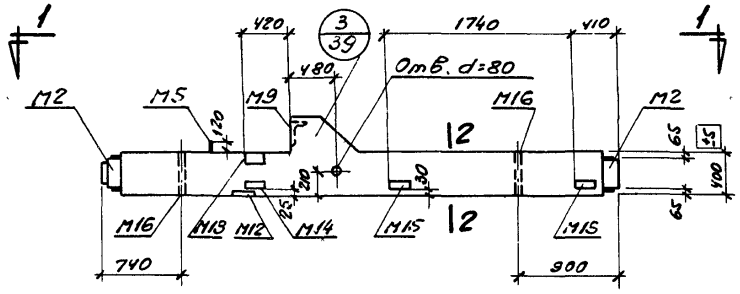

ИК35-1-3, ИК35-2-3

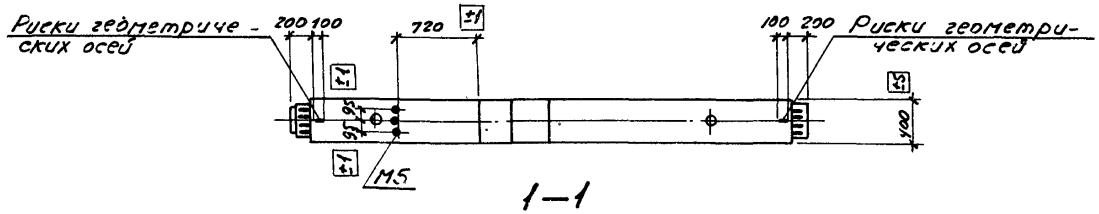

1—1

Марка колонны	Марка бетона
ИК35-1-1 ИК35-1-3	300
ИК35-2-1 ИК35-2-3	400

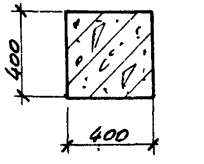

2—2

Примечания:

1. Показатели на одну колонну даны на листе 3, выборка стали на листе 248.
2. Армирование колонн см. на листе 55.
3. Все закладные детали входят в состав пространственных каркасов.

ТК 1972	Колонны ИК35-1-1, ИК35-2-1, ИК35-1-3, ИК35-2-3. Элалубочные чертежи	УУ22-2/70 Лист 32

Гл. констр. отд.	Корниевская	
Рук. группы	Исаев	
Ст. техник	Миронова	
Проверил	Исаев	

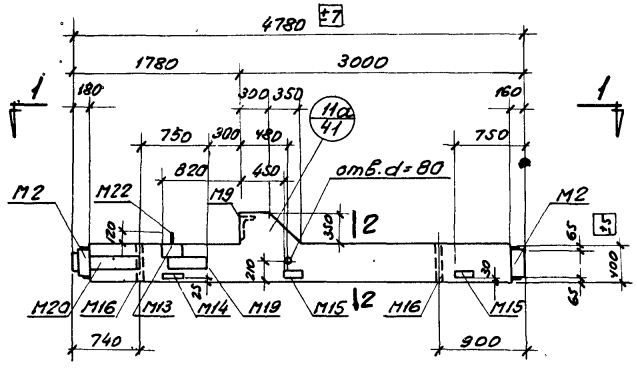

ИК35-1-2, ИК35-2-2

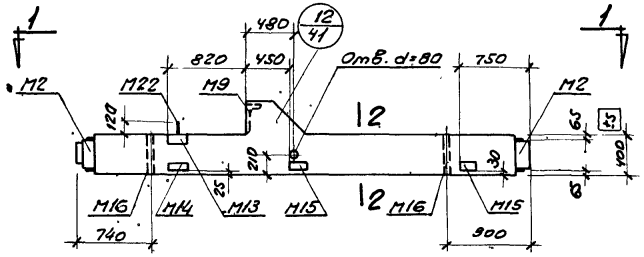

ИК35-1-4, ИК35-2-4

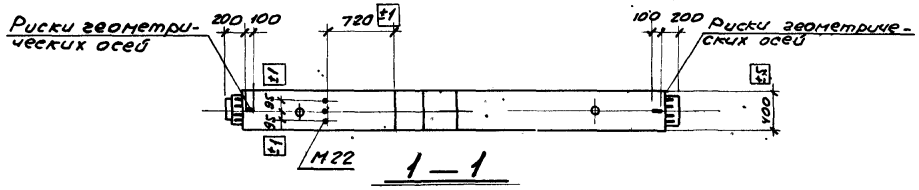

1 — 1

Марка колонны	Марка бетона
ИК35-1-2 ИК35-1-4	300
ИК35-2-2 ИК35-2-4	400

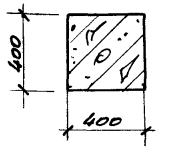

2 — 2

Примечания:

1. Показатели на одну колонну даны на листе 3, Выборка стали на листе 248.
2. Армирование колонн см. на листе 55.
3. Все закладные детали входят в состав пространственных каркасов.

ТК 1972	Колонны ИК35-1-2, ИК35-2-2, ИК35-1-4, ИК35-2-4. Опалубочные чертежи	ИИ22-2/70
		Лист 33

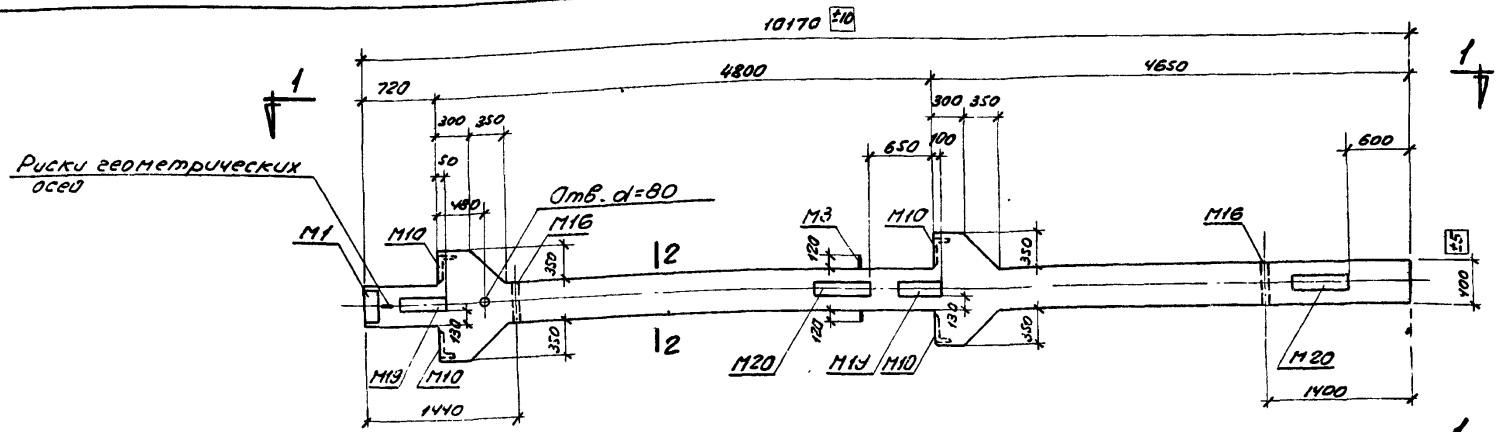

ИК36-1-1, ИК36-2-1, ИК36-3-1, ИК36-4-1, ИК36-5-1

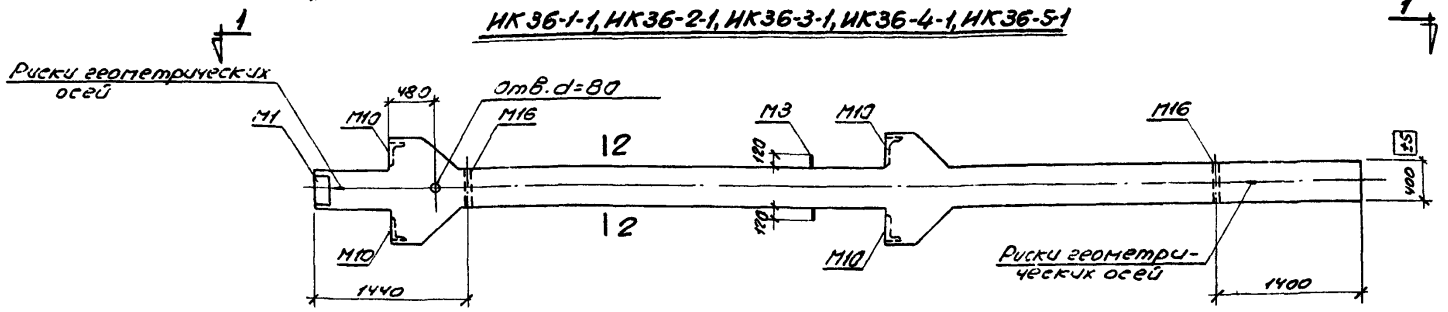

ИК36-1, ИК36-2, ИК36-3, ИК36-4, ИК36-5

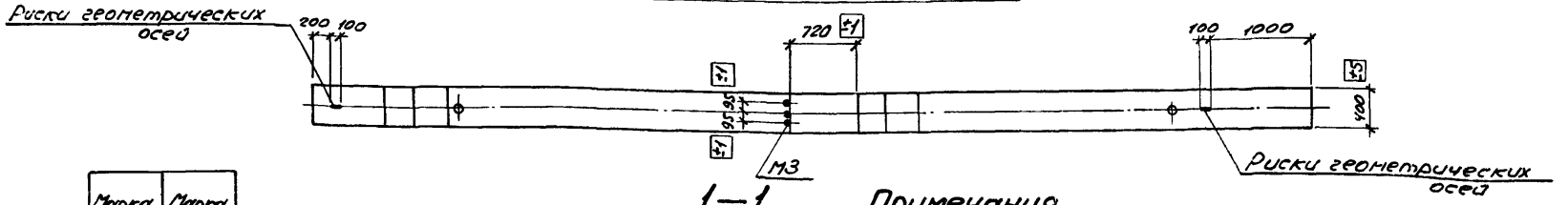

1—1

Марка колонны	Марка бетона
ИК36-1-1 ИК36-1 ИК36-2-1 ИК36-2	300
ИК36-3-1 ИК36-3 ИК36-4-1 ИК36-4	400
ИК36-5-1 ИК36-5	500

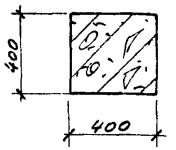

2 — 2

Примечания.

1. Показатели на одну колонну даны на листе 3, выборка стали на листах 248, 249.
2. Армирование колонн см. на листе 56.
3. Все закладные детали входят в состав пространственных каркасов.

Тех. отд.		Корженевская	
Рук. группы		Исаев	
Ст. техник		Миронова	
Проверил		Исаев	

ТК 1972	Колонны ИК36-1-1, ИК36-2-1, ИК36-3-1, ИК36-4-1, ИК36-5-1, ИК36-1, ИК36-2, ИК36-3, ИК36-4, ИК36-5. Опалубочные чертежи	ИИ22-2/70	
		Лист	34

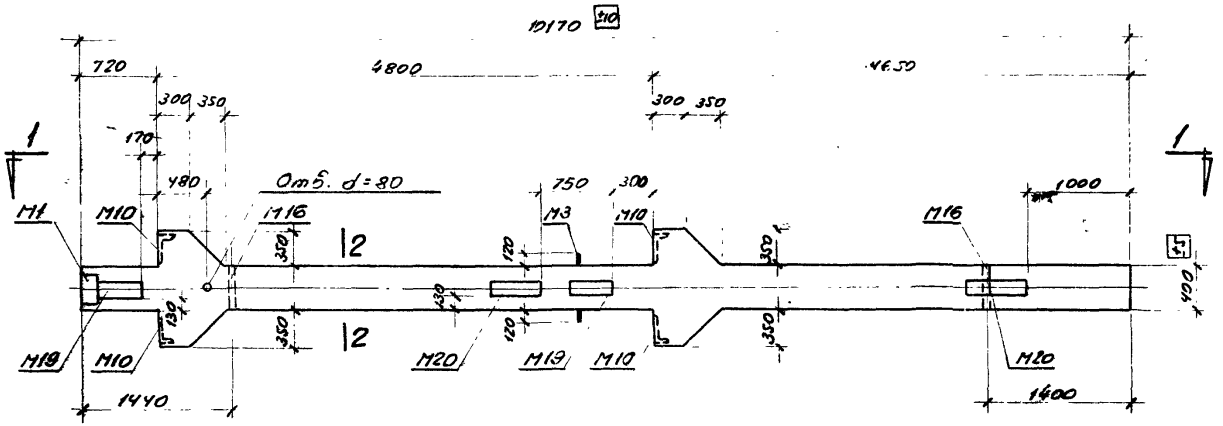

ИК36-1-2, ИК36-2-2, ИК36-3-2, ИК36-4-2, ИК36-5-2

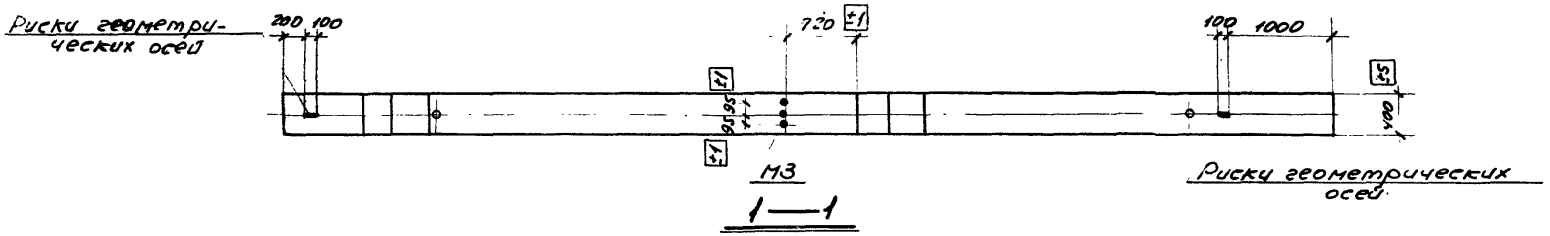

1—1

Марка колонны	Марки бетона
ИК36-1-2 ИК36-2-2	300
ИК36-3-2 ИК36-4-2	400
ИК36-5-2	500

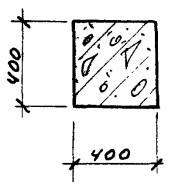

2—2

Примечания:

1. Показатели на одну колонну даны на листе 3, выборка стали на листах 248, 249.
2. Армирование колонн см. на листе 56.
3. Все закладные детали входят в состав пространственных каркасов.

ТК 1972	Колонны ИК36-1-2, ИК36-2-2, ИК36-3-2, ИК36-4-2, ИК36-5-2. Опалубочные чертежи	ИИ 22-2/70	
		Лист	35

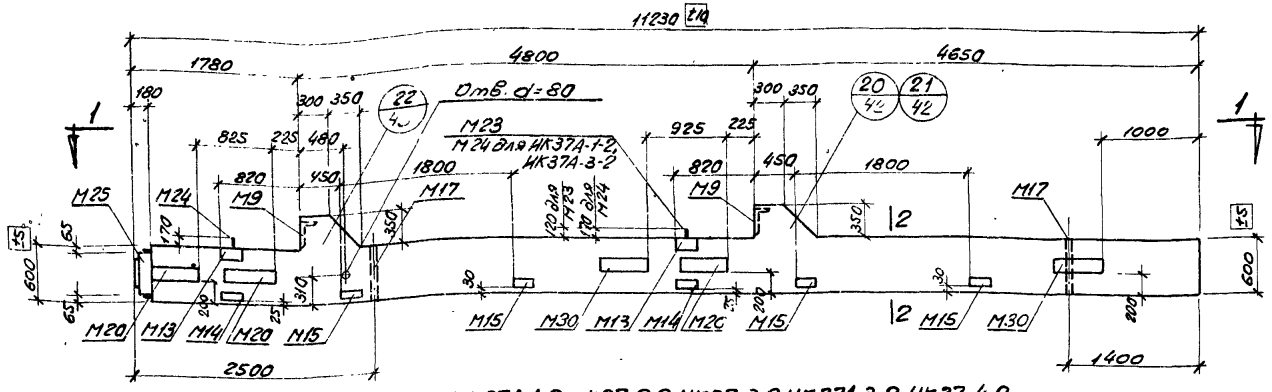

ИК37А-1-2, ИК37-2-2, ИК37-3-2, ИК37А-3-2, ИК37-4-2

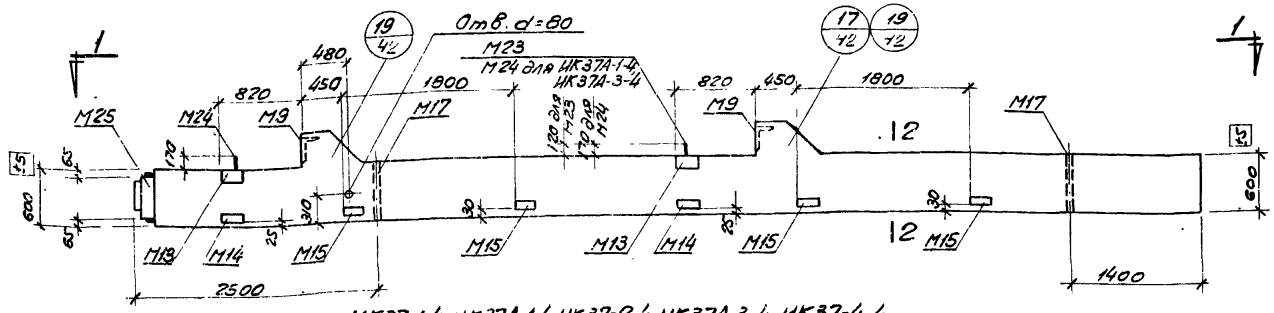

ИК37-1-4, ИК37А-1-4, ИК37-2-4, ИК37А-3-4, ИК37-4-4

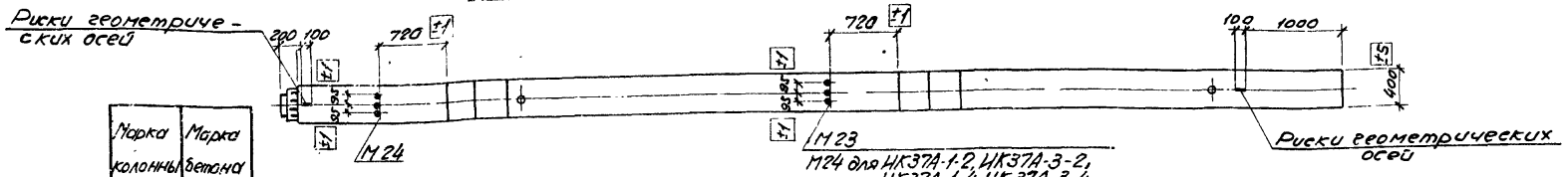

Марка колонны	Марка бетона
ИК37А-1-2	300
ИК37-1-4	
ИК37А-1-4	
ИК37-2-2	400
ИК37-2-4	
ИК37-3-2	
ИК37А-3-2	
ИК37А-3-4	
ИК37-4-2	500
ИК37-4-4	

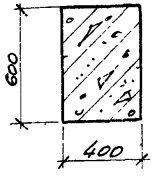

2—2

1—1

Примечания:

1. Показатели на одну колонну даны на листе 8, выборка стали на листе 249.
2. Армирование колонн см. на листе 56.
3. Все закладные детали входят в состав пространственных каркасов.

ГК 1972	Колонны ИК37А-1-2, ИК37-2-2, ИК37-3-2, ИК37А-3-2, ИК37-4-2, ИК37-1-4, ИК37А-1-4, ИК37-2-4, ИК37А-3-4, ИК37-4-4. Опалубочные чертежи	ИИ22-2/70	
		Лист	36

АГПИ

Гл. констр. отд.	Корниевская	
Рук. группы	Исаев	
Ст. техник	Миронова	
Проверил	Исаев	

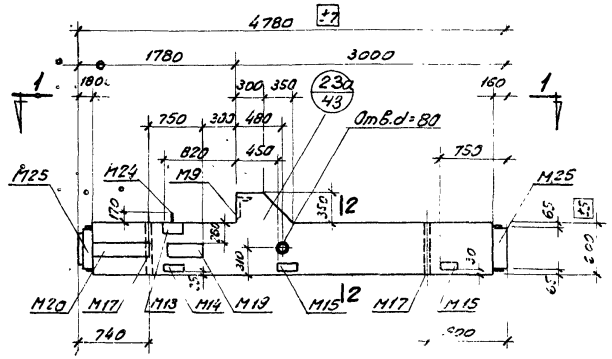

ИК39-1-2, ИК39-2-2, ИК39-3-2

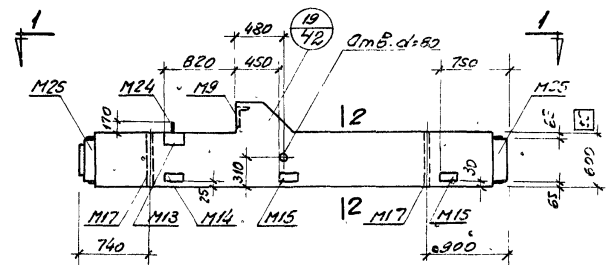

ИК39-1-4, ИК39-2-4, ИК39-3-4

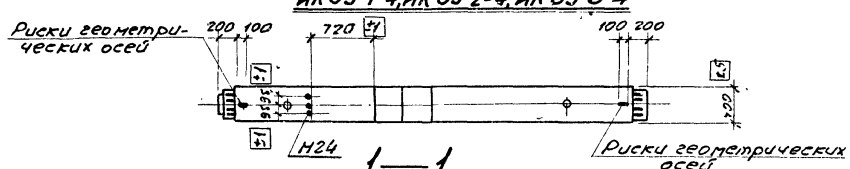

1—1

Марка колонны	Марка бетона
ИК39-1-2, ИК39-1-4	300
ИК39-2-2, ИК39-2-4, ИК39-3-2, ИК39-3-4	400

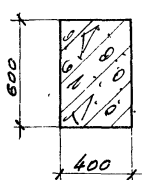

2—2

Примечания:

1. Показатели на одну колонну даны на листе 8, выборка стали на листах 249, 250.
2. Армирование колонн см. на листе 55.
3. Все закладные детали входят в состав пространственных каркасов.

ТК 1972	Колонны ИК39-1-2, ИК39-2-2, ИК39-3-2, ИК39-1-4, ИК39-2-4, ИК39-3-4. Опалубочные чертежи	ИИ22-2'70
		Лист 87

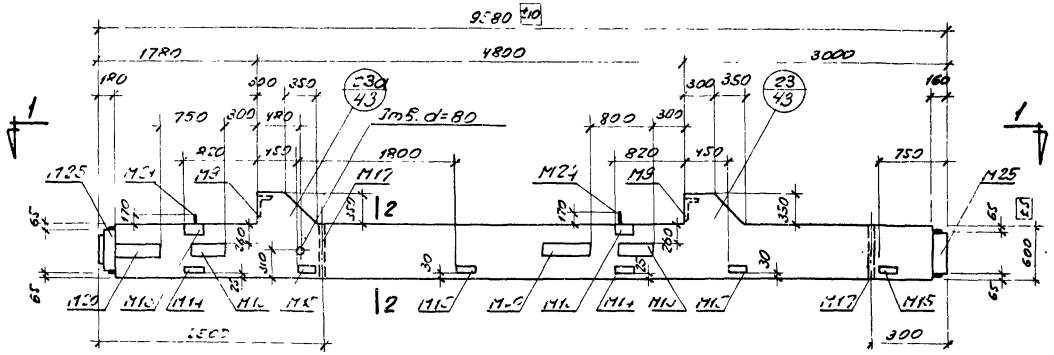

ИК41-1-2, ИК41-2-2

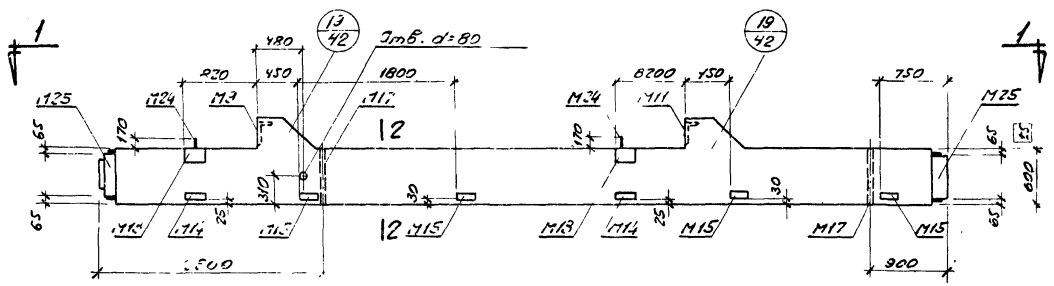

ИК41-1-4, ИК41-2-4

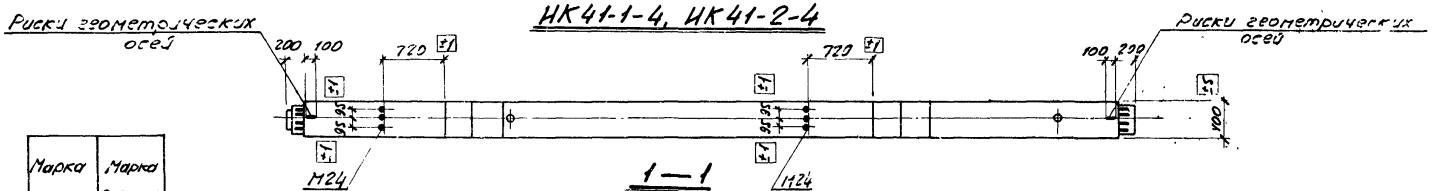

1—1

Марка колонны	Марка бетона
ИК41-1-2 ИК41-1-4	300
ИК41-2-2 ИК41-2-4	400

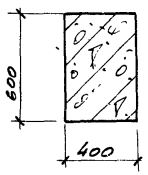

2—2

Примечания:

1. Показатели на одну колонну даны на листе 3, выборка стали на листе 250.
2. Армирование колонн см. на листе 55.
3. Все закладные детали входят в состав пространственных каркасов.

Гл. констр. отд.		Корженевская	
Рук. группы		Исаев	
Ст. техник		Миронова	
Проверил		Исаев	

ТК 1972	Колонны ИК41-1-2, ИК41-2-2, ИК41-1-4, ИК41-2-4. Опалубочные чертежи	ИИ22-2/70	
		Лист	38

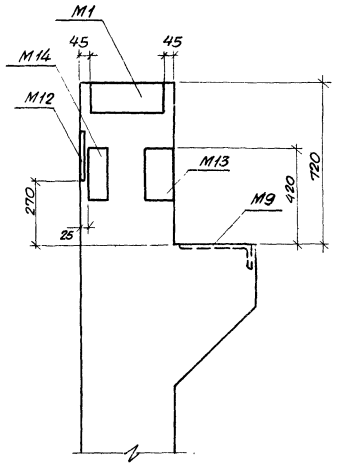

1

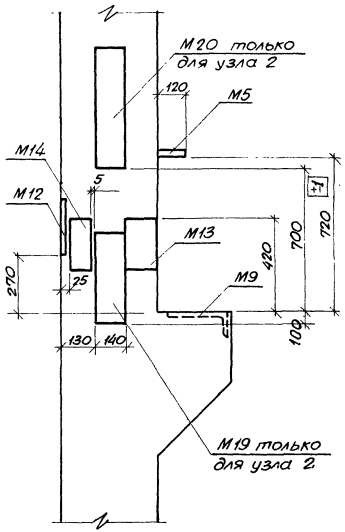

2 3

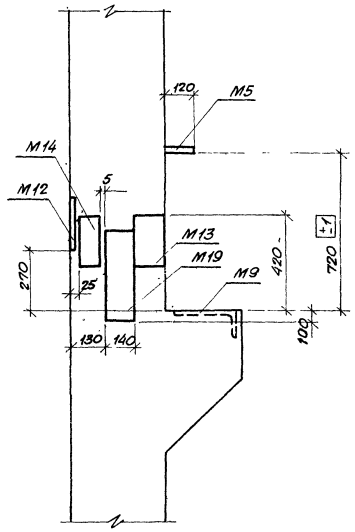

4

Примечания:

1. Примеры крепления закладных деталей в пространственных каркасах колонн см. на листе 161.
2. Закладные детали М16 и отверстия $d = 80$ мм на узлах условно не показаны.
3. Размер привязки выпусков арматуры из колонн дан до ее рифов.

ТК 1972	Установка закладных деталей. Узлы 1, 2, 3, 4	ИИ22-2/70
		Лист 39

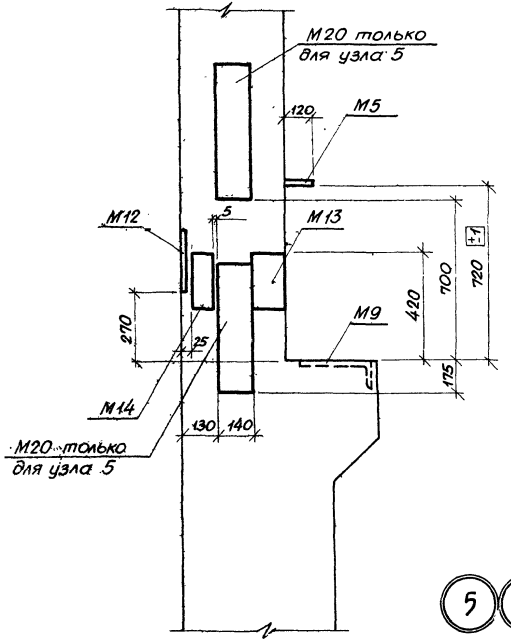

5 6

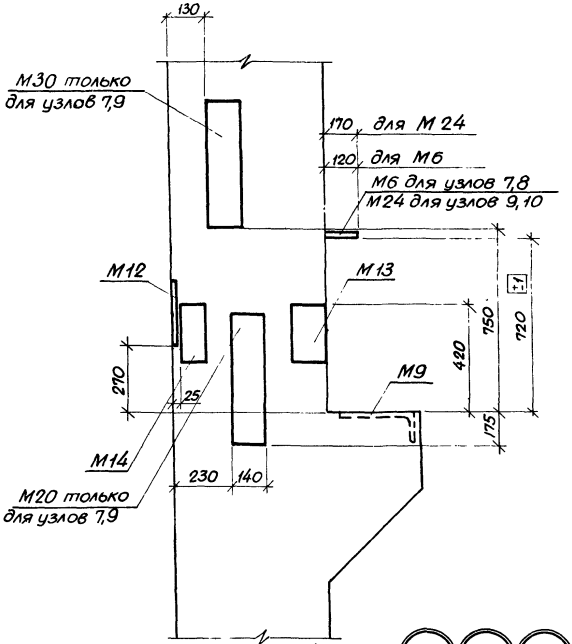

7 8 9 10

Примечания:

1. Примеры крепления закладных деталей в пространственных каркасах колонн см. на листе 151.
2. Закладные элементы М17 и отверстия $d = 80$мм на узлах условно не показаны.
3. Размер привязки выпусков арматуры из колонн дан до ее рифов.

ТК 1972	Установка закладных деталей. Узлы 5,6,7,8,9,10	ИИ 22-2/70
		Лист 40

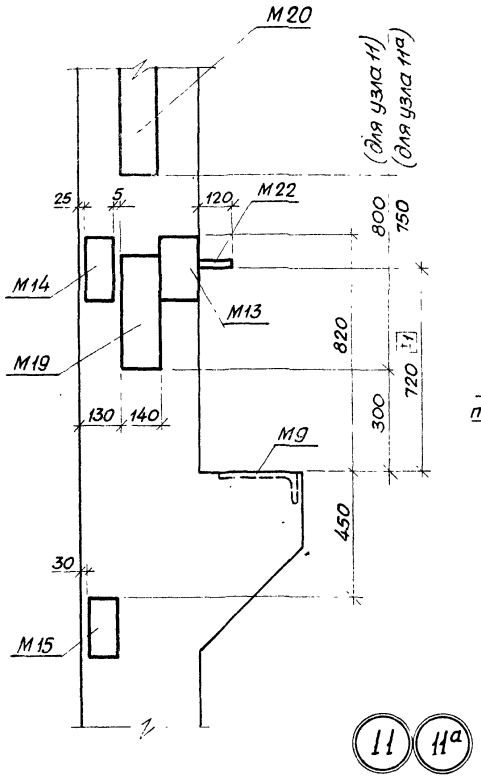

11 11а

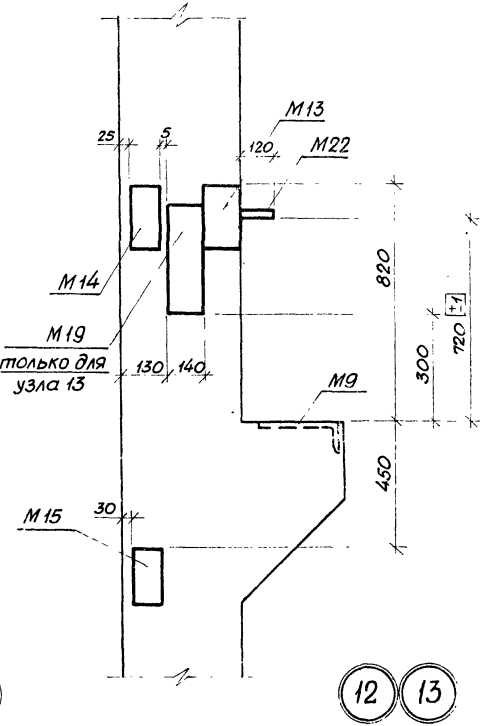

12 13

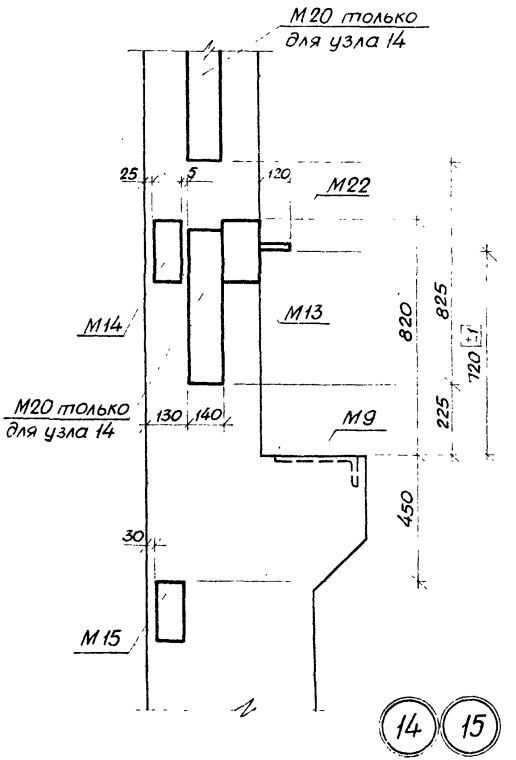

14 15

Примечания:

1. Примеры крепления закладных деталей в пространственных каркасах колонн см. на листе 161
2. Закладные детали М16, М17 и отверстия d = 80 мм на узлах условно не показаны.
3. Размер привязки выпусков арматуры из колонн дан до ее рифов.

ТК 1972	Установка закладных деталей. Узлы 11, 11а, 12, 13, 14, 15	ИИ22-2/70
		Лист 41

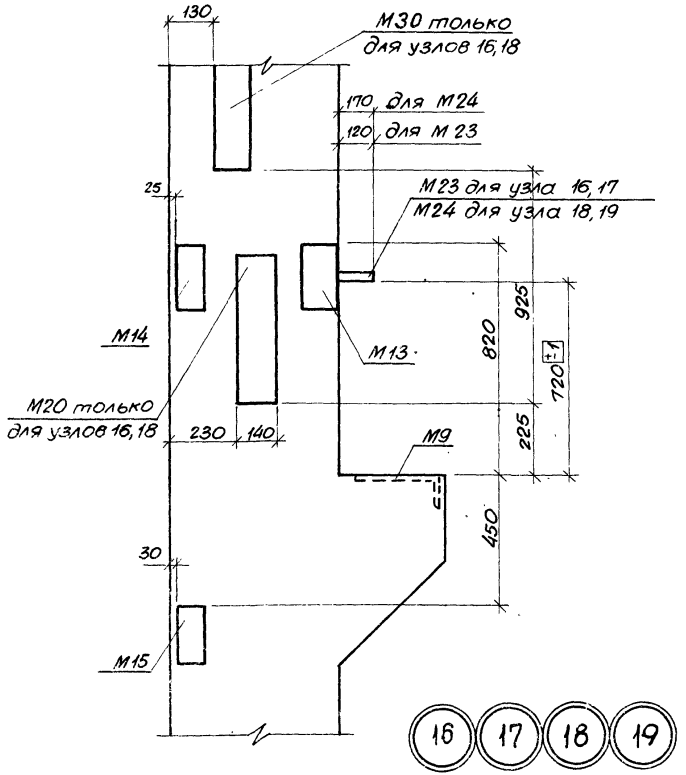

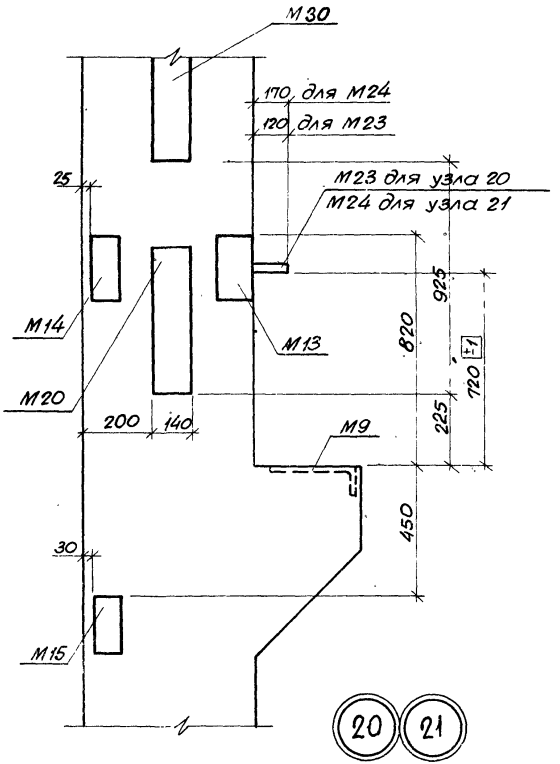

Примечания:

1. Примеры крепления закладных деталей в пространственных каркасах колонн см. на листе 161.
2. Закладные детали М17 и отверстия $d=80$мм на узлах условно не показаны.
3. Размер привязки выпусков арматуры из колонн дон до ее рифов.

ТК 1972	Установка закладных деталей. Узлы 16, 17, 18, 19, 20, 21	ИИ22-2/70
		Лист 42

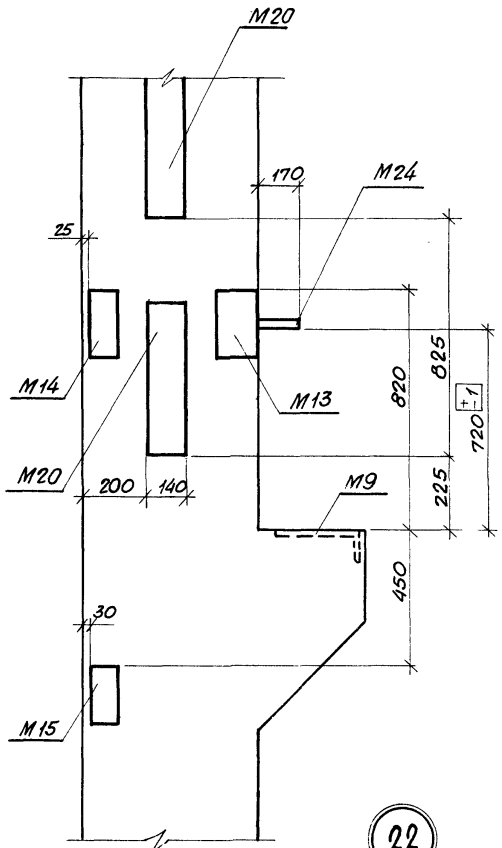

22

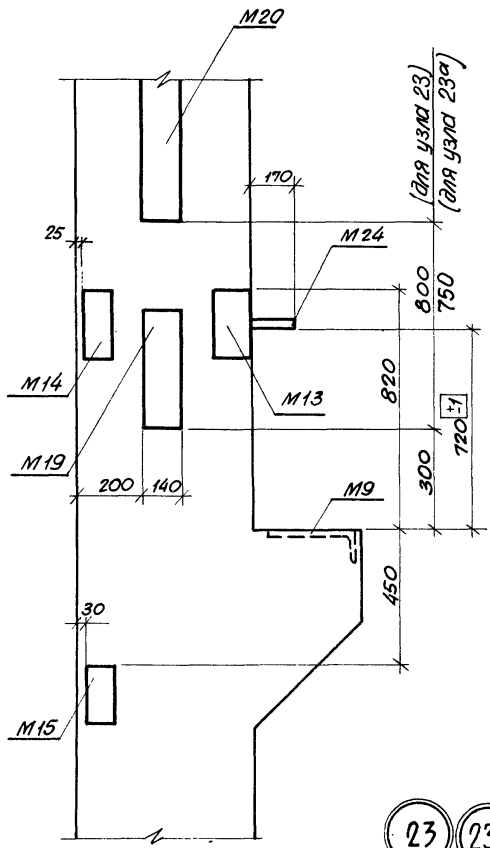

23 23а

Примечания:

1. Примеры крепления закладных деталей в пространственных каркасах колонн см. на листе 161.
2. Закладные детали М17 и отверстия d = 80 мм на узлах условно не показаны.
3. Размер привязки выпусков арматуры из колонн дан до ее рифов.

ГПИ				
Гл. конструктор		Кожевенская		
Рук. группы		Исаев		
Ст. техник		Миронова		
Проверил		Исаев		

ТК 1972	Установка закладных деталей. Узлы 22, 23, 23а	ИИ 22-2/70	
		Лист	43

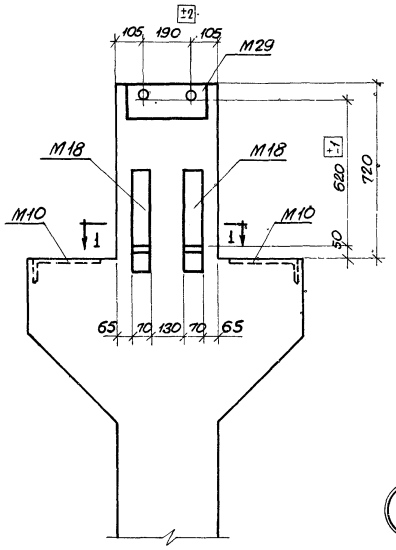

2.4

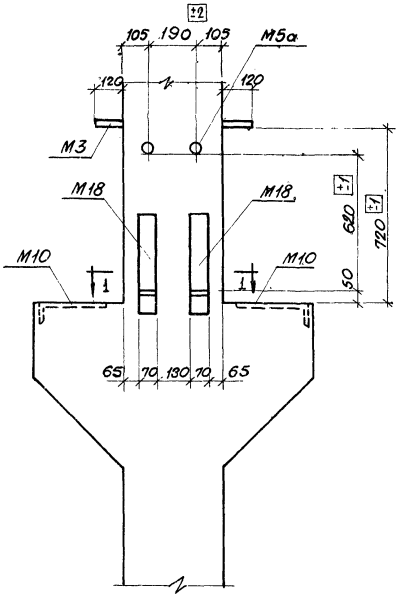

2.5

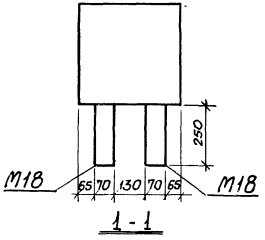

1 - 1

Примечания:

1. Закладные детали М16 и отверстия d = 80 мм. на узлах условно не показаны.
2. Размеры привязки выпусков арматуры из колонны даны до ее рифов.

ТК 1972	Установка закладных деталей. Узлы 24, 25	ИИ22-2/70
		Лист 44

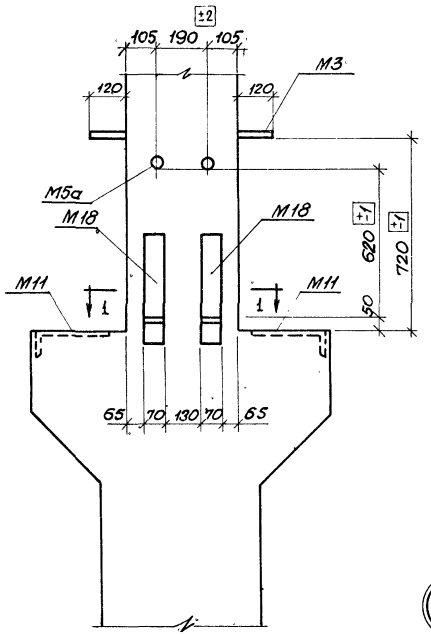

26

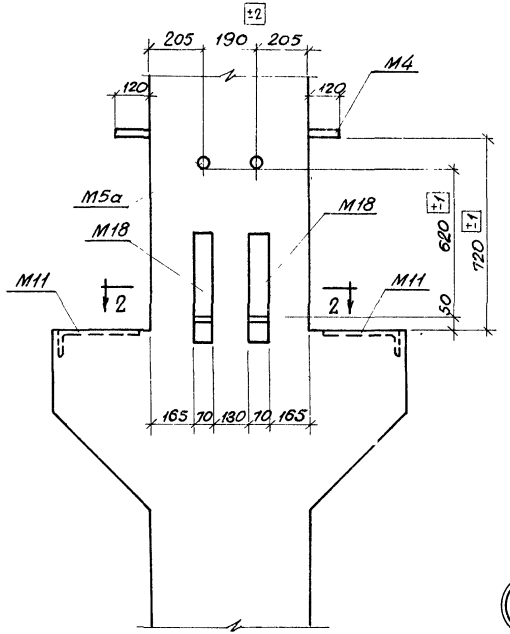

27

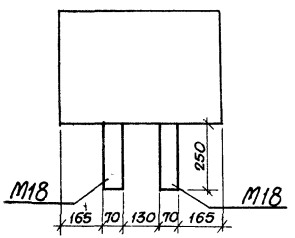

2 - 2

Примечания:

1. Закладные детали М17 и отверстия d = 80 мм на узлах условно не показаны.
2. Размеры привязки выпусков арматуры из колонн даны до ее рифов.
3. Сечение 1-1 см. на листе 44.

ТК 1972	Установка закладных деталей. Узлы 26, 27	ИИ22-2/70	
		Лист	45

Гл. констр. отд.	Корженевская	
Рук. группы	Исаев	
Ст. техник	Муронова	
Проверил	Исаев	

12148 67

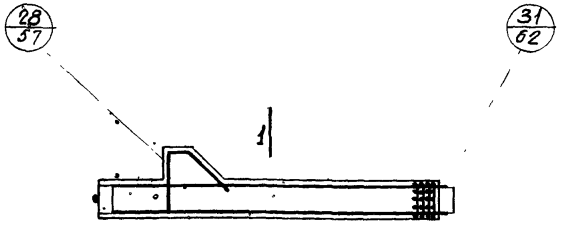

ИК11-1-3, ИК11-1-4, ИК11-2-3, ИК11-2-4,
ИК11-3-3, ИК11-3-4

Для ИК12-1, ИК12-1-1, ИК12-1-2, ИК12-2, ИК12-2-1, ИК12-2-2, ИК12-3, ИК12-3-1, ИК12-3-2, ИК12-4, ИК12-4-1, ИК12-4-2 — 38/59

Для ИК12-2-3, ИК12-4-3 — 39/59

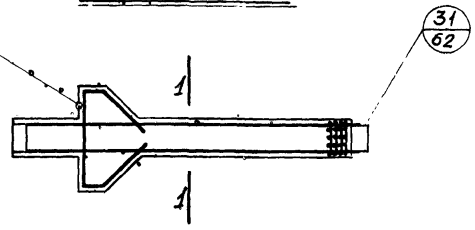

ИК12-1, ИК12-1-1, ИК12-1-2, ИК12-2, ИК12-2-1 ÷ ИК12-2-3,
ИК12-3, ИК12-3-1, ИК12-3-2, ИК12-4, ИК12-4-1 ÷ ИК12-4-3

Спецификация марок арматурных изделий на одну колонну

Марка колонны	Марка изделия	Колич. шт	№ листа
ИК11-1-3	ПК1-3	1	63
ИК11-2-3	ПК2-3	1	63
ИК11-3-3	ПК3-3	1	63
ИК11-1-4	ПК1-4	1	64
ИК11-2-4	ПК2-4	1	64
ИК11-3-4	ПК3-4	1	64
ИК12-1	ПК4	1	65
ИК12-2	ПК5	1	65
ИК12-3	ПК6	1	65
ИК12-4	ПК7	1	65
ИК12-1-1	ПК4-1	1	66
ИК12-2-1	ПК5-1	1	66
ИК12-3-1	ПК6-1	1	66
ИК12-4-1	ПК7-1	1	66
ИК12-1-2	ПК4-2	1	67
ИК12-2-2	ПК5-2	1	67
ИК12-3-2	ПК6-2	1	67
ИК12-4-2	ПК7-2	1	67
ИК12-2-3	ПК5-3	1	68
ИК12-4-3	ПК7-3	1	68

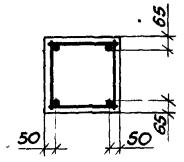

Для ИК11-1-3, ИК11-1-4, ИК11-2-3, ИК11-2-4, ИК12-1, ИК12-1-1, ИК12-1-2, ИК12-2, ИК12-2-1 ÷ ИК12-2-3

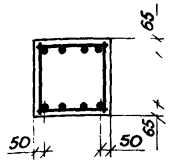

Для ИК11-3-3, ИК11-3-4, ИК12-3, ИК12-3-1, ИК12-3-2, ИК12-4, ИК12-4-1 ÷ ИК12-4-3

Примечание.

Пространственные каркасы показаны схематично.

ТК 272	Колонны ИК11-1-3, ИК11-1-4, ИК11-2-3, ИК11-2-4, ИК11-3-3, ИК11-3-4, ИК12-1, ИК12-1-1, ИК12-1-2, ИК12-2, ИК12-2-1 ÷ ИК12-2-3, ИК12-3, ИК12-3-1, ИК12-3-2, ИК12-4, ИК12-4-1 ÷ ИК12-4-3. Армирование колонн	ИИ 22-2/70
		Лист 46

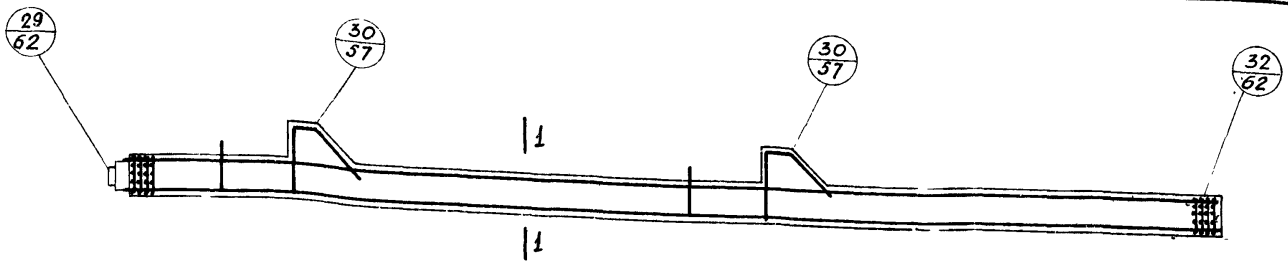

ИК13-1-1÷ИК13-1-4, ИК13-2-3, ИК13-2-4, ИК13-3-1÷ИК13-3-4

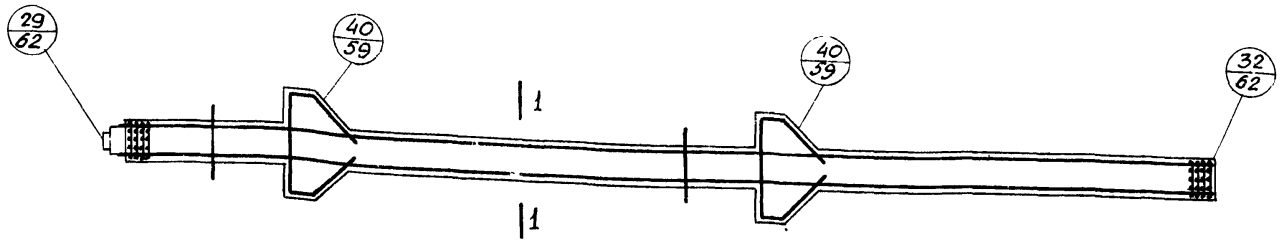

ИК14-1, ИК14-1-1, ИК14-1-2, ИК14-2, ИК14-2-1, ИК14-2-2, ИК14-3, ИК14-3-1÷ИК14-3-3, ИК14-4, ИК14-4-1÷ИК14-4-3

Спецификация марок арматурных изделий на одну колонну

Марка колонны	Марка изделия	Колич шт	№ листа
ИК13-1-1	ПК8-1	1	69
ИК13-3-1	ПК9-1	1	69
ИК13-1-2	ПК8-2	1	70
ИК13-3-2	ПК9-2	1	70
ИК13-1-3	ПК8-3	1	71
ИК13-2-3	ПК10-3	1	71
ИК13-3-3	ПК9-3	1	71
ИК13-1-4	ПК8-4	1	72

Марка колонны	Марка изделия	Колич шт	№ листа
ИК13-2-4	ПК10-4	1	72
ИК13-3-4	ПК9-4	1	72
ИК14-1	ПК-11	1	73
ИК14-2	ПК-11	1	73
ИК14-3	ПК12	1	73
ИК14-4	ПК13	1	73
ИК14-1-1	ПК11-1	1	74
ИК14-2-1	ПК11-1	1	74

Марка колонны	Марка изделия	Колич шт	№ листа
ИК14-3-1	ПК12-1	1	74
ИК14-4-1	ПК13-1	1	74
ИК14-1-2	ПК11-2	1	75
ИК14-2-2	ПК11-2	1	75
ИК14-3-2	ПК12-2	1	75
ИК14 4-2	ПК13-2	1	75
ИК14-3-3	ПК12-3	1	76
ИК14-4-3	ПК13-3	1	76

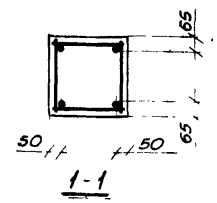

Для ИК13-1-1÷ИК13-1-4

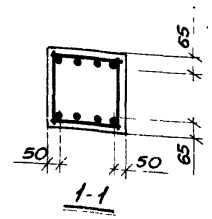

Для ИК13-2-3, ИК13-2-4, ИК13-3-1÷ИК13-3-4, ИК14-1, ИК14-1-1, ИК14-1-2, ИК14-2, ИК14-2-1, ИК14-2-2, ИК14-3, ИК14-3-1÷ИК14-3-3, ИК14-4, ИК14-4-1÷ИК14-4-3

Примечание.

Пространственные каркасы показаны схематично.

ТК 1972	Колонны ИК13-1-1÷ИК13-1-4, ИК13-2-3, ИК13-2-4, ИК13-3-1-ИК13-3-4, ИК14-1, ИК14-1-1, ИК14-1-2, ИК14-2 ИК14-2-1, ИК14 2-2, ИК14-3, ИК14-3-1÷ИК14-3-3, ИК14-4, ИК14-4-1÷ИК14-4-3. Армирование колонн	ИИ22-2/70	
		Лист	47

Инв. № подл. | Подп. и дата | Взам. инв. №

Гл. констр. отд.	Коженевская	
Рук. группы	Исаев	
Техник	Петрова	
Проверил	Исаев	

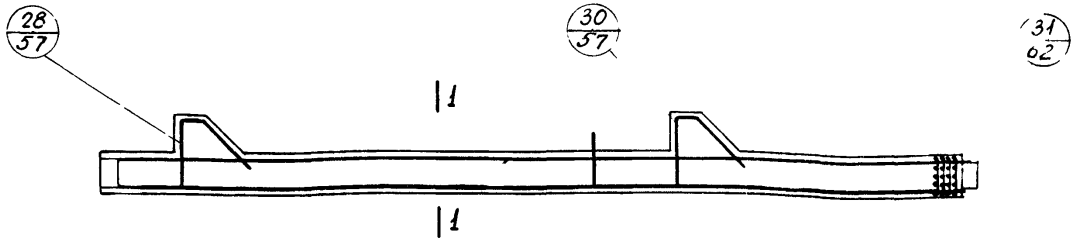

ИК15-1-1, ИК15-1-4, ИК15-2-1 ÷ ИК15-2-4, ИК15-3-1 ÷ ИК15-3-4, ИК15-4-1 ÷ ИК15-4-4

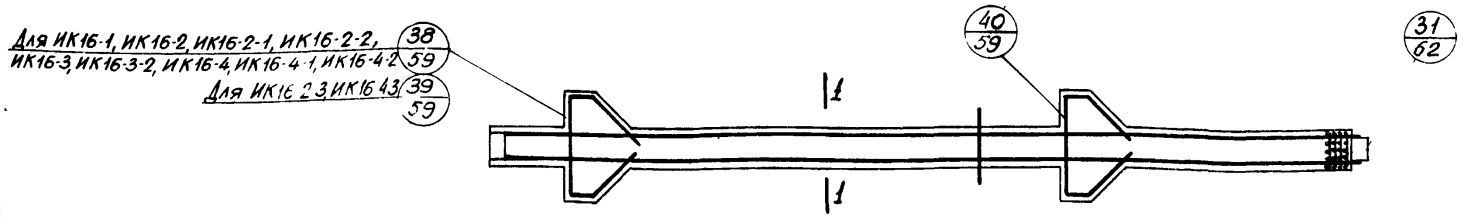

ИК16-1; ИК16-2, ИК16-2-1 ÷ ИК16-2-3, ИК16-3, ИК16-3-2, ИК16-4, ИК16-4-1 ÷ ИК16-4-3

Спецификация марок арматурных изделий на одну колонну

Марка колонны	Марка изделия	Колич. шт.	№ листа
ИК15-1-1	ПК14-1	1	77
ИК15-2-1	ПК15-1	1	77
ИК15-3-1	ПК16-1	1	77
ИК15-4-1	ПК17-1	1	78
ИК15-1-2	ПК14-2	1	79
ИК15-2-2	ПК15-2	1	79
ИК15-3-2	ПК16-2	1	79
ИК15-4-2	ПК17-2	1	80
ИК15-1-3	ПК14-3	1	81

Марка колонны	Марка изделия	Колич. шт	№ листа
ИК15-2-3	ПК15-3	1	81
ИК15-3-3	ПК16-3	1	81
ИК15-4-3	ПК17-3	1	82
ИК15-1-4	ПК14-4	1	83
ИК15-2-4	ПК15-4	1	83
ИК15-3-4	ПК16-4	1	83
ИК15-4-4	ПК17-4	1	84
ИК16-1	ПК18	1	85
ИК16-2	ПК19	1	85

Марка колонны	Марка изделия	Колич. шт.	№ листа
ИК16-3	ПК20	1	85
ИК16-4	ПК21	1	85
ИК16-2-1	ПК19-1	1	86
ИК16-4-1	ПК21-1	1	86
ИК16-2-2	ПК19-2	1	87
ИК16-3-2	ПК20-2	1	87
ИК16-4-2	ПК21-2	1	87
ИК16-2-3	ПК19-3	1	88
ИК16-4-3	ПК21-3	1	88

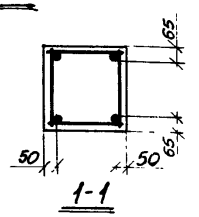

Для ИК15-1-1 ÷ ИК15-1-4, ИК16-1, ИК16-1-1, ИК16-1-2, ИК16-2, ИК16-2-1 ÷ ИК16-2-3

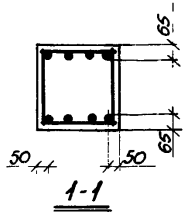

Для ИК15-2-1 ÷ ИК15-2-4, ИК15-3-1 ÷ ИК15-3-4, ИК16-3, ИК16-4, ИК16-4-1 ÷ ИК16-4-3

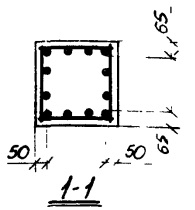

Для ИК15-4-1 ÷ ИК15-4-4

Примечание:

Пространственные каркасы показаны схематично.

ТК 1972	Колонны ИК15-1-1–ИК15-1-4, ИК15-2-1 ÷ ИК15-2-4, ИК15-3-1 ÷ ИК15-3-4, ИК15-4-1 ÷ ИК15-4-4, ИК16-1, ИК16-2, ИК16-2-1 ÷ ИК16-2-3, ИК16-3, ИК16-3-2, ИК16-4, ИК16-4-1 ÷ ИК16-4-3 Армирование колонн	ИИ 22-2/70	
		1 лист	48

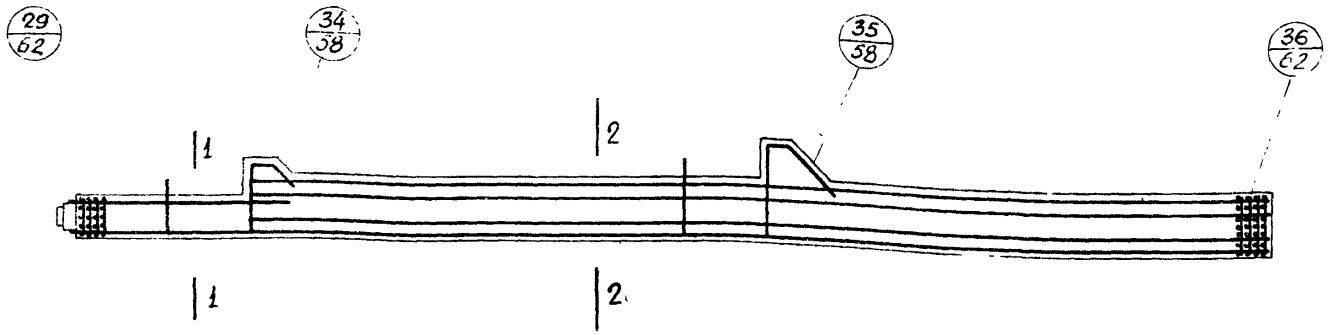

ИК17-1-1÷ИК17-1-4, ИК17-2-1÷ИК17-2-4, ИК17-3-1÷ИК17-3-4, ИК17-4-1÷ИК17-4-4, ИК17-5-1÷ИК17-5-4, ИК17А-5-1÷ИК17А-5-4

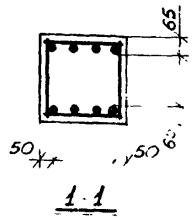

1-1

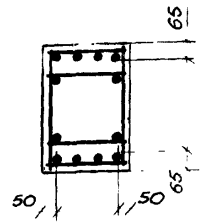

2-2

Спецификация марок арматурных изделий на одну колонну

Марка колонны	Марка изделия	Колич. шт	№ листа
ИК17-1-1	ПК22-1	1	89
ИК17-2-1	ПК23-1	1	89
ИК17-3-1	ПК23-1	1	89
ИК17-4-1	ПК24-1	1	89
ИК17-5-1	ПК25-1	1	89
ИК17А-5-1	ПК25А-1	1	89
ИК17-1-2	ПК22-2	1	90
ИК17-2-2	ПК23-2	1	90

Марка колонны	Марка изделия	Колич. шт	№ листа
ИК17-3-2	ПК23-2	1	90
ИК17-4-2	ПК24-2	1	90
ИК17-5-2	ПК25-2	1	90
ИК17А-5-2	ПК25А-2	1	90
ИК17-1-3	ПК22-3	1	91
ИК17-2-3	ПК23-3	1	91
ИК17-3-3	ПК23-3	1	91
ИК17-4-3	ПК24-3	1	91

Марка колонны	Марка изделия	Колич. шт	№ листа
ИК17-5-3	ПК25-3	1	91
ИК17А-5-3	ПК25А-3	1	91
ИК17-1-4	ПК22-4	1	92
ИК17-2-4	ПК23-4	1	92
ИК17-3-4	ПК23-4	1	92
ИК17-4-4	ПК24-4	1	92
ИК17-5-4	ПК25-4	1	92
ИК17А-5-4	ПК25А-4	1	92

Примечание:

Пространственные каркасы показаны схематично.

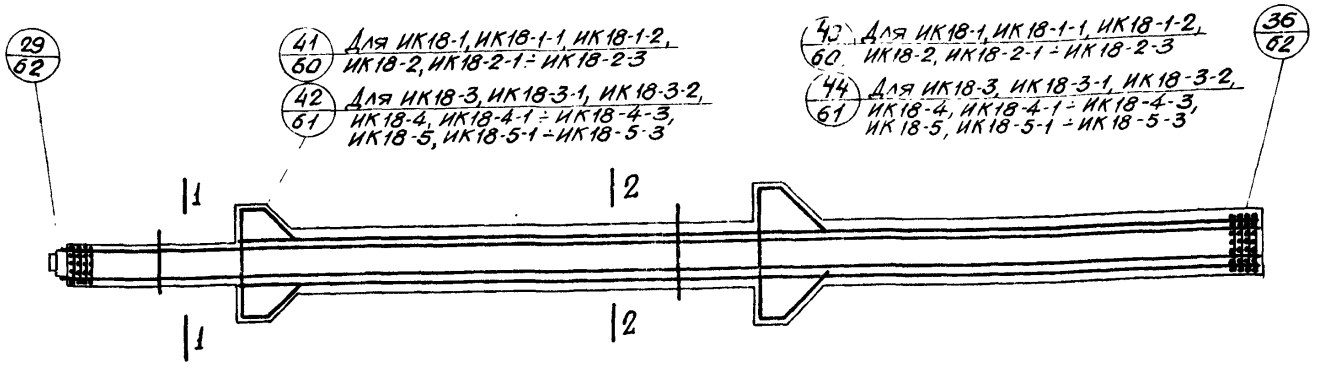

ИК18-1, ИК18-1-1, ИК18-1-2, ИК18-2, ИК18-2-1÷ИК18-2-3, ИК18-3, ИК18-3-1, ИК18-3-2, ИК18-4, ИК18-4-1÷ИК18 4-3, ИК18-5, ИК18-5-1÷ИК18-5-3

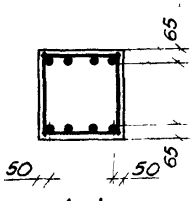

1-1

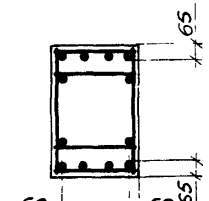

2-2

Спецификация марок арматурных изделий на одну колонну

Марка колонны	Марка изделия	Колич. шт.	№ листа
ИК18-1	ПК26	1	93
ИК18-2	ПК27	1	93
ИК18-3	ПК28	1	97
ИК18-4	ПК29	1	97
ИК18-5	ПК29	1	97
ИК18-1-1	ПК26-1	1	94
ИК18-2-1	ПК27-1	1	94
ИК18-3-1	ПК28-1	1	98
ИК18-4-1	ПК29-1	1	98
ИК18-5-1	ПК29-1	1	98
ИК18-1-2	ПК26-2	1	95
ИК18-2-2	ПК27-2	1	95
ИК18-2-3	ПК28-2	1	99
ИК18-4-2	ПК29-2	1	99
ИК18-5-2	ПК29-2	1	99
ИК18-2-3	ПК27-3	1	96
ИК18-4-3	ПК29-3	1	100
ИК18-5-3	ПК29-3	1	100

Примечание:

Пространственные каркасы показаны схематично.

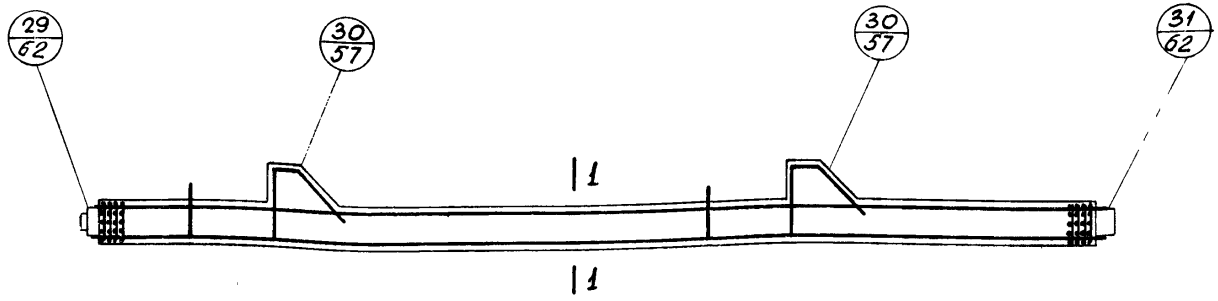

ИК19-1-1÷ИК19-1-4, ИК19-2-1÷ИК19-2-4, ИК19-3-1÷ИК19-3-4

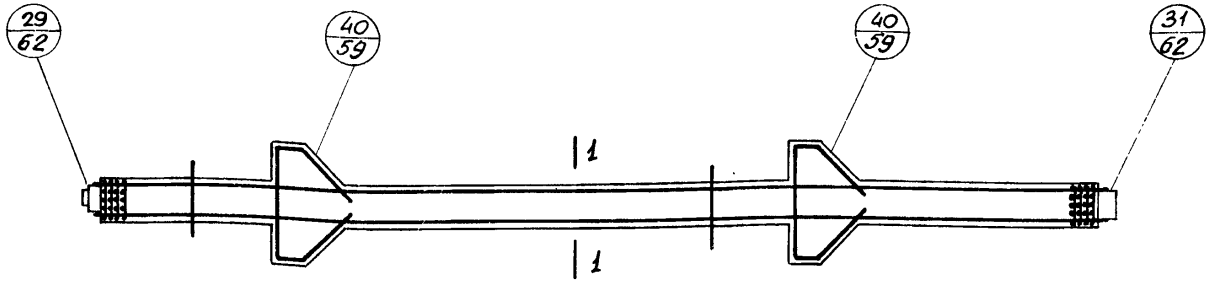

ИК20-1, ИК20-1-1, ИК20-1-2, ИК20-2, ИК20-2-1, ИК20-2-2, ИК20-3, ИК20-3-1, ИК20-3-2, ИК20-3-3, ИК20-4-3

Спецификация марок арматурных изделий на одну колонну

Марка колонны	Марка изделия	Колич. шт	№ листа
ИК19-1-1	ПК30-1	1	101
ИК19-2-1	ПК31-1	1	101
ИК19-3-1	ПК32-1	1	101
ИК19-1-2	ПК30-2	1	102
ИК19-2-2	ПК31-2	1	102
ИК19-3-2	ПК32-2	1	102
ИК19-1-3	ПК30-3	1	103
ИК19-2-3	ПК31-3	1	103

Марка колонны	Марка изделия	Колич шт	№ листа
ИК19-3-3	ПК32-3	1	103
ИК19-1-4	ПК30-4	1	104
ИК19-2-4	ПК31-4	1	104
ИК19-3-4	ПК32-4	1	104
ИК20-1	ПК33	1	105
ИК20-2	ПК34	1	105
ИК20-3	ПК35	1	105
ИК20-1-1	ПК33-1	1	106

Марка колонны	Марка изделия	Колич шт.	№ листа
ИК20-2-1	ПК34-1	1	106
ИК20-3-1	ПК35-1	1	106
ИК20-1-2	ПК33-2	1	107
ИК20-2-2	ПК34-2	1	107
ИК20-3-2	ПК35-2	1	107
ИК20-3-3	ПК35-3	1	108
ИК20-4-3	ПК36-3	1	108

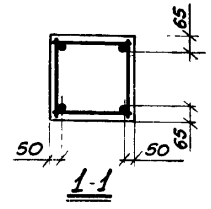

Для ИК19-1-1÷ИК19-1-4, ИК20-1, ИК20-1-1, ИК20-1-2, ИК20-2, ИК20-2-1, ИК20-2-2

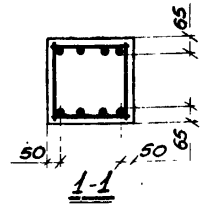

Для ИК19-2-1÷ИК19-2-4, ИК19-3-1÷ИК19-3-4, ИК20-3, ИК20-3-1, ИК20-3-2, ИК20-3-3, ИК20-4-3

Примечание:

Пространственные каркасы показаны схематично

ТК 1972

Колонны ИК19-1-1÷ИК19-1-4, ИК19-2-1÷ИК19-2-4, ИК19-3-1÷ИК19-3-4, ИК20-1, ИК20-1-1, ИК20-1-2, ИК20-2, ИК20-2-1, ИК20-2-2, ИК20-3, ИК20-3-1, ИК20-3-2, ИК20-3-3, ИК20-4-3.
Армирование колонн

ИИ-22-2/70

Лист 51

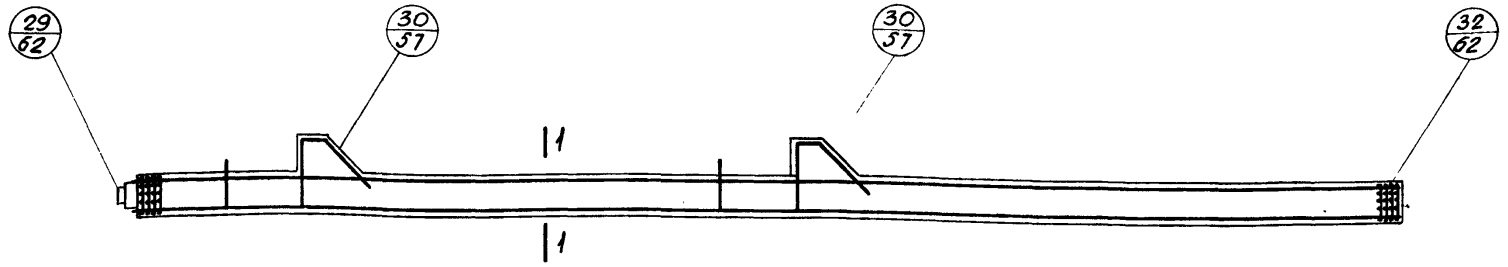

ИК21-1-1÷ИК21-1-4, ИК21-2-3, ИК21-2-4, ИК21-3-1÷ИК21-3-4

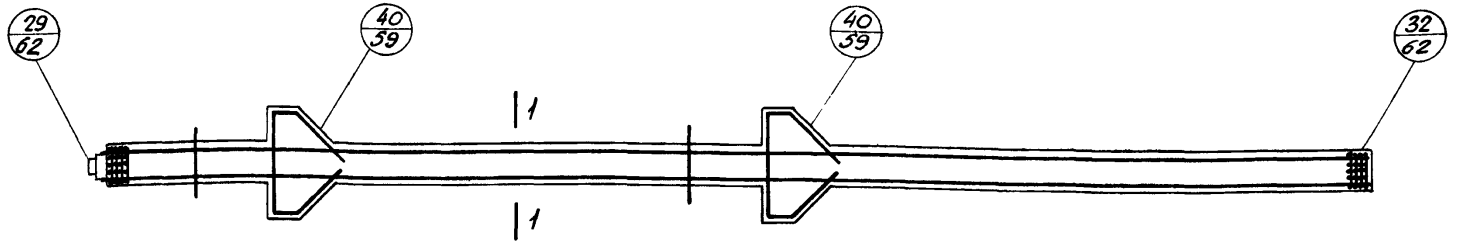

ИК22-1, ИК22-1-1, ИК22-1-2, ИК22-2-1, ИК22-2-2, ИК22-3, ИК22-3-1, ИК22-3-2, ИК22-4-1÷ИК22-4-3

Спецификация марок арматурных изделий на одну колонну

Марка колонны	Марка изделия	Колич. шт.	№ листа
ИК21-1-1	ПК37-1	1	109
ИК21-3-1	ПК38-1	1	109
ИК21-1-2	ПК37-2	1	110
ИК21-3-2	ПК38-2	1	110
ИК21-1-3	ПК37-3	1	111
ИК21-2-3	ПК39-3	1	111
ИК21-3-3	ПК38-3	1	111

Марка колонны	Марка изделия	Колич. шт.	№ листа
ИК21-1-4	ПК37-4	1	112
ИК21-2-4	ПК39-4	1	112
ИК21-3-4	ПК38-4	1	112
ИК22-1	ПК40	1	113
ИК22-3	ПК41	1	113
ИК22-1-1	ПК40-1	1	114
ИК22-2-1	ПК40-1	1	114

Марка колонны	Марка изделия	Колич. шт.	№ листа
ИК22-3-1	ПК41-1	1	114
ИК22-4-1	ПК42-1	1	114
ИК22-1-2	ПК40-2	1	115
ИК22-2-2	ПК40-2	1	115
ИК22-3-2	ПК41-2	1	115
ИК22-4-2	ПК42-2	1	115
ИК22-4-3	ПК42-3	1	116

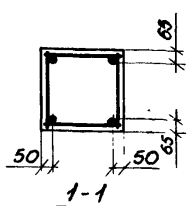

Для ИК21-1-1÷ИК21-1-4

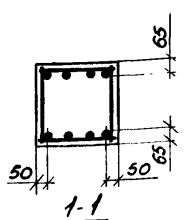

Для ИК21-2-3, ИК21-2-4, ИК21-3-1÷ИК21-3-4, ИК22-1, ИК22-1-1, ИК22-1-2, ИК22-2-1, ИК22-2-2, ИК22-3, ИК22-3-1, ИК22-3-2, ИК22-4-1÷ИК22-4-3

Примечание:

Пространственные каркасы показаны схематично.

ТК 1972	Колонны ИК21-1-1÷ИК21-1-4, ИК21-2-3, ИК21-2-4, ИК21-3-1÷ИК21-3-4, ИК22-1, ИК22-1-1, ИК22-1-2, ИК22-2-1, ИК22-2-2, ИК22-3, ИК22-3-1, ИК22-3-2, ИК22-4-1÷ИК22-4-3. Армирование колонн	ИИ22-2/70
		Лист 52

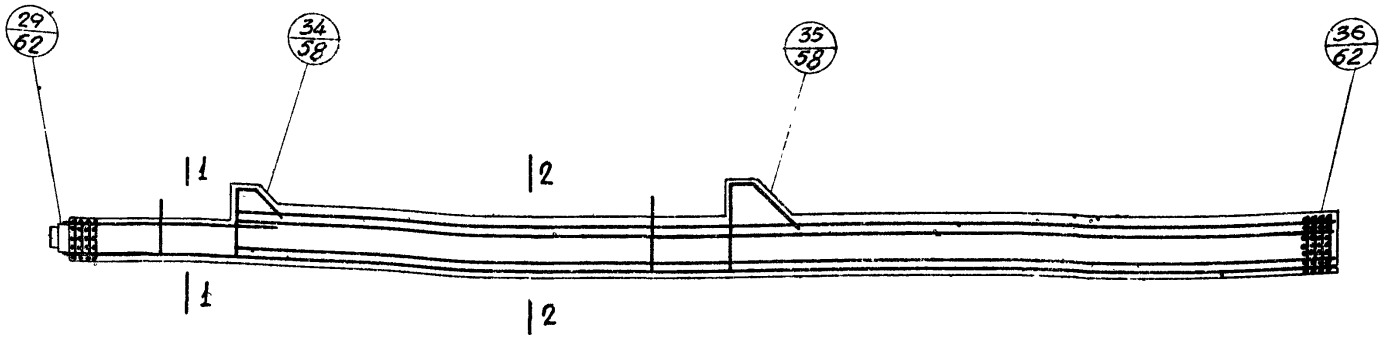

ИК23-1-1÷ИК23-1-4, ИК23-2-1÷ИК23-2-4, ИК23-3-1÷ИК23-3-4, ИК23-4-1÷ИК23-4-4, ИК23-5-1÷ИК23-5-4

Спецификация марок арматурных изделий на одну колонну

Марка колонны	Марка изделия	Колич. шт	№ листа
ИК23-1-1	ПК43-1	1	117
ИК23-2-1	ПК44-1	1	117
ИК23-3-1	ПК44-1	1	117
ИК23-4-1	ПК45-1	1	117
ИК23-5-1	ПК46-1	1	117
ИК23-1-2	ПК43-2	1	118
ИК23-2-2	ПК44-2	1	118

Марка колонны	Марка изделия	Колич шт.	№ листа
ИК23-3-2	ПК44-2	1	118
ИК23-4-2	ПК45-2	1	118
ИК23-5-2	ПК46-2	1	118
ИК23-1-3	ПК43-3	1	119
ИК23-2-3	ПК44-3	1	119
ИК23-3-3	ПК44-3	1	119
ИК23-4-3	ПК45-3	1	119

Марка колонны	Марка изделия	Колич шт	№ листа
ИК23-5-3	ПК46-3	1	119
ИК23-1-4	ПК43-4	1	120
ИК23-2-4	ПК44-4	1	120
ИК23-3-4	ПК44-4	1	120
ИК23-4-4	ПК45-4	1	120
ИК23-5-4	ПК46-4	1	120

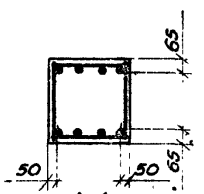

1-1

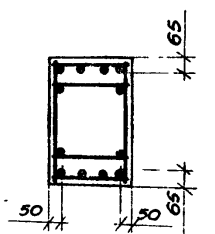

2-2

Примечание:

Пространственные каркасы показаны схематично.

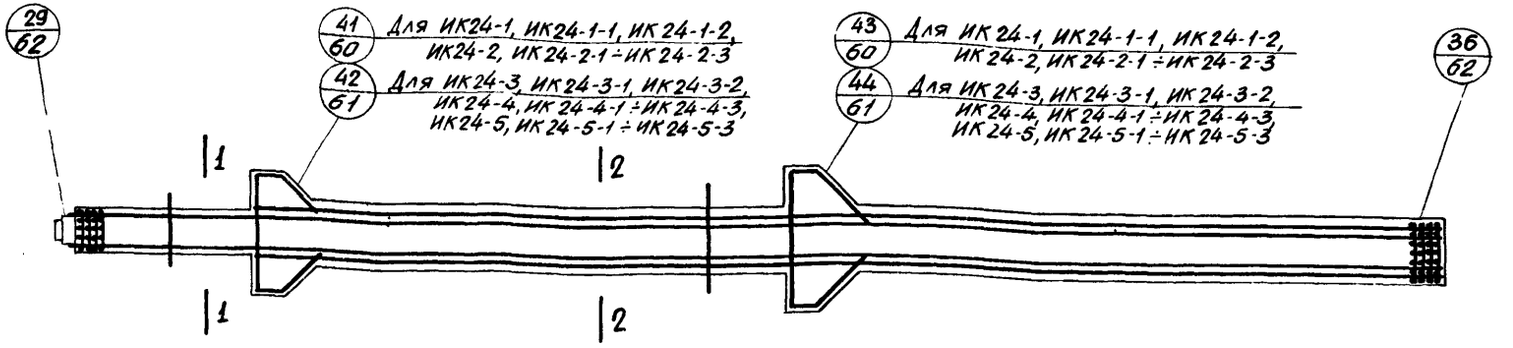

ИК24-1, ИК24-1-1, ИК24-1-2, ИК24-2, ИК24-2-1 ÷ ИК24-2-3, ИК24-3, ИК24-3-1, ИК24-3-2, ИК24-4, ИК24-4-1 ÷ ИК24-4-3, ИК24-5, ИК24-5-1 ÷ ИК24-5-3

Спецификация марок арматурных изделий на одну колонну

Марка колонны	Марка изделия	Колич. шт.	№ листа
ИК24-1	ПК47	1	121
ИК24-2	ПК48	1	121
ИК24-3	ПК49	1	125
ИК24-4	ПК50	1	125
ИК24-5	ПК50	1	125
ИК24-1-1	ПК47-1	1	122

Марка колонны	Марка изделия	Колич. шт.	№ листа
ИК24-2-1	ПК48-1	1	122
ИК24-3-1	ПК49-1	1	126
ИК24-4-1	ПК50-1	1	126
ИК24-5-1	ПК50-1	1	126
ИК24-1-2	ПК47-2	1	123
ИК24-2-2	ПК48-2	1	123

Марка колонны	Марка изделия	Колич. шт	№ листа
ИК24-3-2	ПК49-2	1	127
ИК24-4-2	ПК50-2	1	127
ИК24-5-2	ПК50-2	1	127
ИК24-2-3	ПК48-3	1	124
ИК24-4-3	ПК50-3	1	128
ИК24-5-3	ПК50-3	1	128

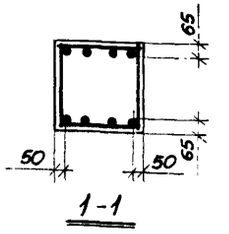

1-1

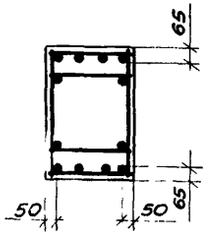

2-2

Примечание:

Пространственные каркасы показаны схематично.

ТК 1972	Колонны ИК24-1, ИК24-2, ИК24-3, ИК24-4, ИК24-5, ИК24-1-1, ИК24-1-2, ИК24-2-1 ÷ ИК24-2-3, ИК24-3-1, ИК24-3-2, ИК24-4-1 ÷ ИК24-4-3, ИК24-5-1 ÷ ИК24-5-3 Армирование колонн	ИИ22-2/70 Лист 54

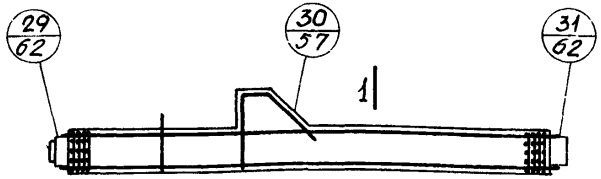

ИК35-1-1÷ИК35-1-4, ИК35-2-1÷ИК35-2-4

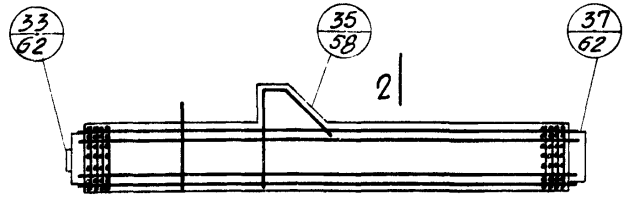

ИК39-1-2, ИК39-1-4, ИК39-2-2, ИК39-2-4, ИК39-3-2, ИК39-3-4

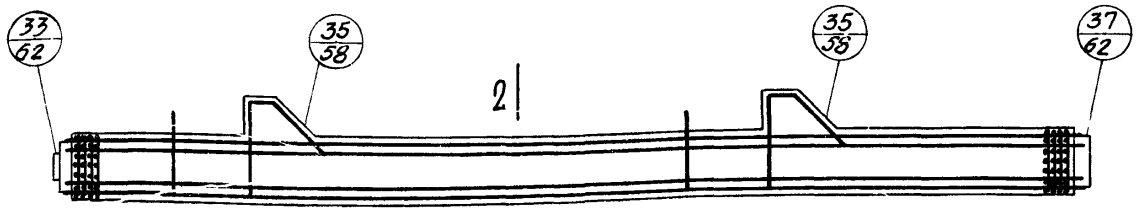

ИК41-1-2, ИК41-2-2, ИК41-1-4, ИК41-2-4

Спецификация марок арматурных изделий на одну колонну

Марка колонны	Марка изделия	Колич. шт.	№ листа
ИК35-1-1	ПК51-1	1	129
ИК35-2-1	ПК51-1	1	129
ИК35-1-2	ПК51-2	1	130
ИК35-2-2	ПК51-2	1	130
ИК35-1-3	ПК51-3	1	131
ИК352-3	ПК51-3	1	131

Марка колонны	Марка изделия	Колич. шт.	№ листа
ИК35-1-4	ПК51-4	1	132
ИК35-2-4	ПК51-4	1	132
ИК39-1-2	ПК57-2	1	138
ИК39-2-2	ПК57-2	1	138
ИК39-3-2	ПК58-2	1	138
ИК39-1-4	ПК57-4	1	139

Марка колонны	Марка изделия	Колич. шт.	№ листа
ИК39-2-4	ПК57-4	1	139
ИК39-3-4	ПК58-4	1	139
ИК41-1-2	ПК59-2	1	140
ИК41-2-2	ПК 60-2	1	140
ИК41-1-4	ПК59-4	1	141
ИК41-2-4	ПК60-4	1	141

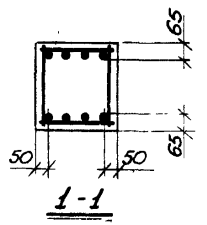

1-1

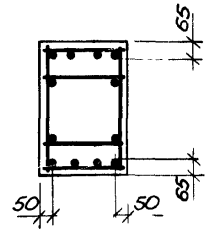

2-2

Примечание:

Пространственные каркасы показаны схематично.

Гл. констр. отд.	Карженевская		
Рук. группы	Исаев		
Техник	Петрова		
Проверил	Исаев		

ТК 1972

Колонны ИК35-1-1÷ИК35-1-4, ИК35-2-1÷ИК35-2-4, ИК39-1-2, ИК39-1-4, ИК39-2-2, ИК39-2-4, ИК39-3-2, ИК39-3-4, ИК41-1-2, ИК41-1-4, ИК41-2-2, ИК41-2-4.
Армирование колонн

ИИ22-2/70

Лист 55

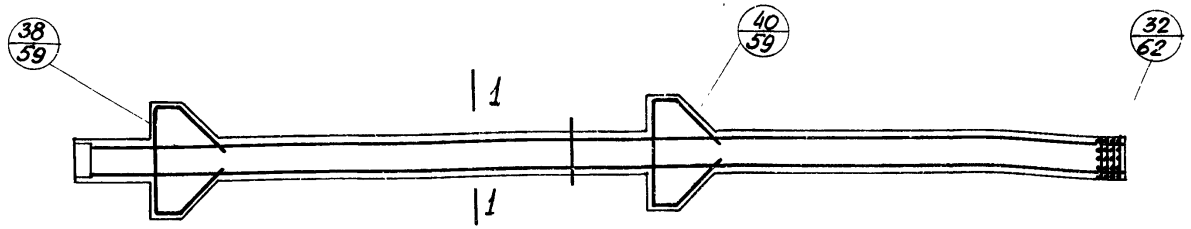

ИК36-1, ИК36-1-1, ИК36-1-2, ИК36-2, ИК36-2-1, ИК36-2-2, ИК36-3, ИК36-3-1, ИК36-3-2, ИК36-4, ИК36-4-1, ИК36-4-2, ИК36-5, ИК36-5-1, ИК36-5-2

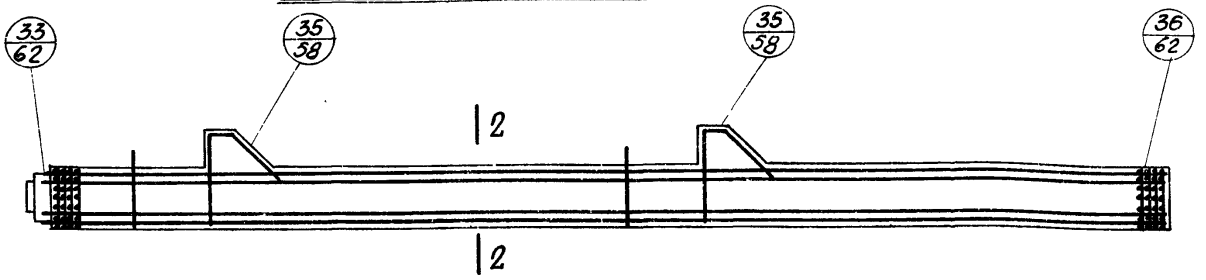

ИК37А-1-2, ИК37-1-4, ИК37А-1-4, ИК37-2-2, ИК37-2-4, ИК37-3-2, ИК37А-3-2, ИК37А-3-4, ИК37-4-2, ИК37-4-4

Спецификация марок арматурных изделий на одну колонну

Марка колонны	Марка изделия	Колич. шт.	№ листа
ИК36-1	ПК52	1	133
ИК36-2	ПК53	1	133
ИК36-3	ПК53	1	133
ИК36-4	ПК54	1	133
ИК36-5	ПК54	1	133
ИК36-1-1	ПК52-1	1	134
ИК36-2-1	ПК53-1	1	134
ИК36-3-1	ПК53-1	1	134
ИК36-4-1	ПК54-1		134

Марка колонны	Марка изделия	Колич. шт	№ листа
ИК36-5-1	ПК54-1	1	134
ИК36-1-2	ПК52-2	1	135
ИК36-2-2	ПК53-2	1	135
ИК36-3-2	ПК53-2	1	135
ИК36-4-2	ПК54-2	1	135
ИК36-5-2	ПК54-2	1	135
ИК37А-1-2	ПК55А-2	1	136
ИК37-2-2	ПК55-2	1	136
ИК37-3-2	ПК56-2	1	136

Марка колонны	Марка изделия	Колич. шт.	№ листа
ИК37А-3-2	ПК56А-2	1	136
ИК37-4-2	ПК56-2	1	136
ИК37-1-4	ПК55-4	1	137
ИК37А-1-4	ПК55А-4	1	137
ИК37-2-4	ПК55-4	1	137
ИК37А-3-4	ПК56А-4	1	137
ИК37-4-4	ПК56-4	1	137

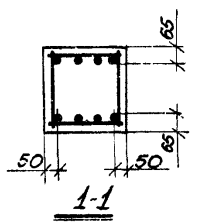

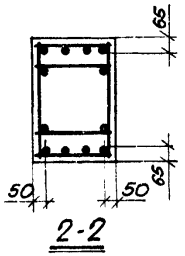

Примечание:

Пространственные каркасы показаны схематично.

ТК 1972	Колонны ИК36-1, ИК36-1-1, ИК36-1-2, ИК36-2, ИК36-2-1, ИК36-2-2, ИК36-3, ИК36-3-1, ИК36-3-2, ИК36-4, ИК36-4-1, ИК36-4-2, ИК36-5, ИК36-5-1, ИК36-5-2, ИК37А-1-2, ИК37-1-4, ИК37А-1-4, ИК37-2-2, ИК37-2-4, ИК37-3-2, ИК37А-3-2, ИК37А-3-4, ИК37-4-2, ИК37-4-4. Армирование колонн	ИИ22-2/70
		Лист 56

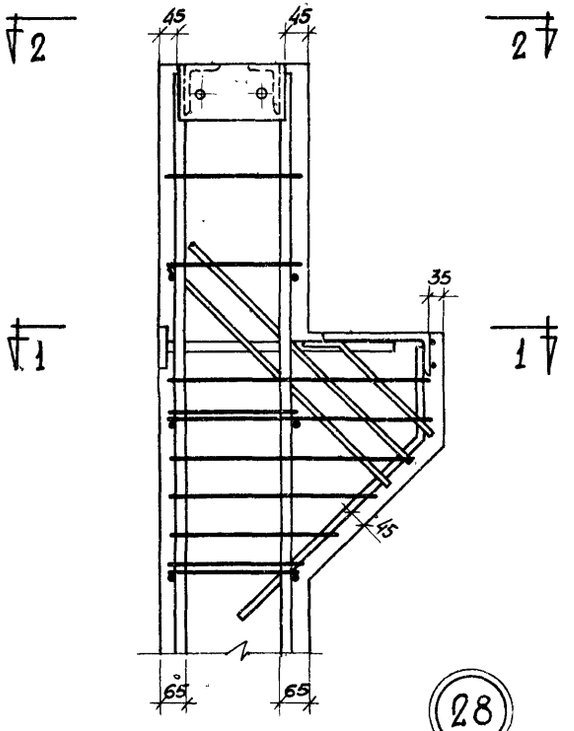

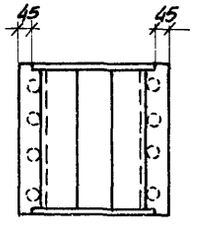

2-2

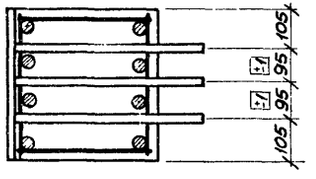

3-3

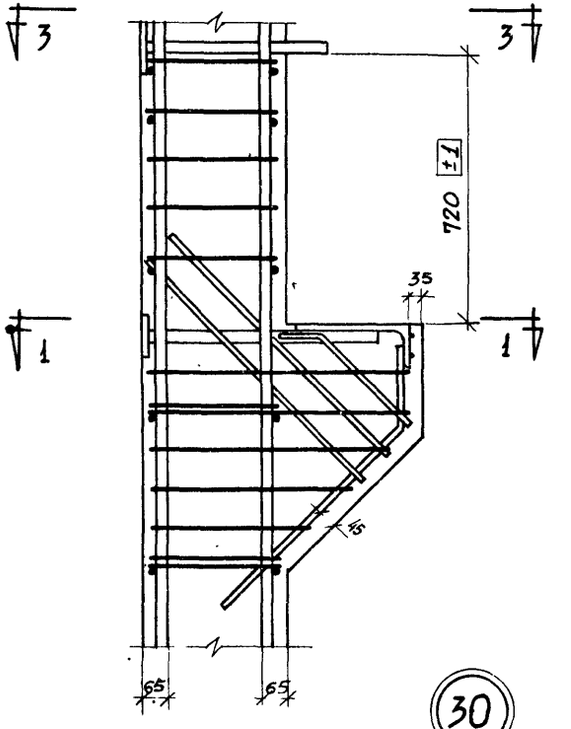

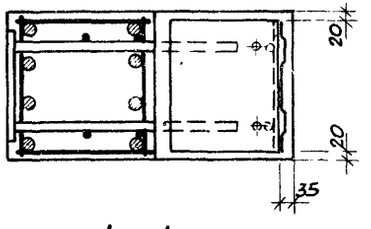

1-1

Примечания:

1. Оголовки колонн особо тщательно заполняются бетоном Для контроля заполнения в оголовках предусмотрены отверстия.
2. Количество стержней продольной арматуры в сечениях и поперечная арматура колонн показано условно. (ст. чертежи пространственных каркасов)
3. Закладные детали и отверстия d 80 мм на узлах условно не показаны, привязки их даны на опалубочных чертежах.
4. Размер привязки выпусков арматуры из колонн дан до её рифов.

Гл. констр. отд.	Корженевская		
Рук группы	Исаев		
Ст. техник	Миронова		
Проверил	Исаев		

ТК 1972	Установка пространственных каркасов. Узлы 28, 30	ИИ22 2/70	
		Лист	57

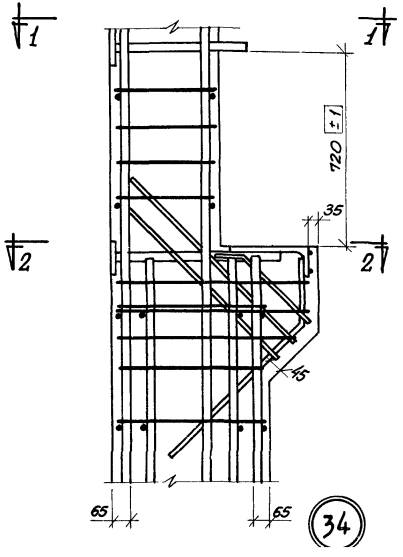

34

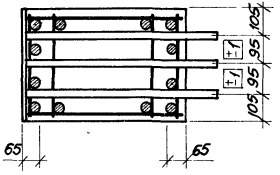

3 – 3

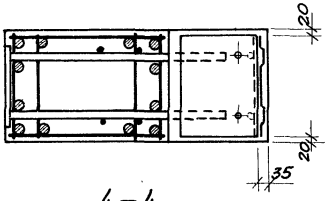

4 – 4

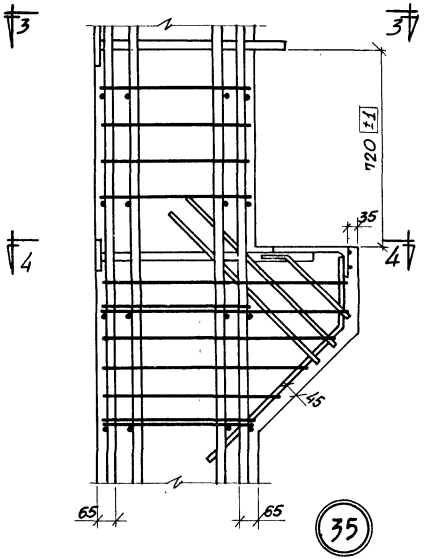

35

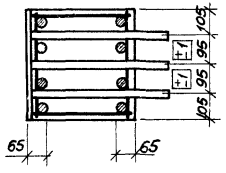

1 – 1

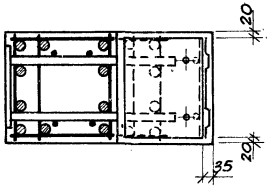

2 – 2

Примечания:

1. Закладные детали и отверстия d=80мм на узлах условно не показаны, привязки их даны на опалубочных чертежах.
2. Размер привязки выпусков арматуры из колонн дан до её рифов.

ТК 1972	Установка пространственных каркасов. Узлы 34, 35	ИИ22-2/70
		лист 58

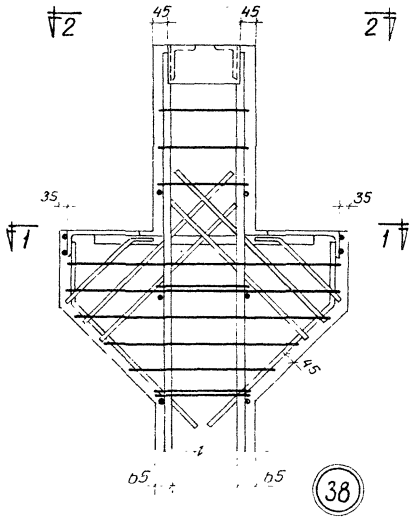

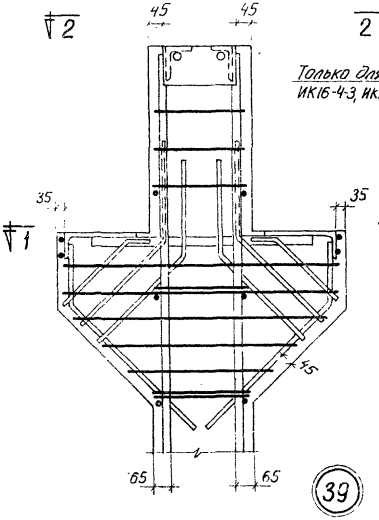

Только для ИК14-3-3, ИК14-4-3, ИК16-2-3, ИК16-4-3, ИК20-3-3, ИК20-4-3, ИК22-4-3

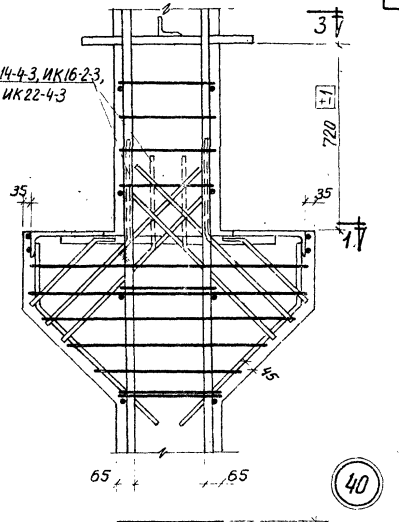

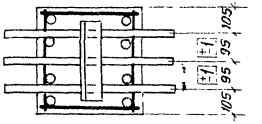

3–3

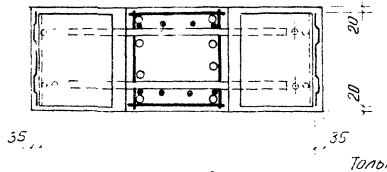

1—1

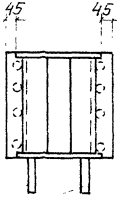

Только для узла 39

2–2

Примечания:

1. Оголовки колонн особо тщательно заполняются бетоном.
2. Количество стержней продольной арматуры в сечениях показано условно (см. чертежи пространственных каркасов).
3. Закладные детали и отверстия d=80 мм на узлах условно не показаны, привязки их даны на опалубочных чертежах.
4. Размер привязки выпусков арматуры из колонн дан до её рифов.

ТК 1972	Установка пространственных каркасов. Узлы 38, 39, 40	ИИ 22-2/70
		Лист 59

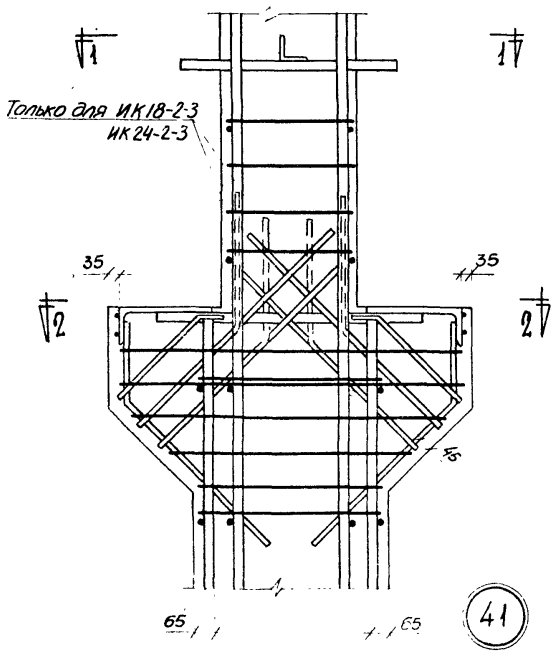

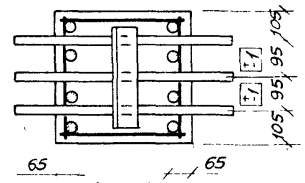

1 – 1

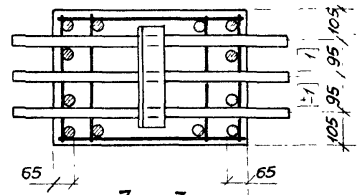

3 – 3

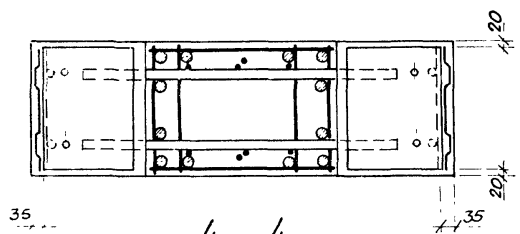

4 – 4

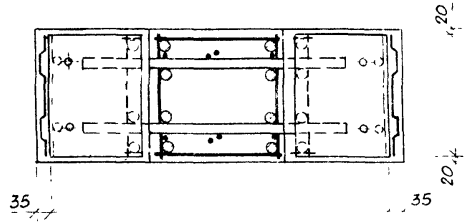

2 – 2

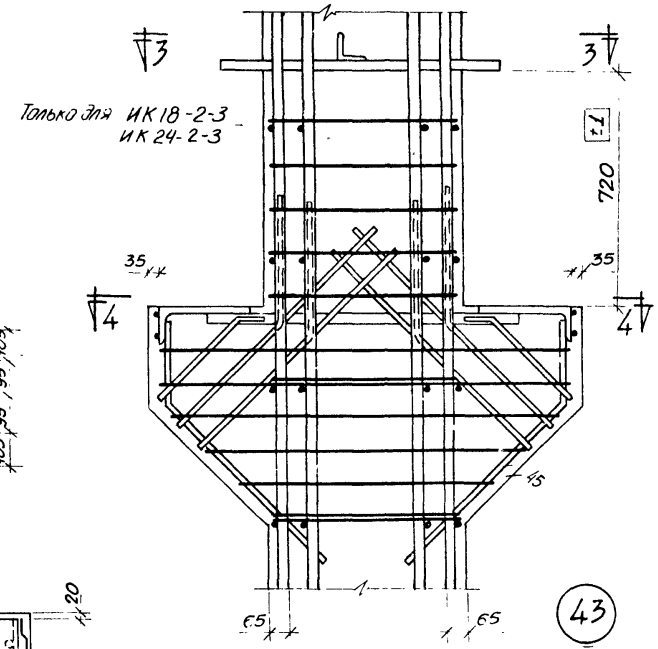

Примечания:

1. Закладные детали и отверстия d = 80 мм на узлах условно не показаны, привязки их даны на опалубочных чертежах.
2. Размер привязки выпусков арматуры из колонн дан до её рифов.

ТК 1972	Установка пространственных каркасов Узлы 41, 43	ИИ22-2/70 Лист 60

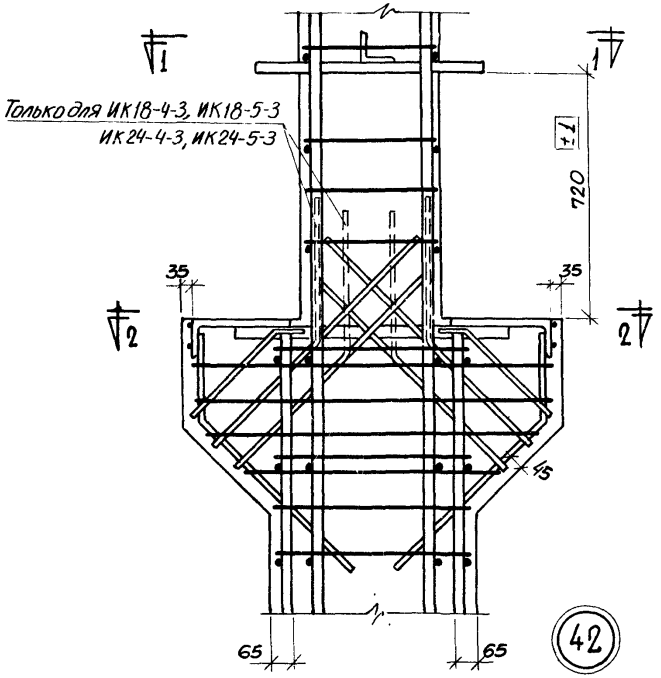

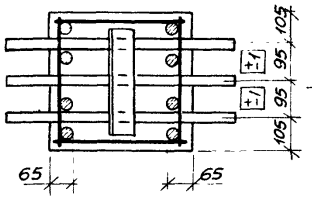

1 — 1

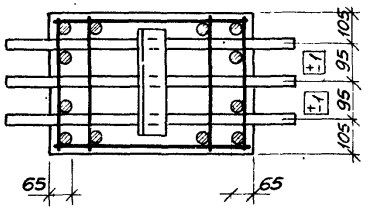

3 — 3

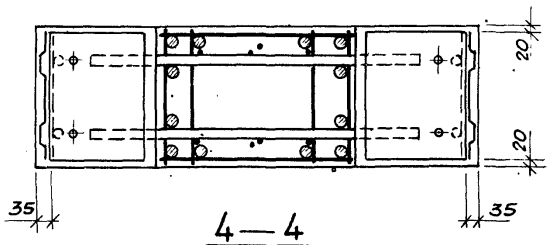

4 — 4

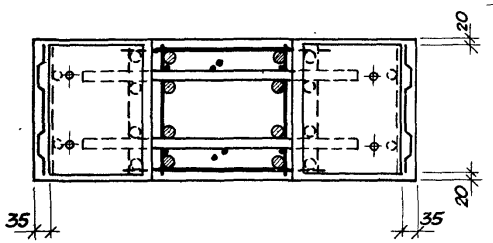

2 — 2

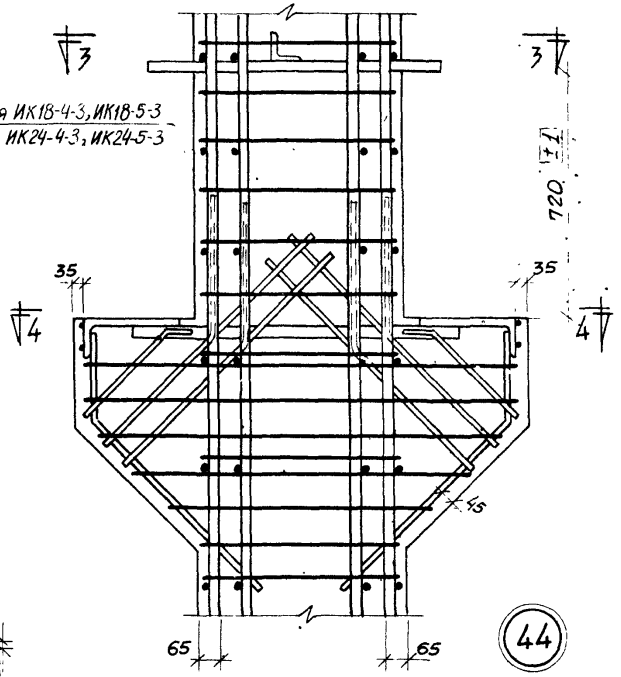

Примечания:

1. Закладные детали и отверстия d = 80мм на узлах условно не показаны, привязки их даны на опалубочных чертежах.
2. Размер привязки выпусков арматуры из колонн дан до её рифов.

Нач. отд.	Корженевская		
Гл. инж.	Исаев		
Рук. группы	Исаев		
Техник	Миронова		
Проверил	Исаев		

ТК 1972	Установка пространственных каркасов Узлы 42, 44	ИИ22-2/- Лист 61

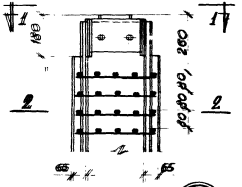

29

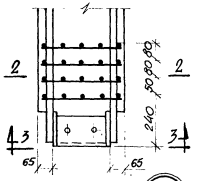

31

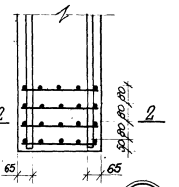

32

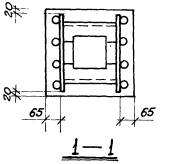

1—1

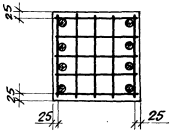

2—2

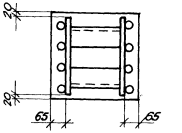

3—3

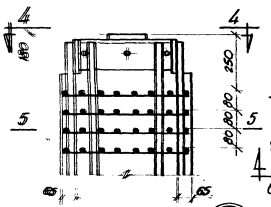

33

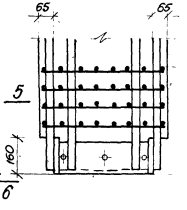

37

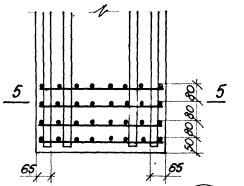

36

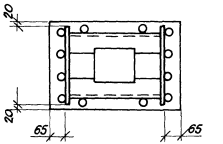

4—4

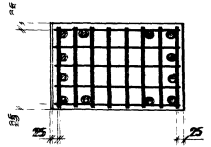

5—5

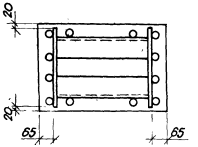

6—6

Примечания:

1. Оголовки колонн особо тщательно заполняются бетоном. Для контроля заполнения в оголовках предусмотрены отверстия.
2. Количество стержней продольной арматуры в сечениях 1-1; 2-2, 3-3 показано условно. (см. чертежи пространственных каркасов)
3. Закладные детали условно не показаны.

ТК 1972	Установка пространственных каркасов. Узлы 29,31,32,33,36,37	ИИ22-2/70
		Лист 62

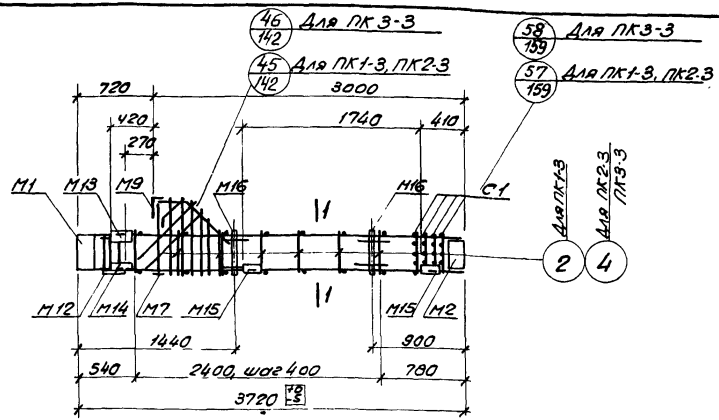

ПК1-3, ПК2-3, ПК3-3

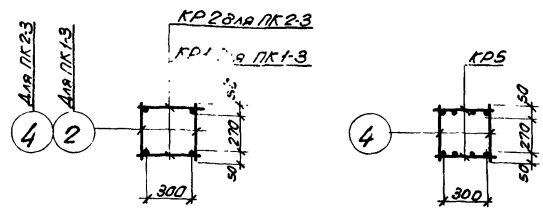

Спецификация марок арматурных изделий и закладных деталей на один пространственный каркас

Марка простр. каркаса	Марка изделия	Колич. шт.	№ листа
ПК1-3	КР1	2	162
	М1	1	174
	М2	1	
	М7	1	175
	М9	1	176
	М12	1	
	М13	1	177
	М14	1	
	М15	2	
	М16	2	178
	С1	4	171
ПК1-3 (продолжение)	2	12	231
	47	4	
	50	1	172
	51	2	
	52	2	
	53	1	
	54	1	
	55	1	
	56	1	
	Вес ПК1-3= 1888кг		
ПК2-3	КР2	2	162
	4	12	231
	М1, М2, М7, М9, М12÷М16, С1, поз. 47, 50÷56 см. ПК1-3		
	Вес ПК2-3= 2058кг		
ПК3-3	КР5	2	162
	М1, М2, М7, М9, М12÷М16, С1, поз 47, 50÷56 см. ПК1-3; поз. 4 см. ПК2-3		
	Вес ПК3-3= 2630кг		

Примечания:

1. Окончательная фиксация закладных деталей производится в опалубке.
2. Пространственные каркасы должны собираться в кондукторах, порядок сборки указан в пояснительной записке.

ТК 1972	Пространственные каркасы ПК1-3, ПК2-3, ПК3-3	ИИ22-270
		Лист 63

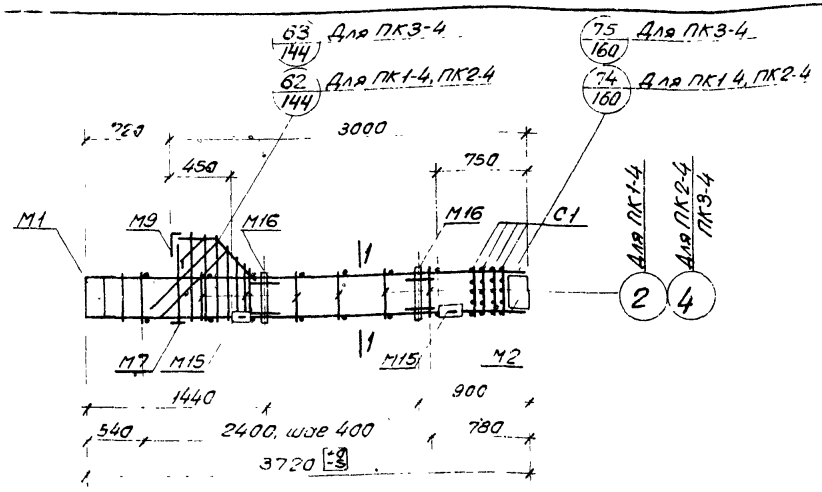

ПК1-4, ПК2-4, ПК3-4

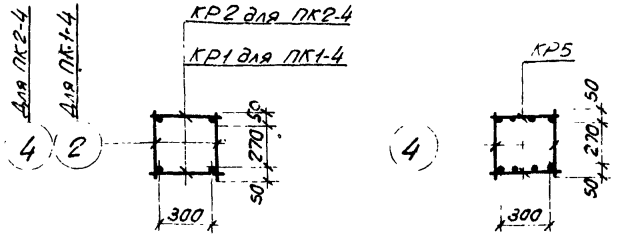

Спецификация марок арматурных изделий и закладных деталей на один пространственный каркас

Марка простр. каркаса	Марка изделия	Колич. шт.	№ листа
ПК1-4	КР1	2	162
	М1	1	174
	М2	1	
	М7	1	175
	М9	1	176
	М15	2	177
	М16	2	178
	С1	4	171
	2	12	231
	47	4	
ПК1-4 (продолжение)	50	1	172
	51	2	
	52	2	
	53	1	
	54	1	
	55	1	
	56	1	
	Вес ПК1-4 = 151,5кг		
ПК2-4	КР2	2	162
	4	12	231
ПК2-4 (продолжение)	М1, М2, М7, М9, М15, М16, С1, поз 47, 50÷56 см ПК1-4		
	Вес ПК2-4 = 178,5кг		
	КР5	2	162
ПК3-4	М1, М2, М7, М9, М15, М16, С1, поз 47, 50÷56 см ПК1-4; поз 4 см ПК2-4		
	Вес ПК3-4 = 235,7кг		

Примечания:

1. Окончательная фиксация закладных деталей производится в опалубке.
2. Пространственные каркасы должны собираться в кондукторах, порядок сборки указан в пояснительной записке.

ТК 1972	Пространственные каркасы ПК1-4, ПК2-4, ПК3-4	ИИ22-2,'70
		Лист 64

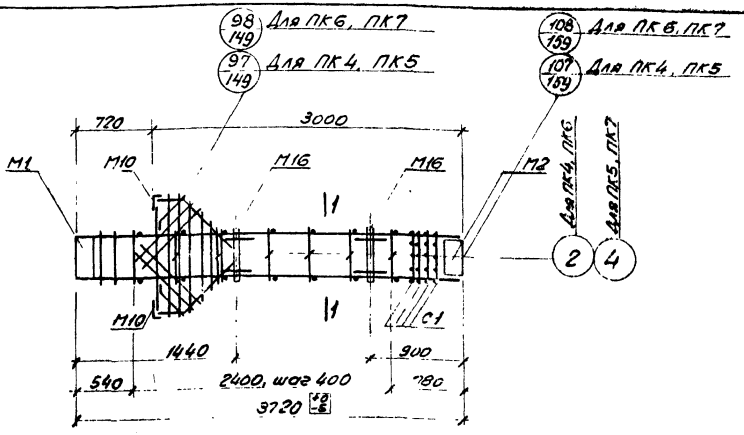

ПК4, ПК5, ПК6, ПК7

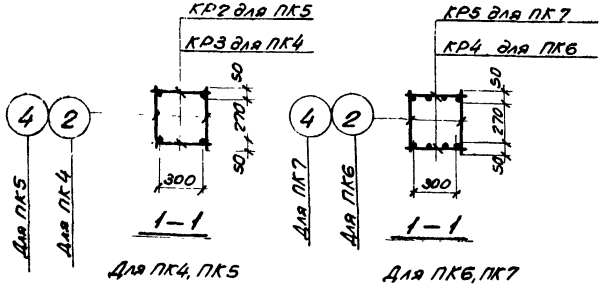

Спецификация марок арматурных изделий и закладных деталей на один пространственный каркас

Марка простр. каркаса	Марка изделия	Колич. шт.	№ листа	Марка простр. каркаса	Марка изделия	Колич. шт.	№ листа	Марка простр. каркаса	Марка изделия	Колич. шт.	№ листа
ПК4	КР3	2	162	ПК4 (продолжение)	63	2	173	ПК6	КР4	2	162
	М1	1	174		64	1			М1, М2, М10, М16, С1, поз. 2, 47, 50, 51, 56, 63÷66 см. ПК4		
	М2	1			65	1					
	М10	2	178		66	1					
	М16	2	178		Вес ПК4 = 160,6 кг				Вес ПК6 = 204,6 кг		
	С1	4	171	ПК5	КР2	2	162	ПК7	КР5	2	162
	2	12	231		4	12	231		М1, М2, М10, М16, С1, поз. 47, 50, 51, 56, 63÷66 см. ПК4; поз. 4 см. ПК5		
	47	6			М1, М2, М10, М16, С1, поз. 47, 50, 51, 56, 63÷66 см. ПК4						
	50	2									
	51	4	172						Вес ПК7 = 248,0 кг		
	56	1			Вес ПК5 = 194,8 кг						

Примечания:

1. Окончательная фиксация закладных деталей производится в опалубке.
2. Пространственные каркасы должны собираться в кондукторах, порядок сборки указан в пояснительной записке.

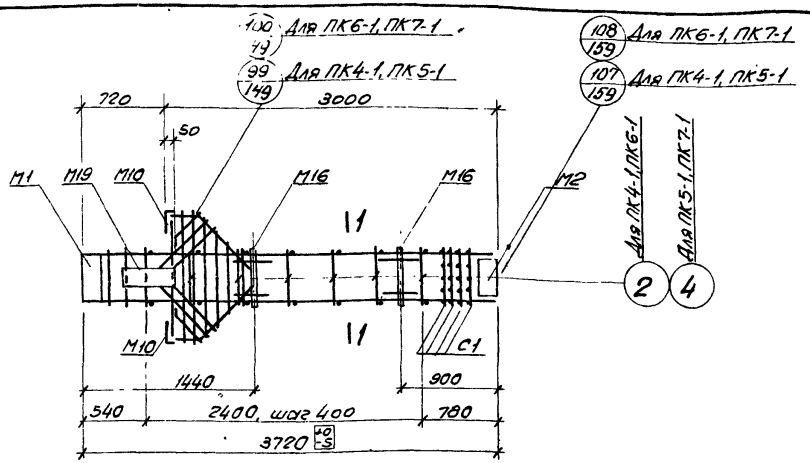

ПК4-1, ПК5-1, ПК6-1, ПК7-1

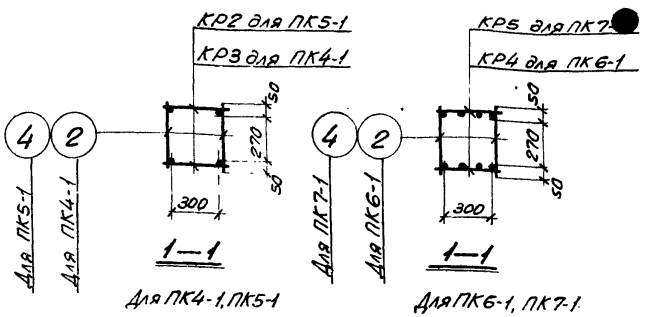

Спецификация марок арматурных изделий и закладных деталей на один пространственный каркас

Марка простр. каркаса	Марка изделия	Колич. шт.	№ листа
ПК4-1	КР3	2	162
	М1	1	174
	М2	1	
	М10	2	176
	М16	2	178
	М19	1	179
	С1	4	171
	2	12	231
	47	6	
	50	2	172
	51	4	
	56	1	
ПК4-1 (продолжение)	63	2	173
	64	1	
	65	1	
	66	1	
	Вес ПК4-1 = 177,2 кг		
ПК5-1	КР2	2	162
	4	12	231
	М1, М2, М10, М16, М19, С1, поз. 47, 50, 51, 56, 63÷66 см. ПК4-1		
	Вес ПК5-1 = 207,4 кг		
ПК6-1	КР4	2	162
	М1, М2, М10, М16, М19, С1, поз. 2, 47, 50, 51, 56, 63÷66 см. ПК4-1		
	Вес ПК6-1 = 221,2 кг		
ПК7-1	КР5	2	162
	М1, М2, М10, М16, М19, С1, поз. 47, 50, 51, 56, 63÷66 см. ПК4-1, поз. 4 см. ПК5-1		
	Вес ПК7-1 = 264,6 кг		

Примечания:

1. Окончательная фиксация закладных деталей производится в опалубке.
2. Пример крепления закладных деталей см. на листе 161.
3. Пространственные каркасы должны собираться в кондукторах, порядок сборки указан в пояснительной записке.

ТК 1972

Пространственные каркасы ПК4-1, ПК5-1, ПК-6-1, ПК7-1

ИИ 22-2/70

Лист 66

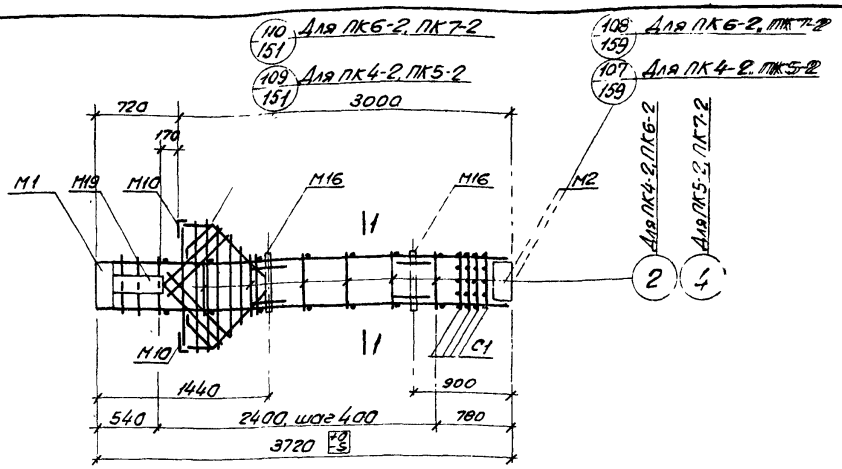

ПК4-2, ПК5-2, ПК6-2, ПК7-2

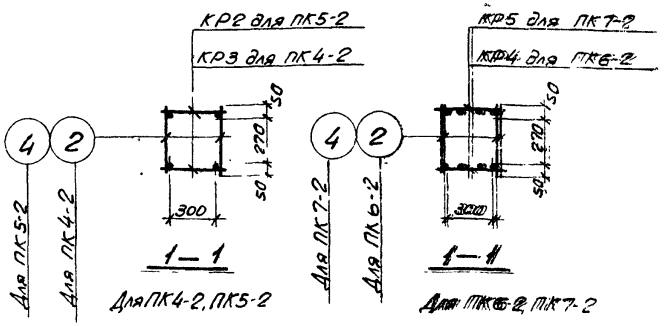

Спецификация марок арматурных изделий и закладных деталей на один пространственный каркас

Марка простр. каркаса	Марка изделия	Колич. шт.	№ листа
ПК4-2	КР3	2	162
	М1	1	174
	М2	1	
	М10	2	176
	М16	2	178
	М19	1	179
	С1	4	171
	2	12	231
	47	6	
	50	2	
	51	4	172
	56	1	

Марка простр. каркаса	Марка изделия	Колич. шт.	№ листа
ПК4-2 (продолжение)	63	2	173
	64	1	
	65	1	
	66	1	
	Вес ПК4-2=177,2кг		
ПК5-2	КР2	2	162
	4	12	231
	М1, М2, М10, М16, М19, С1, поз. 47, 50, 51, 56, 63÷66 см. ПК4-2		
	Вес ПК5-2=207,4кг		

Марка простр. каркаса	Марка изделия	Колич. шт.	№ листа
ПК6-2	КР4	2	162
	М1, М2, М10, М16, М19, С1, поз. 2, 47, 50, 51, 56, 63÷66 см. ПК4-2		
	Вес ПК6-2=221,2кг		
ПК7-2	КР5	2	162
	М1, М2, М10, М16, М19, С1, поз. 47, 50, 51, 56, 63÷66 см. ПК4-2; поз. 4 см. ПК5-2		
	Вес ПК7-2=264,6кг		

Примечания:

1. Окончательная фиксация закладных деталей производится в опалубке.
2. Пример крепления закладных деталей см. на листе 161.
3. Пространственные каркасы должны собираться в кондукторах, порядок сборки указан в пояснительной записке.

ТК 1972	Пространственные каркасы ПК4-2, ПК5-2, ПК6-2, ПК7-2	ИИ 22-2/70
		Лист 67

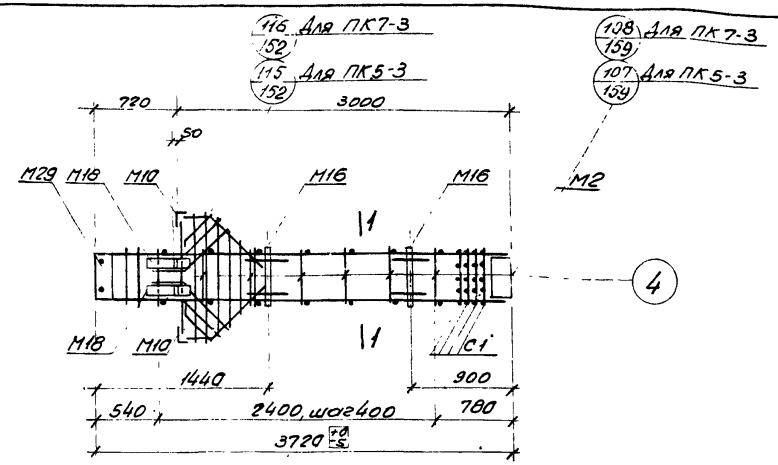

ПК5-3, ПК7-3

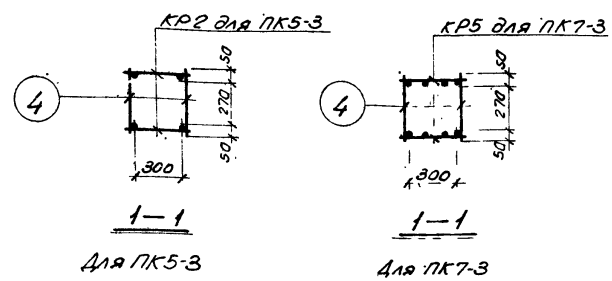

Для ПК5-3 Для ПК7-3

Спецификация марок арматурных изделий и закладных деталей на один пространственный каркас

Марка простр. каркаса	Марка изделия	Колич. шт.	№ листа
ПК5-3	КР2	2	162
	М2	1	174
	М10	2	176
	М16	2	178
	М18	2	
	М29	1	181
	С1	4	171
	4	12	231

Марка простр. каркаса	Марка изделия	Колич. шт.	№ листа
ПК5-3 (продолжение)	47	6	231
	50	2	172
	56	1	
	63	2	173
	64	1	
	65	1	
	66	1	

Марка простр. каркаса	Марка изделия	Колич. шт.	№ листа
ПК5-3 (продолжение)	74	4	173
	Вес ПК5-4=241,4кг		
ПК7-3	КР5	2	162
	М2, М10, М16, М18, М29, С1, поз. 4, 47, 50, 56, 63-66, 74 см. ПК5-3		
	Вес ПК7-3=298,6кг		

Примечания:

1. Окончательная фиксация закладных деталей производится в опалубке.
2. Пространственные каркасы должны собираться в кондукторах, порядок сборки указан в пояснительной записке.

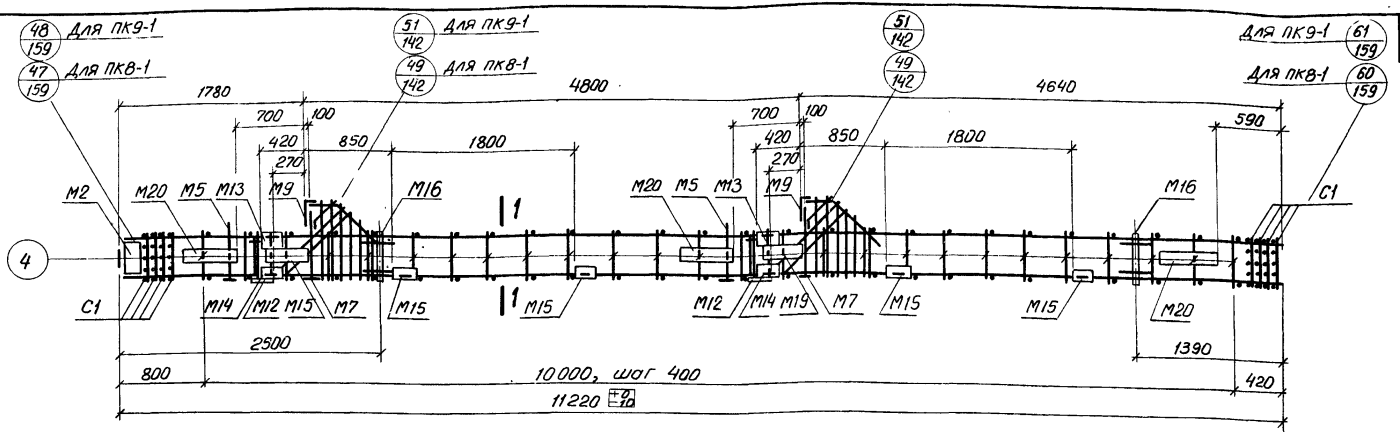

ПК8-1, ПК9-1

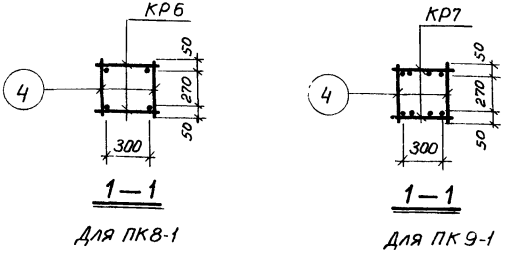

Спецификация марок арматурных изделий и закладных деталей на один пространственный каркас

Марка простр. каркаса	Марка изделия	Колич. шт.	№ листа
ПК8-1	КР6	2	162
	М2	1	174
	М5	2	175
	М7	2	
	М9	2	176
	М12	2	177
	М13	2	
	М14	2	
	М15	4	
	М16	2	178

Марка простр. каркаса	Марка изделия	Колич. шт	№ листа
ПК8-1 (продолжение)	М19	2	179
	М20	3	
	С1	8	171
	4	44	231
	47	16	
	50	2	172
	51	4	
	52	4	
	53	2	
	54	2	

Марка простр каркаса	Марка изделия	Колич. шт.	№ листа
ПК8-1 (продолжение)	55	2	172
	56	2	
	72	1	231
	Вес ПК8-1 = 589,3 кг		
ПК9-1	КР7	2	163
	М2, М5, М7, М9, М12 ÷ М16, М19, М20, С1, поз. 4, 47, 50÷56, 72 см. ПК8-1		
	Вес ПК9-1 = 761,7 кг		

Примечания:

1. Окончательная фиксация закладных деталей производится в опалубке.
2. Пример крепления закладных деталей см. на листе 161.
3. Пространственные каркасы должны собираться в кондукторах, порядок сборки указан в пояснительной записке.

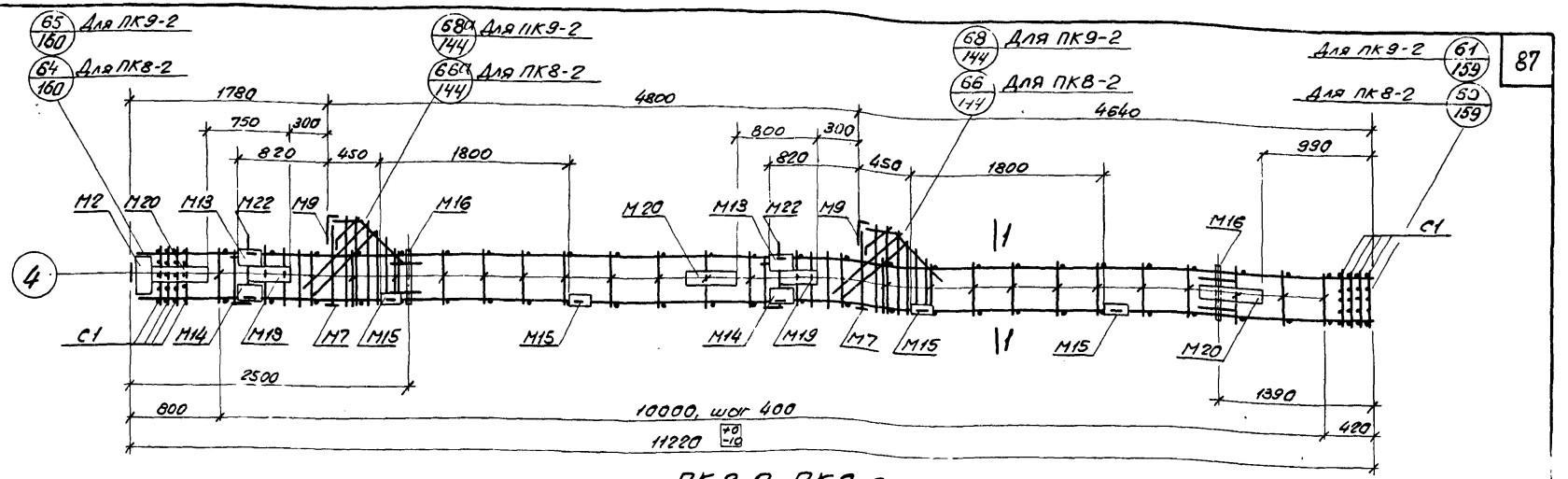

ПК8-2, ПК9-2

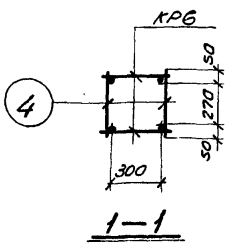

Для ПК8-2

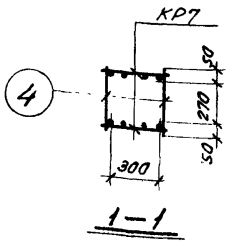

Для ПК9-2

Спецификация марок арматурных изделий и закладных деталей на один пространственный каркас

Марка простр. каркаса	Марка изделия	Колич. шт.	№ листа
ПК8-2	КР6	2	162
	М2	1	174
	М7	2	175
	М9	2	176
	М13	2	177
	М14	2	
	М15	4	
	М16	2	178
	М19	2	179
	М20	3	
ПК8-2 (продолжение)	М22	2	180
	С1	8	171
	4	44	231
	47	16	
	50	2	172
	51	4	
	52	4	
	53	2	
	54	2	
	55	2	
ПК8-2 (продолжение)	56	2	172
	72	1	231
Вес ПК8-2=5845кг			
ПК9-2	КР7	2	163
	М2, М7, М9, М13÷М16, М19, М20, М22, С1, поз. 4, 47, 50÷56, 72 см. ПК8-2		
Вес ПК9-2=7569кг			

Примечания:

1. Окончательная фиксация закладных деталей производится в опалубке.
2. Пример крепления закладных деталей см на листе 161.
3. Пространственные каркасы должны собираться в кондукторах, порядок сборки указан в пояснительной записке.

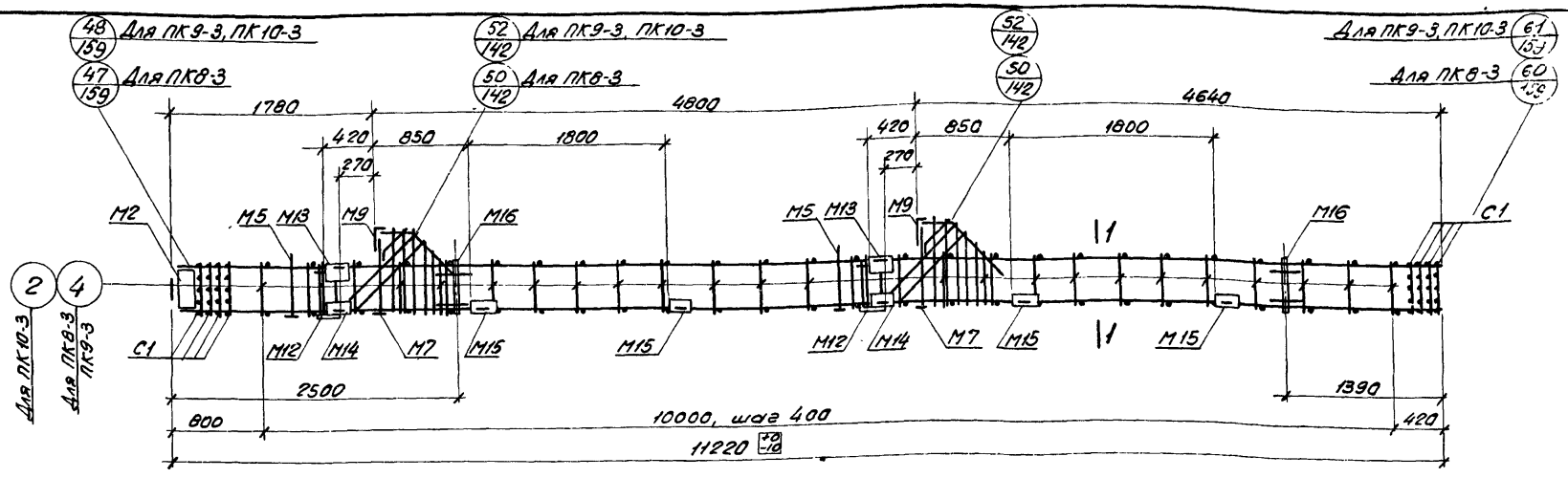

ПК8-3, ПК9-3, ПК10-3

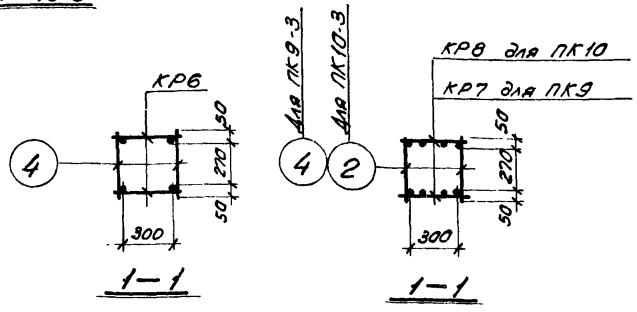

Спецификация марок арматурных изделий и закладных деталей на один пространственный каркас

Марка простр. каркаса	Марка изделия	Колич. шт.	№ листа
ПК8-3	КР6	2	162
	М2	1	174
	М5	2	175
	М7	2	
	М9	2	176
	М12	2	177
	М13	2	
	М14	2	
	М15	4	
	М16	2	178
	С1	8	171
	4	44	231
ПК8-3 (продолжение)	47	16	231
	50	2	172
	51	4	
	52	4	
	53	2	
	54	2	
	55	2	
	56	2	
	72	1	231
	Вес ПК8-3=461,9 кг		
ПК9-3	КР7	2	163
	М2, М5, М7, М9, М12÷М16, С1, поз. 4, 47, 50÷56, 72 см. ПК8-3		
	Вес ПК9-3=634,3кг		
ПК10-3	КР8	2	163
	2	44	231
	М2, М5, М7, М9, М12÷М16, С1, поз. 47, 50÷56, 72 см. ПК8-3		
	Вес ПК10-3=542,3кг		

Примечания:

1. Окончательная фиксация закладных деталей производится в опалубке.
2. Пространственные каркасы должны собираться в кондукторах, порядок сборки указан в пояснительной записке.

Гл. констр. отд.	Корнеевская	
Рук. группы	Исаев	
Ст. техник	Миронова	
Проверил	Исаев	

ТК 1972

Пространственные каркасы ПК8-3, ПК9-3, ПК10-3

ИИ22-2/70

Лист 71

ЛГТИ

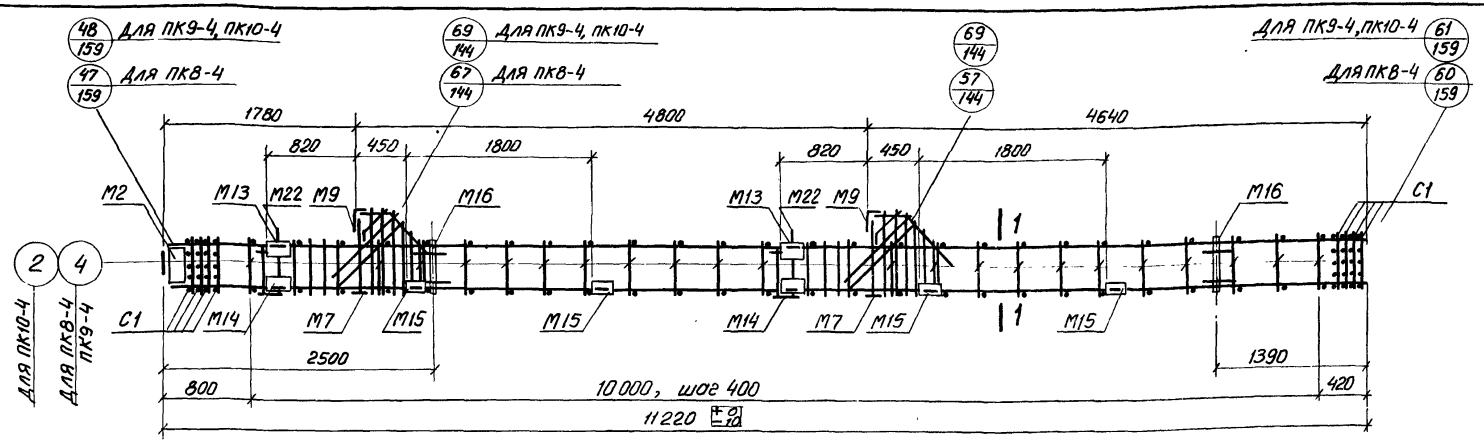

ПК8-4, ПК9-4, ПК10-4

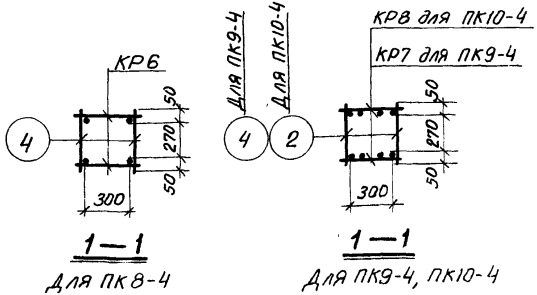

Спецификация марок арматурных изделий и закладных деталей на один пространственный каркас

Марка простр. каркаса	Марка изделия	Колич. шт.	№ листа
ПК8-4	КР6	2	162
	М2	1	174
	М7	2	175
	М9	2	176
	М13	2	177
	М14	2	
	М15	4	
	М16	2	178
	М22	2	180
	С1	8	171
	4	44	231
ПК8-4 (продолжение)	47	16	231
	50	2	172
	51	4	
	52	4	
	53	2	
	54	2	
	55	2	
	56	2	
	72	1	231
	Вес ПК8-4 = 457,1 кг		
ПК9-4	КР7	2	163
	М2, М7, М9, М13÷М16, М22, С1, поз. 4, 47, 50÷56, 72 см. ПК8-4		
	Вес ПК9-4 = 629,5 кг		
ПК10-4	КР8	2	163
	2	44	231
	М2, М7, М9, М13÷М16, М22, С1, поз. 47, 50÷56, 72 см. ПК8-4		
	Вес ПК10-4 = 537,5 кг		

Примечания:

1. Окончательная фиксация закладных деталей производится в опалубке.
2. Пространственные каркасы должны собираться в кондукторах, порядок сборки указан в пояснительной записке.

ТК 1972	Пространственные каркасы ПК8-4, ПК9-4, ПК10-4	ИИ 22-2/70
		Лист 72

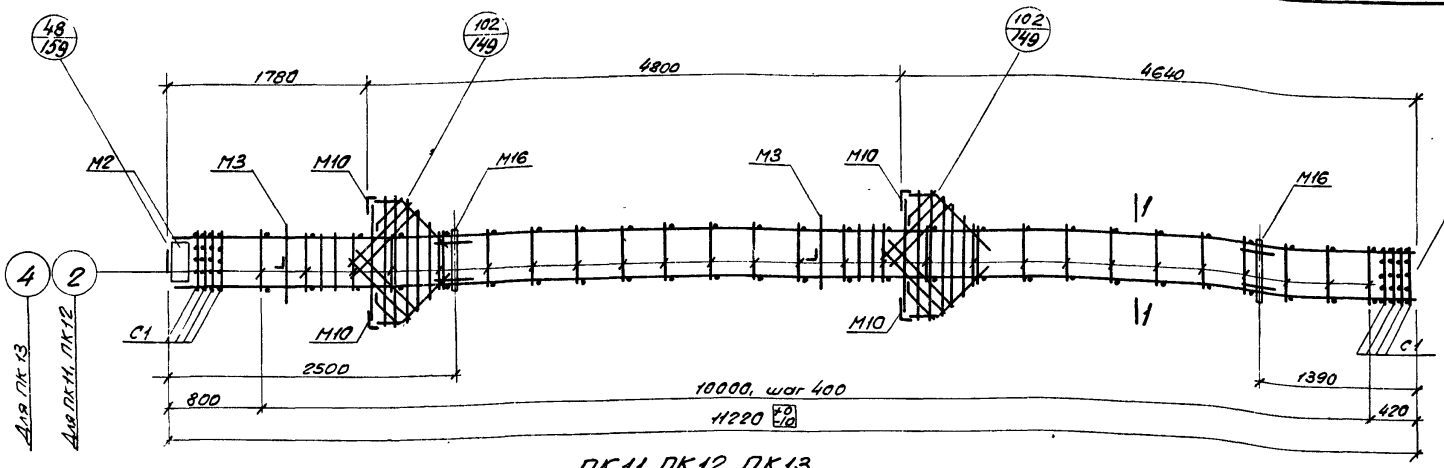

ПК11, ПК12, ПК13

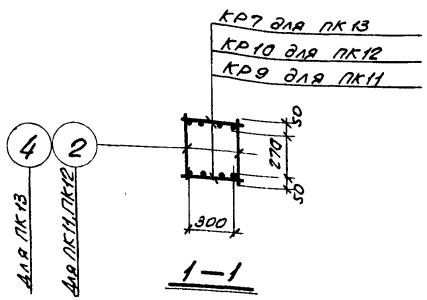

Спецификация марок арматурных изделий и закладных деталей на один пространственный каркас

Марка простр. каркаса	Марка изделия	Колич. шт.	№ листа
ПК11	КР9	2	163
	М2	1	174
	М3	2	
	М10	4	176
	М16	2	178
	С1	8	171
	2	52	231
	47	8	
	50	4	172
	51	8	
ПК11 (продолжение)	56	2	172
	63	4	173
	64	2	
	65	2	
	66	2	
	72	1	231
	Вес ПК11=460,5 кг		
ПК12	КР10	2	163
	М2, М3, М10, М16, С1, поз. 2, 47, 50, 51, 56, 63÷66, 72 см. ПК11		
	Вес ПК12=538,1 кг		
ПК12 (продолжение)	КР7	2	163
	4	52	231
ПК13	М2, М3, М10, М16, С1, поз. 47, 50, 51, 56, 63÷66, 72 см. ПК11		
	Вес ПК13=592,1 кг		

Примечания:

1. Окончательная фиксация закладных деталей производится в опалубке.
2. Пространственные каркасы должны собираться в кондукторах, порядок сборки указан в пояснительной записке.

ТК 1972	Пространственные каркасы ПК11, ПК12, ПК13	ШШ22-2, 70
		Лист 73

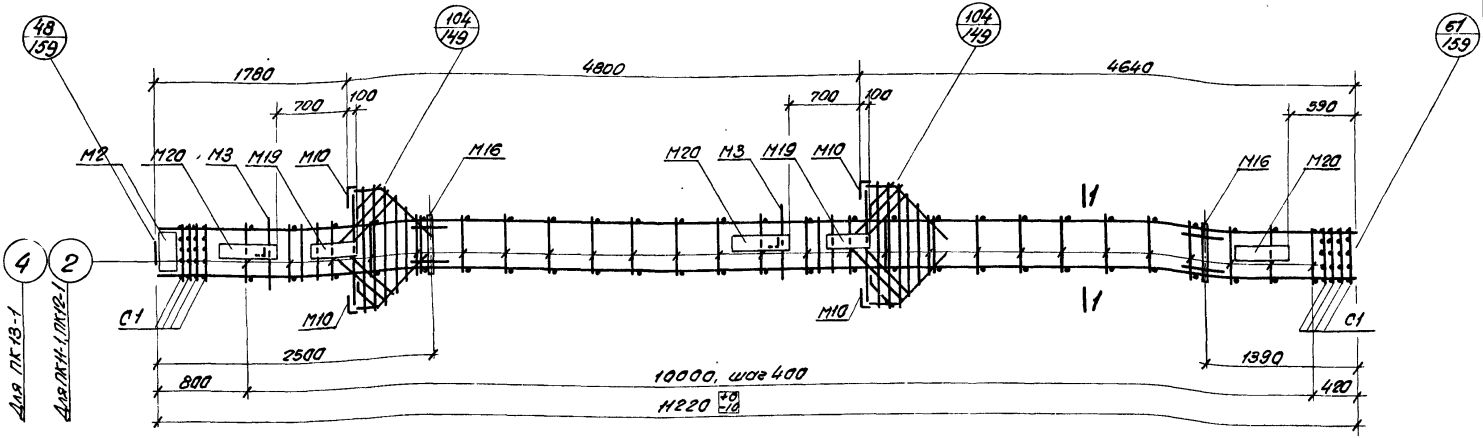

ПК11-1, ПК12-1, ПК13-1

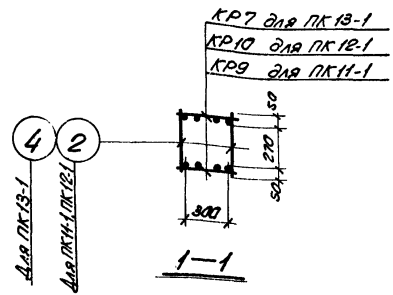

Спецификация марок арматурных изделий и закладных деталей на один пространственный каркас

Марка простр. каркаса	Марка изделия	Колич. шт.	№ листа
ПК11-1	КР9	2	163
	М2	1	174
	М3	2	
	М10	4	176
	М16	2	178
	М19	2	179
	М20	3	
	С1	8	171
	2	52	231
	47	8	
ПК11-1 (продолжение)	50	4	172
	51	8	
	56	2	
	63	4	173
	64	2	
	65	2	
	66	2	
	72	1	231
	Вес ПК11-1=587,9 кг		
ПК12-1	КР10	2	163
ПК12-1 (продолжение)	М2, М3, М10, М16, М19, М20, С1, поз. 2, 47, 50, 51, 56, 63÷66, 72 см. ПК11-1		
	Вес ПК12-1=685,5 кг		
ПК13-1	КР7	2	163
	4	52	231
	М2, М3, М10, М16, М19, М20, С1, поз. 47, 50, 51, 56, 63÷66, 72 см. ПК11-1		
	Вес ПК13-1=719,5 кг		

Примечания:

1. Окончательная фиксация закладных деталей производится в опалубке.
2. Пример крепления закладных деталей см. на листе 161.
3. Пространственные каркасы должны собираться в кондукторах, порядок сборки указан в пояснительной записке.

ТК 1972	Пространственные каркасы ПК11-1, ПК12-1, ПК13-1	ИИ22-2/70
		Лист 74

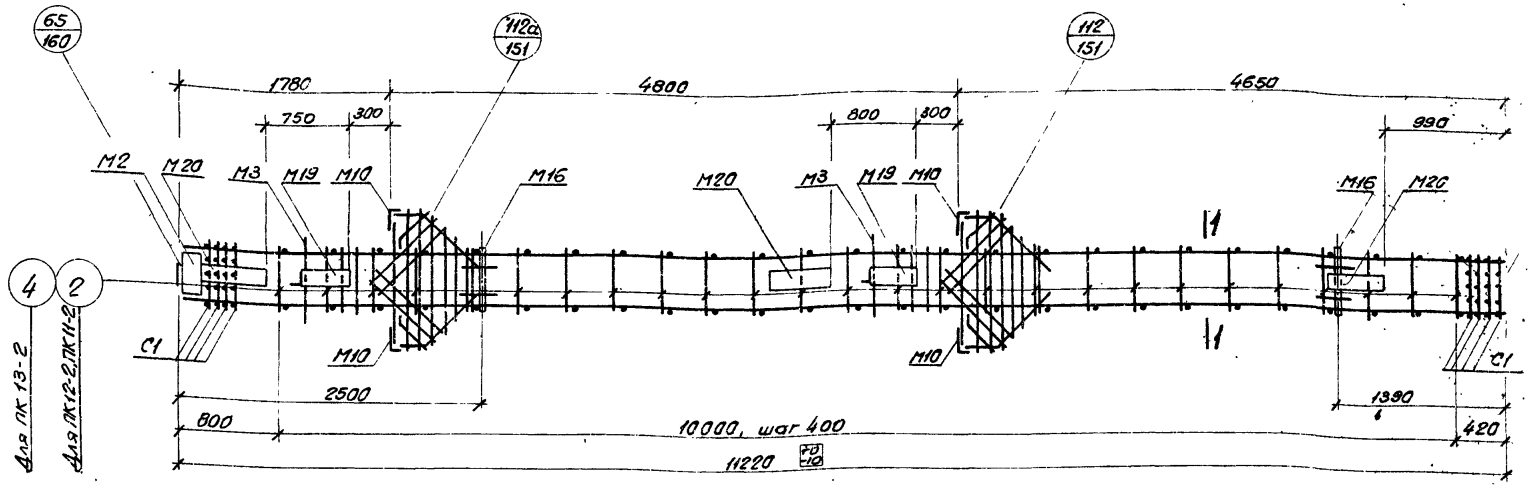

ПК 11-2, ПК 12-2, ПК 13-2

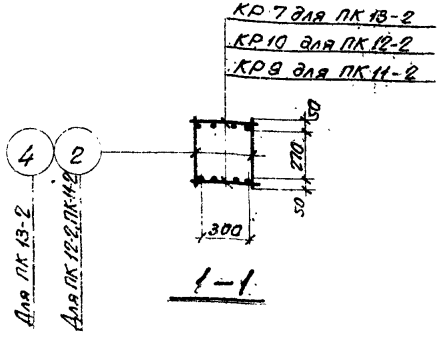

Спецификация марок арматурных изделий и закладных деталей на один пространственный каркас

Марка простр. каркаса	Марка изделия	Кол. шт.	№ листа	Марка простр. каркаса	Марка изделия	Кол. шт.	№ листа	Марка простр. каркаса	Марка изделия	Кол. шт.	№ листа
ПК11-2	КР9	2	163	ПК11-2 (продолжение)	50	4	172	ПК12-2 (продолжение)	М2, М3, М10, М16, М19, М20, С1, поз. 2, 47, 50, 51, 56, 63÷66, 72 см. ПК11-2		
	М2	1	174		51	8			Вес ПК12-2=665,5 кг.		
	М3	2			56	2					
	М10	4	176		63	4	173				
	М16	2	178		64	2		ПК13-2	КР7	2	163
	М19	2	179		65	2			4	52	231
	М20	3			66	2			М2, М3, М10, М16, М19, М20, С1, поз. 47, 50, 51, 56, 63÷66, 72 см. ПК11-2		
	С1	8	171		72	1	231				
	2	52	231		Вес ПК11-2=587,9 кг						
	47	8		ПК12-2	КР 10	2	163		Вес ПК 13-2=719,5 кг		

Примечания:

1. Окончательная фиксация закладных деталей производится в опалубке.
2. Пример крепления закладных деталей см. на листе 161.
3. Пространственные каркасы должны собираться в кондукторах, порядок сборки указан в пояснительной записке.

ТК 1972

Пространственные каркасы ПК11-2, ПК12-2, ПК13-2

ИИ 22-2/90

Инст. 75

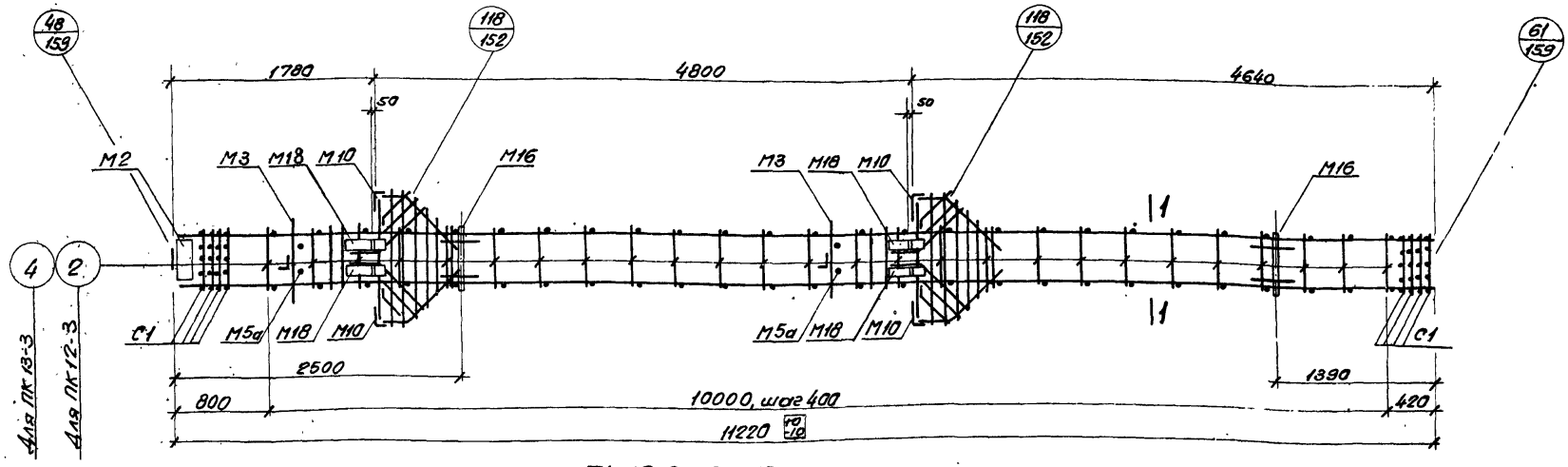

ПК 12-3, ПК 13-3

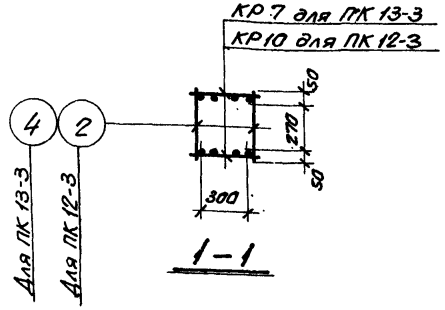

1–1

Спецификация марок арматурных изделий и закладных деталей на один пространственный каркас

Марка простр. каркаса	Марка изделия	Колич. шт.	№ листа
ПК12-3	КР10	2	163
	М2	1	174
	М3	2	
	М5а	2	175
	М10	4	176
	М16	2	178
	М18	4	
	С1	8	171
	2	52	231
	7	8	

Марка простр. каркаса	Марка изделия	Кол. шт.	№ листа
ПК12-3 (продолжение)	50	4	
	56	2	172
	63	4	
	64	2	
	65	2	
	66	2	173
	72	1	231
	74	8	173
	Вес ПК 12-3=6605 кг.		

Марка простр. каркаса	Марка изделия	Кол. шт.	№ листа
ПК13-3 (продолжение)	КР7	2	163
	4	52	231
	М2, М3, М5а, М10, М16, М18, С1, поз. 47, 51, 56, 63÷66, 72, 74 см. ПК 12-3		
	Вес ПК 13-3=7145 кг		

Примечания:

1. Окончательная фиксация закладных деталей производится в опалубке.
2. Пространственные каркасы должны собираться в кондукторах, порядок сборки указан в пояснительной записке.

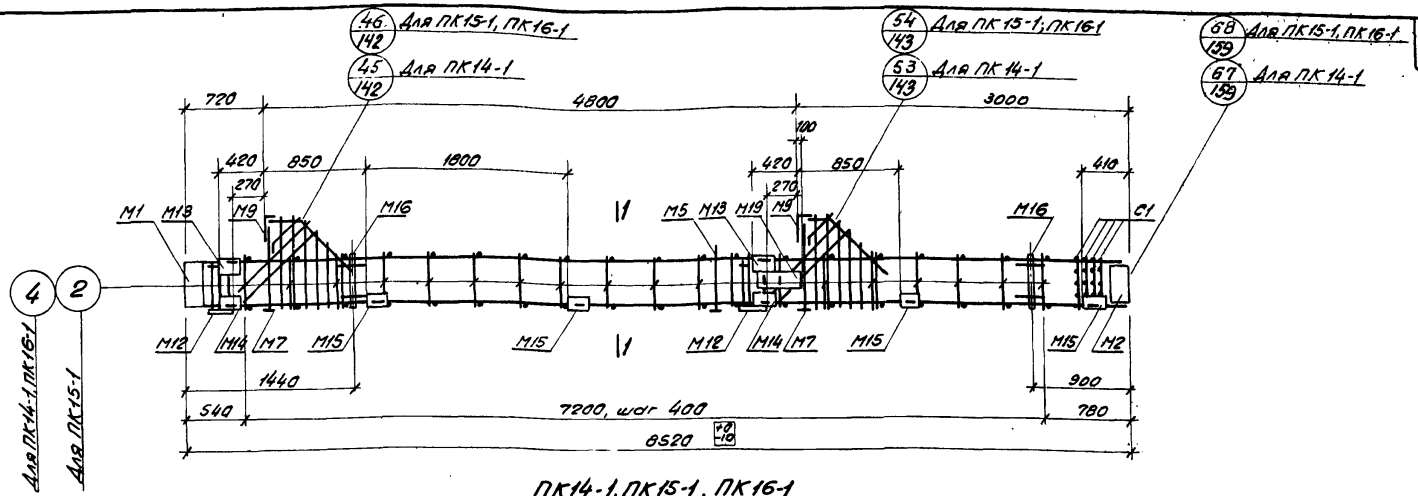

ПК14-1, ПК15-1, ПК16-1

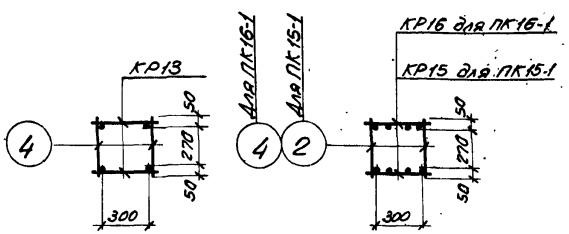

Для ПК14-1 Для ПК15-1, ПК16-1

Спецификация марок арматурных изделий и закладных деталей на один пространственный каркас

Марка простр. каркаса	Марка изделия	Колич. шт.	№ листа
ПК14-1	КР13	2	163
	М1	1	174
	М2	1	
	М5	1	175
	М7	2	
	М9	2	176
	М12	2	177
	М13	2	
	М14	2	
	М15	4	
	М16	2	178
	М19	1	179
ПК14-1 (продолжение)	С1	4	171
	4	36	231
	47	12	
	50	2	172
	51	4	
	52	4	
	53	2	
	54	2	
	55	2	
	56	2	
Вес ПК14-1=4236кг.			
ПК15-1	КР15	2	164
	2	36	231
	М1, М2, М5, М7, М9, М12÷М16, М19, С1, поз. 47, 50÷56 см. ПК14-1		
Вес ПК15-1=4550кг			
ПК16-1	КР16	2	164
	М1, М2, М5, М7, М9, М12÷М16, М19, С1, поз. 4, 47, 50÷56 см. ПК14-1		
Вес ПК16-1=525,2кг			

Примечания:

1. Окончательная фиксация закладных деталей производится в опалубке.
2. Пример крепления закладных деталей см. на листе 161.
3. Пространственные каркасы должны собираться в кондукторах, порядок сборки указан в пояснительной записке.

ТК 1972	Пространственные каркасы ПК14-1, ПК15-1, ПК16-1	ИИ22-2/70
		Лист 77

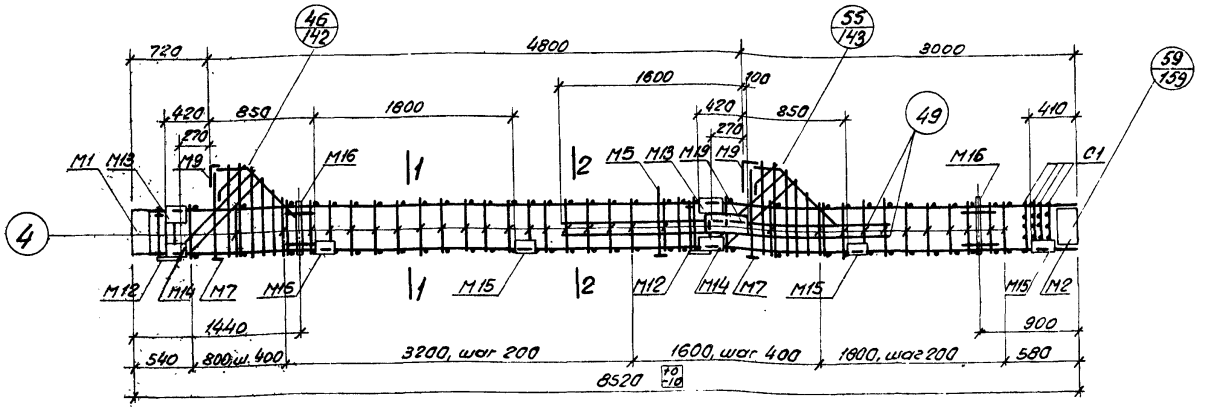

ПК 17-1

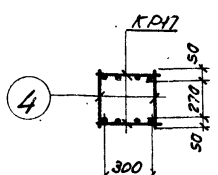

1—1

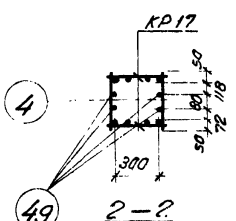

2—2

Спецификация марок арматурных изделий и закладных деталей на один пространственный каркас

Марка простр. каркаса	Марка изделия	Колич. шт.	№ листа
ПК17-1	КР17	2	164
	М1	1	174
	М2	1	
	М5	1	175
	М7	2	
	М9	2	176
	М12	2	177
	М13	2	
	М14	2	177
	М15	4	
	М16	2	178
	М19	1	179
	С1	4	171
	4	64	231
	47	12	
	49	4	
	50	2	172
	51	4	
	52	4	
	53	2	
	54	2	
	55	2	
	56	2	

Вес ПК17-1 = 5328 кг

Примечания:

1. Окончательная фиксация закладных деталей производится в опалубке.
2. Пример крепления закладных деталей см. на листе 161
3. Пространственные каркасы должны собираться в кондукторах, схемы сборки указаны в пояснительной записке.

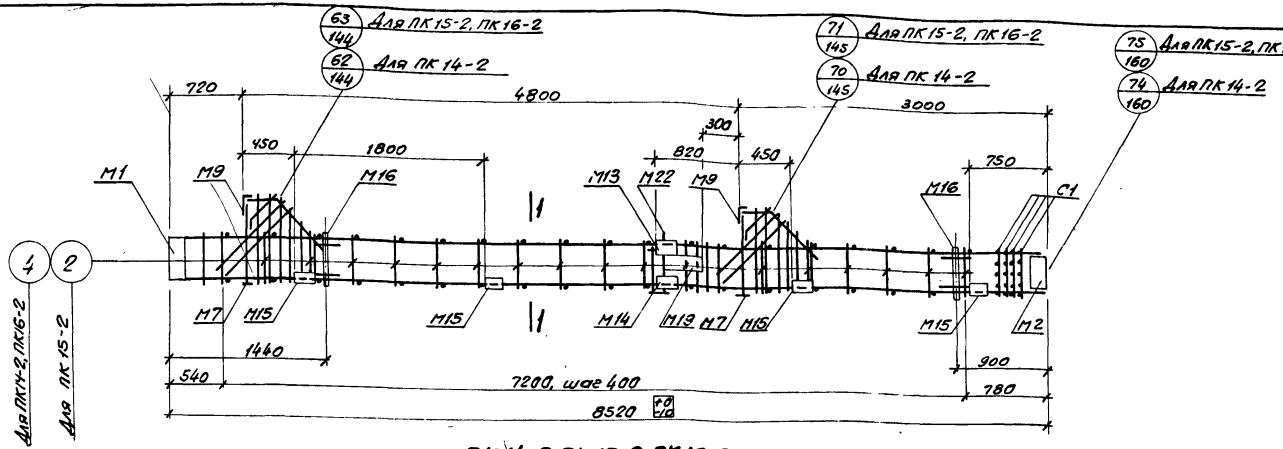

ПК14-2, ПК15-2, ПК16-2

Спецификация марок арматурных изделий и закладных деталей на один пространственный каркас

Марка простр. каркаса	Марка изделия	Колич. шт.	№ листа
ПК14-2	КР13	2	163
	М1	1	174
	М2	1	
	М7	2	175
	М9	2	176
	М13	1	177
	М14	1	
	М15	4	
	М16	2	178
	М19	1	179
	М22	1	180
	С1	4	171
ПК14-2 (продолжение)	4	36	231
	47	12	
	50	2	172
	51	4	
	52	4	
	53	2	
	54	2	
	55	2	
	56	2	
	Вес ПК 14-2=393,9кг		
ПК15-2	КР 15	2	164
	2	36	231
ПК15-2 (продолжение)	М1, М2, М7, М9, М13÷М16, М19, М22, С1, поз. 47, 50÷56 см. ПК14-2		
	Вес ПК15-2=425,3кг		
ПК16-2	КР16	2	164
	М1, М2, М7, М9, М13÷М16, М19, М22, С1, поз. 4, 47, 50÷56 см. ПК14-2		
	Вес ПК16-2=495,5кг		

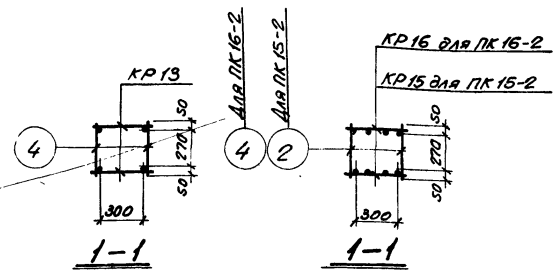

Примечания:

1. Окончательная фиксация закладных деталей производится в опалубке.
2. Пример крепления закладных деталей см. на листе 161.
3. Пространственные каркасы должны собираться в кондукторах, порядок сборки указан в пояснительной записке.

ТК 1972	Пространственные каркасы ПК 14-2, ПК15-2, ПК 16-2	ШИ 22-6/70 Лист 79

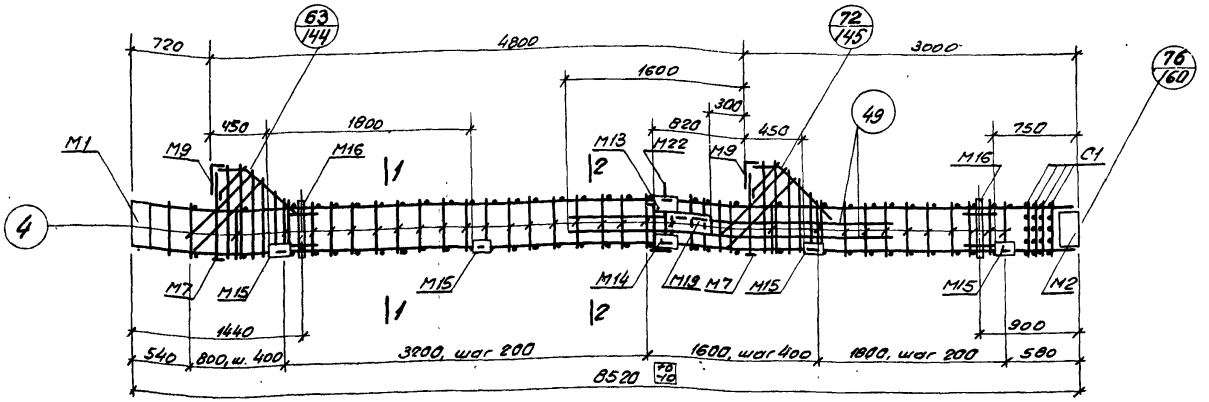

ПК 17-2

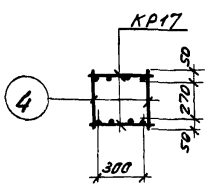

1—1

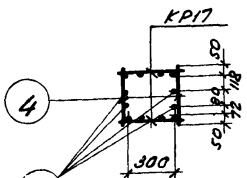

2—2

Спецификация марок арматурных изделий и закладных деталей на один пространственный каркас

Марка простр. каркаса	Марка изделия	Колич. шт.	№ листа
ПК17-2	КР17	2	164
	М1	1	174
	М2	1	
	М7	2	175
	М9	2	176
	М13	1	177
	М14	1	
	М15	4	
ПК17-2 (продолжение)	М16	2	178
	М19	1	179
	М22	1	180
	С1	4	171
	4	64	231
	47	12	
	49	4	
	50	2	172
ПК17-2 (продолжение)	51	4	172
	52	4	
	53	2	
	54	2	
	55	2	
	56	2	
	Вес ПК17-2=5694 кг		

Примечания:

1. Окончательная фиксация закладных деталей производится в опалубке.
2. Пример крепления закладных деталей см. на листе 161.
3. Пространственные каркасы должны собираться в кондукторах, порядок сборки указан в пояснительной записке.

ТК 1972	Пространственный каркас ПК17-2	ИИ22-2/70
		Лист 80

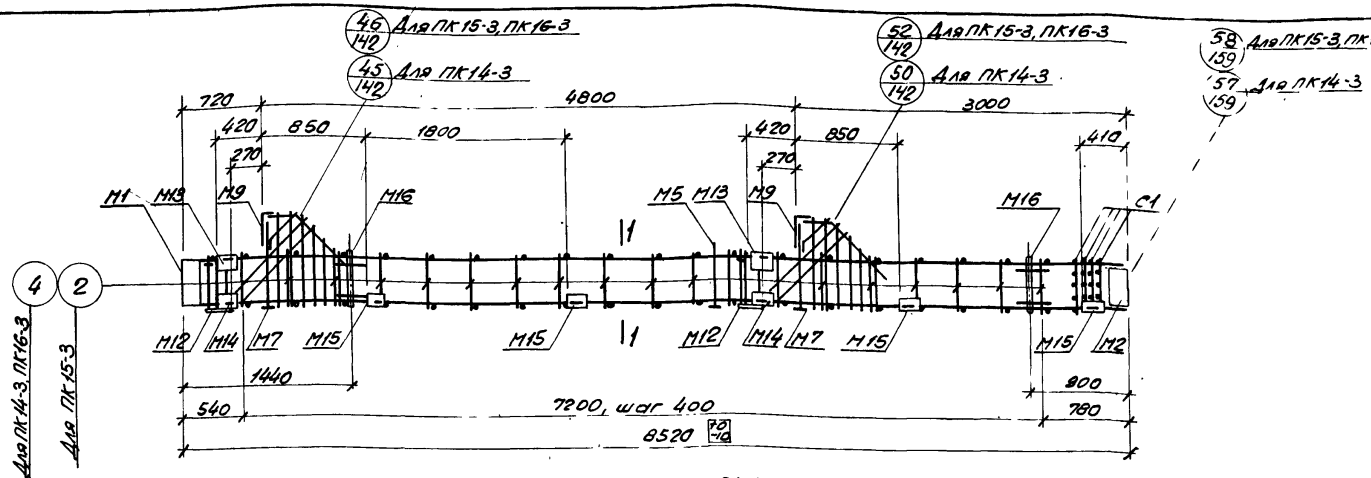

ПК14-3, ПК15-3, ПК16-3

Спецификация марок арматурных изделий и закладных деталей на один пространственный каркас

Марка простр. каркаса	Марка изделия	Колич. шт.	№ листа
ПК14-3	КР13	2	163
	М1	1	174
	М2	1	
	М5	1	175
	М7	2	
	М9	2	176
	М12	2	177
	М13	2	
	М14	2	
	М15	4	
	М16	2	178
	С1	4	171
ПК14-3 (продолжение)	4	36	231
	47	12	
	50	2	172
	51	4	
	52	4	
	53	2	
	54	2	
	55	2	
	56	2	
	Вес ПК14-3=4078кг		
ПК15-3	КР15	2	164
	2	36	231
ПК15-3 (продолжение)	М1, М2, М5, М7, М9, М12÷М16, С1, поз. 47, 50÷56 см. ПК14-3		
	Вес ПК15-3=4384кг		
ПК16-3	КР16	2	164
	М1, М2, М5, М7, М9, М12÷М16, С1, поз. 4, 47, 50÷56 см. ПК14-3		
	Вес ПК16-3=5086кг		

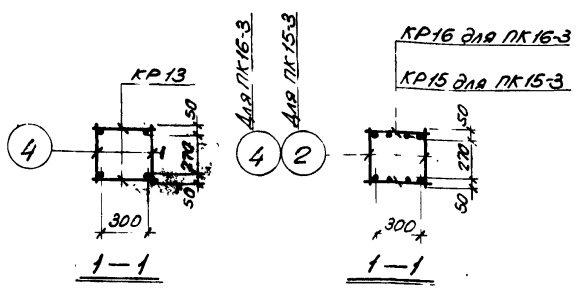

Для ПК14-3 Для ПК15-3, ПК16-3

Примечания:

1. Окончательная фиксация закладных деталей производится в опалубке.
2. Пространственные каркасы должны собираться в кондукторах, порядок сборки указан в пояснительной записке.

ТК 1972	Пространственные каркасы ПК14-3, ПК15-3, ПК16-3	ИИ22-2/70
		Лист 81

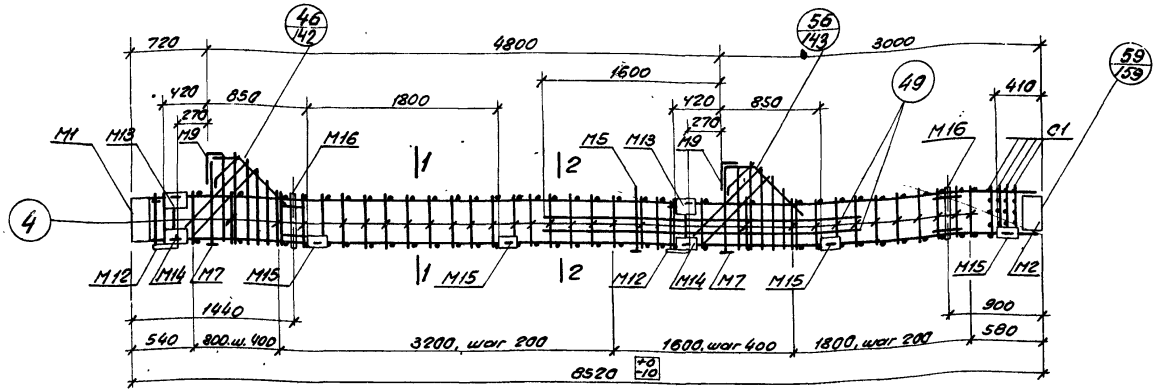

ПК17-3

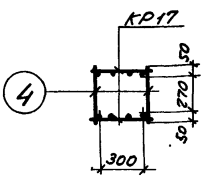

1—1

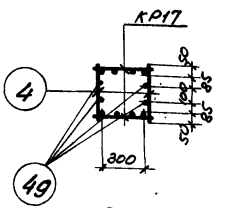

2—2

Спецификация марок арматурных изделий и закладных деталей на один пространственный каркас

Марка простр. каркаса	Марка изделия	Колич. шт.	№ листа
ПК17-3	КР17	2	164
	М1	1	174
	М2	1	
	М5	1	175
	М7	2	
	М9	2	176
	М12	2	177
	М13	2	
ПК17-3 (продолжение)	М14	2	177
	М15	4	
	М16	2	178
	С1	4	171
	4	64	231
	47	12	
	49	4	
	50	2	172
ПК17-3 (продолжение)	51	4	172
	52	4	
	53	2	
	54	2	
	55	2	
	56	2	
	Вес ПК17-3=582,2 кг		

Примечания:

1. Окончательная фиксация закладных деталей производится в опалубке.
2. Пространственные каркасы должны собираться в кондукторах, порядок сборки указан в пояснительной записке.

ТК 1972	Пространственный каркас ПК17-3	ИИ22-2/70
		Лист 82

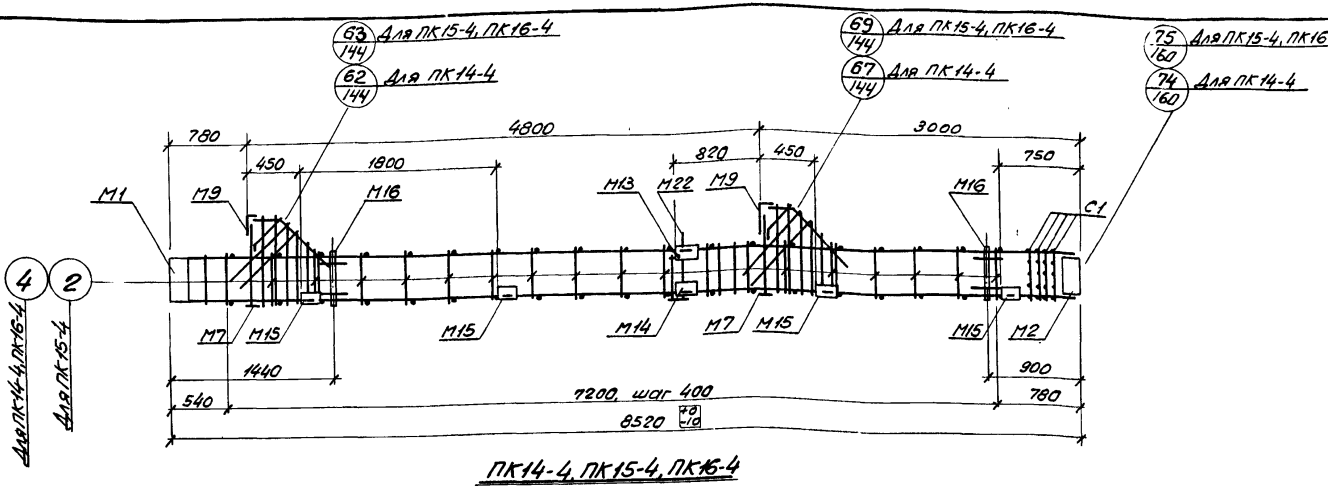

ПК14-4, ПК15-4, ПК16-4

Спецификация марок арматурных изделий и закладных деталей на один пространственный каркас

Марка простр. каркаса	Марка изделия	Колич. шт.	№ листа	Марка простр. каркаса	Марка изделия	Колич. шт.	№ листа	Марка простр. каркаса	Марка изделия	Колич. шт.	№ листа
ПК14-4	КР13	2	163	ПК14-4 (продолжение)	47	12	231	ПК15-4 (продолжение)	М1, М2, М7, М9, М13÷М16, М22, С1, поз. 47, 50÷56 см. ПК14-4		
	М1	1	174		50	2	172				
	М2	1			51	4					
	М7	2	175		52	4					
	М9	2	176		53	2			Вес ПК15-4=408,7 кг		
	М13	1	177		54	2		ПК16-4	КР16	2	164
	М14	1			55	2			М1, М2, М7, М9, М13÷М16, М22, С1, поз. 4 47, 50÷56 см. ПК14-4		
	М15	4			56	2					
	М16	2	178								
	М22	1	180		Вес ПК14-4=377,3 кг						
	С1	4	171	ПК15-4	КР15	2	164		Вес ПК16-4=478,9 кг		
	4	36	231		2	36	231.				

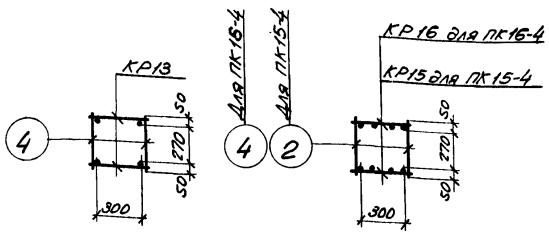

1—1 Для ПК14-4

1—1 Для ПК15-4, ПК16-4

Примечания:

1. Окончательная фиксация закладных деталей производится в опалубке.
2. Пространственные каркасы должны собираться в кондукторах, порядок сборки указан в пояснительной записке.

ТК 1972	Пространственные каркасы ПК14-4, ПК15-4, ПК16-4	ИЛ 22-2,70	
		Лист	83

Гл. констр. отд. — Корженевская
Рук. группы — Исаев
Ст. техник — Миронова
Проверил — Исаев

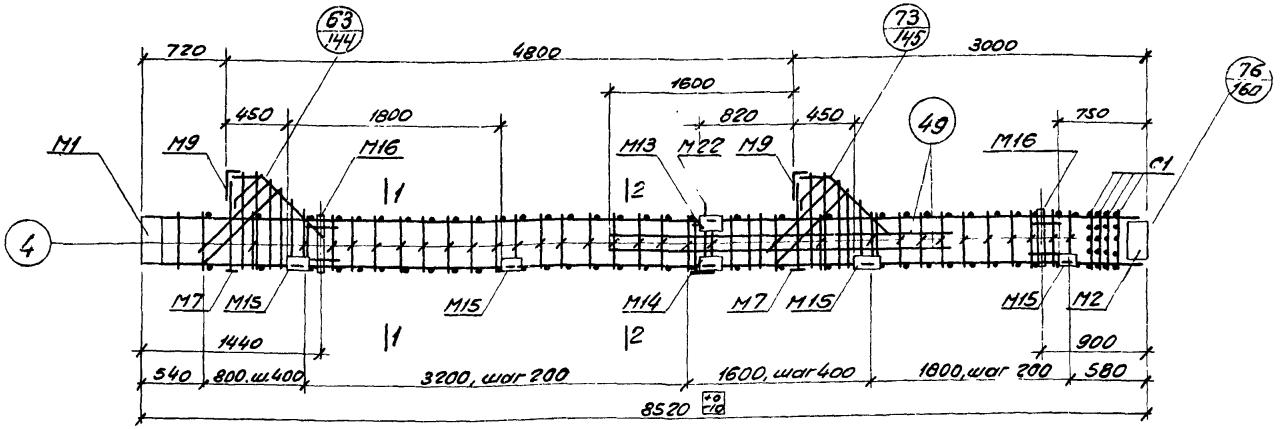

ПК 17-4

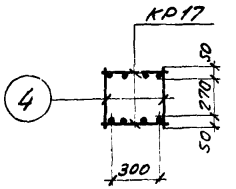

1–1

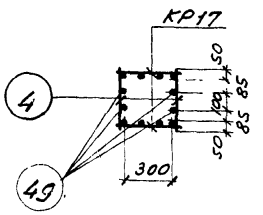

2–2

Спецификация марок арматурных изделий и закладных деталей на один пространственный каркас

Марка простр. каркаса	Марка изделия	Колич. шт.	№ листа
ПК17-4	КР17	2	164
	М1	1	174
	М2	1	
	М7	2	175
	М9	2	176
	М13	1	177
	М14	1	
	М15	4	
ПК17-4 (продолжение)	М16	2	178
	М22	1	180
	С1	4	171
	4	64	231
	47	12	
	49	4	
	50	2	172
	51	4	
ПК17-4 (продолжение)	52	4	172
	53	2	
	54	2	
	55	2	
	56	2	

Вес ПК17-4 = 5525 кг

Примечания:

1. Окончательная фиксация закладных деталей производится в опалубке.
2. Пространственные каркасы должны собираться в кондукторах, порядок сборки указан в пояснительной записке.

ТК 1972	Пространственный каркас ПК17-4	ИИ 22-2,70
		Лист 34

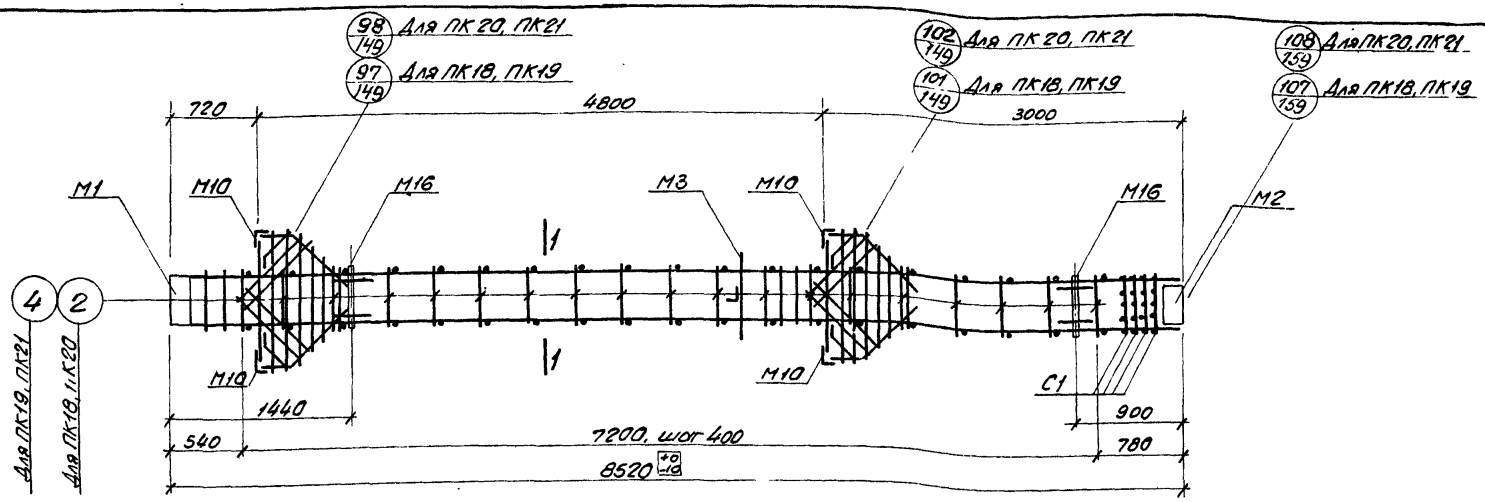

ПК18, ПК19, ПК20, ПК21

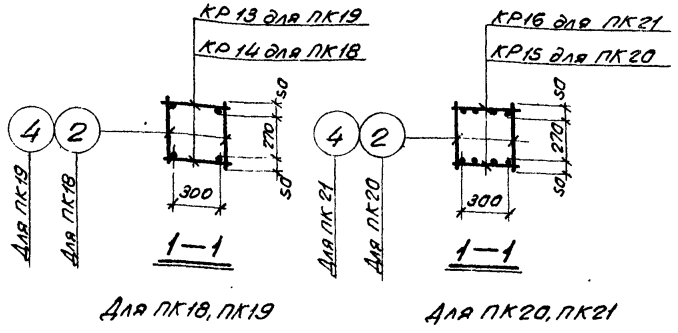

Спецификация марок арматурных изделий и закладных деталей на один пространственный каркас

Марка простр. каркаса	Марка изделия	Колич. шт.	№ листа
ПК18	КР14	2	163
	М1	1	174
	М2	1	
	М3	1	
	М10	4	176
	М16	2	178
	С1	4	171
	2	36	231
	47	10	
	50	4	172
	51	8	
	56	2	
ПК18 (продолжение)	63	4	173
	64	2	
	65	2	
	66	2	
	Вес ПК18=2999 кг		
ПК19	КР13	2	163
	4	36	231
	М1, М2, М3, М10, М16, С1, поз. 47, 50, 51, 56, 63÷66 см. ПК18		
	Вес ПК19=370,1 кг		

Марка простр. каркаса	Марка изделия	Колич. шт.	№ листа
ПК20	КР15	2	164
	М1, М2, М3, М10, М16, С1, поз. 2, 47, 50, 51, 56, 63÷66 см ПК18		
	Вес ПК20=401,5 кг		
ПК21	КР16	2	164
	М1, М2, М3, М10, М16, С1, поз. 47, 50, 51, 56, 63÷66 см. ПК18; поз. 4 см. ПК19		
	Вес ПК21=501,3 кг		

Примечания:

1. Окончательная фиксация закладных деталей производится в опалубке.
2. Пространственные каркасы должны собираться в кондукторах, порядок сборки указан в пояснительной записке.

ТК 1972	Пространственные каркасы ПК18, ПК19, ПК20, ПК21	ШУ22-2/70
		Лист 85

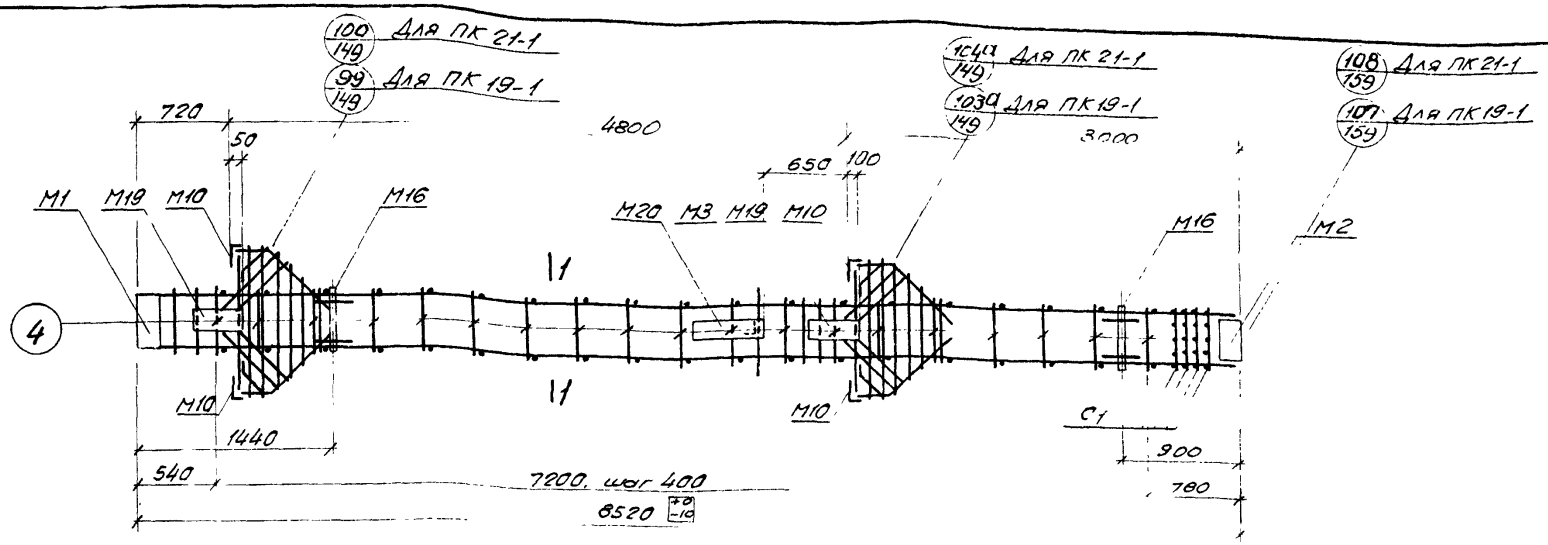

ПК19-1, ПК21-1

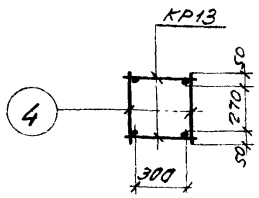

1—1

Для ПК19-1

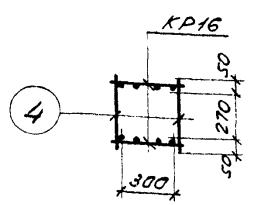

1—1

Для ПК21-1

Спецификация марок арматурных изделий и закладных деталей на один пространственный каркас

Марка простр. каркаса	Марка изделия	Колич. шт.	№ листа
ПК19-1	КР13	2	163
	М1	1	174
	М2	1	
	М3	1	
	М10	4	176
	М16	2	178
	М19	2	179
	М20	1	
	С1	4	171
	4	36	231

Марка простр. каркаса	Марка изделия	Колич. шт.	№ листа
ПК19-1 (продолжение)	47	10	231
	50	4	172
	51	8	
	56	2	
	63	4	173
	64	2	
	65	2	
	66	2	
	Вес ПК19-1=434,7кг		

Марка простр. каркаса	Марка изделия	Колич. шт.	№ листа
ПК21-1	КР16	2	164
	М1, М2, М3, М10, М16, М19, М20, С1, поз 4, 47, 50, 51, 56, 63÷66 см. ПК19-1		
	Вес ПК21-1=565,9кг		

Примечания:

1. Окончательная фиксация закладных деталей производится в опалубке
2. Пример крепления закладных деталей см на листе 161.
3. Пространственные каркасы должны собираться в кондукторах, порядок сборки указан в пояснительной записке.

ТК 1972	Пространственные каркасы ПК19-1, ПК21-1	ШИ22-2,70
		Лист 36

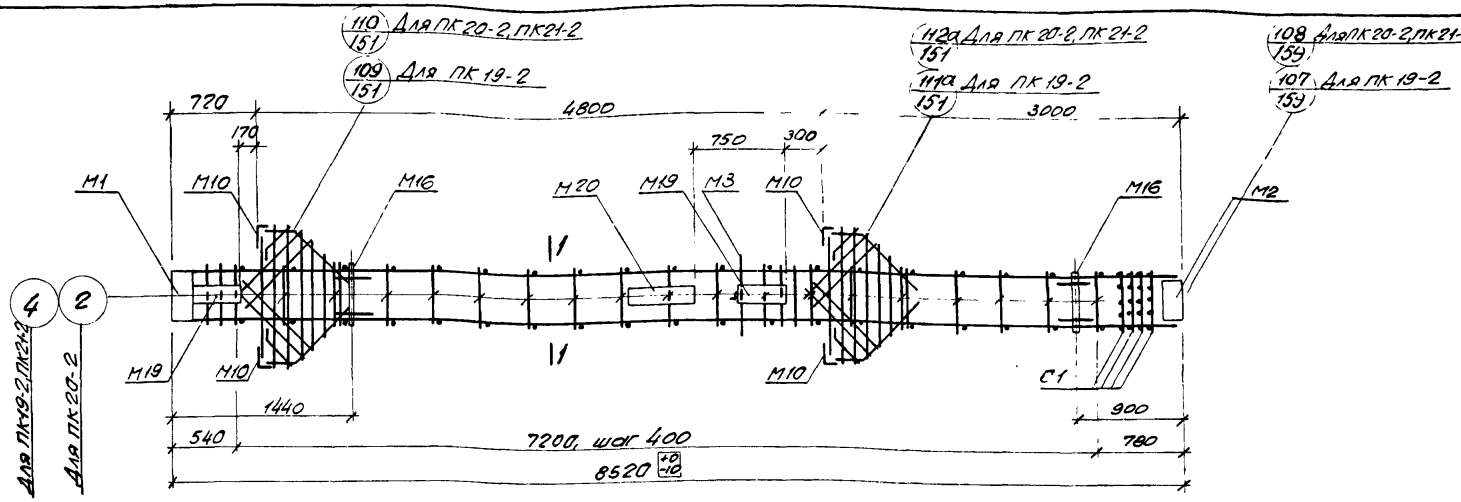

ПК19-2, ПК20-2, ПК21-2

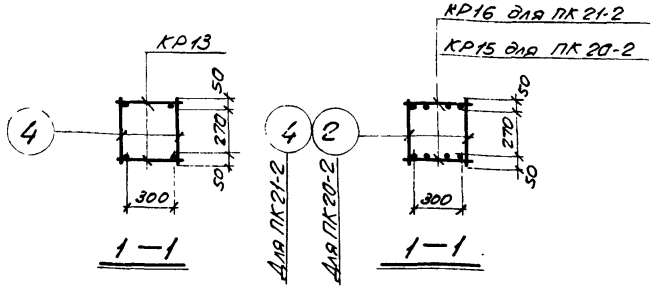

Спецификация марок арматурных изделий и закладных деталей на один пространственный каркас

Марка простр. каркаса	Марка изделия	Колич. шт.	№ листа
ПК19-2	КР13	2	163
	М1	1	174
	М2	1	
	М3	1	
	М10	4	176
	М16	2	178
	М19	2	179
	М20	1	
	С1	4	171
	4	36	231
	47	10	
ПК19-2 (продолжение)	50	4	172
	51	8	
	56	2	
	63	4	173
	64	2	
	65	2	
	66	2	
	Вес ПК19-2: 4347 кг		
ПК20-2	КР 15	2	164
	2	36	231
	М1, М2, М3, М10, М16, М19, М20, С1, поз 4, 47, 50, 51, 56, 63÷66 см. ПК19-2		
ПК20-2 (продолжение)	М19, М20, С1, поз 47, 50, 51, 56, 63÷66 см. ПК19-2		
	Вес ПК20-2: 4661 кг		
ПК21-2	КР16	2	164
	М1, М2, М3, М10, М16, М19, М20, С1, поз 4, 47, 50, 51, 56, 63÷66 см ПК19-2		
	Вес ПК21-2: 5859 кг		

Примечания:

1. Окончательная фиксация закладных деталей производится в опалубке.
2. Пример крепления закладных деталей см. на листе 161.
3. Пространственные каркасы должны собираться в кондукторах, порядок сборки указан в пояснительной записке

ТК 19-72	Пространственные каркасы ПК19-2, ПК20-2, ПК21-2	3.900-3/79
		Лист 87

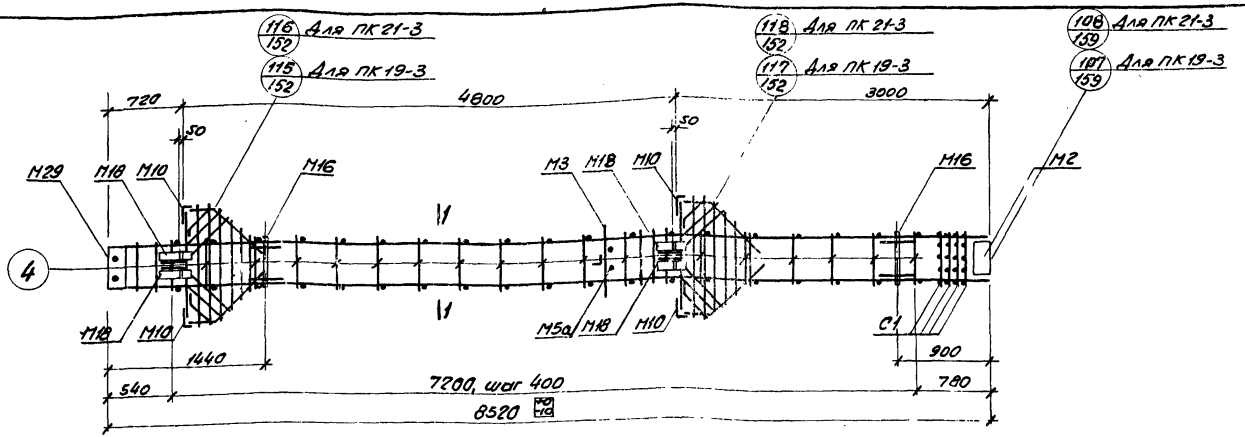

ПК19-3, ПК21-3

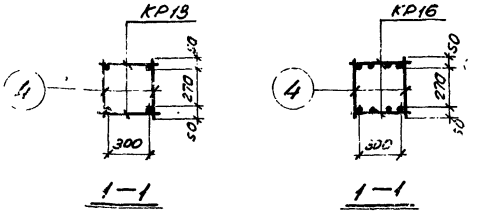

Для ПК19-3 Для ПК21-3

Спецификация марок арматурных изделий и закладных деталей на один пространственный каркас

Марка простр. каркаса	Марка изделия	Колич. шт.	№ листа
ПК19-3	КР13	2	163
	М2	1	174
	М3	1	
	М5а	1	175
	М10	4	176
	М16	2	178
	М18	4	
	М29	1	181
	С1	4	171
	4	36	231

Марка простр. каркаса	Марка изделия	Колич. шт.	№ листа
ПК19-3 (продолжение)	47	10	231
	50	4	172
	56	2	
	63	4	173
	64	2	
	65	2	
	65	2	
	74	8	
	Вес ПК19-3=481,9 кг		

Марка простр. каркаса	Марка изделия	Колич. шт.	№ листа
ПК21-3	КР16	2	164
	М2, М3, М5а, М10, М16, М18, М29, С1, поз. 4, 47, 50, 56, 63÷66, 74 см. ПК19-3		
	Вес ПК21-3=611,1 кг		

Примечания:

1. Окончательная фиксация закладных деталей производится в опалубке.
2. Пространственные каркасы должны собираться в кондукторах, порядок сборки указан в пояснительной записке.

ТК 3972	Пространственные каркасы ПК19-3, ПК21-3	УУ?1 2/70 Лист

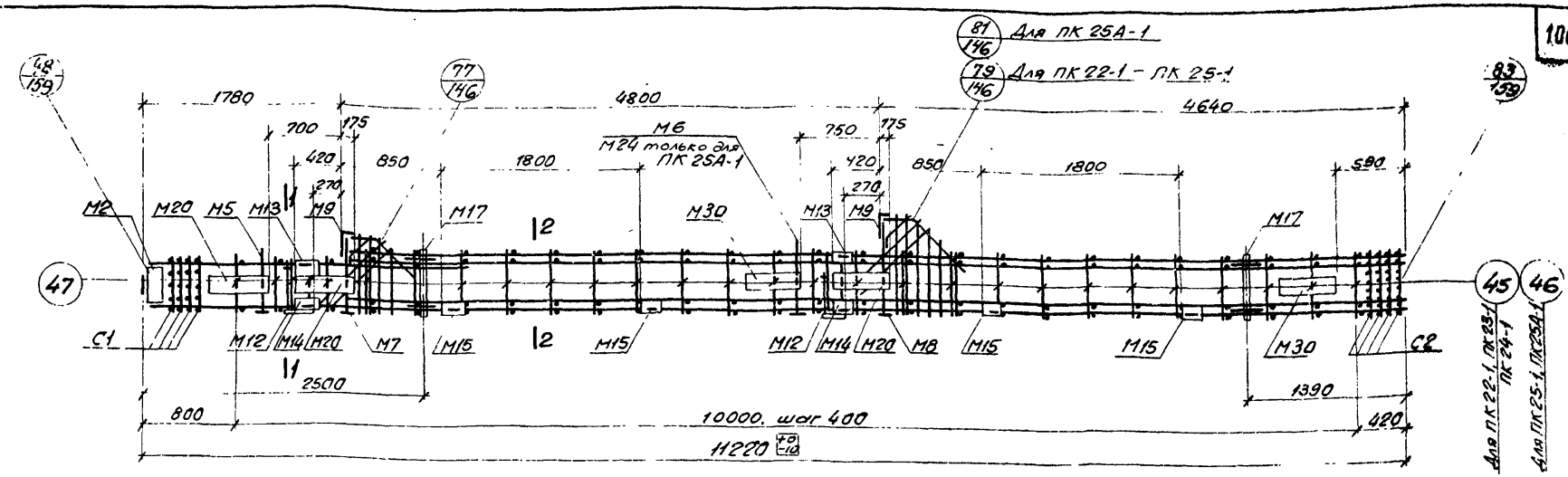

ПК 22-1, ПК 23-1, ПК 24-1, ПК 25-1, ПК 25А-1

Спецификация марок арматурных изделий и закладных деталей на один пространственный каркас

Марка простр. каркаса	Марка изделия	Колич. шт.	№ листа
ПК22-1	КР11	1	163
	КР18	1	164
	КР22	2	165
	КР24	1	
	М2	1	174
	М5	1	175
	М6	1	
	М7	1	
	М8	1	
	М9	2	176
	М12	2	177
	М13	2	
	М14	2	
	М15	4	
	М17	2	178
	М20	3	179
	М30	2	181
	С1	4	171
	С2	4	
	45	46	231
	47	10	
	48	4	
ПК22-1 (продолжение)	50	2	172
	51	4	
	57	2	
	58	1	
	59	1	
	60	2	
	61	2	173
	62	2	
	72	1	231
	Вес ПК 22-1 = 7612 кг		
ПК23-1	КР9	1	163
	КР19	1	164
	КР23	2	165
	КР25	1	
	М2, М5÷М9, М12÷М15, М17, М20, М30, С1, С2, поз. 45, 47, 48, 50, 51, 57÷67, 72 см ПК 22-1		
	Вес ПК 23-1 = 8292 кг		
ПК24-1	КР10	1	163
	КР20	1	164
	КР23	2	165
ПК24-1 (продолжение)	КР26	1	165
	М2, М5÷М9, М12÷М15, М17, М20, М30, С1, С2, поз. 45, 47, 48, 50, 51, 57÷62, 72 см. ПК 22-1		
	Вес ПК 24-1 = 9108 кг		
ПК25-1	КР12	1	163
	КР21	1	164
	КР23	2	165
	КР27	1	
	46	46	231
	М2, М5÷М9, М12÷М15, М17, М20, М30, С1, С2, поз. 47, 48, 50, 51, 57÷62, 72 см. ПК 22-1		
	Вес ПК 25-1 = 11007,6 кг		
ПК25А-1	М24	1	181
	КР12, КР21, КР23, КР27, поз. 46 см. ПК 25-1; М2, М5, М7÷М9, М12÷М15, М17, М20, М30, С1, С2, поз. 47, 48, 50, 51, 57÷62, 72 см. ПК 22-1		
	Вес ПК 25А-1 = 10780 кг		

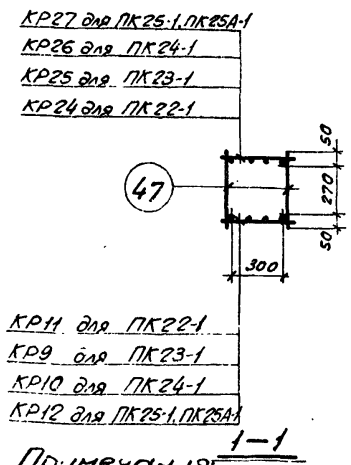

1–1

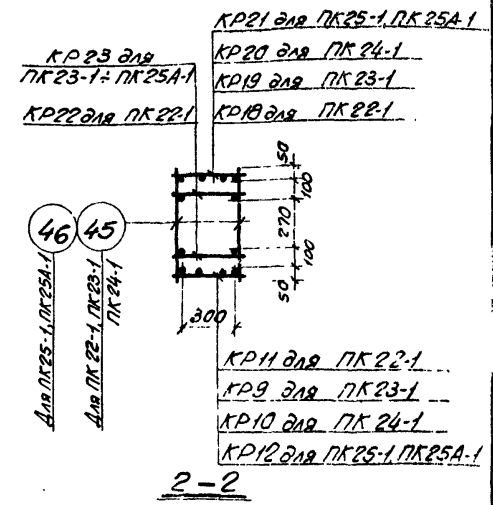

2–2

Примечания:

1. Окончательная фиксация закладных деталей производится в опалубке
2. Пример крепления закладных деталей см. на листе 161.
3. Пространственные каркасы должны собираться в кондукторах, порядок сборки указан в пояснительной записке.

ТК 1972	Пространственные каркасы ПК22-1, ПК23-1, ПК24-1, ПК25-1, ПК 25А-1	ИИ 22-2/70
		Лист 83

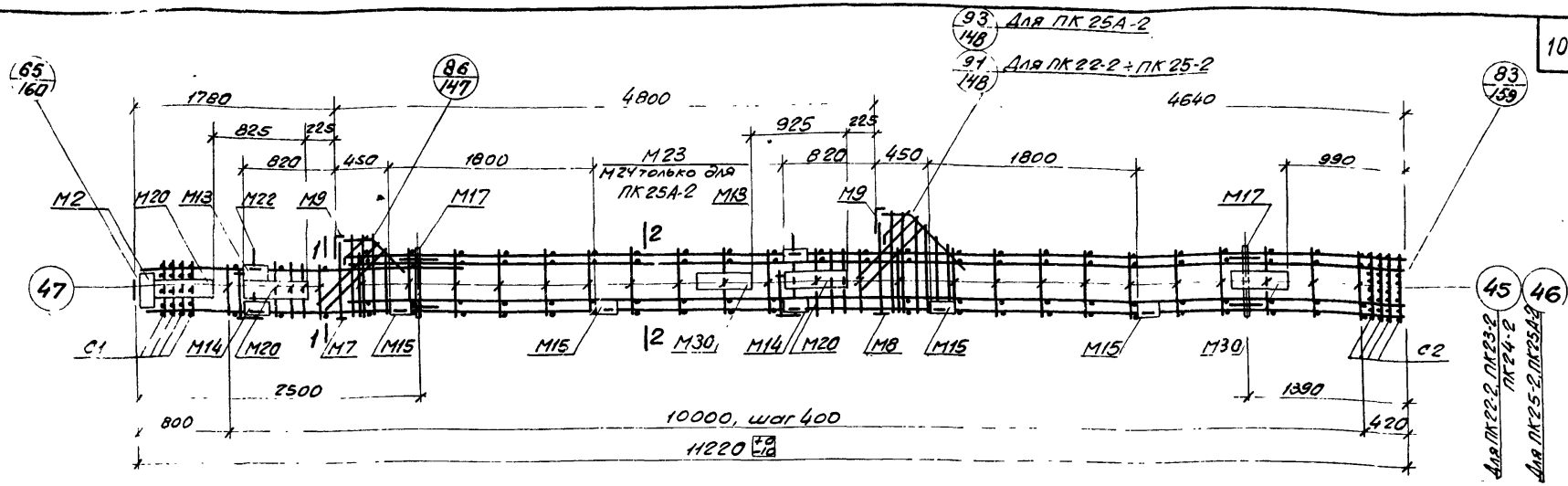

ПК 22-2, ПК 23-2, ПК 24-2, ПК 25-2, ПК 25А-2

Спецификация марок арматурных изделий и закладных деталей на один пространственный каркас

Марка простр. каркаса	Марка изделия	Колич. шт.	№ листа
ПК 22-2	КР11	1	163
	КР9	1	164
	КР22	2	165
	КР24	1	
	М2	1	174
	М7	1	175
	М8	1	
	М9	2	176
	М13	2	
	М14	2	177
	М15	4	
	М17	2	178
	М20	3	179
	М30	2	181
	М22	1	180
	М23	1	
	С1	4	171
	С2	4	
	45	46	231
	47	10	
	48	4	

Марка простр. каркаса	Марка изделия	Колич. шт.	№ листа
ПК 22-2 (продолжение)	50	2	172
	51	4	
	57	2	
	58	1	
	59	1	
	60	2	
	61	2	173
	62	2	
	72	1	231
	Вес ПК 22-2 = 756,4 кг		
ПК 23-2	КР9	1	163
	КР19	1	164
	КР23	2	165
	КР25	1	
	М2, М7÷М9, М13÷М15, М17, М20, М22, М23, М30, С1, С2, поз. 45, 47, 48, 50, 51, 57÷62, 72 см. ПК 22-2		
	Вес ПК 23-2 = 822,4 кг		
ПК 24-2	КР10	1	163
	КР20	1	164
	КР23	2	165

Марка простр. каркаса	Марка изделия	Колич. шт.	№ листа
ПК 24-2 (продолжение)	КР26	1	165
	М2, М7÷М9, М13÷М15, М17, М20, М22, М23, М30, С1, С2, поз. 45, 47, 48, 50, 51, 57÷62, 72 см ПК 22-2		
	Вес ПК 24-2 = 906,0 кг		
ПК 25-2	КР12	1	163
	КР21	1	164
	КР23	2	165
	КР27	1	
	46	46	231
	М2, М7÷М9, М13÷М15, М17, М20, М22, М23, М30, С1, С2, поз. 47, 48, 50, 51, 57÷62, 72 см. ПК 22-2		
	Вес ПК 25-2 = 1002,8 кг		
ПК 25А-2	М24	1	181
	КР12, КР21, КР23, КР27, поз. 46 см. ПК 25-2, М2, М7÷М9, М13÷М15, М17, М20, М30, М22, С1, С2, поз. 47, 48, 50, 51, 57÷62, 72 см. ПК 22-2		
	Вес ПК 25А-2 = 1004,0 кг		

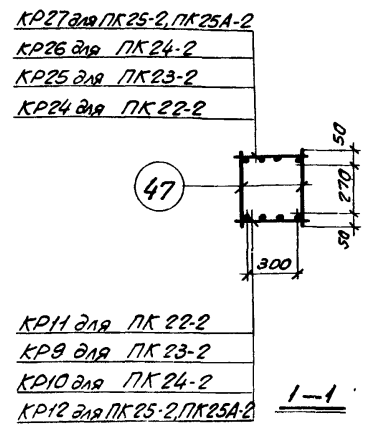

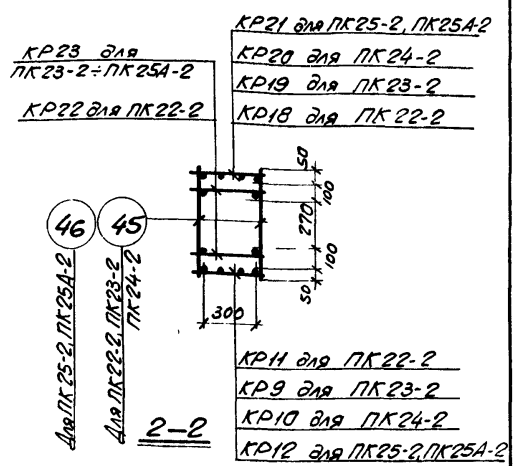

Примечания:

1. Окончательная фиксация закладных деталей производится в опалубке.
2. Пример крепления закладных деталей см. на листе 161.
3. Пространственные каркасы должны собираться в кондукторах, порядок сборки указан в пояснительной записке.

ТК 1972	Пространственные каркасы ПК 22-2, ПК 23-2, ПК 24-2, ПК 25-2, ПК 25А-2	ИИ 22-2/70
		Лист 90

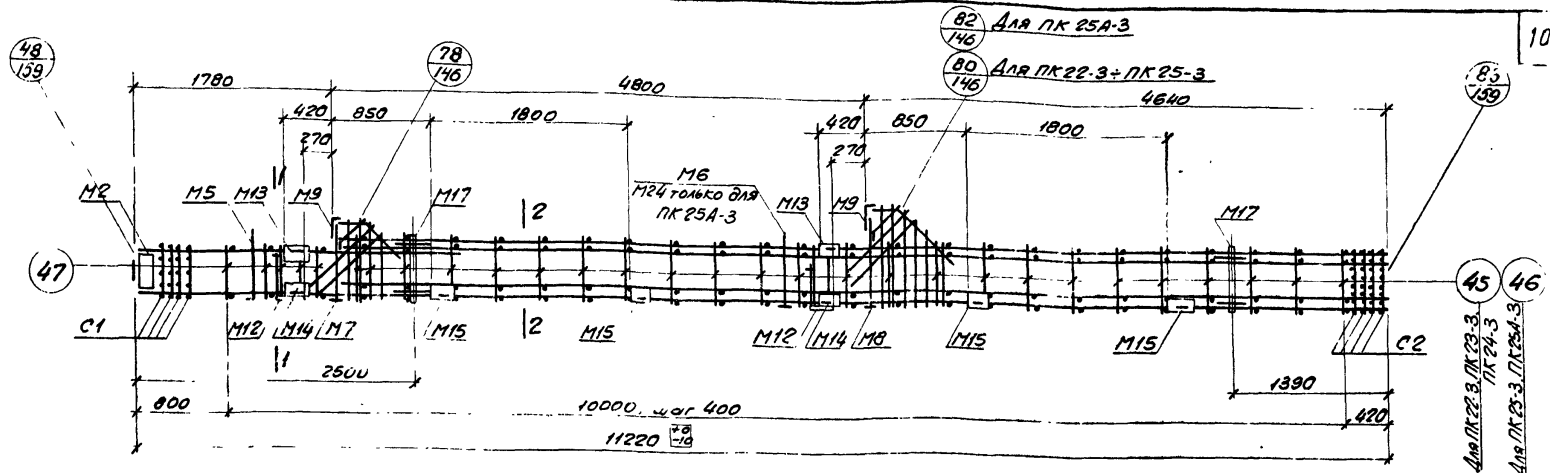

ПК 22-3, ПК 23-3, ПК 24-3, ПК 25-3, ПК 25А-3

Спецификация марок арматурных изделий и закладных деталей на один пространственный каркас

Марка простр. каркаса	Марка изделия	Колич. шт.	№ листа
ПК 22-3	КР 11	1	163
	КР 18	1	164
	КР 22	2	165
	КР 24	1	
	М2	1	174
	М5	1	175
	М6	1	
	М7	1	
	М8	1	
	М9	2	176
	М12	2	177
	М13	2	
	М14	2	
	М15	4	
	М17	2	178
	С1	4	171
	С2	4	
	45	46	231
	47	10	
	48	4	
	50	2	172

Марка простр. каркаса	Марка изделия	Колич. шт.	№ листа
ПК 22-3 (продолжение)	51	4	172
	57	2	
	58	1	
	59	1	
	60	2	
	61	2	
	62	2	173
	72	1	231
	Вес ПК 22-3 = 5908 кг		
ПК 23-3	КР 8	1	163
	КР 19	1	164
	КР 23	2	165
	КР 25	1	
	М2, М5÷М9, М12÷М15, М17, С1, С2, поз. 45, 47, 48, 50, 51, 57÷62, 72 см. ПК 22-3		
	Вес ПК 23-3 = 6678 кг		
ПК 24-3	КР 10	1	163
	КР 20	1	164
	КР 23	2	
	КР 26	1	165

Марка простр. каркаса	Марка изделия	Колич. шт.	№ листа
ПК 24-3 (продолжение)	М2, М5÷М9, М12÷М15, М17, С1, С2, поз. 45, 47, 48, 50, 51, 57÷62, 72 см. ПК 22-3		
	Вес ПК 24-3 = 8149 кг		
ПК 25-3	КР 12	1	163
	КР 21	1	164
	КР 23	2	165
	КР 27	1	
	46	46	231
	М2, М5÷М9, М12÷М15, М17, С1, С2, поз. 47, 48, 50, 51, 57÷62, 72 см. ПК 22-3		
	Вес ПК 25-3 = 8442 кг		
ПК 25А	М24	1	181
	КР 12, КР 21, КР 23, КР 27, поз. 46 см. ПК 25-3, М2, М5, М7÷М9, М12÷М15, М17, С1, С2, поз. 47, 48, 50, 51, 57÷62, 72 см. ПК 22-3		
	Вес ПК 25А 3 = 8578 кг		

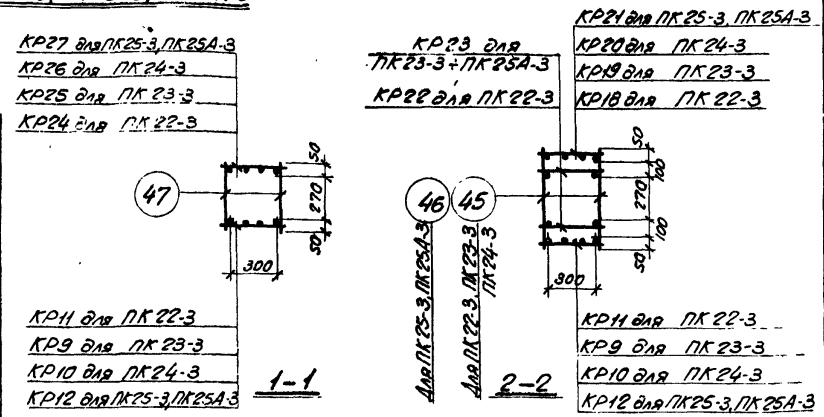

Примечания:

1. Окончательная фиксация закладных деталей произведится в опалубке.
2. Пространственные каркасы должны собираться в кондукторах, порядок сборки указан в пояснительной записке.

ТК 1972	Пространственные каркасы ПК 22-3, ПК 23-3, ПК 24-3, ПК 25-3, ПК 25А-3	ИИ 22-2/70
		Лист 91

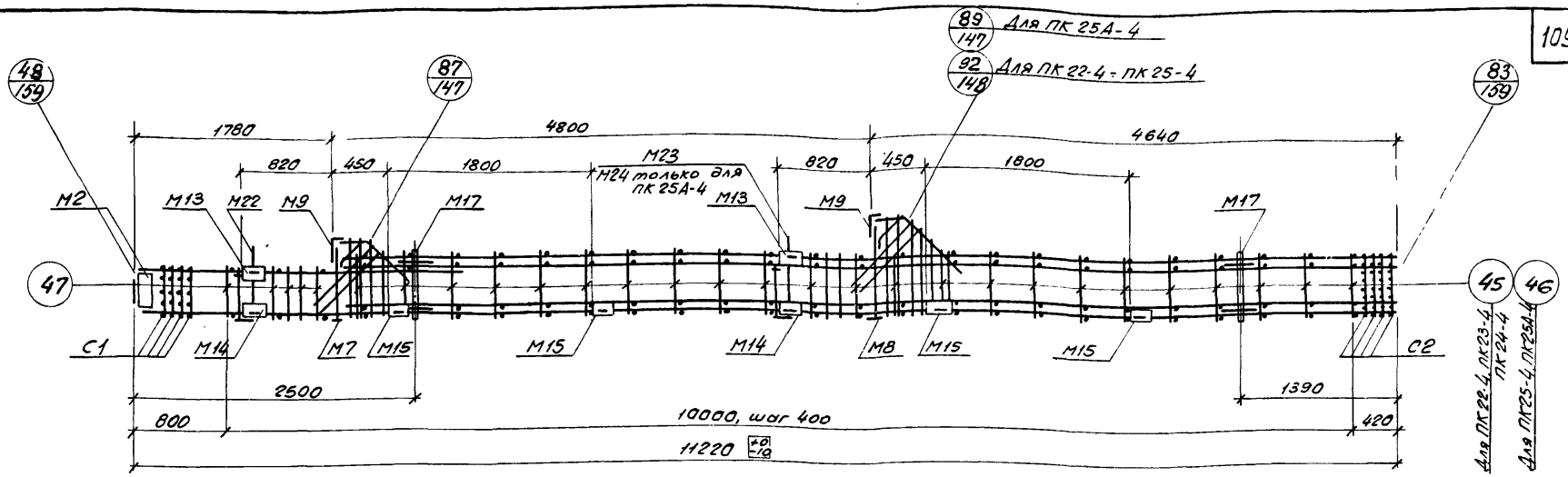

ПК 22-4, ПК 23-4, ПК 24-4, ПК 25-4, ПК 25А-4

Спецификация марок арматурных изделий и закладных деталей на один пространственный каркас

Марка простр. каркаса	Марка изделия	Кол. шт.	№ листа
ПК 22-4	КР11	1	163
	КР18	1	164
	КР22	2	165
	КР24	1	
	М2	1	174
	М7	1	175
	М8	1	
	М9	2	176
	М13	2	177
	М14	2	
	М15	4	
	М17	2	178
	М22	1	180
	М23	1	
	С1	4	171
	С2	4	
	45	46	231
	47	10	
	48	4	
	50	2	172
	51	4	
ПК 22-4 (продолжение)	57	2	172
	58	1	
	59	1	
	60	2	
	61	2	173
	62	2	
	72	1	231
	Вес ПК 22-4 = 594,8 кг		
ПК 23-4	КР9	1	163
	КР19	1	164
	КР23	2	165
	КР25	1	
	М2, М7÷М9, М13÷М15, М17, М22, М23, С1, С2, поз. 45, 47, 48, 50, 51, 57÷62, 72 см. ПК 22-4		
	Вес ПК 23-4 = 663,0 кг		
ПК 24-4	КР10	1	163
	КР20	1	164
	КР23	2	165
	КР26	1	
ПК 24-4 (продолжение)	М2, М7÷М9, М13÷М15, М17, М22, М23, С1, С2, поз. 45, 47, 48, 50, 51, 57÷62, 72 см. ПК 22-4		
	Вес ПК 24-4 = 744,6 кг		
ПК 25-4	КР12	1	163
	КР21	1	164
	КР23	2	165
	КР27	1	
	46	46	231
	М2, М7÷М9, М13÷М15, М17, М22, М23, С1, С2, поз. 47, 48, 50, 51, 57÷62, 72 см. ПК 22-4		
	Вес ПК 25-4 = 841,4 кг		
ПК 25А-4	М24	1	181
	КР12, КР21, КР23, КР27, поз. 46 см. ПК 25-4; М2, М7÷М9, М13÷М15, М17, М22, С1, С2, поз. 47, 48, 50, 51, 57÷62, 72, см. ПК 22-4		
	Вес ПК 25А-4 = 849,6 кг		

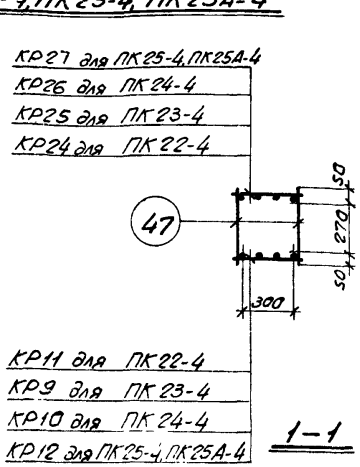

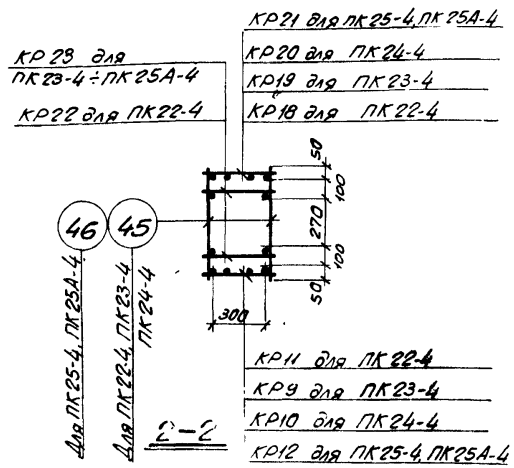

Примечания:

1. Окончательная фиксация закладных деталей производится в опалубке.
2. Пространственные каркасы должны собираться в кондукторах, порядок сборки указан в пояснительной записке.

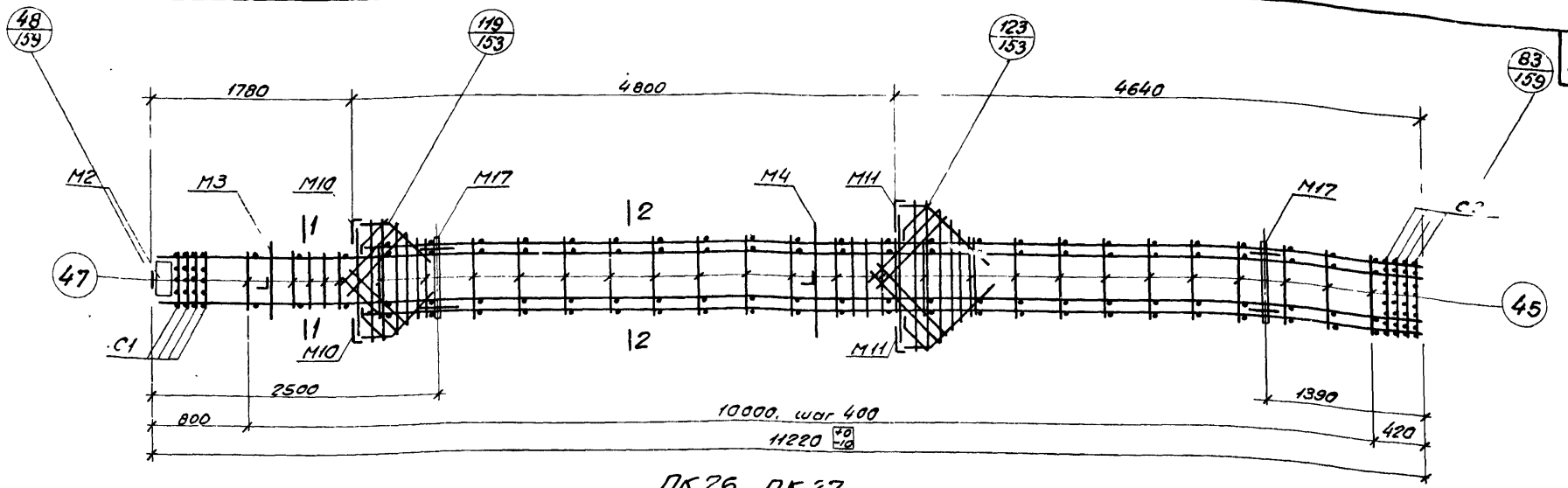

ПК26, ПК27

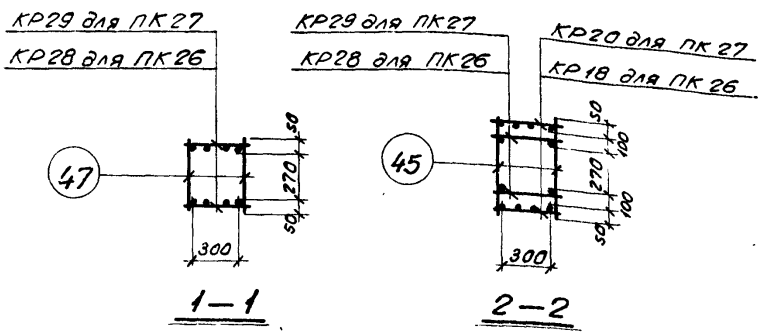

Спецификация марок арматурных изделий и закладных деталей на один пространственный каркас

Марка простр. каркаса	Марка изделия	Колич. шт.	№ листа	Марка простр. каркаса	Марка изделия	Колич. шт.	№ листа	Марка простр. каркаса	Марка изделия	Колич. шт	№ листа
ПК26	КР18	2	164	ПК26 (продолжение)	45	46	231	ПК26 (продолжение)	71	2	173
	КР28	2	165		47	10			72	1	231
	М2	1	174		48	6			Вес ПК26=576,5кг		
	М3	1			50	4	172	ПК27	КР20	2	164
	М4	1			51	8			КР29	2	165
	М10	2	176		61	2	173		М2=М4, М10, М11, М17, С1, С2, поз 45, 47, 48, 50, 51 61, 67÷72 см ПК26		
	М11	2			67	2					
	М17	2	178		68	1					
	С1	4	171		69	2					
	С2	4			70	2			Вес ПК27=742,5 кг		

Примечания:

1. Окончательная фиксация закладных деталей производится в опалубке.
2. Пространственные каркасы должны собираться в кондукторах, порядок сборки указан в пояснительной записке.

ТК 1972	Пространственные каркасы ПК26, ПК27	ШЗ22-2/70
		Лист 93

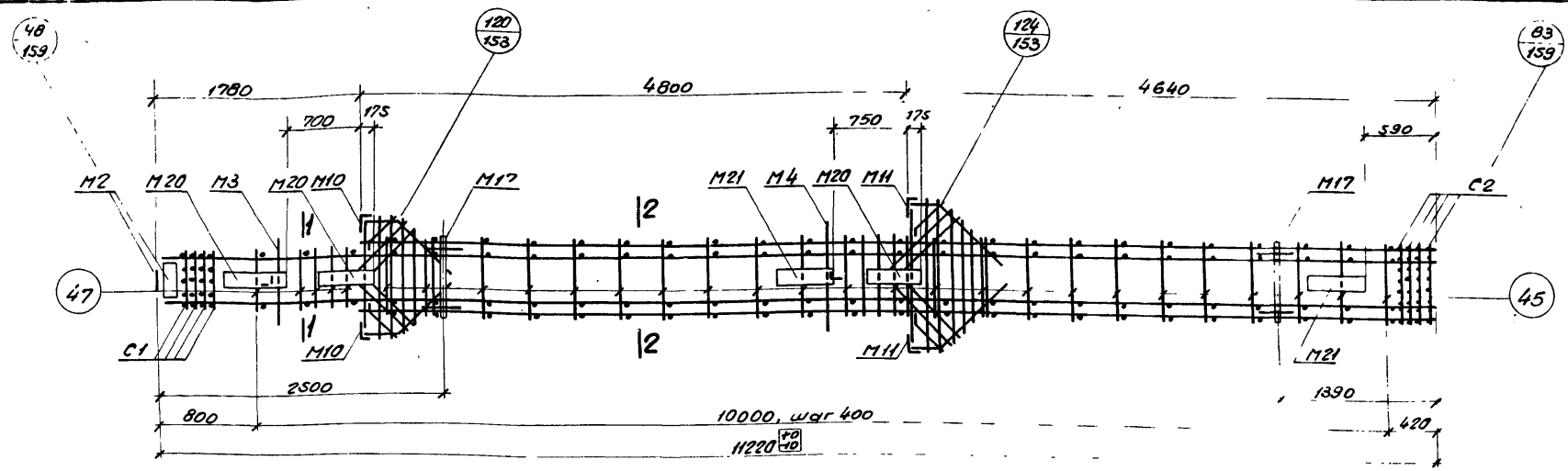

ПК 26-1, ПК 27-1

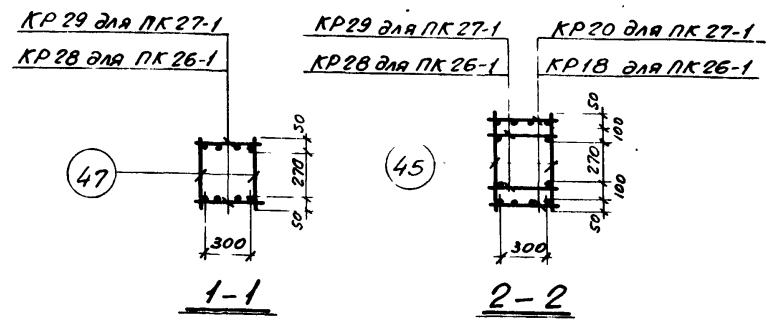

Спецификация марок арматурных изделий и закладных деталей на один пространственный каркас

Марка простр. каркаса	Марка изделия	Колич. шт.	№ листа
ПК26-1	КР18	2	164
	КР28	2	165
	М2	1	174
	М3	1	
	М4	1	
	М10	2	176
	М11	2	
	М17	2	178
	М20	3	179
	М21	2	
	С1	4	171
ПК26-1 (продолжение)	С2	4	171
	45	46	231
	47	10	
	48	6	
	50	4	172
	51	8	
	61	2	173
	67	2	
	68	1	
	69	2	
	70	2	
ПК26-1 (продолжение)	71	2	173
	72	1	231
	Вес ПК26-1 = 754,3 кг		
ПК27-1	КР20	2	164
	КР29	2	165
	М2÷М4, М10, М11, М17, М20, М21, С1, С2, поз. 45, 47, 48, 50, 51, 61, 67÷72 см. ПК26-1		
	Вес ПК27-1 = 820,3 кг		

Примечания:

1. Окончательная фиксация закладных деталей производится в опалубке.
2. Пример крепления закладных деталей см. на листе 161.
3. Пространственные каркасы должны собираться в кондукторах, порядок сборки указан в пояснительной записке.

ТК 1972	Пространственные каркасы ПК26-1, ПК27-1	ШШ22-2/70
		Лист 94

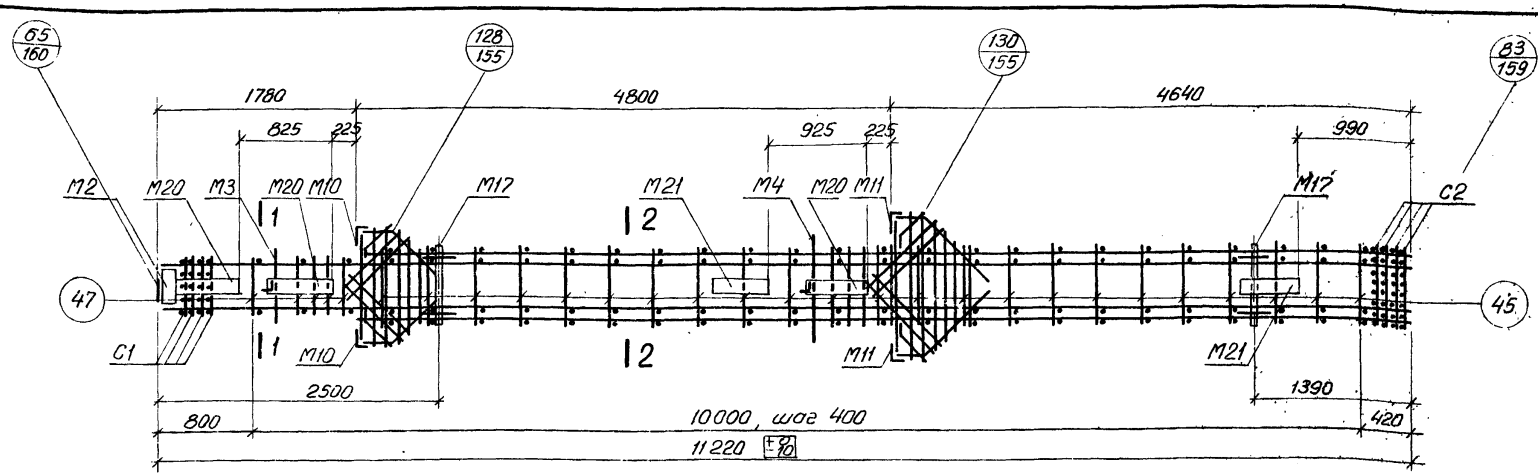

ПК26-2, ПК27-2

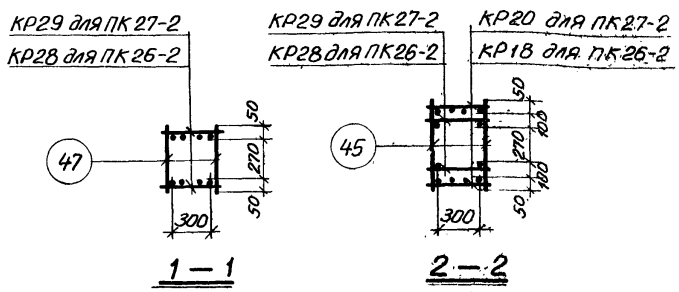

Спецификация марок арматурных изделий и закладных деталей на один пространственный каркас

Марка простр. каркаса	Марка изделия	Колич. шт.	№ листа
ПК26-2	КР18	2	164
	КР28	2	165
	М2	1	174
	М3	1	
	М4	1	
	М10	2	176
	М11	2	
	М17	2	178
	М20	3	179
	М21	2	
	С1	4	171
ПК26-2 (продолжение)	С2	4	171
	45	46	231
	47	10	
	48	6	
	50	4	172
	51	8	
	61	2	173
	67	2	
	68	1	
	69	2	
	70	2	
ПК26-2 (продолжение)	71	2	173
	72	1	231
	Вес ПК26-2=754,3 кг		
ПК27-2	КР20	2	164
	КР29	2	165
	М2÷М4, М10, М11, М17, М20, М21, С1, С2, поз. 45, 47, 48, 50, 51, 61, 67÷72 см. ПК26-2		
	Вес ПК27-2=920,3 кг		

Примечания:

1. Окончательная фиксация закладных деталей производится в опалубке.
2. Пример крепления закладных деталей см. на листе 161.
3. Пространственные каркасы должны собираться в кондукторах, порядок сборки указан в пояснительной записке.

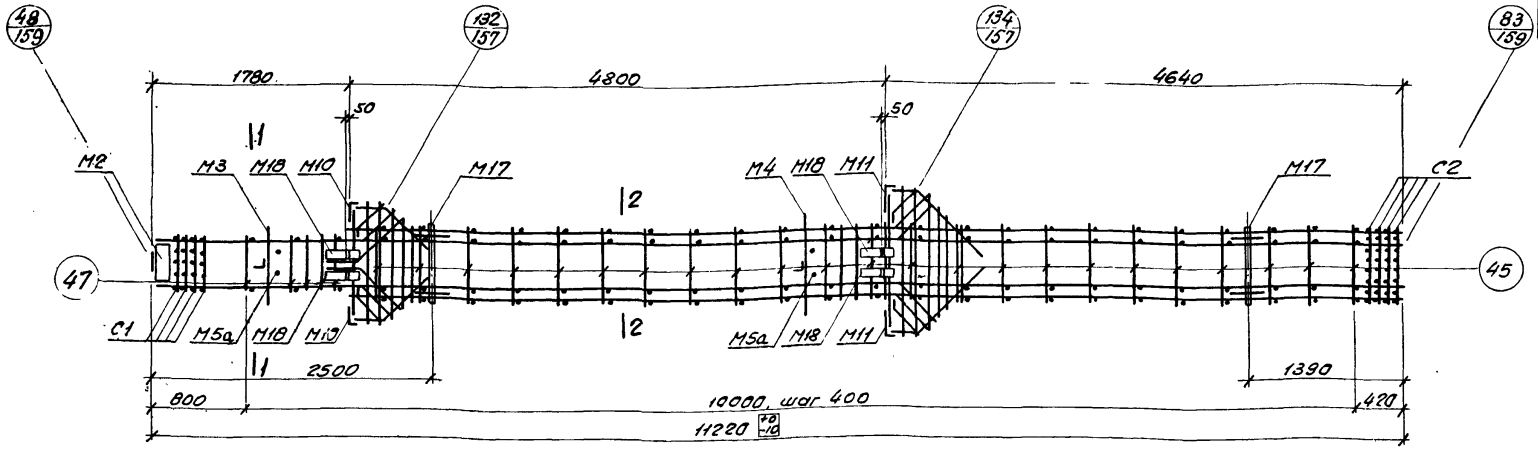

ПК27-3

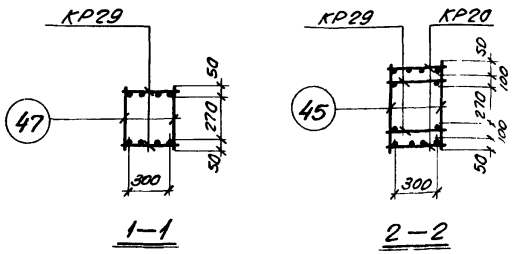

1-1 2-2

Спецификация марок арматурных изделий и закладных деталей на один пространственный каркас

Марка простр. каркаса	Марка изделия	Колич. шт.	№ листа
ПК27-3	КР20	2	164
	КР29	2	165
	М2	1	174
	М3	1	
	М4	1	
	М5а	2	175
	М10	2	176
	М11	2	
	М17	2	178
ПК27-3 (продолжение)	М18	4	178
	С1	4	171
	С2	4	
	45	46	231
	47	10	
	48	6	
	50	4	172
	61	2	173
	67	2	
ПК27-3 (продолжение)	68	1	173
	69	2	
	70	2	
	71	2	
	72	1	231
	74	8	173

Вес ПК27-3=8649кг

Примечания:

1. Окончательная фиксация закладных деталей производится в опалубке.
2. Пространственные каркасы должны собираться в кондукторах, порядок сборки указан в пояснительной записке.

ТК 1972	Пространственный каркас ПК27-3	ИИ 22-2/70
		Лист 96

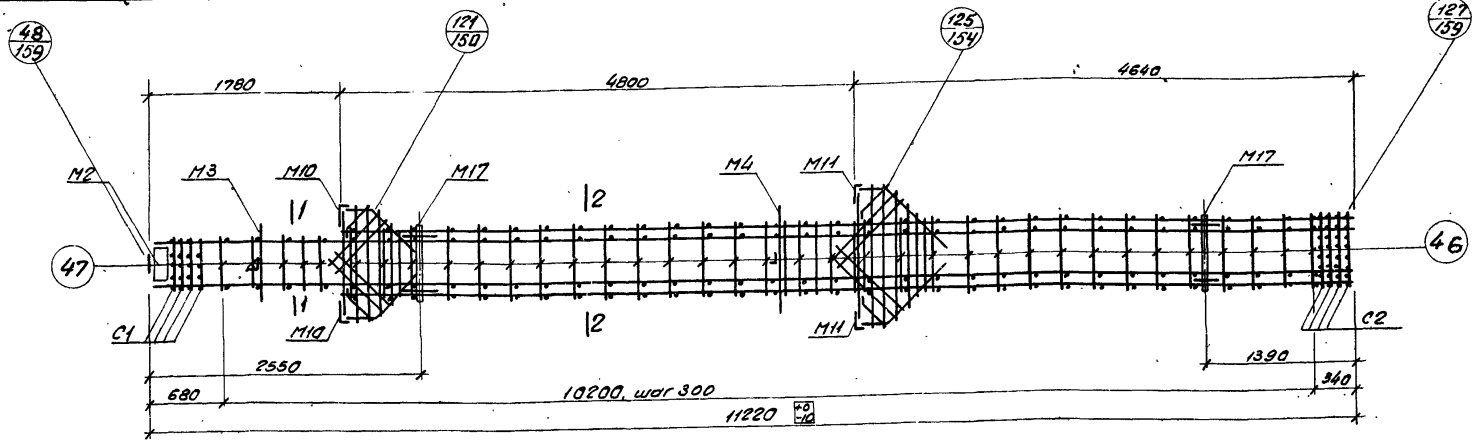

ПК28, ПК29

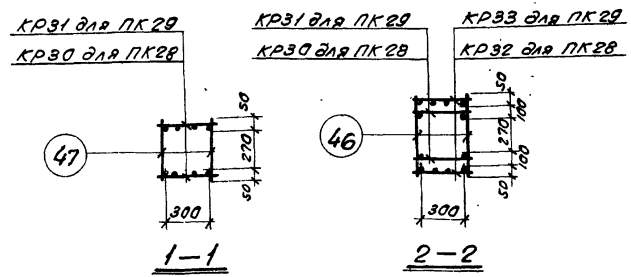

Спецификация марок арматурных изделий и закладных деталей на один пространственный каркас

Марка простр. каркаса	Марка изделия	Колич. шт.	№ листа
ПК28	КР30	2	166
	КР32	2	
	М2	1	174
	М3	1	
	М4	1	
	М10	2	176
	М11	2	
	М17	2	178
	С1	4	171
	С2	4	
ПК28 (продолжение)	46	62	231
	47	10	
	48	6	
	50	4	172
	51	8	
	61	2	173
	67	2	
	68	1	
	69	2	
	70	2	
ПК28 (продолжение)	71	2	173
	72	1	231
	Вес ПК28 = 874,7 кг		
ПК29	КР31	2	166
	КР33	2	
	М2÷М4, М10, М11, М17, С1, С2, поз. 46, 47, 48, 50, 51, 61, 67÷72 см. ПК28		
	Вес ПК29 = 1052,3 кг		

Примечания:

1. Окончательная фиксация закладных деталей производится в опалубке.
2. Пространственные каркасы должны собираться в кондукторах, порядок сборки указан в пояснительной записке.

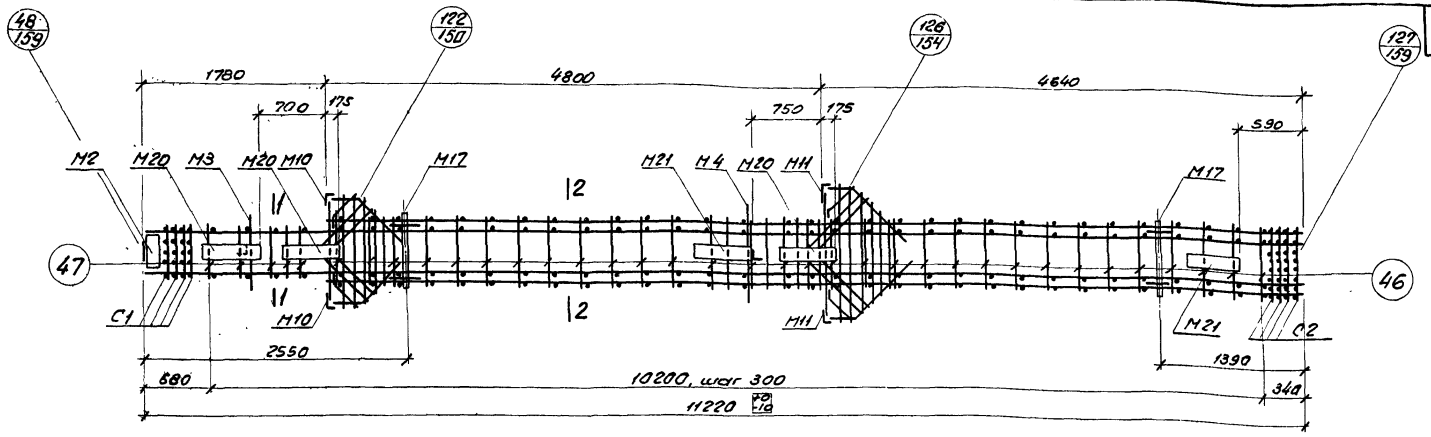

ПК28-1, ПК29-1

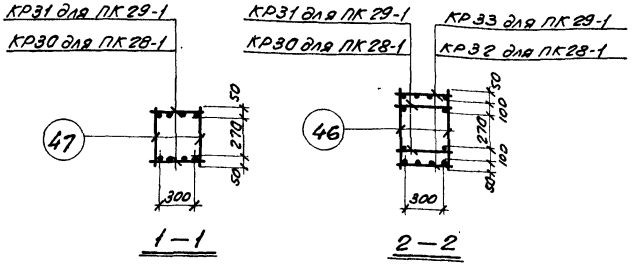

Спецификация марок арматурных изделий и закладных деталей на один пространственный каркас

Марка простр. каркаса	Марка изделия	Колич. шт.	№ листа
ПК28-1	КР30	2	166
	КР32	2	
	М2	1	174
	М3	1	
	М4	1	
	М10	2	176
	М11	2	
	М17	2	178
	М20	3	179
	М21	2	
	С1	4	171
ПК28-1 (продолжение)	С2	4	171
	46	62	231
	47	10	
	48	8	
	50	4	172
	51	8	
	61	2	173
	67	2	
	68	1	
	69	2	
	70	2	
ПК28-1 (продолжение)	71	2	173
	72	1	231
Вес ПК28-1=10152,5кг			
ПК29-1	КР31	2	166
	КР33	2	
	М2÷М4, М10, М11, М17, М20, М21, С1, С2, поз. 46, 47, 48, 50, 51, 61, 67÷72 см. ПК28-1		
Вес ПК29-1=12341кг			

Примечания:

1. Окончательная фиксация закладных деталей производится в опалубке.
2. Пример крепления закладных деталей см. на листе 161.
3. Пространственные каркасы должны собираться в кондукторах, порядок сборки указан в пояснительной записке.

ТК 1972	Пространственные каркасы ПК28-1, ПК29-1	ШУ22-2/70
		Лист 98

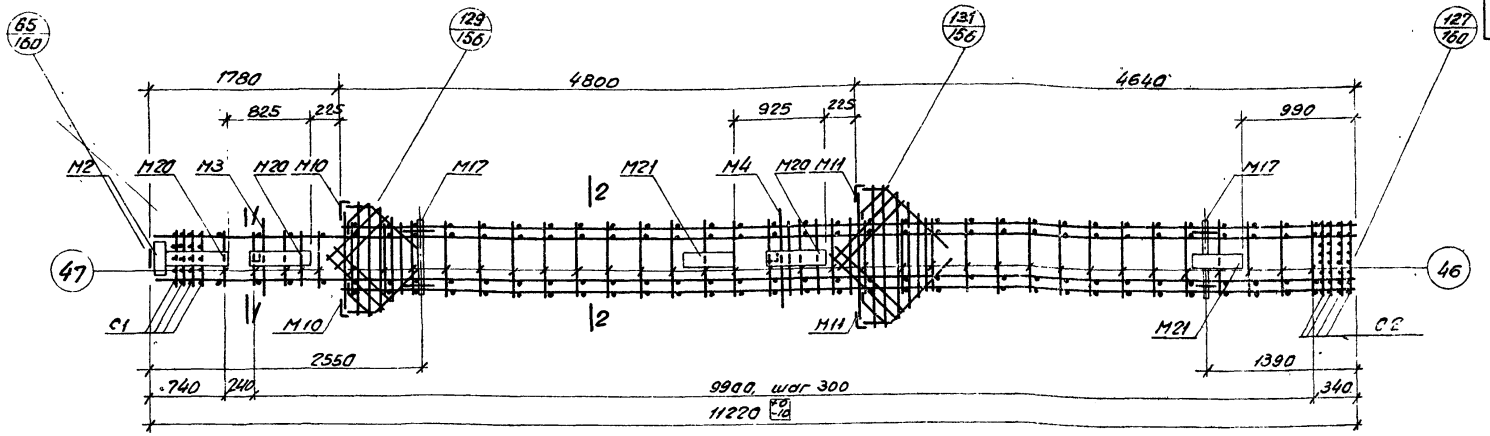

ПК 28-2, ПК 29-2

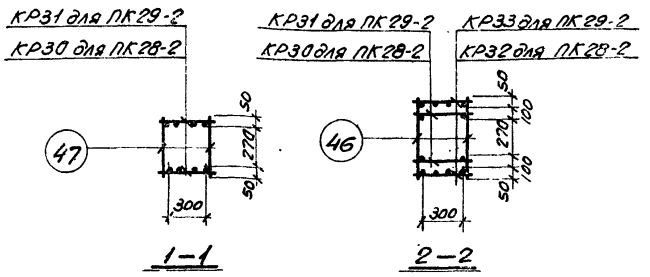

Спецификация марок арматурных изделий и закладных деталей на один пространственный каркас

Марка простр. каркаса	Марка изделия	Колич. шт.	№ листа
ПК28-2	КР30	2	166
	КР32	2	
	М2	1	174
	М3	1	
	М4	1	
	М10	2	176
	М11	2	
	М17	2	178
	М20	3	179
	М21	2	
	С1	4	171
ПК28-2 (продолжение)	С2	4	171
	46	62	231
	47	10	
	48	6	
	50	4	172
	51	8	
	61	2	173
	67	2	
	68	1	
	69	2	
	70	2	
ПК28-2 (продолжение)	71	2	173
	72	1	231
	Вес ПК 28-2: 16525 кг		
ПК29-2	КР31	2	166
	КР33	2	
	М2÷М4, М10, М11, М17, М20, М21, С1, С2, поз. 46, 47, 48, 50, 51, 61, 67÷72 см. ПК28-2		
	Вес ПК 29-2: 12301 кг		

Примечания:

1. Окончательная фиксация закладных деталей производится в опалубке.
2. Пример крепления закладных деталей см. на листе 161.
3. Пространственные каркасы должны собираться в кондукторах, порядок сборки указан в пояснительной записке.

ТК 1972	Пространственные каркасы ПК 28-2, ПК 29-2	ИИ22-2/70
		Лист 99

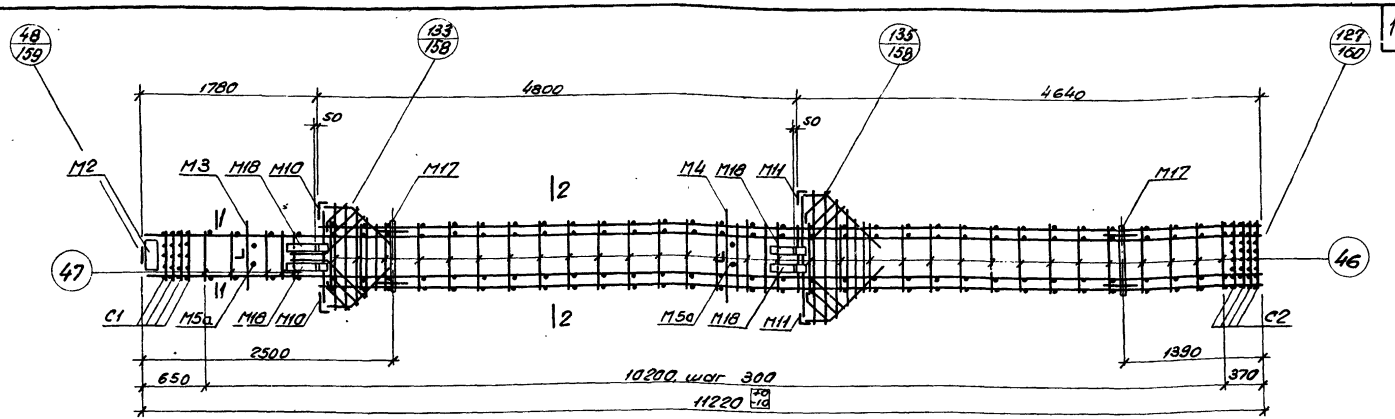

ПК 29-3

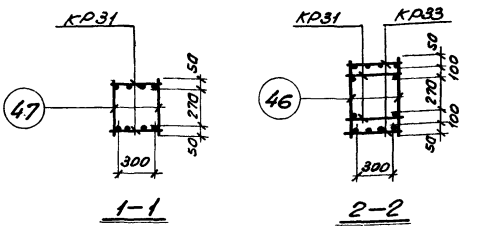

Спецификация марок арматурных изделий и закладных деталей на один пространственный каркас

Марка простр. каркаса	Марка изделия	Колич. шт.	№ листа
ПК29-3	КР31	2	166
	КР33	2	
	М2	1	174
	М3	1	
	М4	1	
	М5а	2	175
	М10	2	176
	М11	2	
	М17	2	178
ПК29-3 (продолжение)	М18	4	178
	С1	4	171
	С2	4	
	46	62	231
	47	10	
	48	6	
	50	4	172
	61	2	173
	67	2	
ПК29-3 (продолжение)	68	1	173
	69	2	
	70	2	
	71	2	
	72	1	231
	74	8	173
	Вес ПК29-3=11417кг		

Примечания:

1. Окончательная фиксация закладных деталей производится в опалубке.
2. Пространственные каркасы должны собираться в кондукторах, порядок сборки указан в пояснительной записке.

ТК 1972	Пространственный каркас ПК 29-3	ЦУ 22-2/70
		Лист 100

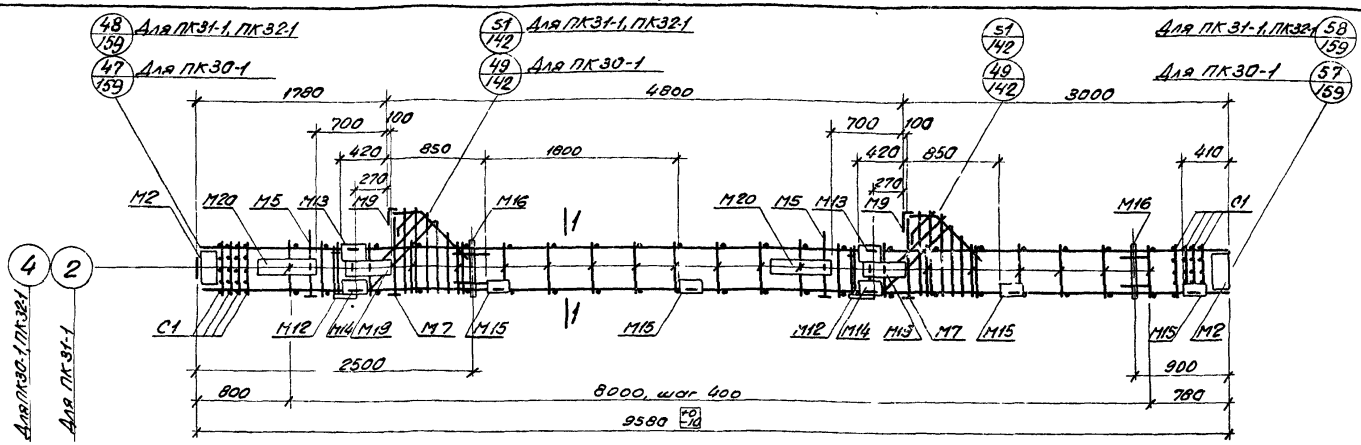

ПК 30-1, ПК 31-1, ПК 32-1

Спецификация марок арматурных изделий и закладных деталей на один пространственный каркас

Марка простр. каркаса	Марка изделия	Колич. шт.	№ листа	Марка простр. каркаса	Марка изделия	Колич. шт.	№ листа	Марка простр. каркаса	Марка изделия	Колич. шт.	№ листа
ПК30-1	КР34	2	166	ПК30-1 (продолжение)	С1	8	171	ПК31-1	КР36	2	166
	М2	2	174		4	34	231		2	34	231
	М5	2	175		47	16			М2, М5, М7, М9, М12÷М16, М19, М20, С1, поз 47, 50÷56, 72 см. ПК30-1		
	М7	2			50	2					
	М9	2	176		51	4					
	М12	2	177		52	4	172		Вес ПК31-1=5321,1кг		
	М13	2			53	2		ПК32-1	КР39	2	167
	М14	2			54	2			М2, М5, М7, М9, М12÷М16, М19, М20, С1, поз. 4, 47, 50÷56, 72 см. ПК30-1		
	М15	4			55	2					
	М16	2	178		56	2					
	М19	2	179		72	1	231		Вес ПК32-1=7109,7кг		
	М20	2		Вес ПК30-1=5565кг							

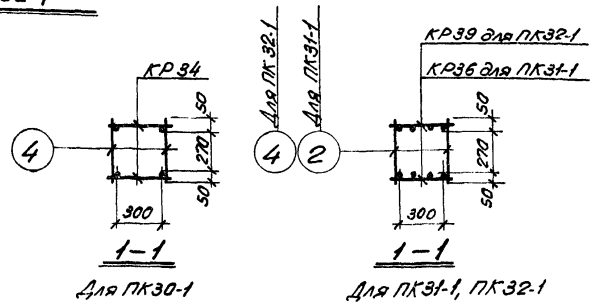

Примечания:

1. Окончательная фиксация закладных деталей производится в опалубке.
2. Пример крепления закладных деталей см. на листе 161.
3. Пространственные каркасы должны собираться в кондукторах, порядок сборки указан в пояснительной записке

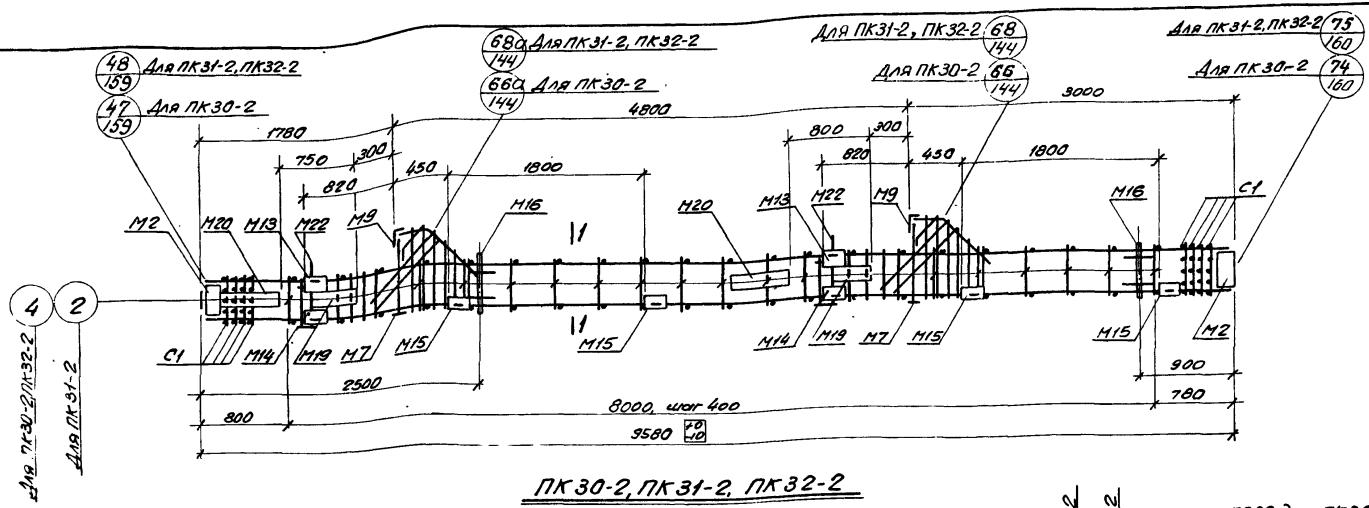

ПК30-2, ПК31-2, ПК32-2

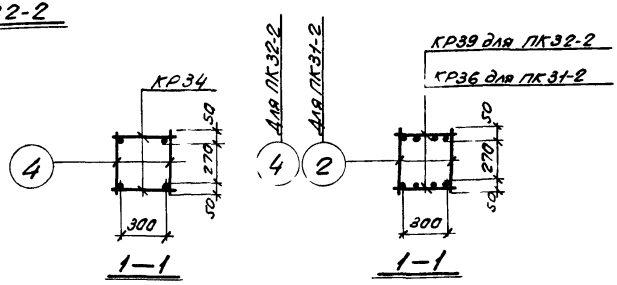

Спецификация марок арматурных изделий и закладных деталей на один пространственный каркас

Марка простр. каркаса	Марка изделия	Колич. шт.	№ листа	Марка простр. каркаса	Марка изделия	Колич. шт.	№ листа	Марка простр. каркаса	Марка изделия	Колич. шт.	№ листа
ПК30-2	КР34	2	166	ПК30-2 (продолжение)	4	34	231	ПК31-2	КР36	2	166
	М2	2	174		47	16			2	34	231
	М7	2	175		50	2	172		М2, М7, М9, М13÷М16, М19, М20, М22, С1, поз. 47, 50÷56, 72 см. ПК30-2		
	М9	2	176		51	4					
	М13	2	177		52	4					
	М14	2			53	2			Вес ПК31-2=587,3кг		
	М15	4			54	2		ПК32-2	ПК39	2	167
	М16	2	178		55	2			М2, М7, М9, М13÷М16, М19, М20, М22, С1, поз. 4, 47, 50÷56, 72 см. ПК30-2		
	М19	2	179		56	2					
	М20	2			72	1	231				
	М22	2	180		Вес ПК30-2=551,7кг				Вес ПК32-2=698,9кг		
	С1	8	171								

Примечания:

1. Окончательная фиксация закладных деталей производится в опалубке.
2. Пример крепления закладных деталей см. на листе 161.
3. Пространственные каркасы должны собираться в кондукторах, порядок сборки указан в пояснительной записке.

ТК 1972	Пространственные каркасы ПК30-2, ПК31-2, ПК32-2	1.017 22-2,'70
		Лист 102

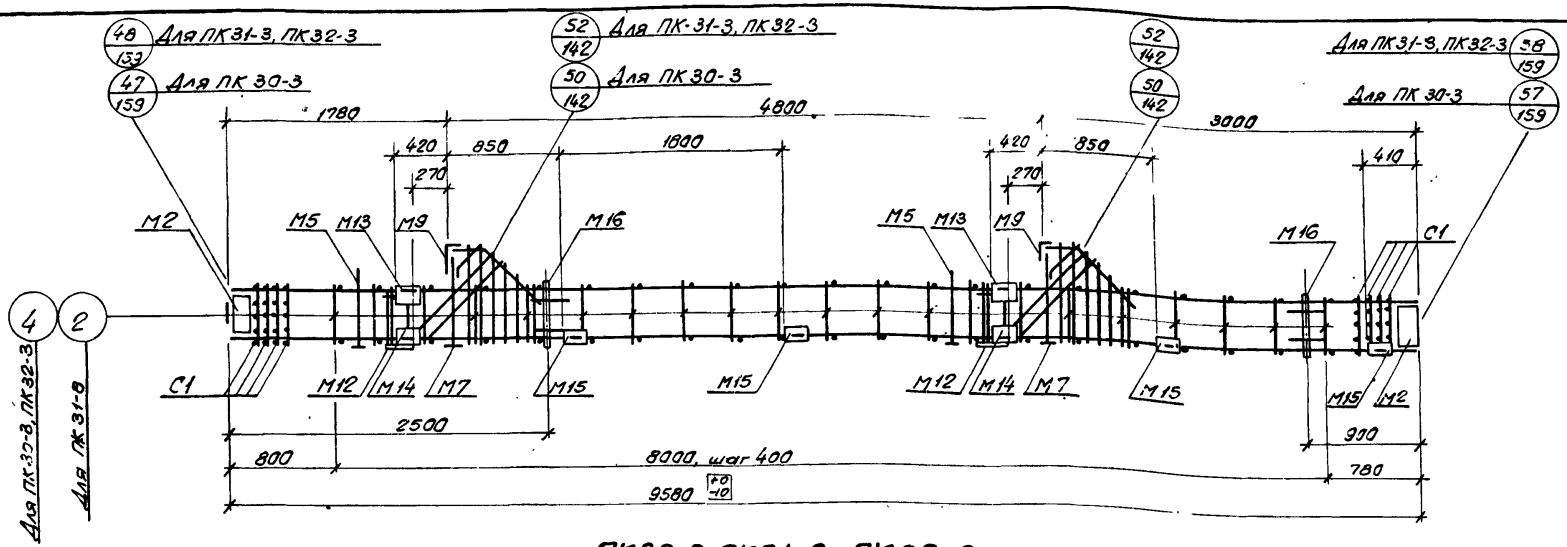

ПК30-3, ПК31-3, ПК32-3

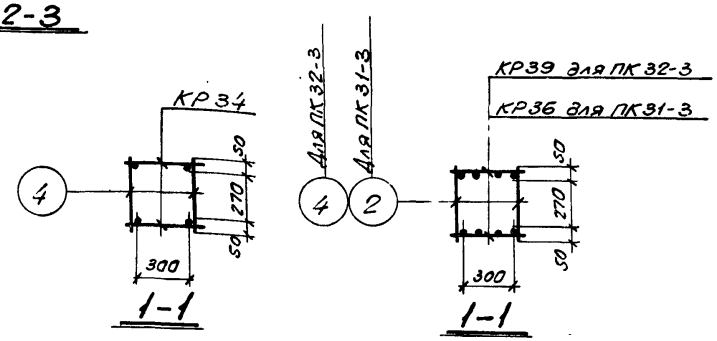

Для ПК30-3 — Для ПК31-3, ПК32-3

Спецификация марок арматурных изделий и закладных деталей на один пространственный каркас

Марка простр. каркаса	Марка изделия	Колич. шт.	№ листа
ПК30-3	КР34	2	166
	М2	2	174
	М5	2	175
	М7	2	
	М9	2	176
	М12	2	177
	М13	2	
	М14	2	
	М15	4	
	М16	2	178
	С1	8	171

Марка простр. каркаса	Марка изделия	Колич. шт.	№ листа
ПК30-3 (продолжение)	4	34	231
	47	16	
	50	2	172
	51	4	
	52	4	
	53	2	
	54	2	
	55	2	
	56	2	
	72	1	231
	Вес ПК30-3=460,5 кг.		

Марка простр. каркаса	Марка изделия	Колич. шт.	№ листа
ПК31-3	КР36	2	166
	2	34	231
	М2, М5, М7, М9, М12÷М16, С1, поз. 47, 50÷56, 72 см. ПК30-3		
	Вес ПК31-3=495,1 кг		
ПК32-3	КР39	2	167
	М2, М5, М7, М9, М12÷М16, С1, поз. 4, 47, 50÷56, 72. см. ПК30-3		
	Вес ПК32-3=607,7 кг.		

Примечания:

1. Окончательная фиксация закладных деталей производится в эпалубке.
2. Пространственные каркасы должны собираться в кондукторах, порядок сборки указан в пояснительной записке.

ТК 1972	Пространственные каркасы ПК30-3, ПК31-3, ПК32-3	ИИ 22-2/70
		Лист 103

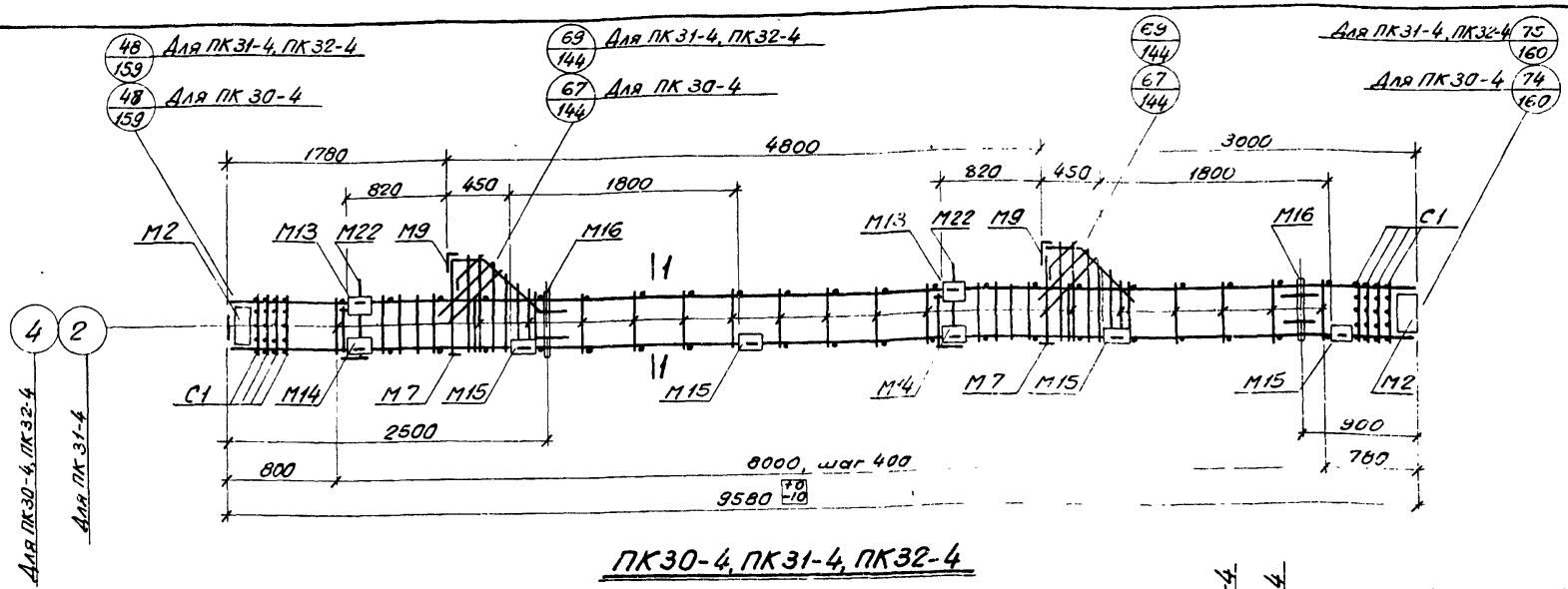

ПК30-4, ПК31-4, ПК32-4

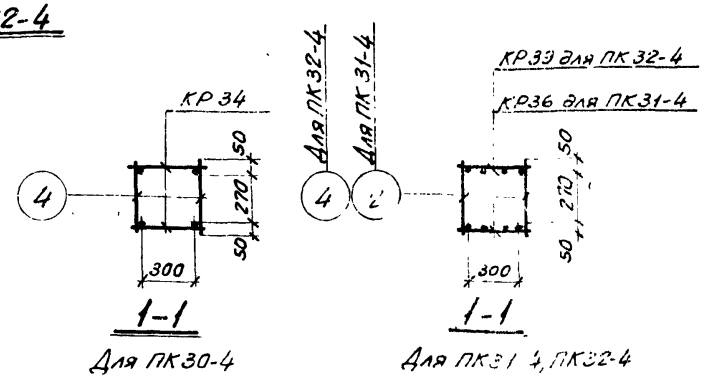

Спецификация марок арматурных изделий и закладных деталей на один пространственный каркас

Марка простр. каркаса	Марка изделия	Колич. шт.	№ листа
ПК30-4	КР34	2	166
	М2	2	174
	М7	2	175
	М9	2	176
	М13	2	177
	М14	2	
	М15	4	
	М16	2	178
	М22	2	180
	С1	8	171
	4	34	231
ПК30-4 (продолжение)	47	16	231
	50	2	172
	51	4	
	52	4	
	53	2	
	54	2	
	55	2	
	56	2	
	72	1	231
	Вес ПК30-4 = 455 кг.		
ПК31-4	КР36	2	166
	2	34	231
	М2, М7, М9, М13÷М16, М22, С1, поз. 47, 50÷56, 72 см. ПК30-4		
	Вес ПК31-4 = 491.3 кг.		
ПК32-4	КР39	2	167
	М2, М7, М9, М13÷М16, М22, С1, поз. 4, 47, 50÷56, 72 см. ПК30-4		
	Вес ПК32-4 = 602.9 кг.		

Примечания:

1. Окончательная фиксация закладных деталей производится в опалубке.
2. Пространственные каркасы должны собираться в кондукторах, порядок сборки указан в пояснительной записке.

ТК 1972	Пространственные каркасы ПК30-4, ПК31-4, ПК32-4	ИИ 22-2/70
		Лист 104

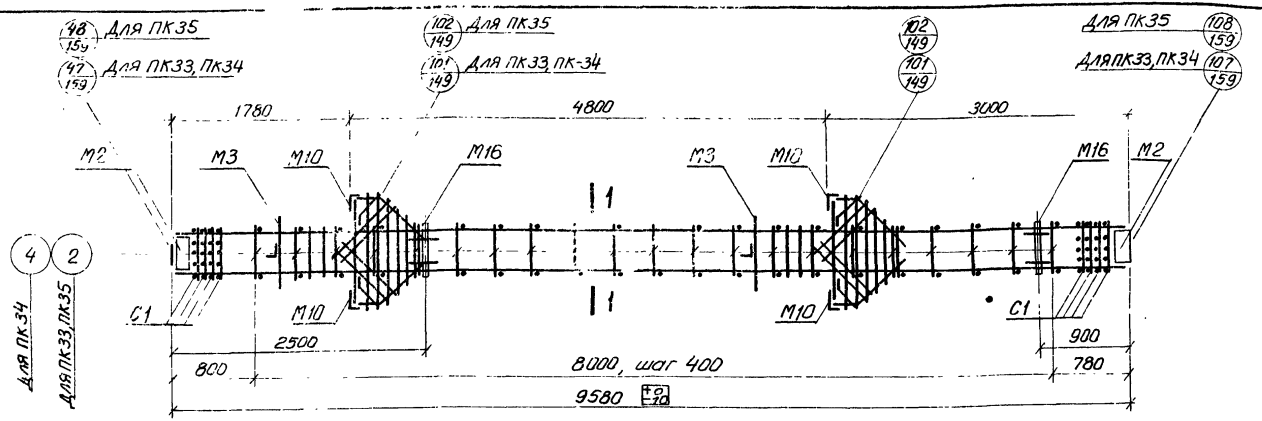

ПК33, ПК34, ПК35

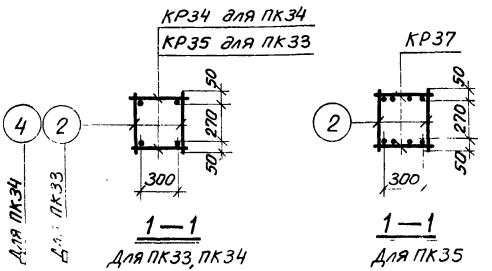

Спецификация марок арматурных изделий и закладных деталей на один пространственный каркас

Марка простр. каркасы	Марка изделия	Колич. шт	№ листа
ПК33	КР35	2	166
	М2	2	174
	М3	2	
	М10	4	176
	М16	2	178
	С1	8	171
	2	42	231
	47	8	
	50	4	172
	51	8	

Марка простр. каркаса	Марка изделия	Колич. шт	№ листа
ПК33 (продолжение)	56	2	172
	63	4	173
	64	2	
	65	2	
	66	2	
	72	1	231
	Вес ПК33=372,3 кг		
ПК34	КР34	2	166
	4	42	231
	М2, М3, М10, М16		

Марка простр. каркаса	Марка изделия	Колич. шт.	№ листа
ПК34 (продолжение)	С1, поз. 47, 50, 51, 56, 63÷66, 72 см. ПК33		
	Вес ПК34=418,3 кг		
ПК35	КР37	2	166
	М2, М3, М10, М16, С1, поз. 2, 47, 50, 51, 56, 63÷66, 72 см. ПК33		
	Вес ПК35=519,5 кг		

Примечания:

1. Окончательная фиксация закладных деталей производится в опалубке.
2. Пространственные каркасы должны собираться в кондукторах, порядок сборки указан в пояснительной записке.

ТК 1972	Пространственные каркасы ПК33, ПК34, ПК35	ИИ22-2/70
		Лист 105

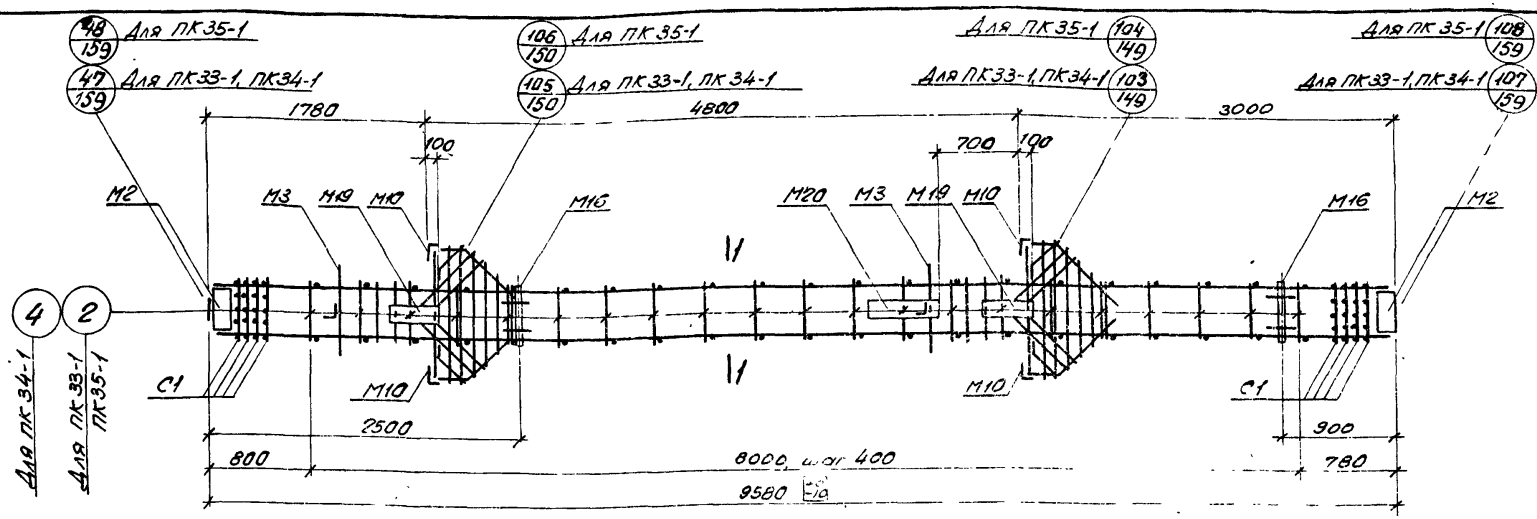

ПК33-1, ПК34-1, ПК35-1

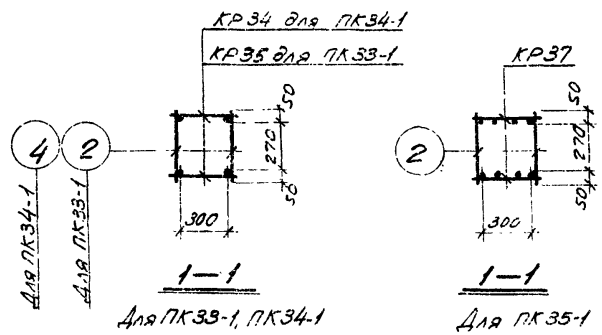

Спецификация марок арматурных изделий и закладных деталей на один пространственный каркас

Марка простр. каркаса	Марка изделия	Колич. шт.	№ листа
ПК33-1	КР35	2	166
	М2	2	174
	М3	2	
	М10	4	176
	М16	2	178
	М19	2	179
	М20	1	
	С1	8	171
	2	42	231
	47	8	
	50	4	172
ПК33-1 (продолжение)	51	8	172
	56	2	
	63	4	173
	64	2	
	65	2	
	66	2	
	72	1	231
	Вес ПК33-1 = 4369 кг		
ПК34-1	КР34	2	166
	4	42	231
	М2, М3, М10, М16, М19,		
ПК34-1 (продолжение)	М20, С1, поз 47, 50, 51, 56, 63÷66, 72 см. ПК33-1		
	Вес ПК34-1 = 4829 кг		
ПК35-1	КР37	2	166
	М2, М3, М10, М16, М19, М20, С1, поз. 2, 47, 50, 51, 56, 63÷66, 72 см. ПК33-1		
	Вес ПК35-1 = 5841 кг		

Примечания:

1. Окончательная фиксация закладных деталей производится в опалубке.
2. Пример крепления закладных деталей см. на листе 161.
3. Пространственные каркасы должны собираться в кондукторах, порядок сборки указан в пояснительной записке.

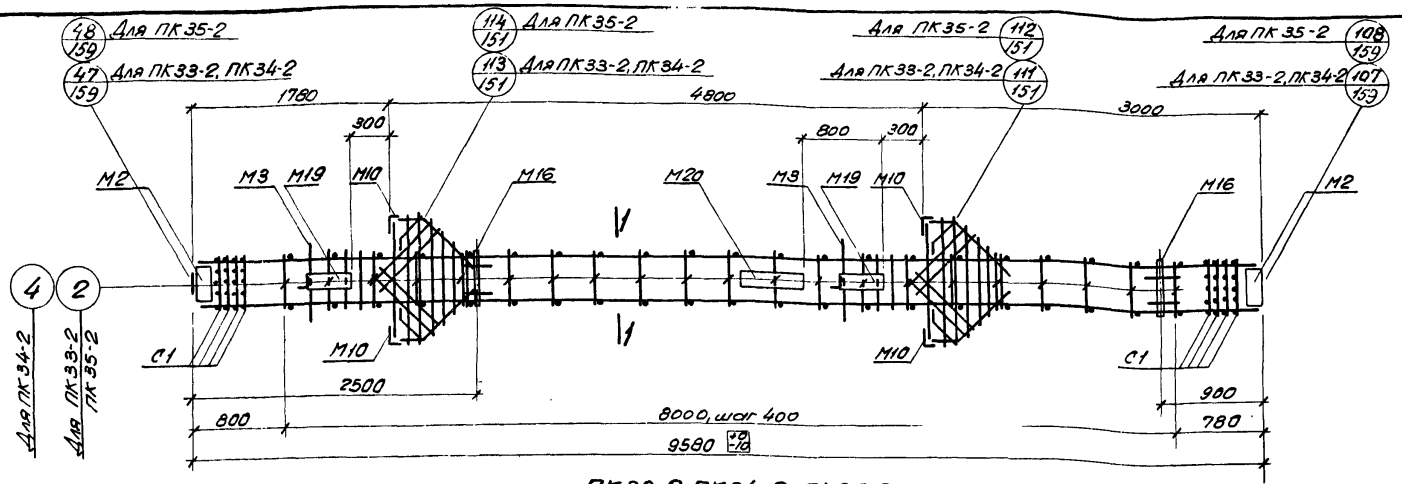

ПК33-2, ПК34-2, ПК35-2

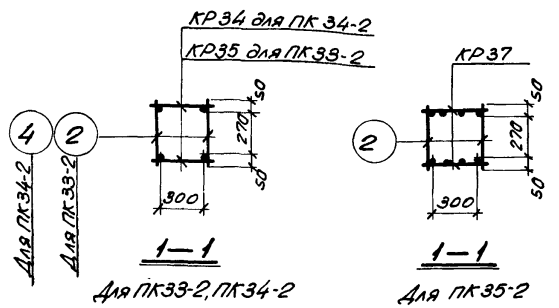

Спецификация марок арматурных изделий и закладных деталей на один пространственный каркас

Марка простр. каркаса	Марка изделия	Колич. шт.	№ листа
ПК33-2	КР35	2	166
	М2	2	174
	М3	2	
	М10	4	176
	М16	2	178
	М19	2	179
	М20	1	
	С1	8	171
	2	42	231
	47	8	
	50	4	172
ПК33-2 (продолжение)	51	8	172
	56	2	
	63	4	173
	64	2	
	65	2	
	66	2	
	72	1	231
	Вес ПК33-2 = 1136,8 кг		
ПК34-2	КР34	2	166
	4	42	
	М2, М3, М10, М16, М19,		
ПК34-2 (продолжение)	М20, С1, поз. 47, 50, 51, 56, 63÷66, 72 см. ПК33-2		
	Вес ПК34-2 = 482,9 кг		
ПК35-2	КР37	2	166
	М2, М3, М10, М16, М19, М20, С1, поз. 2, 47, 50, 51, 56, 63÷66, 72 см. ПК33-2		
	Вес ПК35-2 = 584,1 кг		

Примечания:

1. Окончательная фиксация закладных деталей производится в опалубке.
2. Пример крепления закладных деталей см. на листе 161.
3. Пространственные каркасы должны собираться в кондукторах, порядок сборки указан в пояснительной записке.

ТК 1972	Пространственные каркасы ПК33-2, ПК34-2, ПК35-2	ШП22-2/70
		Лист 107

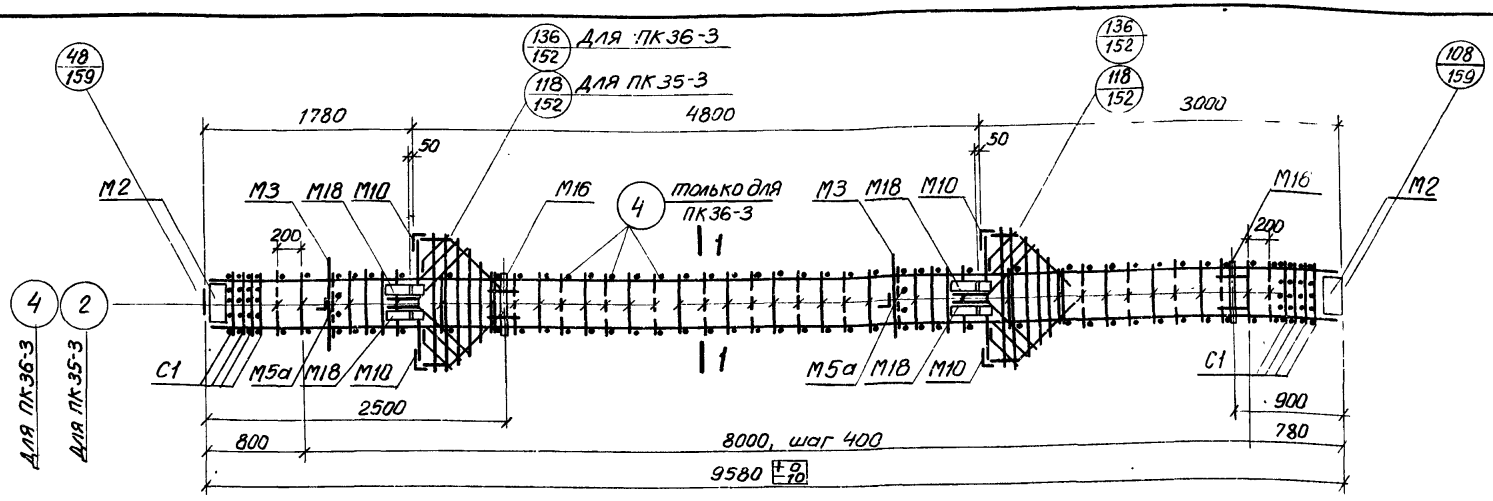

ПК35-3, ПК36-3

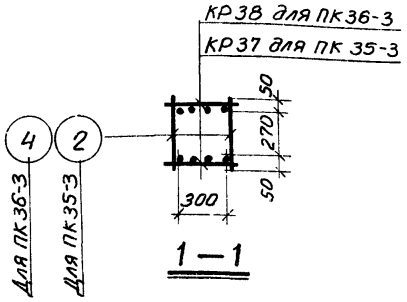

Спецификация марок арматурных изделий и закладных деталей на один пространственный каркас

Марка простр. каркаса	Марка изделия	Колич. шт.	№ листа
ПК35-3	КР37	2	166
	М2	2	174
	М3	2	
	М5а	2	175
	М10	4	176
	М16	2	178
	М18	4	
	С1	8	171
	2	42	231
ПК35-3 (продолжение)	47	8	231
	50	4	172
	56	2	
	63	4	173
	64	2	
	65	2	
	66	2	
	74	8	
ПК35-3 (продолжение)	72	1	231
	Вес ПК35-3=640,9 кг		
ПК36-3	КР38	2	166
	4	110	231
	М2, М3, М5а, М10, М16, М18, С1, поз. 47, 50, 56, 63÷66, 72, 74 см. ПК35-3		
	Вес ПК36-3=738,1 кг		

Примечания:

1. Окончательная фиксация закладных деталей производится в опалубке.
2. Пространственные каркасы должны собираться в кондукторах, порядок сборки указан в пояснительной записке.

ТК 1972	Пространственные каркасы ПК35-3, ПК36-3.	ИИ 22-2/70
		Лист 108

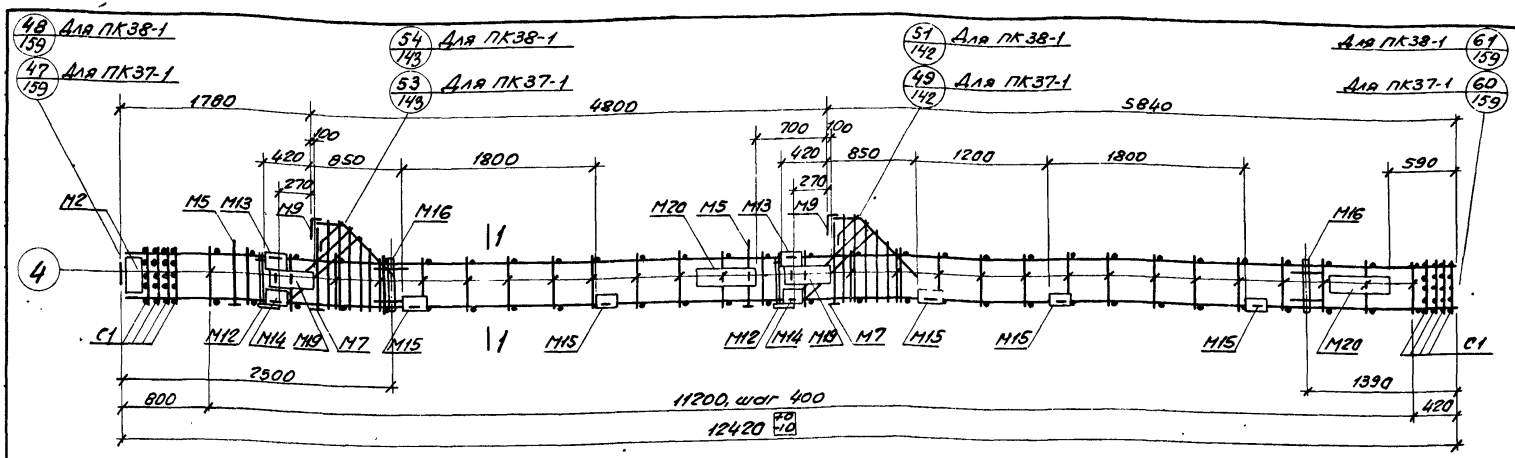

ПК37-1, ПК38-1

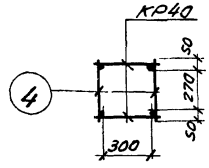

1–1

Для ПК37-1

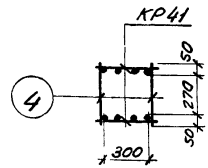

1–1

Для ПК38-1

Спецификация марок арматурных изделий и закладных деталей на один пространственный каркас

Марка простр. каркаса	Марка изделия	Колич. шт.	№ листа
ПК37-1	КР40	2	167
	М2	1	174
	М5	2	175
	М7	2	
	М9	2	176
	М12	2	177
	М13	2	
	М14	2	
	М15	5	
	М16	2	178
ПК37-1 (продолжение)	М19	2	179
	М20	2	
	С1	8	171
	4	50	231
	47	16	
	50	2	172
	51	4	
	52	4	
	53	2	
	54	2	
ПК37-1 (продолжение)	55	2	172
	56	2	
	72	1	231
	Вес ПК37-1 = 6032 кг		
ПК38-1	КР41	2	167
	М2, М5, М7, М9, М12÷М16, М19, М20, С1, поз. 4, 47, 50–56, 72 см. ПК37-1		
	Вес ПК38-1 = 7944 кг		

Примечания:

1. Окончательная фиксация закладных деталей производится в опалубке.
2. Пример крепления закладных деталей см. на листе 161.
3. Пространственные каркасы должны собираться в кондукторах, порядок сборки указан в пояснительной записке.

ТК 1972	Пространственные каркасы ПК37-1, ПК38-1	ИИ22-2/70
		Лист 169

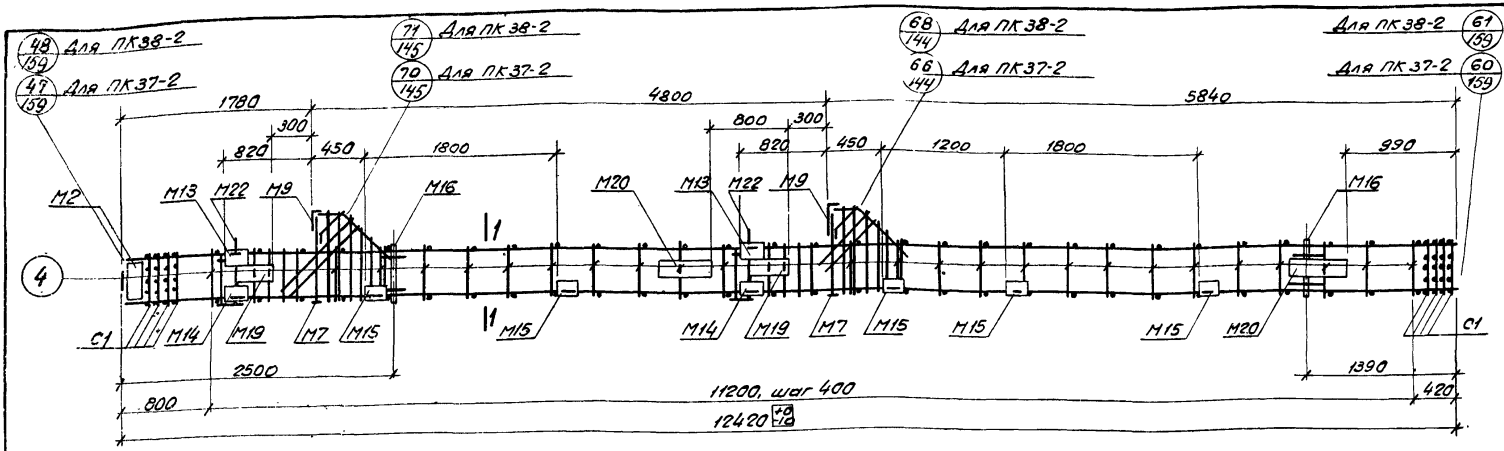

ПК37-2, ПК38-2

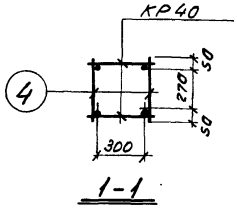

1-1

Для ПК37-2

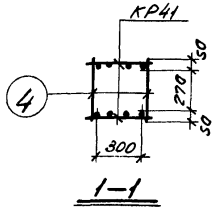

1-1

Для ПК38-2

Спецификация марок арматурных изделий и закладных деталей на один пространственный каркас

Марка простр. каркаса	Марка изделия	Колич. шт.	№ листа
ПК37-2	КР40	2	167
	М2	1	174
	М7	2	175
	М9	2	176
	М13	2	177
	М14	2	
	М15	5	
	М16	2	178
	М19	2	179
	М20	2	
ПК37-2 (продолжение)	М22	2	180
	С1	8	171
	4	50	231
	47	16	
	50	2	172
	51	4	
	52	4	
	53	2	
	54	2	
	55	2	
ПК37-2 (продолжение)	56	2	172
	72	1	231
	Вес ПК37-2-5984 кг		
ПК38-2	КР41	2	167
	М2, М7, М9, М13÷М16, М19, М20, М22, С1, поз. 4, 47, 50÷56, 72 см. ПК37-2		
	Вес ПК38-2-7196 кг		

Примечания:

1. Окончательная фиксация закладных деталей производится в опалубке.
2. Пример крепления закладных деталей см. на листе 161.
3. Пространственные каркасы должны собираться в кондукторах, порядок сборки указан в пояснительной записке.

ТК 1972	Пространственные каркасы ПК37-2, ПК38-2	УШ22-2/70
		Лист 110

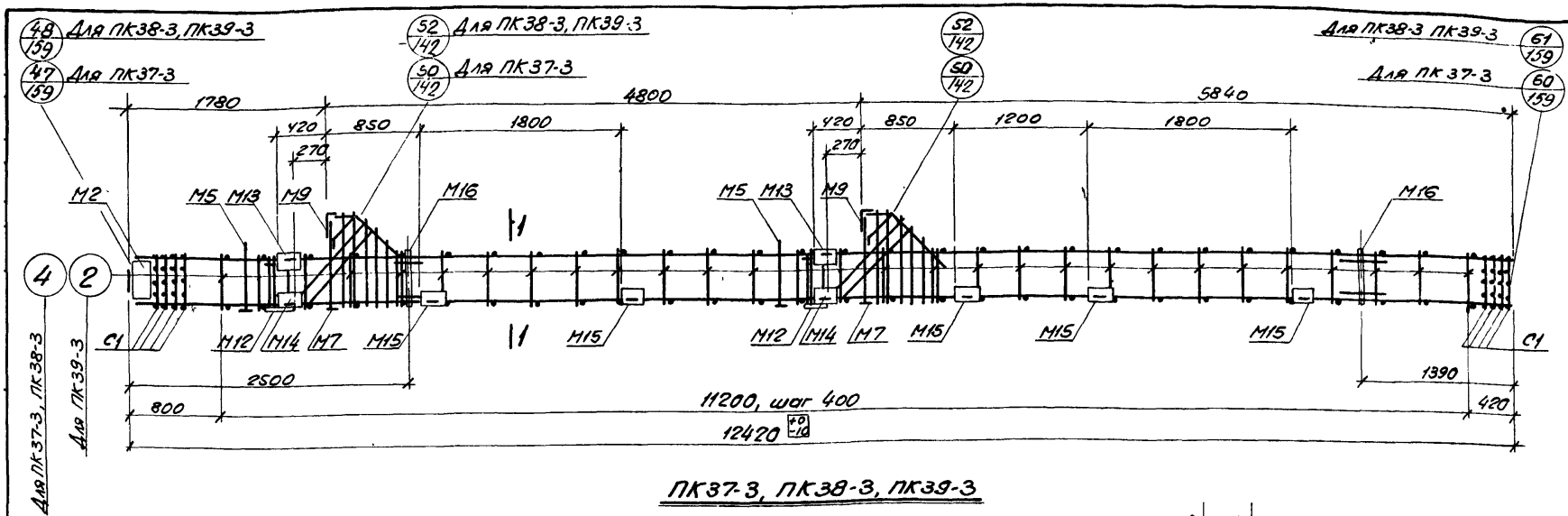

ПК37-3, ПК38-3, ПК39-3

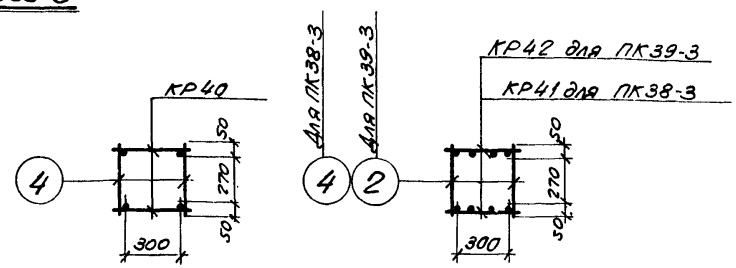

Спецификация марок арматурных изделий и закладных деталей на один пространственный каркас

Марка простр. каркаса	Марка изделия	Колич. шт.	№ листа
ПЗ7-3	КР40	2	167
	М2	1	174
	М5	2	175
	М7	2	
	М9	2	176
	М12	2	177
	М13	2	
	М14	2	
	М15	5	
	М16	2	178
	С1	8	171
ПК37-3 (продолжение)	4	50	231
	47	16	
	50	2	172
	57	4	
	52	4	
	53	2	
	54	2	
	55	2	
	56	2	
	72	1	231
	Вес ПК37-3 = 501,2 кг		
ПК38-3	КР41	2	167
	М2, М5, М7, М9, М12÷М16, С1, поз. 4, 47, 50÷56, 72 см. ПК37-3		
	Вес ПК38-3 = 698,4 кг		
ПК39-3	КР42	2	167
	2	50	231
	М2, М5, М7, М9, М12÷М16, С1, поз. 47, 50÷56, 72 см. ПК37-3		
	Вес ПК39-3 = 595,6 кг		

Примечания:

1. Окончательная фиксация закладных деталей производится в опалубке.
2. Пространственные каркасы должны собираться в кондукторах, порядок сборки указан в пояснительной записке.

ТК 1972	Пространственные каркасы ПК37-3, ПК38-3, ПК39-3	ИИ22-2/70
		Лист 111

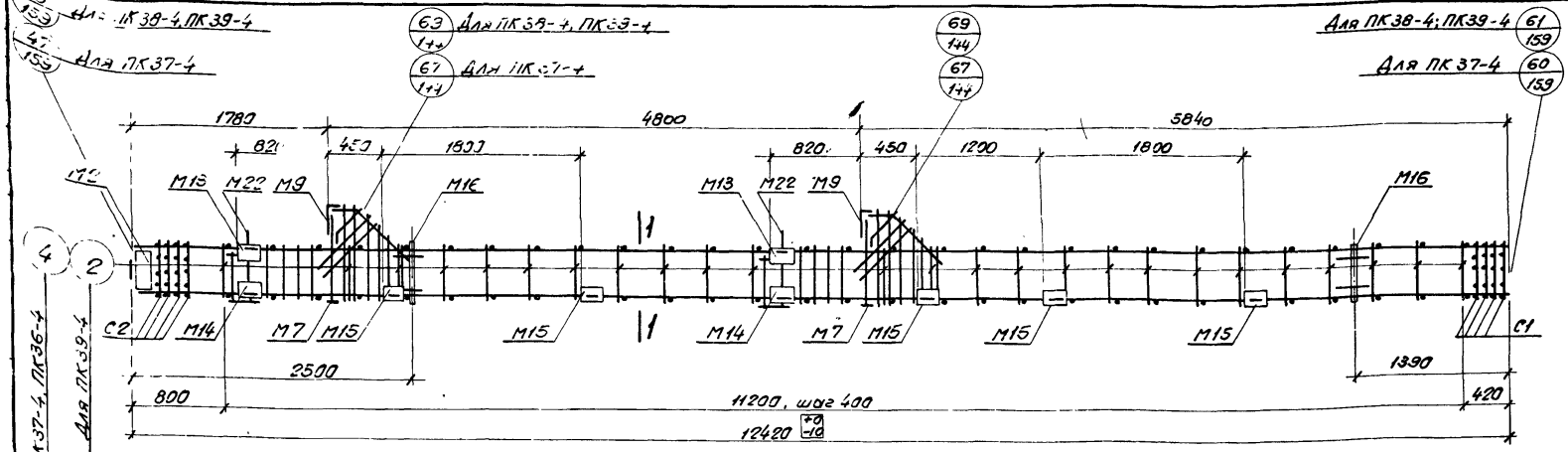

ПК 37-4, ПК 38-4, ПК 39-4

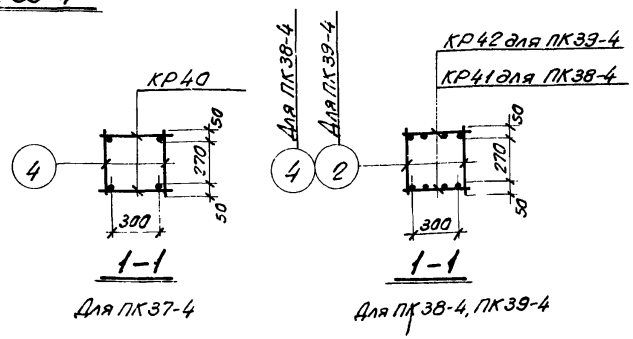

Спецификация марок арматурных изделий и закладных деталей на один пространственный каркас

Марка простр. каркаса	Марка изделия	Кол. шт.	№ листа
ПК37-4	КР40	2	167
	М2	1	174
	М7	2	175
	М9	2	176
	М13	2	177
	М14	2	
	М15	5	
	М16	2	178
	М22	2	180
	С1	8	171
	4	50	231
ПК37-4 (продолжение)	47	16	231
	50	2	172
	51	4	
	52	4	
	53	2	
	54	2	
	55	2	
	56	2	
	72	1	231
	Вес ПК37-4 =502,4кг.		
ПК38-4	КР41	2	167
	М2, М7, М9, М13÷М16, М22, С1, поз. 4, 47, 50÷56, 72 см. ПК 37-4		
	Вес ПК38-4 =693,4кг.		
ПК39-4	КР42	2	167
	2	50	231
	М2, М7, М9, М13÷М16, М22, С1, поз. 47, 50÷56, 72 см. ПК 37-4		
	Вес ПК39-4 =590,8кг.		

Примечания:

1. Окончательная фиксация закладных деталей производится в опалубке.
2. Пространственные каркасы должны собираться в кондукторах, порядок сборки указан в пояснительной записке.

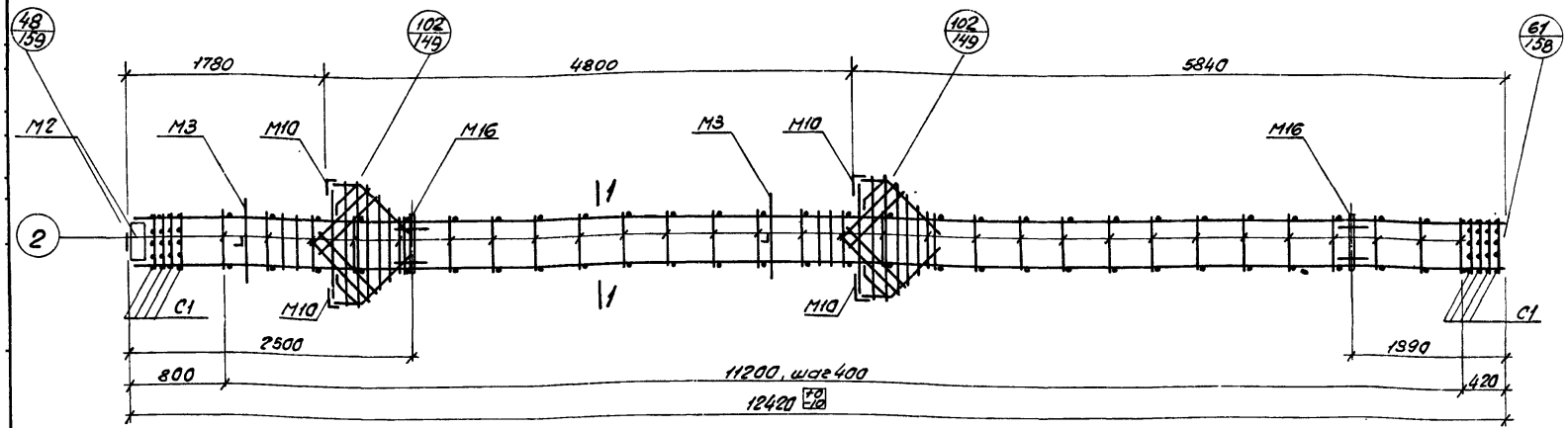

ПК40, ПК41

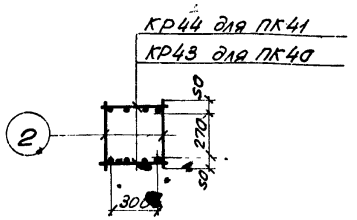

1–1

Спецификация марок арматурных изделий и закладных деталей на один пространственный каркас

Марка простр. каркаса	Марка изделия	Колич. шт.	№ листа
ПК40	КР43	2	168
	М2	1	174
	М3	2	
	М10	4	176
	М16	2	178
	С1	8	171
	2	58	231
	47	8	
	50	4	172
ПК40 (продолжение)	51	8	172
	56	2	
	63	4	173
	64	2	
	65	2	
	66	2	
	72	1	231
	Вес ПК40=504,1 кг		
ПК41	КР44	2	168
	М2, М3, М10, М16, С1, поз. 2, 47, 50, 51, 56, 63÷66, 72 см. ПК40		
	Вес ПК41=591,3 кг		

Примечания:

1. Окончательная фиксация закладных деталей производится в опалубке.
2. Пространственные каркасы должны собираться в кондукторах, порядок сборки указан в пояснительной записке.

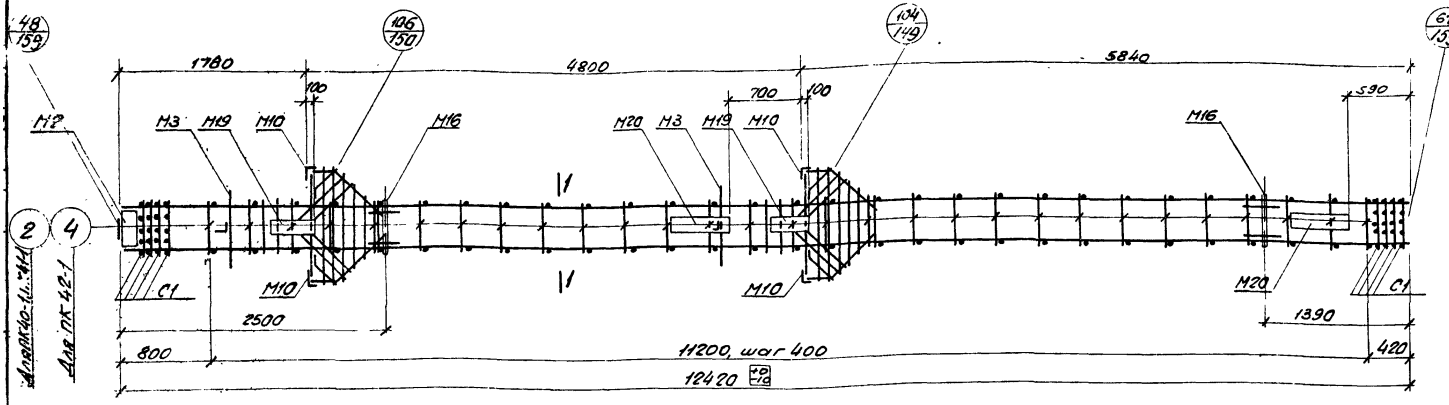

ПК40-1, ПК41-1, ПК42-1

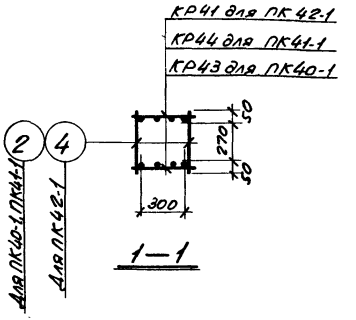

Спецификация марок арматурных изделий и закладных деталей на один пространственный каркас

Марка простр. каркаса	Марка изделия	Колич. шт.	№ листа
ПК40-1	КР43	2	168
	М2	1	174
	М3	2	
	М10	4	176
	М16	2	178
	М19	2	179
	М20	2	
	С1	8	171
	2	58	231
	47	8	172
	50	4	172
ПК40-1 (продолжение)	51	8	172
	56	2	
	63	4	173
	64	2	
	65	2	
	66	2	
	72	1	231
	Вес ПК40-1=800,1кг		
ПК41-1	КР44	2	168
	М2, М3, М10, М16, М19, М20, С1, поз. 47, 50, 51, 56, 63÷66, 72 см. ПК40-1		
	Вес ПК41-1=688,3кг		
ПК42-1	КР41	2	167
	4	58	231
	М2, М3, М10, М16, М19, М20, С1, поз. 47, 50, 51, 56, 63÷66, 72 см. ПК40-1		
	Вес ПК42-1=747,7кг		

Примечания:

1. Окончательная фиксация закладных деталей производится в опалубке.
2. Пример крепления закладных деталей см. на листе 161.
3. Пространственные каркасы должны собираться в кондукторах, порядок сборки указан в пояснительной записке

ТК 1972	Пространственные каркасы ПК40-1, ПК41-1, ПК42-1	ИИ 22-2/70
		Лист 114

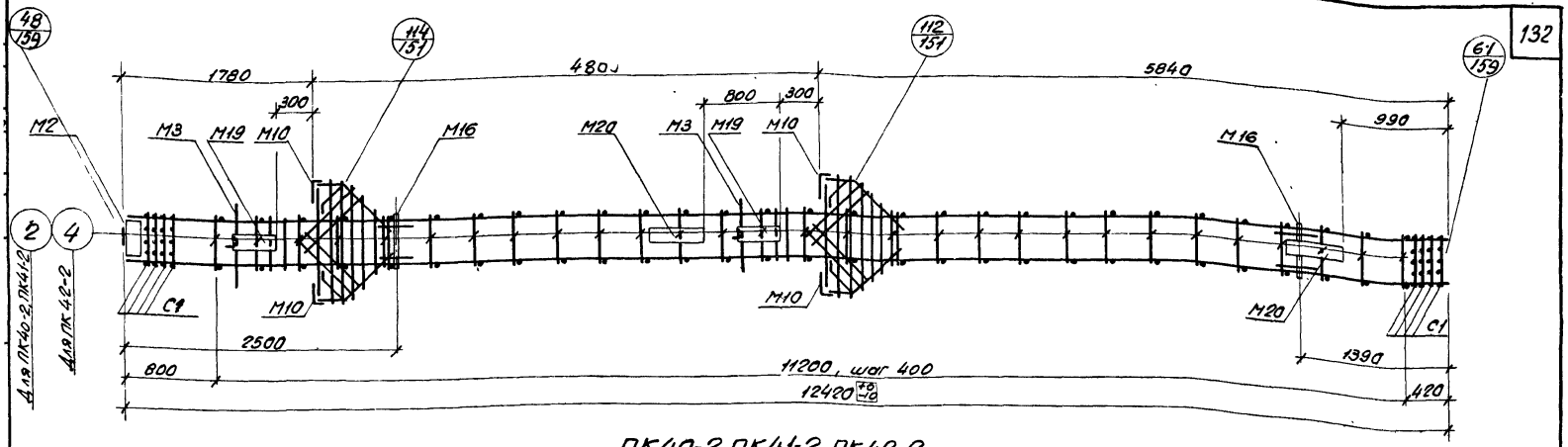

ПК40-2, ПК41-2, ПК42-2

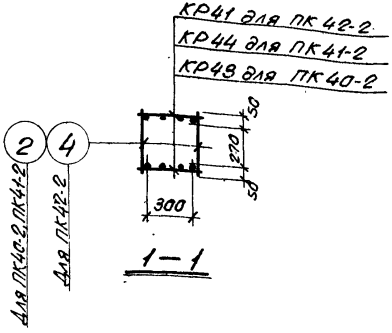

Спецификация марок арматурных изделий и закладных деталей на один пространственный каркас

Марка простр. каркаса	Марка изделия	Колич. шт.	№ листа
ПК40-2	КР43	2	168
	М2	1	174
	М3	2	
	М10	4	176
	М16	2	178
	М19	2	179
	М20	2	
	С1	8	171
	2	58	231
	47	8	
	50	4	172
ПК40-2 (продолжение)	51	8	172
	56	2	
	63	4	173
	64	2	
	65	2	
	66	2	
	72	1	231
	Вес ПК40-2-800,1 кг		
ПК41-2	КР44	2	168
	М2, М3, М10, М16, М19, М20, С1, поз. 2, 47, 50, 51, 56, 63÷66, 72 см. ПК40-2		
	Вес ПК41-2-1873 кг		
ПК41-2 (продолжение)	М19, М20, С1, поз. 2, 47, 50, 51, 56, 63÷66, 72 см. ПК40-2		
	Вес ПК41-2-1873 кг		
ПК42-2	КР41	2	167
	4	58	231
	М2, М3, М10, М16, М19, М20, С1, поз. 47, 50, 51, 56, 63÷66, 72 см. ПК40-2		
	Вес ПК42-2-1713 кг		

Примечания:

1. Окончательная фиксация закладных деталей производится в опалубке.
2. Пример крепления закладных деталей см. на листе 161.
3. Пространственные каркасы должны собираться в кондукторах, порядок сборки указан в пояснительной записке.

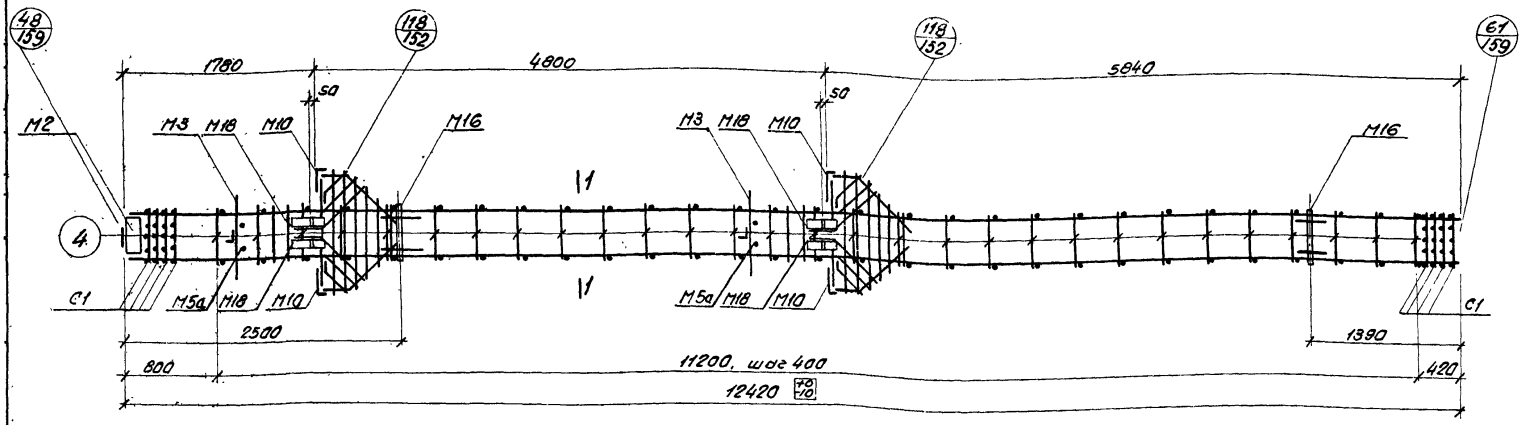

ПК42-3

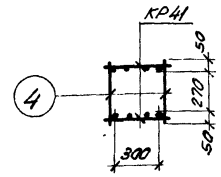

1—1

Спецификация марок арматурных изделий и закладных деталей на один пространственный каркас

Марка простр. каркаса	Марка изделия	Колич. шт.	№ листа
ПК42-3	Кр41	2	167
	М2	1	174
	М3	2	
	М5а	2	175
	М10	4	176
	М16	2	178
	М18	4	
ПК42-3 (продолжение)	С1	8	171
	4	58	231
	47	8	
	50	4	172
	56	2	
	63	4	173
	64	2	
ПК42-3 (продолжение)	65	2	173
	66	2	
	72	1	231
	74	8	173
Вес ПК42-3=7737кг			

Примечания:

1. Окончательная фиксация закладных деталей производится в опалубке.
2. Пространственные каркасы должны собираться в кондукторах, порядок сборки указан в пояснительной записке.

ТК 1972	Пространственный каркас ПК42-3	ИИ22-2/70
		Лист 116

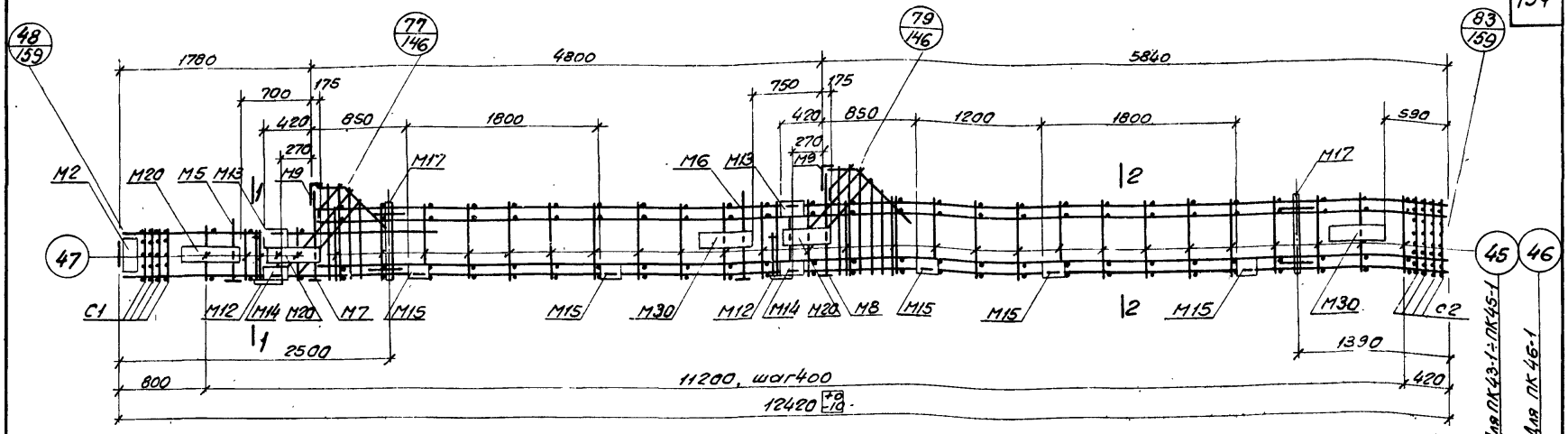

ПК43-1, ПК44-1, ПК45-1, ПК46-1

Спецификация марок арматурных изделий и закладных деталей на один пространственный каркас

Марка простр. каркаса	Марка изделия	Колич. шт.	№ листа
ПК43-1	КР24	1	165
	КР46	1	168
	КР47	1	
	КР51	2	
	М2	1	174
	М5	1	175
	М6	1	
	М7	1	
	М8	1	
	М9	2	176
	М12	2	177
	М13	2	
	М14	2	
	М15	5	
	М17	2	178
	М20	3	179
	М30	2	181
	С1	4	171
	С2	4	
	45	52	231
	47	10	
ПК43-1 (продолжение)	48	4	231
	50	2	172
	51	4	
	57	2	
	58	1	
	59	1	
	60	2	
	61	2	173
	62	2	
	72	1	231
	Вес ПК43-1=8045 кг		
ПК44-1	КР25	1	165
	КР43	1	168
	КР48	1	
	КР52	2	
	М2, М5÷М9, М12÷М15, М17, М20, М30, С1, С2, поз. 45, 47, 48, 50, 51, 57÷62, 72 см. ПК43-1		
	Вес ПК44-1=8785 кг		
ПК45-1	КР26	1	165
	КР44	1	168
	КР49	1	
	КР52	2	
	М2, М5÷М9, М12÷М15, М17, М20, М30, С1, С2, поз. 45, 47, 48, 50, 51, 57÷62, 72 см. ПК43-1		
	Вес ПК45-1=9693 кг		
ПК46-1	КР27	1	165
	КР45	1	168
	КР50	1	
	КР52	2	
	46	52	231
	М2, М5÷М9, М12÷М15, М17, М20, М30, С1, С2, поз. 47, 48, 50, 51, 57÷62, 72, см. ПК43-1		
	Вес ПК46-1=9867 кг		

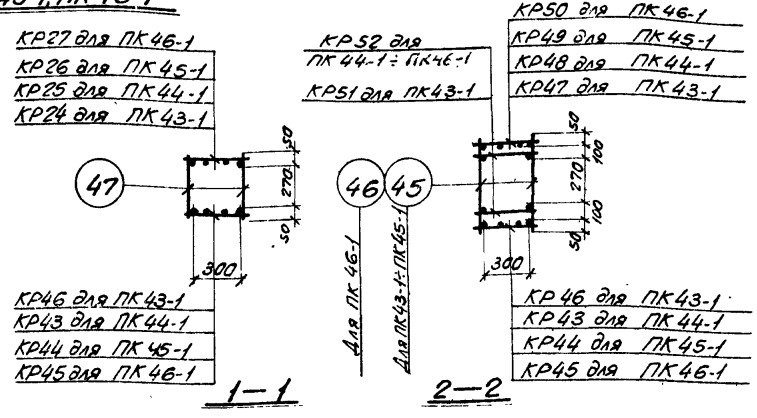

Примечания:

1. Окончательная фиксация закладных деталей производится в опалубке.
2. Пример крепления закладных деталей см. на листе 161
3. Пространственные каркасы должны собираться в кондукторах, порядок сборки указан в пояснительной записке.

ТК 1972	Пространственные каркасы ПК43-1, ПК44-1, ПК45-1, ПК46-1	ИИ 22-2/70
		Лист 117

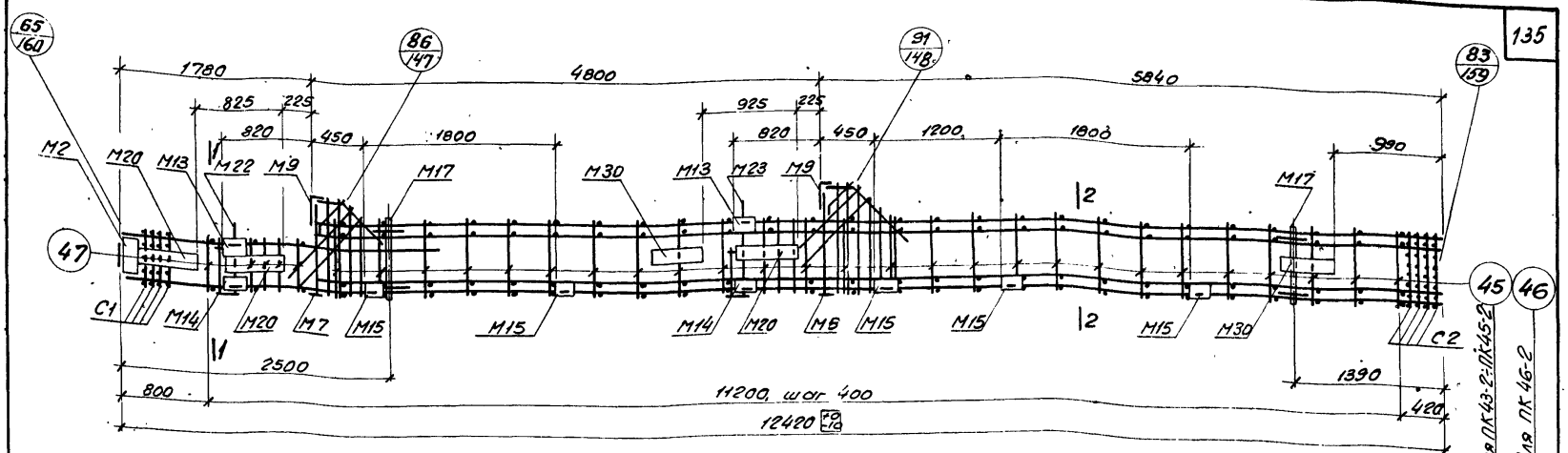

ПК43-2, ПК44-2, ПК45-2, ПК46-2

Спецификация марок арматурных изделий и закладных деталей на один пространственный каркас

Марка простр. каркаса	Марка изделия	Кол. шт.	№ листа
ПК43-2	КР24	1	165
	КР46	1	168
	КР47	1	
	КР51	2	
	М2	1	174
	М7	1	175
	М8	1	
	М9	2	176
	М13	2	177
	М14	2	
	М15	5	
	М17	2	178
	М20	3	179
	М30	2	181
	М22	1	180
	М23	1	
	С1	4	171
	С2	4	
	45	52	231
	47	10	

Марка простр. каркаса	Марка изделия	Кол. шт.	№ листа
ПК43-2 (продолжение)	48	4	231
	50	2	172
	51	4	
	57	2	
	58	1	
	59	1	
	60	2	
	61	2	173
	62	2	
	72	1	231
	Вес ПК43-2=799,7 кг		
ПК44-2	КР25	1	165
	КР43	1	168
	КР48	1	
	КР52	2	
	М2, М7÷М9, М13÷М15, М17, М20, М22, М23, М30, С1, С2, поз. 45, 47, 48, 50, 51, 57÷62, 72 см. ПК43-2		
	Вес ПК44-2=879,9 кг		

Марка простр. каркаса	Марка изделия	Кол. шт.	№ листа
ПК45-2	КР26	1	165
	КР44	1	168
	КР49	1	
	КР52	2	
	М2, М7÷М9, М13÷М15, М17, М20, М22, М23, М30, С1, С2, поз. 45, 47, 48, 50, 51, 57÷62, 72 см. ПК43-2		
	Вес ПК45-2=964,5 кг		
ПК46-2	КР27	1	165
	КР45	1	168
	КР50	1	
	КР52	2	
	46	52	231
	М2, М7÷М9, М13÷М15, М17, М20, М22, М23, М30, С1, С2, поз. 47, 48, 50, 51, 57÷62, 72 см. ПК43-2		
	Вес ПК46-2=1088,9 кг		

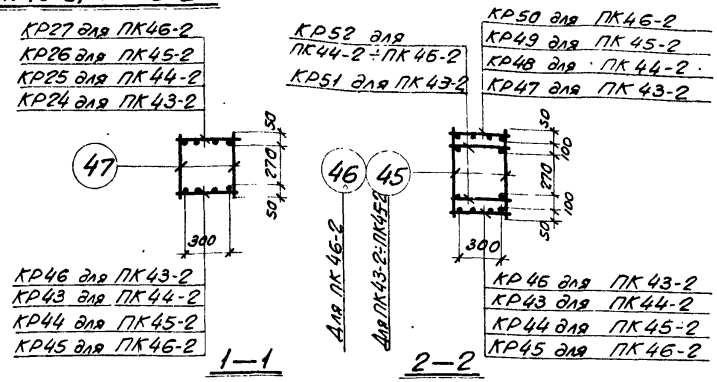

Примечания:

1. Окончательная фиксация закладных деталей производится в опалубке.
2. Пример крепления закладных деталей см. на листе 161.
3. Пространственные каркасы должны собираться в кондукторах, порядок сборки указан в пояснительной записке.

ТК 1972	Пространственные каркасы ПК43-2, ПК44-2, ПК45-2, ПК46-2	ИИ 22-2/70
		Лист 118

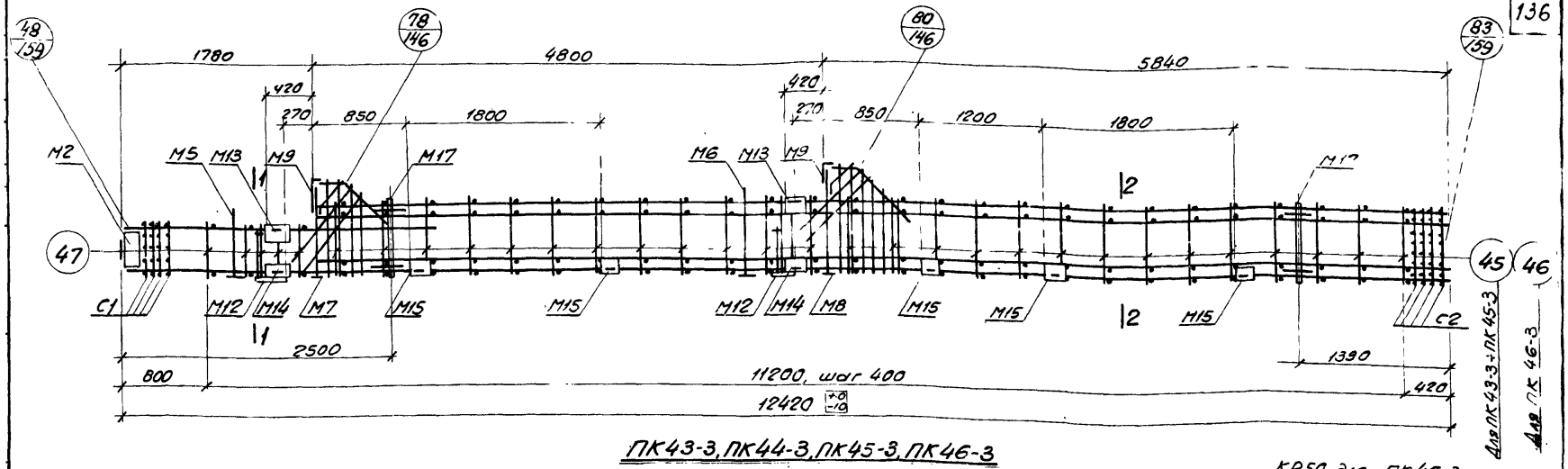

ПК43-3, ПК44-3, ПК45-3, ПК46-3

Спецификация марок арматурных изделий и закладных деталей на один пространственный каркас

Марка простр. каркаса	Марка изделия	Колич. шт.	№ листа
ПК43-3	КР24	1	165
	КР46	1	168
	КР47	1	
	КР51	2	
	М2	1	174
	М5	1	175
	М6	1	
	М7	1	
	М8	1	
	М9	2	176
	М12	2	177
	М13	2	
	М14	2	
	М15	5	
	М17	2	178
	С1	4	171
	С2	4	
	45	52	231
	47	10	

Марка простр. каркаса	Марка изделия	Колич. шт.	№ листа
ПК43-3 (продолжение)	48	4	231
	50	2	172
	51	4	
	57	2	
	58	1	
	59	1	
	60	2	
	61	2	173
	62	2	
	72	1	231
Вес ПК43-3=643,1 кг			
ПК44-3	КР25	1	165
	КР43	1	168
	КР48	1	
	КР52	2	
М2, М5÷М9, М12÷М15, М17, С1, С2 поз. 45, 48, 50, 51, 57÷62, 72 см. ПК43-3			
Вес ПК44-3=717,1 кг			

Марка простр. каркаса	Марка изделия	Колич. шт.	№ листа
ПК45-3	КР26	1	165
	КР44	1	168
	КР49	1	
	КР52	2	
М2, М5-М9, М12÷М15, М17, С1, С2, поз 45 47, 48, 50, 51, 57÷62, 72 см. ПК43-3			
Вес ПК45-3=807,9 кг			
ПК46-3	КР27	1	165
	КР45	1	168
	КР50	1	
	КР52	2	
	46	52	231
М2, М5-М9, М12÷М15, М17, С1, С2, поз. 47, 48, 50, 51, 57÷62, 72 см. ПК43-3			
Вес ПК46-3=925,9 кг			

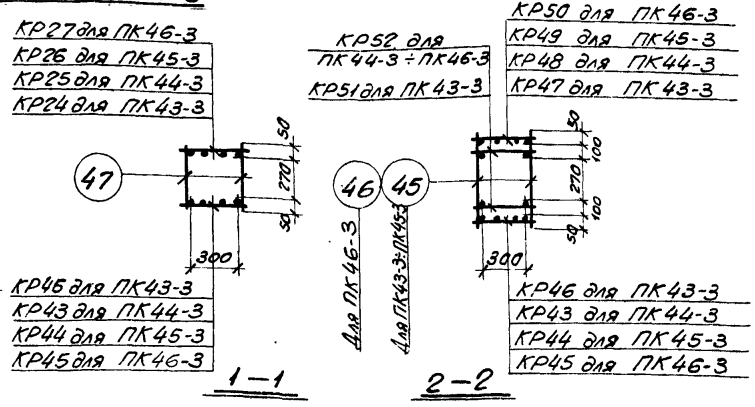

Примечания:

1. Окончательная фиксация закладных деталей производится в опалубке.
2. Пространственные каркасы должны собираться в кондукторах, порядок сборки указан в пояснительной записке.

ТК 1972	Пространственные каркасы ПК43-3, ПК44-3, ПК45-3, ПК46-3	УШ22-2/70
		Лист 119

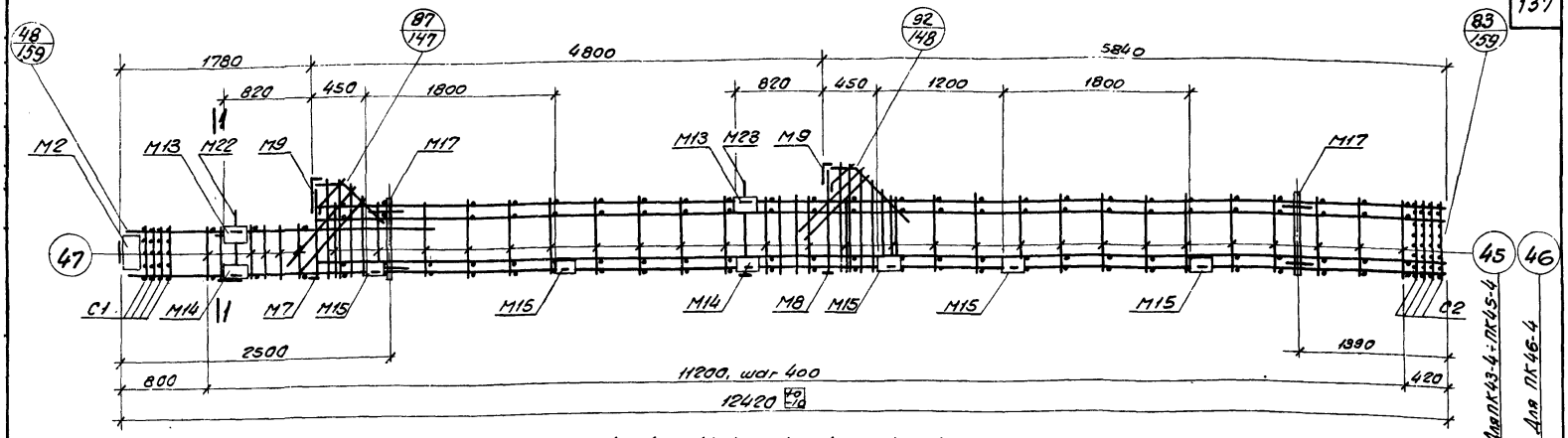

ПК43-4; ПК44-4, ПК45-4, ПК46-4

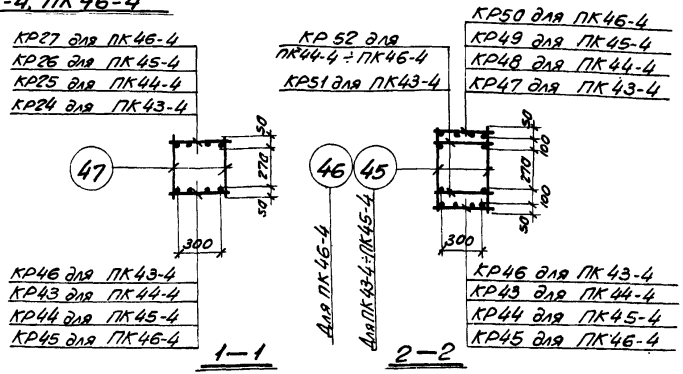

Спецификация марок арматурных изделий и закладных деталей на один пространственный каркас

Марка простр. каркаса	Марка изделия	Кол. шт.	№ листа
ПК43-4	КР24	1	165
	КР46	1	168
	КР47	1	
	КР51	2	
	М2	1	174
	М7	1	175
	М8	1	
	М9	2	176
	М13	2	177
	М14	2	
	М15	5	
	М17	2	178
	М22	1	180
	М23	1	
	С1	4	171
	С2	4	
	45	52	231
	47	10	
	48	4	

Марка простр. каркаса	Марка изделия	Кол. шт.	№ листа
ПК43-4 (продолжение)	50	2	172
	51	4	
	57	2	
	58	1	
	59	1	
	60	2	
	61	2	173
	62	2	
	72	1	231
	Вес ПК43-4=638,3 кг		
ПК44-4	КР25	1	165
	КР43	1	168
	КР48	1	
	КР52	2	
	М2, М7÷М9, М13÷М15, М17, М22, М23, С1, С2, поз. 45, 47, 48, 50, 51, 57÷62, 72 см. ПК43-4		
	Вес ПК44-4=712,3 кг		

Марка простр. каркаса	Марка изделия	Кол. шт.	№ листа
ПК45-4	КР26	1	165
	КР44	1	168
	КР49	1	
	КР52	2	
	М2, М7÷М9, М13÷М15, М17, М22, М23, С1, С2, поз. 45, 47, 48, 50, 51, 57÷62, 72 см. ПК43-4		
	Вес ПК45-4=803,1 кг		
ПК46-4	КР27	1	165
	КР45	1	168
	КР50	1	
	КР52	2	
	46	52	231
	М2, М7÷М9, М13÷М15, М17, М22, М23, С1, С2, поз. 47, 48, 50, 51, 57÷62, 72 см. ПК43-4		
	Вес ПК46-4=920,5 кг		

Примечания:

1. Окончательная фиксация закладных деталей производится в опалубке.
2. Пространственные каркасы должны собираться в кондукторах, порядок сборки указан в пояснительной записке.

ТК 1972	Пространственные каркасы ПК 43-4, ПК44-4, ПК45-4, ПК46-4	ШИ 22-2/70
		Лист 124

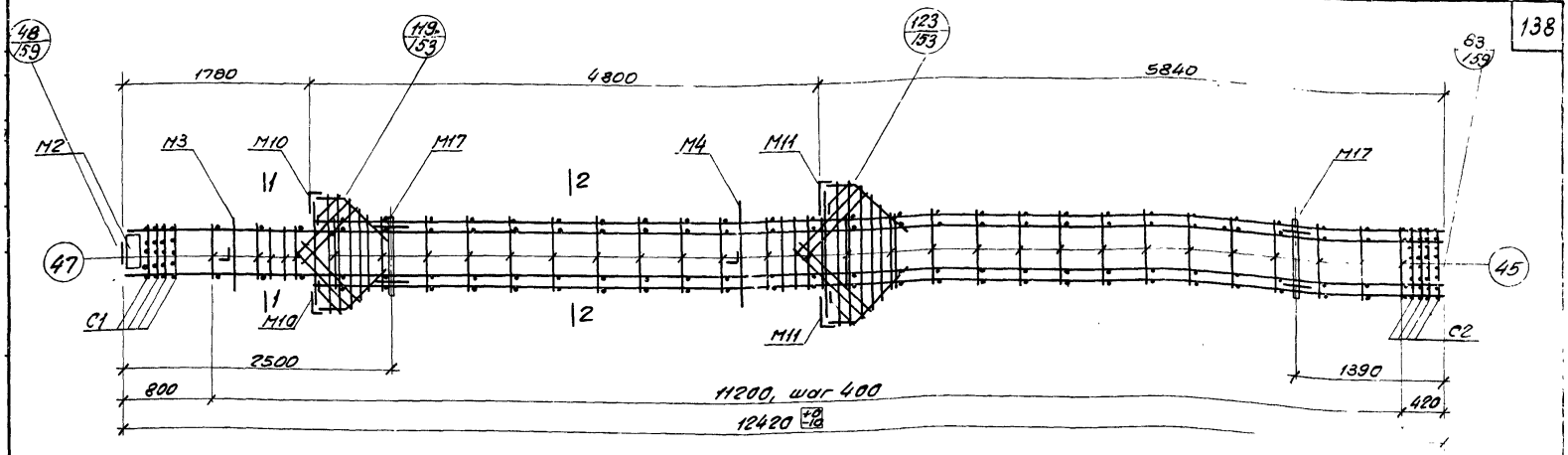

ПК 47, ПК 48

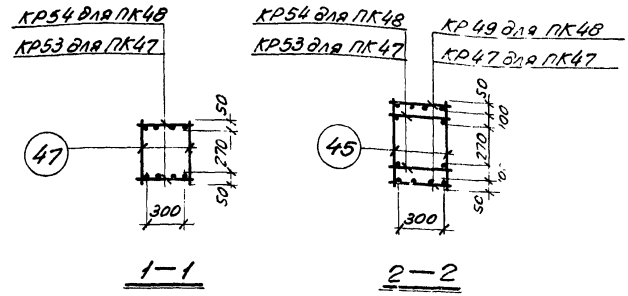

Спецификация марок арматурных изделий и закладных деталей на один пространственный каркас

Марка простр. каркаса	Марка изделия	Колич. шт.	№ листа
ПК47	КР47	2	168
	КР53	2	169
	М2	1	174
	М3	1	
	М4	1	
	М10	2	176
	М11	2	
	М17	2	178
	С1	4	171
	С2	4	

Марка простр. каркаса	Марка изделия	Колич. шт	№ листа
ПК47 (продолжение)	45	52	231
	47	10	
	48	6	
	50	4	172
	51	8	
	61	2	173
	67	2	
	68	1	
	69	2	
	70	2	

Марка простр. каркаса	Марка изделия	Колич. шт.	№ листа
ПК47 (продолжение)	71	2	173
	72	1	231
	Вес ПК47=614,9 кг		
ПК48	КР49	2	168
	КР54	2	169
	М2÷М4, М10, М11, М17, С1, С2, поз. 45, 47, 48, 50, 51, 61, 67÷72 см. ПК47		
	Вес ПК48=800,5 кг		

Примечания:

1. Окончательная фиксация закладных деталей производится в опалубке.
2. Пространственные каркасы должны собираться в кондукторах, порядок сборки указан в пояснительной записке.

ТК 1972	Пространственные каркасы ПК 47, ПК 48	УЦ 22-2/70
		Лист 121

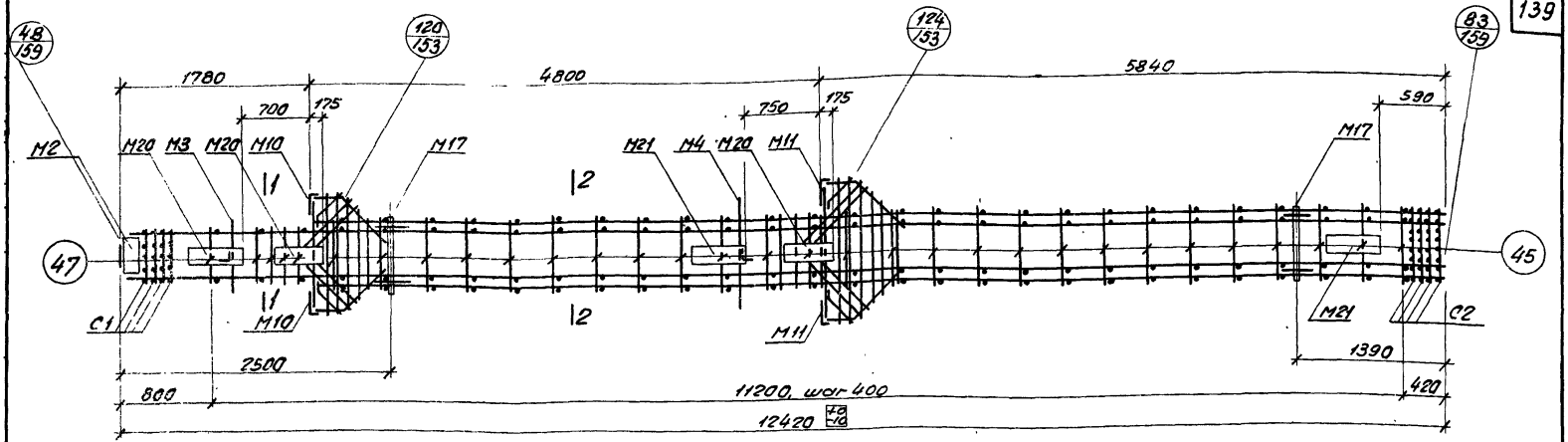

ПК47-1, ПК48-1

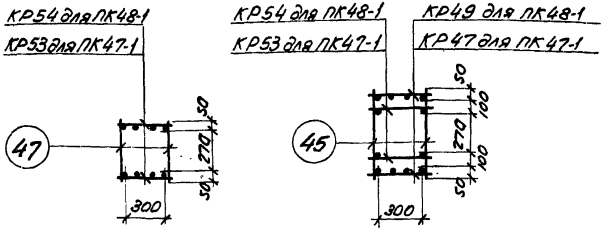

Спецификация марок арматурных изделий и закладных деталей на один пространственный каркас

Марка простр. каркаса	Марка изде-лия	Колич. шт.	№ листа	Марка простр. каркаса	Марка изде-лия	Колич. шт.	№ листа
ПК47-1	КР47	2	168	ПК47-1 (продол-жение)	С2	4	171
	КР53	2	169		45	52	231
	М2	1	174		47	10	
	М3	1			48	6	
	М4	1			50	4	172
	М10	2	176		51	8	
	М11	2			61	2	173
	М17	2	178		67	2	
	М20	3	179		68	1	
	М21	2			69	2	
	С1	4	171		70	2	

Марка простр. каркаса	Марка изде-лия	Колич. шт.	№ листа
ПК47-1 (продол-жение)	71	2	173
	72	1	231
	Вес ПК47-1 = 792,7 кг		
ПК48-1	КР49	2	168
	КР54	2	169
	М2÷М4, М10, М11, М17, М20, М21, С1, С2, поз. 45, 47, 48, 50, 51, 61, 67÷72 см. ПК47-1		
	Вес ПК48-1 = 979,3 кг		

Примечания:

1. Окончательная фиксация закладных деталей производится в опалубке.
2. Пример крепления закладных деталей см. на листе 161.
3. Пространственные каркасы должны собираться в кондукторах, порядок сборки указан в пояснительной записке.

ТК 1972	Пространственные каркасы ПК47-1, ПК48-1	ИИ22-2/70
		Лист 12

ГОСУДАРСТВЕННЫЙ КОМИТЕТ СОВЕТА МИНИСТРОВ СССР ПО ДЕЛАМ СТРОИТЕЛЬСТВА
/ ГОССТРОЙ СССР /

ТИПОВЫЕ КОНСТРУКЦИИ И ДЕТАЛИ ЗДАНИЙ И СООРУЖЕНИЙ

ТИПОВЫЕ КОНСТРУКЦИИ МНОГОЭТАЖНЫХ ПРОИЗВОДСТВЕННЫХ ЗДАНИЙ

ИИ22 – 2/70

ЖЕЛЕЗОБЕТОННЫЕ КОЛОННЫ

ВЫСОТЫ ЭТАЖЕЙ 4,8 м И 6,0 м

ПРОДОЛЖЕНИЕ

12148

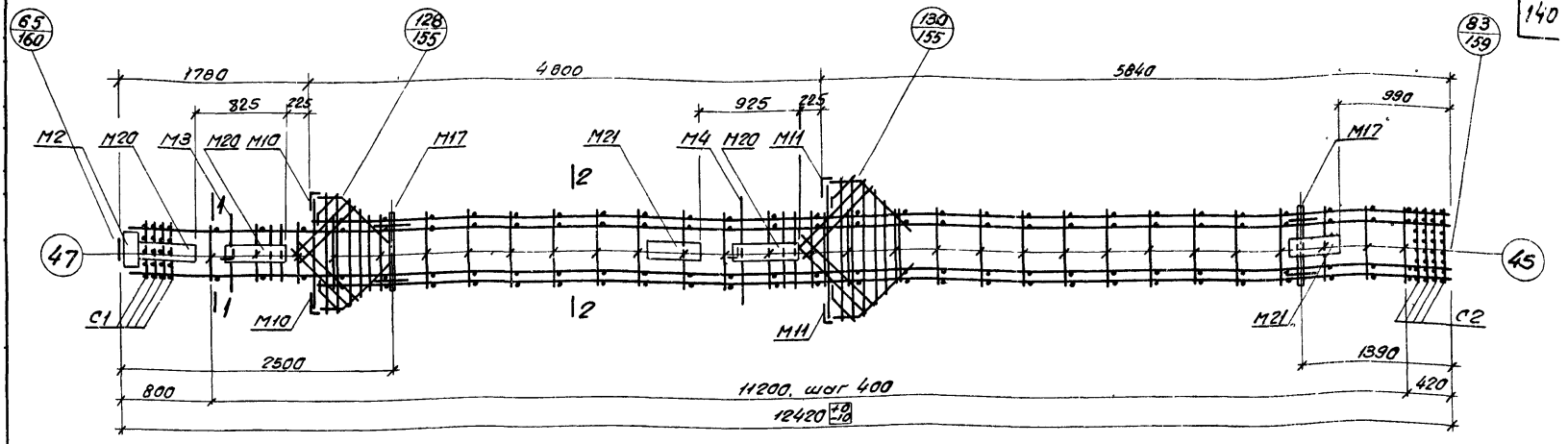

ПК 47-2, ПК 48-2

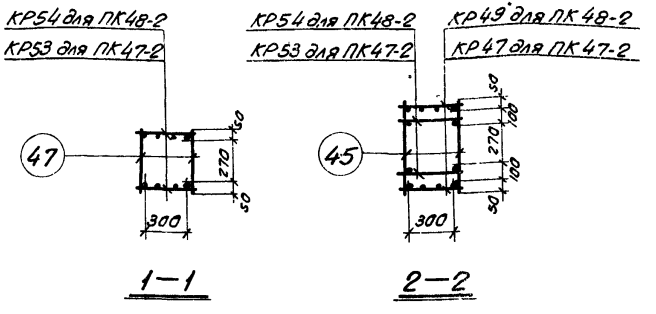

Спецификация марок арматурных изделий и закладных деталей на один пространственный каркас

Марка простр. каркаса	Марка изделия	Колич. шт	№ листа	Марка простр. каркаса	Марка изделия	Колич. шт	№ листа	Марка простр. каркаса	Марка изделия	Колич. шт	№ листа
ПК47-2	КР47	2	168	ПК47-2 (продолжение)	С2	4	171	ПК47-2 (продолжение)	71	2	173
	КР53	2	169		45	52	231		72	1	231
	М2	1	174		47	10		Вес ПК47-2-1997 кг			
	М3	1			48	6		ПК48-2	КР49	2	168
	М4	1			50	4	172		КР54	2	169
	М10	2	176		51	8			М2÷М4, М10, М11, М17, М20, М21, С1, С2, поз 45, 47, 48, 50, 51, 61, 67÷72 см ПК47-2		
	М11	2			61	2	173				
	М17	2	178		67	2					
	М20	3	179		68	1					
	М21	2			69	2		Вес ПК48-2-1978,3 кг			
	С1	4	171		70	2					

Примечания:

1. Окончательная фиксация закладных деталей производится в опалубке.
2. Пример крепления закладных деталей см на листе 161.
3. Пространственные каркасы должны собираться в кондукторах, порядок сборки указан в пояснительной записке

ТК 1972	Пространственные каркасы ПК47-2, ПК48-2	ШИ 22-2/70
		Лист 123

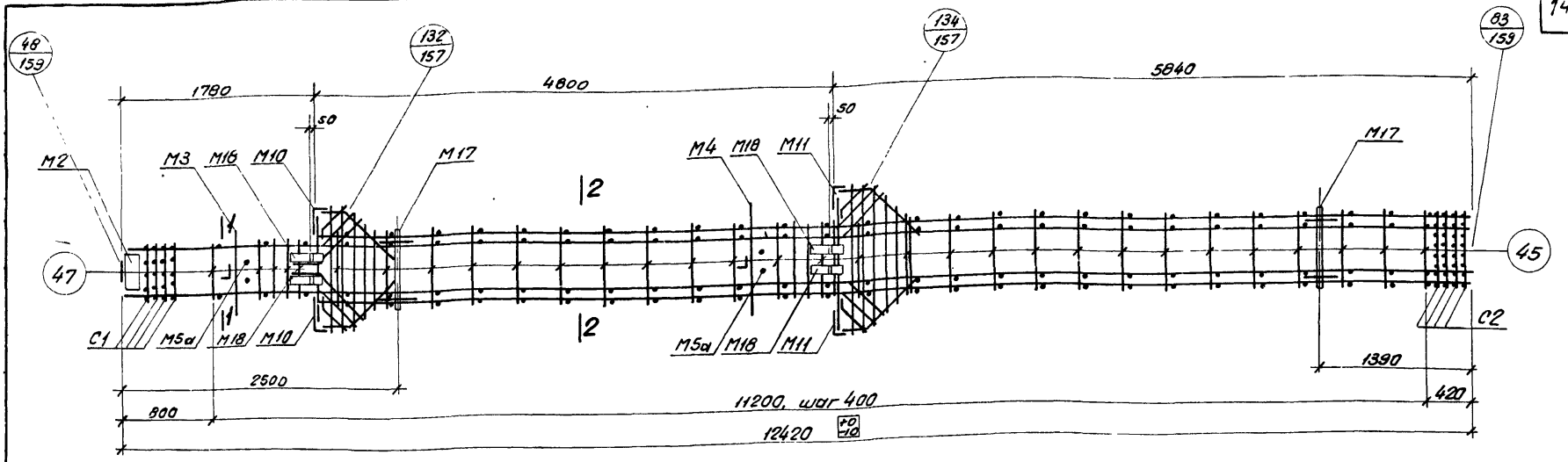

ПК48-3

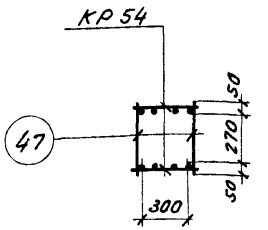

1-1

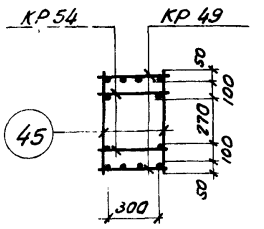

2-2

Спецификация марок арматурных изделий и закладных деталей на один пространственный каркас

Марка простр. каркаса	Марка изделия	Колич. шт.	№ листа	Марка простр. каркаса	Марка изделия	Колич. шт.	№ листа	Марка простр. каркаса	Марка изделия	Колич. шт.	№ листа
ПК48-3	КР49	2	168	ПК48-3 (продолжение)	М18	4	178	ПК48-3 (продолжение)	68	1	173
	КР54	2	169		С1	4	171		69	2	
	М2	1	174		С2	4			70	2	
	М3	1			45	52	231		71	2	
	М4	1			47	10			72	1	231
	М5а	2	175		48	6			74	8	173
	М10	2	176		50	4	172	Вес ПК48-3=922,9кг			
	М11	2			61	2					
	М17	2	178		67	2	173				

Примечания:

1. Окончательная фиксация закладных деталей производится в опалубке.
2. Пространственные каркасы должны собираться в кондукторах, порядок сборки указан в пояснительной записке.

ТК 1972	Пространственный каркас ПК 48-3	ИИ 22-2/70
		Лист 124

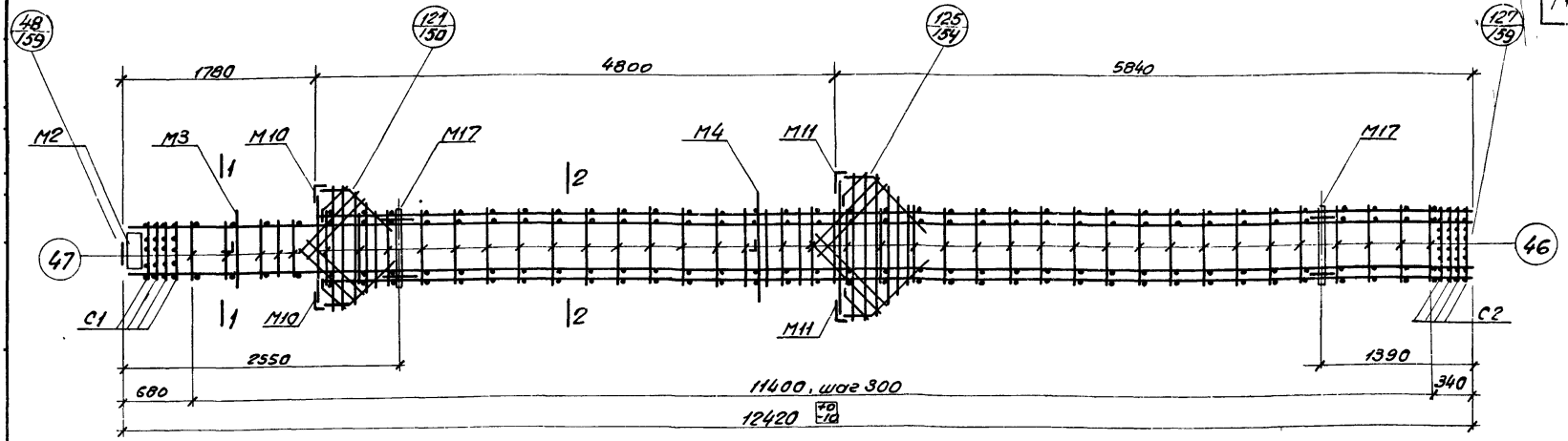

ПК49, ПК50

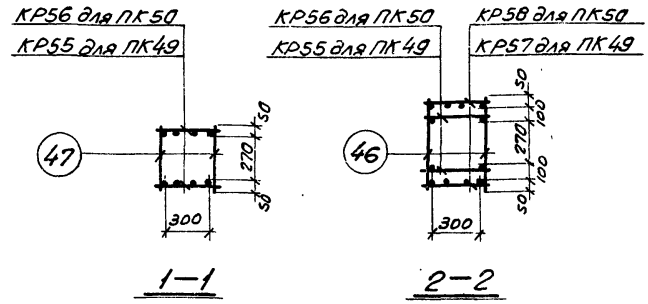

Спецификация марок арматурных изделий и закладных деталей на один пространственный каркас

Марка простр. каркаса	Марка изделия	Колич. шт.	№ листа	Марка простр. каркаса	Марка изделия	Колич. шт.	№ листа	Марка простр. каркаса	Марка изделия	Колич. шт.	№ листа
ПК49	КР55	2	169	ПК49	46	70	231	ПК49 (продолжение)	71	2	173
	КР57	2			47	10			72	1	231
	М2	1	174		48	6			Вес ПК49 = 956,9 кг		
	М3	1			50	4	172	ПК50	КР56	2	169
	М4	1			51	8			КР58	2	
	М10	2	176		61	2	173		М2÷М4, М10 М11, М17, С1, С2, поз. 46, 47, 48, 50, 51, 61, 67÷72 см. ПК49		
	М11	2			67	2					
	М17	2	178		68	1			Вес ПК50 = 1165,1 кг		
	С1	4	171		69	2					
	С2	4			70	2					

Примечания:

1. Окончательная фиксация закладных деталей производится в опалубке.
2. Пространственные каркасы должны собираться в кондукторах, порядок сборки указан в пояснительной записке.

ТК 1972	Пространственные каркасы ПК49, ПК50	ИИ22-2/70
		Лист 125

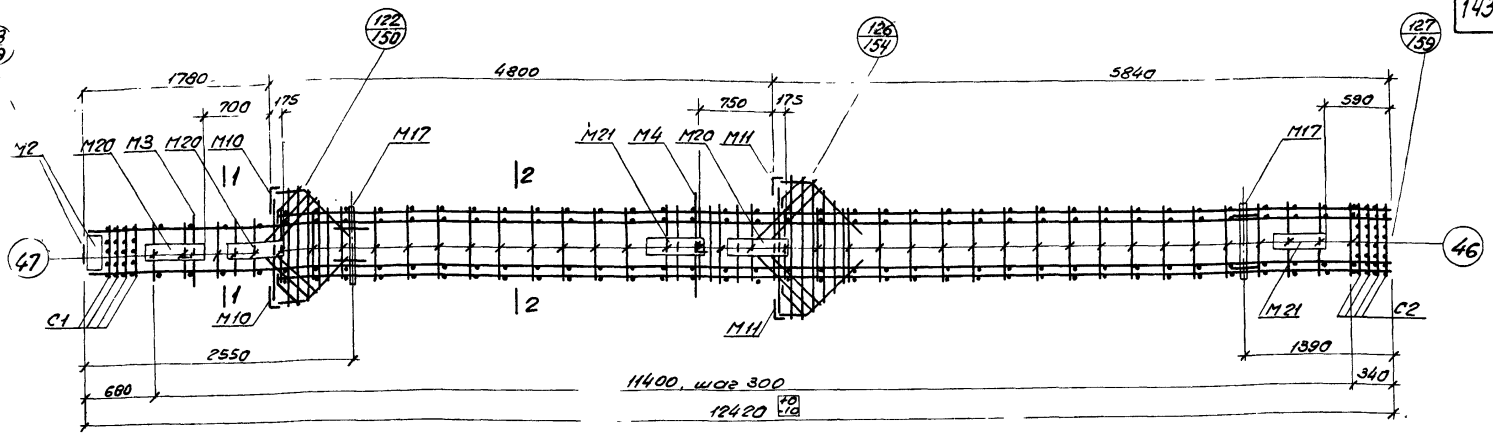

ПК49-1, ПК50-1

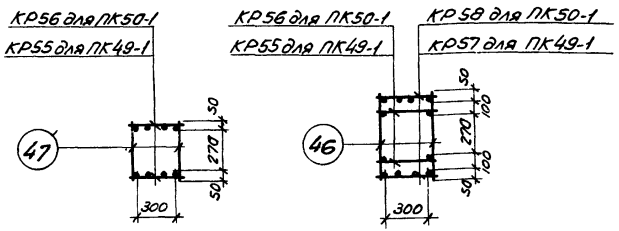

Спецификация марок арматурных изделий и закладных деталей на один пространственный каркас

Марка простр. каркаса	Марка изделия	Колич. шт.	№ листа
ПК49-1	КР55	2	169
	КР57	2	
	М2	1	174
	М3	1	
	М4	1	
	М10	2	176
	М11	2	
	М17	2	178
	М20	3	179
	М21	2	
	С1	4	171
ПК49-1 (продолжение)	С2	4	171
	46	70	231
	47	10	
	48	8	
	50	4	172
	51	8	
	61	2	173
	67	2	
	68	1	
	69	2	
	70	2	
ПК49-1 (продолжение)	71	2	173
	72	1	231
	Вес ПК49-1=1144,5кг		
ПК50-1	КР56	2	169
	КР58	2	
	М2÷М4, М10, М11, М17, М20, М21, С1, С2, поз. 46, 47, 48, 50, 51, 61, 67÷72 см. ПК49-1		
	Вес ПК50-1=1342,9кг		

Примечания:

1. Окончательная фиксация закладных деталей производится в опалубке.
2. Пример крепления закладных деталей см. на листе 161.
3. Пространственные каркасы должны собираться в кондукторах, порядок сборки указан в пояснительной записке.

ТК 1972	Пространственные каркасы ПК49-1, ПК50-1	ИИ22-2/70 Лист 126

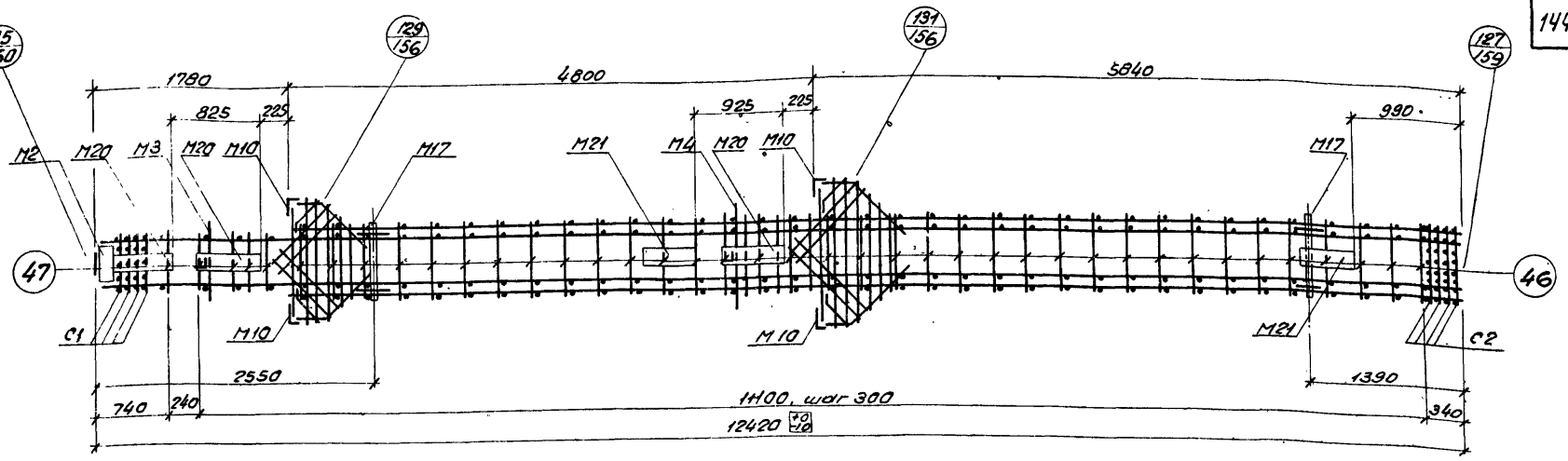

ПК49-2, ПК50-2

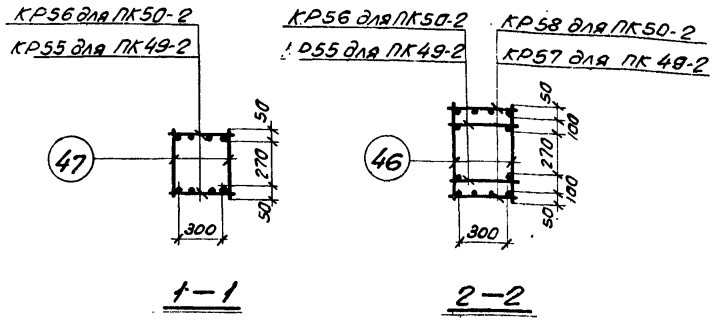

Спецификация марок арматурных изделий и закладных деталей на один пространственный каркас

Марка простр. каркаса	Марка изделия	Колич. шт.	№ листа	Марка простр. каркаса	Марка изделия	Колич. шт.	№ листа	Марка простр. каркаса	Марка изделия	Колич. шт.	№ листа
ПК49-2	КР55	2	169	ПК49-2 (продолжение)	С2	4	171	ПК49-2 (продолжение)	71	2	173
	КР57	2			46	70	231		72	1	231
	М2	1	174		47	10		Вес ПК49-2=11445кг			
	М3	1			48	6		ПК50-2	КР56	2	169
	М4	1			50	4	172		КР58	2	
	М10	2	176		51	8			М2=М4, М10, М11, М17, М20, М21, С1, С2, поз. 46, 47, 48, 50, 51, 61, 67=72 см. ПК49-2.		
	М11	2			61	2	173				
	М17	2	178		67	2					
	М20	3	179		68	1					
	М21	2			69	2		Вес ПК50-2=13409кг			
	С1	4	171		70	2					

Примечания:

1. Окончательная фиксация закладных деталей производится в опалубке.
2. Пример крепления закладных деталей см. на листе 161.
3. Пространственные каркасы должны собираться в кондукторах порядок сборки указан в пояснительной записке.

ТК 1972

Пространственные каркасы ПК49-2, ПК50-2

ИИ22-2/70

Лист 127

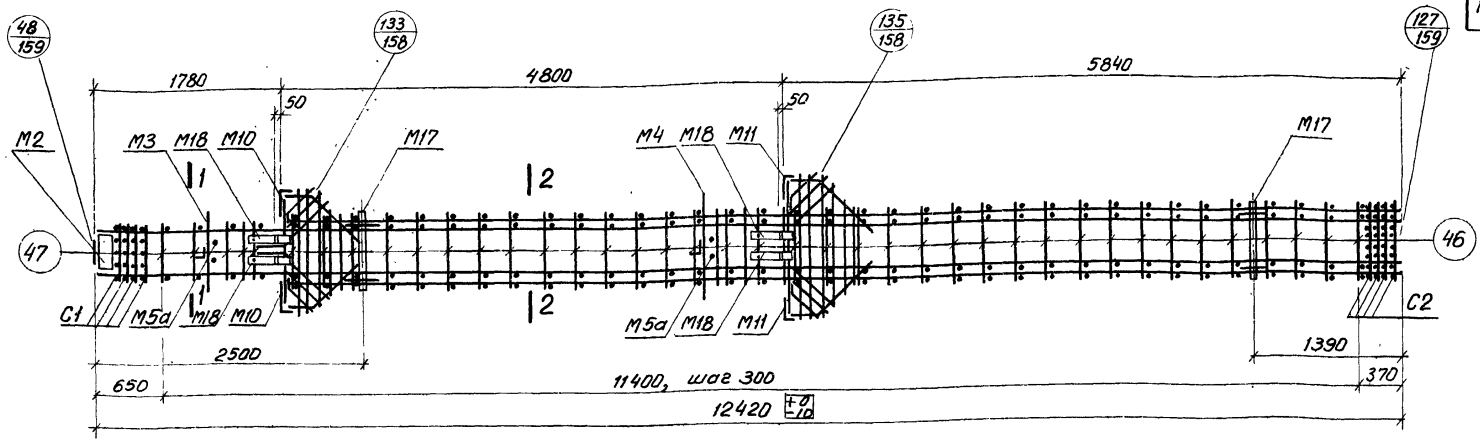

ПК 50-3

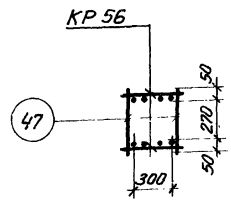

1—1

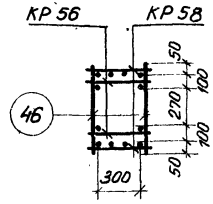

2—2

Спецификация марок арматурных изделий и закладных деталей на один пространственный каркас

Марка простр. каркаса	Марка изделия	Колич. шт.	№ листа	Марка простр. каркаса	Марка изделия	Колич. шт.	№ листа	Марка простр. каркаса	Марка изделия	Колич. шт.	№ листа
ПК50-3	КР56	2	169	ПК50-3 (продол-жение)	М18	4	178	ПК50-3 (продол-жение)	68	1	173
	КР58	2			С1	4	171		69	2	
	М2	1	174		С2	4			70	2	
	М3	1			46	70	231		71	2	
	М4	1			47	10			72	1	231
	М5а	2	175		48	6			74	8	173
	М10	2	176		50	4	172	Вес ПК50-3 = 1287,5 кг.			
	М11	2			61	2	173				
	М17	2	178		67	2					

Примечания:

1. Окончательная фиксация закладных деталей производится в опалубке.
2. Пространственные каркасы должны собираться в кондукторах, порядок сборки указан в пояснительной записке.

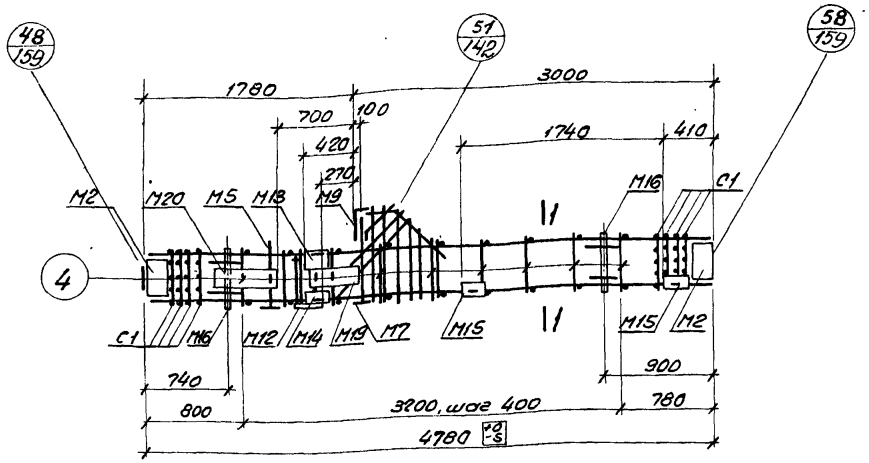

ПК51-1

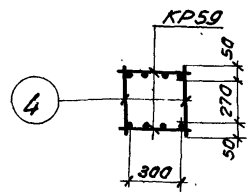

1–1

Спецификация марок арматурных изделий и закладных деталей на один пространственный каркас

Марка простр. каркаса	Марка изде-лия	Колич. шт.	№ листа	Марка простр. каркаса	Марка изде-лия	Колич. шт.	№ листа	Марка простр. каркаса	Марка изде-лия	Колич. шт.	№ листа
ПК51-1	КР59	2	169	ПК51-1 (продол-жение)	М15	2	177	ПК51-1 (продол-жение)	51	2	172
	М2	2	174		М16	2	178		52	2	
	М5	1	175		М19	1	179		53	1	
	М7	1			М20	1			54	1	
	М9	1	176		С1	8	171		55	1	
	М12	1	177		4	14	231		56	1	
	М13	1			47	8			72	1	231
	М14	1			50	1	172	Вес ПК51-1= 3809 кг			

Примечания:

1. Окончательная фиксация закладных деталей производится в опалубке.
2. Пример крепления закладных деталей см. на листе 161.
3. Пространственные каркасы должны собираться в кондукторах, порядок сборки указан в пояснительной записке.

ТК 1972

Пространственный каркас ПК51-1

ИИ 22-2/70

Лист 129

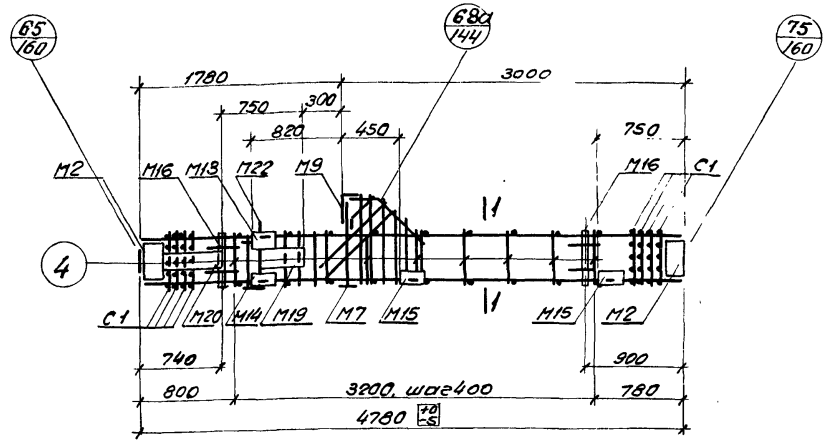

ПК 51-2

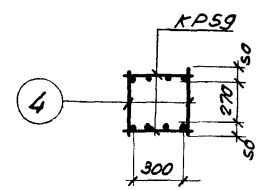

1–1

Спецификация марок арматурных изделий и закладных деталей на один пространственный каркас

Марка простр. каркаса	Марка изделия	Колич. шт.	№ листа	Марка простр. каркаса	Марка изделия	Колич. шт.	№ листа	Марка простр. каркаса	Марка изделия	Колич. шт.	№ листа
ПК51-2	КР59	2	169	ПК51-2 (продолжение)	М19	1	179	ПК51-2 (продолжение)	52	2	172
	М2	2	174		М20	1			53	1	
	М7	1	175		М22	1	180		54	1	
	М9	1	176		С1	8	171		55	1	
	М13	1	177		4	14	231		56	1	
	М14	1			47	8			72	1	231
	М15	2			50	1	172	Вес ПК51-2-3185 кг			
	М16	2	178		51	2					

Примечания:

1. Окончательная фиксация закладных деталей производится в опалубке.
2. Приемы крепления закладных деталей см. на листе 61.
3. Пространственные каркасы должны собираться в кондукторах, порядок сборки указан в пояснительной записке

ТК 1972	Пространственный каркас ПК 51-2	ШИ22-2/70
		Лист 130

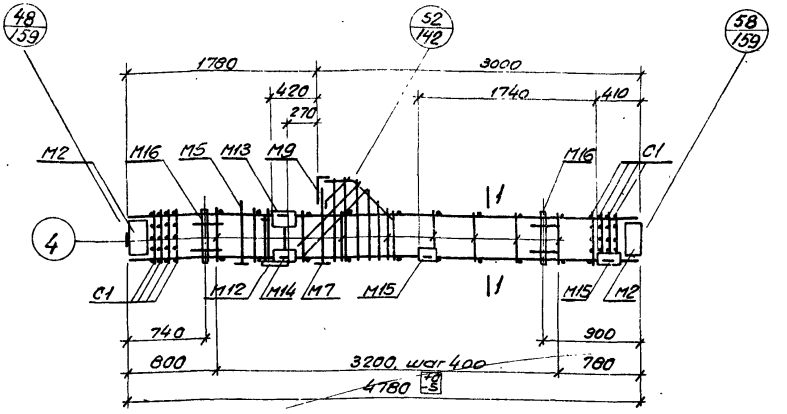

ПК51-3

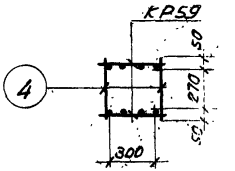

1–1

Спецификация марок арматурных изделий и закладных деталей на один пространственный каркас

Марка простр. каркаса	Марка изделия	Колич. шт.	№ листа	Марка простр. каркаса	Марка изделия	Колич. шт.	№ листа	Марка простр. каркаса	Марка изделия	Колич. шт.	№ листа
ПК51-3	КР59	2	169	ПК51-3 (продолжение)	М15	2	177	ПК51-3	53	1	172
	М2	2	174		М16	2	178		54	1	
	М5	1	175		С1	8	171		55	1	
	М7	1			4	14	231		56	1	
	М9	1	176		47	8			72	1	231
	М12	1	177		50	1	172	Вес ПК51-3 = 3329кг			
	М13	1			51	2					
	М14	1			52	2					

Примечания:

1. Окончательная фиксация закладных деталей производится в опалубке.
2. Пространственные каркасы должны собираться в кондукторах, порядок сборки указан в пояснительной записке.

ТК 1972	Пространственный каркас ПК51-3	ШИ 22-2/70
		Лист 134

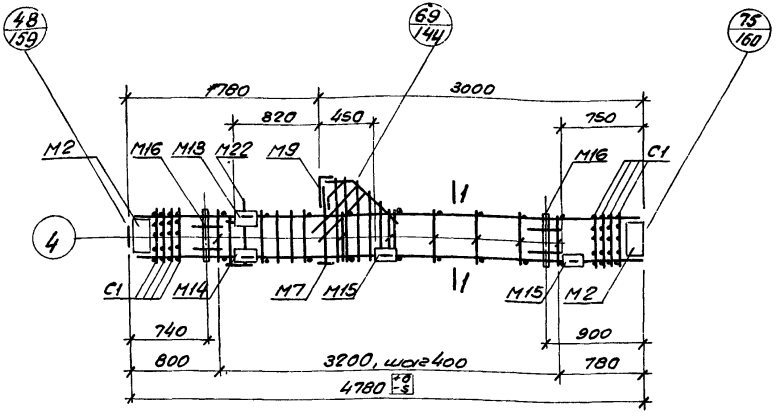

ПК 51-4

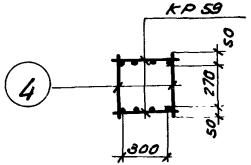

1–1

Спецификация марок арматурных изделий и закладных деталей на один пространственный каркас

Марка простр. каркаса	Марка изделия	Колич. шт.	№ листа	Марка простр. каркаса	Марка изделия	Колич. шт.	№ листа	Марка простр. каркаса	Марка изделия	Колич. шт.	№ листа
ПК51-4	КР59	2	169	ПК51-4 (продолжение)	М22	1	180	ПК51-4	54	1	172
	М2	2	174		С1	8	171		55	1	
	М7	1	175		4	14	231		56	1	
	М9	1	176		47	8			72	1	231
	М13	1	177		50	1	172				
	М14	1			51	2			Вес ПК51-4 = 3305 кг		
	М15	2			52	2					
	М16	2	178		53	1					

Примечания:

1. Окончательная фиксация закладных деталей производится в опалубке.
2. Пространственные каркасы должны собираться в кондукторах, порядок сборки указан в пояснительной записке.

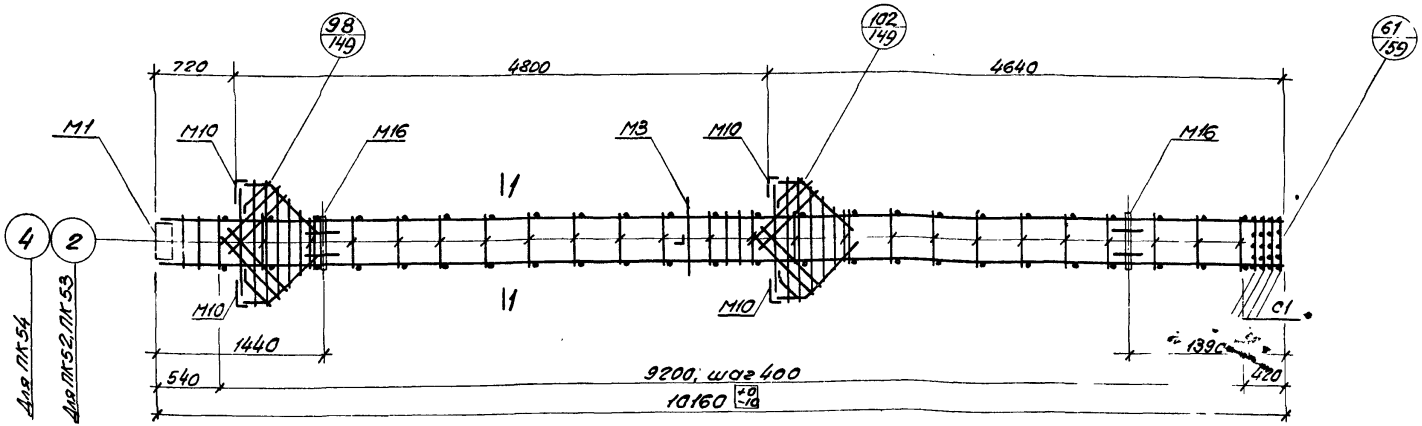

ПК52, ПК53, ПК54

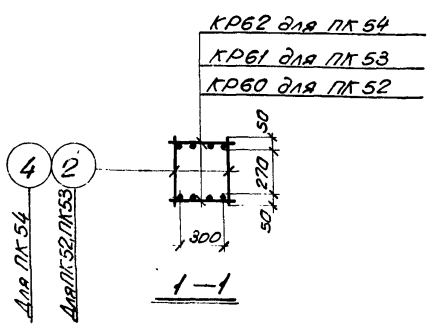

Спецификация арматурных изделий и закладных деталей на один пространственный каркас

Марка простр. каркаса	Марка изделия	Колич. шт.	№ листа
ПК52	КР60	2	170
	М1	1	174
	М3	1	
	М10	4	176
	М16	2	178
	С1	4	171
	2	46	231
	47	10	
	50	4	172
	51	8	
ПК52 (продолжение)	56	2	172
	63	4	173
	64	2	
	65	2	
	66	2	
Вес ПК52=422,5 кг			
ПК53	КР61	2	170
	М1, М3, М10, М16, С1, поз. 2, 47, 50, 51, 56, 63÷66 см. ПК52		
Вес ПК53=493,1 кг			
ПК54	КР62	2	170
	4	46	231
	М1, М3, М10, М16, С1, поз. 47, 50, 51, 56, 63÷66 см. ПК52		
Вес ПК54=542,7 кг			

Примечания:

1. Окончательная фиксация закладных деталей производится в опалубке.
2. Пространственные каркасы должны собираться в кондукторах, порядок сборки указан в пояснительной записке.

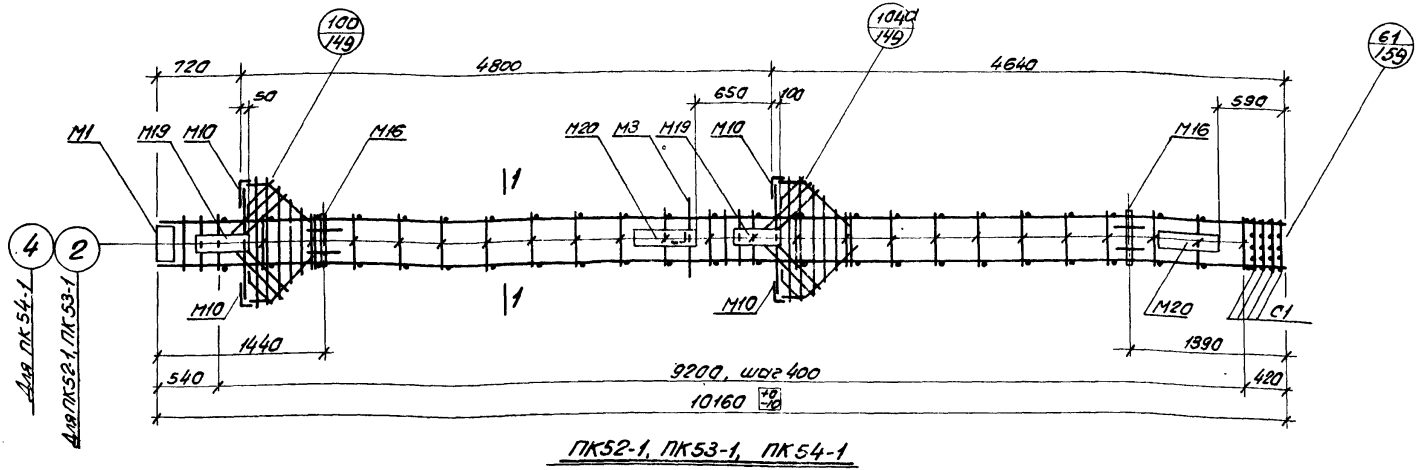

ПК52-1, ПК53-1, ПК54-1

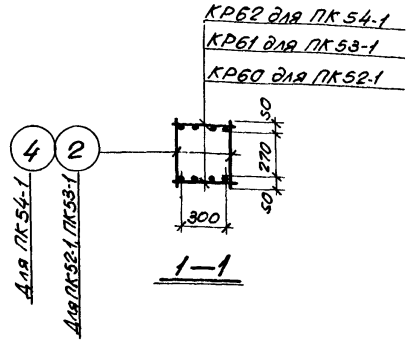

1—1

Спецификация марок арматурных изделий и закладных деталей на один пространственный каркас

Марка простр. каркаса	Марка изделия	Колич. шт.	№ листа
ПК52-1	КР60	2	170
	М1	1	174
	М3	1	
	М10	4	176
	М16	2	178
	М19	2	179
	М20	2	
	С1	4	171
	2	46	231
	47	10	
	50	4	172
ПК52-1 (продолжение)	51	8	172
	56	2	
	63	4	173
	64	2	
	65	2	
	66	2	
	Вес ПК52-1 = 5185 кг		
ПК53-1	КР61	2	170
	М1, М3, М10, М16, М19, М20, С1,		
ПК53-1 (продолжение)	поз. 2, 47, 50, 51, 56, 63÷66 см. ПК52-1		
	Вес ПК53-1 = 5897 кг		
ПК54-1	КР62	2	170
	4	46	231
	М1, М3, М10, М16, М19, М20, С1, поз. 47, 50, 51, 56, 63÷66 см. ПК52-1		
	Вес ПК54-1 = 6387 кг		

Примечания:

1. Окончательная фиксация закладных деталей производится в опалубке.
2. Пример крепления закладных деталей см. на листе 161.
3. Пространственные каркасы должны собираться в кондукторах, порядок сборки указан в пояснительной записке.

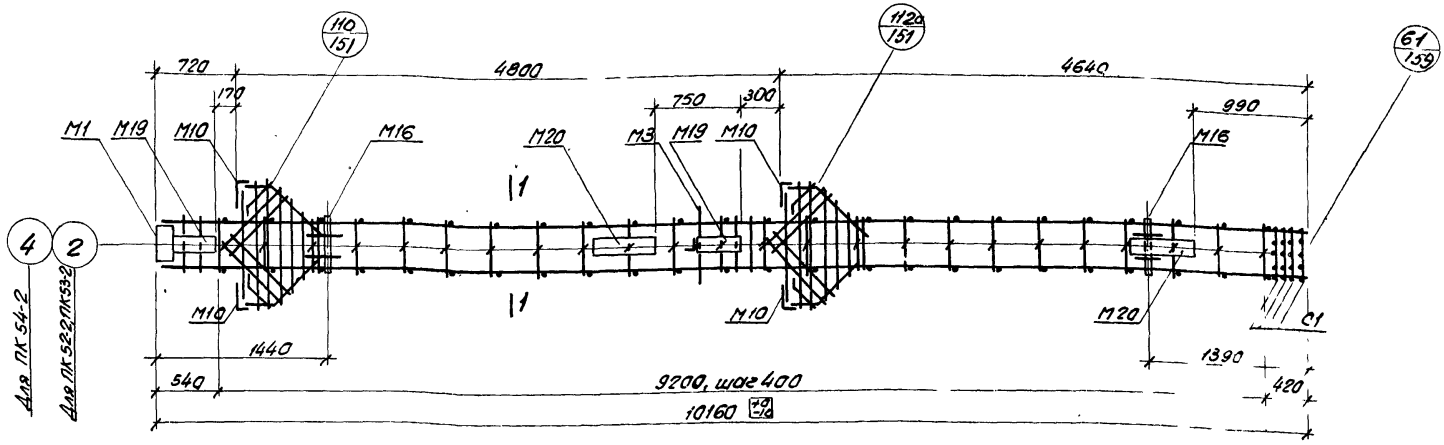

ПК52-2, ПК53-2, ПК54-2

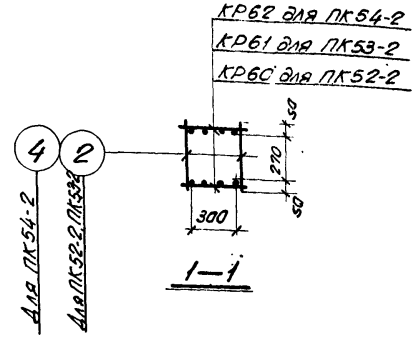

Спецификация марок арматурных изделий и закладных деталей на один пространственный каркас

Марка простр. каркаса	Марка изделия	Колич. шт.	№ листа
ПК52-2	КР60	2	170
	М1	1	174
	М3	1	
	М10	4	176
	М16	2	178
	М19	2	179
	М20	2	
	С1	4	191
	2	46	231
	47	10	
	50	4	

Марка простр. каркаса	Марка изделия	Колич. шт.	№ листа
ПК52-2 (продолжение)	51	8	172
	56	2	
	63	4	173
	64	2	
	65	2	
	66	2	
	Вес ПК52-2=5185кг		
ПК53-2	КР61	2	170
	М1, М3, М10, М16, М19, М20, С1,		

Марка простр. каркаса	Марка изделия	Колич. шт.	№ листа
ПК53-2 (продолжение)	поз. 2, 47, 50, 51, 56, 63÷66 см. ПК52-2		
	Вес ПК53-2=5891кг		
ПК54-2	КР62	2	170
	4	46	231
	М1, М3, М10, М16, М19, М20, С1, поз. 47, 50, 51, 56, 63÷66 см. ПК52-2		
	Вес ПК54-2=6381кг		

Примечания:

1. Окончательная фиксация закладных деталей производится в опалубке.
2. Пример крепления закладных деталей см. на листе 161.
3. Пространственные каркасы должны собираться в кондукторах, порядок сборки указан в пояснительной записке.

ТК 1972	Пространственные каркасы ПК52-2, ПК53-2, ПК54-2	ИИ 22-2/70
		Лист 135

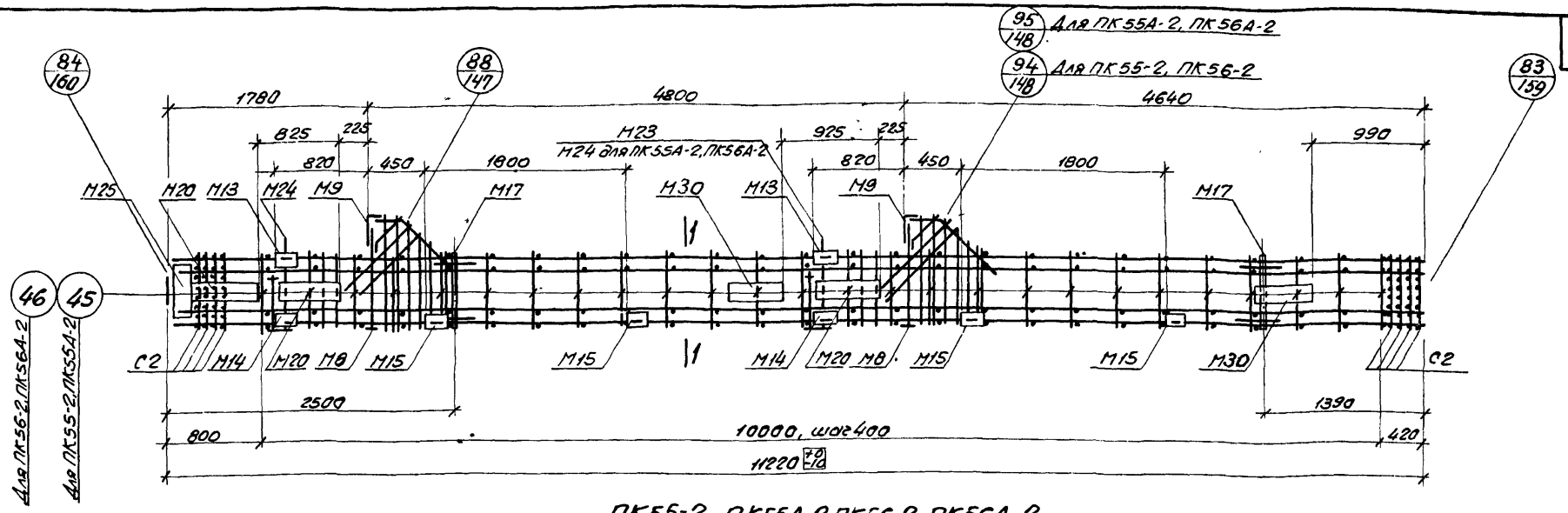

ПК55-2, ПК55А-2, ПК56-2, ПК56А-2

Спецификация марок арматурных изделий и закладных деталей на один пространственный каркас

Марка простр. каркаса	Марка изделия	Колич. шт.	№ листа
ПК55-2	КР9	2	163
	КР63	2	170
	М8	2	175
	М9	2	176
	М13	2	177
	М14	2	
	М15	4	
	М17	2	178
	М20	3	179
	М30	2	181
	М23	1	180
	М24	1	
	М25	1	181
	С2	8	171
	45	52	231
ПК55-2 (продолжение)	48	8	231
	50	2	172
	51	4	
	57	4	
	58	2	
	59	2	
	60	2	
	61	2	173
	73	1	231
	Вес ПК55-2=8578кг		
ПК56-2	КР12	2	163
	КР64	2	170
	46	52	231
	М8, М9, М13÷М15, М17, М20, М30, М23÷М25, С2, поз 48, 50, 51,		
ПК56-2 (продолжение)	57÷61, 73 см ПК55-2		
	Вес ПК56-2=10770кг		
ПК55А-2	М24	2	181
	КР9, КР63, М8, М9, М13÷М15, М17, М20, М30, М25, С2, поз. 45, 48, 50, 51, 57÷61, 73 см ПК55-2		
	Вес ПК55А-2=8590кг		
ПК56А-2	КР12, КР64, поз. 46, см. ПК56-2; М8, М9, М13÷М15, М17, М20, М30, М25, С2, поз 48, 50, 51, 57÷61, 73 см. ПК55-2, М24 см. ПК55А-2		
	Вес ПК56А-2=10782кг		

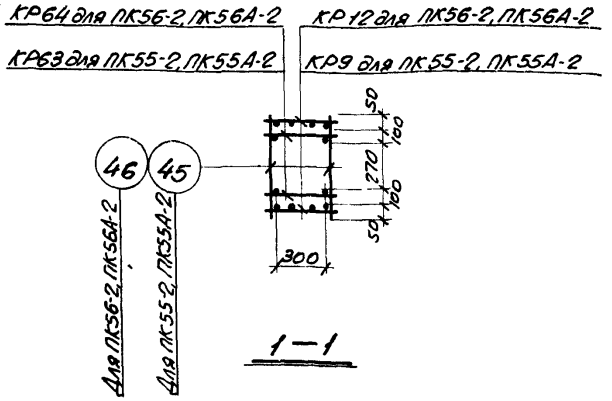

Примечания:

1. Окончательная фиксация закладных деталей производится в опалубке
2. Пример крепления закладных деталей см на листе 161.
3. Пространственные каркасы должны собираться в кондукторах, порядок сборки указан в пояснительной записке.

ТК 1972	Пространственные каркасы ПК55-2, ПК55А-2, ПК56-2, ПК56А-2	ИИ22-2/70
		Лист 136

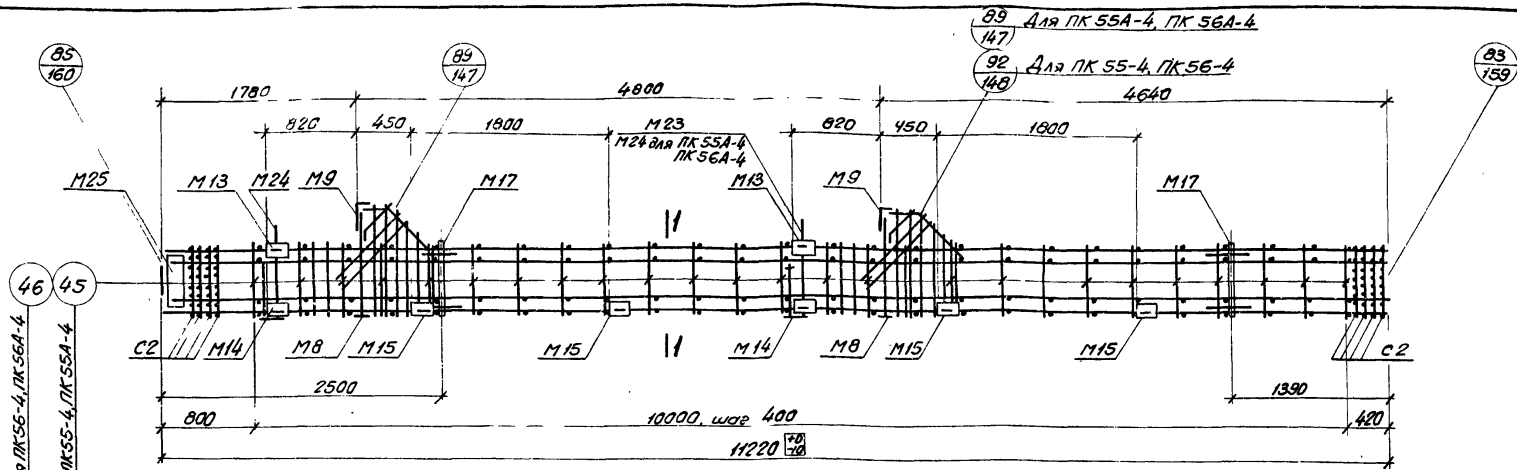

ПК55-4, ПК55А-4, ПК56-4, ПК56А-4

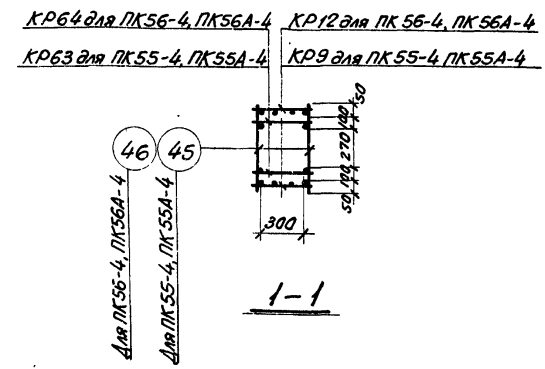

Спецификация марок арматурных изделий и закладных деталей на один пространственный каркас

Марка простр. каркаса	Марка изделия	Колич. шт.	№ листа
ПК55-4	КР9	2	163
	КР63	2	170
	М8	2	175
	М9	2	176
	М13	2	177
	М14	2	
	М15	4	
	М17	2	178
	М23	1	180
	М24	1	
	М25	1	181
	С2	8	171
	45	52	231
	48	8	
ПК55-4 (продолжение)	50	2	172
	51	4	
	57	4	
	58	2	
	59	2	
	60	2	
	61	2	173
	73	1	231
	Вес ПК55-4=696,4 кг		
ПК56-4	КР12	2	163
	КР64	2	170
	46	52	231
	М8, М9, М13÷М15, М17, М23÷М25, С2, поз. 48, 50		
ПК56-4 (продолжение)	51, 57÷61, 73	см. ПК 55-4	
	Вес ПК56-4=915,6 кг		
ПК55А-4	М24	2	180
	КР9, КР63, М8, М9, М13÷М15, М17, М25, С2, поз. 45, 48, 50, 51, 57÷61, 73	см. ПК 55-4	
	Вес ПК55А-4=697,6 кг		
ПК56А-4	КР12, КР64, поз. 46	см. ПК 56-4;	
	М8, М9, М13÷М15, М17, М25, С2, поз. 48, 50, 51, 57÷61, 73	см. ПК 55-4;	
	М24	см. ПК55А-4	
	Вес ПК56А-4=915,8 кг		

Примечания:

1. Окончательная фиксация закладных деталей производится в опалубке.
2. Пространственные каркасы должны собираться в кондукторах, порядок сборки указан в пояснительной записке.

ТК 1972	Пространственные каркасы ПК55-4, [illegible] 1-4	УУ22-2/70
		Лист 137

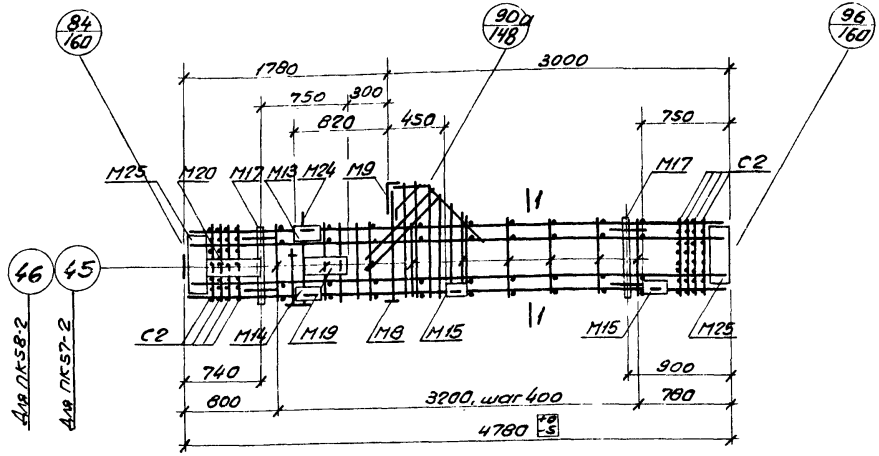

ПК57-2, ПК58-2

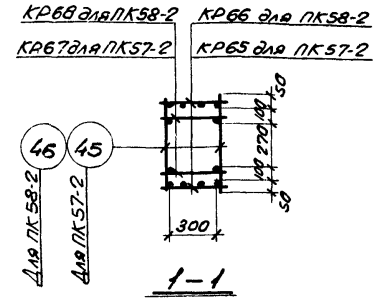

Спецификация марок арматурных изделий и закладных деталей на один пространственный каркас

Марка простр. каркаса	Марка изделия	Колич. шт.	№ листа	Марка простр. каркаса	Марка изделия	Колич. шт.	№ листа	Марка простр. каркаса	Марка изделия	Колич. шт.	№ листа
ПК57-2	КР65	2	170	ПК57-2 (продолжение)	М25	2	181	ПК57-2 (продолжение)	73	1	231
	КР67	2	171		С2	8	171				
	М8	1	175		45	18	231		Вес ПК57-2=4229кг		
	М9	1	176		48	4		ПК58-2	КР66	2	170
	М13	1	177		50	1	172		КР68	2	171
	М14	1			51	2			46	18	231
	М15	2			57	2			М8, М9, М13÷М15, М17, М19, М20, М24, М25, С2 поз. 16, 50, 51, 57÷61, 73 см. ПК57-2		
	М17	2	178		58	1					
	М19	1	179		59	1			Вес ПК58-2=6143кг.		
	М20	1			60	1					
	М24	1	180		61	1	173				

Примечания:

1. Окончательная фиксация закладных деталей производится в опалубке.
2. Пример крепления закладных деталей см. на листе 161.
3. Пространственные каркасы должны собираться в кондукторах, порядок сборки указан в пояснительной записке.

ТК 1972	Пространственные каркасы ПК57-2, ПК58-2	ШИ 2-2/70
		Лист 138

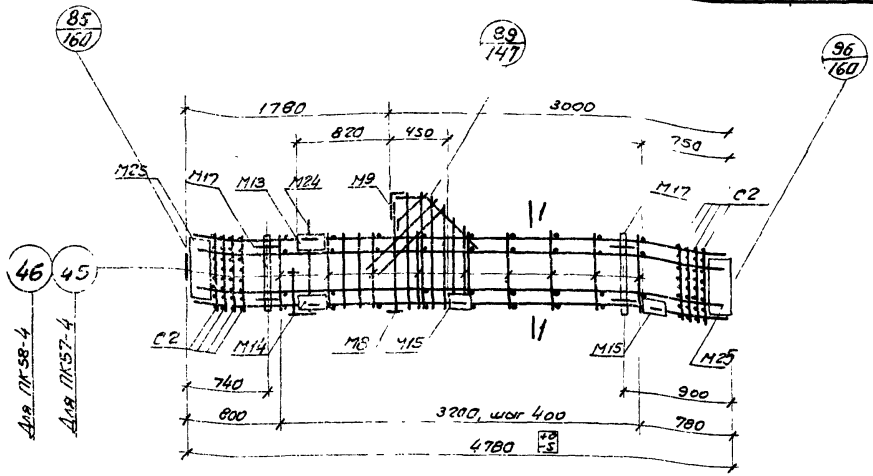

ПК57-4, ПК58-4

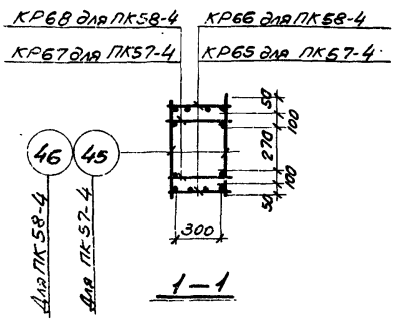

Спецификация марок арматурных изделий и закладных деталей на один пространственный каркас

Марка простр. каркаса	Марка изделия	Колич. шт.	№ листа	Марка простр. каркаса	Марка изделия	Колич. шт.	№ листа	Марка простр. каркаса	Марка изделия	Колич. шт.	№ листа
ПК57-4	КР65	2	170	ПК57-4 (продолжение)	С2	8	171	ПК57-4 (продолжение)	73	1	231
	КР67	2	171		45	18	231				
	М8	1	175		48	4			Вес ПК57-4-3149 кг		
	М9	1	176		50	1	172	ПК58-4	КР66	2	170
	М13	1	177		51	2			КР68	2	171
	М14	1			57	2			46	18	231
	М15	2			58	1			М8, М9, М13÷М15, М17, М24, М25, С2 поз. 48, 50, 51, 57÷61, 73 см. ПК57-4		
	М17	2	178		59	1					
	М24	1	180		60	1					
	М25	2	181		61	1	173		Вес ПК58-4-4[illegible] кг		

Примечания:

1. Окончательная фиксация закладных деталей производится в опалубке.
2. Пространственные каркасы должны собираться в кондукторах, порядок сборки указан в пояснительной записке.

ТК 1972	Пространственные каркасы ПК57-4, ПК58-4	ШУ22-2/70
		Лист 139

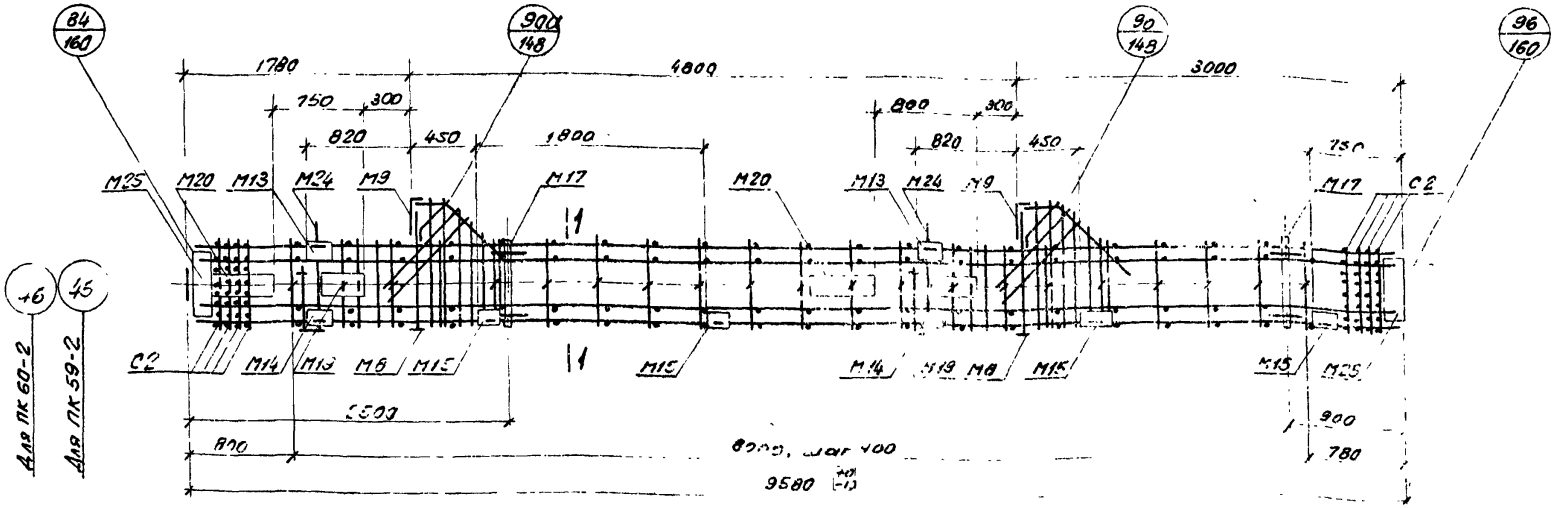

ПК59-2, ПК60-2

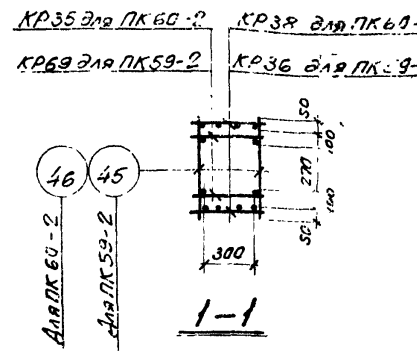

Спецификация марок арматурных изделий и закладных деталей на один пространственный каркас

Марка простр. каркаса	Марка изделия	Колич. шт.	№ листа
ПК59-2	КР36	2	166
	КР69	2	171
	М8	2	175
	М9	2	176
	М13	2	177
	М14	2	
	М15	4	
	М17	2	178
	М19	2	179
	М20	2	
	М24	2	180
ПК59-2 (продолжение)	М25	2	181
	С2	8	171
	45	42	231
	48	8	
	50	2	172
	51	4	
	57	4	
	58	2	
	59	2	
	60	2	
	61	2	173
ПК59-2 (продолжение)	73	1	231
	Вес ПК59-2 – 736,2 кг.		
ПК60-2	КР35	2	166
	КР38	2	
	46	42	231
	М8, М9, М13÷М15, М17, М19, М20, М24, М25, С2, поз. 48, 50, 51, 57÷61, 73 см. ПК59-2		
	Вес ПК60-2 – 835,2 кг.		

Примечания:

1. Окончательная фиксация закладных деталей производится в опалубке.
2. Пример крепления закладных деталей см. на листе 161.
3. Пространственные каркасы должны собираться в кондукторах, порядок сборки указан в пояснительной записке.

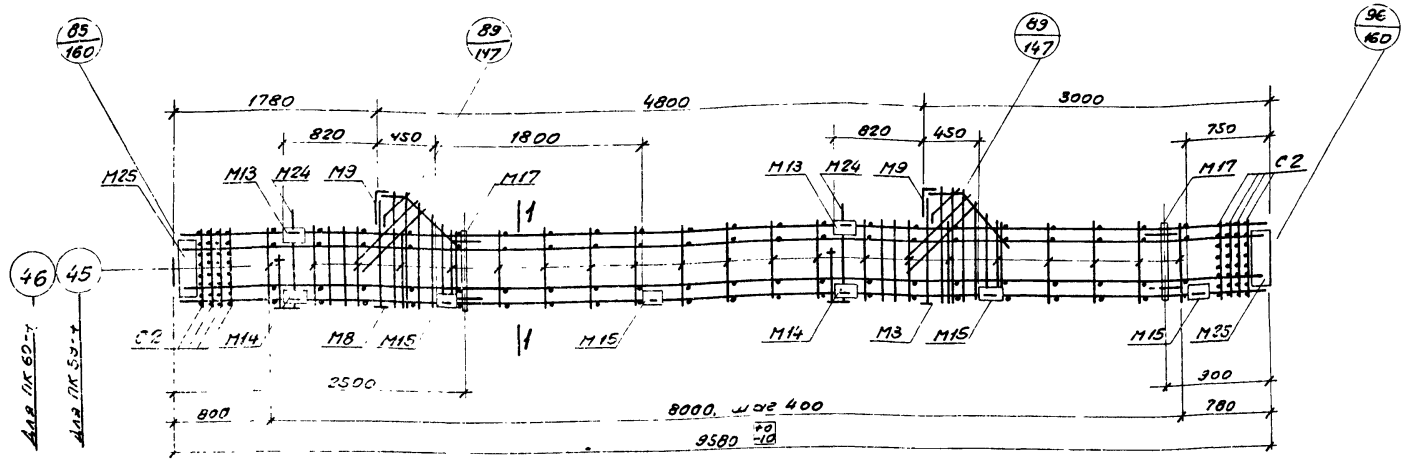

ПК 59-4, ПК 60-4

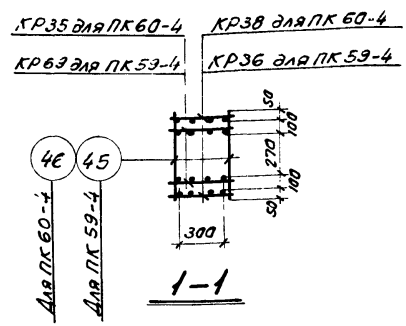

Спецификация марок арматурных изделий и закладных деталей на один пространственный каркас

Марка простр. каркаса	Марка изделия	Колич. шт.	№ листа
ПК59-4	КР36	2	166
	КР63	2	171
	М8	2	175
	М9	2	176
	М13	2	177
	М14	2	
	М15	4	
	М17	2	178
	М24	2	179
	М25	2	181
ПК59-4 (продолжение)	С2	8	171
	45	42	231
	48	8	172
	50	2	
	51	4	
	57	4	
	58	2	
	59	2	
	60	2	
	61	2	173
ПК59-4 (продолжение)	73	1	231
	Вес ПК59-4 460,2 кг		
ПК60-4	КР35	2	166
	КР38	2	
	46	42	231
	М8, М3, М13÷М15, М17, М24, М25, С2 поз. 48, 50, 51, 57÷61, 73 см. ПК59-4		
	Вес ПК60-4 = 839,2 кг		

Примечания:

1. Окончательная фиксация закладных деталей производится в опалубке.
2. Пространственные каркасы должны собираться в кондукторах, порядок сборки указан в пояснительной записке.

ТК 1972	Пространственные каркасы ПК 59-4, ПК 60-4	ИИ 22-2/70
		Лист 141

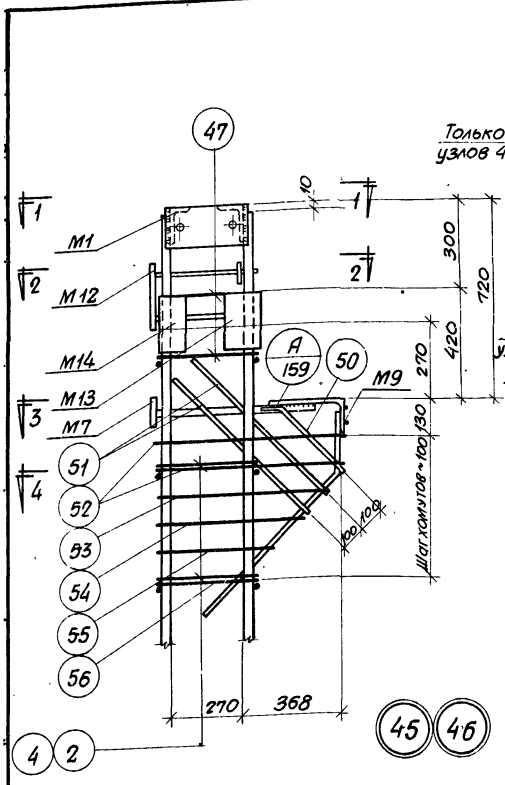

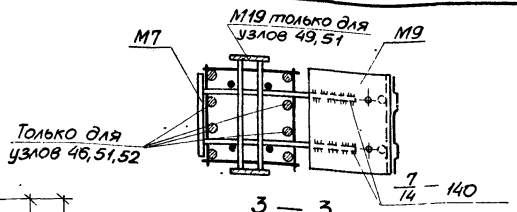

3 — 3

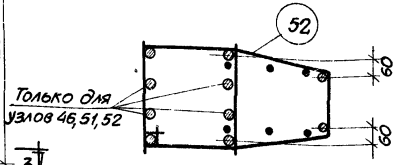

4 — 4

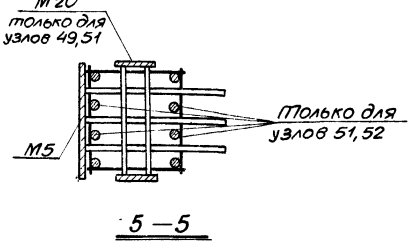

5 — 5

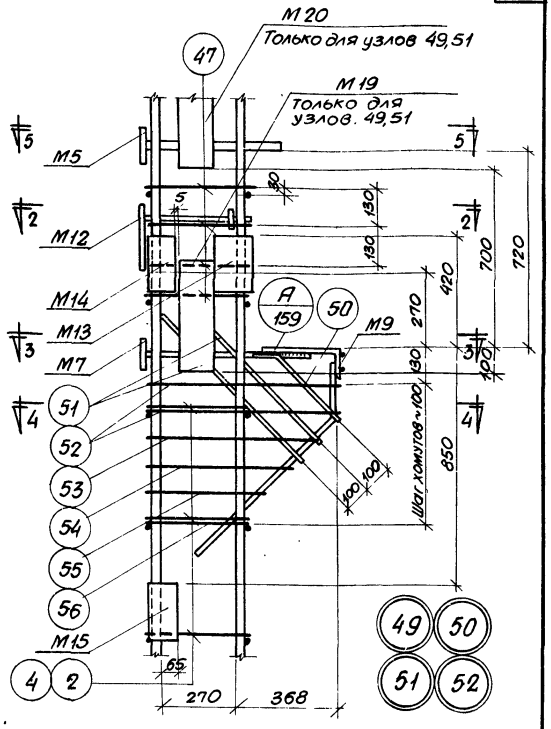

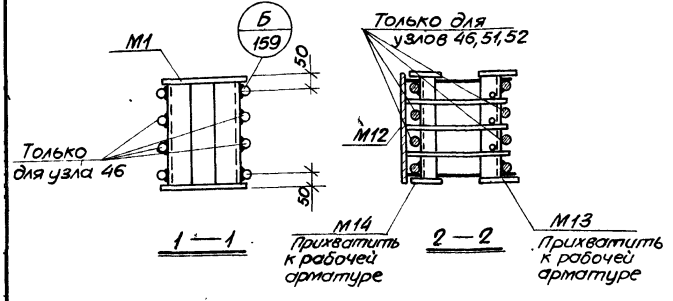

1 — 1

2 — 2

Примечания:

1. Электродуговая сварка выполняется электродами Э50А-Ф.
2. Отдельные стержни поз. 2, 4, 47 соединяются с плоскими каркасами контактной точечной сваркой.
3. Сварные соединения производить в соответствии с „Указаниями по сварке соединений арматуры и закладных деталей железобетонных конструкций" (СН393-69).
4. Хомуты консолей и закладные детали М5, М7, М9, М12 крепятся к рабочей арматуре вязальной проволокой. Окончательное положение закладных деталей фиксируется в опалубке.
5. Примеры крепления закладных деталей М19, М20 см. на листе 161.
6. Размер привязки выпусков арматуры из колонн дан до ее рифов.
7. Закладная деталь М16 на узлах условно не показана.

ТК 1972	Пространственные каркасы. Узлы 45, 46, 49, 50, 51, 52	ИИ22-2/70
		Лист 142

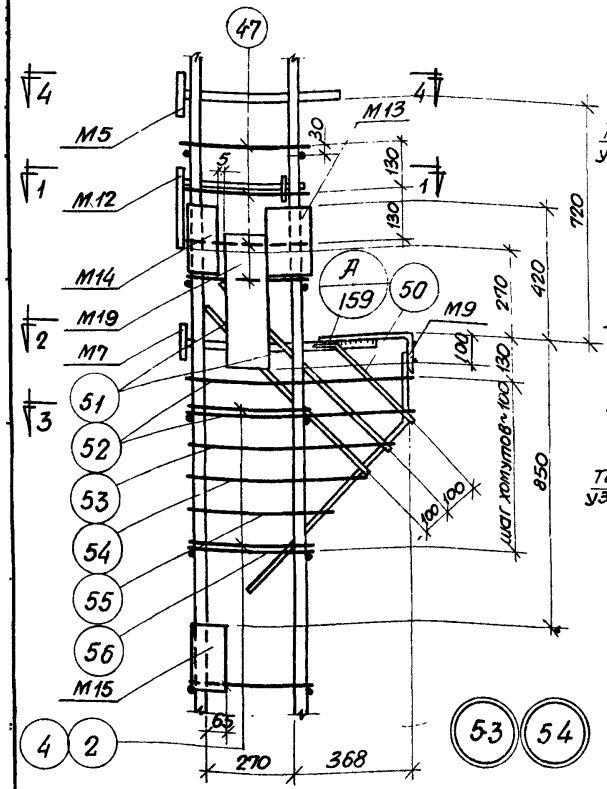

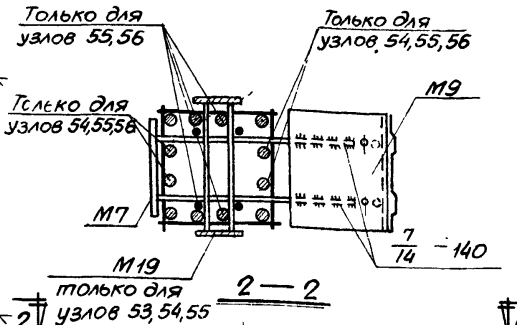

2 — 2

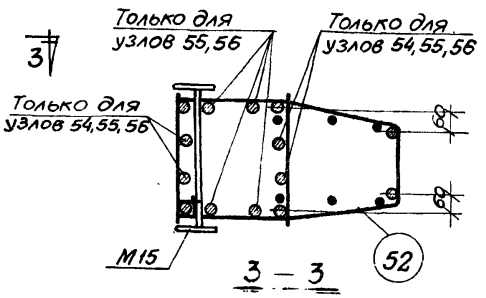

3 — 3

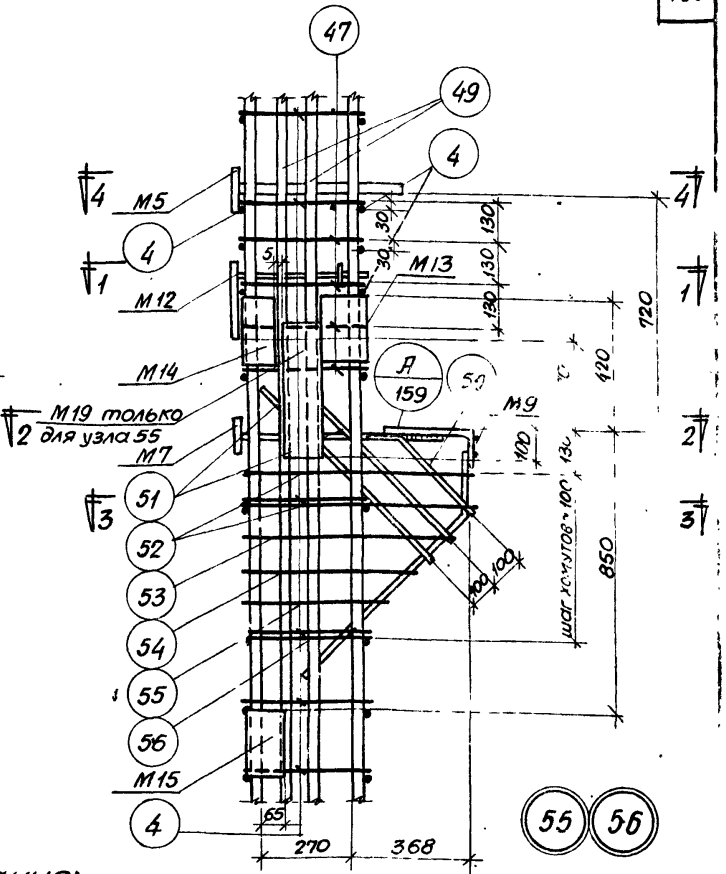

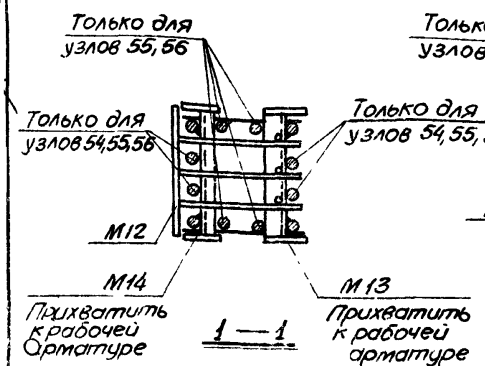

1 — 1

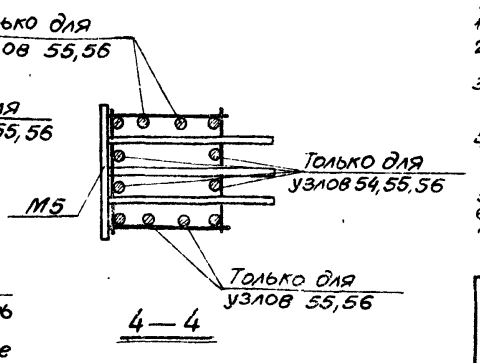

4 — 4

Примечания:

1. Электродуговая сварка выполняется электродами Э50А-Ф.
2. Отдельные стержни поз. 2, 4, 47 соединяются с плоскими каркасами контактной точечной сваркой.
3. Сварные соединения производить в соответствии с „Указаниями по сварке соединений арматуры и закладных деталей железобетонных конструкций" (СН 393-69).
4. Хомуты консолей и закладные детали М5, М7, М9, М12 крепятся к рабочей арматуре вязальной проволокой. Окончательное положение закладных деталей фиксируется в опалубке.
5. Примеры крепления закладных деталей М19 см. на листе 161.
6. Размер привязки выпусков арматуры из колонны дан для рифов.
7. Закладная деталь М16 на узлах условно не показана.

ТК 1972	Пространственные ... Узлы 53, 54, 55, 56	ИИ 22-2/70
		Лист 143

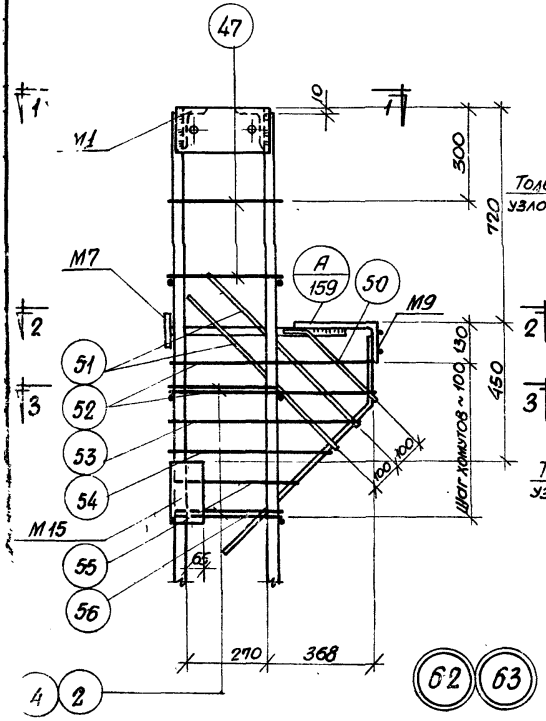

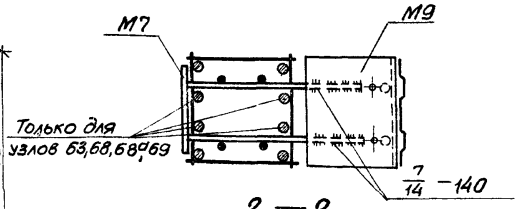

2 — 2

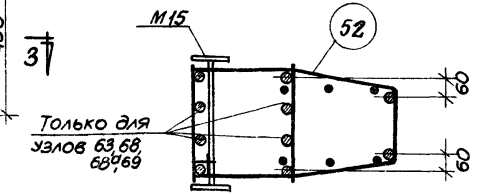

3 — 3

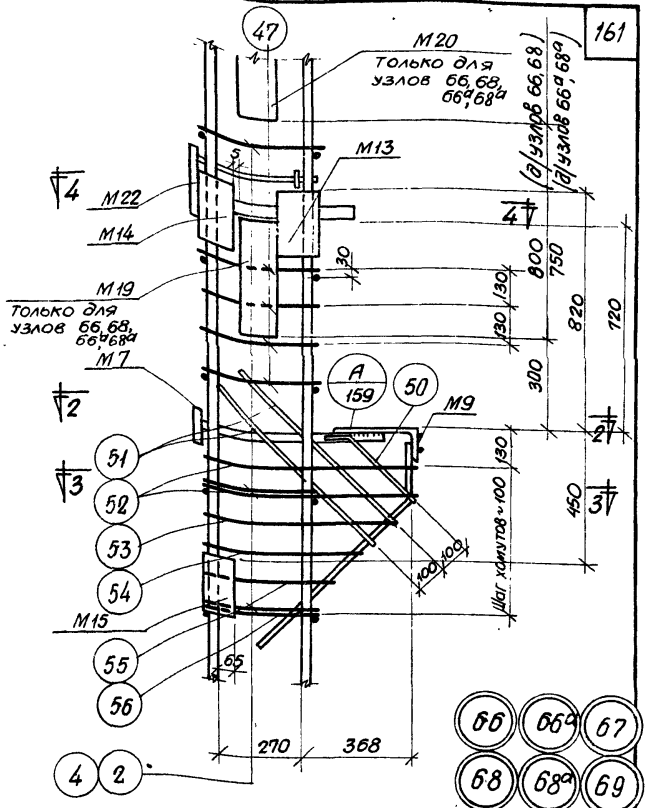

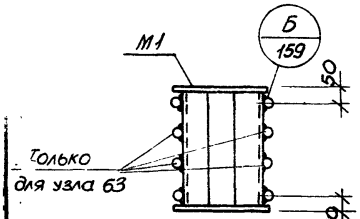

1 — 1

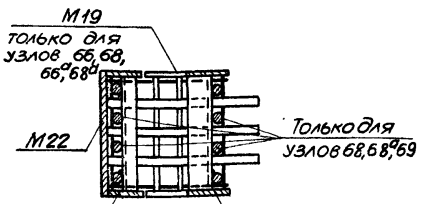

4 — 4

Примечания:

1. Электродуговая сварка выполняется электродами Э50А-Ф.
2. Отдельные стержни поз. 2, 4, 47 соединяются с плоскими каркасами контактной точечной сваркой.
3. Сварные соединения производить в соответствии с „Указаниями по сварке соединений арматуры и закладных деталей железобетонных конструкций" (СН 393-69).
4. Хомуты консолей и закладные детали М7, М9, М22 крепятся к рабочей арматуре вязальной проволокой. Окончательное положение закладных деталей фиксируется в опалубке.
5. Примеры крепления закладных деталей М19, М20 см. на листе 161.
6. Размер привязки выпусков арматуры из колонн дан до ее ригов.
7. Закладная деталь М16 на узлах условно не показана.

ТК 1972	Пространственные каркасы. Узлы 62, 63, 66, 66а, 67, 68, 68а, 69	ИИ22-2/10	
		Лист	144

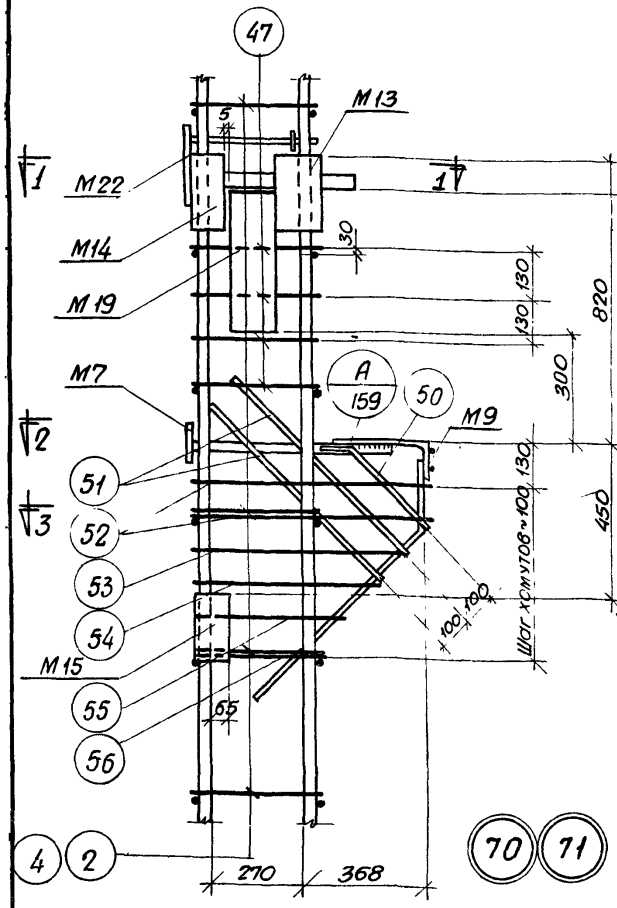

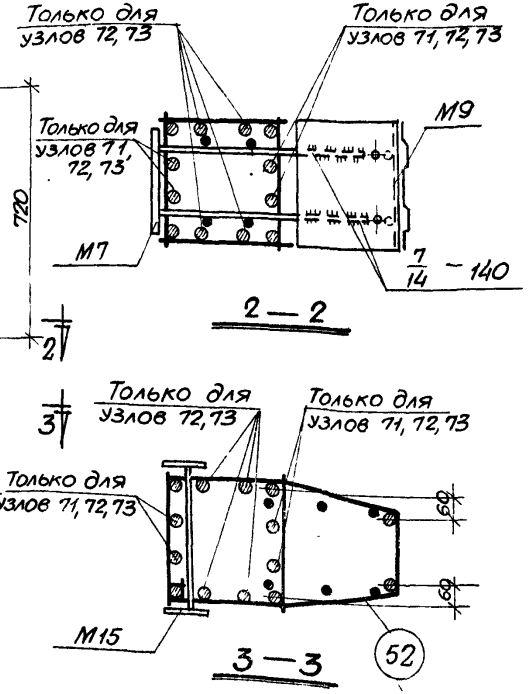

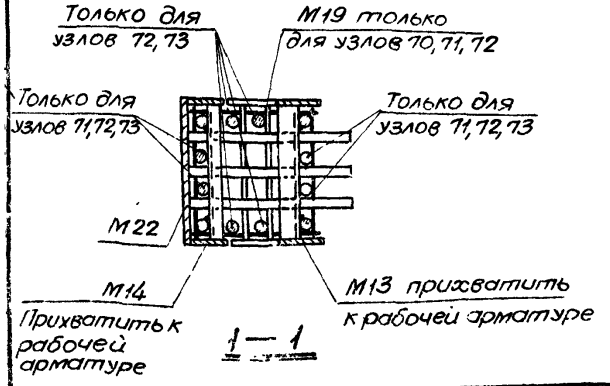

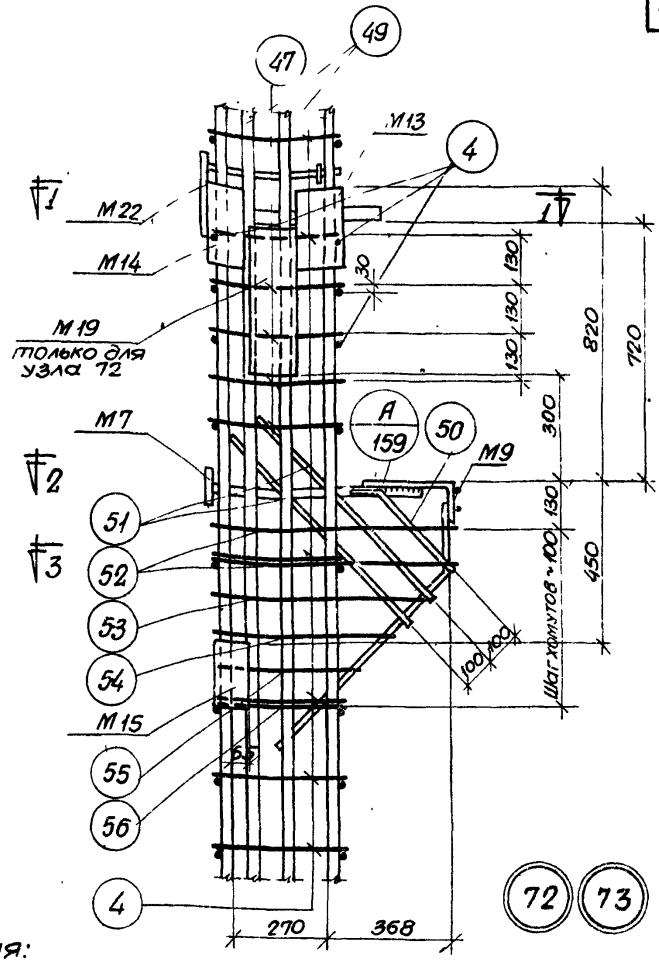

Примечания:

1. Электродуговая сварка выполняется электродами Э50А-Ф.
2. Отдельные стержни поз. 2, 4, 47 соединяются с плоскими каркасами контактной точечной сваркой.
3. Сварные соединения производить в соответствии с "Указаниями по сварке соединений арматуры и закладных деталей железобетонных конструкций" (СН 393-69).
4. Хомуты консолей и закладные детали М7, М9, М22 крепятся к рабочей арматуре вязальной проволокой. Окончательное положение закладных деталей фиксируется в опалубке.
5. Примеры крепления закладных деталей М19 см. на листе 161.
6. Размер привязки выпусков арматуры из колонны дан до ее рифов.
7. Закладная деталь М16 на узлах условно не показана.

ТК 1972	Пространственные каркасы. Узлы 70, 71, 72, 73	ИИ22-2/70
		Лист 145

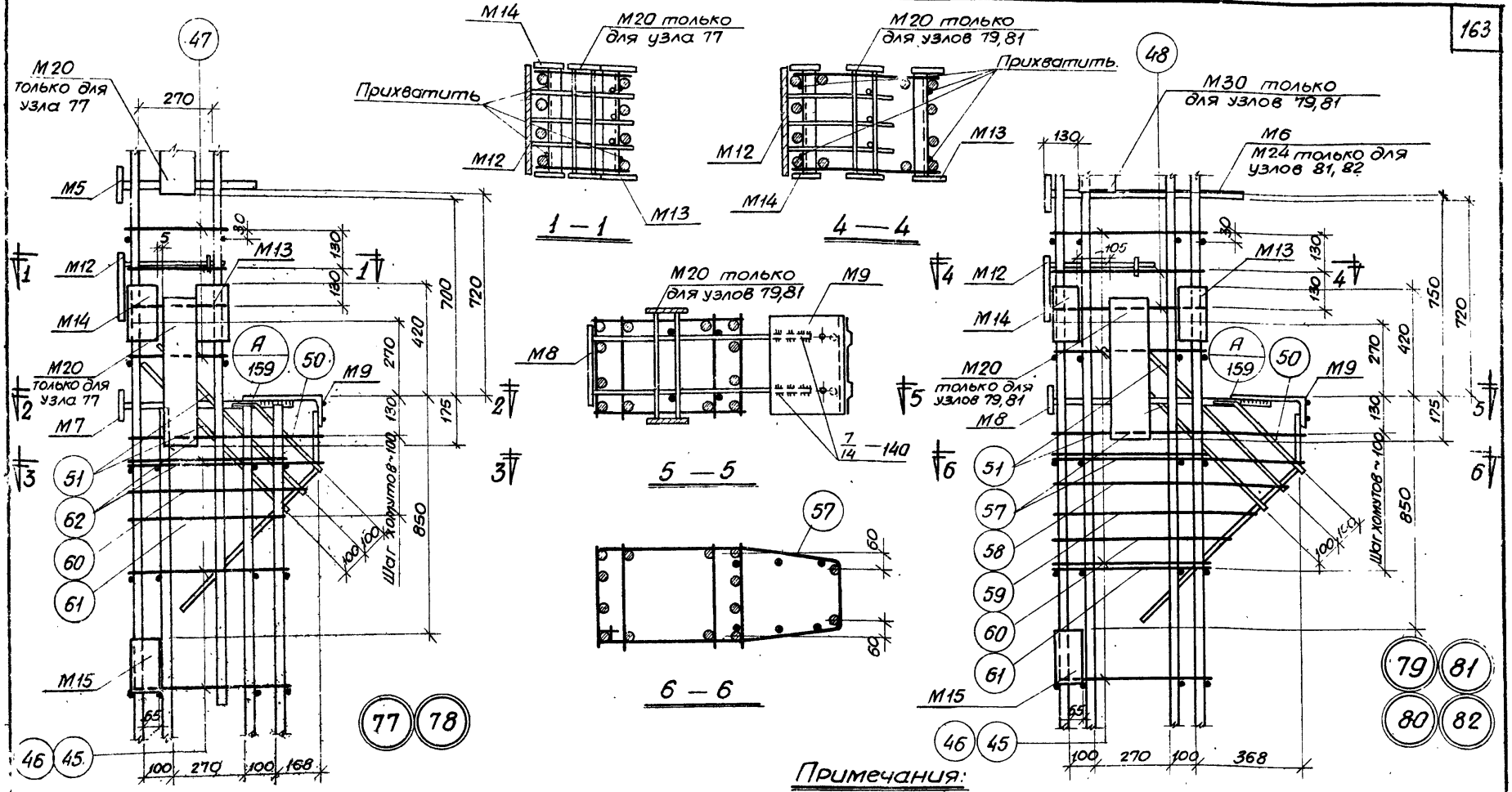

Примечания:

1. Электродуговая сварка выполняется электродами Э50А-Ф
2. Отдельные стержни поз. 45, 46, 47, 48 соединяются с плоскими каркасами и контактной точечной сваркой.
3. Сварные соединения производить в соответствии с „Указаниями по сварке соединений арматуры и закладных деталей железобетонных конструкций" (СН 393-69).
4. Хомуты консолей и закладные детали М5, М6, М7, М8, М9, М12, М24 крепятся к рабочей арматуре вязальной проволокой. Окончательное положение закладных деталей фиксируется в опалубке.
5. Примеры крепления закладных деталей М20, М30 см. на листе 161.
6. Размер привязки выпусков арматуры из колонн дан до ее рифов.
7. Закладная деталь М17 на узлах условно не показана.

ТК 1972	Пространственные каркасы. Узлы 77, 78, 79, 80, 81, 82	ИИ22-2/70
		Лист 146

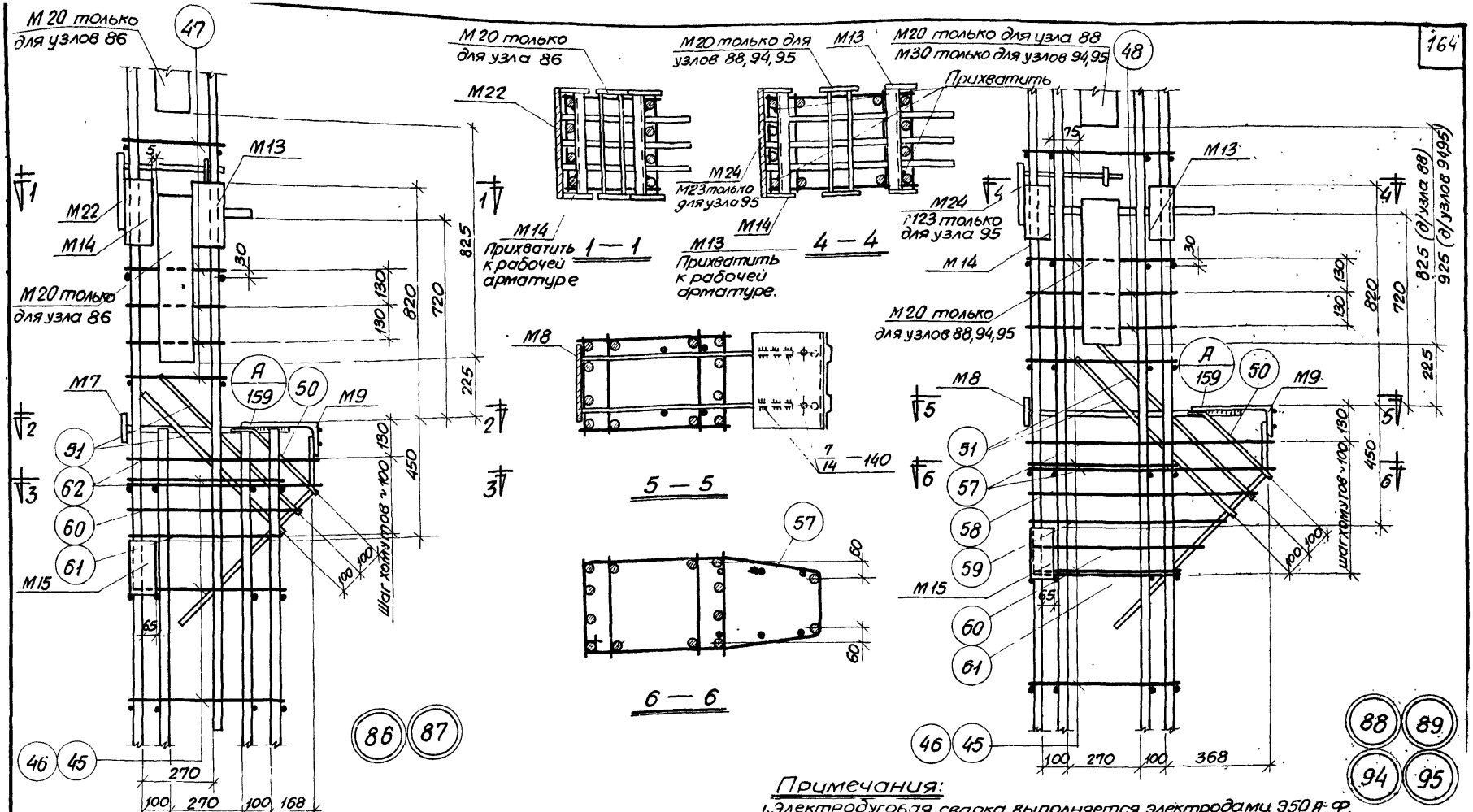

Примечания:

1. Электродуговая сварка выполняется электродами Э50А-Ф.
2. Отдельные стержни поз. 45, 46, 47, 48 соединяются с плоскими каркасами контактной точечной сваркой.
3. Сварные соединения производить в соответствии с „Указаниями по сварке соединений арматуры и закладных деталей железобетонных конструкций" (СН 393-69).
4. Хомуты консолей и закладные детали М7, М8, М9, М22, М23, М24 крепятся к рабочей арматуре вязальной проволокой. Окончательное положение закладных деталей фиксируется в опалубке.
5. Примеры крепления закладных деталей М20, М30 см. на листе 161.
6. Размер привязки выпусков арматуры из колонн дан до ее рифов.
7. Закладная деталь М17 на узлах условно не показана.

ТК 1972	Пространственные каркасы. Узлы 86, 87, 88, 89, 94, 95	ИИ22-2/70
		Лист 147

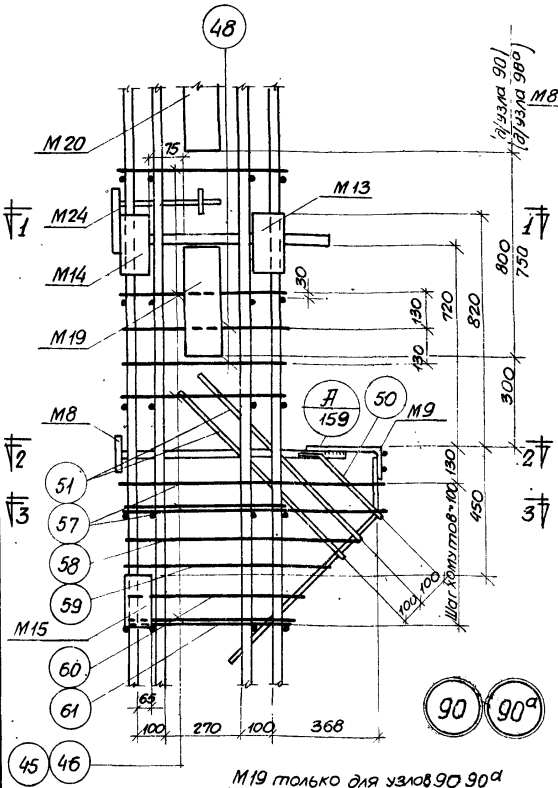

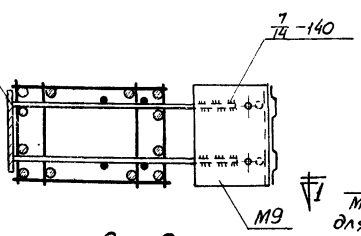

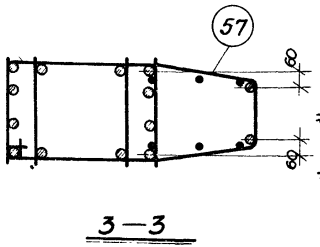

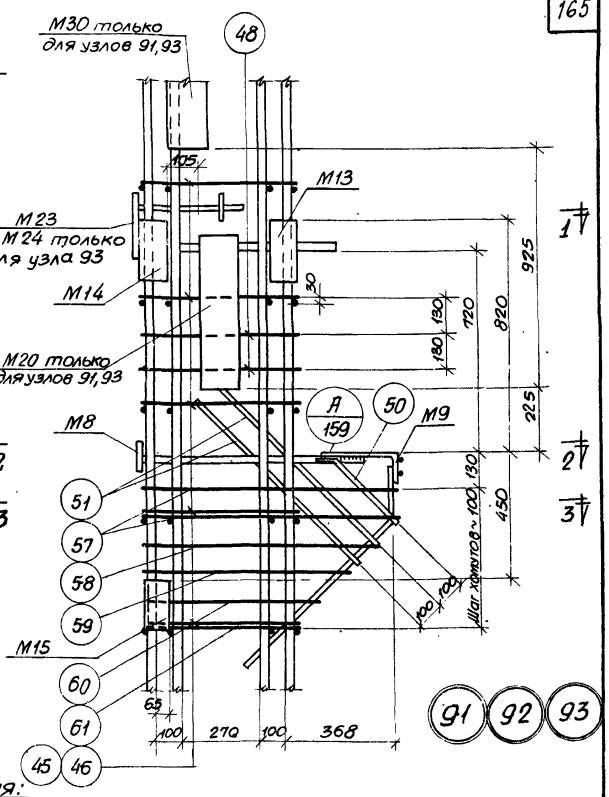

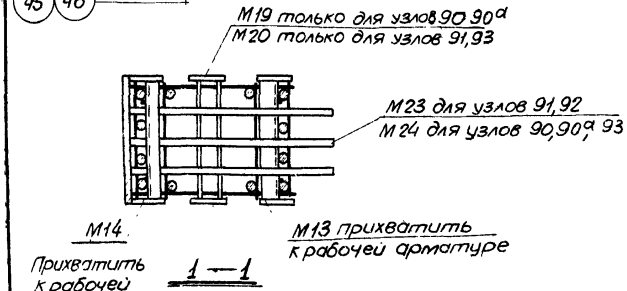

Примечания:

1. Электродуговая сварка выполняется электродами Э50А-Ф.
2. Отдельные стержни поз. 45, 46, 48 соединяются с плоскими каркасами контактной точечной сваркой.
3. Сварные соединения производить в соответствии с „Указаниями по сварке соединений арматуры и закладных деталей железобетонных конструкций" (СН393-69).
4. Хомуты консолей и закладные детали М8, М9, М23, М24 крепятся к рабочей арматуре вязальной проволокой. Окончательное положение закладных деталей фиксируется в опалубке.
5. Примеры крепления закладных деталей М19, М20, М30 см. на листе 161.
6. Размер привязки выпусков арматуры из колонн дан до ее рифов.
7. Закладная деталь М17 на узлах условно не показана.

ТК 1972	Пространственные каркасы. Узлы 90, 90а, 91, 92, 93	ИИ22-2/70
		Лист 148

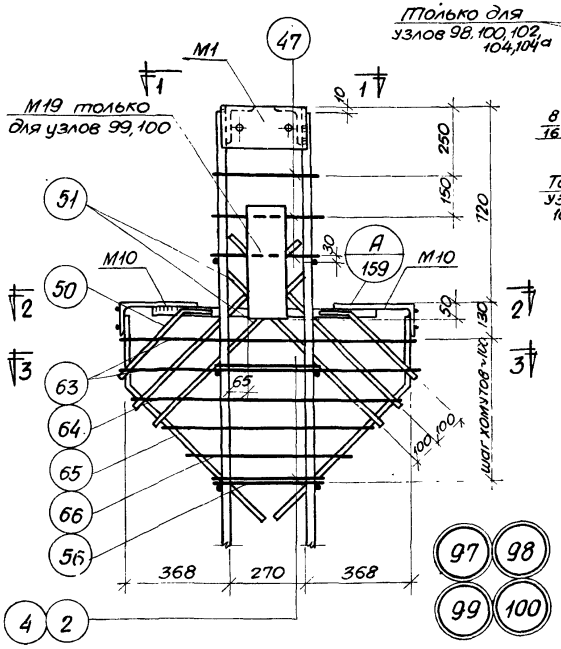

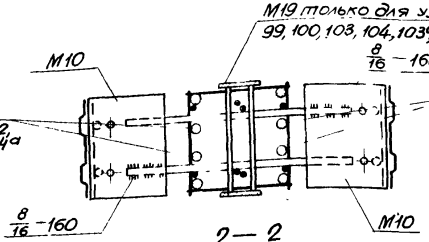

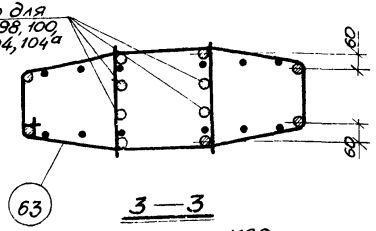

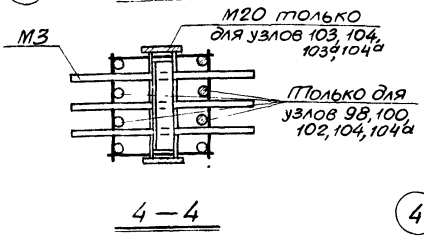

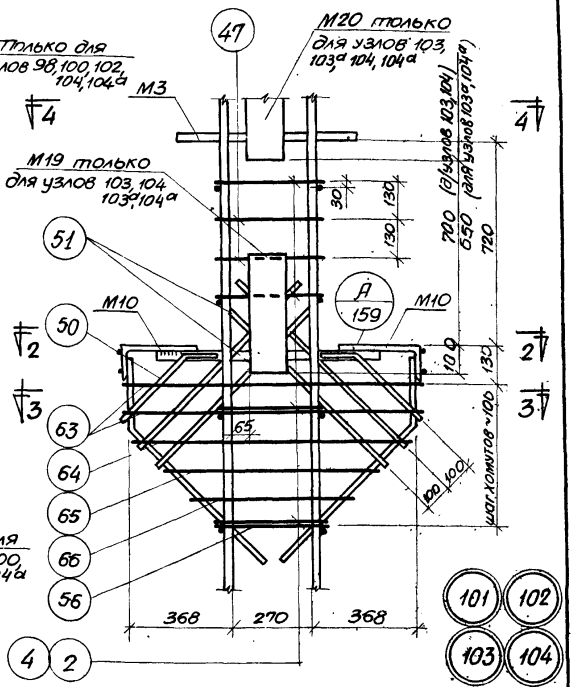

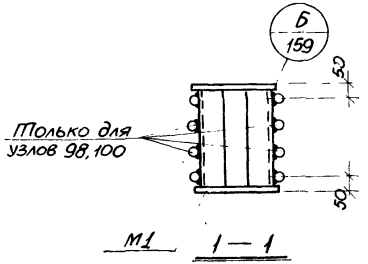

Примечания:

1. Электродуговая сварка выполняется электродами Э50А-Ф.
2. Отдельные стержни поз. 2, 4, 47 соединяются с плоскими каркасами контактной точечной сваркой.
3. Сварные соединения производить в соответствии с „Указаниями по сварке соединений арматуры и закладных деталей железобетонных конструкций" (СН393-69).
4. Хомуты консолей и закладные детали М3, М10 крепятся к рабочей арматуре вязальной проволокой. Окончательное положение закладных деталей фиксируется в опалубке.
5. Примеры крепления закладных деталей М19, М20 см. на листе 161.
6. Размер привязки выпусков арматуры из колонн дан до ее рифов.
7. Закладная деталь М16 на узлах условно не показана.

ТК 1972	Пространственные каркасы. Узлы 97, 98, 99, 100, 101, 102, 103, 103а, 104, 104а	ИИ22-2/10
		лист 149

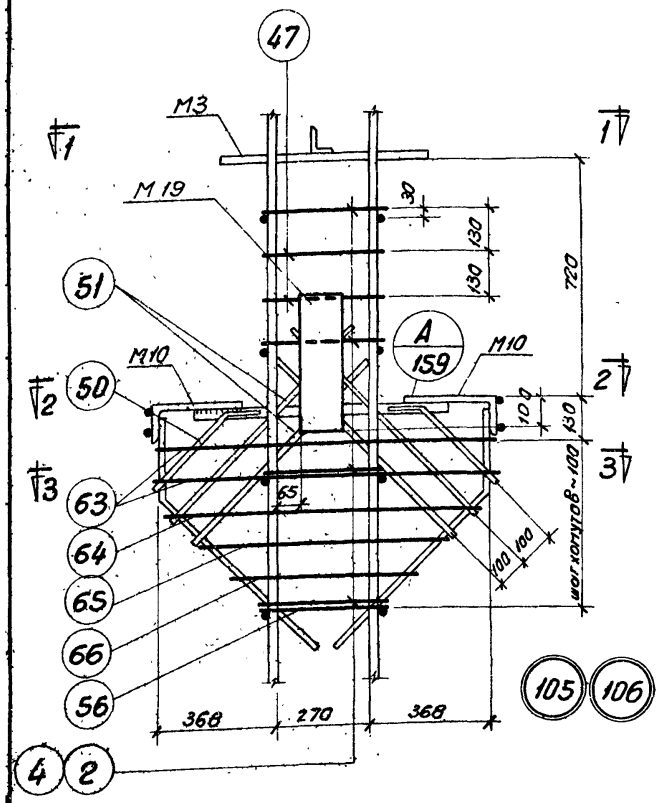

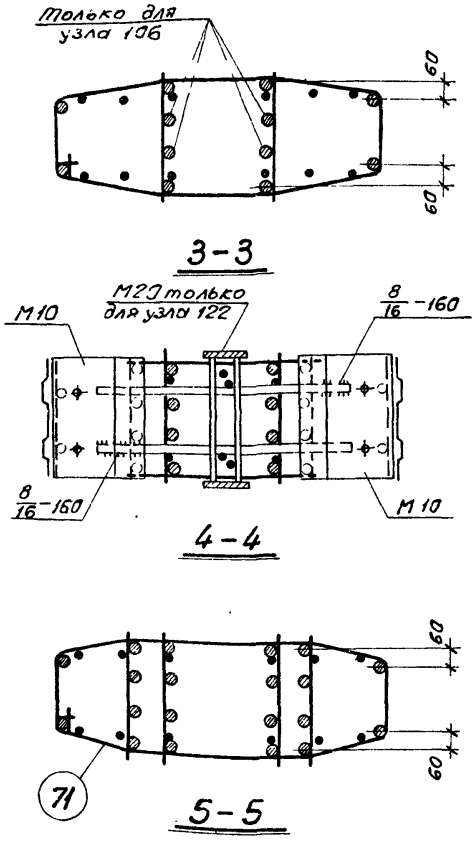

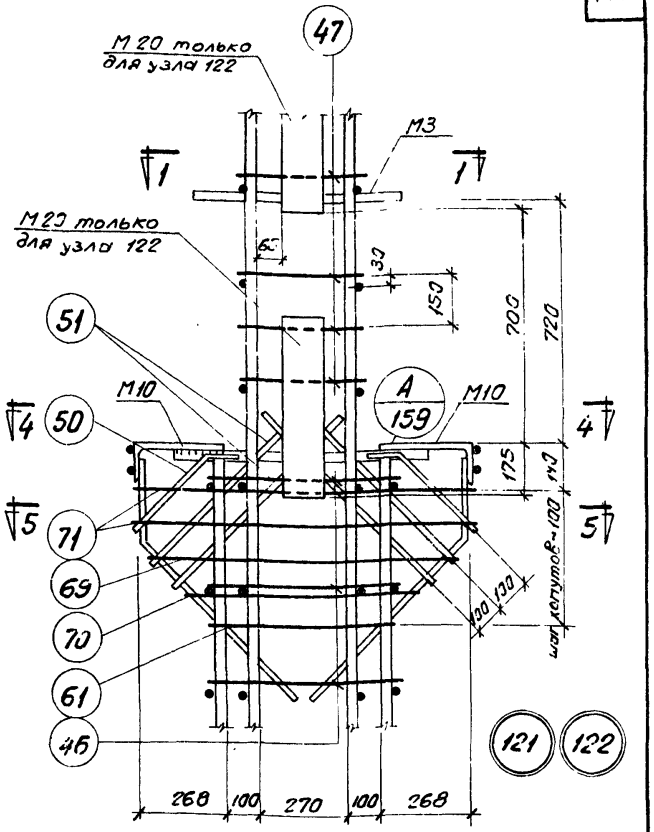

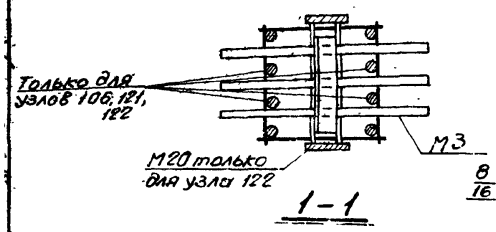

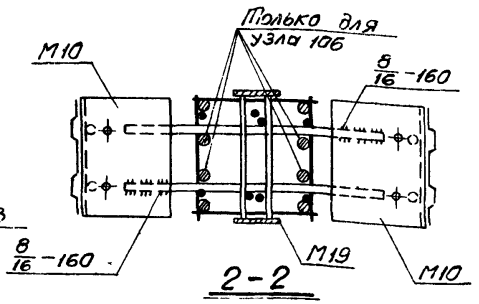

Примечания:

1. Электродуговая сварка выполняется электродами Э50А-Ф.
2. Отдельные стержни поз. 2,4,47,46 соединяются с плоскими каркасами контактной точечной сваркой.
3. Сварные соединения производить в соответствии с „Указаниями по сварке соединений арматуры и закладных деталей железобетонных конструкций" (СН393-69).
4. Хомуты консолей и закладные детали М3, М10 крепятся к рабочей арматуре вязальной проволокой. Окончательное положение закладных деталей фиксируется в опалубке.
5. Примеры крепления закладных деталей М19, М20 см. на листе 161.
6. Размер привязки выпусков арматуры от колонн дан до ее рифов.
7. Закладные детали М16, М17 на узлах условно не показаны.

ТК 1372	Пространственные каркасы. Узлы 105, 106, 121, 122	ИИ22-2/70
		лист 150

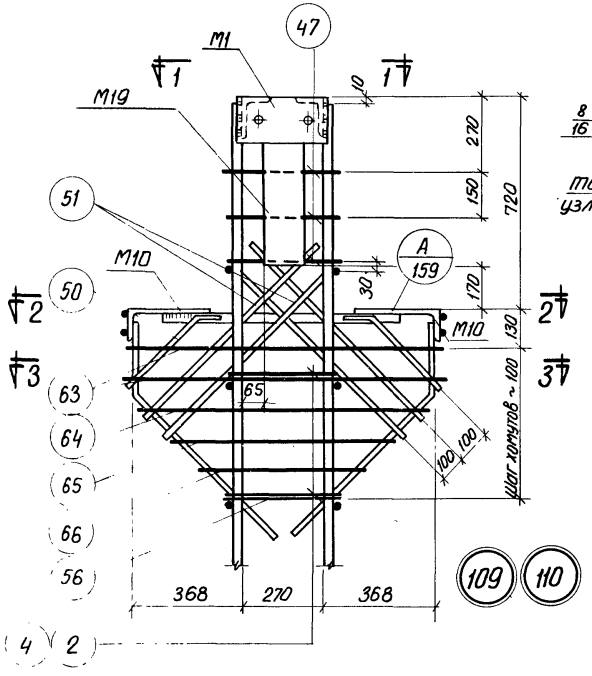

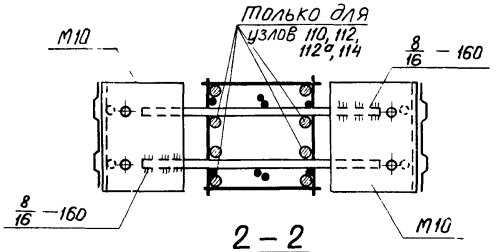

2 – 2

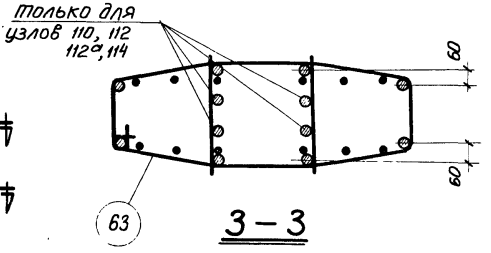

3 – 3

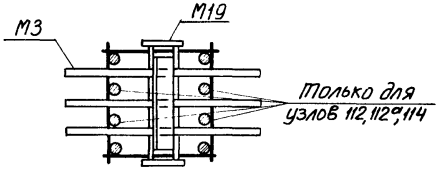

4 – 4

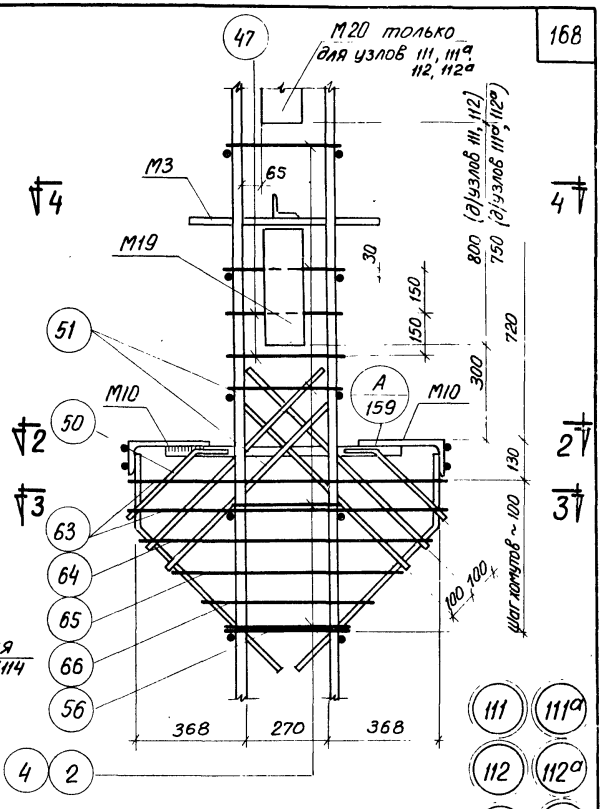

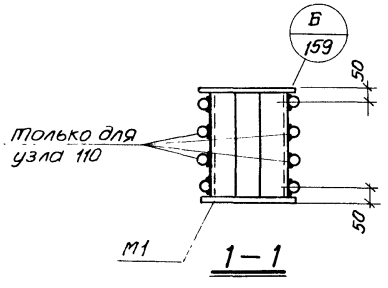

1 – 1

Примечания:

1. Электродуговая сварка выполняется электродами Э50А-Ф
2. Отдельные стержни поз. 2,4,47 соединяются с плоскими каркасами контактной точечной сваркой
3. Сварные соединения производить в соответствии с „Указаниями по сварке соединений арматуры и закладных деталей железобетонных конструкций" (СН 393-69)
4. Хомуты консолей и закладные детали М3, М10 крепятся к рабочей арматуре вязальной проволокой. Окончательное положение закладных деталей фиксируется в опалубке.
5. Примеры крепления закладных деталей М19, М20 см на листе 161
6. Размер привязки выпусков арматуры из колонн дан до ее рифов
7. Закладная деталь М16 на узлах условно не показана.

ТК 1972	Пространственные каркасы Узлы 109, 110, 111, 111а, 112, 112а, 113, 114	ИИ 22-2/70 Лист 151

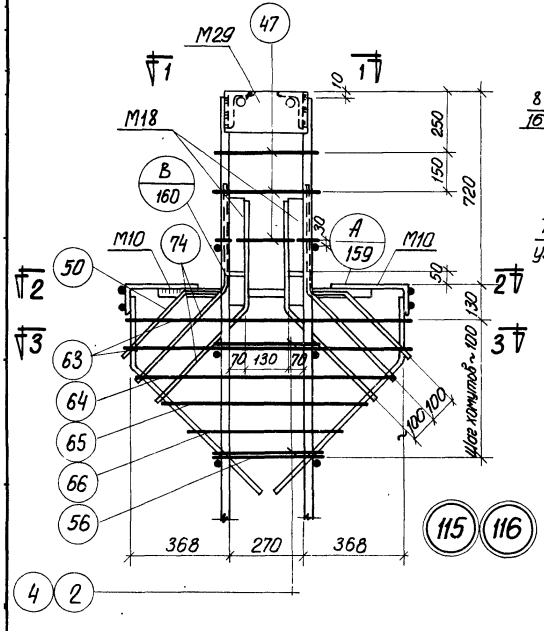

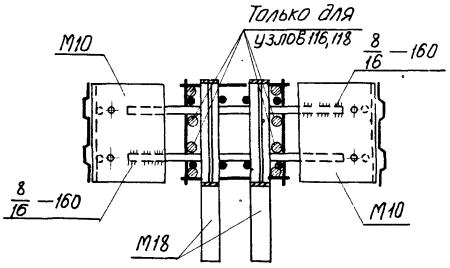

2—2

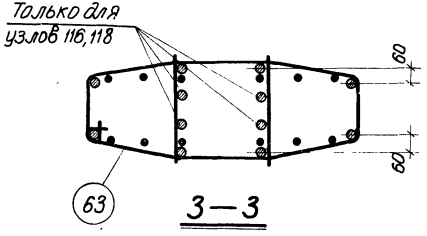

3—3

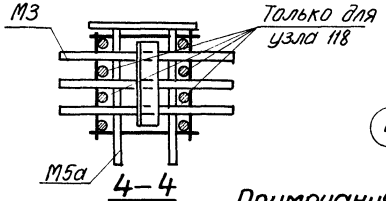

4—4

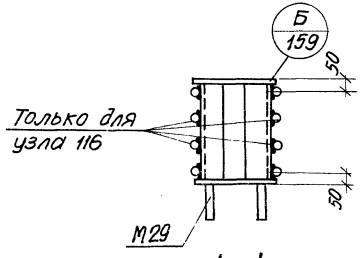

1—1

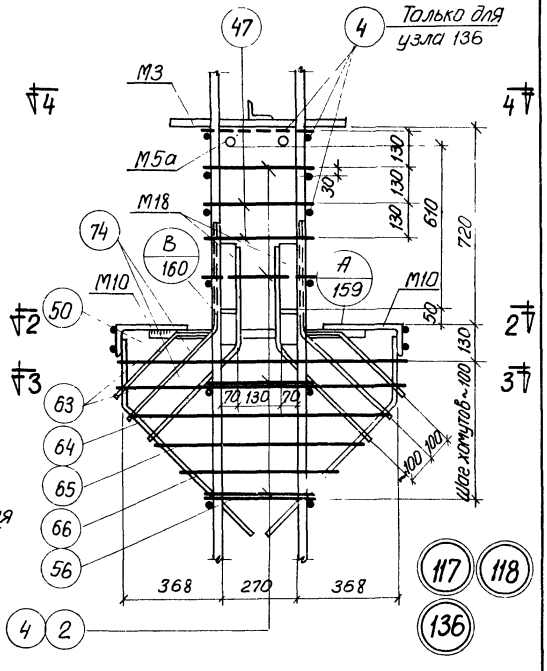

Примечания:

1. Электродуговая сварка выполняется электродами Э 50А-Ф.
2. Отдельные стержни поз. 2,4,47 соединяются с плоскими каркасами контактной точечной сваркой.
3. Сварные соединения производить в соответствии с „Указаниями по сварке соединений арматуры и закладных деталей железобетонных конструкций" (СН393-69).
4. Хомуты консолей и закладные детали М3, М5а, М10, М18 крепятся к рабочей арматуре вязальной проволокой. Окончательное положение закладных деталей фиксируется в опалубке.
5. Размер привязки выпусков арматуры из колонн дан до ее рифов.
6. Закладная деталь М16 на узлах условно не показана.

ТК 1972	Пространственные каркасы. Узлы 115, 116, 117, 118, 136	ИИ22-2/70
		Лист 152

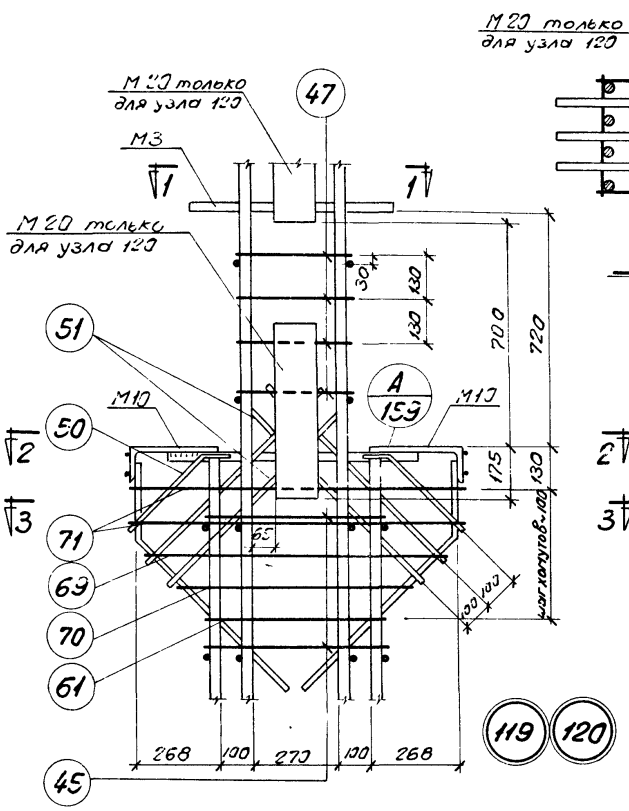

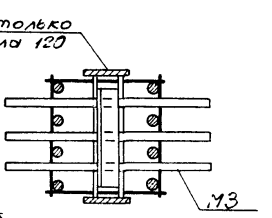

1-1

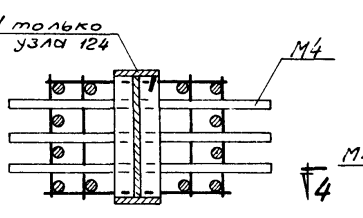

4-4

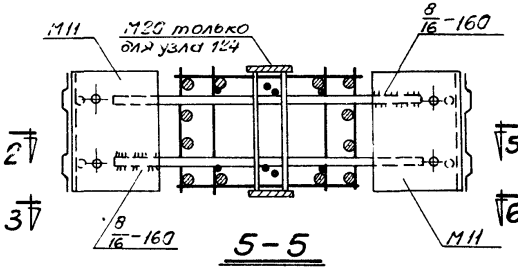

5-5

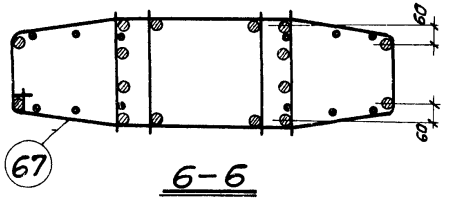

6-6

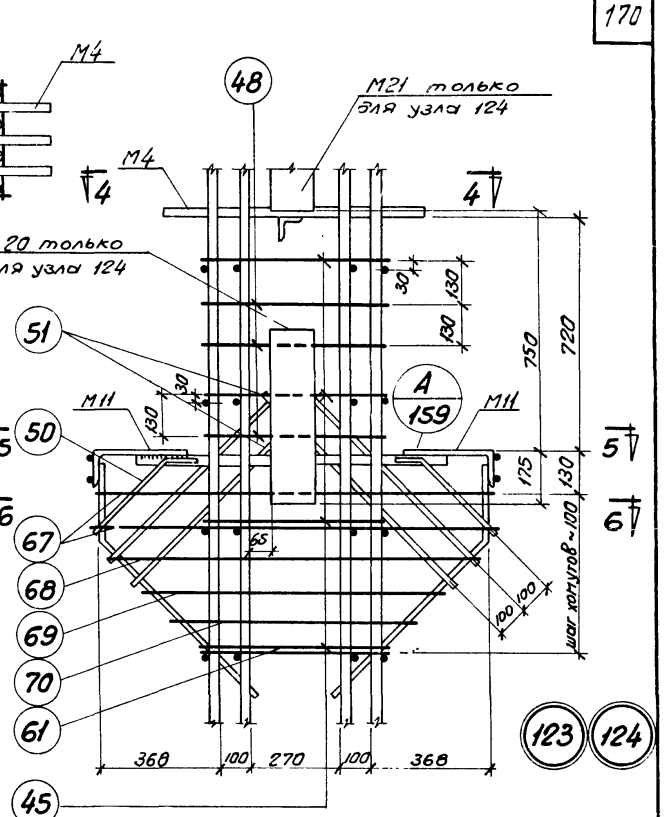

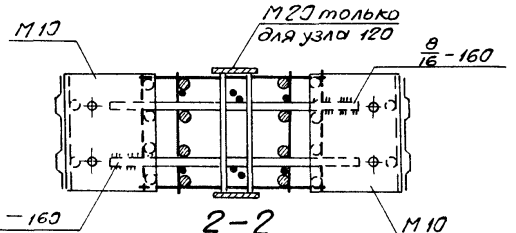

2-2

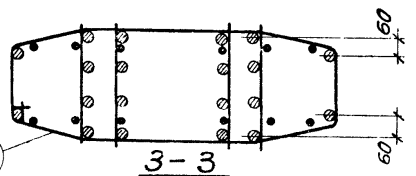

3-3

Примечания:

1. Электродуговая сварка выполняется электродами Э50А-Ф.
2. Отдельные стержни поз. 45, 47, 48 соединяются с плоскими каркасами контактной точечной сваркой.
3. Сварные соединения производить в соответствии с „Указаниями по сварке соединений арматуры и закладных деталей железобетонных конструкций" (СН 393-69).
4. Хомуты консолей и закладные детали М3, М4, М10, М11 крепятся к рабочей арматуре вязальной проволокой. Окончательное положение закладных деталей фиксируется в опалубке.
5. Примеры крепления закладных деталей М20, М21 см. на листе 161.
6. Размер привязки выпусков арматуры из колонн дан до ее рифов.
7. Закладная деталь М17 на узлах условно не показана.

ТК 1972	Пространственные каркасы. Узлы 119, 120, 123, 124	ИИ 22-2/70
		Лист 153

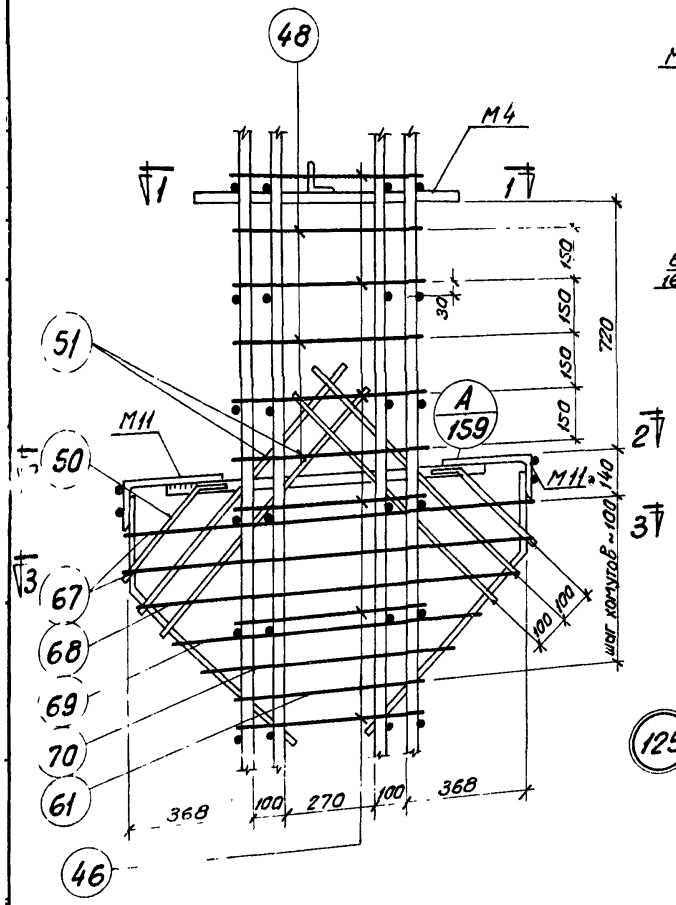

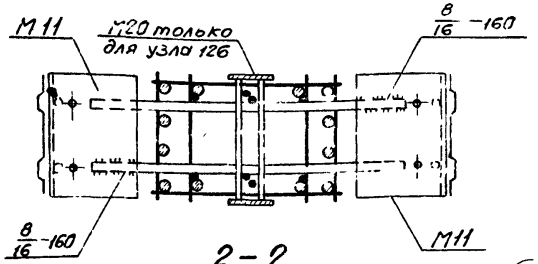

2-2

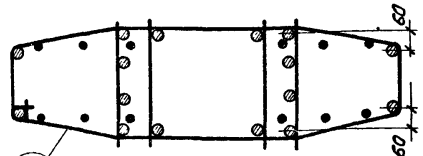

3-3

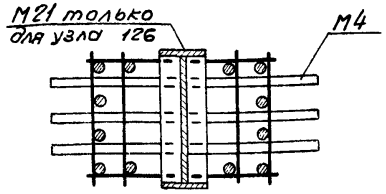

4-4

125

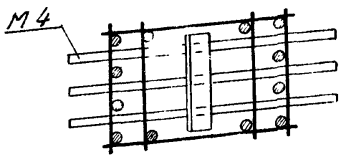

1-1

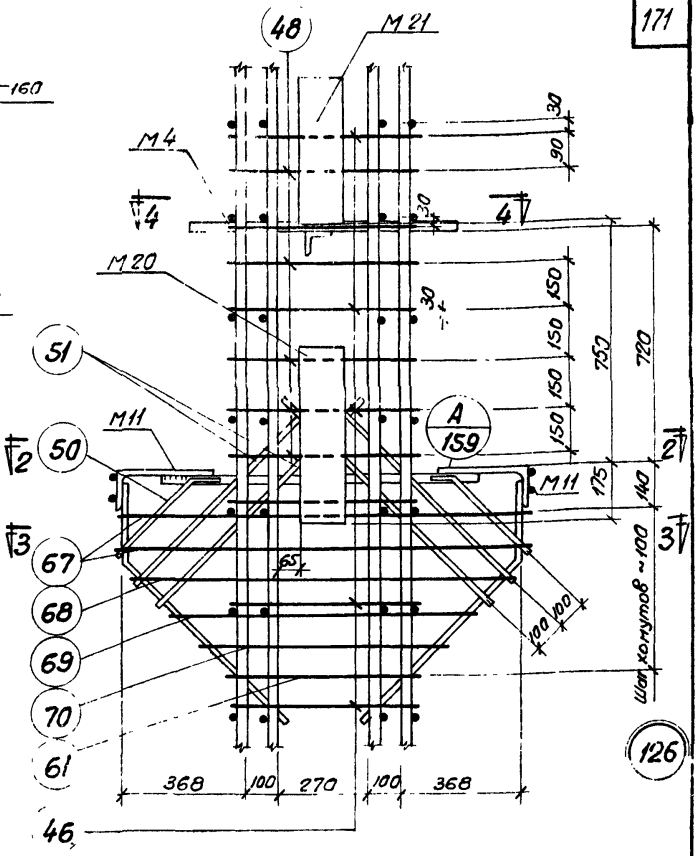

126

Примечания:

1. Электродуговая сварка выполняется электродами Э50А-Ф
2. Отдельные стержни поз. 46,48 соединяются с плоскими каркасами контактной точечной сваркой.
3. Сварные соединения производить в соответствии с „Указаниями по сварке соединений арматуры и закладных деталей железобетонных конструкций" (СН 393-69).
4. Хомуты консолей и закладные детали М4, М11 крепятся к рабочей арматуре вязальной проволокой. Окончательное положение закладных деталей фиксируется в опалубке.
5. Примеры крепления закладных деталей М20, М21 см. на листе 161.
6. Размер привязки выпусков арматуры из колонн дан до ее рифов. Закладная деталь М17 на узлах условно не показана.

ТК 1972	Пространственные каркасы. Узлы 125, 126	ИИ22-2/70
		Лист 154

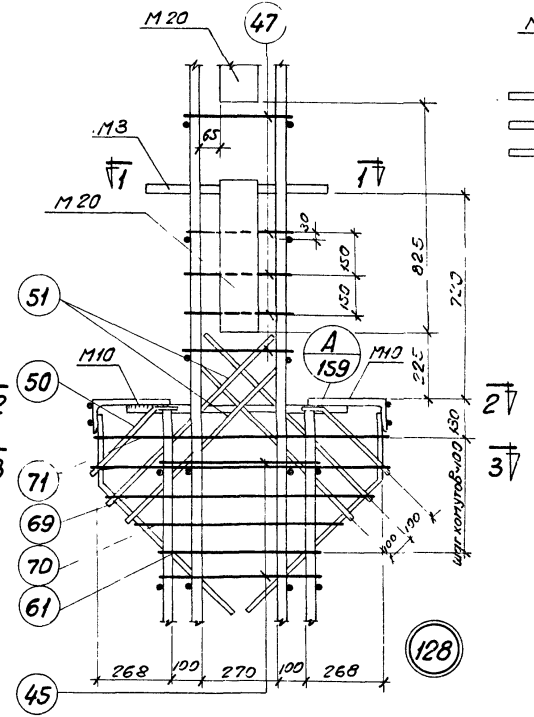

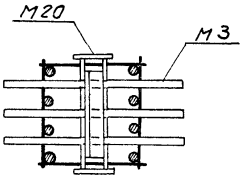

1-1

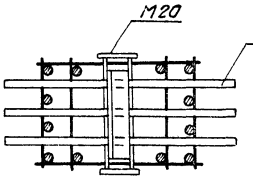

4-4

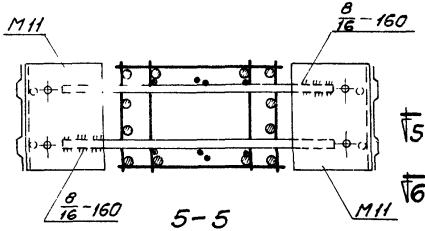

5-5

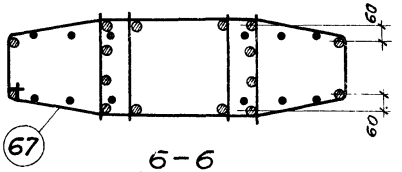

6-6

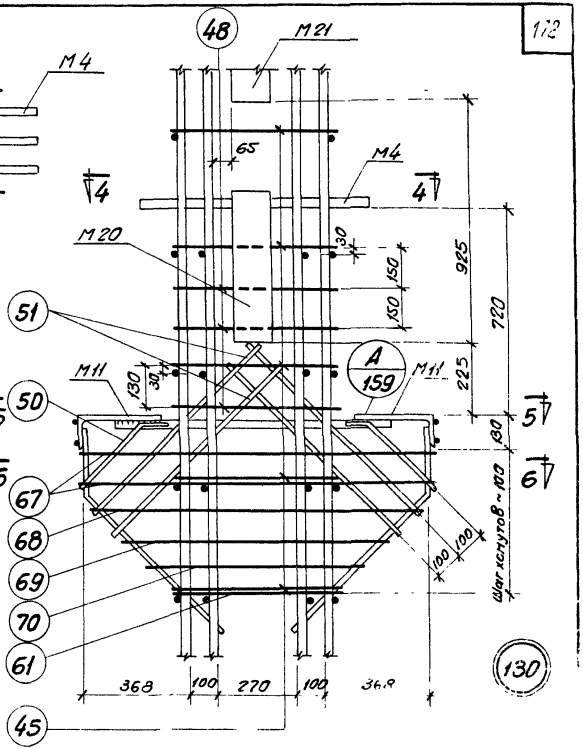

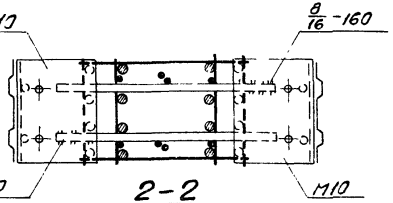

2-2

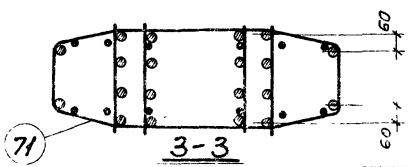

3-3

Примечания:

1. Электродуговая сварка выполняется электродами Э-50А-Ф.
2. Отдельные стержни поз. 45, 47, 48 соединяются с плоскими каркасами контактной точечной сваркой.
3. Сварные соединения производить в соответствии с указаниями по сварке соединений арматуры и закладных деталей железобетонных конструкций" (СН 393-69).
4. Хомуты консолей и закладные детали М3, М4, М17, М11 крепятся к рабочей арматуре вязальной проволокой. Окончательное положение закладных деталей фиксируется в опалубке.
5. Примеры крепления закладных деталей М20, М21 см. на листе 161.
6. Размер привязки выпусков арматуры из колонн дан по осям рядов.
7. Закладная деталь М17 на узлах условно не показана.

ТК 1972	Пространственные каркасы. Узлы 128, 130	НИ22-2/70	
		Лист	155

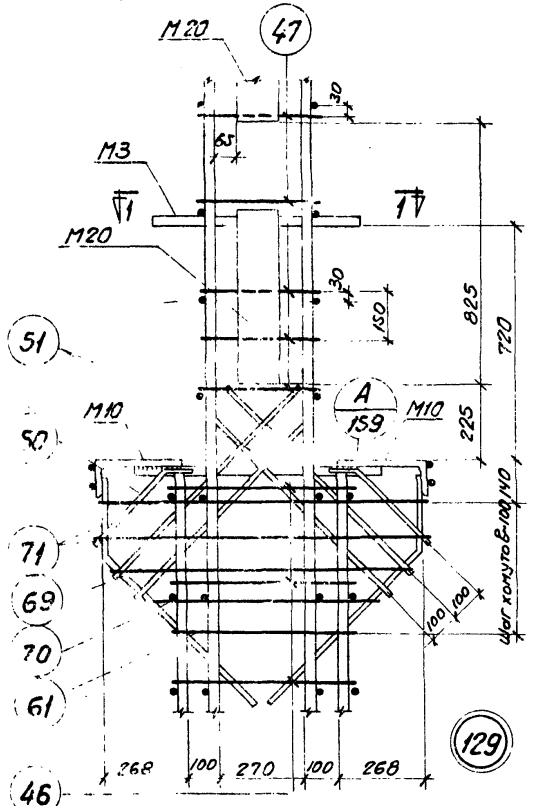

Примечания:

1. Электродуговая сварка выполняется электродами Э50А-Ф.
2. Отдельные стержни поз. 46, 47, 48 соединяются с плоскими каркасами контактной точечной сваркой.
3. Сварные соединения производить в соответствии с „Указаниями по сварке соединений арматуры и закладных деталей железобетонных конструкций" (СН 393-69).
4. Хомуты консолей и закладные детали М3, М4, М10, М11 крепятся к рабочей арматуре вязальной проволокой. Окончательное положение закладных деталей фиксируется в опалубке.
5. Примеры крепления закладных деталей М20, М21 см. на листе 161.
6. Размер привязки выпусков арматуры из колонн дан до ее рифов.
7. Закладная деталь М17 на узлах условно не показана.

ТК 1972	Пространственные каркасы. Узлы 129, 131	ИИ22-2/70
		Лист 156

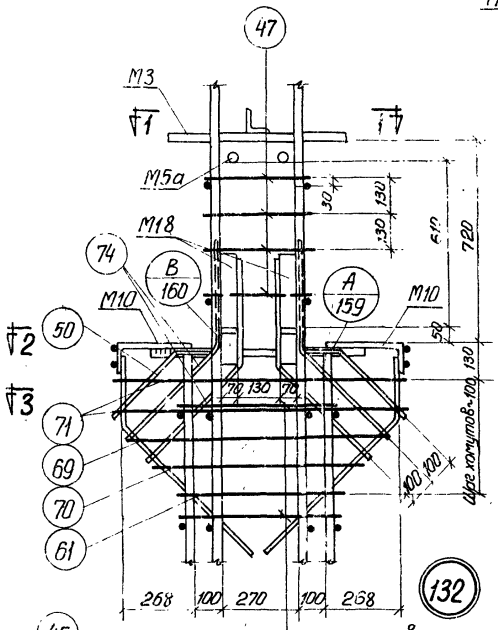

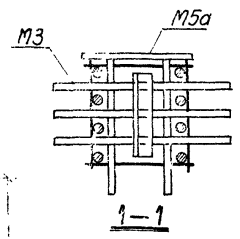

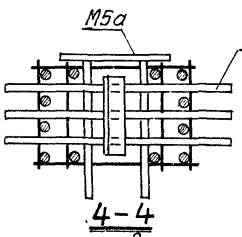

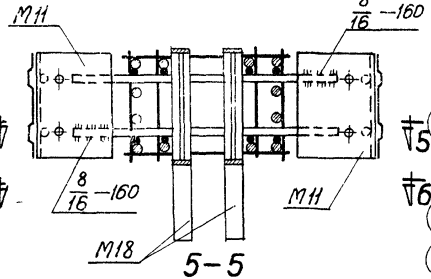

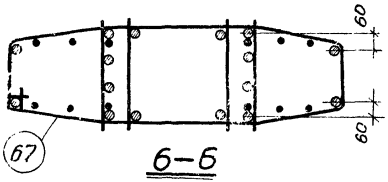

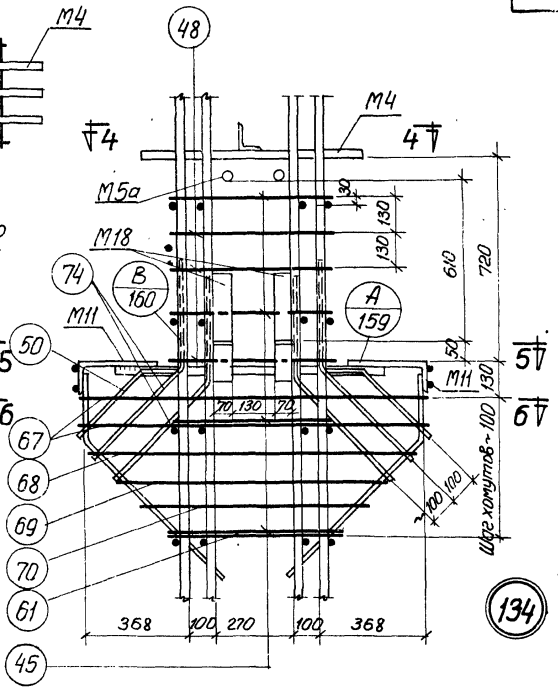

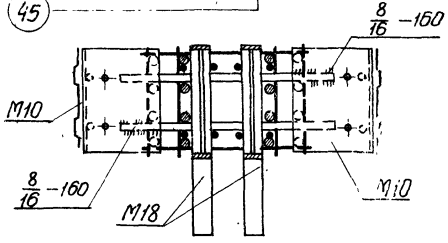

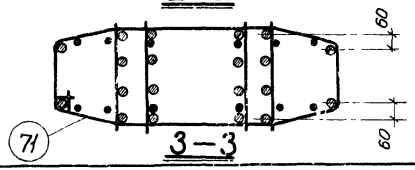

Примечания:

1. Электродуговая сварка выполняется электродами Э50А-Ф.
2. Отдельные стержни поз. 45, 47, 48 соединяются с плоскими каркасами контактной точечной сваркой.
3. Сварные соединения производить в соответствии с "Указаниями по сварке соединений арматуры и закладных деталей железобетонных конструкций" (СН 393-69).
4. Хомуты консолей и закладные детали М3, М4, М5а, М10, М11, М18 крепятся к рабочей арматуре вязальной проволокой. Окончательное положение закладных деталей фиксируется в опалубке.
5. Размер привязки выпусков арматуры из колонн дан до ее рифов.
6. Закладная деталь М17 на узлах условно не показана.

ТК 1972	Пространственные каркасы. Узлы 132, 134	ИИ 22-2/70
		Лист 157

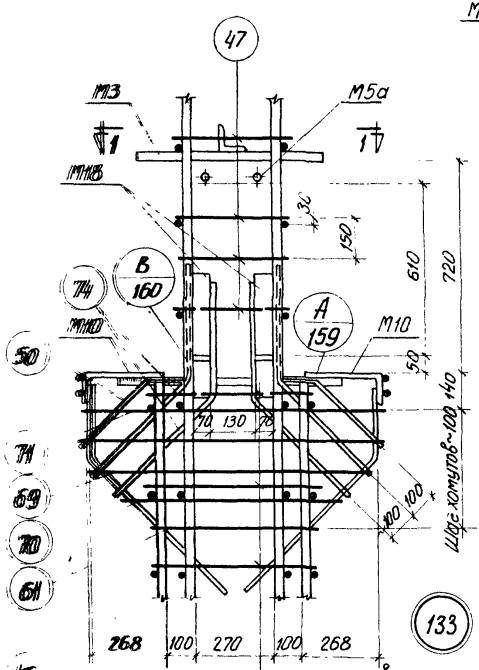

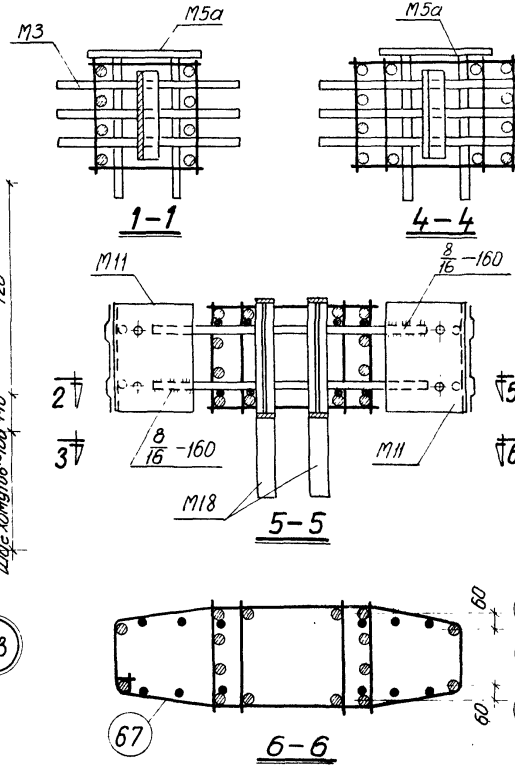

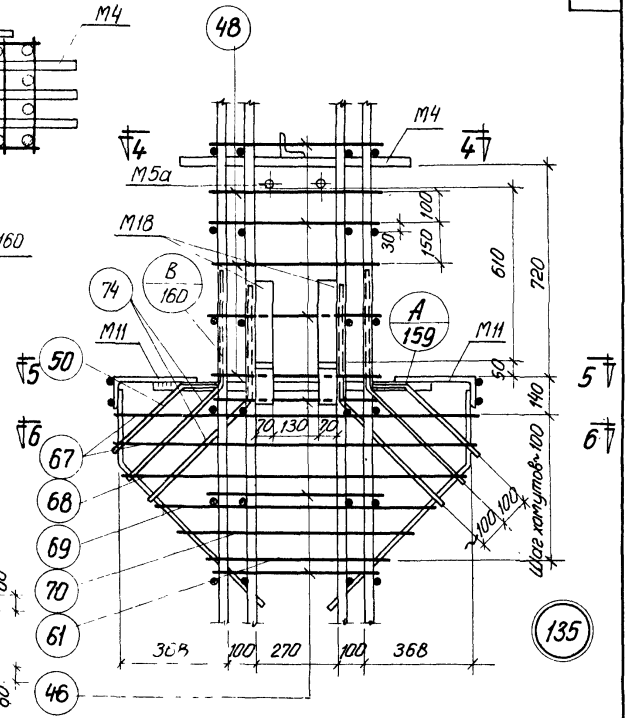

Примечания:

1. Электродуговая сварка выполняется электродами Э 50А-Ф.
2. Отдельные стержни поз. 46, 47, 48 соединяются с плоскими каркасами контактной точечной сваркой.
3. Сварные соединения производить в соответствии с „Указаниями по сварке соединений арматуры и закладных деталей железобетонных конструкций" (СН 393-69).
4. Хомуты консолей и закладные детали М3, М4, М5а, М10, М11, М18 крепятся к рабочей арматуре вязальной проволокой. Окончательное положение закладных деталей фиксируется в опалубке.
5. Размер привязки выпусков арматуры из колонн дан до ее рифов.
6. Закладная деталь М17 на узлах условно не показана.

ТК 1972	Пространственные каркасы. Узлы 133, 135	ИИ22-2/70 Лист 156

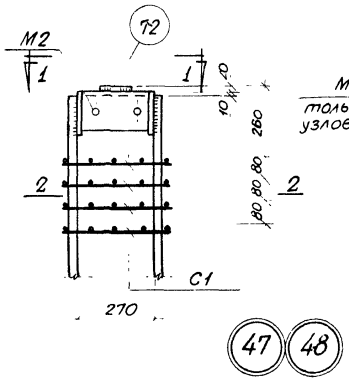

47 48

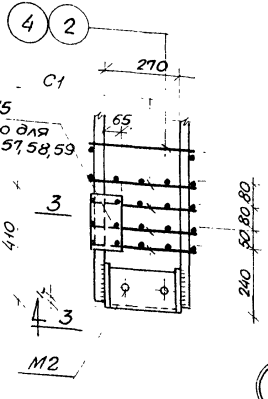

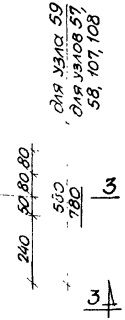

57 58 59 107 108

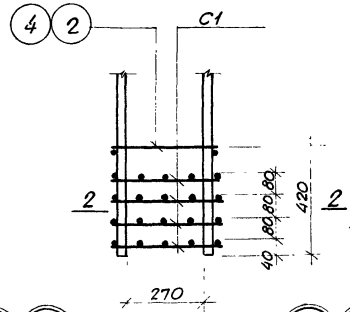

60 61

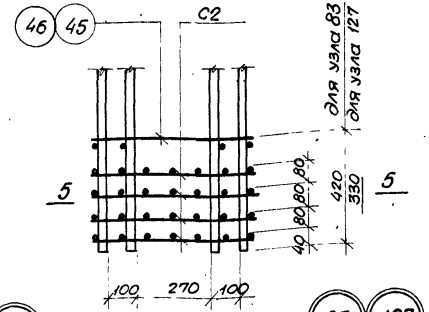

83 127

Прихватить

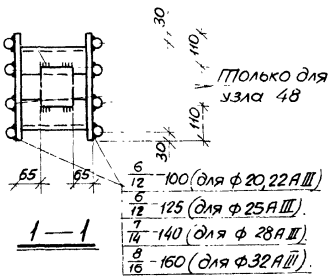

1—1

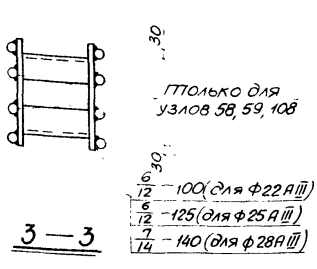

3—3

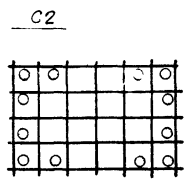

5—5

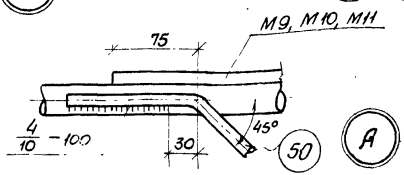

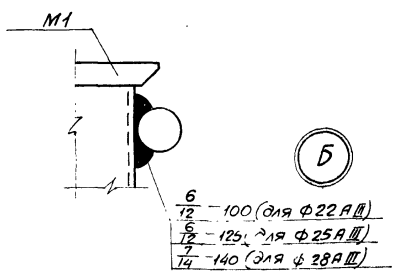

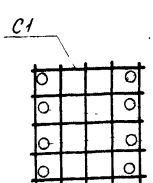

Только для
узлов 48, 61

2—2

М15
только для
узлов 57, 58, 59

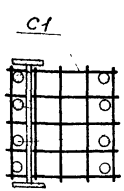

Только для
узлов 58, 59, 108

4—4

Примечания:

1. Электродуговая сварка выполняется электродами Э50А-Ф.
2. Сварные соединения производить в соответствии с „Указаниями по сварке соединений арматуры и закладных деталей железобетонных конструкций" (СН 393-69).
3. Сетки С1, С2 крепятся к рабочей арматуре вязальной проволокой.

ТК 1972	Пространственные каркасы. Узлы 47, 48, 57, 58, 59, 60, 61, 83, 107, 108, 127. Детали А, Б	ИИ 22-2/70	
		Лист	159

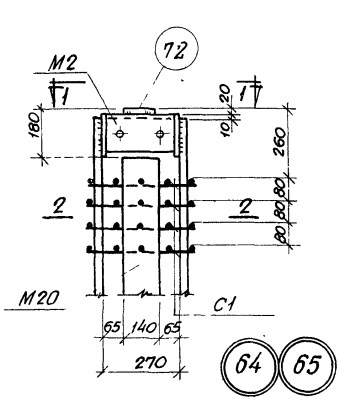

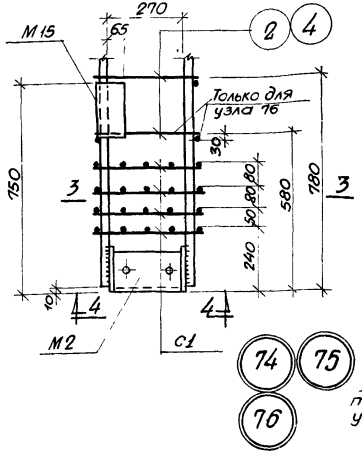

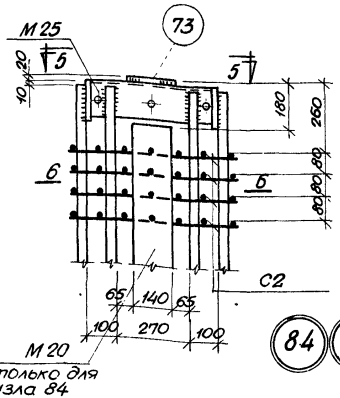

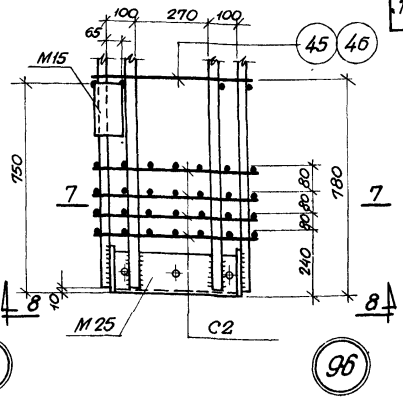

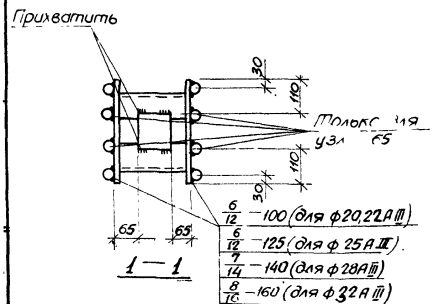

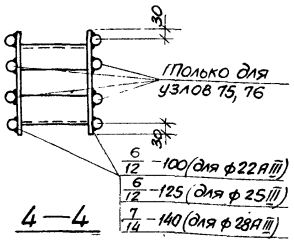

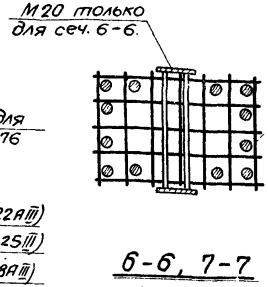

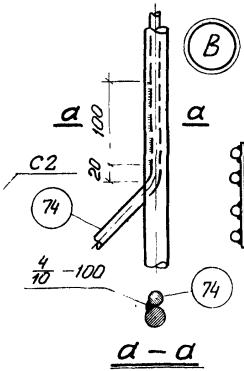

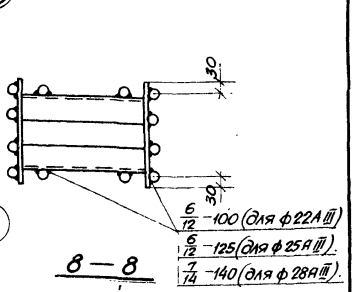

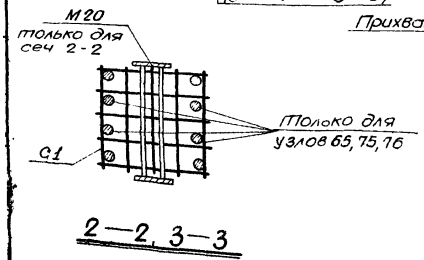

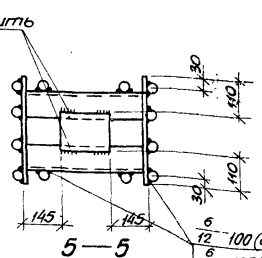

Примечания:

1. Электродуговая сварка выполняется электродами Э50А-Ф
2. Сварные соединения производить в соответствии с „Указаниями по сварке соединений арматуры и закладных деталей железобетонных конструкций" (СН393-69).
3. Сетки С1, С2 крепятся к рабочей арматуре вязальной проволокой.
4. Закладные детали М20 устанавливаются в пространственный каркас совместно с сетками С1, С2.

ТК 1972	Пространственные каркасы. Узлы 64, 65, 74, 75, 76, 84, 85, 96. Деталь В	ИИ22-2/70	
		Лист	160

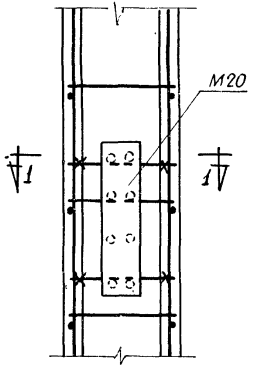

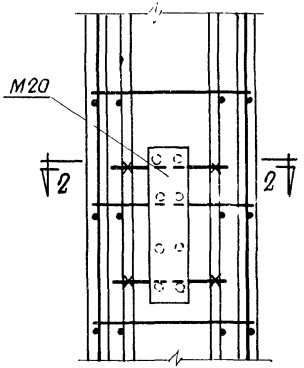

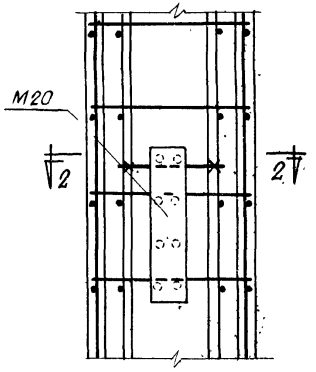

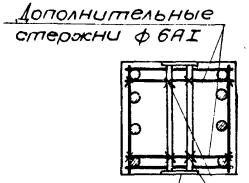

1 — 1

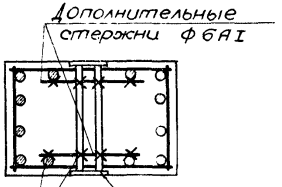

2 — 2

Примечание:

Закладные детали М19, М21, М30 рекомендуется крепить аналогично креплению детали М20.

ТК 1972	Примеры крепления закладных деталей М19, М20, М21, М30 в пространственных каркасах колонн	ИИ22-2/30
		Лист 161

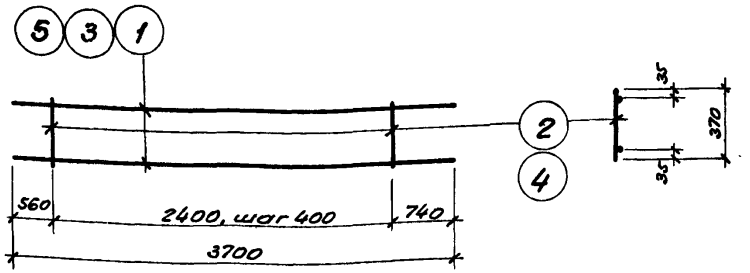

КР1, КР2, КР3

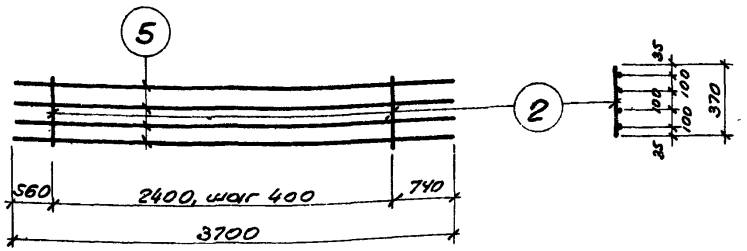

КР4

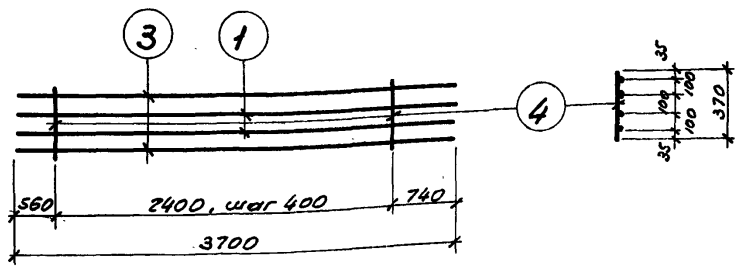

КР5

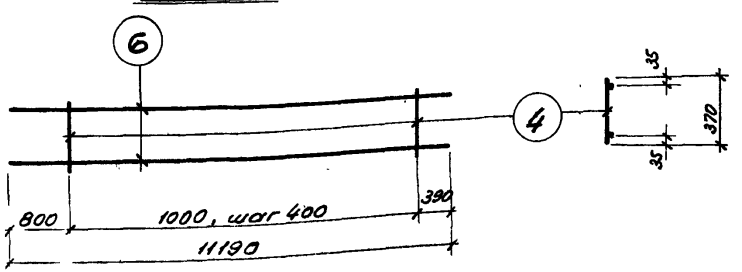

КР6

Спецификация стали на одно арматурное изделие

Марка изделия	№ поз.	ф мм	Длина мм	Кол. шт.	Вес изделия кг
КР1	1	25AIII	3700	2	29,5
	2	8AI	370	7	
КР2	3	28AIII	3700	2	37,3
	4	10AI	370	7	
КР3	2	8AI	370	7	23,1
	5	22AIII	3700	2	
КР4	2	8AI	370	7	45,1
	5	22AIII	3700	4	

Марка изделия	№ поз.	ф мм	Длина мм	Кол. шт.	Вес изделия кг
КР5	1	25AIII	3700	2	65,8
	3	28AIII	3700	2	
	4	10AI	370	7	
КР6	4	10AI	370	26	114,1
	6	28AIII	11190	2	

Примечания:

1. Каркасы изготовляются при помощи контактной точечной сварки в соответствии с ГОСТ 10922-64 „Арматура и закладные детали сварные для железобетонных конструкций. Технические требования и методы испытаний."
2. Все размеры даны в осях стержней.

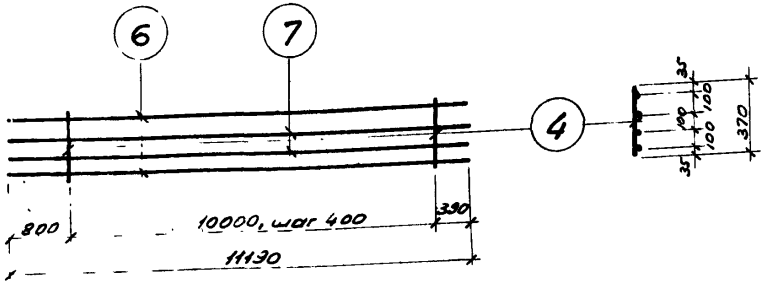

КР7

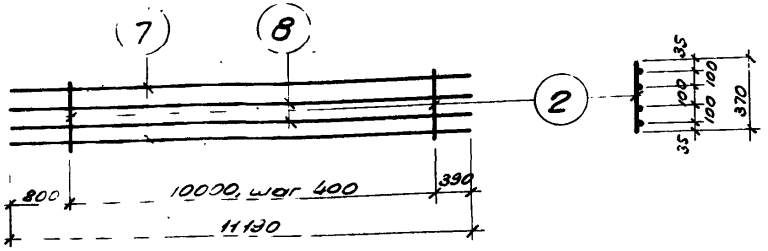

КР8

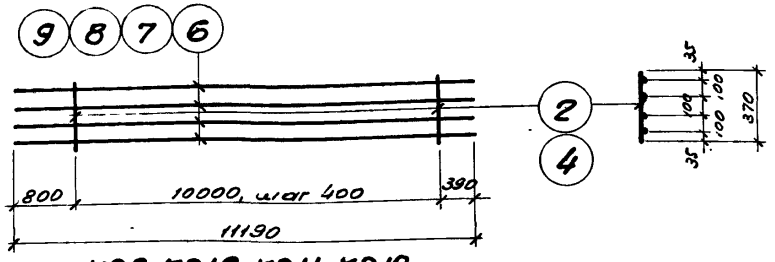

КР9, КР10, КР11, КР12

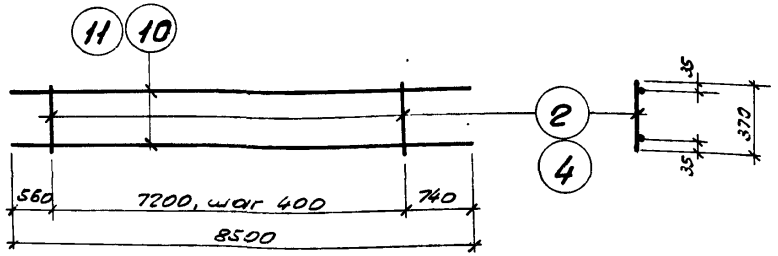

КР13, КР14

Спецификация стали на одно арматурное изделие

Марка изделия	№ поз.	ф мм	Длина мм	Кол. шт.	Вес изделия кг
КР7	4	10АI	370	26	200,3
	6	28АII	11190	2	
	7	25АIII	11190	2	
КР8	2	8АI	370	26	156,8
	7	25АIII	11190	2	
	8	22АIII	11190	2	
КР9	2	8АI	370	26	137,4
	8	22АIII	11190	4	
КР10	2	8АI	370	26	176,2
	7	25АIII	11190	4	

Марка изделия	№ поз.	ф мм	Длина мм	Кол. шт.	Вес изделия кг
КР11	2	8АI	370	26	114,3
	9	20АIII	11190	4	
КР12	4	10АI	370	26	222,4
	6	28АIII	11190	4	
КР13	4	10АI	370	19	86,4
	10	28АIII	8500	2	
КР14	2	8АI	370	19	53,6
	11	22АIII	8500	2	

Примечания:

1. Каркасы изготовляются при помощи контактной точечной сварки в соответствии с ГОСТ 10922-64 „Арматура и закладные детали сварные для железобетонных конструкций. Технические требования. и методы испытаний."
2. Все размеры даны в осях стержней.

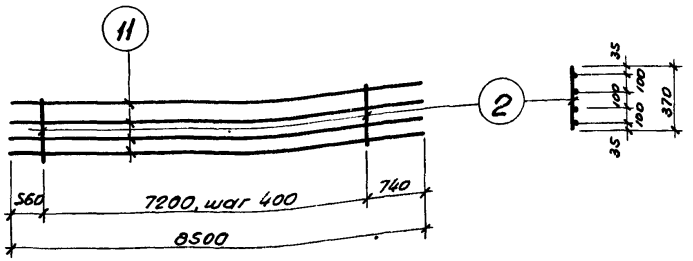

КР15

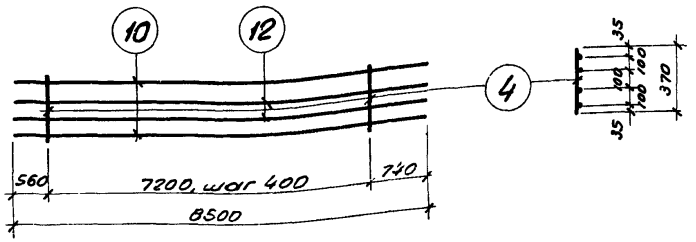

КР16

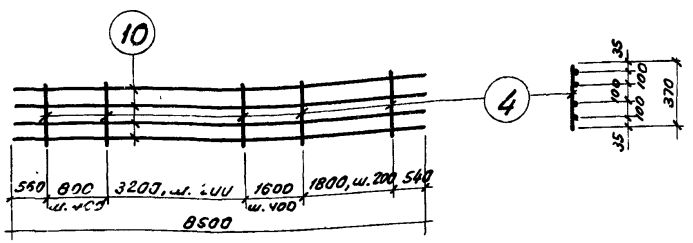

КР17

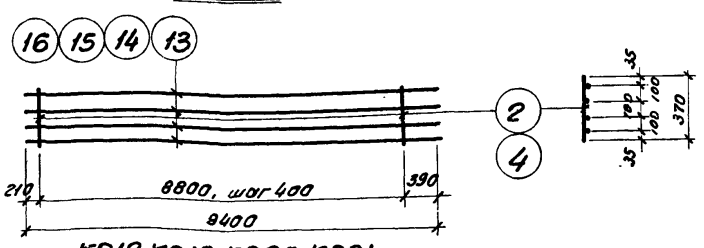

КР18, КР19, КР20, КР21

Спецификация стали на одно арматурное изделие

Марка изделия	№ поз.	ф мм	Длина мм	Кол. шт.	Вес изделия кг.
КР15	2	8 AI	370	19	104,4
	11	22 AIII	8500	4	
КР16	4	10 AI	370	19	151,8
	10	28 AIII	8500	2	
	12	25 AIII	8500	2	
КР17	4	10 AI	370	32	171,5
	10	28 AIII	8500	4	
КР18	2	8 AI	370	23	96,3
	13	20 AIII	9400	4	
КР19	2	8 AI	370	23	115,8
	14	22 AIII	9400	4	
КР20	2	8 AI	370	23	148,4
	15	25 AIII	9400	4	
КР21	4	10 AI	370	23	186,8
	16	28 AIII	9400	4	

Примечания:

1. Каркасы изготовляются при помощи контактной точечной сварки в соответствии с ГОСТ 10922-64 „Арматура и закладные детали сварные для железобетонных конструкций. Технические требования и методы испытаний".
2. Все размеры даны в осях стержней

ТК 1972	Плоские каркасы КР15÷КР21	ШИ2 Лист

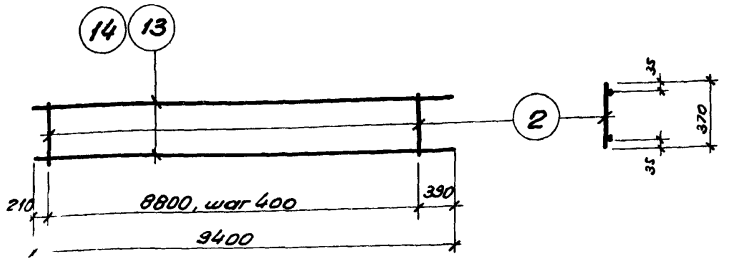

КР22, КР23

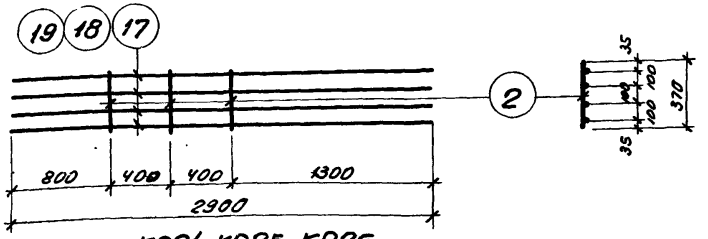

КР24, КР25, КР26

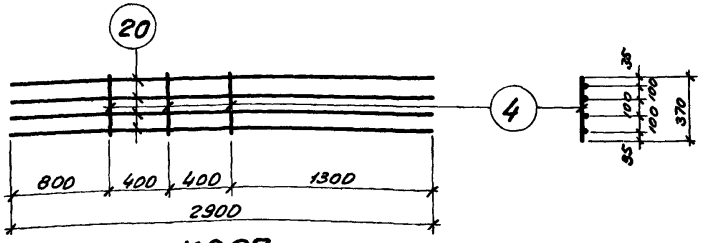

КР27

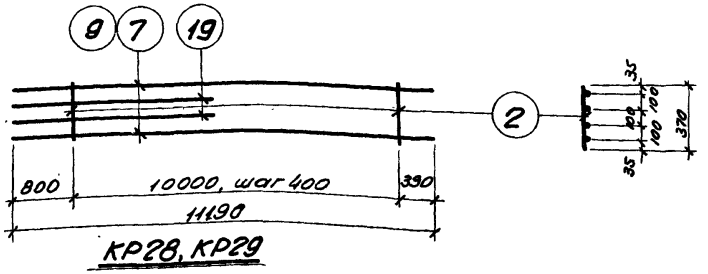

КР28, КР29

Спецификация стали на одно арматурное изделие

Марка изделия	№ поз.	ф мм	Длина мм	Кол. шт.	Вес изделия кг
КР22	2	8AI	370	23	49,8
	13	20AIII	9400	2	
КР23	2	8AI	370	23	59,6
	14	22AIII	9400	2	
КР24	2	8AI	370	3	29,0
	17	20AIII	2900	4	
КР25	2	8AI	370	3	35,0
	18	22AIII	2900	4	
КР26	2	8AI	370	3	45,0
	19	25AIII	2900	4	

Марка изделия	№ поз.	ф мм	Длина мм	Кол. шт.	Вес изделия кг
КР27	4	10AI	370	3	56,7
	20	28AIII	2900	4	
КР28	2	8AI	370	26	81,4
	9	20AIII	11190	2	
	19	25AIII	2900	2	
КР29	2	8AI	370	26	112,4
	7	25AIII	11190	2	
	19	25AIII	2900	2	

Примечания:

1. Каркасы изготовляются при помощи контактной точечной сварки в соответствии с ГОСТ 10922-64 „Арматура и закладные детали сварные для железобетонных конструкций. Технические требования и методы испытаний."
2. Все размеры даны в осях стержней.

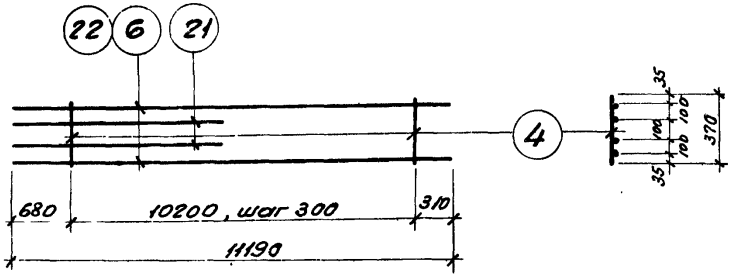

КР30, КР31

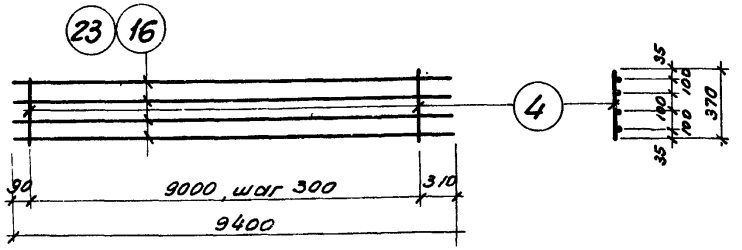

КР32, КР33

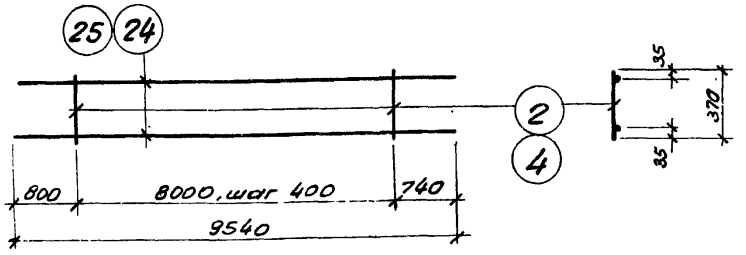

КР34, КР35

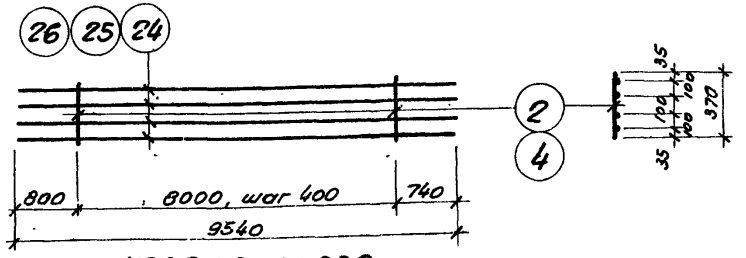

КР36, КР37, КР38

Спецификация стали на одно арматурное изделие

Марка изделия	№ поз.	ф мм	Длина мм	Кол. шт.	Вес изделия кг.
КР30	4	10AI	370	35	137,6
	6	28AIII	11190	2	
	21	25AIII	2800	2	
КР31	4	10AI	370	35	170,6
	21	25AIII	2800	2	
	22	32AIII	11190	2	
КР32	4	10AI	370	31	188,7
	16	28AIII	9400	4	
КР33	4	10AI	370	31	244,1
	23	32AIII	9400	4	

Марка изделия	№ поз.	ф мм	Длина мм	Кол. шт.	Вес изделия кг
КР34	4	10AI	370	21	97,1
	24	28AIII	9540	2	
КР35	2	8AI	370	21	76,5
	25	25AIII	9540	2	
КР36	2	8AI	370	21	116,9
	26	22AIII	9540	4	
КР37	2	8AI	370	21	150,1
	25	25AIII	9540	4	
КР38	4	10AI	370	21	189,2
	24	28AIII	9540	4	

Примечания:

1. Каркасы изготовляются при помощи контактной точечной сварки в соответствии с ГОСТ 10922-64 „Арматура и закладные детали сварные для железобетонных конструкций. Технические требования и методы испытаний."
2. Все размеры даны в осях стержней.

ТК 1972	Плоские каркасы КР30÷КР38	УУ 22-2/70
		Лист 166

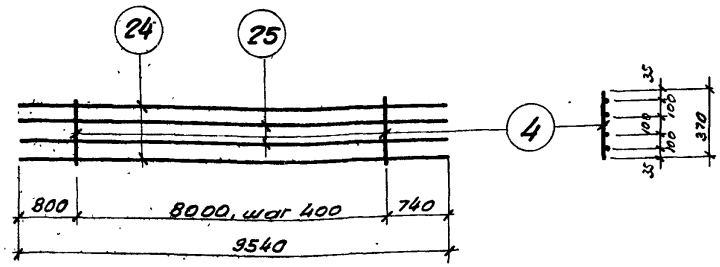

КР39

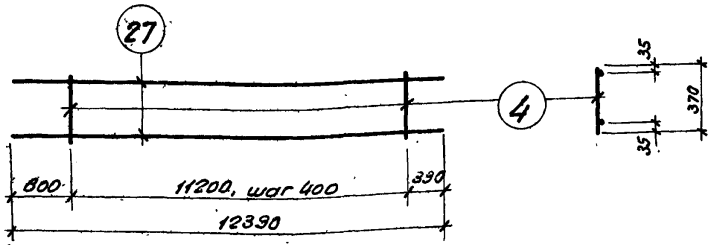

КР40

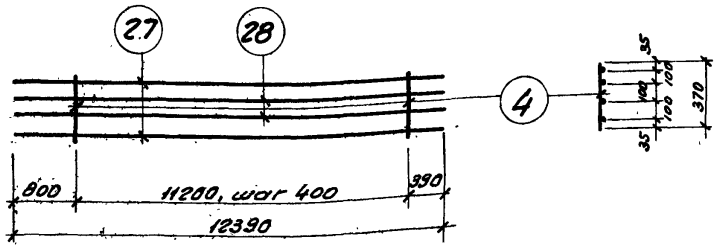

КР41

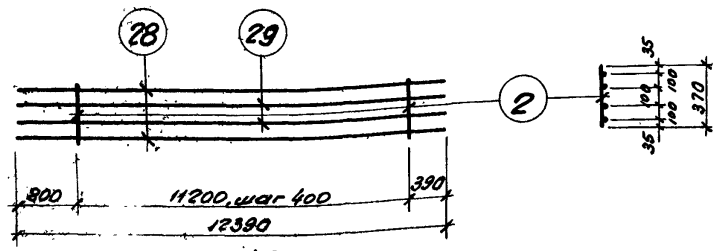

КР42

Спецификация стали на одно арматурное изделие

Марка изделия	№ поз.	ф мм	Длина мм	Кол. шт.	Вес изделия кг
КР39	4	10AI	370	21	170.6
	24	28AIII	9540	2	
	25	25AIII	9540	2	
КР40	4	10AI	370	29	126.4
	27	28AIII	12390	2	

Марка изделия	№ поз.	ф мм	Длина мм	Кол. шт.	Вес изделия кг
КР41	4	10AI	370	29	221.9
	27	28AIII	12390	2	
	28	25AIII	12390	2	
КР42	2	8AI	370	29	173.6
	28	25AIII	12390	2	
	29	22AIII	12390	2	

Примечания:

1. Каркасы изготовляются при помощи контактной точечной сварки в соответствии с ГОСТ 10922-64 „Арматурные и закладные детали сварные для железобетонных конструкций. Технические требования и методы испытаний".
2. Все размеры даны в осях стержней.

ТК 1972	Плоские каркасы КР39÷КР42	ИИ 22-2/70
		Лист 167

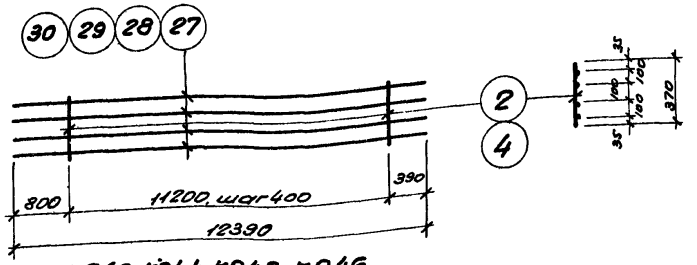

КР43, КР44, КР45, КР46

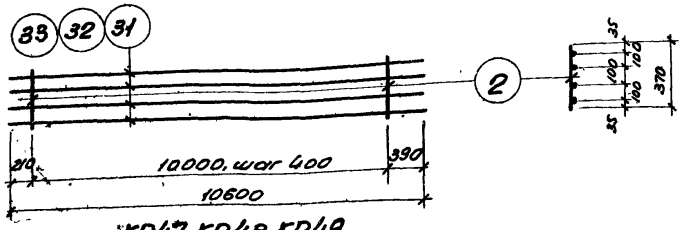

КР47, КР48, КР49

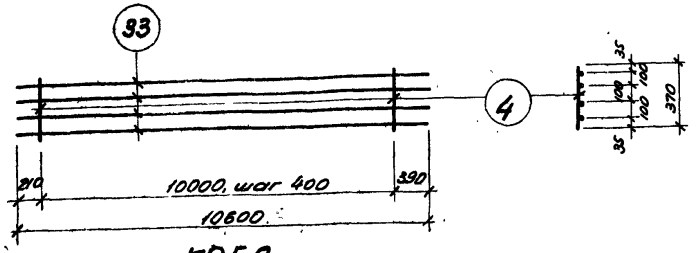

КР50

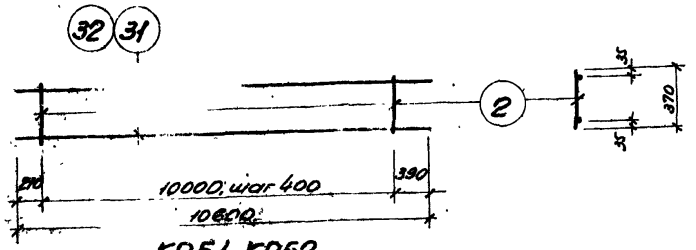

КР51, КР52

Спецификация стали на одно арматурное изделие

Марка изделия	№ поз.	ф мм	Длина мм	Кол. шт.	Вес изделия кг
КР43	2	8 AI	370	29	152,0
	29	22 AIII	12390	4	
КР44	2	8 AI	370	29	195,2
	28	25 AIII	12390	4	
КР45	4	10 AI	370	29	246,2
	27	28 AIII	12390	4	
КР46	2	8 AI	370	29	126,7
	30	20 AIII	12390	4	
КР47	2	8 AI	370	26	108,5
	31	20 AIII	10600	4	

Марка изделия	№ поз.	ф мм	Длины мм	Кол. шт.	Вес изделия кг
КР48	2	8 AI	370	26	130,2
	32	22 AIII	10600	4	
КР49	2	8 AI	370	26	167,0
	33	25 AIII	10600	4	
КР50	4	10 AI	370	26	210,7
	34	28 AIII	10600	4	
КР51	2	8 AI	370	26	56,1
	31	20 AIII	10600	2	
КР52	2	8 AI	370	26	67,2
	37	22 AIII	10600	2	

Примечания:

1. Каркасы изготовляются при помощи контактной точечной сварки в соответствии с ГОСТ 10922-64 „Арматуры и закладные детали сварные для железобетонных конструкций. Технические требования и методы испытаний."
2. Все размеры даны в осях стержней.

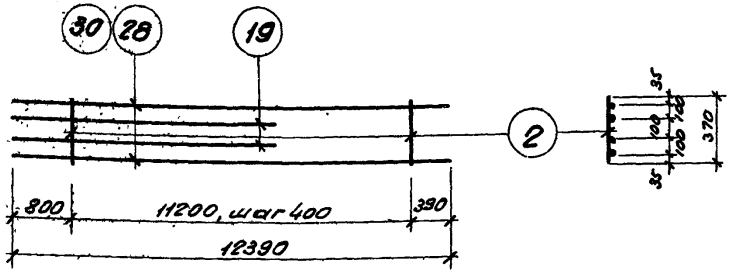

КР53, КР54

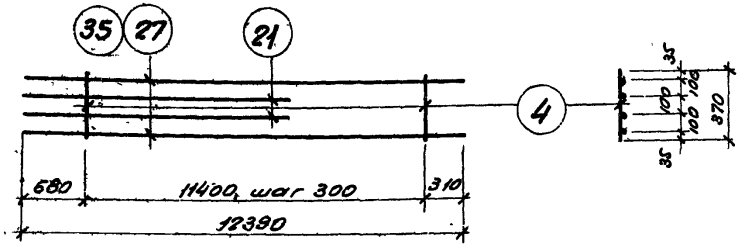

КР55, КР56

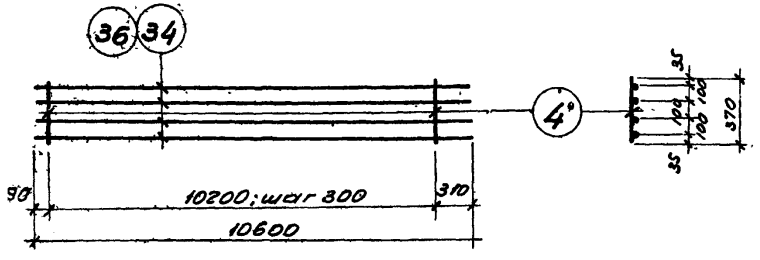

КР57, КР58

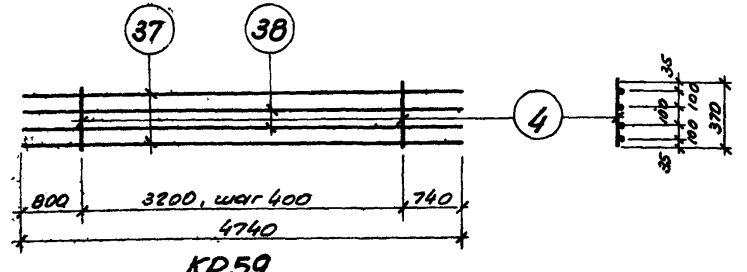

КР59

Спецификация стали на одно арматурное изделие

Марка изделия	№ поз.	ф мм	Длина мм	Кол. шт.	Вес изделия кг.
КР53	2	8АI	3700	29	87,6
	19	25АIII	2900	2	
	30	20АIII	12390	2	
КР54	2	8АI	370	29	121,8
	19	25АIII	2900	2	
	28	25АIII	12390	2	
КР55	4	10АI	370	39	150,0
	21	25АIII	2800	2	
	27	28АIII	12390	2	
КР56	4	10АI	370	39	186,7
	21	25АIII	2800	2	
	35	32АIII	12390	2	
КР57	4	10АI	370	35	212,8
	34	28АIII	10630	4	
КР58	4	10АI	370	35	275,5
	36	32АIII	10600	4	
КР59	4	10АI	370	9	84,5
	37	28АIII	4740	2	
	38	25АIII	4740	2	

Примечания:

1. Каркасы изготовляются при помощи контактной точечной сварки в соответствии с ГОСТ 10922-64 „Арматура и закладные детали сварные для железобетонных конструкций. Технические требования и методы испытаний."
2. Все размеры даны в осях стержней

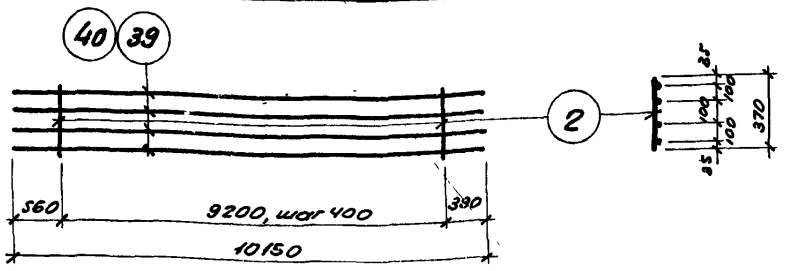

КР60, КР61

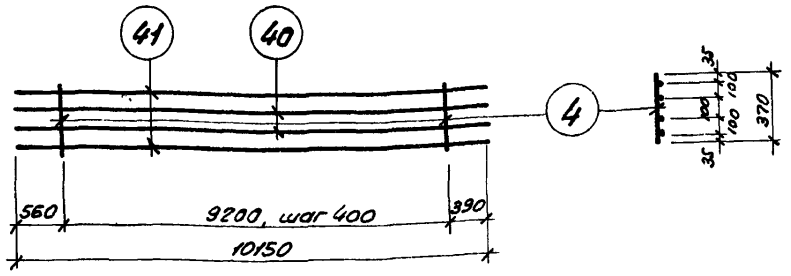

КР62

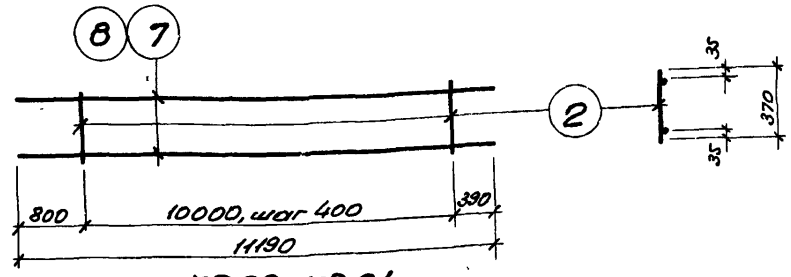

КР63, КР64

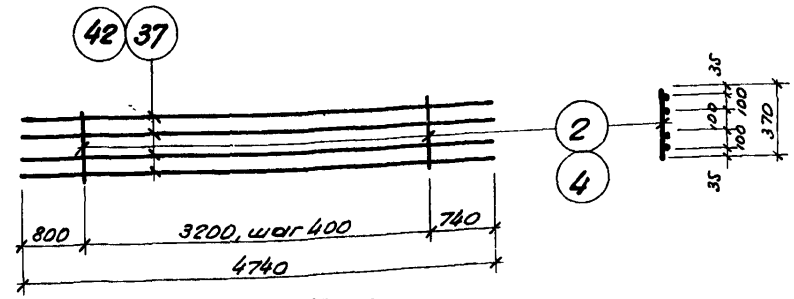

КР65, КР66

Спецификация стали на одно арматурное изделие

Марка изделия	№ поз.	ф мм	Длина мм	Кол. шт.	Вес изделия кг
КР60	2	8AI	370	24	124,5
	39	22AIII	10150	4	
КР61	2	8AI	370	24	159,8
	40	25AIII	10150	4	
КР62	4	10AI	370	24	181,7
	40	25AIII	10150	2	
	41	28AIII	10150	2	
КР63	2	8AI	370	26	70,6
	8	22AIII	11190	2	
КР64	2	8AI	370	26	90,0
	7	25AIII	11190	2	
КР65	2	8AI	370	9	57,9
	42	22AIII	4740	4	
КР66	4	10AI	370	9	93,8
	37	28AIII	4740	4	

Примечания:

1. Каркасы изготовляются при помощи контактной точечной сварки в соответствии с ГОСТ 10922-64 „Арматура и закладные детали сварные для железобетонных конструкций. Технические требования и методы испытаний."
2. Все размеры даны в осях стержней.

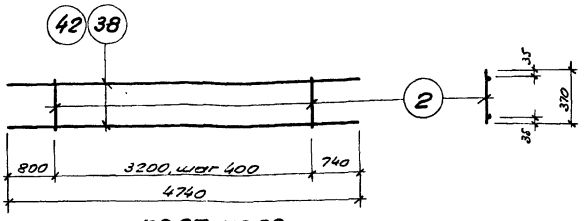

КР67, КР68

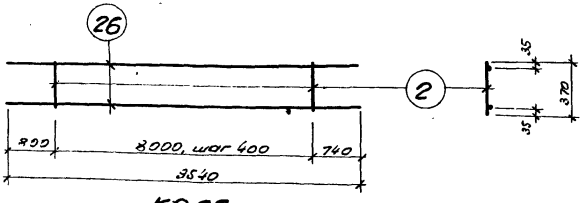

КР69

Спецификация стали на одно арматурное изделие

Марка изделия	№ поз.	ф мм	Длина мм	Кол. шт.	Вес изделия кг
КР67	2	8 AI	370	9	29,6
	42	22 AIII	4740	2	
КР68	2	8 AI	370	9	37,8
	38	25 AIII	4740	2	
КР69	2	8 AI	370	21	60,0
	26	22 AIII	9540	2	

Марка изделия	№ поз.	ф мм	Длина мм	Кол. шт.	Вес изделия кг
С1	43	10 AIII	370	10	2,3
С2	43	10 AIII	370	8	3,6
	44	10 AIII	570	5	

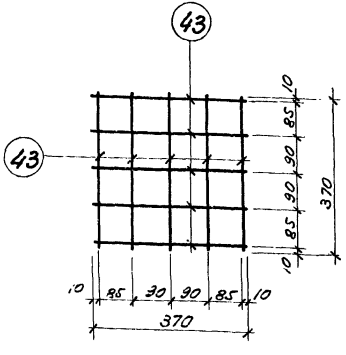

Сетка С-1

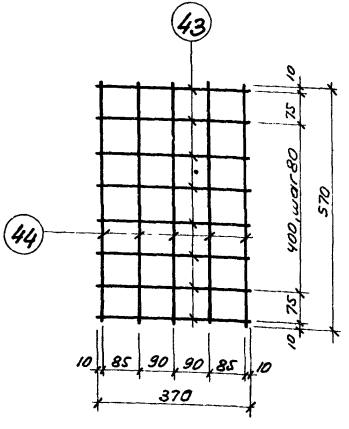

Сетка С2

Примечания:

1. Каркасы и сетки изготовляются при помощи контактной точечной сварки в соответствии с ГОСТ 10922-64 „Арматура и закладные детали сварные для железобетонных конструкций. Технические требования и методы испытаний."
2. Все размеры даны в осях стержней.

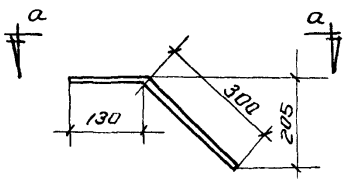

поз. 50

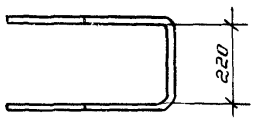

а-а

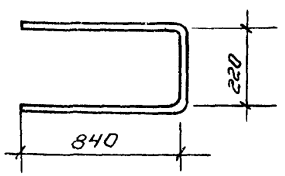

поз. 51

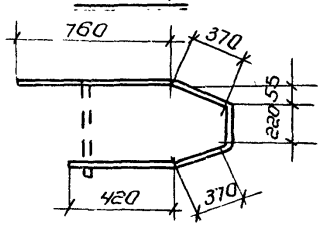

поз. 52

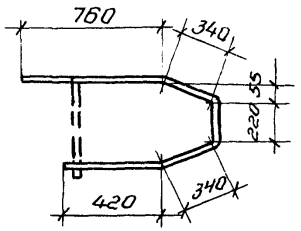

поз. 53

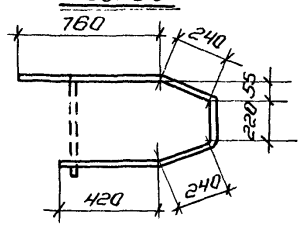

поз. 54

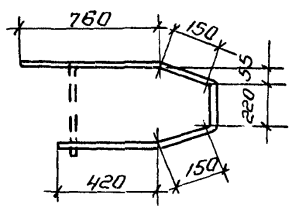

поз. 55

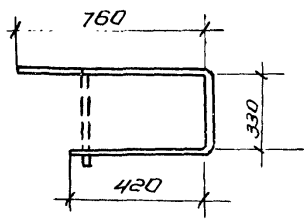

поз. 56

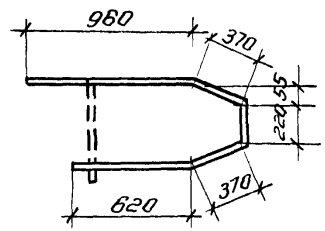

поз. 57

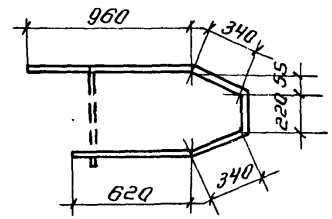

поз. 58

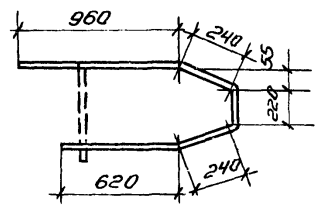

поз. 59

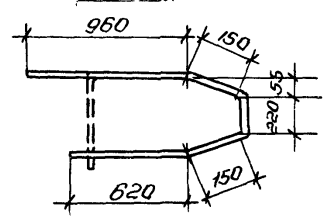

поз. 60

Спецификация стали на одно арматурное изделие

N поз.	ф мм	Длина мм	Вес кг
50	12АIII	1090	1.0
51	12АIII	1900	1.7
52	8АI	2140	0.8
53	8АI	2080	0.8
54	8АI	1880	0.7
55	8АI	1700	0.7
56	8АI	1510	0.6
57	8АI	2540	1.0
58	8АI	2480	1.0
59	8АI	2280	0.9
60	8АI	2100	0.8

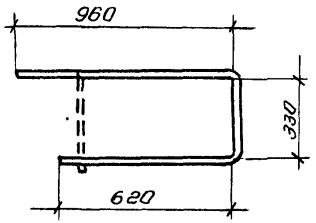

Поз. 61.

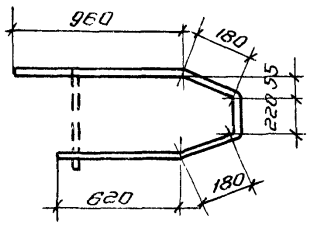

Поз. 62

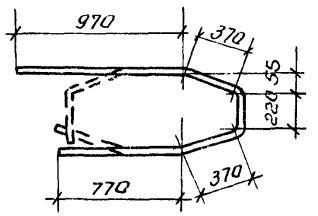

Поз. 63

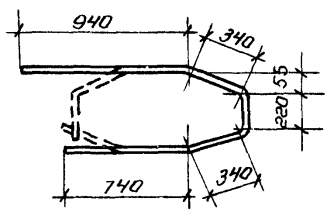

Поз. 64

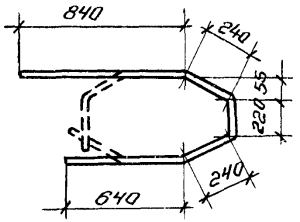

Поз. 65

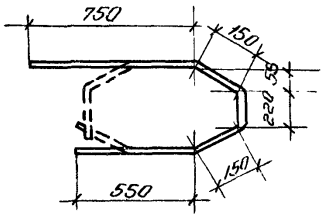

Поз. 66

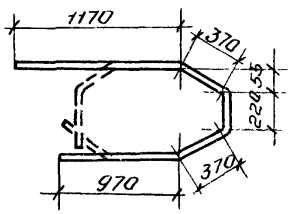

Поз. 67

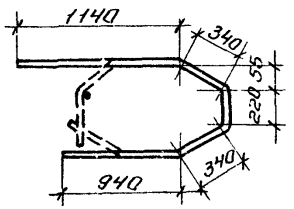

Поз. 68

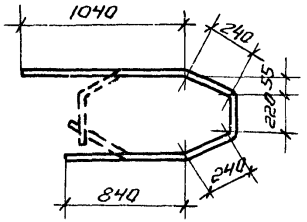

Поз. 69

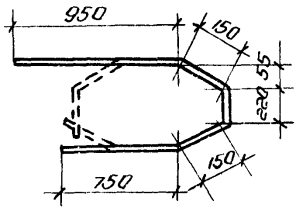

Поз. 70

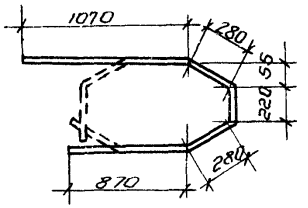

Поз. 71

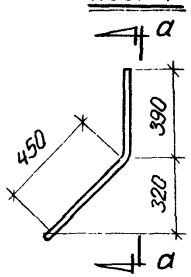

Поз. 74

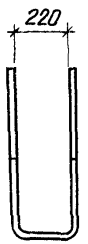

а-а

Спецификация стали на одно арматурное изделие

N поз	ф мм	Длина мм	Вес кг
61	8AI	1910	0.8
62	8AI	2160	0 8
63	8AI	2700	1.1
64	8AI	2580	1.0
65	8AI	2180	0 9
66	8AI	1820	0 7
67'	8AI	3100	1.2
68	8AI	2980	1.2
69	8AI	2580	1.0
70	8AI	2220	0 9
71	8AI	2720	1.1
74	12AIII	1900	1,7

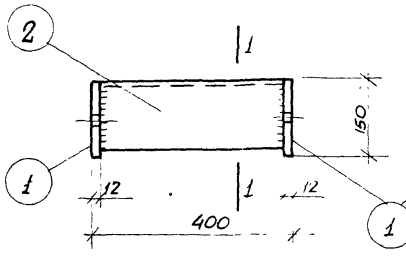

М1

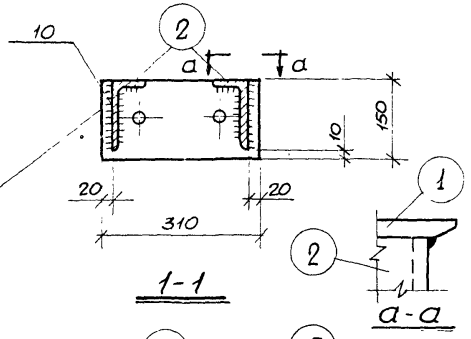

1-1

а-а

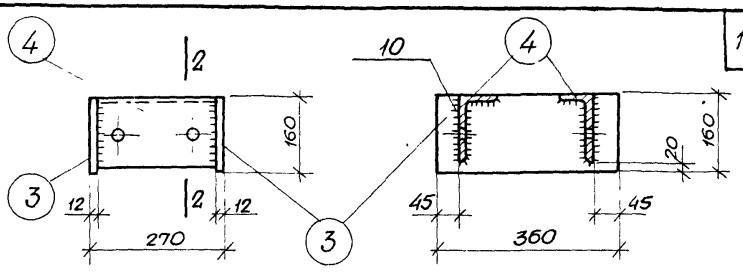

М2

2-2

Спецификация стали на одну закладную деталь

Марка детали	N поз	Профиль	Длина мм	Колич. шт.	Вес детали кг
М1	1	— 150×12	310	2	22.0
	2	L 140×90×10	376	2	
М2	3	— 160×12	360	2	19,2
	4	L 140×90×10	246	2	
М3	5	ф 36 А III	640	3	17,9
	6	L 75×8	290	1	
М4	6	L 75×8	290	1	22,7
	7	ф 36 А III	840	3	

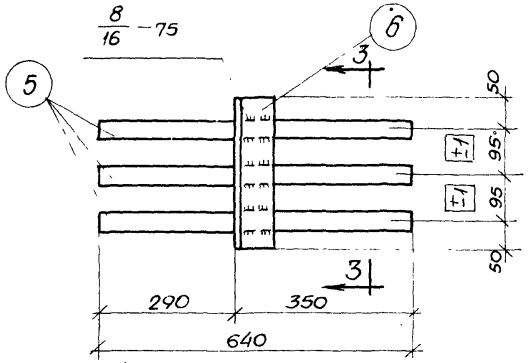

М3

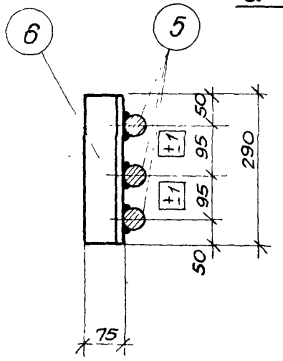

3-3

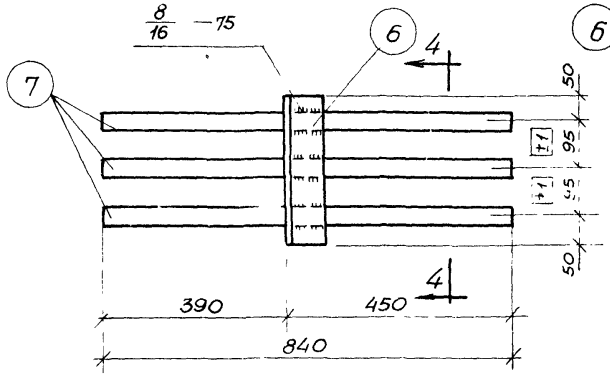

М4

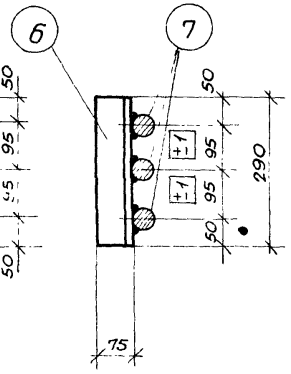

4-4

Примечания:

1. Электродуговая сварка выполняется в соответствии с ГОСТ 10922-64 „Арматура и закладные детали сварные для железобетонных конструкций. Технические требования и методы испытаний" и СН 393-69.
2. Сварка поз. 5 и 7 с сортовой сталью производится электродами типа Э50А-Ф, прочая - электродами типа Э42-Т по ГОСТ 9467-60.
3. Заготовительные чертежи отдельных позиций даны на листах 184 ÷ 186.

ТК 1972	Закладные детали М1 ÷ М4	ИИ22-2/70
		Лист 174

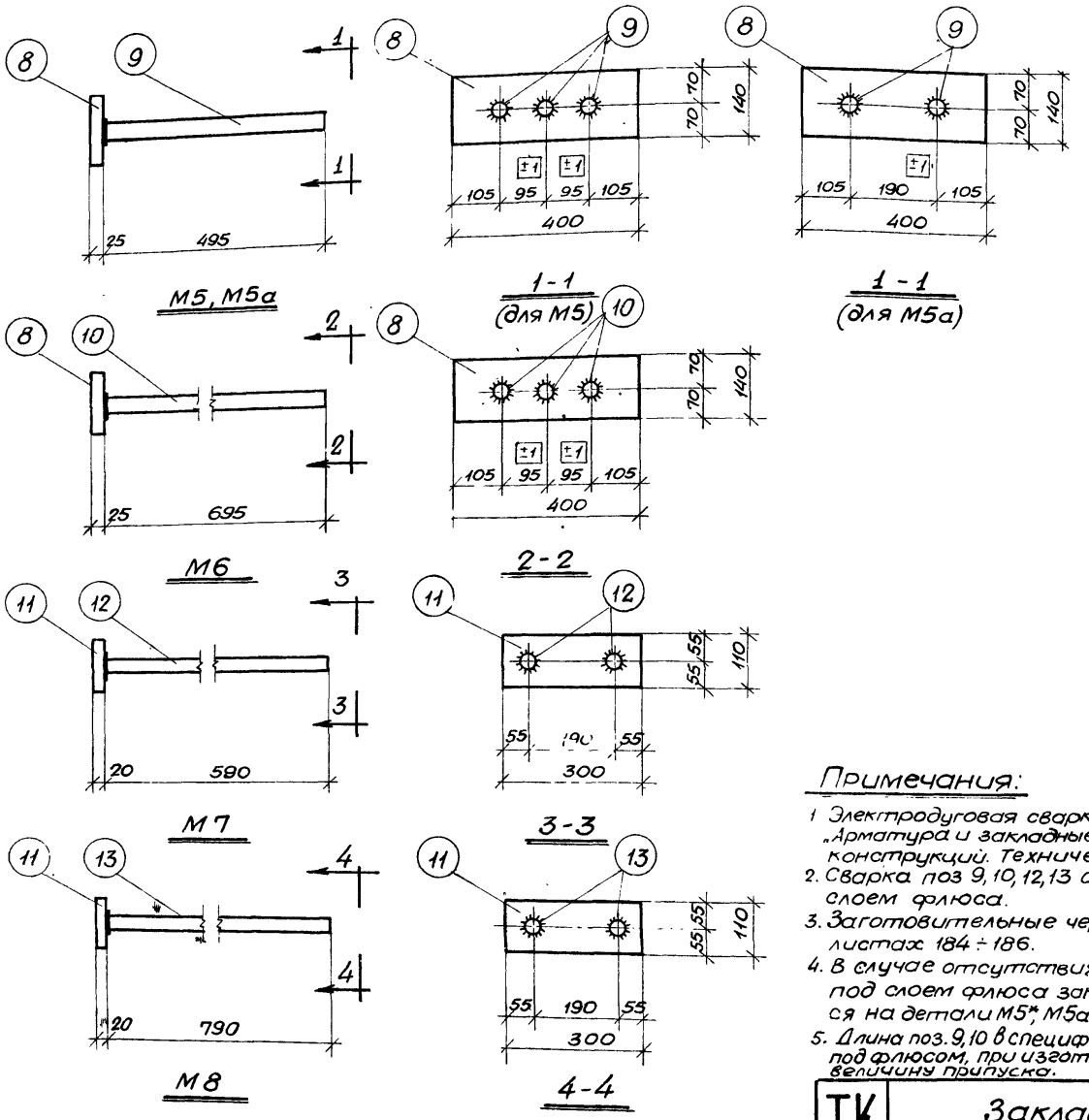

Спецификация стали на одну закладную деталь

Марка детали	N поз	Профиль	Длина мм.	Колич шт.	Вес детали кг
М5	8	— 140×25	400	1	23,0
	9	ф 36 А III	495	3	
М5а	8	— 140×25	400	1	19,0
	9	ф 36 А III	495	2	
М6	8	— 140×25	400	1	27,8
	10	ф 36 А III	695	3	
М7	11	— 110×20	300	1	10,8
	12	ф 28 А III	590	2	
М8	11	— 110×20	300	1	12,8
	13	ф 28 А III	790	2	

Примечания:

1. Электродуговая сварка выполняется в соответствии с ГОСТ 10922-64 „Арматура и закладные детали сварные для железобетонных конструкций. Технические требования и методы испытаний" и СН393-69
2. Сварка поз 9, 10, 12, 13 с сортовой сталью производится под слоем флюса.
3. Заготовительные чертежи отдельных позиций даны на листах 184 ÷ 186.
4. В случае отсутствия оборудования для приварки стержней под слоем флюса закладные детали М5, М5а, М6, М7, М8 заменяются на детали М5*, М5а*, М6*, М7*, М8*, которые даны на листе 182.
5. Длина поз. 9, 10 в спецификации дана без припуска на длину при сварке под флюсом, при изготовлении деталей М5, М5а, М6 необходимо учесть величину припуска.

ТК 1972	Закладные детали М5÷М8, М5а	ИИ22-2/70
		Лист 175

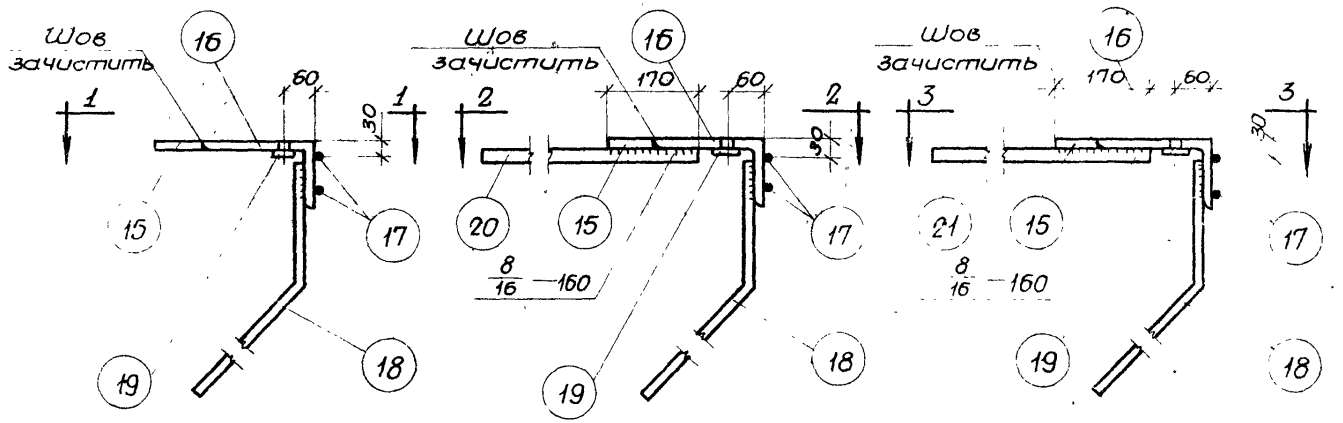

Спецификация стали на одну закладную деталь

Марка детали	N поз.	Профиль	Длина мм	Колич. шт	Вес детали кг
М9	15	— 80×12	360	1	16.6
	16	∟200×125×12	360	1	
	17	ф 8 А I	370	2	
	18	ф 16 А III	930	2	
	19	Гайка М16	-	2	
М10	15	— 80×12	360	1	21,7
	16	∟200×125×12	360	1	
	17	ф 8 А I	370	2	
	18	ф 16 А III	930	2	
	19	Гайка М16	—	2	
	20	ф 32 А III	810	1	
М11	15	— 80×12	360	1	23.0
	16	∟200×125×12	360	1	
	17	ф 8 А I	370	2	
	18	ф 16 А III	930	2	
	19	Гайка М16	—	2	
	21	ф 32 А III	1010	1	

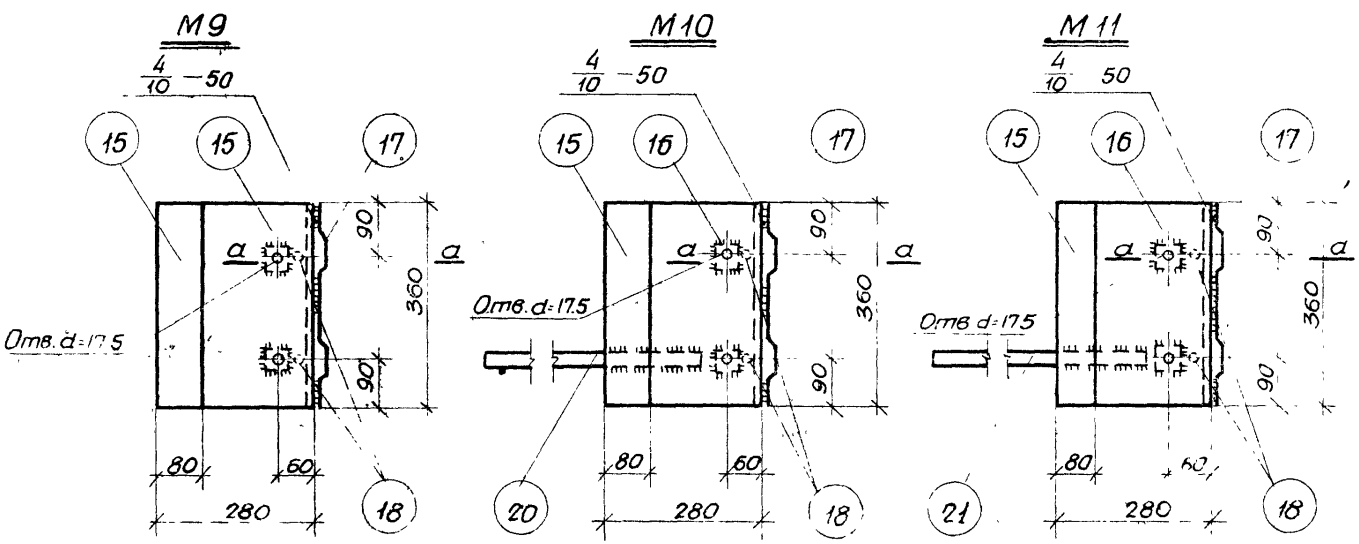

Примечания:

1. Электродуговая сварка выполняется в соответствии с ГОСТ 10922-64 "Арматура и закладные детали сварные для железобетонных конструкций. Технические требования и методы испытаний" и СН393-69
2. Сварка поз. 17, 18, 20, 21 с сортовой сталью производится электродами типа Э50А-Ф, прочая - электродами типа Э42-Т по ГОСТ 9467-60.
3. Гайки М16 (поз. 19) служащие для фиксации закладных деталей, могут быть исключены при замене способа фиксации согласно инструкции СН313-65
4. Заготовительные чертежи отдельных позиций даны на 184-186.

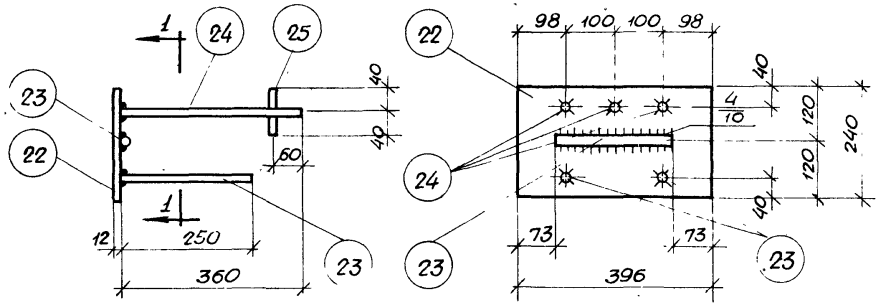

М12 1-1

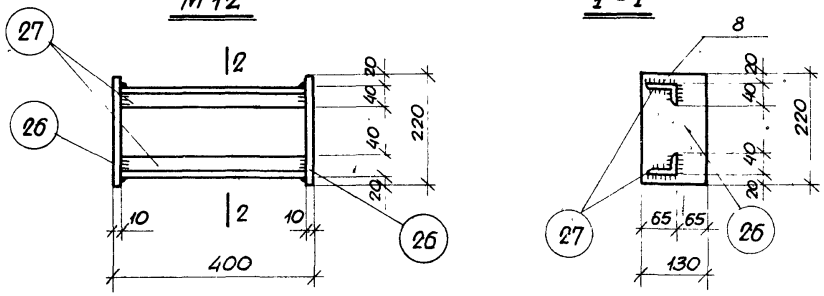

М13 2-2

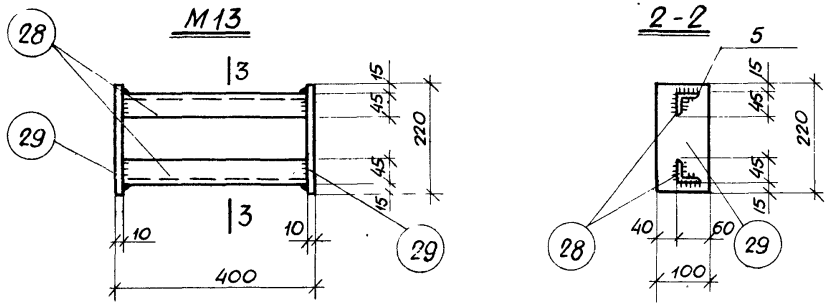

М14 3-3

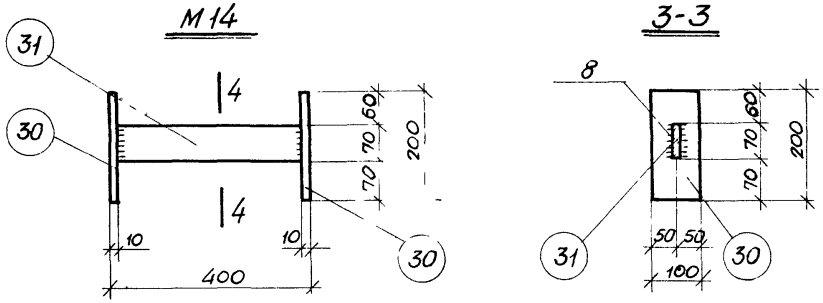

М15 4-4

Спецификация стали на одну закладную деталь

Марка детали	N поз	Профиль	Длина мм	Колич. шт.	Вес детали кг
М12	22	— 240×12	396	1	12,3
	23	ф 16 А III	250	3	
	24	ф 16 А III	360	3	
	25	ф 16 А III	80	3	
М13	26	— 130×10	220	2	9,0
	27	∟ 63×40×8	380	2	
М14	28	∟ 45×5	380	2	6,0
	29	— 100×10	220	2	
М15	30	— 100×10	200	2	4,9
	31	— 70×8	380	1	

Примечания:

1. Электродуговая сварка выполняется в соответствии с ГОСТ 10922-64 „Арматура и закладные детали сварные для железобетонных конструкций Технические требования и методы испытаний" и СН 393-69
2. Сварка поз 24, 23 с сортовой сталью производится под слоем флюса, поз 25 с поз 24 - контактной сваркой, прочая - электродами типа Э42-Т по ГОСТ 9467-60

ТК 1972

Закладные детали М12 ÷ М15

ИИ22 - 2/70

Лист 177

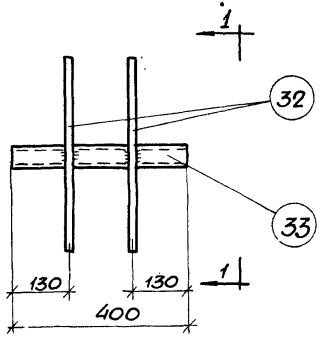

М16

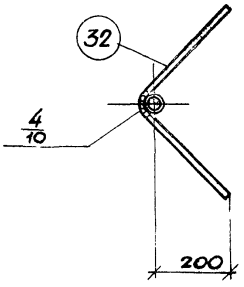

1-1

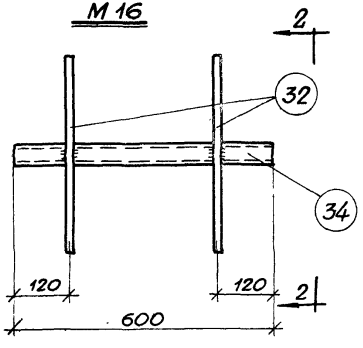

М17

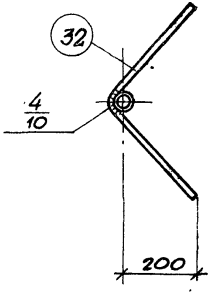

2-2

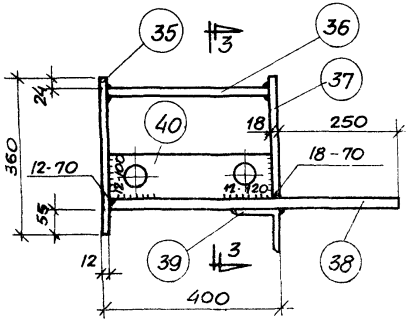

М18

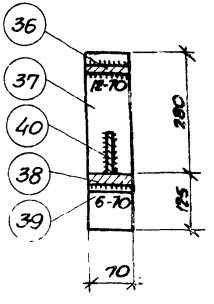

3-3

Спецификация стали на одну закладную деталь

Марка детали	N поз.	Профиль	Длина мм.	Колич. шт.	Вес детали кг
М16	32	ф 12 А III	600	2	2,5
	33	Газ. труба dy=40	400	1	
М17	32	ф 12 А III	600	2	3,3
	34	Газ. труба dy=40	600	1	
М18	35	−70×12	360	1	21,1
	36	−70×12	370	1	
	37	−70×18	280	1	
	38	−70×25	638	1	
	39	L 100×12	90	1	
	40	−100×12	370	1	

Примечания:

1. Электродуговая сварка выполняется в соответствии с ГОСТ 10922-64 „Арматура и закладные детали сварные для железобетонных конструкций. Технические требования и методы испытаний" и СН 393-69.
2. Сварка поз.32 с сортовой сталью производится электродами типа Э50А-Ф, прочая - электродами типа Э42-Т по ГОСТ 9467-60.
3. Заготовительные чертежи отдельных позиций даны на листах 184 ÷ 186.

ТК 1972	Закладные детали М16 ÷ М18	ИИ22-2/70
		Лист 178

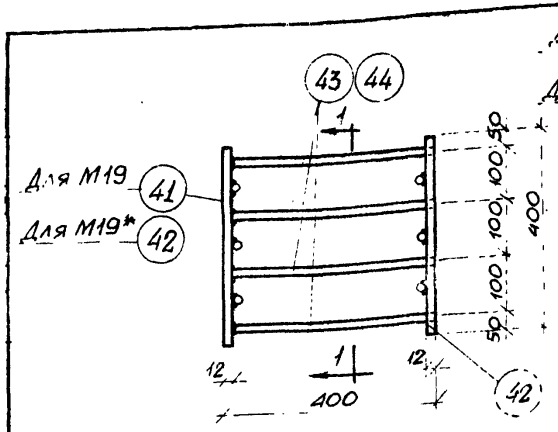

М19, М19*

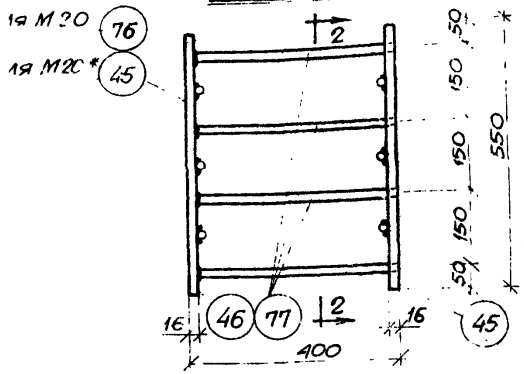

М20, М20*

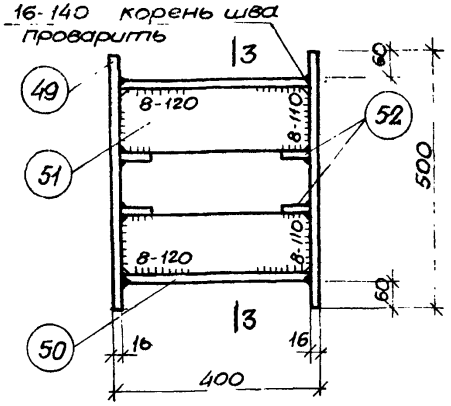

М21

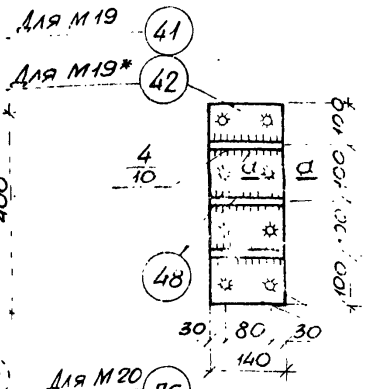

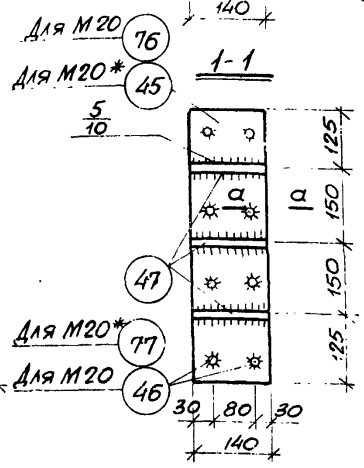

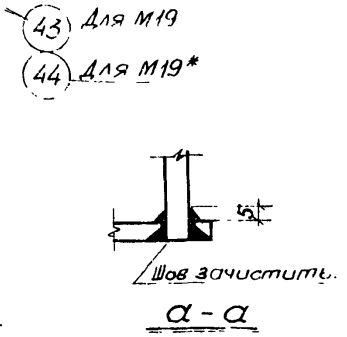

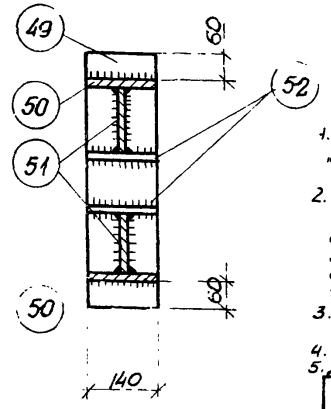

Спецификация стали на одну закладную деталь

Марка детали	N поз.	Профиль	Длина мм	Колич. шт.	Вес детали кг
М19	41	-140×12	400	1	16,6
	42	-140×12	400	1	
	43	ф 16 А III	388	8	
	48	ф 16 А III	140	6	
М19*	42	-140×12	400	2	16,6
	44	ф 16 А III	400	8	
	48	ф 16 А III	140	6	
М20	45	-140×16	550	1	31,4
	46	ф 22 А III	384	8	
	47	ф 22 А III	140	6	
	76	-140×16	550	1	
М20*	45	-140×16	550	2	31,4
	47	ф 22 А III	140	6	
	77	ф 22 А III	400	8	
М21	49	-140×16	500	2	41,8
	50	-140×16	368	2	
	51	-120×12	368	2	
	52	-50×12	140	4	

Примечания:

1. Электродуговая сварка выполняется в соответствии с ГОСТ 10922-64 „Арматура и закладные детали сварные для железобетонных конструкций. Технические требования и методы испытаний" и СН 393-69.
2. В детали М19 поз. 43 приваривается к поз. 41, в детали М20 поз. 46 привариваетс..я к поз. 76 под слоем флюса. В случае отсутствия необходимого оборудования для приварки стержней под слоем флюса детали М19 и М20 заменяются на детали М19* и М20*; в М19* поз. 44 приваривается с обеих сторон к поз. 42, а в М20* поз. 77 приваривается с обеих сторон к поз. 45 электродуговой сваркой электродами типа Э50А-Ф по ГОСТ 9467-60.
3. Сварка позиций закладной детали М21 производится электродами Э42-Т по ГОСТ 9467-60.
4. Заготовительные чертежи отдельных позиций даны на листах 184÷186.
5. Длина поз. 43, 44, 46, 47 в спецификации дана без припуска на длину при сварке под флюсом.

ТК 1972

Закладные детали М19÷М21, М19*, М20*

ИИ22-2/70

Лист 179

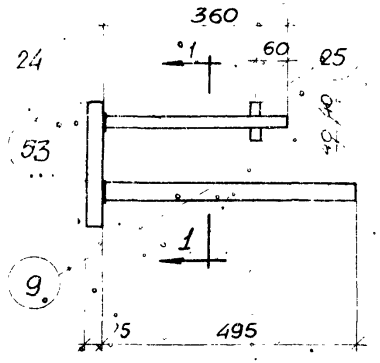

М22

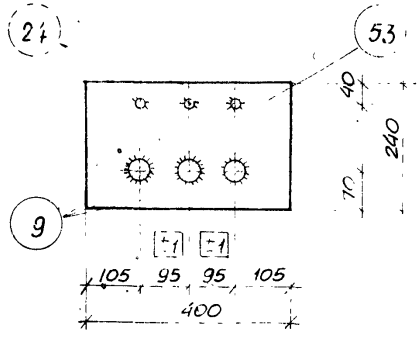

1 - 1

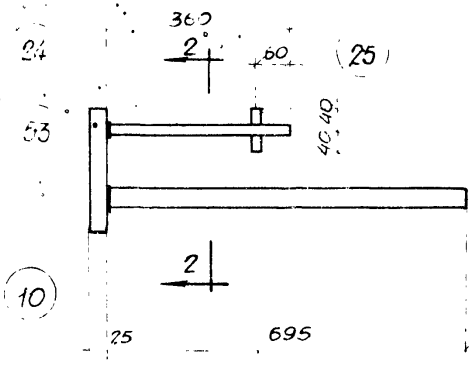

М23

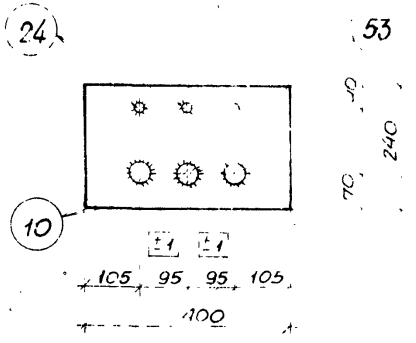

2 - 2

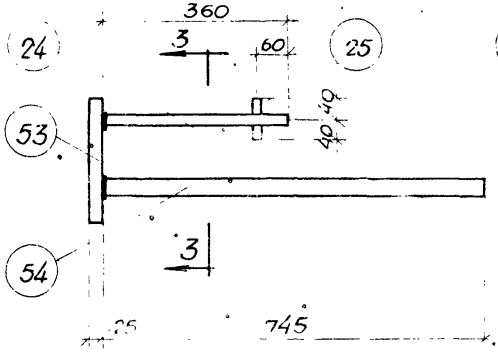

М24

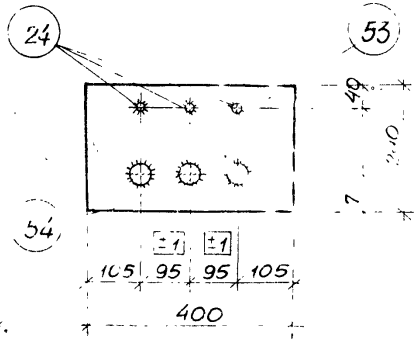

3 - 3

Спецификация стали на одну закладную деталь

Марка детали	N поз.	Профиль	Длина мм	Кол. шт	Вес детали кг
М22	9	ф 36 А III	495	3	32,9
	24	ф 16 А III	360	3	
	25	ф 16 А III	80	3	
	53	- 240×25	400	1	
М23	10	ф 36 А III	695	3	37,7
	24	ф 16 А III	360	3	
	25	ф 16 А III	80	3	
	53	- 240×25	400	1	
М24	24	ф 16 А III	360	3	38,9
	25	ф 16 А III	80	3	
	53	- 240×25	400	1	
	54	ф 36 А III	745	3	

Примечания:

1. Электродуговая сварка выполняется в соответствии с ГОСТ 10922-64 „ Арматура и закладные детали сварные для железобетонных конструкций Технические требования и методы испытаний" и СН 393-69.
2. Сварка поз 9, 10, 54 с поз. 53 производится под слоем флюса, поз. 25 с поз 24 - контактной сваркой
3. В случае отсутствия оборудования для приварки стержней поз. 9, 10, 54 под слоем флюса, закладные детали М22, М23, М24 заменяются на детали М22*, М23*, М24*, которые даны на листе 183.
4. Длина поз 9, 10, 54 в спецификации дана без припуска на длину при сварке под флюсом

ТК 407-2	Закладные детали М22 - М24	ИИ22-2/70
		Лист 180

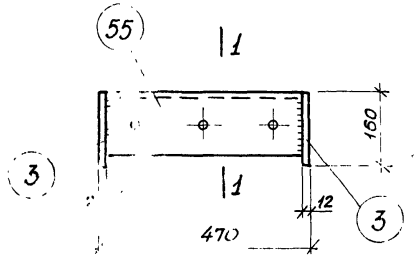

М 25

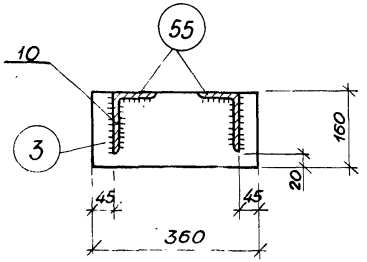

1 – 1

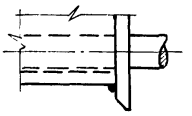

б – б

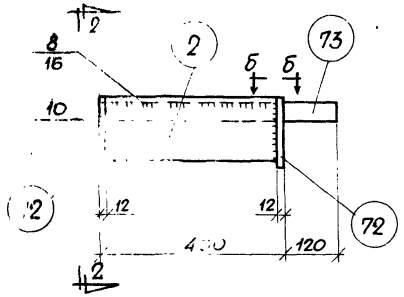

М 29

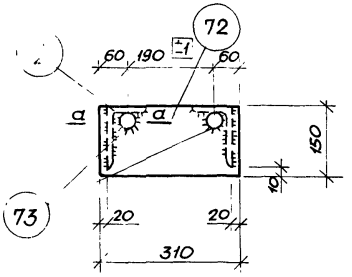

2 – 2

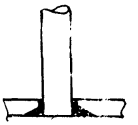

Шов зачистить

а – а

Спецификация стали на одну закладную деталь

Марка детали	№ поз.	Профиль	Длина мм	Колич. шт.	Вес детали кг
М25	3	– 160×12	360	2	2,4
	55	L 140×90×10	446	2	
М29	2	L 140×90×10	316	2	30,4
	72	– 150×12	310	2	
	73	ф 36 А III	520	2	
М30	49	– 140×16	500	2	33,6
	51	– 120×12	368	2	
	74	– 70×16	368	2	
	75	– 50×12	70	4	

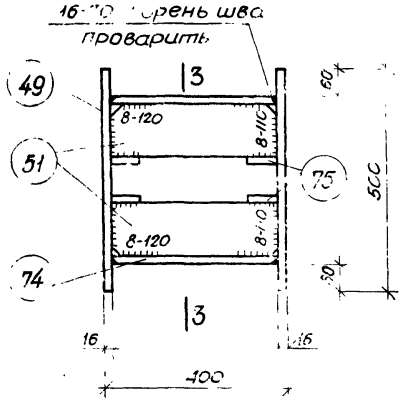

М 30

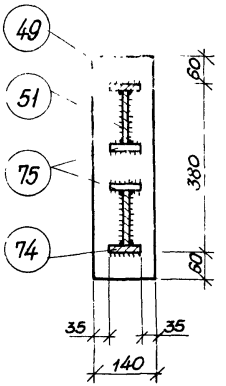

3 – 3

Примечания:

1. Электродуговая сварка выполняется в соответствии с ГОСТ 10922-64 „Арматура и закладные детали сварные для железобетонных конструкций. Технические требования и методы испытаний" и СН 393-69.
2. Сварка поз. 73 с позициями 2 и 72 производится электродами типа Э50А-Ф, прочая - электродами типа Э42-Т по ГОСТ 9467-60.
3. Заготовительные чертежи отдельных позиций даны на листах 184 ÷ 186.

ТК 1972	Закладные детали М25, М29, М30	1.412-2 Лист 184

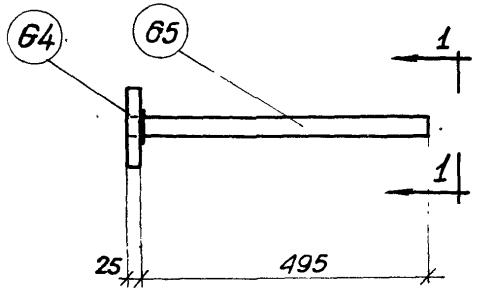

М5*, М5а*

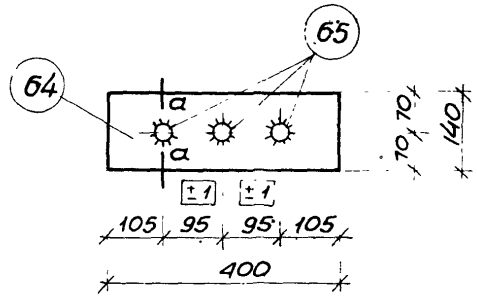

1 - 1 (для М5*)

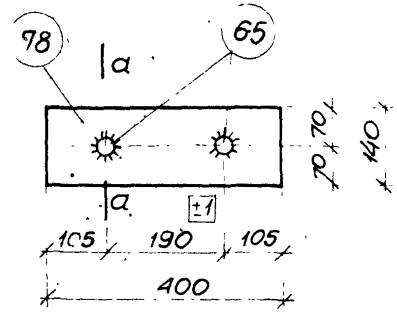

1-1 (для М5а*)

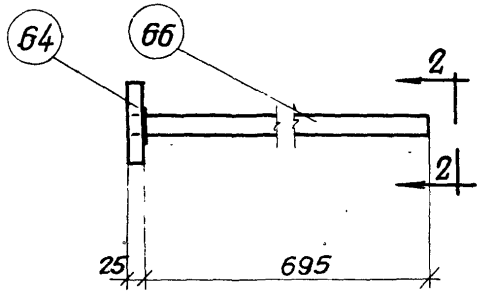

М6*

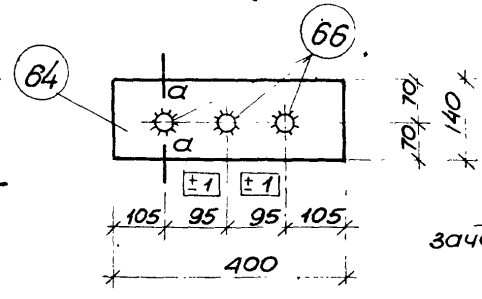

2 - 2

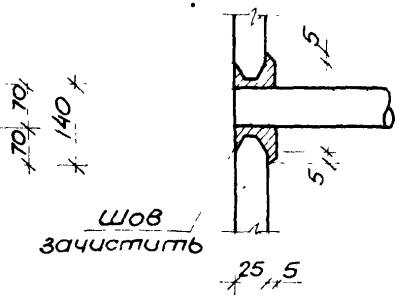

а — а

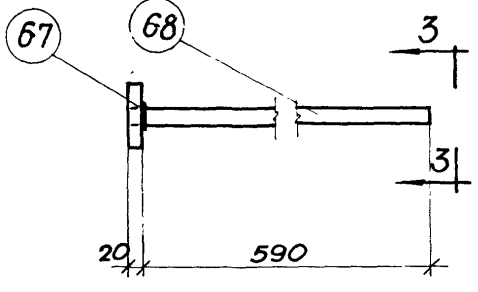

М7*

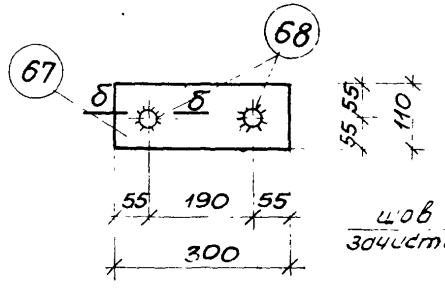

3-3

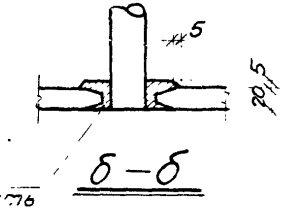

б — б

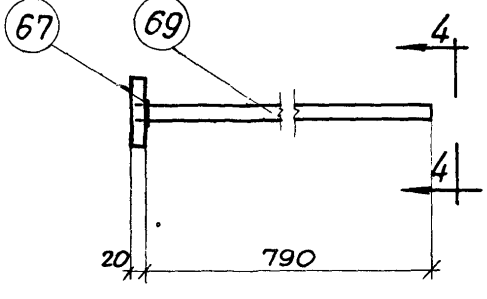

М8*

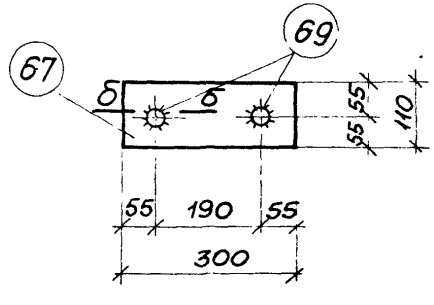

4-4

Спецификация стали на одну закладную деталь

Марка детали	N поз.	Профиль	Длина мм	Колич. шт.	Вес детали кг
М5*	64	- 140×25	400	1	23,6
	65	ф 36 А III	520	3	
М5а*	78	- 140×25	400	1	19,4
	65	ф 36 А III	520	2	
М6*	64	- 140×25	400	1	28,4
	66	ф 36 А III	720	3	
М7*	67	- 110×20	300	1	11,0
	68	ф 28 А III	610	2	
М8*	67	- 110×20	300	1	13,0
	69	ф 28 А III	810	2	

Примечания:

1. Электродуговая сварка выполняется в соответствии с ГОСТ 10922-64 „Арматура и закладные детали сварные для железобетонных конструкции. Технические требования и методы испытаний" и СН 393-69.
2. Сварка производится электродами типа Э50А-Ф по ГОСТ 9467-60
3. Заготовительные чертежи отдельных позиций даны на листах 184 ÷ 186

ТК 1972	Закладные детали М5* ÷ М8*, М5а*	ИИ99-2/70 Лист 182

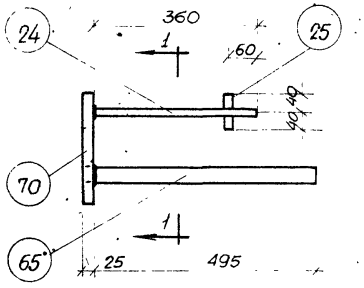

М22*

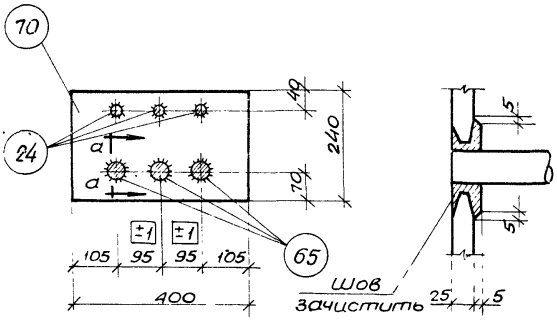

1-1

а-а

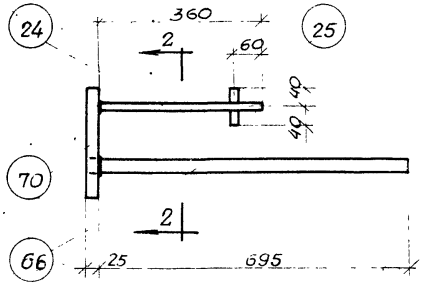

М23*

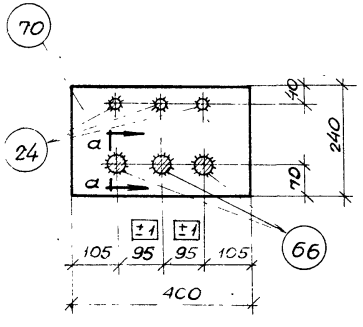

2-2

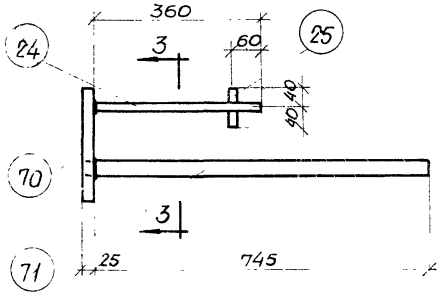

М24*

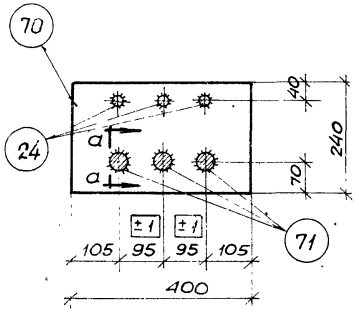

3-3

Спецификация стали на одну закладную деталь

Марка детали	N поз.	Профиль	Длина мм.	Колич. шт.	Вес детали кг
М22*	24	ф 16 А III	360	3	33,5
	25	ф 16 А III	80	3	
	65	ф 36 А III	520	3	
		- 240×25	400	1	
М23*	24	ф 16 А III	360	3	38,3
	25	ф 16 н III	80	3	
	66	ф 36 А III	720	3	
	70	- 240×25	400	1	
М24*	24	ф 16 А III	360	3	39,5
	25	ф 16 А III	80	3	
	70	- 240×25	400	1	
	11	ф 36 А III	770	3	

Примечания:

1. Электродуговая сварка выполняется в соответствии с ГОСТ 10922-64 „Арматура и закладные детали сварные для железобетонных конструкций Технические требования и методы испытаний" и СН 393-69.
2. Сварка поз. 24 с поз. 70 производится под слоем флюса, поз. 24 с поз. 25 - контактной сваркой, прочая - электродами типа Э50А-Ф по ГОСТ 9467-60.
3. Заготовительные чертежи отдельных позиций даны на листах 184 ÷ 186.

ТК 1972

Закладные детали М22* ÷ М24*

ИИ22-2/70

лист 183

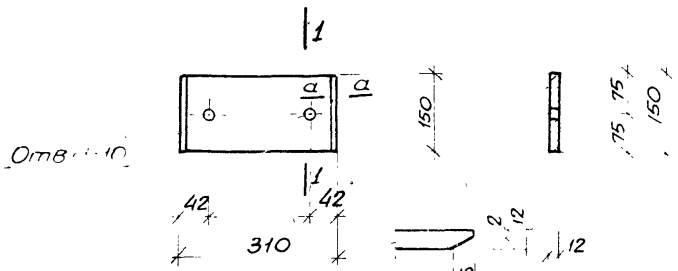

поз. 1

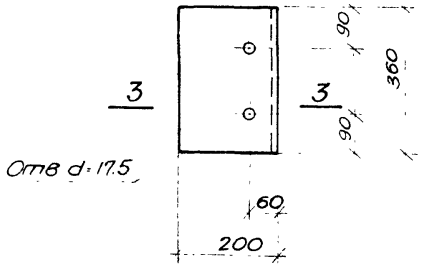

поз. 16

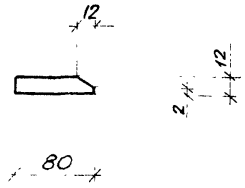

поз. 15

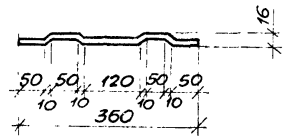

поз. 17

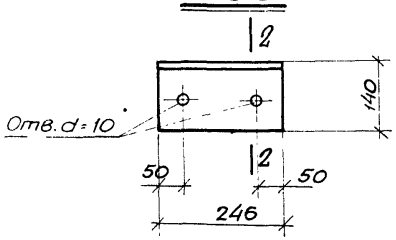

поз. 4

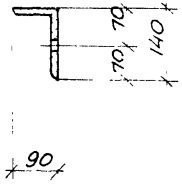

2-2

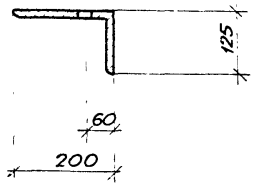

3-3

Спецификация стали на одну заготовку закладной детали

N поз.	Профиль	Длина мм	Вес кг	Марка стали проката
1	– 150×12	310	4,4	В.Ст3
4	L 140×90×10	246	4,3	
15	– 80×12	360	2,7	
16	L 200×125×12	360	10,7	
17	ф 8 А I	370	0,1	–
18	ф 16 А III	930	1,5	
32	ф 12 А III	600	0,5	
37	– 70×18	280	2,8	В.Ст3
38	– 70×25	638	8,8	

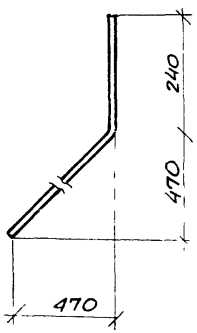

поз. 18

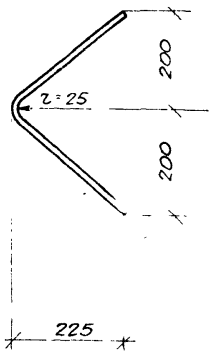

поз. 32

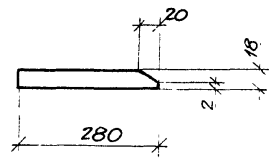

поз. 37

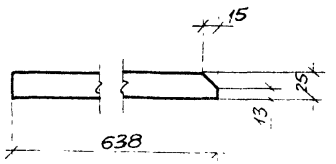

поз. 38

Примечания:

1. В поз. 1, 15, 37 и 38 снять фаску по всей длине пластины.
2. Марка стали проката устанавливается в проекте конкретного объекта.

ТК 1972	Спецификация стали на одну заготовку закладной детали	ИИ22-2/70
		Лист 184

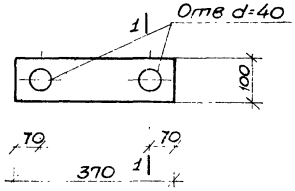

поз 40

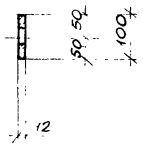

1-1

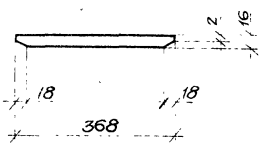

поз 50

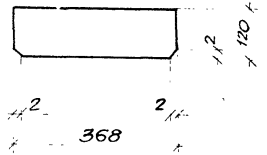

поз 51

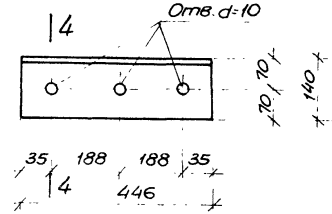

поз 55

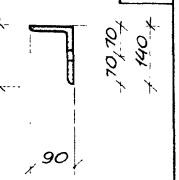

4-4

Спецификация стали на одну заготовку закладной детали

N поз.	Профиль	Длина мм	Вес кг	Марка стали проката
40	– 100×12	370	3,5	ВСт3
42	– 140×12	400	5,3	
45	– 140×16	550	9,7	
50	– 140×16	368	6,5	
51	– 120×12	368	4,2	
55	L 140×90×10	446	7,8	

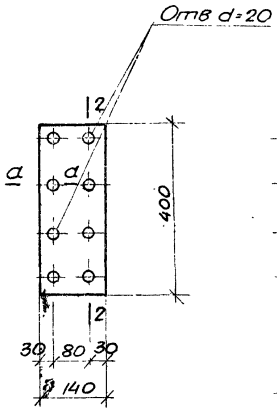

поз 42

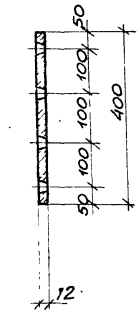

2-2

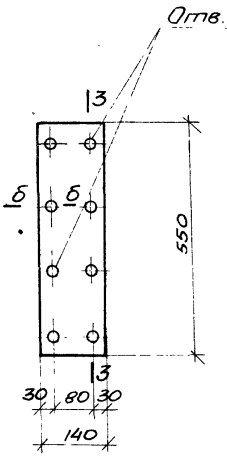

поз 45

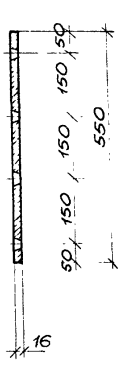

3-3

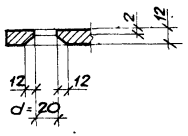

а-а

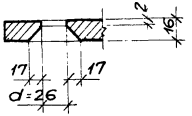

б-б

Примечания:

1. В поз. 50 снять фаску по всей ширине пластины.
2. Марка стали проката устанавливается в проекте конкретного объекта.

ТК 1972	Спецификация стали на одну заготовку закладной детали	ИИ22-2/70	
		Лист	185

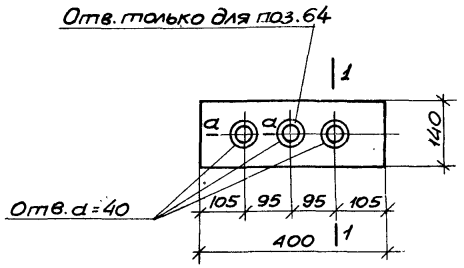

поз. 64, 78

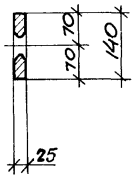

1-1

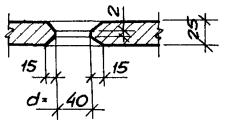

а-а

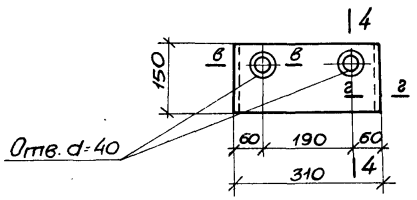

поз. 72

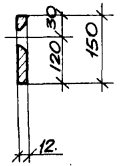

4-4

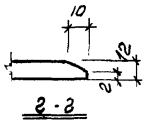

3-3

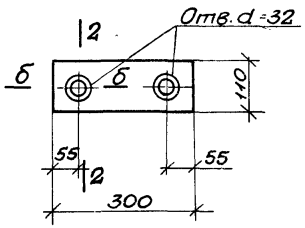

поз. 67

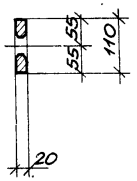

2-2

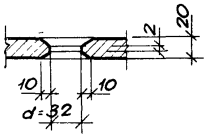

б-б

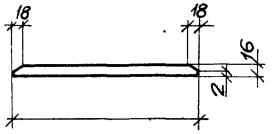

поз. 74

Спецификация стали на одну заготовку закладной детали

N поз.	Профиль	Длина мм	Вес кг	Марка стали проката
64	– 140 × 25	400	11.0	ВСт.3
67	– 110 × 20	300	5.2	
70	– 240 × 25	400	18.8	
72	– 150 × 12	310	4.4	
74	– 70 × 16	368	3.2	
78	– 140 × 25	400	11.0	

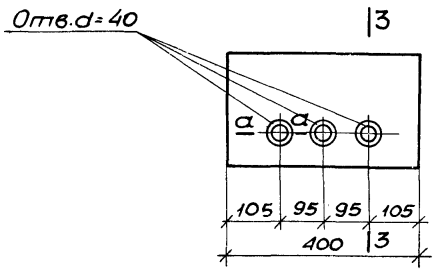

поз. 70

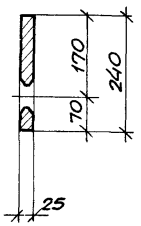

3-3

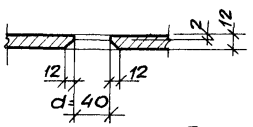

в-в

Примечания:

1. В поз. 72, 74 снять фаску по всей ширине пластины.
2. Марка стали проката устанавливается в проекте конкретного объекта.

ТК 1972	Спецификация стали на одну заготовку закладной детали	ИИ 22-2/70
		Лист 186

Перечень позиций на одну колонну

Марка колонны	№ поз.	Колич. шт.
ИК 11-1-3	Арматурные изделия	
	1	4
	2	26
	43	40
	47	4
	50	1
	51	2
	52	2
	53	1
	54	1
	55	1
	56	1
	Закладные детали	
	1	2
	2	2
	3	2
	4	2
	11	1
	12	2
	15	1
	16	1
	17	2
	18	2
	19	2
	22	1
	23	3

Марка колонны	№ поз.	Колич. шт.
ИК 11-1-3 (продолжение)	24	3
	25	3
	26	2
	27	2
	28	2
	29	2
	30	4
	31	2
	32	4
	33	2
ИК 11-1-4	Арматурные изделия	
	1	4
	2	26
	43	40
	47	4
	50	1
	51	2
	52	2
	53	1
	54	1
	55	1
	56	1
	Закладные детали	
	1	2
	2	2

Марка колонны	№ поз.	Колич. шт.
ИК 11-1-4 (продолжение)	3	2
	4	2
	11	1
	12	2
	15	1
	16	1
	17	2
	18	2
	19	2
	30	4
	31	2
	32	4
	33	2
ИК 11-2-3	Арматурные изделия	
	3	4
	4	26
	43	40
	47	4
	50	1
	51	2
	52	2
	53	1
	54	1
	55	1
	56	1

Марка колонны	№ поз.	Колич. шт.
ИК 11-2-3 (продолжение)	Закладные детали	
	1	2
	2	2
	3	2
	4	2
	11	1
	12	2
	15	1
	16	1
	17	2
	18	2
	19	2
	22	1
	23	3
	24	3
	25	3
	26	2
	27	2
	28	2
	29	2
	30	4

Марка колонны	№ поз.	Колич. шт.
ИК 11-2-3 (продолжение)	31	2
	32	4
	33	2
ИК 11-2-4	Арматурные изделия	
	3	4
	4	26
	43	40
	47	4
	50	1
	51	2
	52	2
	53	1
	54	1
	55	1
	56	1
	Закладные детали	
	1	2
	2	2
	3	2

Марка колонны	№ поз.	Колич. шт.
ИК 11-2-4 (продолжение)	4	2
	11	1
	12	2
	15	1
	16	1
	17	2
	18	2
	19	2
	30	4
	31	2
	32	4
	33	2
ИК 11-3-3	Арматурные изделия	
	1	4
	3	4
	4	26
	43	40
	47	4
	50	1
	51	2

Марка колонны	№ поз.	Колич. шт.
ИК 11-3-3 (продолжение)	52	2
	53	1
	54	1
	55	1
	56	1
	Закладные детали	
	1	2
	2	2
	3	2
	4	2
	11	1
	12	2
	15	1
	16	1
	17	2
	18	2
	19	2
	22	1
	23	3
	24	3
	25	3

Примечания:

1. Спецификацию позиций арматурных изделий на альбом см. на листе 231.
2. Спецификацию позиций закладных деталей на альбом см. на листе 232.

Перечень позиций на одну колонну

Марка колонны	№ поз.	Колич. шт.
ИК11-3-3 (продолжение)	26	2
	27	2
	28	2
	29	2
	30	4
	31	2
	32	4
	33	2
ИК11-3-4	Арматурные изделия	
	1	4
	3	4
	4	26
	43	40
	47	4
	50	1
	51	2
	52	2
	53	1
	54	1
	55	1
	56	1
	Закладные детали	
	1	2
	2	2
	3	2

Марка колонны	№ поз.	Колич. шт.
ИК11-3-4 (продолжение)	4	2
	11	1
	12	2
	15	1
	16	1
	17	2
	18	2
	19	2
	30	4
	31	2
	32	4
	33	2
ИК12-1	Арматурные изделия	
	2	26
	5	4
	43	40
	47	6
	50	2
	51	4
	56	1
	63	2
	64	1
	65	1
	66	1

Марка колонны	№ поз.	Колич. шт.
ИК12-1 (продолжение)	Закладные детали	
	1	2
	2	2
	3	2
	4	2
	15	2
	16	2
	17	4
	18	4
	19	4
	20	2
	32	4
	33	2
ИК12-1-1, ИК12-1-2	Арматурные изделия	
	2	26
	5	4
	43	40
	47	6
	50	2
	51	4
	56	1
	63	2
	64	1
	65	1
	66	1

Марка колонны	№ поз.	Колич. шт
ИК12-1-1, ИК12-1-2 (продолжение)	Закладные детали	
	1	2
	2	2
	3	2
	4	2
	15	2
	16	2
	17	4
	18	4
	19	4
	20	2
	32	4
	33	2
	41	1
	42	1
	43	8
	48	6

Марка колонны	№ поз.	Колич. шт.
ИК12-2	Арматурные изделия	
	3	4
	4	26
	43	40
	47	6
	50	2
	51	4
	56	1
	63	2
	64	1
	65	1
	66	1
	Закладные детали	
	1	2
	2	2
	3	2
	4	2
	15	2
	16	2

Марка колонны	№ поз.	Колич. шт.
ИК12-2 (продолжение)	17	4
	18	4
	19	4
	20	2
	32	4
	33	2
ИК12-2-1, ИК12-2-2	Арматурные изделия	
	3	4
	4	26
	43	40
	47	6
	50	2
	51	4
	56	1
	63	2
	64	1
	65	1
	66	1

Марка колонны	№ поз.	Колич. шт.
ИК12-2-1, ИК12-2-2 (продолжение)	Закладные детали	
	1	2
	2	2
	3	2
	4	2
	15	2
	16	2
	17	4
	18	4
	19	4
	20	2
	32	4
	33	2
	41	1
	42	1
	43	8
	48	6

Примечания см. на листе 187

Перечень позиций на одну колонну

Марка колонны	№ поз	Колич. шт.
ИК 12-2-3	Арматурные изделия	
	3	4
	4	26
	43	40
	47	6
	50	2
	56	1
	63	2
	64	1
	65	1
	66	1
	74	4
	Закладные детали	
	2	2
	3	2
	4	2
	15	2
	16	2
	17	4
	18	4
	19	4
	20	2
	32	4
	33	2
	35	2
	36	2

Марка колонны	№ поз	Колич. шт
ИК 12-2-3 (продолжение)	37	2
	38	2
	39	2
	40	2
	72	2
	73	2
ИК 12-3	Арматурные изделия	
	2	26
	5	8
	43	40
	47	6
	50	2
	51	4
	56	1
	63	2
	64	1
	65	1
	66	1
	Закладные детали	
	1	2
	2	2
	3	2
	4	2
	15	2
	16	2

Марка колонны	№ поз.	Колич шт.
ИК 12-3 (продолжение)	17	4
	18	4
	19	4
	20	2
	32	4
	33	2
ИК 12-3-1, ИК 12-3-2	Арматурные изделия	
	2	26
	5	8
	43	40
	47	6
	50	2
	51	4
	56	1
	63	2
	64	1
	65	1
	66	1
	Закладные детали	
	1	2
	2	2
	3	2
	4	2
	15	2
	16	2

Марка колонны	№ поз.	Колич шт.
ИК 12-3-1, ИК 12-3-2 (продолжение)	41	1
	42	1
	43	8
	48	6
ИК 12-4	Арматурные изделия	
	1	4
	3	4
	4	26
	43	40
	47	6
	50	2
	51	4
	56	1

Марка колонны	№ поз	Колич. шт.
ИК 12-4 (продолжение)	63	2
	64	1
	65	1
	66	1
	Закладные детали	
	1	2
	2	2
	3	2
	4	2
	15	2
	16	2
	17	4
	18	4
	19	4
	20	2
	32	4
	33	2

Марка колонны	№ поз.	Колич. шт.
ИК 12-4-1, ИК 12-4-2	Арматурные изделия	
	1	4
	3	4
	4	26
	43	40
	47	6
	50	2
	51	4
	56	1
	63	2
	64	1
	65	1
	66	1
	Закладные детали	
	1	2
	2	2
	3	2
	4	2
	15	2

Марка колонны	№ поз.	Колич. шт.
ИК 12-4-1, ИК 12-4-2 (продолжение)	16	2
	17	4
	18	4
	19	4
	20	2
	32	4
	33	2
	41	1
	42	1
	43	8
	48	6
ИК 12-4-3	Арматурные изделия	
	1	4
	3	4
	4	26
	43	40
	47	6
	50	2
	56	1

Примечания см на листе 187.

Перечень позиций на одну колонну

Марка колонны	№ поз.	Колич. шт.
ИК 12-4-3 (продолжение)	63	2
	64	1
	65	1
	66	1
	74	4
	Закладные детали	
	2	2
	3	2
	4	2
	15	2
	16	2
	17	4
	18	4
	19	4
	20	2
	32	4
	33	2
	35	2
	36	2
	37	2
	38	2
	39	2
	40	2
	72	2
	73	2

Марка колонны	№ поз.	Колич. шт.
ИК 13-1-1	Арматурные изделия	
	4	96
	6	4
	43	80
	47	16
	50	2
	51	4
	52	4
	53	2
	54	2
	55	2
	56	2
	72	1
	Закладные детали	
	3	2
	4	2
	8	2
	9	6
	11	2
	12	4
	15	2
	16	2
	17	4
	18	4
	19	4
	22	2

Марка колонны	№ поз.	Колич. шт.
ИК 13-1-1 (продолжение)	23	6
	24	6
	25	6
	26	4
	27	4
	28	4
	29	4
	30	8
	31	4
	32	4
	33	2
	41	2
	42	2
	43	16
	45	3
	46	24
	47	18
	48	12
	76	3
ИК 13-1-2	Арматурные изделия	
	4	96
	6	4
	43	80
	47	16
	50	2
	51	4
	52	4

Марка колонны	№ поз.	Колич. шт.
ИК 13-1-2 (продолжение)	53	2
	54	2
	55	2
	56	2
	72	1
	Закладные детали	
	3	2
	4	2
	9	6
	11	2
	12	4
	15	2
	16	2
	17	4
	18	4
	19	4
	24	6
	25	6
	26	4
	27	4

Марка колонны	№ поз.	Колич. шт.
ИК 13-1-2 (продолжение)	28	4
	29	4
	30	8
	31	4
	32	4
	33	2
	41	2
	42	2
	43	16
	45	3
	46	24
	47	18
	48	12
	53	2
	76	3
ИК 13-1-3	Арматурные изделия	
	4	96
	6	4
	43	80
	50	2

Марка колонны	№ поз.	Колич. шт.
ИК 13-1-3 (продолжение)	51	4
	52	4
	53	2
	54	2
	55	2
	56	2
	72	1
	Закладные детали	
	3	2
	4	2
	8	2
	9	6
	11	2
	12	4
	15	2
	16	2
	17	4
	18	4
	19	4
	22	2

Марка колонны	№ поз.	Колич. шт.
ИК 13-1-3 (продолжение)	23	6
	24	6
	25	6
	26	4
	27	4
	28	4
	29	4
	30	8
	31	4
	32	4
	33	2
ИК 13-1-4	Арматурные изделия	
	4	96
	6	4
	43	80
	47	16
	50	2
	51	4
	52	4

Примечания см. на листе 187.

Перечень позиций на одну колонну

Марка колонны	№ поз.	Колич. шт.
ИК 13-1-4 (продолжение)	53	2
	54	2
	55	2
	56	2
	72	1
	Закладные детали	
	3	2
	4	2
	9	6
	11	2
	12	4
	15	2
	16	2
	17	4
	18	4
	19	4
	24	6
	25	6
	26	4
	27	4
	28	4
	29	4
	30	8
	31	4
	32	4
	33	2
	53	2

Марка колонны	№ поз.	Колич. шт.
ИК 13-2-3	Арматурные изделия	
	2	96
	7	4
	8	4
	43	80
	47	16
	50	2
	51	4
	52	4
	53	2
	54	2
	55	2
	56	2
	72	1
	Закладные детали	
	3	2
	4	2
	8	2
	9	6
	11	2
	12	4
	15	2
	16	2
	17	4
	18	4
	19	4

Марка колонны	№ поз.	Колич. шт.
ИК 13-2-3 (продолжение)	22	2
	23	6
	24	6
	25	6
	26	4
	27	4
	28	4
	29	4
	30	8
	31	4
	32	4
	33	2
ИК 13-2-4	Арматурные изделия	
	2	96
	7	4
	8	4
	43	80
	47	16
	50	2
	51	4
	52	4
	53	2
	54	2
	55	2
	56	2
	72	1

Марка колонны	№ поз.	Колич. шт.
ИК 13-2-4 (продолжение)	Закладные детали	
	3	2
	4	2
	9	6
	11	2
	12	4
	15	2
	16	2
	17	4
	18	4
	19	4
	24	6
	25	6
	26	4
	27	4
	28	4
	29	4
	30	8
	31	4
	32	4

Марка колонны	№ поз.	Колич. шт.
ИК 13-2-4 (продолжение)	33	2
	53	2
ИК 13-3-1	Арматурные изделия	
	4	96
	6	4
	7	4
	43	80
	47	16
	50	2
	51	4
	52	4
	53	2
	54	2
	55	2
	56	2
	72	1
	Закладные детали	
	3	2

Марка колонны	№ поз.	Колич. шт.
ИК 13-3-1 (продолжение)	4	2
	8	2
	9	6
	11	2
	12	4
	15	2
	16	2
	17	4
	18	4
	19	4
	22	2
	23	6
	24	6
	25	6
	26	4
	27	4
	28	4
	29	4
	30	8
	31	4
	32	4

Марка колонны	№ поз.	Колич. шт.
ИК 13-3 (продолжение)	33	2
	41	2
	42	2
	43	16
	45	3
	46	24
	47	18
	48	12
	76	3
ИК 13-3-2	Арматурные изделия	
	4	96
	6	4
	7	4
	43	80
	47	16
	50	2
	51	4
	52	4
	53	2
	54	2

Примечания см. на листе 187.

Перечень позиций на одну колонну

Марка колонны	№ поз.	Колич. шт.
ИК 13-3-2 (продолжение)	55	2
	56	2
	72	1
	Закладные детали	
	3	2
	4	2
	9	6
	11	2
	12	4
	15	2
	16	2
	17	4
	18	4
	19	4
	24	6
	25	6
	26	4
	27	4
	28	4
	29	4
	30	8
	31	4
	32	4
	33	2
	41	2
	42	2
	43	16

Марка колонны	№ поз.	Колич. шт.
ИК 13-3-2 (продолжение)	45	3
	46	24
	47	18
	48	12
	53	2
	76	3
ИК 13-3-3	Арматурные изделия	
	4	96
	6	4
	7	4
	43	80
	47	16
	50	2
	51	4
	52	4
	53	2
	54	2
	55	2
	56	2
	72	1
	Закладные детали	
	3	2
	4	2
	8	2
	9	6
	11	2

Марка колонны	№ поз.	Колич. шт.
ИК 13-3-3 (продолжение)	12	4
	15	2
	16	2
	17	4
	18	4
	19	4
	22	2
	23	6
	24	6
	25	6
	26	4
	27	4
	28	4
	29	4
	30	8
	31	4
	32	4
	33	2
ИК 13-3-4	Арматурные изделия	
	4	96
	6	4
	7	4
	43	80
	47	16
	50	2
	51	4

Марка колонны	№ поз.	Колич. шт.
ИК 13-3-4 (продолжение)	52	4
	53	2
	54	2
	55	2
	56	2
	72	1
	Закладные детали	
	3	2
	4	2
	9	6
	11	2
	12	4
	15	2
	16	2
	17	4
	18	4
	19	4
	24	6
	25	6
	26	4

Марка колонны	№ поз.	Колич. шт.
ИП 13-3-4 (продолжение)	27	4
	28	4
	29	4
	30	8
	31	4
	32	4
	38	2
	53	2
ИК 14-1, ИК 14-2	Арматурные изделия	
	2	104
	8	8
	43	80
	47	8
	50	4
	51	8
	56	2
	63	4
	64	2
	65	2

Марка колонны	№ поз.	Колич. шт.
ИК 14-1, ИК 14-2 (продолжение)	66	2
	72	1
	Закладные детали	
	3	2
	4	2
	5	6
	6	2
	15	4
	16	4
	17	8
	18	8
	19	8
	20	4
	32	4
	33	2
ИК 14-1-1, ИК 14-1-2, ИК 14-2-1, ИК 14-2-2	Арматурные изделия	
	2	104
	8	8

Марка колонны	№ поз.	Колич. шт.
ИК 14-1-1, ИК 14-1-2, ИК 14-2-1, ИК 14-2-2 (продолжение)	43	80
	47	8
	50	4
	51	8
	56	2
	63	4
	64	2
	65	2
	66	2
	72	1
	Закладные детали	
	3	2
	4	2
	5	6
	6	2
	15	4
	16	4
	17	8
	18	8
	19	8

Примечания см. на листе 187.

Перечень позиций на одну колонну

Марка колонны	№ поз.	Колич. шт.
КК14-1-1, КК14-1-2, КК14-2-1, КК14-2-2 (продолжение)	20	4
	32	4
	33	2
	41	2
	42	2
	43	16
	45	3
	46	24
	47	18
	48	12
	76	3
КК14-3	Арматурные изделия	
	2	104
	7	8
	43	80
	47	8
	50	4
	51	8
	56	2
	63	4
	64	2
	65	2
	66	2
	72	1
	Закладные детали	
	3	2

Марка колонны	№ поз.	Колич. шт.
КК14-3 (продолжение)	4	2
	5	6
	6	2
	15	4
	16	4
	17	8
	18	8
	19	8
	20	4
	32	4
	33	2
КК14-3-1, КК14-3-2	Арматурные изделия	
	2	104
	7	8
	43	80
	47	8
	50	4
	51	8
	56	2
	63	4
	64	2
	65	2
	66	2
	72	1

Марка колонны	№ поз.	Колич. шт.
КК14-3-1, КК14-3-2 (продолжение)	Закладные детали	
	3	2
	4	2
	5	6
	6	2
	15	4
	16	4
	17	8
	18	8
	19	8
	20	4
	32	4
	33	2
	41	2
	42	2
	43	16
	45	3
	46	24
	47	18
	48	12
	76	3
КК14-3-3	Арматурные изделия	
	2	104
	7	8
	43	80
	47	8

Марка колонны	№ поз.	Колич. шт.
КК14-3-3 (продолжение)	50	4
	56	2
	63	4
	64	2
	65	2
	66	2
	72	1
	74	8
	Закладные детали	
	3	2
	4	2
	5	6
	6	2
	8	2
	9	4
	15	4
	16	4
	17	8
	18	8
	19	8

Марка колонны	№ поз.	Колич. шт.
КК14-3-3 (продолжение)	20	4
	32	4
	33	2
	35	4
	36	4
	37	4
	38	4
	39	4
	40	4
КК14-4	Арматурные изделия	
	4	104
	6	4
	7	4
	43	80
	47	8
	50	4
	51	8
	56	2
	63	4

Марка колонны	№ поз.	Колич. шт.
КК14-4 (продолжение)	64	2
	65	2
	66	2
	72	1
	Закладные детали	
	3	2
	4	2
	5	6
	6	2
	15	4
	16	4
	17	8
	18	8
	19	8
	20	4
	32	4
	33	2

Марка колонны	№ поз.	Колич. шт.
КК14-4-1, КК14-4-2	Арматурные изделия	
	4	104
	6	4
	7	4
	43	80
	47	8
	50	4
	51	8
	56	2
	63	4
	64	2
	65	2
	66	2
	72	1
	Закладные детали	
	3	2
	4	2
	5	6
	6	2

Примечания см. на листе 187.

Перечень позиций на одну колонну

Марка колонны	№ поз.	Колич. шт.
ИК14-4-1, ИК14-4-2 (продолжение)	15	4
	16	4
	17	8
	18	8
	19	8
	20	4
	32	4
	33	2
	41	2
	42	2
	43	16
	45	3
	46	24
	47	18
	48	12
	76	3
ИК14-4-3	Арматурные изделия	
	4	104
	6	4
	7	4
	43	80
	47	8
	50	4
	56	2
	63	4
	64	2
	65	2

Марка колонны	№ поз.	Колич. шт
ИК14-4-3 (продолжение)	66	2
	72	1
	74	8
	Закладные детали	
	3	2
	4	2
	5	6
	6	2
	8	2
	9	4
	15	4
	16	4
	17	8
	18	8
	19	8
	20	4
	32	4
	33	2
	35	4
	36	4
	37	4
	38	4
	39	4
	40	4

Марка колонны	№ поз.	Колич. шт.
ИК15-1-1	Арматурные изделия	
	4	74
	10	4
	43	40
	47	12
	50	2
	51	4
	52	4
	53	2
	54	2
	55	2
	56	2
	Закладные детали	
	1	2
	2	2
	3	2
	4	2
	8	1
	9	3
	11	2
	12	4
	15	2
	16	2
	17	4
	18	4
	19	4

Марка колонны	№ поз.	Колич. шт.
ИК15-1-1 (продолжение)	22	2
	23	6
	24	6
	25	6
	26	4
	27	4
	28	4
	29	4
	30	8
	31	4
	32	4
	33	2
	41	1
	42	1
	43	8
	48	6
ИК15-1-2	Арматурные изделия	
	4	74
	10	4

Марка колонны	№ поз	Колич. шт.
ИК15-1-2 (продолжение)	43	40
	47	12
	50	2
	51	4
	52	4
	53	2
	54	2
	55	2
	56	2
	Закладные детали	
	1	2
	2	2
	3	2
	4	2
	9	3
	11	2
	12	4
	15	2
	16	2
	17	4

Марка колонны	№ поз	Колич. шт.
ИК15-1-2 (продолжение)	18	4
	19	4
	24	3
	25	3
	26	2
	27	2
	28	2
	29	2
	30	8
	31	4
	32	4
	33	2
	41	1
	42	1
	43	8
	48	6
	53	1
ИК15-1-3	Арматурные изделия	
	4	74

Марка колонны	№ поз.	Колич. шт.
ИК15-1-3 (продолжение)	10	4
	43	40
	47	12
	50	2
	51	4
	52	4
	53	2
	54	2
	55	2
	56	2
	Закладные детали	
	1	2
	2	2
	3	2
	4	2
	8	1
	9	3
	11	2
	12	4
	15	2

Примечания см. на листе 187.

Перечень позиций на одну колонну

Марка колонны	№ поз.	Колич. шт.
ИК 15-1-3 (продолжение)	16	2
	17	4
	18	4
	19	4
	22	2
	23	6
	24	6
	25	6
	26	4
	27	4
	28	4
	29	4
	30	8
	31	4
	32	4
	33	2
ИК 15-1-4	Арматурные изделия	
	4	74
	10	4
	43	40
	47	12
	50	2
	51	4
	52	4
	53	2
	54	2

Марка колонны	№ поз.	Колич. шт.
ИК 15-1-4 (продолжение)	55	2
	56	2
	Закладные детали	
	1	2
	2	2
	3	2
	4	2
	9	3
	11	2
	12	4
	15	2
	16	2
	17	4
	18	4
	19	4
	24	3
	25	3
	26	2
	27	2
	28	2
	29	2
	30	8
	31	4
	32	4
	33	2
	53	1

Марка колонны	№ поз.	Колич. шт.
ИК 15-2-1	Арматурные изделия	
	2	74
	11	8
	43	40
	47	12
	50	2
	51	4
	52	4
	53	2
	54	2
	55	2
	56	2
	Закладные детали	
	1	2
	2	2
	3	2
	4	2
	8	1
	9	3
	11	2
	12	4
	15	2
	16	2
	17	4
	18	4
	19	4

Марка колонны	№ поз.	Колич. шт.
ИК 15-2-1 (продолжение)	22	2
	23	6
	24	6
	25	6
	26	4
	27	4
	28	4
	29	4
	30	8
	31	4
	32	4
	33	2
	41	1
	42	1
	43	8
	48	6
ИК15-2-2	Арматурные изделия	
	2	74
	11	8

Марка колонны	№ поз.	Колич. шт.
ИК 15-2-2 (продолжение)	43	40
	47	12
	50	2
	51	4
	52	4
	53	2
	54	2
	55	2
	56	2
	Закладные детали	
	1	2
	2	2
	3	2
	4	2
	9	3
	11	2
	12	4
	15	2
	16	2
	17	4

Марка колонны	№ поз.	Колич. шт.
ИК 15-2-2 (продолжение)	18	4
	19	4
	24	3
	25	3
	26	2
	27	2
	28	2
	29	2
	30	8
	31	4
	32	4
	33	2
	41	1
	42	1
	43	8
	48	6
	53	1
ИК15-2-3	Арматурные изделия	
	2	74

Марка колонны	№ поз.	Колич. шт.
ИК 15-2-3 (продолжение)	11	8
	43	40
	47	12
	50	2
	51	4
	52	4
	53	2
	54	2
	55	2
	56	2
	Закладные детали	
	1	2
	2	2
	3	2
	4	2
	8	1
	9	3
	11	2
	12	4
	15	2

Примечания см. на листе 187.

Перечень позиций на одну колонну

Марка колонны	№ поз.	Колич. шт.
ИК 15-2-3 (продолжение)	16	2
	17	4
	18	4
	19	4
	22	2
	23	6
	24	6
	25	6
	26	4
	27	4
	28	4
	29	4
	30	8
	31	4
	32	4
	33	2
ИК 15-2-4	Арматурные изделия	
	2	74
	11	8
	43	40
	47	12
	50	2
	51	4
	52	4
	53	2
	54	2
	55	2

Марка колонны	№ поз.	Колич. шт.
ИК 15-2-4 (продолжение)	56	2
	Закладные детали	
	1	2
	2	2
	3	2
	4	2
	9	3
	11	2
	12	4
	15	2
	16	2
	17	4
	18	4
	19	4
	24	3
	25	3
	26	2
	27	2
	28	2
	29	2
	30	8
	31	4
	32	4
	33	2
	53	1

Марка колонны	№ поз.	Колич. шт.
ИК 15-3-1	Арматурные изделия	
	4	74
	10	4
	12	4
	43	40
	47	12
	50	2
	51	4
	52	4
	53	2
	54	2
	55	2
	56	2
	Закладные детали	
	1	2
	2	2
	3	2
	4	2
	8	1
	9	3
	11	2
	12	4
	15	2
	16	2
	17	4
	18	4

Марка колонны	№ поз.	Колич. шт.
ИК 15-3-1 (продолжение)	19	4
	22	2
	23	6
	24	6
	25	6
	26	4
	27	4
	28	4
	29	4
	30	8
	31	4
	32	4
	33	2
	41	1
	42	1
	43	8
	48	6

Марка колонны	№ поз.	Колич. шт.
ИК 15-3-2	Арматурные изделия	
	4	74
	10	4
	12	4
	43	40
	47	12
	50	2
	51	4
	52	4
	53	2
	54	2
	55	2
	56	2
	Закладные детали	
	1	2
	2	2
	3	2
	4	2
	9	3

Марка колонны	№ поз.	Колич. шт.
ИК 15-3-2 (продолжение)	11	2
	12	4
	15	2
	16	2
	17	4
	18	4
	19	4
	24	3
	25	3
	26	2
	27	2
	28	2
	29	2
	30	8
	31	4
	33	2
	41	1
	42	1
	43	8
	48	6
	53	1

Марка колонны	№ поз.	Колич. шт.
ИК 15-3-3	Арматурные изделия	
	4	74
	10	4
	12	4
	43	40
	47	12
	50	2
	51	4
	52	4
	53	2
	54	2
	55	2
	56	2
	Закладные детали	
	1	2
	2	2
	3	2
	4	2
	8	1

Примечания см. на листе 187.

Перечень позиции на одну колонну

Марка колонны	№ поз.	Колич. шт
ИК 15-3-3 (продолжение)	9	3
	11	2
	12	4
	15	2
	16	2
	17	4
	18	4
	19	4
	22	2
	23	6
	24	6
	25	6
	26	4
	27	4
	28	4
	29	4
	30	8
	31	4
	32	4
	33	2
ИК 15-3-4	Арматурные изделия	
	4	74
	10	4
	12	4
	43	40
	47	12

Марка колонны	№ поз.	Колич. шт.
ИК 15-3-4 (продолжение)	50	2
	51	4
	52	4
	53	2
	54	2
	55	2
	56	2
	Закладные детали	
	1	2
	2	2
	3	2
	4	2
	9	3
	11	2
	12	4
	15	2
	16	2
	17	4
	18	4
	19	4
	24	3
	25	3
	26	2
	27	2
	28	2
	29	2
	30	8

Марка колонны	№ поз	Колич. шт
ИК 15-3-4 (продолжение)	31	4
	32	4
	33	2
	53	1
ИК 15-4-1	Арматурные изделия	
	4	128
	10	8
	43	40
	47	12
	49	4
	50	2
	51	4
	52	4
	53	2
	54	2
	55	2
	56	2
	Закладные детали	
	1	2
	2	2
	3	2
	4	2
	8	1
	9	3
	11	2

Марка колонны	№ поз	Колич. шт.
ИК 15-4-1 (продолжение)	12	4
	15	2
	16	2
	17	4
	18	4
	19	4
	22	2
	23	6
	24	6
	25	6
	26	4
	27	4
	28	4
	29	4
	30	8
	31	4
	32	4
	33	2
	41	1
	42	1
	43	8

Марка колонны	№ поз.	Колич. шт
ИК15-4-1 (продолж.)	48	6
ИК 15-4-2	Арматурные изделия	
	4	128
	10	8
	43	40
	47	12
	49	4
	50	2
	51	4
	52	4
	53	2
	54	2
	55	2
	56	2
	Закладные детали	
	1	2
	2	2
	3	2

Марка колонны	№ поз.	Колич. шт.
ИК 15-4-2 (продолжение)	4	2
	9	3
	11	2
	12	4
	15	2
	16	2
	17	4
	18	4
	19	4
	24	3
	25	3
	26	2
	27	2
	28	2
	29	2
	30	8
	31	4
	32	4
	33	2
	41	1
	42	1

Марка колонны	№ поз	Колич. шт
ИК 15-4-2 (продолжение)	43	8
	48	6
	53	1
ИК 15-4-3	Арматурные изделия	
	4	128
	10	8
	43	40
	47	12
	49	4
	50	2
	51	4
	52	4
	53	2
	54	2
	55	2
	56	2
	Закладные детали	
	1	2

Примечания см. на листе 187.

Перечень позиций на одну колонну

Марка колонны	№ поз.	Колич. шт.
ИК 15-4-3 (продолжение)	2	2
	3	2
	4	2
	8	1
	9	3
	11	2
	12	4
	15	2
	16	2
	17	4
	18	4
	19	4
	22	2
	23	6
	24	6
	25	6
	26	4
	27	4
	28	4
	29	4
	30	8
	31	4
	32	4
	33	2

Марка колонны	№ поз.	Колич. шт.
ИК 15-4-4	Арматурные изделия	
	4	128
	10	2
	43	40
	47	12
	49	4
	50	2
	51	4
	52	4
	53	2
	54	2
	55	2
	56	2
	Закладные детали	
	1	2
	2	2
	3	2
	4	2
	9	3
	11	2
	12	4
	15	2
	16	2
	17	4
	18	4
	19	4

Марка колонны	№ поз.	Колич. шт.
ИК 15-4-4 (продолжение)	24	3
	25	3
	26	2
	27	2
	28	2
	29	2
	30	8
	31	4
	32	4
	33	2
	53	1
ИК 16-1	Арматурные изделия	
	2	74
	11	4
	43	40
	47	10
	50	4
	51	8
	56	2
	63	4
	64	2
	65	2
	66	2
	Закладные детали	
	1	2

Марка колонны	№ поз.	Колич. шт.
ИК 16-1 (продолжение)	2	2
	3	2
	4	2
	5	3
	6	1
	15	4
	16	4
	17	8
	18	8
	19	8
	20	4
	32	4
	33	2
ИК 16-2	Арматурные изделия	
	4	74
	10	4
	43	40
	47	10
	50	4

Марка колонны	№ поз.	Колич. шт.
ИК 16-2 (продолжение)	51	8
	56	2
	63	4
	64	2
	65	2
	66	2
	Закладные детали	
	1	2
	2	2
	3	2
	4	2
	5	3
	6	1
	15	4
	16	4
	17	8
	18	8
	19	8
	20	4
	32	4

Марка колонны	№ поз.	Колич. шт.
ИК 16-2 (продолжение)	33	2
ИК 16-2-1, ИК 16-2-2	Арматурные изделия	
	4	74
	10	4
	43	40
	47	10
	50	4
	51	8
	56	2
	63	4
	64	2
	65	2
	66	2
	Закладные детали	
	1	2
	2	2
	3	2
	4	2

Марка колонны	№ поз.	Колич. шт.
ИК 16-2-1, ИК 16-2-2 (продолжение)	5	3
	6	1
	15	4
	16	4
	17	8
	18	8
	19	8
	20	4
	32	4
	33	2
	41	2
	42	2
	43	16
	45	1
	46	8
	47	6
	48	12
	76	1

Примечания см. на листе 187.

Перечень позиций на одну колонну

Марка колонны	№ поз.	Колич. шт.
ИК 16-2-3	Арматурные изделия	
	4	74
	10	4
	43	40
	47	10
	50	4
	56	2
	63	4
	64	2
	65	2
	66	2
	74	8
	Закладные детали	
	2	2
	3	2
	4	2
	5	3
	6	1
	8	1
	9	2
	15	4
	16	4
	17	8
	18	8
	19	8
	20	4

Марка колонны	№ поз.	Колич. шт.
ИК 16-2-3 (продолжение)	32	4
	33	2
	35	4
	36	4
	37	4
	38	4
	39	4
	40	4
	72	2
	73	2
ИК 16-3	Арматурные изделия	
	2	74
	11	8
	43	40
	47	10
	50	4
	51	8
	56	2
	63	4
	64	2
	65	2
	66	2
	Закладные детали	
	1	2
	2	2

Марка колонны	№ поз.	Колич. шт.
ИК 16-3 (продолжение)	3	2
	4	2
	5	3
	6	1
	15	4
	16	4
	17	8
	18	8
	19	8
	20	4
	32	4
	33	2
ИК 16-3-2	Арматурные изделия	
	2	74
	11	8
	43	40
	47	10
	50	4
	51	8
	56	2
	63	4
	64	2
	65	2
	66	2

Марка колонны	№ поз.	Колич. шт.
ИК 16-3-2 (продолжение)	Закладные детали	
	1	2
	2	2
	3	2
	4	2
	5	3
	6	1
	15	4
	16	4
	17	8
	18	8
	19	8
	20	4
	32	4
	33	2
	41	2
	42	2
	43	16
	45	1
	46	8

Марка колонны	№ поз.	Колич. шт.
ИК 16-3-2 (продолж.)	47	6
	48	12
	76	1
ИК 16-4	Арматурные изделия	
	4	74
	10	4
	12	4
	43	40
	47	10
	50	4
	51	8
	56	2
	63	4
	64	2
	65	2
	66	2
	Закладные детали	
	1	2
	2	2

Марка колонны	№ поз	Колич. шт.
ИК 16-4 (продолжение)	3	2
	4	2
	5	3
	6	1
	15	4
	16	4
	17	8
	18	8
	19	8
	20	4
	32	4
	33	2
ИК 16-4-1, ИК 16-4-2	Арматурные изделия	
	4	74
	10	4
	12	4
	43	40
	47	10
	50	4

Марка колонны	№ поз.	Колич. шт.
ИК 16-4-1, ИК 16-4-2 (продолжение)	51	8
	56	2
	63	4
	64	2
	65	2
	66	2
	Закладные детали	
	1	2
	2	2
	3	2
	4	2
	5	3
	6	1
	15	4
	16	4
	17	8
	18	8
	19	8
	20	4
	32	4

Примечания см. на листе 187.

Перечень позиции на одну колонну

Марка колонны	№ поз.	Колич. шт.
ИГ16-4-1, ИГ16-4-2 (продолжение)	33	2
	41	2
	42	2
	43	16
	45	1
	46	8
	47	6
	48	12
	76	1
ИК16-4-3	Арматурные изделия	
	4	74
	10	4
	12	4
	43	40
	47	10
	50	4
	56	2
	63	4
	64	2
	65	2
	66	2
	74	8
	Закладные детали	
	2	2
	3	2
	4	2

Марка колонны	№ поз	Колич. шт.
ИК16-4-3 (продолжение)	5	3
	6	1
	8	1
	9	2
	15	4
	16	4
	17	8
	18	8
	19	8
	20	4
	32	4
	33	2
	35	4
	36	4
	37	4
	38	4
	39	4
	40	4
	72	2
	73	2
ИК17-1-1	Арматурные изделия	
	2	98
	9	4
	13	8
	17	4
	43	72

Марка колонны	№ поз.	Колич. шт.
ИК17-1-1 (продолжение)	44	20
	45	46
	47	10
	48	4
	50	2
	51	4
	57	2
	58	1
	59	1
	60	2
	61	2
	62	2
	72	1
	Закладные детали	
	3	2
	4	2
	8	2
	9	3
	10	3
	11	2
	12	2
	13	2
	15	2
	16	2
	17	4
	18	4
	19	4

Марка колонны	№ поз	Колич. шт.
ИК17-1-1 (продолжение)	22	2
	23	6
	24	6
	25	6
	26	4
	27	4
	28	4
	29	4
	30	8
	31	4
	32	4
	34	2
	45	3
	46	24
	47	18
	49	4
	51	4
	74	4
	75	8
	76	3

Марка колонны	№ поз.	Колич. шт.
ИК17-1-2	Арматурные изделия	
	2	98
	9	4
	13	8
	17	4
	43	72
	44	20
	45	46
	47	10
	48	4
	50	2
	51	4
	57	2
	58	1
	59	1
	60	2
	61	2
	62	2
	72	1

Марка колонны	№ поз.	Колич. шт.
ИК17-1-2 (продолжение)	Закладные детали	
	3	2
	4	2
	9	3
	10	3
	11	2
	12	2
	13	2
	15	2
	16	2
	17	4
	18	4
	19	4
	24	6
	25	6
	26	4
	27	4
	28	4
	29	4
	30	8

Марка колонны	№ поз.	Колич. шт
ИК17-1-2 (продолжение)	31	4
	32	4
	34	2
	45	3
	46	24
	47	18
	49	4
	51	4
	53	2
	74	4
	75	8
	76	3
ИК17-1-3	Арматурные изделия	
	2	98
	9	4
	13	8
	17	4
	43	72
	44	20
	45	46

Примечания см. на листе 187.

Перечень позиций на одну колонну

Марка колонны	№ поз.	Колич. шт.
НК17-1-3 (продолжение)	47	10
	48	4
	50	2
	51	4
	57	2
	58	1
	59	1
	60	2
	61	2
	62	2
	72	1
	Закладные детали	
	3	2
	4	2
	8	2
	9	3
	10	3
	11	2
	12	2
	13	2
	15	2
	16	2
	17	4
	18	4
	19	4
	22	2
	23	6

Марка колонны	№ поз.	Колич. шт.
НК17-1-3 (продолжение)	24	6
	25	6
	26	4
	27	4
	28	4
	29	4
	30	8
	31	4
	32	4
	34	2
НК17-1-4	Арматурные изделия	
	2	98
	9	4
	13	8
	17	4
	43	72
	44	20
	45	46
	47	10
	48	4
	50	2
	51	4
	57	2
	58	1
	59	1
	60	2

Марка колонны	№ поз.	Колич. шт.
НК17-1-4 (продолжение)	61	2
	62	2
	72	1
	Закладные детали	
	3	2
	4	2
	9	3
	10	3
	11	2
	12	2
	13	2
	15	2
	16	2
	17	4
	18	4
	19	4
	24	6
	25	6
	26	4
	27	4
	28	4
	29	4
	30	8
	31	4
	32	4
	34	2
	53	2

Марка колонны	№ поз.	Колич. шт.
НК17-2-1, НК17-3-1	Арматурные изделия	
	2	98
	8	4
	14	8
	18	4
	43	72
	44	20
	45	46
	47	10
	48	4
	50	2
	51	4
	57	2
	58	1
	59	1
	60	2
	61	2
	62	2
	72	1

Марка колонны	№ поз.	Колич. шт.
НК17-2-1, НК17-3-1 (продолжение)	Закладные детали	
	3	2
	4	2
	8	2
	9	3
	10	3
	11	2
	12	2
	13	2
	15	2
	16	2
	17	4
	18	4
	19	4
	22	2
	23	6
	24	6
	25	6
	26	4
	27	4

Марка колонны	№ поз.	Колич. шт.
НК17-2-1, НК17-3-1 (продолжение)	28	4
	29	4
	30	8
	31	4
	32	4
	34	2
	45	3
	46	24
	47	18
	49	4
	51	4
	74	4
	75	8
	76	3
НК17-2-2, НК17-3-2	Арматурные изделия	
	2	98
	8	4
	14	8
	18	4
	43	72

Марка колонны	№ поз.	Колич. шт.
НК17-2-2, НК17-3-2 (продолжение)	44	20
	45	46
	47	10
	48	4
	50	2
	51	4
	57	2
	58	1
	59	1
	60	2
	61	2
	62	2
	72	1
	Закладные детали	
	3	2
	4	2
	9	3
	10	3
	11	2
	12	2

Примечания см. на листе 187.

Перечень позиций на одну колонну

Марка колонны	№ поз.	Колич. шт.
ИК 17-2-2, ИК17-3-2 (продолжение)	13	2
	15	2
	16	2
	17	4
	18	4
	19	4
	24	6
	25	6
	26	4
	27	4
	28	4
	29	4
	30	8
	31	4
	32	4
	34	2
	45	3
	46	24
	47	18
	49	4
	51	4
	53	2
	74	4
	75	8
	76	3

Марка колонны	№ поз.	Колич. шт.
ИК 17-2-3, ИК 17-3-3	Арматурные изделия	
	2	98
	8	7
	14	8
	18	7
	43	72
	44	20
	45	46
	47	10
	48	4
	50	2
	51	4
	57	2
	58	1
	59	1
	60	2
	61	2
	62	2
	72	1
	Закладные детали	
	3	2
	4	2
	8	2
	9	3
	10	3
	11	2

Марка колонны	№ поз.	Колич. шт.
ИК17-2-3, ИК 17-3-3 (продолжение)	12	2
	13	2
	15	2
	16	2
	17	4
	18	4
	19	4
	22	2
	23	6
	24	6
	25	6
	26	4
	27	4
	28	4
	29	4
	30	8
	31	4
	32	4
	34	2
ИК17-2-4, ИК17-3-4	Арматурные изделия	
	2	98
	8	7
	14	8
	18	4
	43	72
	44	20

Марка колонны	№ поз.	Колич. шт.
ИК17-2-4, ИК17-3-4 (продолжение)	45	46
	47	10
	48	4
	50	2
	51	4
	57	2
	58	1
	59	1
	60	2
	61	2
	62	2
	72	1
	Закладные детали	
	3	2
	7	2
	9	3
	10	3
	11	2
	12	2
	13	2

Марка колонны	№ поз.	Колич. шт.
ИК17-2-4, ИК17-3-4 (продолжение)	15	2
	16	2
	17	4
	18	4
	19	4
	24	6
	25	6
	26	4
	27	4
	28	4
	29	4
	30	8
	31	4
	32	4
	34	2
	53	2
ИК17-4-1	Арматурные изделия	
	2	98
	7	4

Марка колонны	№ поз.	Колич. шт.
ИК 17-4-1 (продолжение)	14	4
	15	4
	19	4
	43	72
	44	20
	45	46
	47	10
	48	4
	50	2
	51	4
	57	2
	58	1
	59	1
	60	2
	61	2
	62	2
	72	1
	Закладные детали	
	3	2
	4	2

Марка колонны	№ поз.	Колич. шт.
ИК 17-4-1 (продолжение)	8	2
	9	3
	10	3
	11	2
	12	2
	15	2
	16	2
	17	4
	18	4
	19	4
	22	2
	23	6
	24	6
	25	6
	26	4
	27	4
	28	4
	29	4
	30	8
	31	4

Примечания см. на листе 187.

Перечень позиций на одну колонну

Марка колонны	№ поз.	Колич. шт.
ИК17-4-1 (продолжение)	32	4
	34	2
	45	3
	46	24
	47	18
	49	4
	51	4
	74	4
	75	8
	76	3
	Арматурные изделия	
ИК17-4-2	2	38
	7	4
	14	4
	15	4
	19	4
	43	72
	44	20
	45	46
	47	10
	48	4
	50	2
	51	4
	57	2
	58	1
	59	1
	60	2

Марка колонны	№ поз.	Колич. шт.
ИК17-4-2 (продолжение)	61	2
	62	2
	72	1
	Закладные детали	
	3	2
	4	2
	8	2
	9	3
	10	3
	11	2
	12	2
	13	2
	15	2
	16	2
	17	4
	18	4
	19	4
	24	6
	25	6
	26	4
	27	4
	28	4
	29	4
	30	8
	31	4
	32	4
	34	2
	45	3

Марка колонны	№ поз.	Колич. шт.
ИК17-4-2 (продолжение)	46	24
	47	18
	49	4
	51	4
	53	2
	74	4
	75	8
	76	3
	Арматурные изделия	
ИК17-4-3	2	38
	7	4
	14	4
	15	4
	19	4
	43	72
	44	20
	45	46
	47	10
	48	4
	50	2
	51	4
	57	2
	58	1
	59	1
	60	2
	61	2
	62	2

Марка колонны	№ поз.	Колич. шт.
ИК17-4-3 (продолжение)	72	1
	Закладные детали	
	3	2
	4	2
	8	2
	9	3
	10	3
	11	2
	12	2
	13	2
	15	2
	16	2
	17	4
	18	4
	19	4
	22	2
	23	6
	24	6
	25	6
	26	4

Марка колонны	№ поз.	Колич. шт.
ИК17-4-3 (продолжение)	27	4
	28	4
	29	4
	30	8
	31	4
	32	4
	34	2
	Арматурные изделия	
ИК17-4-4	2	38
	7	4
	14	4
	15	4
	19	4
	43	72
	44	20
	45	46
	47	10
	48	4
	50	2

Марка колонны	№ поз.	Колич. шт.
ИК17-4-4 (продолжение)	51	4
	57	2
	58	1
	59	1
	60	2
	61	2
	62	2
	72	1
	Закладные детали	
	3	2
	4	2
	9	3
	10	3
	11	2
	12	2
	13	2
	15	2
	16	2
	17	4
	18	4

Марка колонны	№ поз.	Колич. шт.
ИК17-4-4 (продолжение)	19	4
	24	6
	25	6
	26	4
	24	4
	28	4
	29	4
	30	8
	31	4
	32	4
	34	2
	53	1
ИК17-5-1	Арматурные изделия	
	2	46
	4	52
	6	4
	14	4
	16	4
	20	4

Примечания см. на листе 18

12148 551

Перечень позиций на одну колонну

Марка колонны	№ поз.	Колич. шт.
ИК17-5-1 (продолжение)	43	72
	44	20
	46	46
	47	10
	48	4
	50	2
	51	4
	57	2
	58	1
	59	1
	60	2
	61	2
	62	2
	72	1
	Закладные детали	
	3	2
	4	2
	8	2
	9	3
	10	3
	11	2
	12	2
	13	2
	15	2
	16	2
	17	4
	18	4

Марка колонны	№ поз.	Колич. шт.
ИК17-5-1 (продолжение)	19	4
	22	2
	23	6
	24	6
	25	6
	26	4
	27	4
	28	4
	29	4
	30	8
	31	4
	32	4
	34	2
	45	3
	46	24
	47	18
	49	4
	51	4
	74	4
	75	8
	76	3
ИК17-5-2	Арматурные изделия	
	2	46
	4	52
	6	4
	14	4
	16	4

Марка колонны	№ поз.	Колич. шт.
ИК17-5-2 (продолжение)	20	4
	43	72
	44	20
	46	46
	47	10
	48	4
	50	2
	51	4
	57	2
	58	1
	59	1
	60	2
	61	2
	62	2
	72	1
	Закладные детали	
	3	2
	4	2
	9	3
	10	3
	11	2
	12	2
	13	2
	15	2
	16	2
	17	4
	18	4

Марка колонны	№ поз.	Колич. шт.
ИК17-5-2 (продолжение)	19	4
	24	6
	25	6
	26	4
	27	4
	28	4
	29	4
	30	8
	31	4
	32	4
	34	2
	45	3
	46	24
	47	18
	49	4
	51	4
	53	2
	74	4
	75	8
	76	3

Марка колонны	№ поз.	Колич. шт.
ИК17-5-3	Арматурные изделия	
	2	46
	4	52
	6	4
	14	4
	16	4
	20	4
	43	72
	44	20
	46	46
	47	10
	48	4
	50	2
	51	4
	57	2
	58	1
	59	1
	60	2
	61	2
	62	2

Марка колонны	№ поз.	Колич. шт.
ИК17-5-3 (продолжение)	72	1
	Закладные детали	
	3	2
	4	2
	8	2
	9	3
	10	3
	11	2
	12	2
	13	2
	15	2
	16	2
	17	4
	18	4
	19	4
	22	2
	23	6
	24	6
	25	6
	26	4

Марка колонны	№ поз.	Колич. шт.
ИК17-5-3 (продолжение)	27	4
	28	4
	29	4
	30	8
	31	4
	32	4
	34	2
ИК17-5-4	Арматурные изделия	
	2	46
	4	52
	6	4
	14	4
	16	4
	20	4
	43	72
	44	20
	46	46
	47	10
	48	4

Примечания см. на листе 187.

Перечень позиций на одну колонну

Марка колонны	№ поз.	Колич. шт.
ИК 17-5-4 (продолжение)	50	2
	51	4
	57	2
	58	1
	59	1
	60	2
	61	2
	62	2
	72	1
	Закладные детали	
	3	2
	4	2
	3	3
	10	3
	11	2
	12	2
	13	2
	15	2
	16	2
	17	4
	18	4
	19	4
	24	6
	25	6
	26	4
	27	4
	28	4

Марка колонны	№ поз.	Колич. шт.
ИК 17-5-4 (продолжение)	29	4
	30	8
	31	4
	32	4
	34	2
	53	2
ИК 17А-5-1	Арматурные изделия	
	2	46
	4	52
	6	4
	14	4
	16	4
	20	4
	43	72
	44	20
	46	46
	47	10
	48	4
	50	2
	51	4
	57	2
	58	1
	59	1
	60	2
	61	2
	62	2

Марка колонны	№ поз.	Колич. шт.
ИК 17А-5-1 (продолжение)	72	1
	Закладные детали	
	3	2
	4	2
	8	1
	9	3
	11	2
	12	2
	13	2
	15	2
	16	2
	17	4
	18	4
	19	4
	22	2
	23	6
	24	9
	25	9
	26	4
	27	4
	28	4
	29	4
	30	8
	31	4
	32	4
	34	2
	45	3

Марка колонны	№ поз.	Колич. шт.
ИК 17А-5-2 (продолжение)	46	24
	47	18
	49	4
	51	4
	53	2
	54	3
	74	4
	75	8
	76	3
ИК 17А-5-2	Арматурные изделия	
	2	46
	4	52
	6	4
	14	4
	16	4
	20	4
	43	72
	46	46
	47	10
	48	4

Марка колонны	№ поз.	Колич. шт.
ИК 17А-5-2 (продолжение)	50	2
	51	4
	57	2
	58	1
	59	1
	60	2
	61	2
	62	2
	72	1
	Закладные детали	
	3	2
	4	2
	9	3
	11	2
	12	2
	13	2
	15	2
	16	2
	17	4
	18	4

Марка колонны	№ поз.	Колич. шт.
ИК 17А-5-2 (продолжение)	19	4
	24	6
	25	6
	26	4
	27	4
	28	4
	29	4
	30	8
	31	4
	32	4
	34	2
	45	3
	46	24
	47	18
	49	4
	51	4
	53	2
	54	3
	74	4
	75	8
	76	3

Марка колонны	№ поз.	Колич. шт.
ИК 17А-5-3	Арматурные изделия	
	2	46
	4	52
	6	4
	14	4
	16	4
	20	4
	43	72
	46	46
	47	10
	48	4
	50	2
	51	4
	57	2
	58	1
	59	1
	60	2
	61	2
	62	2
	72	1

Примечания см. на листе 187.

Перечень позиций на одну колонну

Марка колонны	№ поз.	Колич. шт.
ИК17А-5-3 (продолжение)	Закладные детали	
	3	2
	4	2
	8	1
	9	3
	11	2
	12	2
	13	2
	15	2
	16	2
	17	4
	18	4
	19	4
	22	2
	23	6
	24	9
	25	9
	26	4
	27	4
	28	4
	29	4
	30	8
	31	4
	32	4
	34	2
	53	1
	54	3

Марка колонны	№ поз.	Колич. шт.
ИК17А-5-4	Арматурные изделия	
	2	46
	4	52
	6	4
	14	4
	16	4
	20	4
	43	72
	46	46
	47	10
	48	4
	50	2
	51	4
	57	2
	58	1
	59	1
	60	2
	61	2
	62	2
	72	1
	Закладные детали	
	3	2
	4	2
	9	3
	11	2
	12	2

Марка колонны	№ поз.	Колич. шт.
ИК17А-5-4 (продолжение)	13	2
	15	2
	16	2
	17	4
	18	4
	19	4
	24	6
	25	6
	26	4
	27	4
	28	4
	29	4
	30	8
	31	4
	32	4
	34	2
	53	2
	54	3
ИК18-1	Арматурные изделия	
	2	98
	9	4
	13	8
	19	4
	43	72
	44	20
	45	46

Марка колонны	№ поз.	Колич. шт.
ИК18-1 (продолжение)	47	10
	48	6
	50	4
	51	8
	61	2
	67	2
	68	1
	69	2
	70	2
	71	2
	72	1
	Закладные детали	
	3	2
	4	2
	5	3
	6	2
	7	3
	15	4
	16	4
	17	8

Марка колонны	№ поз.	Колич. шт.
ИК18-1 (продолжение)	18	8
	19	8
	20	2
	21	2
	32	4
	34	2
ИК18-1-1, ИК18-1-2	Арматурные изделия	
	2	98
	9	4
	13	8
	19	4
	43	72
	44	20
	45	46
	47	10
	48	6
	50	4
	51	8
	61	2

Марка колонны	№ поз.	Колич. шт.
ИК18-1-1, ИК18-1-2 (продолжение)	67	2
	68	1
	69	2
	70	2
	71	2
	72	1
	Закладные детали	
	3	2
	4	2
	5	3
	6	2
	7	3
	15	4
	16	4
	17	8
	18	8
	19	8
	20	2
	21	2
	32	4

Марка колонны	№ поз.	Колич. шт.
ИК18-1-1, ИК18-1-2 (продолжение)	34	2
	45	3
	46	24
	47	18
	49	4
	50	4
	51	4
	52	8
	76	3
ИК18-2	Арматурные изделия	
	2	98
	7	4
	15	8
	19	4
	43	72
	44	20
	45	46
	47	10
	48	6
	50	4

Примечания см на листе 187.

12148 22 6

Перечень позиций на одну колонну

Марка колонны	№ поз.	Колич. шт.
ИК 18-2 (продолжение)	51	8
	61	2
	67	2
	68	1
	69	2
	70	2
	71	2
	72	1
	Закладные детали	
	3	2
	4	2
	5	3
	6	2
	7	3
	15	4
	16	4
	17	8
	18	8
	19	8
	20	2
	21	2
	32	4
	34	2

Марка колонны	№ поз.	Колич. шт
ИК 18-2-1, ИК 18-2-2	Арматурные изделия	
	2	98
	7	4
	15	8
	19	4
	43	72
	44	20
	45	46
	47	10
	48	6
	50	4
	51	8
	61	2
	67	2
	68	1
	69	2
	70	2
	71	2
	72	1
	Закладные детали	
	3	2
	4	2
	5	3
	6	2
	7	3
	15	4

Марка колонны	№ поз.	Колич. шт
ИК 18-2-1, ИК 18-2-2 (продолжение)	16	4
	17	8
	18	8
	19	8
	20	2
	21	2
	32	4
	34	2
	45	3
	46	24
	47	18
	49	4
	50	4
	51	4
	52	8
	76	3
ИК 18-2-3	Арматурные изделия	
	2	98
	7	4
	15	8
	19	4
	43	72
	44	20
	45	46
	47	10
	48	6
	50	4

Марка колонны	№ поз.	Колич. шт.
ИК 18-2-3 (продолжение)	61	2
	67	2
	68	1
	69	2
	70	2
	71	2
	72	1
	74	8
	Закладные детали	
	3	2
	4	2
	5	3
	6	2
	7	3
	8	2
	9	4
	15	4
	16	4
	17	8
	18	8

Марка колонны	№ поз.	Колич. шт.
ИК 18-2-3 (продолжение)	19	8
	20	2
	21	2
	32	4
	34	2
	35	4
	36	4
	37	4
	38	4
	39	4
	40	4
ИК 18-3	Арматурные изделия	
	4	132
	6	4
	16	8
	21	4
	43	72
	44	20
	46	62

Марка колонны	№ поз.	Колич. шт.
ИК 18-3 (продолжение)	47	10
	48	6
	50	4
	51	8
	51	2
	67	2
	68	1
	69	2
	70	2
	71	2
	72	1
	Закладные детали	
	3	2
	4	2
	5	3
	6	2
	7	3
	15	4
	16	4
	17	8

Марка колонны	№ поз.	Колич. шт.
ИК 18-3 (продолжение)	18	8
	19	8
	20	2
	21	2
	32	4
	34	2
ИК 18-3-1, ИК 18-3-2	Арматурные изделия	
	4	132
	6	4
	16	8
	21	4
	43	72
	44	20
	46	62
	47	10
	48	6
	50	4
	51	8
	61	2

Примечания см. на листе 187.

Перечень позиций на одну колонну

Марка колонны	№ поз.	Колич. шт.
ИК 18-3-1, ИК 18-3-2 (продолжение)	67	2
	68	1
	69	2
	70	2
	71	2
	72	1
	Закладные детали	
	3	2
	4	2
	5	3
	6	2
	7	3
	15	4
	16	4
	17	8
	18	8
	19	8
	20	2
	21	2
	32	4
	34	2
	45	3
	46	24
	47	18
	49	4
	50	4
	51	4

Марка колонны	№ поз.	Колич. шт.
ИК 18-3-1 ИК 18-3-2 (продолж.)	52	8
	76	3
ИК 18-4, ИК 18-5	Арматурные изделия	
	4	132
	21	4
	22	4
	23	8
	43	72
	44	20
	46	62
	47	10
	48	6
	50	4
	51	8
	61	2
	67	2
	68	1
	69	2
	70	2
	71	2
	72	1
	Закладные детали	
	3	2
	4	2
	5	3
	6	2

Марка колонны	№ поз.	Колич. шт.
ИК 18-4, ИК 18-5 (продолжение)	7	3
	15	4
	16	4
	17	8
	18	8
	19	8
	20	2
	21	2
	32	4
	34	2
ИК 18-4-1, ИК 18-4-2, ИК 18-5-1, ИК 18-5-2	Арматурные изделия	
	4	132
	21	4
	22	4
	23	8
	43	72
	44	20
	46	62
	47	10
	48	6
	50	4
	51	8
	61	2
	67	2
	68	1
	69	2

Марка колонны	№ поз.	Колич. шт.
ИК 18-4-1, ИК 18-4-2, ИК 18-5-1, ИК 18-5-2 (продолжение)	70	2
	71	2
	72	1
	Закладные детали	
	3	2
	4	2
	5	3
	6	2
	7	3
	15	4
	16	4
	17	8
	18	8
	19	8
	20	2
	21	2
	32	4
	34	2
	45	3
	46	24

Марка колонны	№ поз.	Колич. шт.
ИК 18-4-1, ИК 18-5-1 ИК 18-4-2, ИК 18-5-2 (продолжение)	47	18
	49	4
	50	4
	51	4
	52	8
	76	3
ИК 18-4-3, ИК 18-5-3	Арматурные изделия	
	4	132
	21	4
	22	4
	23	8
	43	72
	44	20
	46	62
	47	10
	48	6
	50	4
	61	2
	67	2
	68	1

Марка колонны	№ поз.	Колич. шт.
ИК 18-4-3, ИК 18-5-3 (продолжение)	69	2
	70	2
	71	2
	72	1
	74	8
	Закладные детали	
	3	2
	4	2
	5	3
	6	2
	7	3
	8	2
	9	4
	15	4
	16	4
	17	8
	18	8
	19	8
	20	2
	21	2

Марка колонны	№ поз.	Колич. шт.
ИК 18-4-3, ИК 18-5-3 (продолжение)	32	4
	34	2
	35	4
	36	4
	37	4
	38	4
	39	4
	40	4
ИК 19-1-1	Арматурные изделия	
	4	76
	24	4
	43	80
	47	16
	50	2
	51	4
	52	4
	53	2
	54	2
	55	2

Примечание см. на листе 187

ТК 1972	Перечень позиций на одну колонну	ИИ22-2/70	
		Лист	208

12148 228

Перечень позиций на одну колонну

Марка колонны	№ поз.	Колич. шт
ИК 19-1-1 (продолжение)	56	2
	72	1
	Закладные детали	
	3	4
	4	4
	8	2
	9	6
	11	2
	12	4
	15	2
	16	2
	17	4
	18	4
	19	4
	22	2
	23	6
	24	6
	25	6
	26	4
	27	4
	28	4
	29	4
	30	8
	31	4
	32	4
	33	2
	41	2

Марка колонны	№ поз.	Колич. шт.
ИК 19-1-1 (продолжение)	42	2
	43	16
	45	2
	46	16
	47	12
	48	12
	76	2
ИК 19-1-2	Арматурные изделия	
	4	76
	24	4
	43	80
	47	16
	50	2
	51	4
	52	4
	53	2
	54	2
	55	2
	56	2
	72	1
	Закладные детали	
	3	4
	4	4
	9	6
	11	2
	12	4

Марка колонны	№ поз.	Колич. шт.
ИК 19-1-2 (продолжение)	15	2
	16	2
	17	4
	18	4
	19	4
	24	6
	25	6
	26	4
	27	4
	28	4
	29	4
	30	8
	31	4
	32	4
	33	2
	41	2
	42	2
	43	16
	45	2
	46	16
	47	12
	48	12
	53	2
	76	2
ИК 19-1-3	Арматурные изделия	
	4	76
	24	4

Марка колонны	№ поз.	Колич. шт.
ИК 19-1-3 (продолжение)	43	80
	47	16
	50	2
	51	4
	52	4
	53	2
	54	2
	55	2
	56	2
	72	1
	Закладные детали	
	3	4
	4	4
	8	2
	9	6
	11	2
	12	4
	15	2
	16	2
	17	4

Марка колонны	№ поз.	Колич. шт.
ИК 19-1-3 (продолжение)	18	4
	19	4
	22	2
	23	6
	24	6
	25	6
	26	4
	27	4
	28	4
	29	4
	30	8
	31	4
	32	4
	33	2
ИК 19-1-4	Арматурные изделия	
	4	76
	24	4
	43	80
	47	16

Марка колонны	№ поз.	Колич. шт.
ИК 19-1-4 (продолжение)	50	2
	51	4
	52	4
	53	2
	54	2
	55	2
	56	2
	72	1
	Закладные детали	
	3	4
	4	4
	9	6
	11	2
	12	4
	15	2
	16	2
	17	4
	18	4
	19	4
	24	6

Марка колонны	№ поз	Колич. шт.
ИК 19-1-4 (продолжение)	25	6
	26	4
	27	4
	28	4
	29	4
	30	8
	31	4
	32	4
	33	2
	53	2
ИК 19-2-1	Арматурные изделия	
	2	76
	26	8
	43	80
	47	16
	50	2
	51	4
	52	4
	53	2

Примечание см. на листе 187.

Перечень позиций на одну колонну

Марка колонны	№ поз	Кол-во шт
(продолжение)	54	2
	55	2
	56	2
	72	1
	Закладные детали	
	3	4
	4	4
	8	2
	9	6
	11	2
	12	4
	15	2
	16	2
	17	4
	18	4
	19	4
	22	2
	23	6
	24	6
	25	6
	26	4
	27	4
	28	4
	29	4
	30	8
	31	4
	32	4

Марка колонны	№ поз.	Кол-во шт.
ИК19-2-1 (продолжение)	33	2
	41	2
	42	2
	43	16
	45	2
	46	16
	47	12
	48	12
	76	2
ИК19-2-2	Арматурные изделия	
	2	76
	26	8
	43	80
	47	16
	50	2
	51	4
	52	4
	53	2
	54	2
	55	2
	56	2
	72	1
	Закладные детали	
	3	4
	4	4

Марка колонны	№ поз.	Кол-во шт.
ИК19-2-2 (продолжение)	9	6
	11	2
	12	4
	15	2
	16	2
	17	4
	18	4
	19	4
	24	6
	25	6
	26	4
	27	4
	28	4
	29	4
	30	8
	31	4
	32	4
	33	2
	41	2
	42	2
	43	16
	45	2
	46	16
	47	12
	48	12
	53	2
	76	2

Марка колонны	№ поз.	Коли-во шт.
ИК19-2-3	Арматурные изделия	
	2	76
	26	8
	43	80
	47	16
	50	2
	51	4
	52	4
	53	2
	54	2
	55	2
	56	2
	72	1
	Закладные детали	
	3	4
	4	4
	8	2
	9	6
	11	2

Марка колонны	№ поз.	Кол-во шт.
ИК19-2-3 (продолжение)	12	4
	15	2
	16	2
	17	4
	18	4
	19	4
	22	2
	23	6
	24	6
	25	6
	26	4
	27	4
	28	4
	29	4
	30	8
	31	4
	32	4
	33	2

Марка колонны	№ поз.	Кол-во шт.
ИК19-2-4	Арматурные изделия	
	2	76
	26	8
	43	80
	47	8
	50	2
	51	4
	52	4
	53	2
	54	2
	55	2
	56	2
	72	1
	Закладные детали	
	3	4
	4	4
	9	6
	11	2
	12	4

Марка колонны	№ поз.	Кол-во шт.
ИК19-2-4 (продолжение)	15	2
	16	2
	17	4
	18	4
	19	4
	24	6
	25	6
	26	4
	27	4
	28	4
	29	4
	30	8
	31	4
	32	4
	33	2
	53	2
ИК19-3-1	Арматурные изделия	
	4	76
	24	4

Примечание см. на листе 187.

Проверил

Перечень позиций на одну колонну

Марка колонны	№ поз.	Колич. шт.
ИК 19-3-1 (продолжение)	25	4
	43	80
	47	16
	50	2
	51	4
	52	4
	53	2
	54	2
	55	2
	56	2
	72	1
	Закладные детали	
	3	4
	4	4
	8	2
	9	6
	11	2
	12	4
	15	2
	16	2
	17	4
	18	4
	19	4
	22	2
	23	6
	24	6
	25	6

Марка колонны	№ поз.	Колич. шт.
ИК 19-3-1 (продолжение)	26	4
	27	4
	28	4
	29	4
	30	8
	31	4
	32	4
	33	2
	41	2
	42	2
	43	16
	45	2
	46	16
	47	12
	48	12
	76	2
ИК 19-3-2	Арматурные изделия	
	4	76
	24	4
	25	4
	43	80
	47	16
	50	2
	51	4
	52	4
	53	2
	54	2

Марка колонны	№ поз.	Колич. шт.
ИК 19-3-2 (продолжение)	55	2
	56	2
	72	1
	Закладные детали	
	3	4
	4	4
	9	6
	11	2
	12	4
	15	2
	16	2
	17	4
	18	4
	19	4
	24	6
	25	6
	26	4
	27	4
	28	4
	29	4
	30	8
	31	4
	32	4
	33	2
	41	2
	42	2
	43	16

Марка колонны	№ поз.	Колич. шт.
ИК 19-3-2 (продолжение)	45	2
	46	16
	47	12
	48	12
	53	2
	76	2
ИК 19-3-3	Арматурные изделия	
	4	76
	24	4
	25	4
	43	80
	47	16
	50	2
	51	4
	52	4
	53	2
	54	2
	55	2
	56	2
	72	1

Марка колонны	№ поз.	Колич. шт.
ИК 19-3-3 (продолжение)	Закладные детали	
	3	4
	4	4
	8	2
	9	6
	11	2
	12	4
	15	2
	16	2
	17	4
	18	4
	19	4
	22	2
	23	6
	24	6
	25	6
	26	4
	27	4
	28	4
	29	4

Марка колонны	№ поз.	Колич. шт.
ИК 19-3-3 (продолжение)	30	8
	31	4
	32	4
	33	2
ИК 19-3-4	Арматурные изделия	
	4	76
	24	4
	25	4
	43	80
	47	16
	50	2
	51	4
	52	4
	53	2
	54	2
	55	2
	56	2
	72	1

Марка колонны	№ поз.	Колич. шт.
ИК 19-3-4 (продолжение)	Закладные детали	
	3	4
	4	4
	9	6
	11	2
	12	4
	15	2
	16	2
	17	4
	18	4
	19	4
	24	6
	25	6
	26	4
	27	4
	28	4
	29	4
	30	8
	31	4
	32	4

Примечание см. на листе 187.

Перечень позиций на одну колонну

Марка колонны	№ поз.	Колич. шт.
ИК19-3-4 (продолж.)	33	2
	53	2
ИК20-1	Арматурные изделия	
	2	84
	25	4
	43	80
	47	8
	50	4
	51	8
	56	2
	63	4
	64	2
	65	2
	66	2
	72	1
	Закладные детали	
	3	4
	4	4
	5	6
	6	2
	15	4
	16	4
	17	8
	18	8
	19	8

Марка колонны	№ поз.	Колич. шт.
ИК20-1 (продолжен.)	20	4
	32	4
	33	2
ИК20-1-1, ИК20-1-2	Арматурные изделия	
	2	84
	25	4
	43	80
	47	8
	50	4
	51	8
	56	2
	63	4
	64	2
	65	2
	66	2
	72	1
	Закладные детали	
	3	4
	4	4
	5	6
	6	2
	15	4
	16	4
	17	8
	18	8

Марка колонны	№ поз.	Колич. шт.
ИК20-1-1, ИК20-1-2 (продолжение)	19	8
	20	4
	32	4
	33	2
	41	2
	42	2
	43	16
	45	1
	46	8
	47	6
	48	12
	76	1
ИК20-2	Арматурные изделия	
	4	84
	24	4
	43	80
	47	8
	50	4
	51	8
	56	2
	63	4
	64	2
	65	2
	66	2
	72	1

Марка колонны	№ поз.	Колич. шт.
ИК20-2 (продолжение)	Закладные детали	
	3	4
	4	4
	5	6
	6	2
	15	4
	16	4
	17	8
	18	8
	19	8
	20	4
	32	4
	33	2
ИК20-2-1 ИК20-2-2	Арматурные изделия	
	4	84
	24	4
	43	80
	47	8

Марка колонны	№ поз.	Колич. шт.
ИК20-2-1, ИК20-2-2 (продолжение)	50	4
	51	8
	56	2
	63	4
	64	2
	65	2
	66	2
	72	1
	Закладные детали	
	3	4
	4	4
	5	6
	6	2
	15	4
	16	4
	17	8
	18	8
	19	8
	20	4
	32	4

Марка колонны	№ поз.	Колич. шт.
ИК20-2-1, ИК20-2-2 (продолжение)	33	2
	41	2
	42	2
	43	16
	45	1
	46	8
	47	6
	48	12
	76	1
ИК20-3	Арматурные изделия	
	2	84
	25	8
	43	80
	47	8
	50	4
	51	8
	56	2
	63	4
	64	2
	65	2

Марка колонны	№ поз.	Колич. шт.
ИК20-3 (продолжение)	66	2
	72	1
	Закладные детали	
	3	4
	4	4
	5	6
	6	2
	15	4
	16	4
	17	8
	18	8
	19	8
	20	4
	32	4
	33	2
ИК20-3-1 ИК20-3-2	Арматурные изделия	
	2	84
	25	8

Примечание см. на листе 187.

Перечень позиций на одну колонну

Марка колонны	№ поз.	Колич. шт.
НК 20-3-1, НК 20-3-2 (продолжение)	43	80
	47	8
	50	4
	51	8
	56	2
	63	4
	64	2
	65	2
	66	2
	72	1
	Закладные детали	
	3	4
	4	4
	5	6
	6	2
	15	4
	16	4
	17	8
	18	8
	19	8
	20	4
	32	4
	33	2
	41	2
	42	2
	43	16
	45	1

Марка колонны	№ поз.	Колич. шт.
НК 20-3-1 НК 20-3-2 (продолжен.)	46	8
	47	6
	48	12
	76	1
НК 20-3-3	Арматурные изделия	
	2	84
	22	8
	43	80
	47	8
	50	4
	56	2
	63	4
	64	2
	65	2
	66	2
	72	1
	74	8
	Закладные детали	
	3	4
	4	4
	5	6
	6	2
	8	2
	9	4
	15	4
	16	4

Марка колонны	№ поз.	Колич. шт.
НК 20-3-3 (продолжение)	17	8
	18	8
	19	8
	20	4
	32	4
	33	2
	35	4
	36	4
	37	4
	38	4
	39	4
	40	4
НК 20-4-3	Арматурные изделия	
	4	152
	24	8
	43	80
	47	8
	50	4
	56	2
	63	4
	64	2
	65	2
	66	2
	72	1
	74	8

Марка колонны	№ поз.	Колич. шт.
НК 20-4-3 (продолжение)	Закладные детали	
	3	4
	4	4
	5	6
	6	2
	8	2
	9	4
	15	4
	16	4
	17	8
	18	8
	19	8
	20	4
	32	4
	33	2
	35	4
	36	4
	37	4
	38	4
	39	4

Марка колонны	№ поз.	Колич. шт.
НК 20-4-3 (продолжение)	40	4
НК 21-1-1	Арматурные изделия	
	4	108
	27	4
	43	80
	47	16
	50	2
	51	4
	52	4
	53	2
	54	2
	55	2
	56	2
	72	1
	Закладные детали	
	3	2
	4	2
	8	2

Марка колонны	№ поз.	Колич. шт.
НК 21-1-1 (продолжение)	9	6
	11	2
	12	4
	15	2
	16	2
	17	4
	18	4
	19	4
	22	2
	23	6
	24	6
	25	6
	26	4
	27	4
	28	4
	29	4
	30	10
	31	5
	32	4
	33	2
	41	2

Марка колонны	№ поз.	Колич. шт.
НК 21-1-1 (продолжение)	42	2
	43	16
	45	2
	46	16
	47	12
	48	12
	76	2
НК 21-1-2	Арматурные изделия	
	4	108
	27	4
	43	80
	47	16
	50	2
	51	4
	52	4
	53	2
	54	2
	55	2
	56	2
	72	1

Примечания см. на листе 187.

Перечень позиций на одну колонну

Марка колонны	№ поз.	Колич. шт.
НК 21-1-2 (продолжение)	Закладные детали	
	3	2
	4	2
	9	6
	11	2
	12	4
	15	2
	16	2
	17	4
	18	4
	19	4
	24	6
	25	6
	26	4
	27	4
	28	4
	29	4
	30	10
	31	5
	32	4
	33	2
	41	2
	42	2
	43	16
	45	2
	46	16
	47	12

Марка колонны	№ поз.	Колич. шт.
НК 20-1-2 (продолж.)	48	12
	53	2
	76	2
НК 21-1-3	Арматурные изделия	
	4	108
	27	4
	43	80
	47	16
	50	2
	51	4
	52	4
	53	2
	54	2
	55	2
	56	2
	72	1
	Закладные детали	
	3	2
	4	2
	8	2
	9	6
	11	2
	12	4
	15	2
	16	2
	17	4

Марка колонны	№ поз.	Колич. шт.
НК 21-1-3 (продолжение)	18	4
	19	4
	22	2
	23	6
	24	6
	25	6
	26	4
	27	4
	28	4
	29	4
	30	10
	31	5
	32	4
	33	2
НК 21-1-4	Арматурные изделия	
	4	108
	27	4
	43	80
	47	16
	50	2
	51	4
	52	4
	53	2
	54	2
	55	2
	56	2

Марка колонны	№ поз.	Колич. шт.
НК 21-1-4 (продолжение)	72	1
	Закладные детали	
	3	2
	4	2
	9	6
	11	2
	12	4
	15	2
	16	2
	17	4
	18	4
	19	4
	24	6
	25	6
	26	4
	27	4
	28	4
	29	4
	30	10
	31	5

Марка колонны	№ поз.	Колич. шт.
НК 21-1-4 (продолжен.)	32	4
	33	2
	53	2
НК 21-2-3	Арматурные изделия	
	2	108
	28	4
	29	4
	43	80
	47	16
	50	2
	51	4
	52	4
	53	2
	54	2
	55	2
	56	2
	72	1

Марка колонны	№ поз.	Колич. шт.
НК 21-2-3 (продолжение)	Закладные детали	
	3	2
	4	2
	8	2
	9	6
	11	2
	12	4
	15	2
	16	2
	17	4
	18	4
	19	4
	22	2
	23	6
	24	6
	25	6
	26	4
	27	4
	28	4
	29	4

Марка колонны	№ поз.	Колич. шт.
НК 21-2-3 (продолжение)	30	10
	31	5
	32	4
	33	2
НК 21-2-4	Арматурные изделия	
	2	108
	28	4
	29	4
	43	80
	47	16
	50	2
	51	4
	52	4
	53	2
	54	2
	55	2
	56	2
	72	1

Примечания см. на листе 187.

Перечень позиций на одну колонну

Марка колонны	№ поз.	Колич. шт.
ИК 21-2-4 (продолжение)	Закладные детали	
	3	2
	4	2
	9	6
	11	2
	12	4
	15	2
	16	2
	17	4
	18	4
	19	4
	24	6
	25	6
	26	4
	27	4
	28	4
	29	4
	30	10
	31	5
	32	4
	33	2
	53	2
ИК 21-3-1	Арматурные изделия	
	4	108
	27	4

Марка колонны	№ поз.	Колич. шт.
ИК 21-3-1 (продолжение)	28	4
	43	80
	47	16
	50	2
	51	4
	52	4
	53	2
	54	2
	55	2
	56	2
	72	1
	Закладные детали	
	3	2
	4	2
	8	2
	9	6
	11	2
	12	4
	15	2
	16	2
	17	4
	18	4
	19	4
	22	2
	23	6
	24	6
	25	6

Марка колонны	№ поз.	Колич. шт.
ИК 21-3-1 (продолжение)	26	4
	27	4
	28	4
	29	4
	30	10
	31	5
	32	4
	33	2
	41	2
	42	2
	43	16
	45	2
	46	16
	47	12
	48	12
	76	2
ИК 21-3-2	Арматурные изделия	
	4	108
	27	4
	28	4
	43	80
	47	16
	50	2
	51	4
	52	4
	53	2
	54	2

Марка колонны	№ поз.	Колич. шт.
ИК 21-3-2 (продолжение)	55	2
	56	2
	72	1
	Закладные детали	
	3	2
	4	2
	9	6
	11	2
	12	4
	15	2
	16	2
	17	4
	18	4
	19	4
	24	6
	25	6
	26	4
	27	4
	28	4
	29	4

Марка колонны	№ поз.	Колич. шт.
ИК 21-3-2 (продолжение)	30	10
	31	5
	32	4
	33	2
	41	2
	42	2
	43	16
	45	2
	46	16
	47	12
	48	12
	53	2
	76	2
ИК 21-3-3	Арматурные изделия	
	4	108
	27	4
	28	4
	43	80
	47	16
	50	2

Марка колонны	№ поз.	Колич. шт.
ИК 21-3-3 (продолжение)	51	4
	52	4
	53	2
	54	2
	55	2
	56	2
	72	1
	Закладные детали	
	3	2
	4	2
	8	2
	9	6
	11	2
	12	4
	15	2
	16	2
	17	4
	18	4
	19	4
	22	2

Марка колонны	№ поз.	Колич. шт.
ИК 21-3-3 (продолжение)	23	6
	24	6
	25	6
	26	4
	27	4
	28	4
	29	4
	30	10
	31	5
	32	4
	33	2
ИК 21-3-4	Арматурные изделия	
	4	108
	27	4
	28	4
	43	80
	47	16
	50	2
	51	4

Примечания см. на листе 187.

Перечень позиций на одну колонну

Марка колонны	№ поз.	Колич. шт.
КК21-3-4 (продолжение)	52	4
	53	2
	54	2
	55	2
	56	2
	72	1
	Закладные детали	
	3	2
	4	2
	9	6
	11	2
	12	4
	15	2
	16	2
	17	4
	18	4
	19	4
	24	6
	25	6
	26	4
	27	4
	28	4
	29	4
	30	10
	31	5
	32	4
	33	2

Марка колонны	№ поз.	Колич. шт.
КК21-3-4 (продолж.)	58	2
КК22-1	Арматурные изделия	
	2	116
	29	8
	43	80
	47	8
	50	4
	51	8
	56	2
	63	4
	64	2
	65	2
	66	2
	72	1
	Закладные детали	
	3	2
	4	2
	5	6
	6	2
	15	4
	16	4
	17	8
	18	8
	19	8
	20	4

Марка колонны	№ поз.	Колич. шт.
КК22-1 (продолж.)	32	4
	33	2
КК22-1-1, КК22-1-2, КК22-2-1, КК22-2-2	Арматурные изделия	
	2	116
	29	8
	43	80
	47	8
	50	4
	51	8
	56	2
	63	4
	64	2
	65	2
	66	2
	72	1
	Закладные детали	
	3	2
	4	2
	5	6
	6	2
	15	4
	16	4
	17	8
	18	8
	19	8

Марка колонны	№ поз.	Колич. шт.
КК22-1-1, КК22-1-2, КК22-2-1, КК22-2-2 (продолжение)	20	4
	32	4
	33	2
	41	2
	42	2
	43	16
	45	2
	46	16
	47	12
	48	12
	76	2
КК22-3	Арматурные изделия	
	2	116
	28	8
	43	80
	47	8
	50	4
	51	8
	56	2
	63	4

Марка колонны	№ поз.	Колич. шт.
КК22-3 (продолжение)	64	2
	65	2
	66	2
	72	1
	Закладные детали	
	3	2
	4	2
	5	6
	6	2
	15	4
	16	4
	17	8
	18	8
	19	8
	20	4
	32	4
	33	2

Марка колонны	№ поз.	Колич. шт.
КК22-3-1, КК22-3-2	Арматурные изделия	
	2	116
	28	8
	43	80
	47	8
	50	4
	51	8
	56	2
	63	4
	64	2
	65	2
	66	2
	72	1
	Закладные детали	
	3	2
	4	2
	5	6
	6	2
	15	4

Марка колонны	№ поз.	Колич. шт.
КК22-3-1, КК22-3-2 (продолжение)	16	4
	17	8
	18	8
	19	8
	20	4
	32	4
	33	2
	41	2
	42	2
	43	16
	45	2
	46	16
	47	12
	48	12
	76	2
КК22-4-1 КК22-4-2	Арматурные изделия	
	4	116
	27	4
	28	4
	43	80

Примечания см. на листе 187.

Перечень позиций на одну колонну

Марка колонны	№ поз.	Колич. шт.
ИК 22-4-1, ИК 22-4-2 (продолжение)	47	8
	50	4
	51	8
	56	2
	63	4
	64	2
	65	2
	66	2
	72	1
	Закладные детали	
	3	2
	4	2
	5	6
	6	2
	15	4
	16	4
	17	8
	18	8
	19	8
	20	4
	32	4
	33	2
	41	2
	42	2
	43	16
	45	2
	46	16

Марка колонны	№ поз.	Колич. шт.
ИК 22-4-1, ИК 22-4-2 (продолжение)	47	12
	48	12
	76	2
ИК 22-4-3	Арматурные изделия	
	4	116
	27	4
	28	4
	43	80
	47	8
	50	4
	56	2
	63	4
	64	2
	65	2
	66	2
	72	1
	74	8
	Закладные детали	
	3	2
	4	2
	5	6
	6	2
	8	2
	9	4
	15	4
	16	4

Марка колонны	№ поз.	Колич. шт.
ИК 22-4-3 (продолжение)	17	8
	18	8
	19	8
	20	4
	32	4
	33	2
	35	4
	36	4
	37	4
	38	4
	39	4
	40	4
ИК 23-1-1	Арматурные изделия	
	2	110
	17	4
	30	4
	31	8
	43	72
	44	20
	45	52
	47	10
	48	4
	50	2
	51	4
	57	2
	58	1

Марка колонны	№ поз.	Колич. шт.
ИК 23-1-1 (продолжение)	59	1
	60	2
	61	2
	62	2
	72	1
	Закладные детали	
	3	2
	4	2
	8	2
	9	3
	10	3
	11	2
	12	2
	13	2
	15	2
	16	2
	17	4
	18	4
	19	4
	22	2

Марка колонны	№ поз.	Колич. шт.
ИК 23-1-1 (продолжение)	23	6
	24	6
	25	6
	26	4
	27	4
	28	4
	29	4
	30	10
	31	5
	32	4
	34	2
	45	3
	46	24
	47	18
	49	4
	51	4
	74	4
	75	8
	76	3

Марка колонны	№ поз.	Колич. шт.
ИК 23-1-2	Арматурные изделия	
	2	110
	17	4
	30	4
	31	8
	43	72
	44	20
	45	52
	47	10
	48	4
	50	2
	51	4
	57	2
	58	1
	59	1
	60	2
	61	2
	62	2
	72	1

Марка колонны	№ поз.	Колич. шт.
ИК 23-1-2 (продолжение)	Закладные детали	
	3	2
	4	2
	9	3
	10	3
	11	2
	12	2
	13	2
	15	2
	16	2
	17	4
	18	4
	19	4
	24	6
	25	6
	26	4
	27	4
	28	4
	29	4
	30	10

Примечание см. на листе 187.

Перечень позиций на одну колонну

Марка колонны	№ поз.	Колич. шт.
ИК 23-1-2 (продолжение)	31	5
	32	4
	34	2
	45	3
	46	24
	47	18
	49	4
	51	4
	53	2
	74	4
	75	8
	76	3
ИК 23-1-3	Арматурные изделия	
	2	110
	17	4
	30	4
	31	8
	43	72
	44	20
	45	52
	47	10
	48	4
	50	2
	51	4
	57	2
	58	1
	59	1

Марка колонны	№ поз.	Колич. шт.
ИК 23-1-3 (продолжение)	60	2
	61	2
	62	2
	72	1
	Закладные детали	
	3	2
	4	2
	8	2
	9	3
	10	3
	11	2
	12	2
	13	2
	15	2
	16	2
	17	4
	18	4
	19	4
	22	2
	23	6
	24	6
	25	6
	26	4
	27	4
	28	4
	29	4
	30	10

Марка колонны	№ поз.	Колич. шт.
ИК 23-1-3 (продолж.)	31	5
	32	4
	34	2
ИК 23-1-4	Арматурные изделия	
	2	110
	17	4
	30	4
	31	8
	43	72
	44	20
	45	52
	47	10
	48	4
	50	2
	51	4
	57	2
	58	1
	59	1
	60	2
	61	2
	62	2
	72	1
	Закладные детали	
	3	2
	4	2

Марка колонны	№ поз.	Колич. шт.
ИК 23-1-4 (продолжение)	9	3
	10	3
	11	2
	12	2
	13	2
	15	2
	16	2
	17	4
	18	4
	19	4
	24	6
	25	6
	26	4
	27	4
	28	4
	29	4
	30	10
	31	5
	32	4
	34	2
	53	2

Марка колонны	№ поз.	Колич. шт.
ИК 23-2-1, ИК 23-3-1	Арматурные изделия	
	2	110
	18	4
	29	4
	32	8
	43	72
	44	20
	45	52
	47	10
	48	4
	50	2
	51	4
	57	2
	58	1
	59	1
	60	2
	61	2
	62	2
	72	1

Марка колонны	№ поз.	Колич. шт.
ИК 23-2-1, ИК 23-3-1 (продолжение)	Закладные детали	
	3	2
	4	2
	8	2
	9	3
	10	3
	11	2
	12	2
	13	2
	15	2
	16	2
	17	4
	18	4
	19	4
	22	2
	23	6
	24	6
	25	6
	26	4
	27	4

Марка колонны	№ поз.	Колич. шт.
ИК 23-2-1, ИК 23-3-1 (продолжение)	28	4
	29	4
	30	10
	31	5
	32	4
	34	2
	45	3
	46	24
	47	18
	49	4
	51	4
	74	4
	75	8
	76	3
ИК 23-2-2 ИК 23-3-2	Арматурные изделия	
	2	110
	18	4
	29	4
	32	8
	43	72

Примечания см. на листе 187.

Перечень позиций на одну колонну

Марка колонны	№ поз.	Колич. шт.
ИК 23-2-2, ИК 23-3-2 (продолжение)	44	20
	45	52
	47	10
	48	4
	50	2
	51	4
	57	2
	58	1
	59	1
	60	2
	61	2
	62	2
	72	1
	Закладные детали	
	3	2
	4	2
	9	3
	10	3
	11	2
	12	2
	13	2
	15	2
	16	2
	17	4
	18	4
	19	4
	24	6

Марка колонны	№ поз.	Колич. шт.
ИК23-2-2, ИК23-3-2 (продолжение)	25	6
	26	4
	27	4
	28	4
	29	4
	30	10
	31	5
	32	4
	34	2
	45	3
	46	24
	47	18
	49	4
	51	4
	53	2
	74	4
	75	8
	76	3
ИК23-2-3, ИК23-3-3	Арматурные изделия	
	2	110
	18	4
	29	4
	32	8
	43	72
	44	20
	45	52
	47	10

Марка колонны	№ поз.	Колич. шт.
ИК 23-2-3, ИК 23-3-3 (продолжение)	48	4
	50	2
	51	4
	57	2
	58	1
	59	1
	60	2
	61	2
	62	2
	72	1
	Закладные детали	
	3	2
	4	2
	8	2
	9	3
	10	3
	11	2
	12	2
	13	2
	15	2
	16	2
	17	4
	18	4
	19	4
	22	2
	23	6
	24	6

Марка колонны	№ поз.	Колич. шт.
ИК 23-2-3, ИК 23-3-3 (продолжение)	25	6
	26	4
	27	4
	28	4
	29	4
	30	10
	31	5
	32	4
	34	2
ИК 23-2-4, ИК 23-3-4	Арматурные изделия	
	2	110
	18	4
	29	4
	32	8
	43	72
	44	20
	45	52
	47	10
	48	4

Марка колонны	№ поз.	Колич. шт.
ИК 23-2-4, ИК 23-3-4 (продолжение)	50	2
	51	4
	57	2
	58	1
	59	1
	60	2
	61	2
	62	2
	72	1
	Закладные детали	
	3	2
	4	2
	9	3
	10	3
	11	2
	12	2
	13	2
	15	2
	16	2
	17	4

Марка колонны	№ поз.	Колич. шт.
ИК23-2-4, ИК23-3-4 (продолжение)	18	4
	19	4
	24	6
	25	6
	26	4
	27	4
	28	4
	29	4
	30	10
	31	5
	32	4
	34	2
	53	2
ИК23-4-1	Арматурные изделия	
	2	110
	19	4
	28	4
	32	4
	33	4

Марка колонны	№ поз.	Колич. шт.
ИК 23-4-1 (продолжение)	43	72
	44	20
	45	52
	47	10
	48	4
	50	2
	51	4
	57	2
	58	1
	59	1
	60	2
	61	2
	62	2
	72	1
	Закладные детали	
	3	2
	4	2
	8	2
	9	3
	10	3

Примечания см. на листе 187.

Перечень позиций на одну колонну.

Марка колонны	№ поз.	Колич. шт.
ИК 23-4-1 (продолжение)	11	2
	12	2
	13	2
	15	2
	16	2
	17	4
	18	4
	19	4
	22	2
	23	6
	24	6
	25	6
	26	4
	27	4
	28	4
	29	4
	30	10
	31	5
	32	4
	34	2
	45	3
	46	24
	47	18
	49	4
	51	4
	74	4
	75	8
	76	3

Марка колонны	№ поз.	Колич. шт.
ИК 23-4-2	Арматурные изделия	
	2	110
	19	4
	28	4
	32	4
	33	4
	43	72
	44	20
	45	52
	47	10
	48	4
	50	2
	51	4
	57	2
	58	1
	59	1
	60	2
	61	2
	62	2
	72	1
	Закладные детали	
	3	2
	4	2
	9	3
	10	3
	11	2

Марка колонны	№ поз.	Колич. шт.
ИК 23-4-2 (продолжение)	12	2
	13	2
	15	2
	16	2
	17	4
	18	4
	19	4
	24	6
	25	6
	26	4
	27	4
	28	4
	29	4
	30	10
	31	5
	32	4
	34	2
	45	3
	46	24
	47	18
	49	4
	51	4
	53	2
	74	4
	75	8
	76	3

Марка колонны	№ поз.	Колич. шт.
ИК 23-4-3	Арматурные изделия	
	2	110
	19	4
	28	4
	32	4
	33	4
	43	72
	44	20
	45	52
	47	10
	48	4
	50	2
	51	4
	57	2
	58	1
	59	1
	60	2
	61	2
	62	2
	72	1

Марка колонны	№ поз.	Колич. шт.
ИК 23-4-3 (продолжение)	Закладные детали	
	3	2
	4	2
	8	2
	9	3
	10	3
	11	2
	12	2
	13	2
	15	2
	16	2
	17	4
	18	4
	19	4
	22	2
	23	6
	24	6
	25	6
	26	4
	27	4

Марка колонны	№ поз.	Колич. шт.
ИК 23-4-3 (продолжение)	28	4
	29	4
	30	10
	31	5
	32	4
	34	2
ИК 23-4-4	Арматурные изделия	
	2	110
	19	4
	28	4
	32	4
	33	4
	43	72
	44	20
	45	52
	47	10
	48	4
	50	2
	51	4

Марка колонны	№ поз.	Колич. шт.
ИК 23-4-4 (продолжение)	57	2
	58	1
	59	1
	60	2
	61	2
	62	2
	72	1
	Закладные детали	
	3	2
	4	2
	9	3
	10	3
	11	2
	12	2
	13	2
	15	2
	16	2
	17	4
	18	4
	19	4

Примечания см. на листе 187.

Перечень позиций на одну колонну

Марка колонны	№ поз.	Колич. шт.
ИК 23-4-4 (продолжение)	24	6
	25	6
	26	4
	27	4
	28	4
	29	4
	30	10
	31	5
	32	4
	34	2
	53	2
ИК 23-5-1	Арматурные изделия	
	2	52
	4	58
	20	4
	27	4
	32	4
	34	4
	43	72
	44	20
	46	52
	47	10
	48	4
	50	2
	51	4
	57	2

Марка колонны	№ поз.	Колич. шт.
ИК 23-5-1 (продолжение)	58	1
	59	1
	60	2
	61	2
	62	2
	72	1
	Закладные детали	
	3	2
	4	2
	8	2
	9	3
	10	3
	11	2
	12	2
	13	2
	15	2
	16	2
	17	4
	18	4
	19	4
	22	2
	23	6
	24	6
	25	6
	26	4
	27	4
	28	4

Марка колонны	№ поз.	Колич. шт.
ИК 23-5-1 (продолжение)	29	4
	30	10
	31	5
	32	4
	34	2
	45	3
	46	24
	47	18
	49	4
	51	4
	74	4
	75	8
	76	3
ИК 23-5-2	Арматурные изделия	
	2	52
	4	58
	20	4
	27	4
	32	4
	34	4
	43	72
	44	20
	46	52
	47	10
	48	4
	50	2
	51	4

Марка колонны	№ поз.	Колич. шт.
ИК 23-5-2 (продолжение)	57	2
	58	1
	59	1
	60	2
	61	2
	62	2
	72	1
	Закладные детали	
	3	2
	4	2
	9	3
	10	3
	11	2
	12	2
	13	2
	15	2
	16	2
	17	4
	18	4
	19	4

Марка колонны	№ поз.	Колич. шт.
ИК 23-5-2 (продолжение)	24	6
	25	6
	26	4
	27	4
	28	4
	29	4
	30	10
	31	5
	32	4
	34	2
	45	3
	46	24
	47	18
	49	4
	51	4
	53	2
	74	4
	75	8
	76	3

Марка колонны	№ поз.	Колич. шт.
ИК 23-5-3	Арматурные изделия	
	2а	52
	4	58
	20	4
	27	4
	32	4
	34	4
	43	72
	44	20
	46	52
	47	10
	48	4
	50	2
	51	4
	57	2
	58	1
	59	1
	60	2
	61	2
	62	2

Марка колонны	№ поз.	Колич. шт.
ИК 23-5-3 (продолжение)	72	1
	Закладные детали	
	3	2
	4	2
	8	2
	9	3
	10	3
	11	2
	12	2
	13	2
	15	2
	16	2
	17	4
	18	4
	19	4
	22	2
	23	6
	24	6
	25	6
	26	4

Примечания см. на листе 187.

Перечень позиций на одну колонну

Марка колонны	№ поз.	Колич. шт.
НК23-5-3 (продолжение)	27	4
	28	4
	29	4
	30	10
	51	5
	32	4
	34	2
НК23-5-4	Арматурные изделия	
	2	52
	4	58
	20	4
	27	4
	32	4
	34	4
	43	72
	44	20
	46	52
	47	10
	48	4
	50	2
	51	4
	57	2
	58	1
	59	1
	60	2
	61	2

Марка колонны	№ поз.	Колич. шт.
НК23-5-4 (продолжение)	62	2
	72	1
	Закладные детали	
	3	2
	4	2
	9	3
	10	3
	11	2
	12	2
	13	2
	15	2
	16	2
	17	4
	18	4
	19	4
	24	6
	25	6
	26	4
	27	4
	28	4
	29	4
	30	10
	31	5
	32	4
	34	2
	53	2

Марка колонны	№ поз.	Колич. шт.
НК24-1	Арматурные изделия	
	2	110
	19	4
	30	4
	31	8
	43	72
	44	20
	45	52
	47	10
	48	6
	50	4
	51	8
	61	2
	67	2
	68	1
	69	2
	70	2
	71	2
	72	1
	Закладные детали	
	3	2
	4	2
	5	3
	6	2
	7	3
	15	4

Марка колонны	№ поз.	Колич. шт.
НК24-1 (продолжение)	16	4
	17	8
	18	8
	19	8
	20	2
	21	2
	32	4
	34	2
НК24-1-1, НК24-1-2	Арматурные изделия	
	2	110
	19	4
	30	4
	31	8
	43	72
	44	20
	45	52
	47	10
	48	6
	50	4

Марка колонны	№ поз.	Колич. шт.
НК24-1-1, НК24-1-2 (продолжение)	51	8
	61	2
	67	2
	68	1
	69	2
	70	2
	71	2
	72	1
	Закладные детали	
	3	2
	4	2
	5	3
	6	2
	7	3
	15	4
	16	4
	17	8
	18	8
	19	8
	20	2

Марка колонны	№ поз.	Колич. шт.
НК24-1-1, НК24-1-2 (продолж.)	21	2
	32	4
	34	2
	45	3
	46	24
	47	18
	49	4
	50	4
	51	4
	52	8
	76	3
НК24-2	Арматурные изделия	
	2	110
	19	4
	28	4
	33	8
	43	72
	44	20
	45	52
	47	10

Марка колонны	№ поз.	Колич. шт.
НК24-2 (продолжение)	48	6
	50	4
	51	8
	61	2
	67	2
	68	1
	69	2
	70	2
	71	2
	72	1
	Закладные детали	
	3	2
	4	2
	5	3
	6	2
	7	3
	15	4
	16	4
	17	8
	18	8

Примечания см. на листе 187.

Перечень позиций на одну колонну

Марка колонны	№ поз.	Колич. шт.
НК24-2 (продолжение)	19	8
	20	2
	21	2
	32	4
	34	2
НК24-2-1, НК24-2-2	Арматурные изделия	
	2	110
	19	4
	28	4
	33	8
	43	72
	44	20
	45	52
	47	10
	48	6
	50	4
	51	8
	61	2
	67	2
	68	1
	69	2
	70	2
	71	2
	72	1

Марка колонны	№ поз.	Колич. шт.
НК24-2-1, НК24-2-2 (продолжение)	Закладные детали	
	3	2
	4	2
	5	3
	6	2
	7	3
	15	4
	16	4
	17	8
	18	8
	19	8
	20	2
	21	2
	32	4
	34	2
	45	3
	46	24
	47	18
	49	4
	50	4
	51	4
	52	8
	76	3
НК24-2-3	Арматурные изделия	
	2	110
	19	4

Марка колонны	№ поз.	Колич. шт.
НК24-2-3 (продолжение)	28	4
	33	8
	43	72
	44	20
	45	52
	47	10
	48	6
	50	4
	61	2
	67	2
	68	1
	69	2
	70	2
	71	2
	72	1
	74	8
	Закладные детали	
	3	2
	4	2
	5	3
	6	2
	7	3
	8	2
	9	4
	15	4
	16	4
	17	8

Марка колонны	№ поз.	Колич. шт.
НК24-2-3 (продолжение)	18	8
	19	8
	20	2
	21	2
	32	4
	34	2
	35	4
	36	4
	37	4
	38	4
	39	4
	40	4
НК24-3	Арматурные изделия	
	4	148
	21	4
	27	4
	34	8
	43	72
	44	20

Марка колонны	№ поз.	Колич. шт.
НК24-3 (продолжение)	46	70
	47	10
	48	6
	50	4
	51	8
	61	2
	67	2
	68	1
	69	2
	70	2
	71	2
	72	1
	Закладные детали	
	3	2
	4	2
	5	3
	6	2
	7	3
	15	4
	16	4

Марка колонны	№ поз.	Колич. шт.
НК24-3 (продолжение)	17	8
	18	8
	19	8
	20	2
	21	2
	32	4
	34	2
НК24-3-1, НК24-3-2	Арматурные изделия	
	4	148
	21	4
	27	4
	34	8
	43	72
	44	20
	46	70
	47	10
	48	6
	50	4
	51	8

Марка колонны	№ поз.	Колич. шт.
НК24-3-1, НК24-3-2 (продолжение)	61	2
	67	2
	68	1
	69	2
	70	2
	71	2
	72	1
	Закладные детали	
	3	2
	4	2
	5	3
	6	2
	7	3
	15	4
	16	4
	17	8
	18	8
	19	8
	20	2
	21	2

Примечания см. на листе 187.

Перечень позиций на одну колонну

Марка колонны	№ поз.	Колич. шт.
ИК24-3-1, ИК24-3-2 (продолжение)	32	4
	34	2
	45	3
	46	24
	47	18
	49	4
	50	4
	51	4
	52	8
	76	3
ИК24-4, ИК24-5	Арматурные изделия	
	4	148
	21	4
	35	4
	36	8
	43	72
	44	20
	46	70
	47	10
	48	6
	50	4
	51	8
	61	2
	67	2
	68	1
	69	2
	70	2

Марка колонны	№ поз.	Колич. шт.
ИК24-4, ИК24-5 (продолжение)	71	2
	72	1
ИК24-4-1, ИК24-4-2 ИК24-5-1, ИК24-5-2	Закладные детали	
	3	2
	4	2
	5	3
	6	2
	7	3
	15	4
	16	4
	17	8
	18	8
	19	8
	20	2
	21	2
	32	4
	34	2
	Арматурные изделия	
	4	148
	21	4
	35	4
	36	8
	43	72
	44	20
	46	70

Марка колонны	№ поз.	Колич. шт.
ИК24-4-1, ИК24-4-2, ИК24-5-1, ИК24-5-2 (продолжение)	47	10
	48	6
	50	4
	51	8
	61	2
	67	2
	68	1
	69	2
	70	2
	71	2
	72	1
	Закладные детали	
	3	2
	4	2
	5	3
	6	2
	7	3
	15	4
	16	4
	17	8
	18	8
	19	8
	20	2
	21	2
	32	4
	34	2
	45	3

Марка колонны	№ поз.	Колич. шт.
ИК24-4-1, ИК24-4-2, ИК24-5-1, ИК24-5-2 (продолжение)	46	24
	47	18
	49	4
	50	4
	51	4
	52	8
	76	3
ИК24-4-3, ИК24-5-3	Арматурные изделия	
	4	148
	21	4
	35	4
	36	8
	43	72
	44	20
	46	70
	47	10
	48	6
	50	4
	51	2
	67	2

Марка колонны	№ поз.	Колич. шт.
ИК24-4-3, ИК24-5-3 (продолжение)	68	1
	69	2
	70	2
	71	2
	72	1
	74	8
	Закладные детали	
	3	2
	4	3
	5	3
	6	2
	7	3
	8	2
	9	4
	15	4
	16	4
	17	8
	18	8
	19	8
	20	2

Марка колонны	№ поз.	Колич. шт.
ИК24-4-3, ИК24-5-3 (продолжение)	21	2
	32	4
	34	2
	35	4
	36	4
	37	4
	38	4
	39	4
	40	4
ИК35-1-1, ИК35-2-1	Арматурные изделия	
	4	32
	37	4
	38	4
	43	80
	47	8
	50	1
	51	2
	52	2
	53	1

Марка колонны	№ поз.	Колич. шт.
ИК35-1-1, ИК35-2-1 (продолжение)	54	1
	55	1
	56	1
	72	1
	Закладные детали	
	3	4
	4	4
	8	1
	9	3
	11	1
	12	2
	15	1
	16	1
	17	2
	18	2
	19	2
	22	1
	23	3
	24	3
	25	3

Примечания см. на листе 187.

Перечень позиций на одну колонну

Марка колонны	№ поз.	Колич. шт.
ИК35-1-1, ИК35-2-1 (продолжение)	26	2
	27	2
	28	2
	29	2
	30	4
	31	2
	32	4
	33	2
	41	1
	42	1
	43	8
	45	1
	46	8
	47	6
	48	6
	76	1
ИК35-1-2, ИК35-2-2	Арматурные изделия	
	4	32
	37	4
	38	4
	43	80
	47	8
	50	1
	51	2
	52	2
	53	1
	54	1

Марка колонны	№ поз.	Колич. шт.
ИК35-1-2, ИК35-2-2 (продолжение)	55	1
	56	1
	72	1
	Закладные детали	
	3	4
	4	4
	9	3
	11	1
	12	2
	15	1
	16	1
	17	2
	18	2
	19	2
	24	3
	25	3
	26	2
	27	2
	28	2
	29	2
	30	4
	31	2
	32	4
	33	2
	41	1
	42	1
	43	8

Марка колонны	№ поз.	Колич. шт.
ИК35-1-2, ИК35-2-2 (продолжение)	45	1
	46	8
	47	6
	48	6
	53	1
	76	1
ИК35-1-3, ИК35-2-3	Арматурные изделия	
	4	32
	37	4
	38	4
	43	80
	47	8
	50	1
	51	2
	52	2
	53	1
	54	1
	55	1
	56	1
	72	1
	Закладные детали	
	3	4
	4	4
	9	3
	11	1

Марка колонны	№ поз.	Колич. шт.
ИК35-1-3, ИК35-2-3 (продолжение)	12	2
	15	1
	16	1
	17	2
	18	2
	19	2
	22	1
	23	3
	24	3
	25	3
	26	2
	27	2
	28	2
	29	2
	30	4
	31	2
	32	4
	33	2

Марка колонны	№ поз.	Колич. шт.
ИК35-1-4, ИК35-2-4	Арматурные изделия	
	4	32
	37	4
	38	4
	43	80
	47	8
	50	1
	51	2
	52	2
	53	1
	54	1
	55	1
	56	1
	72	1
	Закладные детали	
	3	4
	4	4
	9	3
	11	1

Марка колонны	№ поз.	Колич. шт.
ИК35-1-4, ИК35-2-4 (продолжение)	12	2
	15	1
	16	1
	17	2
	18	2
	19	2
	24	3
	25	3
	26	2
	27	2
	28	2
	29	2
	30	4
	31	2
	32	4
	33	2
	53	1
ИК36-1	Арматурные изделия	
	2	94

Марка колонны	№ поз.	Колич. шт.
ИК36-1 (продолжение)	39	8
	43	40
	47	10
	50	4
	51	8
	56	2
	63	4
	64	2
	65	2
	66	2
	Закладные детали	
	1	2
	2	2
	5	3
	6	1
	15	4
	16	4
	17	8
	18	8

Примечания см. на листе 187.

Перечень позиций на одну колонну

Марка колонны	№ поз.	Колич. шт.
КК36-1 (продолжение)	19	8
	20	4
	32	4
	33	2
КК36-1-1, КК36-1-2	Арматурные изделия	
	2	94
	39	8
	43	40
	47	10
	50	4
	51	8
	56	2
	63	4
	64	2
	65	2
	66	2
	Закладные детали	
	1	2
	2	2
	5	3
	6	1
	15	4
	16	4
	17	8
	18	8

Марка колонны	№ поз.	Колич. шт.
КК36-1-1, КК36-1-2 (продолжение)	19	8
	20	4
	32	4
	33	2
	41	2
	42	2
	43	16
	45	2
	46	16
	47	12
	48	12
	76	2
КК36-2, КК36-3	Арматурные изделия	
	2	94
	40	8
	43	40
	47	10
	50	4
	51	8
	56	2
	63	4
	64	2
	65	2
	66	2
	Закладные детали	
	1	2

Марка колонны	№ поз.	Колич. шт.
КК36-2, КК36-3 (продолжение)	2	2
	5	3
	6	1
	15	4
	16	4
	17	8
	18	8
	19	8
	20	4
	32	4
	33	2
КК36-2-1, КК36-2-2 КК36-3-1, КК36-3-2	Арматурные изделия	
	2	94
	40	8
	43	40
	47	10
	50	4
	51	8
	56	2
	63	4
	64	2
	65	2
	66	2
	Закладные детали	
	1	2

Марка колонны	№ поз.	Колич. шт.
КК36-2-1, КК36-2-2, КК36-3-1, КК36-3-2 (продолжение)	2	2
	5	3
	6	1
	15	4
	16	4
	17	8
	18	8
	19	8
	20	4
	32	4
	33	2
	41	2
	42	2
	43	16
	45	2
	46	16
	47	12
	48	12
	76	2

Марка колонны	№ поз.	Колич. шт.
КК36-4, КК36-5	Арматурные изделия	
	4	94
	40	4
	41	4
	43	40
	47	10
	50	4
	51	8
	56	2
	63	4
	64	2
	65	2
	66	2
	Закладные детали	
	1	2
	2	2
	5	3
	6	1
	15	4

Марка колонны	№ поз.	Колич. шт.
КК36-4, КК36-5 (продолжение)	16	4
	17	8
	18	8
	19	8
	20	4
	32	4
	33	2
КК36-4-1, КК36-4-2 КК36-5-1, КК36-5-2	Арматурные изделия	
	4	94
	40	4
	41	4
	43	40
	47	10
	50	4
	51	8
	56	2
	63	4
	64	2
	65	2

Марка колонны	№ поз.	Колич. шт.
КК36-4-1, КК36-4-2, КК36-5-1, КК36-5-2 (продолжение)	66	2
	Закладные детали	
	1	2
	2	2
	5	3
	6	1
	15	4
	16	4
	17	8
	18	8
	19	8
	20	4
	32	4
	33	2
	41	2
	42	2
	43	16
	45	2
	46	16
	47	12

Примечания см. на листе 187.

Перечень позиций на одну колонну

Марка колонны	№ поз	Колич. шт.
1КК36-4-1, 1КК36-4-2, 1КК36-5-1, 1КК36-5-2	48	12
	76	2
1КК37А-1-2	Арматурные изделия	
	2	104
	8	12
	43	64
	44	40
	45	52
	48	8
	50	2
	51	4
	57	4
	58	2
	59	2
	60	2
	61	2
	73	1
	Закладные детали	
	3	2
	11	2
	13	4
	15	2
	16	2
	17	4
	18	4
	19	4

Марка колонны	№ поз.	Колич. шт.
1КК37А-1-2 (продолжение)	24	6
	25	6
	26	4
	27	4
	28	4
	29	4
	30	8
	31	4
	32	4
	34	2
	45	3
	46	24
	47	18
	49	4
	51	4
	53	2
	54	6
	55	2
	74	4
	75	8
	76	3
1КК37-1-4, 1КК37-2-4	Арматурные изделия	
	2	104
	8	12
	43	64
	44	40
	45	52

Марка колонны	№ поз.	Колич. шт.
1КК37-1-4, 1КК37-2-4 (продолжение)	48	8
	50	2
	51	4
	57	4
	58	2
	59	2
	60	2
	61	2
	73	1
	Закладные детали	
	3	2
	10	3
	11	2
	13	4
	15	2
	16	2
	17	4
	18	4
	19	4
	24	6
	25	6
	26	4
	27	4
	28	4
	29	4
	30	8
	31	4

Марка колонны	№ поз.	Колич. шт.
1КК37-1-4 1КК37-2-4 (продолжение)	32	4
	34	2
	53	2
	54	3
	55	2
1КК37А-1-4	Арматурные изделия	
	2	104
	8	12
	43	64
	44	40
	45	52
	48	8
	50	2
	51	4
	57	4
	58	2
	59	2
	60	2
	61	2

Марка колонны	№ поз.	Колич. шт.
1КК37А-1-4 (продолжение)	73	1
	Закладные детали	
	3	2
	11	2
	13	4
	15	2
	16	2
	17	4
	18	4
	19	4
	24	6
	25	6
	26	4
	27	4
	28	4
	29	4
	30	8
	31	4
	32	4
	34	2

Марка колонны	№ поз.	Колич. шт.
1КК37А-1-4 (продолжение)	53	2
	54	6
	55	2
1КК37-2-2	Арматурные изделия	
	2	104
	8	12
	43	64
	44	40
	45	52
	48	8
	50	2
	51	4
	57	4
	58	2
	59	2
	60	2
	61	2
	73	1

Марка колонны	№ поз.	Колич. шт.
1КК37-2-2, (продолжение)	Закладные детали	
	3	2
	10	3
	11	2
	13	4
	15	2
	16	2
	17	4
	18	4
	19	4
	24	6
	25	6
	26	4
	27	4
	28	4
	29	4
	30	8
	31	4
	32	4
	34	2

Примечания см. на листе 187.

Перечень позиций на одну колонну

Марка колонны	№ поз.	Колич. шт.
ИК37-2-2 (продолжение)	45	3
	46	24
	47	18
	49	4
	51	4
	53	2
	54	3
	55	2
	74	4
	75	8
	76	3
ИК37-3-2, ИК37-4-2	Арматурные изделия	
	2	52
	4	52
	6	8
	7	4
	43	64
	44	40
	46	52
	48	8
	50	2
	51	4
	57	4
	58	2
	59	2
	60	2
	61	2

Марка колонны	№ поз.	Колич. шт.
ИК37-3-2, ИК37-4-2 (продолжение)	73	1
	Закладные детали	
	3	2
	10	3
	11	2
	13	4
	15	2
	16	2
	17	4
	18	4
	19	4
	24	6
	25	6
	26	4
	27	4
	28	4
	29	4
	30	8
	31	4
	32	4
	34	2
	45	3
	46	24
	47	18
	49	4
	51	4
	53	2

Марка колонны	№ поз.	Колич. шт.
ИК37-3-2 ИК37-4-2 (продолжение)	54	3
	55	2
	74	4
	75	8
	76	3
ИК37А-3-2	Арматурные изделия	
	2	52
	4	52
	6	8
	7	4
	43	64
	44	40
	46	52
	48	8
	50	2
	51	4
	57	4
	58	2
	59	2
	60	2
	61	2
	73	1
	Закладные детали	
	3	2
	11	2
	13	4

Марка колонны	№ поз.	Колич. шт.
ИК3743-2 (продолжение)	15	2
	16	2
	17	4
	18	4
	19	4
	24	6
	25	6
	26	4
	27	4
	28	4
	29	4
	30	8
	31	4
	32	4
	34	2
	45	3
	46	24
	47	18
	49	4
	51	4
	53	2
	54	6
	55	2
	74	4
	75	8

Марка колонны	№ поз.	Колич. шт.
ИК37А-3-2 (продолжение)	76	3
ИК37А-3-4	Арматурные изделия	
	2	52
	4	52
	6	8
	7	4
	43	64
	44	40
	46	52
	48	8
	50	2
	51	4
	57	4
	58	2
	59	2
	60	2
	61	2
	73	1
	Закладные детали	
	3	2
	11	2
	13	4
	15	2

Марка колонны	№ поз.	Колич. шт.
ИК37А-3-4 (продолжение)	16	2
	17	4
	18	4
	19	4
	24	6
	25	6
	26	4
	27	4
	28	4
	29	4
	30	8
	31	4
	32	4
	34	2
	53	2
	54	6
	55	2
ИК37-4-4	Арматурные изделия	
	2	52
	4	52
	6	8
	7	4
	43	64
	44	40

Марка колонны	№ поз.	Колич. шт.
ИК37-4-4 (продолжение)	46	52
	48	8
	50	2
	51	4
	57	4
	58	2
	59	2
	60	2
	61	2
	73	2
	Закладные детали	
	3	2
	10	3
	11	2
	13	4
	15	2
	16	2
	17	4
	18	4
	19	4
	24	6
	25	6
	26	4
	27	4

Примечания см. на листе 187.

ТК 1972

Перечень позиций на одну колонну

ИИ22-2/70

Лист 228

Перечень позиций на одну колонну

Марка колонны	№ поз.	Колич. шт.
ИК37-4-4 (продолжение)	28	4
	29	4
	30	8
	31	4
	32	4
	34	2
	53	2
	54	3
	55	2
ИК39-1-2, ИК39-2-2	Арматурные изделия	
	2	36
	42	12
	43	64
	44	40
	45	18
	48	4
	50	1
	51	2
	57	2
	58	1
	59	1
	60	1
	61	1
	73	1

Марка колонны	№ поз.	Колич. шт.
ИК39-1-2, ИК39-2-2 (продолжение)	Закладные детали	
	3	4
	11	1
	13	2
	15	1
	16	1
	17	2
	18	2
	19	2
	24	3
	25	3
	26	2
	27	2
	28	2
	29	2
	30	4
	31	2
	32	4
	34	2
	41	1
	42	1
	43	8
	45	1
	46	8
	47	6
	48	6
	53	1

Марка колонны	№ поз.	Колич. шт.
ИК39-1-4, ИК39-2-4 (продолжение)	54	3
	55	4
	76	1
ИК39-1-4, ИК39-2-4	Арматурные изделия	
	2	36
	42	12
	43	64
	44	40
	45	18
	48	4
	50	1
	51	2
	57	2
	58	1
	59	1
	60	1
	61	1
	73	1
	Закладные детали	
	3	4
	11	1
	13	2
	15	1
	16	1
	17	2
	18	2

Марка колонны	№ поз.	Колич. шт.
ИК39-1-4, ИК39-2-4 (продолжение)	19	2
	24	3
	25	3
	26	2
	27	2
	28	2
	29	2
	30	4
	31	2
	32	4
	34	2
	53	1
	54	3
	55	4
ИК39-3-2	Арматурные изделия	
	2	18
	4	18
	37	8
	38	4
	43	64
	44	40
	46	18
	48	4

Марка колонны	№ поз.	Колич. шт.
ИК39-3-2 (продолжение)	50	1
	51	2
	57	2
	58	1
	59	1
	60	1
	61	1
	73	1
	Закладные детали	
	3	4
	11	1
	13	2
	15	1
	16	1
	17	2
	18	2
	19	2
	24	3
	25	3
	26	2
	27	2
	28	2
	29	2
	30	4

Марка колонны	№ поз.	Колич. шт.
ИК-39-3-2 (продолжение)	31	2
	32	4
	34	2
	41	1
	42	1
	43	8
	45	1
	46	8
	47	6
	48	6
	53	1
	54	3
	55	4
	76	1
ИК39-3-4	Арматурные изделия	
	2	18
	4	18
	37	8
	38	4
	43	64
	44	40
	46	18
	48	4
	50	1

Марка колонны	№ поз.	Колич. шт.
ИК39-3-4 (продолжение)	51	2
	57	2
	58	1
	59	1
	60	1
	61	1
	73	1
	Закладные детали	
	3	4
	11	1
	13	2
	15	1
	16	1
	17	2
	18	2
	19	2
	24	3
	25	3
	26	2
	27	2
	28	2
	29	2
	30	4
	31	2

Примечания см. на листе 187.

Перечень позиций на одну колонну

Марка колонны	№ поз	Колич. шт.
ИК 39-3-4 (продолжение)	32	4
	34	2
	53	1
	54	3
	55	4
ИК 41-1-2	Арматурные изделия	
	2	84
	26	12
	43	64
	44	40
	45	42
	48	8
	50	2
	51	4
	57	4
	58	2
	59	2
	60	2
	61	2
	73	1
	Закладные детали	
	3	4
	11	2
	13	4
	15	2
	16	2

Марка колонны	№ поз.	Колич. шт.
ИК 41-1-2 (продолжение)	17	4
	18	4
	19	4
	24	6
	25	6
	26	4
	27	4
	28	4
	29	4
	30	8
	31	4
	32	4
	34	2
	41	2
	42	2
	43	16
	45	2
	46	16
	47	12
	48	12
	53	2
	54	6
	55	4
	76	2
ИК 41-1-4	Арматурные изделия	
	2	84
	26	12

Марка колонны	№ поз.	Колич. шт.
ИК 41-1-4 (продолжение)	43	64
	44	40
	45	42
	48	8
	50	2
	51	4
	57	4
	58	2
	60	2
	61	2
	73	1
	Закладные детали	
	3	4
	11	2
	13	4
	15	2
	16	2
	17	4
	18	4
	19	4
	24	6
	25	6
	26	4
	27	4
	28	4
	29	4
	30	8

Марка колонны	№ поз.	Колич. шт.
ИК 41-1-4 (продолжение)	31	4
	32	4
	34	2
	53	2
	54	6
	55	4
ИК 41-2-2	Арматурные изделия	
	2	42
	4	42
	24	8
	25	4
	43	64
	44	40
	46	42
	48	8
	50	2
	51	4
	57	4
	58	2
	59	2
	60	2
	61	2
	73	1

Марка колонны	№ поз	Колич. шт.
ИК 41-2-2 (продолжение).	Закладные детали	
	3	4
	11	2
	13	4
	15	2
	16	2
	17	4
	18	4
	19	4
	24	6
	25	6
	26	4
	27	4
	28	4
	29	4
	30	8
	31	4
	32	4
	34	2
	41	2
	42	2
	43	16
	45	2
	46	16

Марка колонны	№ поз.	Колич. шт.
ИК 41-2-2 (продолжение)	47	12
	48	12
	53	2
	54	6
	55	4
	76	2
ИК 41-2-4	Арматурные изделия	
	2	42
	4	42
	24	8
	25	4
	43	64
	44	40
	46	42
	48	8
	50	2
	51	4
	57	4
	58	2
	59	2
	60	2
	61	2
	73	1

Марка колонны	№ поз.	Колич. шт.
ИК 41-2-4 (продолжение)	Закладные детали	
	3	4
	11	2
	13	4
	15	2
	16	2
	17	4
	18	4
	19	4
	24	6
	25	6
	26	4
	27	4
	28	4
	29	4
	30	8
	31	4
	32	4
	34	2
	53	2
	54	6
	55	4

Примечания см. на листе 187.

Спецификация позиций арматурных изделий на альбом

№ поз.	ф или сечение мм	Длина мм	Вес кг
1	25AIII	3700	14,3
2	8AI	370	0,1
3	28AIII	3700	17,9
4	10AI	370	0,2
5	22AIII	3700	11,0
6	28AIII	11190	54,0
7	25AIII	11190	43,1
8	22AIII	11190	33,4
9	20AIII	11190	27,6
10	28AIII	8500	41,1
11	22AIII	8500	25,4
12	25AIII	8500	32,8
13	20AIII	9400	23,2
14	22AIII	9400	28,1
15	25AIII	9400	36,2
16	28AIII	9400	45,4
17	20AIII	2900	7,2
18	22AIII	2900	8,6
19	25AIII	2900	11,2
20	28AIII	2900	14,0
21	25AIII	2800	10,8

№ поз.	ф или сечение мм	Длина мм	Вес кг
22	32AIII	11190	70,6
23	32AIII	9400	59,3
24	28AIII	9540	46,2
25	25AIII	9540	36,8
26	22AIII	9540	28,5
27	28AIII	12390	59,9
28	25AIII	12390	47,8
29	22AIII	12390	36,9
30	20AIII	12390	30,6
31	20AIII	10600	26,2
32	22AIII	10600	31,6
33	25AIII	10600	40,8
34	28AIII	10600	51,2
35	32AIII	12390	78,1
36	32AIII	10600	66,9
37	28AIII	4740	22,9
38	25AIII	4740	18,3
39	22AIII	10150	30,2
40	25AIII	10150	39,1
41	28AIII	10150	49,0
42	22AIII	4740	14,2

№ поз.	ф или сечение мм	Длина мм	Вес кг
43	10AIII	370	0,2
44	10AIII	570	0,4
45	8AI	570	0,2
46	10AI	570	0,4
47	12AI	370	0,3
48	12AI	570	0,5
49	28AIII	2850	13,8
50	12AIII	1090	1,0
51	12AIII	1900	1,7
52	8AI	2140	0,8
53	8AI	2080	0,8
54	8AI	1880	0,7
55	8AI	1700	0,7
56	8AI	1510	0,6
57	8AI	2540	1,0
58	8AI	2480	1,0
59	8AI	2280	0,9
60	8AI	2100	0,8
61	8AI	1910	0,8
62	8AI	2160	0,8
63	8AI	2700	1,1

№ поз.	ф или сечение мм	Длина мм	Вес кг
64	8AI	2580	1,0
65	8AI	2180	0,8
66	8AI	1820	0,7
67	8AI	3100	1,2
68	8AI	2980	1,2
69	8AI	2580	1,0
70	8AI	2220	0,9
71	8AI	2720	1,1
72	140×20	140	3,1
73	140×20	180	4,0
74	12AIII	1900	1,7

Примечание:

Марка стали арматуры устанавливается в проекте конкретного объекта.

ТК 1972	Спецификация позиций арматурных изделий	УШ22-2/70
		Лист 231

Спецификация позиций закладных деталей на альбом

№ поз.	Профиль	Марка стали проката	Длина мм	Вес кг.
1	– 150×12	В.Ст.3	310	4,4
2	∟ 140×90×10		376	6,6
3	– 160×12		360	5,4
4	∟ 140×90×10		246	4,3
5	ф 36А III	—	640	5,1
6	∟ 75×8	В.Ст.3	290	2,6
7	ф 36А III	—	840	6,7
8	– 140×25	В.Ст.3	400	11,0
9	ф 36А III	—	495	4,0
10	ф 36А III		695	5,6
11	– 110×20	В.Ст.3	300	5,2
12	ф 28А III	—	590	2,8
13	ф 28А III		790	3,8
15	– 80×12	В.Ст.3	360	2,7
16	∟ 200×125×12		360	10,7
17	ф 8АI	—	370	0,1
18	ф 16А III		930	1,5
19	Гайка М16		—	—
20	ф 32А III	—	810	5,1
21	ф 32А III		1010	6,4
22	– 240×12	В.Ст.3	396	9,0
23	ф 16А III	—	250	0,4
24	ф 16А III		360	0,6

№ поз.	Профиль	Марка стали проката	Длина мм	Вес кг.
25	ф 16А III	—	80	0,1
26	– 130×10	В.Ст.3	220	2,2
27	∟ 63×40×8		380	2,3
28	∟ 45×5		380	1,3
29	– 100×10		220	1,7
30	– 100×10		200	1,6
31	– 70×8		380	1,7
32	ф 12А III	—	600	0,5
33	Газ. труба dy=40		400	1,5
34	Газ. труба dy=40		600	2,3
35	– 70×12	В.Ст.3	360	2,4
36	– 70×12		370	2,4
37	– 70×18		280	2,8
38	– 70×25		638	8,8
39	∟ 100×12		70	1,2
40	– 100×12		370	3,5
41	– 140×12		400	5,3
42	– 140×12		400	5,3
43	ф 16А III	—	388	0,6
44	ф 16А III		400	0,6
45	– 140×16	В.Ст.3	550	9,7
46	ф 22А III	—	384	1,1
47	ф 22А III		140	0,4

№ поз.	Профиль	Марка стали проката	Длина мм	Вес кг.
48	ф 16А III	—	140	0,2
49	– 140×16	В.Ст.3	500	8,8
50	– 140×16		368	6,5
51	– 120×12		368	4,2
52	– 50×12		140	0,7
53	– 240×25		400	18,8
54	ф 36А III	—	745	6,0
55	∟ 140×90×10	В.Ст.3	446	7,8
64	– 140×25		400	11,0
65	ф 36А III	—	520	4,2
66	ф 36А III		720	5,8
67	– 110×20	В.Ст.3	300	5,2
68	ф 28А III	—	610	2,9
69	ф 28А III		810	3,9
70	– 240×25	В.Ст.3	400	18,8
71	ф 36А III	—	770	6,2
72	– 150×12	В.Ст.3	310	4,4
73	ф 36А III	—	520	4,2
74	– 70×16	В.Ст.3	368	3,2
75	– 50×12		70	0,3
76	– 140×16		550	9,7
77	ф 22А III	—	400	1,2
78	– 140×25	В.Ст.3	400	11,0

Примечания:

1. Длина поз. 9, 10, 43, 44, 47, 54 в спецификации даны без припуска на длину при сварке под флюсом.
2. Марка стали ~~арматуры~~ устанавливается в проекте конкретного объекта.

Выборка стали на одну колонну, кг

Марка колонны	Арматурные изделия. Сталь гост 5781-61*. Класса А-I, Ф, мм 12	10	8			Итого	Класса А-III, Ф, мм 28	25	22	12	10					Итого	гост 380-71. Прокат в ст3. Профиль. Итого	Итого
УК11-1-3	1,2		7,0			8,2		57.2		4.4	8.0					69.6		77,8
УК11-1-4	1,2		7.0			8,2		57.2		4.4	8.0					69.6		77,8
УК11-2,-3	1,2	5,2	4.4			10,8	71.6			4.4	8.0					84.0		94,8
УК11-2-4	1,2	5,2	4,4			10,8	71.6			4.4	8.0					84.0		94,8
УК11-3-3	1,2	5,2	4,4			10,8	71.6	57.2		4.4	8.0					141.2		152,0
УК11-3-4	1,2	5,2	4,4			10,8	71.6	57.2		4.4	8.0					141.2		152,0
УК12-1	1,8		8.0			9.8			44.0	8.8	8.0					60.8		70,6
УК12-11, УК12-1-2	1.8		8.0			9.8			44.0	8.8	8.0					60.8		70,6
УК12-2	1,8	5,2	5,4			12.4	71.6			8.8	8.0					88.4		100,8
УК12-2-1, УК12-2-2	1,8	5,2	5,4			12.4	71.6			9.8	8.0					88.4		100,8

Выборка стали на одну колонну, кг (продолжение)

Марка колонны	Закладные детали. Гост. 380-71. Прокат в ст.3. Профиль. L 200×125×12	L 140×90×10	L 63×40×8	L 45×5	б=20	б=12	б=10	б=8	газ. тр. ду=40	газка М16	Итого	Сталь гост 5781-61*. Класса А-I, Ф, мм 8		Итого	Класса А-III, Ф, мм 32	28	16	12			Итого	Итого	Всего
УК11-1-3	10.7	21.8	4.6	2.6	5,2	31.3	14.2	3.4	3.0	0.1	96,9	0,2		0,2		5.6	6.3	2.0			13.9	111,0	188.8
УК11-1-4	10.7	21.8			5,2	22.3	6.4	3.4	3.0	0.1	72.9	0.2		0.2		5.6	3.0	2.0			10.6	83,7	161,5
УК11-2-3	10.7	21.8	4.6	2.6	5,2	31.3	14.2	3.4	3.0	0.1	96,9	0,2		0,2		5.6	6.3	2.0			13.9	111.0	205,8
УК11-2-4	10.7	21.8			5,2	22.3	6.4	3.4	3.0	0.1	72.9	0,2		0.2		5.6	3.0	2.0			10.6	83,7	178.5
УК11-3-3	10.7	21.8	4.6	2.6	5,2	31.3	14.2	3.4	3.0	0.1	96.9	0.2		0,2		5.6	6.3	2.0			13.9	111.0	263,0
УК11-3-4	10.7	21.8			5,2	22.3	6.4	3.4	3.0	0.1	72.9	0.2		0.2		5.6	3.0	2.0			10.6	83,7	235,7
УК12-1	21.4	21.8				25,0			3.0	0.2	71.4	0.4		0.4	10.2		6.0	2.0			18.2	90.0	160,6
УК12-1-1, УК12-1-2	21.4	21.8				35,6			3.0	0.2	82.0	0.4		0.4	10.2		12.0	2.0			24.2	106.6	177,2
УК12-2	21.4	21.8				25.0			3.0	0.2	71.4	0.4		0.4	10.2		6.0	2.0			18.2	90,0	190,8
УК12-2-1, УК12-2-2	21.4	21.8				35.6			3.0	0.2	82.0	0.4		0.4	10.2		12.0	2.0			24.2	106,6	207,4

Примечание:
Марка стали указывается в проекте конкретного объекта.

ТК 1972

Выборка стали на одну колонну

ИИ 22-2/70

лист 233

Выборка стали на одну колонну, кг

Марка колонны	Арматурные изделия																				
	Сталь ГОСТ 5781-61*																		ГОСТ 380-71		
	Класса А-I						Класса А-III												Прокат В ст3		
	Ф, мм					Итого	Ф, мм											Итого	Профиль		Итого	Итого
	12	10	8				28	25	22	12	10								δ=20			
ИК12-2-3	1,8	5,2	5,4			12,4	71,6			8.8	8.0							88.4				100.8
ИК12-3	1,8		8,0			9,8			88.0	8.8	8.0							104.8				114.6
ИК12-3-1, ИК12-3-2	1,8		8,0			9,8			88.0	8.8	8.0							104.8				114.6
ИК12-4	1,8	5,2	5,4			12,4	71.6	57.2		8.8	8.0							145.6				158.0
ИК12-4-1, ИК12-4-2	1,8	5,2	5,4			12,4	71.6	57.2		8.8	8.0							145.6				158.0
ИК12-4-3	1,8	5,2	5,4			12,4	71.6	57.2		8.8	8.0							145.6				158.0
ИК13-1-1	4,8	19,2	8,8			32.8	216.0			8.8	1.6							226.4	3.1		3.1	262.3
ИК13-1-2	4,8	19,2	8,8			32.8	216.0			8.8	1.6							226.4	3.1		3.1	262.3
ИК13-1-3	4,8	19,2	8,8			32.8	216.0			8.8	1.6							226.4	3.1		3.1	262.3
ИК13-1-4	4,8	19,2	8,8			32.8	216.0			8.8	1.6							226.4	3.1		3.1	262.3

Выборка стали на одну колонну, кг (продолжение)

Марка колонны	Закладные детали																											
	ГОСТ 380-71															Сталь ГОСТ 5781-61*												
	Прокат В ст.3															Класса А-I			Класса А-III									
	Профиль															Ф, мм			Ф, мм									
	L200 ×125×12	L140 ×90×10	L63 ×40×8	L 100×12	L 45×5	δ=25	δ=20	δ=18	δ=16	δ=12	δ=10	δ=8	Газтр. dy=40	Гайка М16	Итого	8		Итого	36	32	28	22	16	12	Итого	Итого	Всего
ИК12-2-3	21.4	21.8		2.4		17.6		5.6		41.6			3.0	0.2	113.6	0.4		0.4	8.4	10.2			6.0	2.0	26.6	140.6	241.4
ИК12-3	21.4	21.8								25.0			3.0	0.2	71.4	0.4		0.4		10.2			6.0	2.0	18.2	90.0	204,6
ИК12-3-1, ИК12-3-2	21.4	21.8								35,6			3.0	0.2	82.0	0.4		0.4		10.2			12.0	2.0	24 2	106.6	221,2
ИК12-4	21.4	21.8								25,0			3.0	0.2	71.4	0.4		0.4		10.2			6.0	2.0	18,2	90.0	248,0
ИК12-4-1, ИК12-4-2	21.4	21.8								35,6			3.0	0.2	82.0	0.4		0.4		10.2			12.0	2.0	24,2	106.6	264,6
ИК12-4-3	21.4	21.8		2.4		17.6		5,6		41,6			3.0	0.2	113.6	0.4		0.4	8.4	10.2			6.0	2.0	26.6	140.6	298,6
ИК13-1-1	21.4	8.6	9.2		5.2	22.0	10.4		58,2	55,4	28,4	6.8	3.0	0 2	228.8	0.4		0.4	24.0		11.2	36.0	24.6	2.0	97.8	327.0	589,3
ИК13-1-2	21.4	8.6	9.2		5.2	37.6	10.4		58,2	37.4	28,4	6.8	3.0	0 2	226.4	0.4		0.4	24.0		11.2	36.0	22.2	2.0	95,4	322.2	584,5
ИК13-1-3	21.4	8.6	9.2		5.2	22.0	10.4			34.2	28,4	6.8	3.0	0 2	149.4	0.4		0.4	24.0		11.2		12.6	2.0	49,8	199,6	461,9
ИК13-1-4	21.4	8.6	9.2		5.2	37.6	10.4			16,2	28,4	6.8	3.0	0.2	147.0	0.4		0.4	24.0		11.2		10.2	2 0	47.4	194,8	457,1

Примечание:
Марка стали указывается в проекте конкретного объекта.

ТК 1972	Выборка стали на одну колонну	ИИ22-2/70	лист 234

Выборка стали на одну колонну, кг

Марка колонны	Арматурные изделия. Сталь ГОСТ 5781-61*. Класса А-I. Ф, мм: 12	10	8			Итого	Класса А-III. Ф, мм: 28	25	22	12	10						Итого	ГОСТ 380-71. Прокат В ст 3. Профиль: δ=20		Итого	Итого
ИК13-2-3	4,8		18.4			23.2		172.4	133.6	8.8	1.6						316.4	3.1		3.1	342.7
ИК13-2-4	4,8		18.4			23.2		172.4	133.6	8.8	1.6						316.4	3.1		3.1	342,7
ИК13-3-1	4,8	19.2	8.8			32.8	216.0	172.4		8.8	1.6						398.8	3.1		3.1	434.7
ИК13-3-2	4,8	19.2	8.8			32.8	216.0	172.4		8.8	1.6						398.8	3.1		3.1	434.7
ИК13-3-3	4.8	19.2	8.8			32.8	216.0	172.4		8.8	1.6						398.8	3.1		3.1	434.7
ИК13-3-4	4.8	19.2	8.8			32.8	216.0	172.4		8.8	1.6						398.8	3.1		3.1	434.7
ИК14-1, ИК14-2	2.4		21.2			23.6			267.2	17.6	1.6						286.4	3.1		3.1	313.1
ИК14-1-1, ИК14-1-2 ИК14-2-1, ИК14-2-2	2.4		21.2			23.6			267.2	17.6	1.6						286.4	3.1		3.1	313.1
ИК14-3	2.4		21.2			23.6		344.8		17.6	1.6						364.0	3.1		3.1	390.7
ИК14-3-1, ИК14-3-2	2.4		21.2			23.6		344.8		17.6	1.6						364.0	3.1		3.1	390.7

Выборка стали на одну колонну, кг (продолжение)

Марка колонны	Закладные детали. ГОСТ 380-71. Прокат В ст.3. Профиль: L200×125×12	L140×90×10	L63×40×8	L 75×8	L 45×5	δ=25	δ=20	δ=16	δ=12	δ=10	δ=8	Газ.тр. dy=40	Гайка М16	Итого	Сталь ГОСТ 5781-61*. Класса А-I. Ф, мм: 8		Итого	Класса А-III. Ф, мм: 36	32	28	22	16	12	Итого	Итого	Всего
ИК13-2-3	21,4	8,6	9,2		5.2	22.0	10.4		34.2	28.4	6.8	3.0	0.2	149.4	0.4		0.4	24.0		11.2		12.6	2.0	49.8	199.6	542.3
ИК13-2-4	21,4	8,6	9,2		5.2	37.6	10.4		16.2	28.4	6.8	3.0	0.2	147.0	0.4		0.4	24.0		11.2		10.2	2.0	47.4	194.8	537.5
ИК13-3-1	21.4	8,6	9,2		5.2	22.0	10.4	58.2	55.4	28.4	6.8	3.0	0.2	228.8	0.4		0.4	24.0		11.2	36.0	24.6	2.0	97.8	327.0	761.7
ИК13-3-2	21,4	8.6	9,2		5.2	37.6	10.4	58.2	37.4	28.4	6.8	3.0	0.2	226.4	0.4		0.4	24.0		11.2	36.0	22.2	2.0	95.4	322.2	756.9
ИК13-3-3	21,4	8.6	9,2		5.2	22.0	10.4		34.2	28.4	6.8	3.0	0.2	149.4	0.4		0.4	24.0		11.2		12.6	2.0	49.8	199.6	634.3
ИК13-3-4	21.4	8.6	9,2		5.2	37.6	10.4		16.2	28.4	6.8	3.0	0.2	147.0	0.4		0.4	24.0		11.2		10.2	2.0	47.4	194.8	629.5
ИК14-1, ИК14-2	42.8	8.6		5.2					21.6			3.0	0.4	81.6	0.8		0.8	30.6	20.4			12.0	2.0	65.0	147.4	460.5
ИК14-1-1, ИК14-1-2 ИК14-2-1, ИК14-2-2	42.8	8.6		5.2				58.2	42.8			3.0	0.4	161.0	0.8		0.8	30.6	20.4		36.0	24.0	2.0	113.0	274.8	587.9
ИК14-3	42.8	8.6		5.2					21.6			3.0	0.4	81.6	0.8		0.8	30.6	20.4			12.0	2.0	65.0	147.4	538.1
ИК14-3-1, ИК14-3-2	42.8	8.6		5.2				58.2	42.8			3.0	0.4	161.0	0.8		0.8	30.6	20.4		36.0	24.0	2.0	113.0	274.8	665.5

Примечание:

Марка стали указывается в проекте конкретного объекта.

ТК 1972	Выборка стали на одну колонну	ИИ22-2/70
		Лист 235

Выборка стали на одну колонну, кг

Марка колонны	Арматурные изделия. Сталь ГОСТ 5781-61*. Класса А-I, Ф, мм						Класса А-III, Ф, мм											ГОСТ 380-71. Прокат Вст.3. Профиль			Итого
	12	10	8			Итого	28	25	22	12	10						Итого	δ=20		Итого	
ИК14-3-3	4.0		21.2			23.6		344.8		17.6	1.6						364.0	3.1		3.1	390.7
ИК14-4	4.0	20.8	10.8			34.0	216.0	172.4		17.6	1.6						407.6	3.1		3.1	444.7
ИК14-4-1, ИК14-4-2	4.0	20.8	10.8			34.0	216.0	172.4		17.6	1.6						407.6	3.1		3.1	444.7
ИК14-4-3	4.0	20.8	10.8			34.0	216.0	172.4		17.6	1.6						407.6	3.1		3.1	444.7
ИК15-1-1	3.6	14.8	8.8			27.2	164.4			8.8	8.0						181.2				208.4
ИК15-1-2	3.6	14.8	8.8			27.2	164.4			8.8	8.0						181.2				208.4
ИК15-1-3	3.6	14.8	8.8			27.2	164.4			8.8	8.0						181.2				208.4
ИК15-1-4	3.6	14.8	8.8			27.2	164.4			8.8	8.0						181.2				208.4
ИК15-2-1	3.6		16.2			19.8			203.2	8.8	8.0						220.0				239.8
ИК15-2-2	3.6		16.2			19.8			203.2	8.8	8.0						220.0				239.8

Выборка стали на одну колонну, кг (продолжение)

Марка колонны	Закладные детали. ГОСТ 380-71. Прокат Вст.3. Профиль															Итого	Сталь ГОСТ 5781-61*. Класса А-I, Ф, мм		Итого	Класса А-III, Ф, мм						Итого	Итого	Всего
	L 200×125×12	L 140×90×10	L 63×40×6	L 100×12	L 75×8	L 45×5	δ=25	δ=20	δ=18	δ=16	δ=12	δ=10	δ=8	Газ. гр. Ст3пс δ=4÷40	Уголок М16		8			36	32	28	22	16	12			
ИК14-3-3	42.8	8.6		4.8	5.2		57.2		11.2		54.8			3.0	0.4	188.0	0.8		0.8	46.6	20.4			12.0	2.0	81.0	269.8	660.5
ИК14-4	42.8	8.6			5.2						21.6			3.0	0.4	81.6	0.8		0.8	30.6	20.4			12.0	2.0	65.0	147.4	592.1
ИК14-4-1, ИК14-4-2	42.8	8.6			5.2					58.2	42.8			3.0	0.4	161.0	0.8		0.8	30.6	20.4		36.0	24.0	2.0	113.0	274.8	719.5
ИК14-4-3	42.8	8.6		4.8	5.2		57.2		11.2		54.8			3.0	0.4	188.0	0.8		0.8	46.6	20.4			12.0	2.0	81.0	269.8	714.5
ИК15-1-1	21.4	21.8	9.2			5.2	11.0	10.4			53.6	28.4	6.8	3.0	0.2	171.0	0.4		0.4	12.0		11.2		18.6	2.0	43.8	215.2	423.6
ИК15-1-2	21.4	21.8	4.6			2.6	18.8	10.4			35.6	20.6	6.8	3.0	0.2	145.8	0.4		0.4	12.0		11.2		14.1	2.0	39.3	185.5	393.9
ИК15-1-3	21.4	21.8	9.2			5.2	11.0	10.4			41.0	28.4	6.8	3.0	0.2	160.4	0.4		0.4	12.0		11.2		12.6	2.0	37.8	198.6	407.0
ИК15-1-4	21.4	21.8	4.6			2.6	18.8	10.4			25.0	20.6	6.8	3.0	0.2	135.2	0.4		0.4	12.0		11.2		8.1	2.0	33.3	168.9	377.3
ИК15-2-1	21.4	21.8	9.2			5.2	11.0	10.4			53.6	28.4	6.8	3.0	0.2	171.0	0.4		0.4	12.0		11.2		18.6	2.0	43.8	215.2	455.0
ИК15-2-2	21.4	21.8	4.6			2.6	18.8	10.4			35.6	20.6	6.8	3.0	0.2	145.8	0.4		0.4	12.0		11.2		14.1	2.0	39.3	185.5	425.3

Примечание:
Марка стали указывается в проекте конкретного объекта.

Выборка стали на одну колонну, кг

Марка колонны	Арматурные изделия. Сталь ГОСТ 5781-61*																				
	класса А-I						класса А-III											ГОСТ 380-71 Прокат Вст3			Итого
	Ф, мм						Ф, мм											Профиль			
	12	10	8			Итого	28	22	12	10							Итого			Итого	
ИК15-2-3	3.6		16.2			19.8		203.2	8.8	8.0							220.0				239.8
ИК15-2-4	3.6		16.2			19.8		203.2	8.8	8.0							220.0				239.8
ИК15-3-1	3.6	14.8	8.8			27.2	164.4	101.6	8.8	8.0							282.8				310.0
ИК15-3-2	3.6	14.8	8.8			27.2	164.4	101.6	8.8	8.0							282.8				310.0
ИК15-3-3	3.6	14.8	8.8			27.2	164.4	101.6	8.8	8.0							282.8				310.0
ИК15-3-4	3.6	14.8	8.8			27.2	164.4	101.6	8.8	8.0							282.8				310.0
ИК15-4-1	3.6	25.6	8.8			38.0	328.8		8.8	8.0							345.6				383.6
ИК15-4-2	3.6	25.6	8.8			38.0	328.8		8.8	8.0							345.6				383.6
ИК15-4-3	3.6	25.6	8.8			38.0	328.8		8.8	8.0							345.6				383.6
ИК15-4-4	3.6	25.6	8.8			38.0	328.8		8.8	8.0							345.6				383.6

Выборка стали на одну колонну, кг (продолжение)

Марка колонны	Закладные детали. ГОСТ 380-71 Прокат Вст. 3. Профиль												Сталь ГОСТ 5781-61* класса А-I			класса А-III								Всего
													Ф, мм			Ф, мм								
	L200 x125x12	L140 x90x10	L63 x40x8	L 45x5	δ=25	δ=20	δ=12	δ=10	δ=8	газ тр. dy=40	газ на M16	Итого	8		Итого	36	28	16	12			Итого	Итого	
ИК15-2-3	21.4	21.8	9.2	5.2	11.0	10.4	43.0	28.4	6.8	3.0	0.2	160.4	0.4		0.4	12.0	11.2	12.6	2.0			37.8	198.6	438.4
ИК15-2-4	21.4	21.8	4.6	2.6	18.8	10.4	25.0	20.6	6.8	3.0	0.2	135,2	0.4		0.4	12.0	11	8.1	2.0			33.3	168.9	408.7
ИК15-3-1	21.4	21.8	9.2	5.2	11.0	10.4	53.6	28.4	6.8	3.0	0.2	171.0	0.4		0.4	12.0	11.2	18.6	2.0			43.8	215,2	525,2
ИК15-3-2	21.4	21.8	4.6	2.6	18.8	10.4	35,6	20.6	6,8	3.0	0.2	145,8	0.4		0.4	12.0	11.2	14.1	2.0			39.3	185,5	495,5
ИК15-3-3	21.4	21.8	9.2	5.2	11.0	10.4	43.0	28.4	6,8	3.0	0.2	160.4	0.4		0.4	12.0	11.2	12.6	2.0			37.8	198.6	508.6
ИК15-3-4	21.4	21.8	4.6	2.6	18.8	10.4	25.0	20.6	6.8	3.0	0.2	135,2	0.4		0.4	12.0	11.2	8.1	2.0			33.3	168.9	478.9
ИК15-4-1	21.4	21.8	9.2	5.2	11.0	10.4	53.6	28.4	6.8	3.0	0.2	171.0	0.4		0.4	12.0	11.2	18.6	2.0			43.8	215,2	598.8
ИК15-4-2	21.4	21.8	4.6	2.6	18.8	10.4	35,6	20.6	6.8	3.0	0.2	145,8	0.4		0.4	12.0	11.2	14.1	2.0			39.3	185,5	569.1
ИК15-4-3	21.4	21.8	9.2	5.2	11.0	10.4	43.0	28.4	6.8	3.0	0.2	160.4	0.4		0.4	12.0	11.2	12.6	2.0			37.8	198.6	582.2
ИК15-4-4	21.4	21.8	4.6	2.6	18.8	10.4	25.0	20.6	6.8	3.0	0.2	135,2	0.4		0.4	12.0	11.2	8.1	2.0			33.3	168.9	552,5

Примечание:
Марка стали указывается в проекте конкретного объекта.

ТК 197.2	Выборка стали на одну колонну	ИИ22-2170 лист 237

Выборка стали на одну колонну, кг

Марка колонны	Арматурные изделия. Сталь ГОСТ 5781-61*. Класса А-I. Ф, мм					Итого	Класса А-III. Ф, мм										Итого	ГОСТ 380-60*. Прокат Вст3. Профиль		Итого	Итого
	12	10	8				28	25	22	20	12	10						δ=20			
ИК 16-1	3.0		18.2			21.2			101.6		17.6	8.0					127.2				148.4
ИК 16-2	3.0	14.8	10.8			28.6	164.4				17.6	8.0					190.0				218.6
ИК 16-2-1, ИК 16-2-2	3.0	14.8	10.8			28.6	164.4				17.6	8.0					190.0				218.6
ИК 16-2-3	3.0	14.8	10.8			28.6	164.4				17.6	8.0					190.0				218.6
ИК 16-3	3.0		18.2			21.2			203.2		17.6	8.0					228.8				250.0
ИК 16-3-2	3.0		18.2			21.2			203.2		17.6	8.0					228.8				250.0
ИК 16-4	3.0	14.8	10.8			28.6	164.4	131.2			17.6	8.0					321.2				349.8
ИК 16-4-1, ИК 16-4-2	3.0	14.8	10.8			28.6	164.4	131.2			17.6	8.0					321.2				349.8
ИК 16-4-3	3.0	14.8	10.8			28.6	164.4	131.2			17.6	8.0					321.2				349.8
ИК17-1-1	5.0		27.7			32.7				324.8	8.8	22.4					356.0	3.1		3.1	391.8

Выборка стали на одну колонну, кг (продолжение)

Марка колонны	Закладные детали. ГОСТ 380-60*. Прокат В ст.3. Профиль: L200×125×12	L140×90×10	L63×40×8	L 100×12	L 75×8	L 45×5	δ=25	δ=20	δ=18	δ=16	δ=12	δ=10	δ=8	Полоса гр. Ву=40 δ=16	Полоса δ=16	Итого	Сталь ГОСТ 5781-61*. Класса А-I. Ф, мм: 8	Итого	Класса А-III. Ф, мм: 36	32	28	22	16	12	Итого	Итого	Всего
ИК 16-1	42.8	21.8			2,6						30.4			3.0	0.4	101.0	0.8	0.8	15.3	20.4			12.0	2.0	49.7	151.5	299,9
ИК 16-2	42.8	21.8			2.6						30.4			3.0	0.4	101.0	0.8	0.8	15.3	20.4			12.0	2.0	49.7	151.5	370,1
ИК 16-2-1, ИК 16-2-2	42.8	21.8			2.6					19.4	51.6			3.0	0.4	141.6	0.8	0.8	15.3	20.4		12.0	24.0	2.0	73.7	216.1	434,7
ИК 16-2-3	42.8	21.8		4.8	2.6		46.2		11.2		63.6			3.0	0.4	196.4	0.8	0.8	31.7	20.4			12.0	2.0	66.1	263.3	481,9
ИК 16-3	42.8	21.8			2.6						30.4			3.0	0.4	101.0	0.8	0.8	15.3	20.4			12.0	2.0	49.7	151.5	401.5
ИК 16-3-2	42.8	21.8			2.6					19.4	51.6			3.0	0.4	141.6	0.8	0.8	15.3	20.4		12.0	24.0	2.0	73.7	216.1	466.1
ИК 16-4	42.8	21.8			2.6						30.4			3.0	0.4	101.0	0.8	0.8	15.3	20.4			12.0	2.0	49.7	151.5	501.3
ИК 16-4-1, ИК 16-4-2	42.8	21.8			2.6					19.4	51.6			3.0	0.4	141.6	0.8	0.8	15.3	20.4		12.0	24.0	2.0	73.7	216.1	565,9
ИК 16-4-3	42.8	21.8		4.8	2.6		46.2		11.2		63.6			3.0	0.4	196.4	0.8	0.8	31.7	20.4			12.0	2.0	66.1	263.3	613,1
ИК17-1-1	21.4	8.6	9.2			5.2	22.0	10.4		106.2	53.4	28.4	6.8	4.6	0.2	276.4	0.4	0.4	28.8		13.2	36.0	12.6	2.0	92.6	369,4	761.2

Примечание:
Марка стали указывается в проекте конкретного объекта.

ТК 1972

Выборка стали на одну колонну

ИИ22-2/70

Лист 238

Выборка стали на одну колонну, кг

Марка колонны	Арматурные изделия																				
	Сталь ГОСТ 5781-61*																	ГОСТ 380-71			
	класса А-I						класса А-III											Прокат в ст3			
	ф, мм						ф, мм											Профиль			
	12	10	8			Итого	25	22	20	12	10						Итого	Б=20		Итого	Итого
UK17-1-2	5.0		27.7			32.7			324.8	8.8	22.4						356.0	3.1		3.1	391.8
UK17-1-3	5.0		27.7			32.7			324.8	8.8	22.4						356.0	3.1		3.1	391.8
UK17-1-4	5.0		27.7			32.7			324.8	8.8	22.4						356.0	3.1		3.1	391.8
UK17-2-1, UK17-3-1	5.0		27.7			32.7		392.8		8.8	22.4						424.0	3.1		3.1	459.8
UK17-2-2, UK17-3-2	5.0		27.7			32.7		392.8		8.8	22.4						424.0	3.1		3.1	459.8
UK17-2-3, UK17-3-3	5.0		27.7			32.7		392.8		8.8	22.4						424.0	3.1		3.1	459.8
UK17-2-4, UK17-3-4	5.0		27.7			32.7		392.8		8.8	22.4						424.0	3.1		3.1	459.8
UK17-4-1	5.0		27.7			32.7	362.0	112.4		8.8	22.4						505.6	3.1		3.1	541.4
UK17-4-2	5.0		27.7			32.7	362.0	112.4		8.8	22.4						505.6	3.1		3.1	541.4
UK17-4-3	5.0		27.7			32.7	362.0	112.4		8.8	22.4						505.6	3.1		3.1	541.4

Выборка стали на одну колонну, кг (продолжение)

Марка колонны	Закладные детали																								
	ГОСТ 380-71													Сталь ГОСТ 5781-61*											
	Прокат в ст.3.													класса А-I			класса А-III								
	Профиль													ф, мм			ф, мм								
	L200 ×125×12	L140 ×90×10	L63 ×40×8	L 45×5	δ=25	δ=20	δ=16	δ=12	δ=10	δ=8	Газ.тр. ду=40	Гайка М16	Итого	8		Итого	36	28	22	16	12		Итого	Итого	Всего
UK17-1-2	21.4	8.6	9.2	5.2	37.6	10.4	106.2	35.4	28.4	6.8	4.6	0.2	274.0	0.4		0.4	28.8	13.2	36.0	10.2	2.0		90.2	364.6	756.4
UK17-1-3	21.4	8.6	9.2	5.2	22.0	10.4		34.2	28.4	6.8	4.6	0.2	151.0	0.4		0.4	28.8	13.2		12.6	2.0		56.6	208.0	599.8
UK17-1-4	21.4	8.6	9.2	5.2	37.6	10.4		16.2	28.4	6.8	4.6	0.2	148.6	0.4		0.4	28.8	13.2		10.2	2.0		54.2	203.2	594.8
UK17-2-1, UK17-3-1	21.4	8.6	9.2	5.2	22.0	10.4	106.2	53.4	28.4	6.8	4.6	0.2	276.4	0.4		0.4	28.8	13.2	36.0	12.6	2.0		92.6	369.4	829.2
UK17-2-2, UK17-3-2	21.4	8.6	9.2	5.2	37.6	10.4	106.2	35.4	28.4	6.8	4.6	0.2	274.0	0.4		0.4	28.8	13.2	36.0	10.2	2.0		90.2	364.6	824.4
UK17-2-3, UK17-3-3	21.4	8.6	9.2	5.2	22.0	10.4		34.2	28.4	6.8	4.6	0.2	151.0	0.4		0.4	28.8	13.2		12.6	2.0		56.6	208.0	667.8
UK17-2-4, UK17-3-4	21.4	8.6	9.2	5.2	37.6	10.4		16.2	28.4	6.8	4.6	0.2	148.6	0.4		0.4	28.8	13.2		10.2	2.0		54.2	203.2	663.0
UK-17-4-1	21.4	8.6	9.2	5.2	22.0	10.4	106.2	53.4	28.4	6.8	4.6	0.2	276.4	0.4		0.4	28.8	13.2	36.0	12.6	2.0		92.6	369.4	910.8
UK17-4-2	21.4	8.6	9.2	5.2	37.6	10.4	106.2	35.4	28.4	6.8	4.6	0.2	274.0	0.4		0.4	28.8	13.2	36.0	10.2	2.0		90.2	364.6	906.0
UK17-4-3	21.4	8.6	9.2	5.2	22.0	10.4		34.2	28.4	6.8	4.6	0.2	151.0	0.4		0.4	28.8	13.2		12.6	2.0		56.6	208.0	849.4

Примечание:
Марка стали указывается в проекте конкретного объекта.

Выборка стали на одну колонну, кг

Марка колонны	Арматурные изделия																					
	Сталь ГОСТ 5781-61*																		ГОСТ 380-71			Итого
	Класса А-I						Класса А-III												Прокат В ст. 3			
	ф, мм					Итого	ф, мм										Итого		Профиль		Итого	
	12	10	8				28	25	22	20	12	10							δ=20			
ИК17-4-4	5.0		27.7			32.7		362.0	112.4		8.8	22.4					505.6		3.1		3.1	541.4
ИК17-5-1	5.0	10.4	22.5			37.9	453.6		112.4		8.8	22.4					597.2		3.1		3.1	638.2
ИК17-5-2	5.0	10.4	22.5			37.9	453.6		112.4		8.8	22.4					597.2		3.1		3.1	638.2
ИК17-5-3	5.0	10.4	22.5			37.9	453.6		112.4		8.8	22.4					597.2		3.1		3.1	638.2
ИК17-5-4	5.0	10.4	22.5			37.9	453.6		112.4		8.8	22.4					597.2		3.1		3.1	638.2
ИК17А-5-1	5.0	10.4	22.5			37.9	453.6		112.4		8.8	22.4					597.2		3.1		3.1	638.2
ИК17А-5-2	5.0	10.4	22.5			37.9	453.6		112.4		8.8	22.4					597.2		3.1		3.1	638.2
ИК17А-5-3	5.0	10.4	22.5			37.9	453.6		112.4		8.8	22.4					597.2		3.1		3.1	638.2
ИК17А-5-4	5.0	10.4	22.5			37.9	453.6		112.4		8.8	22.4					597.2		3.1		3.1	638.2
ИК18-1	6.0		30.2			36.2		44.8		296.0	17.6	22.4					380.8		3.1		3.1	420.1

Выборка стали на одну колонну, кг (продолжение).

Марка колонны	Закладные детали																										
	ГОСТ 380-71														Сталь ГОСТ 5781-61*												Итого	Всего
	Прокат В ст. 3														Класса А-I			Класса А-III									
	Профиль													Итого	ф. мм		Итого	ф. мм						Итого			
	L 200 [illegible]	L 140 [illegible]	L 63 [illegible]	L 75-8	L 45-5	δ=25	δ=20	δ=16	δ=12	δ=10	δ=8	Газ. тр. d_y=40	Гайка М16		8			36	32	28	22	16	12				
ИК17-4-4	21.4	8.6	9.2		5.2	37.6	10.4		16.2	28.4	6.8	4.6	0.2	148.6	0.4		0.4	28.8		13.2		10.2	2.0	54.2	203.2	744.6
ИК17-5-1	21.4	8.6	9.2		5.2	22.0	10.4	106.2	53.4	28.4	6.8	4.6	0.2	276.4	0.4		0.4	28.8		13.2	36.0	12.6	2.0	92.6	369.4	1007.6
ИК17-5-2	21.4	8.6	9.2		5.2	37.6	10.4	106.2	35.4	28.4	6.8	4.6	0.2	274.0	0.4		0.4	28.8		13.2	36.0	10.2	2.0	90.2	364.6	1002.8
ИК17-5-3	21.4	8.6	9.2		5.2	22.0	10.4		34.2	28.4	6.8	4.6	0.2	151.0	0.4		0.4	28.8		13.2		12.6	2.0	56.6	208.0	846.2
ИК17-5-4	21.4	8.6	9.2		5.2	37.6	10.4		16.2	28.4	6.8	4.6	0.2	148.6	0.4		0.4	28.8		13.2		10.2	2.0	54.2	203.2	841.4
ИК17А-5-1	21.4	8.6	9.2		5.2	29.8	10.4	106.2	53.4	28.4	6.8	4.6	0.2	284.2	0.4		0.4	30.0		13.2	36.0	14.7	2.0	95.9	379.8	1018.0
ИК17А-5-2	21.4	8.6	9.2		5.2	37.6	10.4	106.2	35.4	28.4	6.8	4.6	0.2	274.0	0.4		0.4	30.0		13.2	36.0	10.2	2.0	91.4	365.8	1004.0
ИК17А-5-3	21.4	8.6	9.2		5.2	29.8	10.4		34.2	28.4	6.8	4.6	0.2	158.8	0.4		0.4	30.0		13.2		14.7	2.0	59.9	219.1	857.3
ИК17А-5-4	21.4	8.6	9.2		5.2	37.6	10.4		16.2	28.4	6.8	4.6	0.2	148.6	0.8		0.4	30.0		13.2		10.2	2.0	55.4	204.4	842.6
ИК18-1	42.8	8.6		5.2					21.6			4.6	0.4	83.2	0.8		0.8	35.4	23.0			12.0	2.0	72.4	156.4	576.5

Примечание:

Марка стали указывается в проекте конкретного объекта.

ТК 1972	Выборка стали на одну колонну	ИИ 22-2/70	Лист 240

Выборка стали на одну колонну, кг

Марка колонны	Арматурные изделия. Сталь ГОСТ 5781-61*. Класса А-I, ф, мм: 12	10	8			Итого	Класса А-III, ф, мм: 32	28	25	20	12	10					Итого	ГОСТ 380-71. Прокат В ст.3. Профиль: б=20		Итого	Итого
ИК18-1-1, ИК18-1-2	6.0		30.2			36.2			44,8	296,0	17.6	22,4					380,8	3,1		3,1	420.1
ИК18-2	6.0		30.2			36,2			506.8		17.6	22.4					546.8	3.1		3.1	586.1
ИК18-2-1, ИК18-2-2	6.0		30.2			36,2			506,8		17.6	22.4					546,8	3,1		3,1	586.1
ИК18-2-3	6.0		30.2			36,2			506.8		17.6	22,4					546,8	3.1		3,1	586,1
ИК18-3	6.0	26,4	20,4			52,8		579,2	43,2		17,6	22,4					662,4	3,1		3,1	718,3
ИК18-3-1, ИК18-3-2	6,0	26,4	20,4			52,8		579.2	43,2		17.6	22,4					662.4	3,1		3,1	718.3
ИК18-4, ИК18-5	6,0	26,4	20,4			52,8	756,8		43,2		17,6	22,4					840,0	3,1		3,1	895,9
ИК18-4-1, ИК18-4-2, ИК18-5-1, ИК18-5-2	6,0	26,4	20,4			52,8	756,8		43,2		17,6	22,4					840,0	3,1		3,1	895,9
ИК18-4-3, ИК18-5-3	6,0	26,4	20,4			52,8	756,8		43,2		17,6	22,4					840,0	3,1		3,1	895,9
ИК19-1-1	4.8	15,2	8.8			28,8		184,8			8,8	16,0					209,6	3,1		3,1	241.5

Выборка стали на одну колонну, кг (продолжение)

Марка колонны	Закладные детали. ГОСТ 380-71. Прокат В ст.3. Профиль: ∠200×125×12	∠140×90×10	∠63×40×8	∠100×10	∠75×8	∠45×5	б=25	б=20	б=18	б=16	б=12	б=10	б=8	гоз.Т А-ш по ГОСТ 5781-61 ф 40	м16	Итого	Сталь ГОСТ 5781-61*. Класса А-I, ф, мм: 8		Итого	Класса А-III, ф, мм: 36	32	28	22	16	12	Итого	Итого	Всего
ИК18-1-1, ИК18-1-2	42.8	8.6			5.2					119,4	44,0			4.6	0,4	225,0	0,8		0,8	35,4	23,0		36.0	12,0	2,0	108,4	334.2	754,3
ИК18-2	42.8	8.6			5.2						21.6			4,6	0,4	83,2	0,8		0,8	35,4	23.0			12.0	2.0	72.4	156.4	742.5
ИК18-2-1, ИК18-2-2	42.8	8.6			5.2					119,4	44,0			4,6	0,4	225,0	0,8		0,8	35,4	23,0		36,0	12,0	2,0	108,4	334,2	920.3
ИК18-2-3	42,8	8.6		4,8	5,2		57.2		11,2		54,8			4.6	0,4	189,6	0,8		0,8	51,4	23,0			12,0	2.0	88.4	278,8	864,9
ИК18-3	42,8	8.6			5,2						21.6			4.6	0,4	83.2	0.8		0,8	35,4	23,0			12,0	2,0	72,4	156.4	874.7
ИК18-3-1, ИК18-3-2	42,8	8.6			5,2					119,4	44,0			4.6	0,4	225,0	0,8		0,8	35,4	23.0		36,0	12,0	2,0	108,4	334,2	1052,5
ИК18-4, ИК18-5	42,8	8.6			5.2						21.6			4,6	0,4	83,2	0,8		0,8	35,4	23,0			12,0	2,0	72,4	156,4	1052.3
ИК18-4-1, ИК18-4-2 ИК18-5-1, ИК18-5-2	42,8	8.6			5,2					119,4	44,0			4,6	0,4	225,0	0,8		0,8	35,4	23,0		36,0	12,0	2,0	108,4	334,2	1230,1
ИК18-4-3, ИК18-5-3	42,8	8,6		4,8	5,2		57,2		11,2		54,8			4,6	0,4	189,6	0,8		0,8	51,4	23,0			12,0	2,0	88,4	278,8	1174,7
ИК19-1-1	21,4	17,2	9,2			5,2	22,0	10,4		38,8	66,2	28,4	6,8	3,0	0,2	228,8	0,4		0,4	24,0		11,2	24,0	24,6	2,0	85,8	315,0	556,5

Примечание:
Марка стали указывается в проекте конкретного объекта.

ТК 1972

Выборка стали на одну колонну

ИИ 22-2/70

Лист 241

Выборка стали на одну колонну, кг

Марка колонны	Арматурные изделия. Сталь ГОСТ 5781-61*. Класса А-I, ф, мм: 12	10	8			Итого	Класса А-III, ф, мм: 28	25	22	12	10						Итого	ГОСТ 380-71. Прокат В ст 3. Профиль: б=20		Итого	Итого
ИК19-1-2	4.8	15.2	8.8			28.8	184.8			8,8	16.0						209.6	3.1		3,1	241.5
ИК19-1-3	4.8	15.2	8.8			28,8	184,8			8,8	16.0						209.6	3.1		3.1	241.5
ИК19-1-4	4.8	15.2	8.8			28,8	184.8			8.8	16.0						209.6	3.1		3.1	241.5
ИК19-2-1	4.8		16.4			21,2			228.0	8.8	16.0						252.8	3.1		3.1	277.1
ИК19-2-2	4.8		16.4			21,2			228.0	8.8	16.0						252,8	3.1		3.1	277.1
ИК19-2-3	4.8		16.4			21.2			228.0	8.8	16.0						252.8	3.1		3.1	277.1
ИК19-2-4	4.8		16.4			21.2			228.0	8 8	16						252.8	3.1		3.1	277.1
ИК19-3-1	4.8	15.2	8.8			28.8	184.8	147.2		8.8	16.0						356,8	3,1		3.1	388.7
ИК19-3-2	4.8	15.2	8.8			28.8	184.8	147.2		8.8	16.0						356,8	3,1		3.1	388.7
ИК19-3-3	4.8	15.2	8,8			28.8	184.8	147.2		8.8	16.0						356,8	3.1		3.1	388.7

Выборка стали на одну колонну, кг (продолжение)

Марка колонны	Закладные детали. ГОСТ 380-71. Прокат В ст.3. Профиль: [illegible]	[illegible]	[illegible]	[illegible]	б=25	б=20	б=16	б=12	б=10	б=8	газ тр. dy=40	гайка М16	Итого	Сталь ГОСТ 5781-61*. Класса А-I, ф, мм: 8		Итого	Класса А-III, ф, мм: 36	28	22	16	12		Итого	Итого	Всего
ИК19-1-2	21.4	17.2	9.2	5.2	37.6	10.4	38.8	48.2	28.4	6.8	3.0	0.2	226.4	0.4		0.4	24.0	11.2	24.0	22.2	2.0		83.4	310.2	551.7
ИК19-1-3	21.4	17.2	9.2	5.2	22.0	10.4		45.0	28.4	6,8	3.0	0.2	168.8	0.4		0.4	24.0	11.2		12.6	2.0		49.8	219.0	460.5
ИК19-1-4	21.4	17.2	9.2	5.2	37.6	10.4		27.0	28.4	6.8	3.0	0.2	166.4	0,4		0.4	24.0	11.2		10.2	2.0		47.4	214.2	455.7
ИК19-2-1	21.4	17.2	9.2	5.2	22.0	10.4	38.8	66.2	28.4	6.8	3.0	0.2	228.8	0.4		0.4	24.0	11.2	24.0	24.6	2.0		85.8	315.0	592.1
ИК19-2-2	21.4	17.2	9.2	5.2	37.6	10.4	38.8	48,2	28.4	6.8	3.0	0.2	226,4	0.4		0.4	24.0	11.2	24.0	22.2	2.0		83.4	310.2	587.3
ИК19-2-3	21.4	17.2	9.2	5.2	22.0	10.4		45.0	28.4	6.8	3.0	0.2	168.8	0.4		0.4	24.0	11.2		12.6	2.0		49.8	219.0	496.1
ИК19-2-4	21.4	17.2	9.2	5.2	37.6	10.4		27.0	28.4	6.8	3.0	0.2	166.4	0.4		0.4	24.0	11.2		10.2	2.0		47.4	214.2	491.3
ИК19-3-1	21.4	17.8	9.2	5.2	22.0	10.4	38.8	66.2	28.4	6.8	3.0	0.2	228.8	0.4		0.4	24.0	11.2	24.0	24.6	2.0		85.8	315.0	703.7
ИК19-3-2	21.4	17.2	9.2	5.2	37.6	10.4	38.8	48.2	28.4	6.8	3.0	0.2	226.4	0.4		0.4	24.0	11.2	24.0	22.2	2.0		83.4	310.2	698.9
ИК19-3-3	21.4	17.2	9.2	5.2	22.0	10.4		45.0	28.4	6.8	3.0	0.2	168.8	0.4		0.4	24.0	11.2		12.6	2.0		49.8	219.0	607.7

Примечание:

Марка стали указывается в проекте конкретного объекта.

ТК 1972	Выборка стали на одну колонну	ИИ22-2/70	лист 242

Выборка стали на одну колонну, кг

Марка колонны	Арматурные изделия. Сталь ГОСТ 5781-61*																ГОСТ 380-71			Итого
	Класса А-I						Класса А-III										Прокат В Ст. 3			
	ф, мм						ф, мм										Профиль			
	12	10	8			Итого	28	25	12	10						Итого	δ=20		Итого	
ИК 19-3-4	4,8	15,2	8,8			28,8	184,8	147,2	8,8	16,0						356,8	3,1		3,1	388,7
ИК 20-1	2,4		19,2			21,6		147,2	17,6	16,0						180,8	3,1		3,1	205,5
ИК 20-1-1, ИК 20-1-2	2,4		19,2			21,6		147,2	17,6	16,0						180,8	3,1		3,1	205,5
ИК 20-2	2,4	16,8	10,8			30,0	184,8		17,6	16,0						218,4	3,1		3,1	251,5
ИК 20-2-1, ИК 20-2-2	2,4	16,8	10,8			30,0	184,8		17,6	16,0						218,4	3,1		3,1	251,5
ИК 20-3	2,4		19,2			21,6		294,4	17,6	16,0						328,0	3,1		3,1	352,7
ИК 20-3-1, ИК 20-3-2	2,4		19,2			21,6		294,4	17,6	16,0						328,0	3,1		3,1	352,7
ИК 20-3-3	2,4		19,2			21,6		294,4	17,6	16,0						328,0	3,1		3,1	352,7
ИК 20-4-3	2,4	30,4	10,8			43,6	369,6		17,6	16,0						403,2	3,1		3,1	449,9
ИК 21-1-1	4,8	21,6	8,8			35,2	239,6		8,8	16,0						264,4	3,1		3,1	302,7

Выборка стали на одну колонну, кг (продолжение)

Марка колонны	Закладные детали. ГОСТ 380-71. Прокат В Ст. 3. Профиль																Сталь ГОСТ 5781-61*. Класса А-I. ф, мм			Класса А-III. ф, мм							Итого	Всего
	∠200 125×12	∪УО4 98×10	∠63 ×10×8	∠ 100×12	∠ 75×8	∠ 45×5	δ=25	δ=20	δ=18	δ=16	δ=12	δ=10	δ=8	Лист 1ГОСТ 82-70	Лист 2ГОСТ 82-70	Итого	8		Итого	36	32	28	22	16	12	Итого		
ИК 19-3-4	21,4	17,2	9,2			5,2	37,6	10,4			27,0	28,4	6,8	3,0	0,2	166,4	0,4		0,4	24,0		11,2		10,2	2,0	47,4	214,2	602,9
ИК 20-1	42,8	17,2			5,2						32,4			3,0	0,4	101,0	0,8		0,8	30,6	20,4			12,0	2,0	65,0	166,8	372,3
ИК 20-1-1, ИК 20-1-2	42,8	17,2			5,2					19,4	53,6			3,0	0,4	141,6	0,8		0,8	30,6	20,4		12,0	24,0	2,0	89,0	231,4	436,9
ИК 20-2	42,8	17,2			5,2						32,4			3,0	0,4	101,0	0,8		0,8	30,6	20,4			12,0	2,0	65,0	166,8	418,3
ИК 20-2-1, ИК 20-2-2	42,8	17,2			5,2					19,4	53,6			3,0	0,4	141,6	0,8		0,8	30,6	20,4		12,0	24,0	2,0	89,0	231,4	482,9
ИК 20-3	42,8	17,2			5,2						32,4			3,0	0,4	101,0	0,8		0,8	30,6	20,4			12,0	2,0	65,0	166,8	519,5
ИК 20-3-1, ИК 20-3-2	42,8	17,2			5,2					19,4	53,6			3,0	0,4	141,6	0,8		0,8	30,6	20,4		12,0	24,0	2,0	89,0	231,4	584,1
ИК 20-3-3	42,8	17,2		4,8	5,2		57,2		11,2		65,6			3,0	0,4	207,4	0,8		0,8	46,6	20,4			12,0	2,0	81,0	288,2	640,9
ИК 20-4-3	42,8	17,2		4,8	5,2		57,2		11,2		65,6			3,0	0,4	207,4	0,8		0,8	46,6	20,4			12,0	2,0	81,0	288,2	738,1
ИК 21-1-1	21,4	8,6	9,2			5,2	22,0	10,4		38,8	55,4	31,6	8,5	3,0	0,2	214,3	0,4		0,4	24,0		11,2	24,0	24,6	2,0	85,8	300,5	603,2

Примечание:
Марка стали указывается в проекте конкретного объекта.

Выборка стали на одну колонну, кг

Марка колонны	Арматурные изделия. Сталь ГОСТ 5781-61*. Класса А-I, ф, мм						Класса А-III, ф, мм										ГОСТ 380-71. Прокат В ст.3. Профиль			Итого
	12	10	8			Итого	28	25	22	12	10					Итого	δ=20		Итого	
ИК21-1-2	4,8	21,6	8,8			35,2	239,6			8,8	16,0					264,4	3,1		3,1	302,7
ИК21-1-3	4,8	21,6	8,8			35,2	239,6			8,8	16,0					264,4	3,1		3,1	302,7
ИК21-1-4	4,8	21,6	8,8			35,2	239,6			8,8	16,0					264,4	3,1		3,1	302,7
ИК21-2-3	4,8		19,6			24,4		191,2	147,6	8,8	16,0					363,6	3,1		3,1	391,1
ИК21-2-4	4,8		19,6			24,4		191,2	147,6	8,8	16,0					363,6	3,1		3,1	391,1
ИК21-3-1	4,8	21,6	8,8			35,2	239,6	191,2		8,8	16,0					455,6	3,1		3,1	493,9
ИК21-3-2	4,8	21,6	8,8			35,2	239,6	191,2		8,8	16,0					455,6	3,1		3,1	493,9
ИК21-3-3	4,8	21,6	8,8			35,2	239,6	191,2		8,8	16,0					455,6	3,1		3,1	493,9
ИК21-3-4	4,8	21,6	8,8			35,2	239,6	191,2		8,8	16,0					455,6	3,1		3,1	493,9
ИК22-1	2,4		22,4			24,8			295,2	17,6	16,0					328,8	3,1		3,1	356,7

Выборка стали на одну колонну, кг (продолжение)

Марка колонны	Закладные детали. ГОСТ 380-71. Прокат В Ст.3. Профиль														Итого	Сталь ГОСТ 5781-61*. Класса А-I, ф, мм		Итого	Класса А-III, ф, мм						Итого	Итого	Всего
	[illegible]	[illegible]	[illegible]	[illegible]	[illegible]	[illegible]	[illegible]	[illegible]	[illegible]	[illegible]	[illegible]	[illegible]	[illegible]	[illegible]		8			36	32	28	22	16	12			
ИК21-1-2	21,4	8,6	9,2		5,2	37,6	10,4	38,8	37,4	31,6	8,5	3,0	0,2	211,9		0,4		0,4	24,0		11,2	24,0	22,2	2,0	83,4	295,7	598,4
ИК21-1-3	21,4	8,6	9,2		5,2	22,0	10,4		31,2	31,6	8,5	3,0	0,2	154,3		0,4		0,4	24,0		11,2		12,6	2,0	49,8	204,5	507,2
ИК21-1-4	21,4	8,6	9,2		5,2	37,6	10,4		16,2	31,6	8,5	3,0	0,2	151,9		0,4		0,4	24,0		11,2		10,2	2,0	47,4	199,7	502,4
ИК21-2-3	21,4	8,6	9,2		5,2	22,0	10,4		31,2	31,6	8,5	3,0	0,2	154,3		0,4		0,4	24,0		11,2		12,6	2,0	49,8	204,5	595,6
ИК21-2-4	21,4	8,6	9,2		5,2	37,6	10,4		16,2	31,6	8,5	3,0	0,2	151,9		0,4		0,4	24,0		11,2		10,2	2,0	47,4	199,7	590,8
ИК21-3-1	21,4	8,6	9,2		5,2	22,0	10,4	38,8	55,4	31,6	8,5	3,0	0,2	214,3		0,4		0,4	24,0		11,2	24,0	24,6	2,0	85,8	300,5	794,4
ИК21-3-2	21,4	8,6	9,2		5,2	37,6	10,4	38,8	37,4	31,6	8,5	3,0	0,2	211,9		0,4		0,4	24,0		11,2	24,0	22,2	2,0	83,4	295,7	789,6
ИК21-3-3	21,4	8,6	9,2		5,2	22,0	10,4		31,2	31,6	8,5	3,0	0,2	154,3		0,4		0,4	24,0		11,2		12,6	2,0	49,8	204,5	698,4
ИК21-3-4	21,4	8,6	9,2		5,2	37,6	10,4		16,2	31,6	8,5	3,0	0,2	151,9		0,4		0,4	24,0		11,2		10,2	2,0	47,4	199,7	693,6
ИК22-1	42,8	8,6		5,2					21,6			3,0	0,4	81,6		0,8		0,8	30,6	20,4			12,0	2,0	65,0	147,4	504,1

Примечание:
Марка стали указывается в проекте конкретного объекта.

Выборка стали на одну колонну, кг

Марка колонны	Арматурные изделия																				
	Сталь ГОСТ 5781-61*																	ГОСТ 380-71			Итого
	Класса А-I						Класса А-III											Прокат Вст3			
	Ф, мм					Итого	Ф, мм										Итого	Профиль		Итого	
	12	10	8				28	25	22	20	12	10						δ=20			
УК22-1-1, УК22-1-2, УК22-2-1, УК22-2-2	2,4		22,4			24,8			295,2		17,6	16,0					328,8	3,1		3,1	356,7
УК22-3	2,4		22,4			24,8		382,4			17,6	16,0					416,0	3,1		3,1	443,9
УК22-3-1, УК22-3-2	2,4		22,4			24,8		382,4			17,6	16,0					416,0	3,1		3,1	443,9
УК22-4-1, УК22-4-2	2,4	23,2	10,8			36,4	239,6	191,2			17,6	16,0					464,4	3,1		3,1	503,9
УК22-4-3	2,4	23,2	10,8			36,4	239,6	191,2			17,6	16,0					464,4	3,1		3,1	503,9
УК23-1-1	5,0		30,1			35,1				360,8	8,8	22,4					392,0	3,1		3,1	430,2
УК23-1-2	5,0		30,1			35,1				360,8	8,8	22,4					392,0	3,1		3,1	430,2
УК23-1-3	5,0		30,1			35,1				360,8	8,8	22,4					392,0	3,1		3,1	430,2
УК23-1-4	5,0		30,1			35,1				360,8	8,8	22,4					392,0	3,1		3,1	430,2
УК23-2-1, УК23-3-1	5,0		30,1			35,1			434,8		8,8	22,4					466,0	3,1		3,1	504,2

Выборка стали на одну колонну, кг (продолжение)

Марка колонны	Закладные детали																													
	ГОСТ 380-71																	Сталь ГОСТ 5781-61*												Всего
	Прокат Вст.3																	Класса А-I			Класса А-III							Итого		
	Профиль																Итого	Ф, мм		Итого	Ф, мм						Итого		
	L 200×125×12	L 140×90×10	L 63×40×8	L 100×12	L 75×8	L 45×5	δ=25	δ=20	δ=18	δ=16	δ=12	δ=10	δ=8	газ. тр. ду=10	газовая М16			8			36	32	28	22	16	12			
УК22-1-1, УК22-1-2, УК22-2-1, УК-22-2-2	42,8	8,6			5,2					38,8	42,8			3,0	0,4	141,6	0,8		0,8	30,6	20,4		24,0	24,0	2,0	101,0	243,4	600,1
УК22-3	42,8	8,6			5,2						21,6			3,0	0,4	81,6	0,8		0,8	30,6	20,4			12,0	2,0	65,0	147,4	591,3
УК22-3-1, УК22-3-2	42,8	8,6			5,2					38,8	42,8			3,0	0,4	141,6	0,8		0,8	30,6	20,4		24,0	24,0	2,0	101,0	243,4	687,3
УК22-4-1, УК22-4-2	42,8	8,6			5,2					38,8	42,8			3,0	0,4	141,6	0,8		0,8	30,6	20,4		24,0	24,0	2,0	101,0	243,4	747,3
УК22-4-3	42,8	8,6		4,8	5,2		57,2		11,2		54,8			3,0	0,4	188,0	0,8		0,8	46,6	20,4			12,0	2,0	81,0	269,8	773,7
УК23-1-1	21,4	8,6	9,2			5,2	22,0	10,4		106,2	53,4	31,6	8,5	4,6	0,2	281,3	0,4		0,4	28,8		13,2	36,0	12,6	2,0	92,6	374,3	804,5
УК23-1-2	21,4	8,6	9,2			5,2	37,6	10,4		106,2	35,4	31,6	8,5	4,6	0,2	278,9	0,4		0,4	28,8		13,2	36,0	10,2	2,0	90,2	369,5	799,7
УК23-1-3	21,4	8,6	9,2			5,2	22,0	10,4			34,2	31,6	8,5	4,6	0,2	155,9	0,4		0,4	28,8		13,2		12,6	2,0	56,6	212,9	643,1
УК23-1-4	21,4	8,6	9,2			5,2	37,6	10,4			16,2	31,6	8,5	4,6	0,2	153,5	0,4		0,4	28,8		13,2		10,2	2,0	54,2	208,1	638,3
УК23-2-1, УК23-3-1	21,4	8,6	9,2			5,2	22,0	10,4		106,2	53,4	31,6	8,5	4,6	0,2	281,3	0,4		0,4	28,8		13,2	35,0	12,6	2,0	92,6	374,3	878,5

Примечание:

Марка стали указывается в проекте конкретного объекта

ТК 1972

Выборка стали на одну колонну

УИ22-2/70

Лист 245

Выборка стали на одну колонну, кг

Марка колонны	Арматурные изделия. сталь ГОСТ 5781-61*																ГОСТ 380-71 Прокат Вст3			
	класса А-I Ф, мм						класса А-III Ф, мм										Профиль			
	12	10	8			Итого	28	25	22	12	10						Итого	δ=20		Итого	Итого
ИК23-2-2, ИК23-3-2	5.0		3.01			35,1			434.8	8.8	22.4						466.0	3.1		3.1	504.2
ИК23-2-3, ИК23-3-3	5.0		30.1			35,1			434.8	8.8	22.4						466.0	3.1		3.1	504.2
ИК23-2-4, ИК23-3-4	5.0		30.1			35,1			434.8	8.8	22.4						466.0	3.1		3.1	504.2
ИК23-4-1	5.0		30.1			35.1		399.2	126.4	8.8	22.4						556,8	3.1		3.1	595.0
ИК23-4-2	5.0		30.1			35.1		399.2	126.4	8.8	22.4						556,8	3.1		3.1	595.0
ИК23-4-3	5.0		30.1			35.1		399.2	126.4	8.8	22.4						556,8	3.1		3.1	595.0
ИК23-4-4	5.0		30.1			35.1		399.2	126.4	8.8	22.4						556,8	3.1		3.1	595.0
ИК23-5-1	5.0	32.4	13.9			51.3	500.4		126.4	8.8	22.4						658.0	3.1		3.1	712.4
ИК23-5-2	5.0	32,4	13,9			51.3	500.4		126.4	8.8	22.4						658.0	3.1		3.1	712.4
ИК23-5-3	5.0	32,4	13,9			51.3	500.4		126.4	8.8	22.4						658.0	3.1		3.1	712.4

Выборка стали на одну колонну кг (продолжение)

Марка колонны	Закладные детали. ГОСТ 380- Прокат 8 ст.3. Профиль													сталь ГОСТ 5781-61* класса А-I Ф, мм		класса А-III Ф, мм						Итого	Всего
	L200 425×12	ШУ6 300×10	L63 ×4 УОСТ8	L 45×5	δ=25	δ=20	δ=16	δ=12	δ=10	δ=8	Лов.Тр Ду=40	Гайка М16	Итого	8	Итого	36	28	22	16	12	Итого		
ИК23-2-2, ИК23-3-2	21.4	8.6	9.2	5.2	37.6	10.4	108.2	35.4	31.6	8.5	4.6	0.2	278.9	0.4	0.4	28.8	13.2	36.0	10.2	2.0	90,2	369.5	873,7
ИК23-2-3, ИК23-3-3	21.4	8.6	9.2	5.2	22.0	10.4		34.2	31.6	8.5	4.6	0.2	155,9	0.4	0.4	28.8	13,2		12.6	2.0	56,6	212.9	717,1
ИК23-2-4, ИК23-3-4	21.4	8.6	9.2	5.2	37.6	10.4		16.2	31.6	8.5	4.6	0.2	153.5	0.4	0.4	28.8	13.2		10.2	2.0	54,2	208.1	712,3
ИК23-4-1	21.4	8.6	9.2	5.2	22.0	10.4	106.2	53.4	31.6	8.5	4.6	0.2	281.3	0.4	0.4	28.8	13.2	36.0	12.6	2.0	92.6	374.3	969.3
ИК23-4-2	21.4	8.6	9.2	5.2	37.6	10.4	106,2	35,4	31.6	8.5	4.6	0.2	278.9	0.4	0.4	28.8	13.2	36.0	10.2	2.0	90,2	369,5	964,5
ИК23-4-3	21.4	8.6	9.2	5.2	22.0	10.4		34.2	31.6	8.5	4.6	0.2	155 9	0.4	0.4	28.8	13.2		12.6	2.0	56.6	212.9	807.9
ИК23-4-4	21.4	8.6	9.2	5.2	37.6	10.4		16.2	31.6	8.5	4.6	0.2	153.5	0.4	0.4	28.8	13.2		10.2	2.0	54.2	208.1	803,1
ИК23-5-1	21.4	8.6	9.2	5.2	22.0	10.4	106.2	53.4	31.6	8.5	4.6	0.2	281.3	0.4	0.4	28.8	13.2	36,0	12.6	2.0	92.6	374.3	1086,7
ИК23-5-2	21.4	8.6	9.2	5.2	37.6	10.4	106.2	35.4	31.6	8.5	4.6	0.2	278.9	0.4	0.4	28.8	13.2	36.0	10.2	2.0	90,2	369.5	1081.9
ИК23-5-3	21.4	8.6	9.2	5.2	22.0	10.4		34.2	31.6	8.5	4.6	0.2	155.9	0.4	0.4	28.8	13.2		12.6	2.0	56,6	212.9	925,3

Примечание:
Марка стали указывается в проекте конкретного объекта.

Выборка стали на одну колонну, кг

Марка колонны	Арматурные изделия. Сталь ГОСТ 5781-61*. Класса А-I. Ф, мм 12	10	8			Итого	Класса А-III. Ф, мм 32	28	23	22	20	12	10				Итого	ГОСТ 380-71. Прокат В ст3. Профиль б=20		Итого	Итого
ИК23-5-4	5.0	32,4	13,9			51.3		500,4		126,4		8.8	22.4				658,0	3.1		3.1	712.4
ИК24-1	6.0		32.6			38.6			44,8		332.0	17.6	22.4				416,8	3.1		3.1	458,5
ИК24-1-1, ИК24-1-2	6.0		32.6			38.6			44,8		332.0	17.6	22.4				416,8	3.1		3.1	458,5
ИК24-2	6.0		32.6			38.6			562,4			17.6	22.4				602.4	3.1		3.1	644,1
ИК24-2-1 ИК24-2-2	6.0		32.6			38.6			562.4			17.6	22.4				602.4	3.1		3.1	644,1
ИК24-2-3	6.0		32.6			38.6			562.4			17.6	22.4				602.4	3.1		3.1	644,1
ИК24-3	6.0	57,6	11,2			74,8		649,2	43,2			17.6	22.4				732.4	3.1		3.1	810,3
ИК24-3-1, ИК24-3-2	6.0	57,6	11,2			74,8		649.2	43.2			17.6	22.4				732.4	3.1		3.1	810,3
ИК24-4, ИК24-5	6.0	57,6	11,2			74,8	847.6		43.2			17.6	22.4				930.8	3.1		3.1	1008,7
ИК24-4-1, ИК24-5-1 ИК24-4-2, ИК24-5-2	6.0	57,6	11,2			74.8	847.6		43,2			17.6	22.4				930.8	3.1		3.1	1008,7

Выборка стали на одну колонну, кг (продолжение)

Марка колонны	Закладные детали. ГОСТ 380-71. Прокат В ст.3. Профиль: L 200×125×12	L 140×90×10	L 63×40×8	L 100×12	L 75×8	L 45×5	б=25	б=20	б=18	б=16	б=12	б=10	б=8	газ. тр. ду-40	гайка М16	Итого	Сталь ГОСТ 5781-61*. Класса А-I. Ф, мм 8		Итого	Класса А-III. Ф, мм 36	32	28	22	16	12	Итого	Итого	Всего
ИК23-5-4	21.4	8.6	9.2			5.2	37.6	10.4			16.2	31.6	8.5	4.6	0.2	153.5	0.4		0.4	28.8		13,2		10.2	2.0	54.2	208.1	920.5
ИК24-1	42.8	8.6			5.2						21.6			4.6	0.4	83,2	0.8		0.8	35.4	23.0			12.0	2.0	72.4	156.4	614,9
ИК24-1-1, ИК24-1-2	42.8	8.6			5.2					119.4	44.0			4.6	0.4	225.0	0.8		0.8	35.4	23.0		36.0	12.0	2.0	108.4	334.2	792,7
ИК24-2	42.8	8.6			5.2						21.6			4.6	0.4	83.2	0.8		0.8	35.4	23.0			12.0	2.0	72.4	156.4	800.5
ИК24-2-1, ИК24-2-2	42.8	8.6			5.2					119.4	44.0			4.6	0.4	225.0	0.8		0.8	35.4	23.0		36.0	12.0	2.0	108.4	334.2	978,3
ИК24-2-3	42.8	8.6		4.8	5.2		57.2		11.2		54.8			4.6	0.4	189.6	0.8		0.8	51.4	23.0			12.0	2.0	88.4	278.8	922.9
ИК24-3	42.8	8.6			5.2						21.6			4.6	0,4	83.2	0.8		0.8	35.4	23.0			12.0	2.0	72.4	156.4	956,9
ИК24-3-1, ИК24-3-2	42.8	8.6			5.2					119.4	44.0			4.6	0.4	225.0	0.8		0.8	35.4	23.0		36.0	12.0	2.0	108.4	334.2	1144,5
ИК24-4, ИК24-5	42.8	8.6			5.2						21.6			4.6	0.4	83.2	0.8		0.8	35.4	23.0			12.0	2.0	72.4	156.4	1165,1
ИК24-4-1 ИК24-5-1 ИК24-4-2, ИК24-5-2	42.8	8.6			5.2					119.4	44.0			4.6	0.4	225.0	0.8		0.8	35.4	23.0		36.0	12.0	2.0	108.4	334.2	1342,9

Примечание:
Марка стали указывается в проекте конкретного объекта.

ТК 1972	Выборка стали на одну колонну	ИИ 22-2/70	Лист 247

Выборка стали на одну колонну, кг

Марка колонны	Арматурные изделия																				
	Сталь ГОСТ 5781-61*																	ГОСТ 380-71			Итого
	класса А-I						класса А-III											Прокат В ст3			
	ф, мм					Итого	ф, мм										Итого	Профиль		Итого	
	12	10	8				32	28	25	22	12	10						δ=20			
UK24-4-3, UK24-5-3	6.0	57.6	11,2			74.8	847.6		43.2		17.6	22.4					930.8	3.1		3,1	1008.7
UK35-1-1, UK35-2-1	2.4	6,4	4,4			13.2		91.6	73.2		4.4	16.0					185,2	3.1		3,1	201.5
UK35-1-2, UK35-2-2	2.4	6,4	4.4			13.2		91.6	73.2		4.4	16.0					185.2	3.1		3.1	201.5
UK35-1-3, UK35-2-3	2.4	6.4	4.4			13.2		91.6	73.2		4.4	16.0					185.2	3.1		3.1	201.5
UK35-1-4, UK35-2-4	2.4	6.4	4.4			13.2		91.6	73.2		4.4	16.0					185.2	3.1		3.1	201.5
UK36-1	3.0		20.2			23.2				241.6	17.6	8.0					267.2				290.4
UK36-1-1, UK36-1-2	3.0		20.2			23.2				241.6	17.6	8.0					267.2				290.4
UK36-2, UK36-3	3.0		20.2			23.2			312.8		17.6	8.0					338.4				361.6
UK36-2-1, UK36-2-2, UK36-3-1, UK36-3-2	3.0		20.2			23.2			312.8		17.6	8.0					338.4				361.6
UK36-4, UK36-5	3.0	18.8	10.8			32.6		196.0	156.4		17.6	8.0					378.0				410.6

Выборка стали на одну колонну, кг (продолжение)

Марка колонны	Закладные детали																										Всего
	ГОСТ 380-71																Сталь ГОСТ 5781-61*										Итого	
	Прокат В. ст.3																класса А-I			класса А-III								
	Профиль																ф, мм		Итого	ф, мм						Итого		
	L200×125×12	L140×90×10	L63×40×8	L100×12	L75×8	L45×5	δ=25	δ=20	δ=18	δ=16	δ=12	δ=10	δ=8	газ тр. d×40	газ. м16	Итого	8			36	32	28	22	16	12			
UK24-4-3, UK24-5-3	42.8	8.6		4.8	5,2		57.2		11.2		54.8			4.6	0.4	189.6	0.8		0.8	51.4	23.0			12.0	2.0	88.4	278.8	1287.5
UK35-1-1, UK35-2-1	10.7	17.2	4.6			2.6	11.0	5.2		19.4	43,9	14.2	3.4	3.0	0.1	135.3	0,2		0.2	12.0		5.6	12.0	12.3	2.0	43,9	179.4	380.9
UK35-1-2, UK35-2-2	10.7	17.2	4.6			2.6	18.8	5.2		19.4	34.9	14.2	3.4	3.0	0.1	134.1	0,2		0.2	12.0		5.6	12.0	11.1	2.0	42.7	177.0	378.5
UK35-1-3, UK35-2-3	10.7	17.2	4.6			2.6	11.0	5.2			33.3	14.2	3.4	3.0	0.1	105,3	0,2		0.2	12.0		5.6		6.3	2.0	25,9	131.4	332,9
UK35-1-4, UK35-2-4	10.7	17.2	4.6			2.6	18.8	5.2			24.3	14.2	3.4	3.0	0.1	104.1	0,2		0.2	12.0		5.6		5.1	2.0	24,7	129.0	330.5
UK36-1	42.8	13.2			2.6						19.6			3.0	0.4	81.6	0.8		0.8	15.3	20.4			12.0	2.0	49.7	132,1	422.5
UK36-1-1, UK36-1-2	42.8	13.2			2.6					38.8	40.8			3.0	0.4	141.6	0.8		0.8	15.3	20.4		24.0	24.0	2.0	85.7	228.1	518.5
UK36-2, UK36-3	42.8	13.2			2.6						19.6			3.0	0.4	81.6	0.8		0.8	15.3	20.4			12.0	2.0	49.7	132.1	493,7
UK36-2-1, UK36-2-2, UK36-3-1, UK36-3-2	42.8	13.2			2.6					38.8	40.8			3.0	0.4	141.6	0.8		0.8	15.3	20.4		24.0	24.0	2.0	85.7	228.1	589.7
UK36-4, UK36-5	42.8	13.2			2.6						19.6			3.0	0.4	81.6	0.8		0.8	15.3	20.4			12.0	2.0	49.7	132.1	542,7

Примечание:
Марка стали указывается в проекте конкретного объекта

ТК 1972

Выборка стали на одну колонну

Выборка стали на одну колонну, кг

Марка колонны	Арматурные изделия. Сталь ГОСТ 5781-61*. Класса А-I, ф, мм: 12	10	8			Итого	Класса А-III, ф, мм: 28	25	22	12	10						Итого	ГОСТ 380-71. Прокат В ст3. Профиль: δ=20		Итого	Итого
ИК36-4-1, ИК36-5-1, ИК36-4-2, ИК36-5-2	3.0	18.8	10.8			32.6	196.0	156.4		17.6	8.0						378.0				410.6
ИК37А-1-2	4.0		31.8			35.8			400.8	8.8	28.8						438.4	4.0		4.0	478.2
ИК37-1-4, ИК37-2-4	4.0		31.8			35.8			400.8	8.8	28.8						438.4	4.0		4.0	478.2
ИК37А-1-4	4.0		31.8			35.8			400.8	8.8	28.8						438.4	4.0		4.0	478.2
ИК37-2-2	4.0		31.8			35.8			400.8	8.8	28.8						438.4	4.0		4.0	478.2
ИК37-3-2; ИК37-4-2	4.0	31.2	16,2			51.4	432.0	172.4		8.8	28.8						642.0	4.0		4.0	697.4
ИК37А-3-2	4.0	31.2	16,2			51.4	432.0	172.4		8.8	28.8						642.0	4.0		4.0	697.4
ИК37А-3-4	4.0	31.2	16,2			51.4	432.0	172.4		8.8	28.8						642.0	4.0		4.0	697.4
ИК37-4-4	4.0	31.2	16,2			51.4	432.0	172.4		8.8	28.8						642.0	4.0		4.0	697.4
ИК39-1-2, ИК39-2-2	2.0		12,7			14,7			170.4	4.4	28.8						203.6	4.0		4.0	222.3

Выборка стали на одну колонну, кг (продолжение)

Марка колонны	Закладные детали. ГОСТ 380-71. Прокат В ст.3. Профиль: L200×125×12	L140×90×10	L63×40×8	L75×8	L45×5	δ=25	δ=20	δ=16	δ=12	δ=10	δ=8	газ.тр. dy40	гайка М16	Итого	Сталь ГОСТ 5781-61*. Класса А-I, ф, мм: 8		Итого	Класса А-III, ф, мм: 36	32	28	22	16	12	Итого	Итого	Всего
ИК36-4-1, ИК36-5-1, ИК36-4-2, ИК36-5-2	42.8	13.2		2.6				38.8	40.8			3.0	0.4	141.6	0.8		0.8	15.3	20.4		24.0	24.0	2.0	85.7	228.1	638,7
ИК37А-1-2	21.4	15.6	9.2		5.2	37.6	10.4	106.2	35,4	28.4	6.8	4.6	0.2	281.0	0.4		0.4	36.0		15.2	36.0	10.2	2.0	99.4	380,8	859,0
ИК37-1-4, ИК37-2-4	21.4	15.6	9.2		5.2	37.6	10.4		16,2	28.4	6.8	4.6	0.2	155.6	0.4		0.4	34.8		15.2		10.2	2.0	62.2	218,2	696,4
ИК37А-1-4	21.4	15.6	9.2		5.2	37.6	10.4		16.2	28.4	6.8	4.6	0.2	155.6	0.4		0.4	36,0		15.2		10.2	2.0	63.4	219,4	697,6
ИК37-2-2	21.4	15.6	9.2		5.2	37.6	10.4	106,2	35,4	28.4	6.8	4.6	0.2	281.0	0.4		0.4	34.8		15.2	36.0	10.2	2.0	98.2	379.6	857,8
ИК37-3-2, ИК37-4-2	21.4	15.6	9.2		5,2	37.6	10.4	106,2	35,4	28.4	6.8	4.6	0.2	281.0	0.4		0.4	34.8		15.2	36.0	10.2	2.0	98.2	379,6	1077,0
ИК37А-3-2	21.4	15.6	9.2		5,2	37.6	10.4	106,2	35,4	28.4	6.8	4.6	0.2	281.0	0.4		0.4	36.0		15.2	36.0	10.2	2.0	99.4	380,8	1078,2
ИК37А-3-4	21.4	15.6	9.2		5.2	37.6	10.4		16.2	28.4	6.8	4.6	0.2	155.6	0.4		0.4	36.0		15.2		10.2	2.0	63.4	219,4	916,8
ИК37-4-4	21.4	15.6	9.2		5.2	37.6	10.4		16.2	28.4	6.8	4.6	0.2	155.6	0.4		[illegible]	34.8		5.2		10.2	2.0	62.2	218,2	915.6
ИК39-1-2, ИК39-2-2	10.7	31.2	4.6		2.6	18.8	5.2	119.4	34.9	14.2	3.4	4.6	0.1	149.7	0.2		[illegible]	18.0		7.6	12.0	11.1	2.0	50.7	200,6	422,9

Примечание:

Марка стали указывается в проекте конкретного объекта.

Выборка стали на одну колонну, кг

Марка колонны	Арматурные изделия. Сталь Гост 5781-61*. Класса А-I, Ф, мм						Класса А-III, Ф, мм											Гост 380-71. Прокат в ст3. Профиль			Итого
	12	10	8			Итого	28	25	22	12	10						Итого	б=20		Итого	
УК39-1-4, УК39-2-4	2.0		12.7			14.7			170,4	4,4	28,8						230.6	4.0		4.0	222.3
УК-39-3-2	2.0	10.8	7.3			20.1	183,2	73,2		4,4	28,8						289.6	4.0		4.0	313.7
УК39-3-4	2.0	10.8	7.3			20.1	183,2	73,2		4,4	28,8						289.6	4.0		4.0	313.7
УК41-1-2	4.0		21.8			31.8			342.0	8,8	28,8						379.6	4.0		4.0	415.4
УК41-1-4	4.0		27.8			31.8			342.0	8.8	28.8						379.6	4.0		4.0	415.4
УК41-2-2	4.0	8.4	23.6			36.0	369.6	147.2		8.8	28.8						554.4	4.0		4.0	594.4
УК41-2-4	4.0	8.4	23.6			36.0	369.6	147.2		8.8	28,8						554.4	4.0		4.0	594.4

Выборка стали на одну колонну, кг (продолжение)

Марка колонны	Закладные детали. Гост 380-71. Прокат в ст. 3. Профиль													Сталь Гост 5781-61*. Класса А-I, Ф, мм			Класса А-III, Ф, мм						Итого	Всего
	L 200 ×125×12	L 140×90×10	L 63 ×40×8	L 45×5	б=25	б=20	б=16	б=12	б=10	б=8	газ.пр. ду=40	гайка М16	Итого	8		Итого	36	28	22	16	12			
УК39-1-4, УК39-2-4	10.7	31.2	4.6	2.6	18.8	5.2		24.3	14.2	3,4	4,6	0,1	119.7	0.2		0.2	18.0	7.6		5.1	2.0		32.7	152.6	374.9
УК39-3-2	10.7	31.2	4.6	2.6	18.8	5.2	19.4	34.9	14.2	3.4	4.6	0.1	149.7	0.2		0.2	18.0	7.6	12.0	11.1	2.0		50.7	200,6	514.3
УК39-3-4	10.7	31.2	4.6	2.6	18.8	5.2		24.3	14.2	3.4	4.6	0.1	119.7	0.2		0.2	18.0	7.6		5.1	2.0		32.7	152.6	466.3
УК41-1-2	21.4	31.2	9.2	5.2	37.6	10.4	38.8	48.2	28.4	6.8	4.6	0.2	242.0	0.4		0.4	36.0	14.2	24.0	22.2	2.0		98.4	340.8	756.2
УК41-1-4	21.4	31.2	9.2	5.2	37.6	10.4		27.0	28.4	6.8	4.6	0.2	182.0	0.4		0.4	36.0	14.2		10.2	2.0		52.4	244.8	660.2
УК41-2-2	21.4	31.2	9.2	5.2	37.6	10.4	38.8	48.2	28.4	6.8	4.6	0.2	242.0	0.4		0.4	36.0	14.2	24.0	22.2	2.0		98.4	340.8	935.2
УК41-2-4	21.4	31.2	9.2	5.2	37.6	10.4		27.0	28.4	6.8	4.6	0.2	182.0	0.4		0.4	36.0	14.2		10.2	2.0		52.4	244.8	839.2

Примечание:
Марка стали указывается в проекте конкретного объекта.

ТК 1972

Выборка стали на одну колонну

ШИ 21 2/70

Лист 250

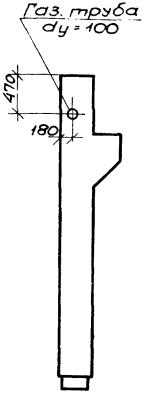

ИК11

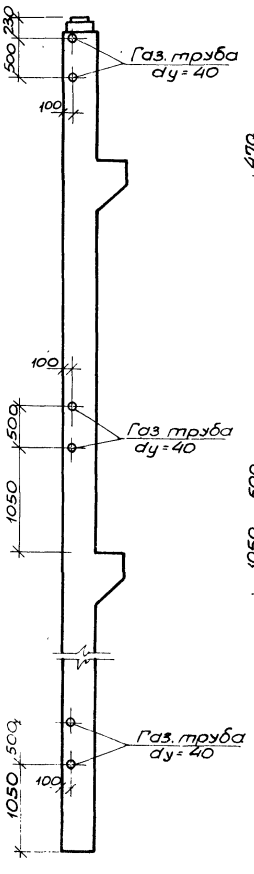

ИК13, ИК21

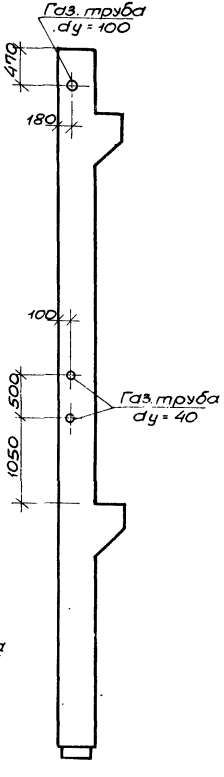

ИК15

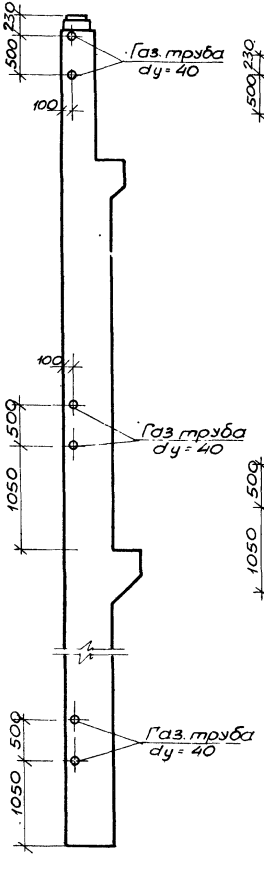

ИК17, ИК23

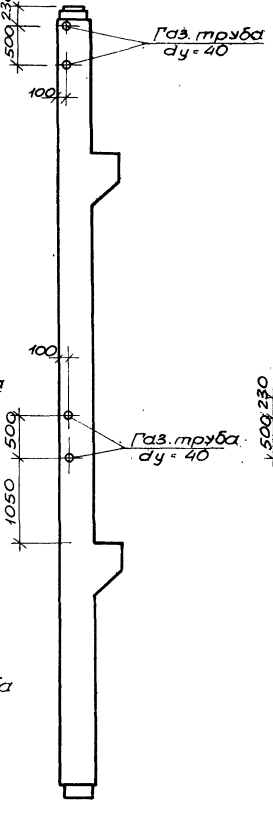

ИК19

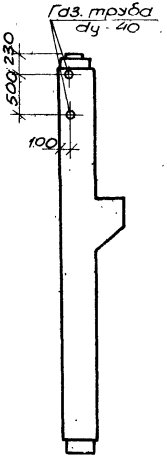

ИК35

ТК 1972	Пример устройства отверстий для пропуска труб и заполнения в колоннах типоразмеров ИК11, ИК13, ИК15, ИК17, ИК19, ИК21, ИК23, ИК35 при перекрытиях типа 1	ИН22-2/70
		Лист 251

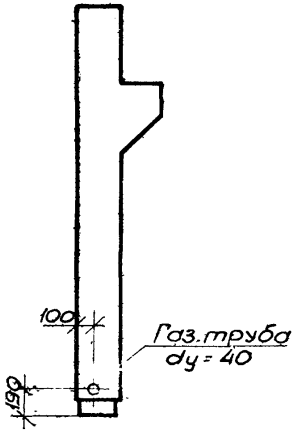

ИК 11

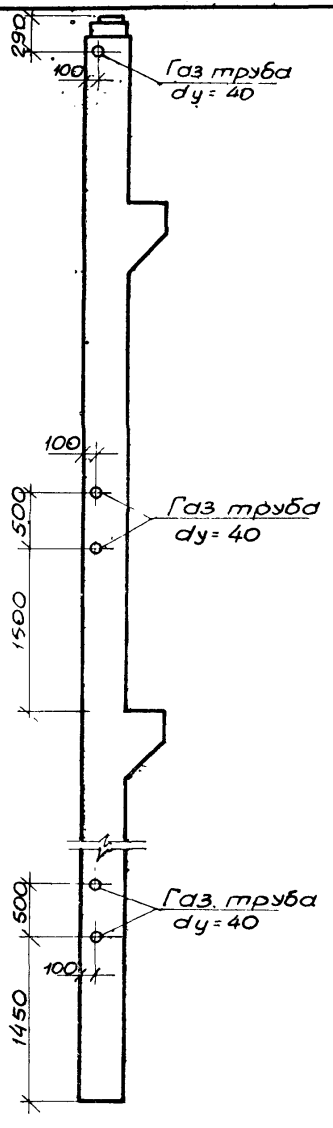

ИК 13, ИК 21

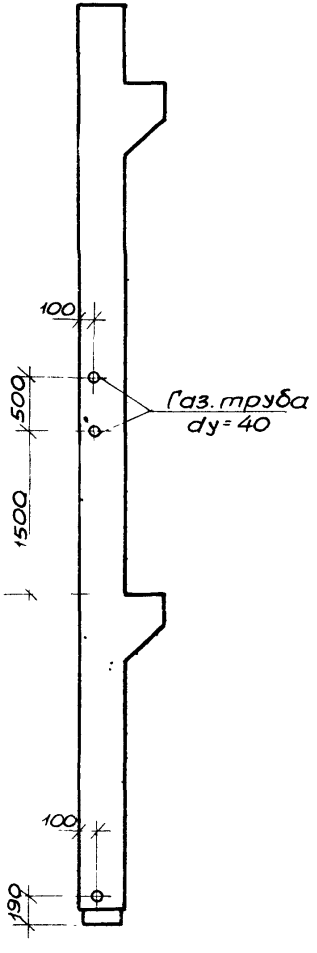

ИК 15

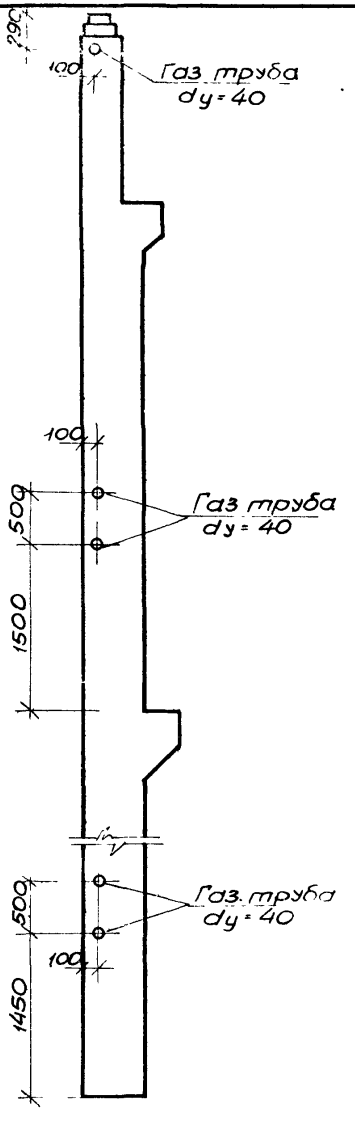

ИК 17, ИК 23

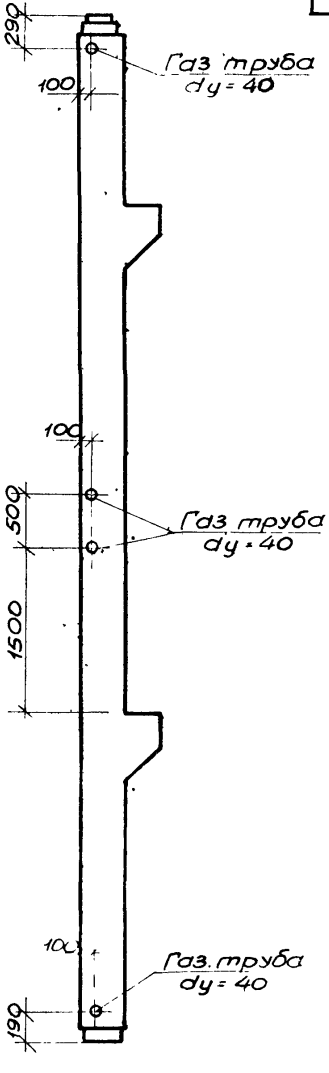

ИК 19

ТК 1972	Пример устройства отверстий для пропуска труб отопления в колодцах внутренних размеров 1К11 ИК13, ИК15, ИК17, ИК19, ИК21, ИК23 при перекрытиях типа 2	ИИ22 70

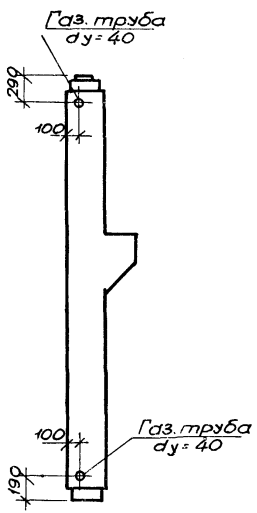

ИК 35

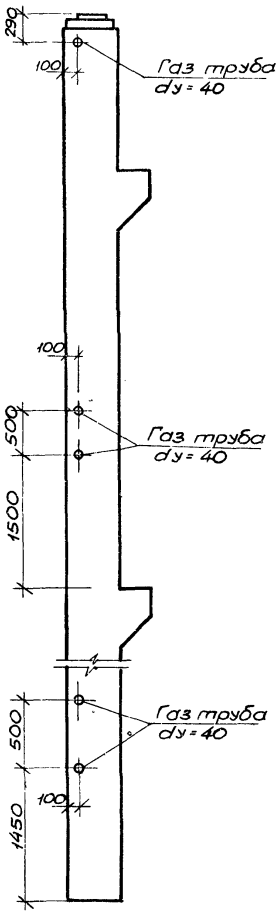

ИК 37

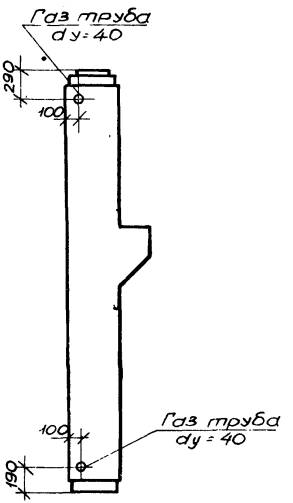

ИК 39

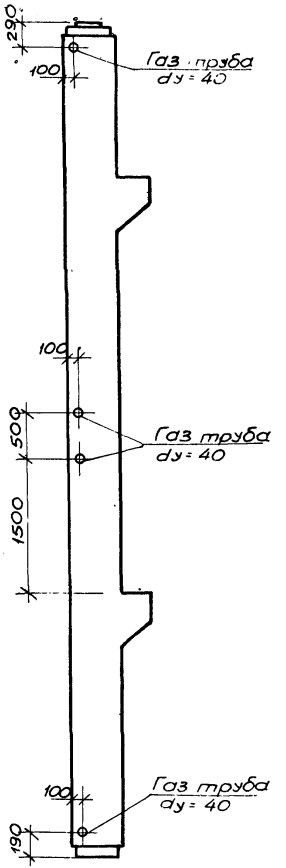

ИК 41

ТК 1972	Пример устройства отверстий для пропуска труб отопления в колоннах типоразмеров ИК35, ИК37, ИК39, ИК41 при перекрытиях типа 2	ИИ22-2/70
		Лист 253

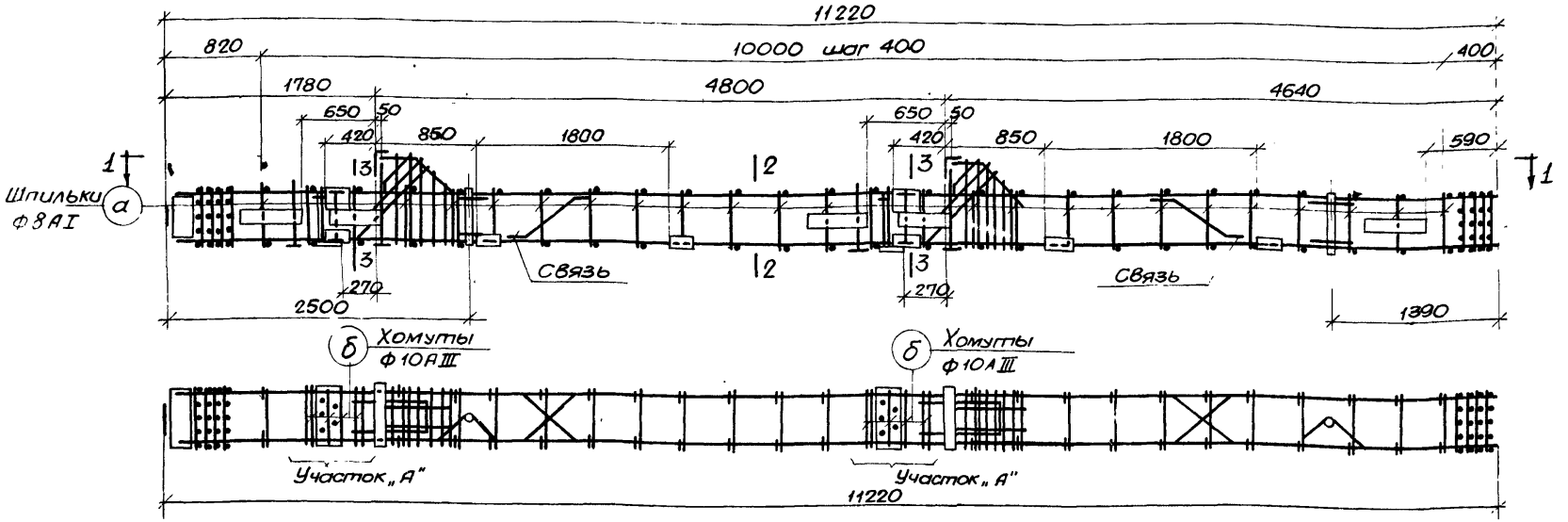

1-1

Спецификация марок арматурных изделий и закладных деталей на один пространственный каркас.

Марка простр. каркаса	Марка изделия	Колич. шт.	№ листа
ПК8-1	КР6	2	162
	М2	1	174
	М5	2	175
	М7	2	
	М9	2	176
	М12	2	177
	М13	2	
	М14	2	
	М15	4	
ПК8-1 (продолжение)	М16	2	178
	М19	2	179
	М20	3	
	С1	8	171
	50	2	172
	51	4	
	52	4	
	53	2	
	54	2	
ПК8-1 (продолжение)	55	2	172
	56	2	
	72	1	231
	а	44	256
	б	16	
	связь	2	257
	Вес ПК8-1 = 299,5 кг		

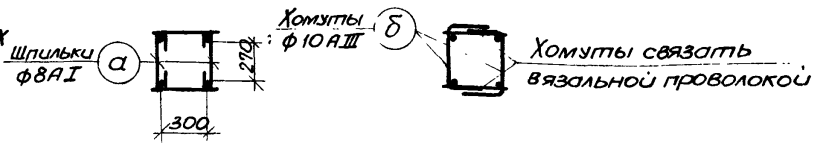

2-2 3-3

Примечания:

1. При отсутствии необходимого сварочного оборудования плоские каркасы объединяются в пространственный с помощью соединительных стержней-шпилек поз. „а" и „г", которые крепятся к плоским каркасам вязальной проволокой. Применение дуговой сварки в местах пересечения стержней при образовании пространственного каркаса запрещается. Перечень каркасов, изготовляемых таким способом приведен на л.л 258 и 259.
2. На листе дан пример откорректированного чертежа и спецификация марок арматурных изделий и закладных деталей на пространственный каркас ПК8-1.
3. На участке „А" поз. 47 с учащенным шагом заменяются замкнутыми хомутами ф 10АIII (поз. „б").
4. Для придания каркасу при транспортировании необходимой пространственной жесткости предусмотрена установка связей.
5. Узел каркаса, связи, спецификацию и выборку стали на дополнительные арматурные изделия см. на листах 256 и 257.

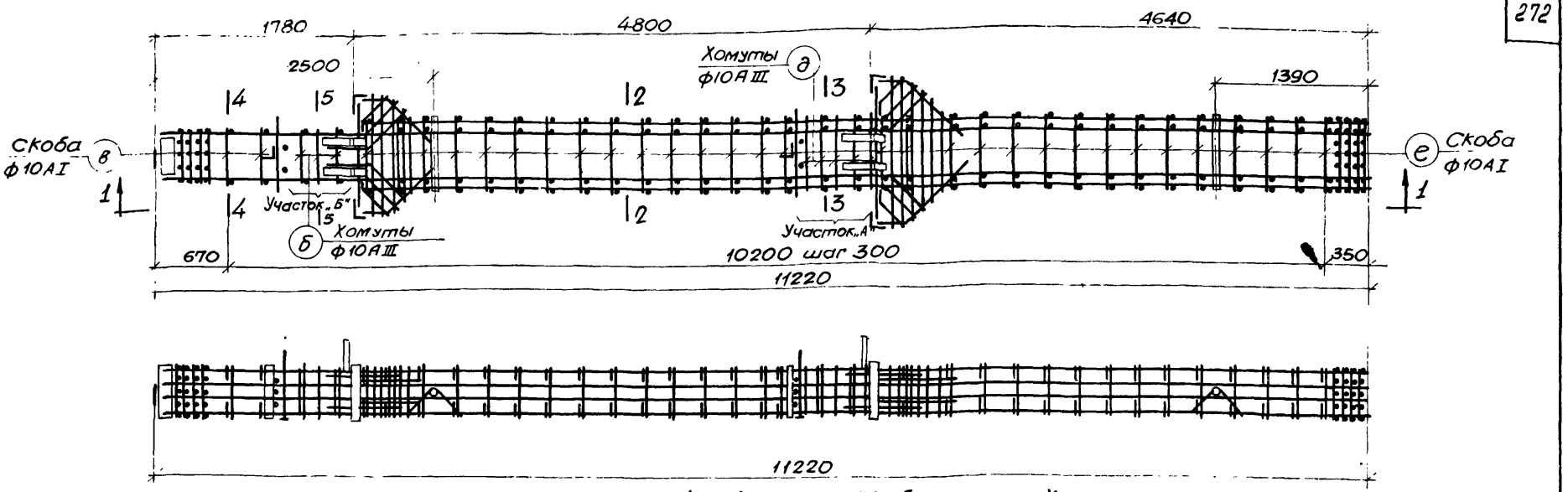

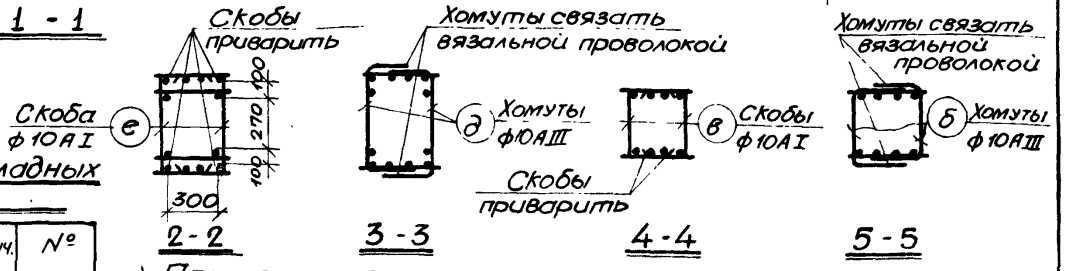

Спецификация марок арматурных изделий и закладных деталей на один пространственный каркас

Марка простр. каркаса	Марка изделия	Колич. шт.	№ листа
ПК29-3	КР31	2	166
	КР33	2	
	М2	1	174
	М3	1	
	М4	1	
	М5а	2	175
	М10	2	176
	М11	2	
	М17	2	178
ПК29-3 (продолжение)	М18	4	178
	С1	4	171
	С2	4	
	50	4	172
	61	2	173
	67	2	
	68	1	
	69	2	
	70	2	
ПК29-3 (продолжение)	71	2	173
	72	1	231
	74	8	173
	б	6	256
	в	4	
	д	10	
	е	58	
Вес ПК-29-3 - 1192,3 кг			

Примечания:

1. При отсутствии необходимого сварочного оборудования плоские каркасы объединяются в пространственный с помощью соединительных скоб поз. „в" и „е", которые привариваются к поперечным стержням плоских каркасов дуговой сваркой (см. лист 256). Перечень каркасов, изготовляемых таким способом приведен на листах 258 и 259.
2. На листе дан пример откорректированного чертежа и спецификация марок арматурных изделий и закладных деталей на пространственный каркас ПК 29-3.
3. На участке „А" и „Б" поз. 46, 47, 48 с учащенным шагом заменяются замкнутыми хомутами ф 10 А III (поз. „б", „д")
4. Сварку скоб поз. „е" и „в" с поперечными стержнями плоских каркасов выполнять электродами типа Э42-Т.
5. Узел каркаса, спецификацию и выборку стали на дополнительные арматурные изделия см. на листе 256

ТК 1972	Пример образования пространственного каркаса при помощи скоб.	ИИ22-2/70
		Лист 255

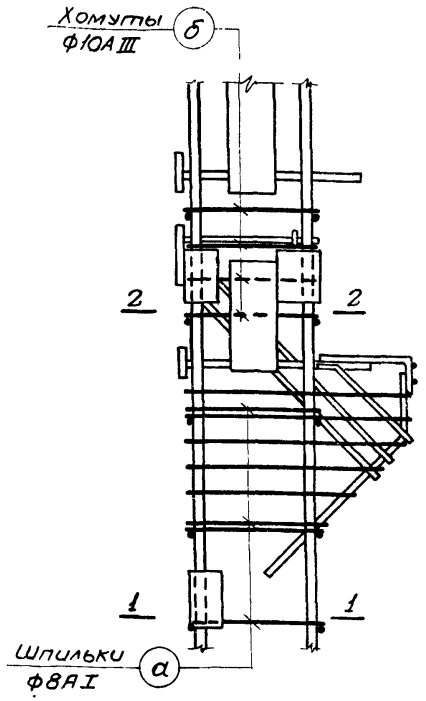

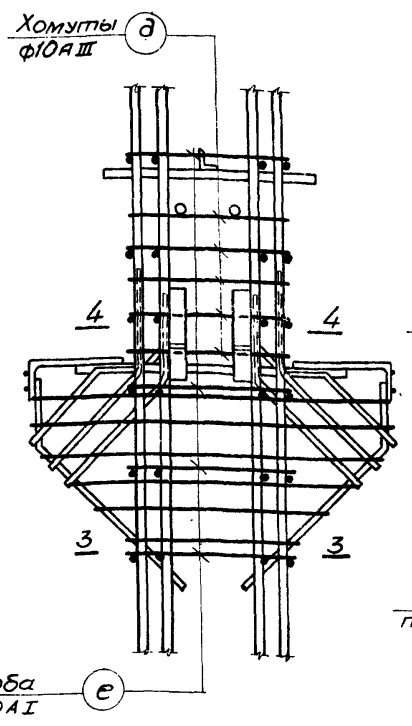

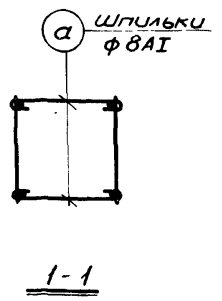

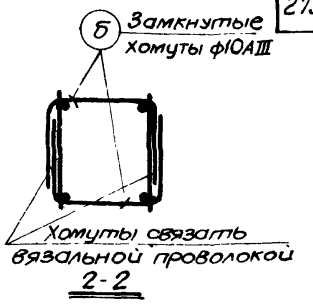

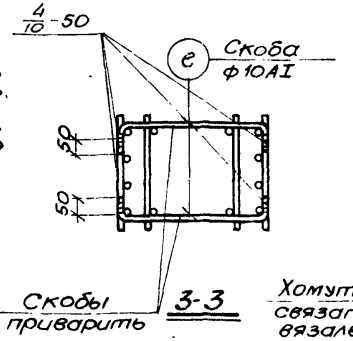

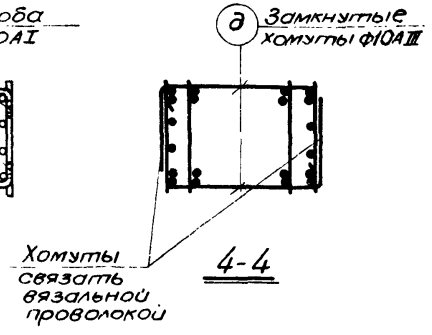

Спецификация и выборка стали на одно дополнительное арматурное изделие

Сечение колонны	Марка (наименование)	№ поз	Эскиз	Ф мм	Длина мм	Колич. шт.	Общая длина м	Выборка стали: Ф мм	Выборка стали: Общая длина м	Выборка стали: Вес кг
40×40	Шпилька	а	R14 325	8АI	450	1	0,4	8АI	0,4	0,2
	Хомут	б	300 R25 300 300	10АIII	950	1	0,9	10АIII	0,9	0,6
	Скоба	в	80 R25 300 80	10АI	510	1	0,5	10АI	0,5	0,2
40×60	Шпилька	г	R14 525	8АI	650	1	0,7	8АI	0,7	0,3
	Хомут	д	300 R25 500 300	10АIII	1150	1	1,2	10АIII	1,2	0,7
	Скоба	е	80 R25 500 80	10АI	710	1	0,7	10АI	0,7	0,4

Примечания:

1. Пространственные каркасы ПК8-1, ПК29-3 см. на листах 254, 255.
2. На листе дана спецификация дополнительных арматурных изделий для случаев образования пространственных каркасов при помощи шпилек или скоб

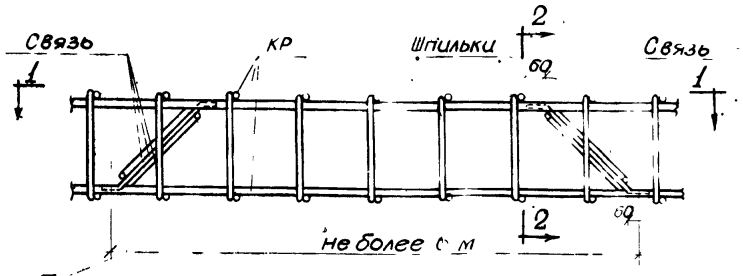

Пространственный каркас для колонн сеч. 40×40см

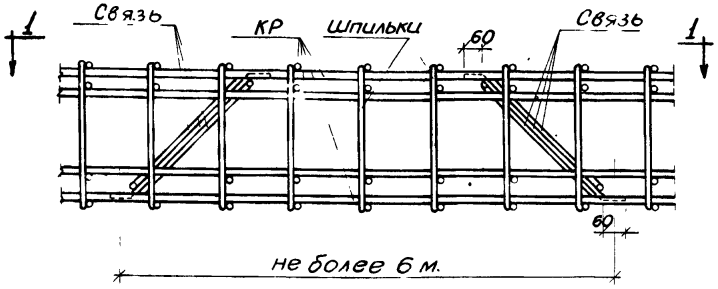

Пространственный каркас для колонн сеч. 40×60см

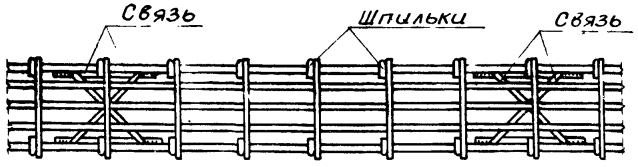

1 - 1

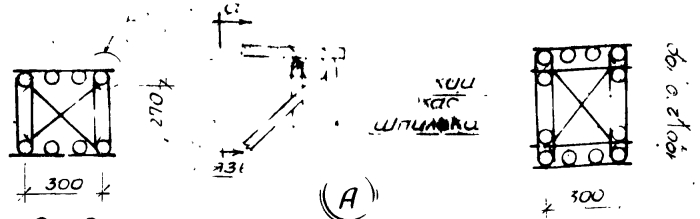

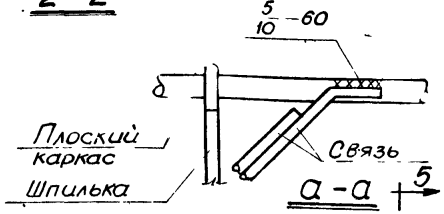

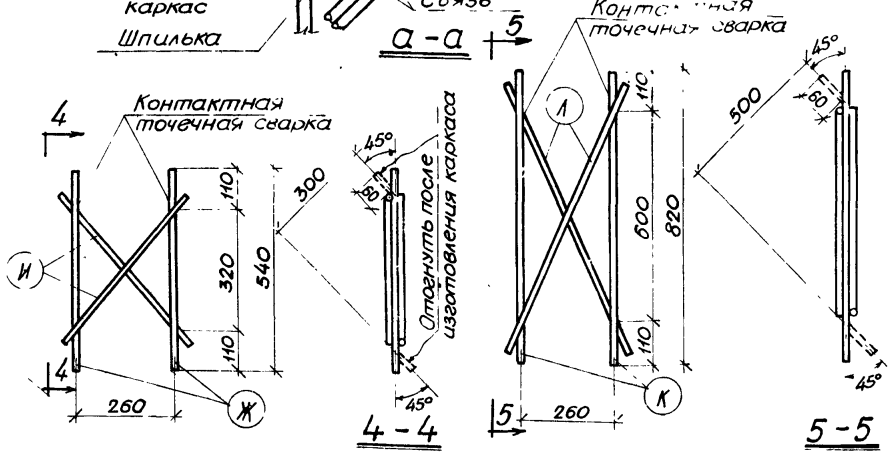

Спецификация и выборка стали на одну связь

Марка изделия	№ поз.	Эскиз	Ф мм	Длина мм	Комм. шт.	Общая длина м	Выборка стали: Ф и сечение мм	Выборка стали: Общая длина м	Выборка стали: вес кг
Связь для колонн сеч. 40×40	Ж	—	12AI	540	2	1.1	12AI	2.0	1.8
	И		12AI	460	2	0.9	Итого		1.8
Связь для колонн сеч. 40×60	К	\	12AI	820	2	1.6	12AI	3.0	2.7
	Л		12AI	700	2	1.4	Итого		2.7

Сварные каркасы связей

Примечания:

1. В пространственном каркасе, образованном с помощью шпилек (смотри лист 254), следует предусмотреть связи для придания каркасу необходимой пространственной жесткости при транспортировании. Связи привариваются дуговой сваркой к крайним продольным стержням плоских каркасов на расстоянии не реже 6 м.
2. Связи изготавливаются с помощью контактной точечной сварки из стержней ф 12AI.
3. Связи приварить к рабочей арматуре плоских каркасов электродами типа Э50А-Ф.

ТК 1972	Устройство связей в пространственном каркасе, образованном с помощью шпилек	ИИ22-2/70
		Лист 257

Способ изготовления пространственного каркаса при помощи скоб

Наименование пространственных каркасов	Количество скоб и хомутов, необходимых для замены арматурных изделий поз. 4, 46, 47, 48			
	для сечения колонны 40×40		для сечения колонны 40×60	
	Скоба	Хомут	Скоба	Хомут
	300 (в)	300 (б)	500 (г)	500 (д)
ПК2-3, ПК2-4	12	4	—	—
ПК3-3, ПК3-4	12	4	—	—
ПК5, ПК5-1, ПК5-2, ПК5-3	12	6	—	—
ПК7, ПК7-1, ПК7-2, ПК7-3	12	6	—	—
ПК8-1, ПК8-2, ПК8-3, ПК8-4	44	16	—	—
ПК9-1, ПК9-2, ПК9-3, ПК9-4	44	16	—	—
ПК13, ПК13-1, ПК13-2, ПК13-3	52	8	—	—
ПК14-1, ПК14-2, ПК14-3, ПК14-4	36	12	—	—
ПК16-1, ПК16-2, ПК16-3, ПК16-4	36	12	—	—
ПК17-1, ПК17-2, ПК17-3, ПК17-4	64	12	—	—
ПК19, ПК19-1, ПК19-2, ПК19-3	36	10	—	—
ПК21, ПК21-1, ПК21-2, ПК21-3	36	10	—	—
ПК25-1, ПК25А-1, ПК25-2, ПК25А-2	—	10	46	4
ПК25-3, ПК25А-3, ПК25-4, ПК25А-4	—	10	46	4
ПК28, ПК28-2	—	10	62	6
ПК29, ПК29-2, ПК29-3	—	10	62	6
ПК28-1, ПК29-1	—	10	62	8

Способ изготовления вязаного пространственного каркаса при помощи шпилек

Наименование пространственных каркасов	Количество шпилек и хомутов, необходимых для замены арматурных изделий поз. 2, 45, 47, 48 и дополнительных арматурных изделий (связи).					
	для сечения колонны 40×40			для сечения колонны 40×60		
	Шпилька	Хомут	Связь	Шпилька	Хомут	Связь
	325 (д)	300 (б)	(ж, и)	525 (г)	500 (д)	(к, л)
ПК1-3, ПК1-4	12	4	1	—	—	—
ПК4, ПК4-1, ПК4-2	12	6	1	—	—	—
ПК6, ПК6-1, ПК6-2	12	6	1	—	—	—
ПК10-3, ПК10-4	44	16	2	—	—	—
ПК11, ПК11-1	52	8	2	—	—	—
ПК12, ПК12-1, ПК12-2, ПК12-3	52	8	2	—	—	—
ПК15-1, ПК15-2, ПК15-3, ПК15-4	36	12	2	—	—	—
ПК18	36	10	2	—	—	—
ПК20, ПК20-2	36	10	2	—	—	—
ПК22-1, ПК22-2, ПК22-3, ПК22-4	—	10	—	46	4	2
ПК23-1, ПК23-2, ПК23-3, ПК23-4	—	10	—	46	4	2
ПК24-1, ПК24-2, ПК24-3, ПК24-4	—	10	—	46	4	2
ПК26, ПК26-1, ПК26-2	—	10	—	46	4	2
ПК27, ПК27-1, ПК27-2, ПК27-3	—	10	—	46	4	2
ПК31-1, ПК31-2, ПК31-3, ПК31-4	34	16	2	—	—	—
ПК33, ПК33-1, ПК33-2	42	8	2	—	—	—
ПК35, ПК35-1, ПК35-2, ПК35-3	42	8	2	—	—	—

Способ изготовления пространственного каркаса при помощи скоб

Наименование пространственных каркасов	Количество скоб и хомутов, необходимых для замены арматурных изделий поз. 4, 46, 47, 48			
	Для сечения колонны 40×40		Для сечения колонны 40×60	
	Скоба (а)	Хомут (б)	Скоба (г)	Хомут (д)
ПК30-1, ПК30-2, ПК30-3, ПК30-4	34	16	—	—
ПК32-1, ПК32-2, ПК32-3, ПК32-4	34	16	—	—
ПК34, ПК34-1, ПК34-2	42	8	—	—
ПК36-3	110	8	—	—
ПК37-1, ПК37-2, ПК37-3, ПК37-4	50	16	—	—
ПК38-1, ПК38-2, ПК38-3, ПК38-4	50	16	—	—
ПК42-1, ПК42-2, ПК42-3	58	8	—	—
ПК46-1, ПК46-2, ПК46-3, ПК46-4	—	10	52	4
ПК49, ПК49-2	—	10	70	6
ПК50, ПК50-2, ПК50-3	—	10	70	6
ПК49-1, ПК50-1	—	10	70	8
ПК51-1, ПК51-2, ПК51-3, ПК51-3	14	8	—	—
ПК54, ПК54-1, ПК54-2	46	10	—	—
ПК56-2, ПК56А-2, ПК56-4, ПК56А-4	—	—	52	8
ПК58-2, ПК58-4	—	—	18	4
ПК60-2, ПК60-4	—	—	42	8

Способ изготовления вязаного пространственного каркаса при помощи шпилек

Наименование пространственных каркасов.	Количество шпилек и хомутов, необходимых для замены арматурных изделий поз. 2, 45, 47, 48 и дополнительных арматурных изделий (связи).					
	Для сечения колонны 40×40			Для сечения колонны 40×60		
	Шпилька (а)	Хомут (б)	Связь (ж, и)	Шпилька (в)	Хомут (д)	Связь (к, л)
ПК39-3, ПК39-4	50	16	2	—	—	—
ПК40, ПК40-1, ПК40-2	58	8	2	—	—	—
ПК41, ПК41-1, ПК41-2	58	8	2	—	—	—
ПК43-1, ПК43-2, ПК43-3, ПК43-4	—	10	—	52	4	2
ПК44-1, ПК44-2, ПК44-3, ПК44-4	—	10	—	52	4	2
ПК45-1, ПК45-2, ПК45-3, ПК45-4	—	10	—	52	4	2
ПК47, ПК47-1, ПК47-2	—	10	—	52	6	2
ПК48, ПК48-1, ПК48-2, ПК48-3	—	10	—	52	6	2
ПК52, ПК52-1, ПК52-2	46	10	2	—	—	—
ПК53, ПК53-1, ПК53-2	46	10	2	—	—	—
ПК55-2, ПК55А-2, ПК55-4, ПК55А-4	—	—	—	52	8	2
ПК56-2	—	—	—	52	8	2
ПК57-2, ПК57-4	—	—	—	18	4	1
ПК59-2, ПК59-4	—	—	—	42	8	2

gost.e-ecolog.ru