О Т Р А С Л Е В Ы Е С Т А Н Д А Р Т Ы

ДЕТАЛИ И СБОРОЧНЫЕ ЕДИНИЦЫ ИЗ СТАЛЕЙ ПЕРЛИТНОГО КЛАССА ДЛЯ ТРУБОПРОВОДОВ АЭС $D_н$=16÷720 мм

ТИПЫ, КОНСТРУКЦИЯ И РАЗМЕРЫ

ОСТ 24.125.30—89 — ОСТ 24.125.57—89

Издание официальное

1991

gost.e-ecolog.ru

УТВЕРЖДЕН И ВВЕДЕН В ДЕЙСТВИЕ указанием Министерства тяжелого, энергетического и транспортного машиностроения СССР от 26.05.89 № ВА-002-1/4829

СОГЛАСОВАН с Главным научно-техническим управлением Минатомэнерго СССР

Государственным комитетом СССР по надзору за безопасным ведением работ в атомной энергетике (Госатомэнергонадзор СССР)

© Научно-производственное объединение по исследованию и проектированию энергетического оборудования им. И. И. Ползунова (НПО ЦКТИ), 1991.

УДК [621.311.25 : 621.039] : 621.643 Группа Ф68

ОТРАСЛЕВОЙ СТАНДАРТ

ПЕРЕХОДЫ ШТАМПОВАННЫЕ ДЛЯ ТРУБОПРОВОДОВ АЭС

КОНСТРУКЦИЯ И РАЗМЕРЫ

ОКП 69 3717 0003

ОСТ 24.125.39—89

Дата введения 01.01.90

Несоблюдение стандарта преследуется по закону

1. Настоящий стандарт распространяется на штампованные переходы из листовой стали марки 16ГС категории 10 по ГОСТ 5520 для трубопроводов АЭС на рабочее давление и температуру среды (водяной пар и горячая вода):

p=8,44 МПа (86 кгс/см²), t=300°С;

p=5,89 МПа (60 кгс/см²), t=275°С;

p=3,92 МПа (40 кгс/см²), t=200°С.

2. Конструкция и размеры штампованных переходов должны соответствовать указанным на черт. 1, 2 и в таблице.

Масса переходов, указанная в таблице, — расчетная, приведена для справки.

3. Остальные технические требования — по ОСТ 108.030.124.

4. Пример условного обозначения перехода штампованного исполнения 02 с условными проходами D_y=600 мм и D_{y1}=450 мм на параметры среды p=5,89 МПа (60 кгс/см²), t=275°С:

ПЕРЕХОД 02 ОСТ 24.125.39.

5. Пример маркировки: 02 ОСТ 24.125.39 | Товарный знак |

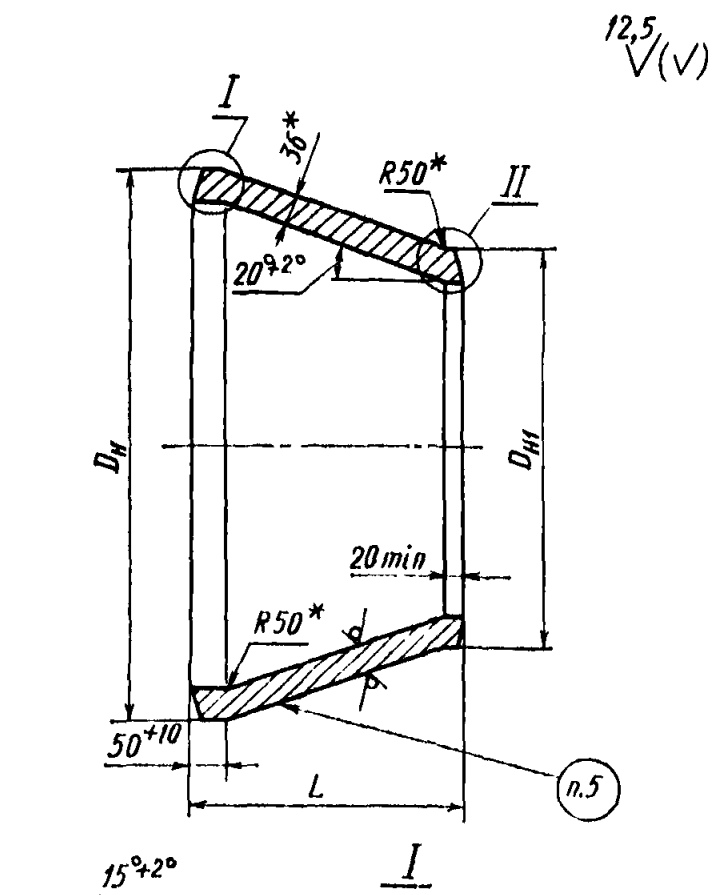

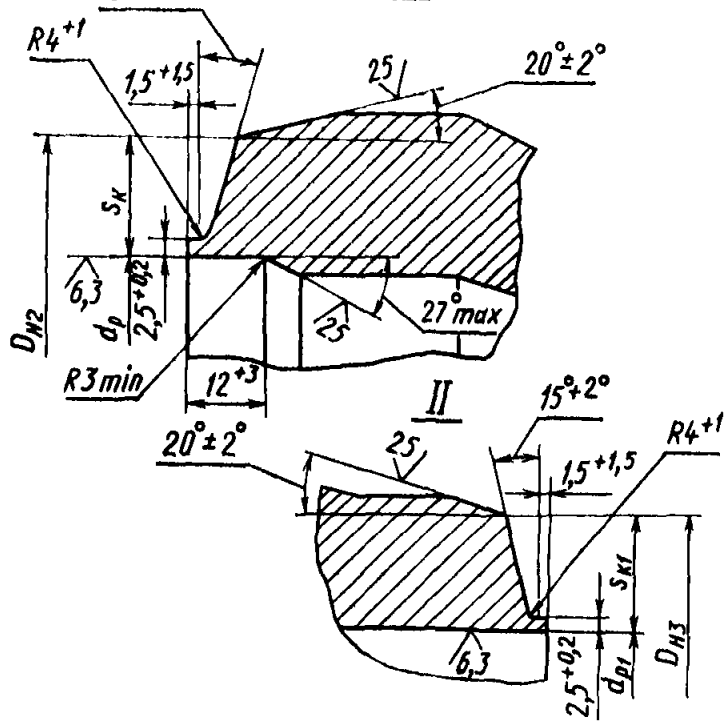

* Размеры для справок

Черт. 1

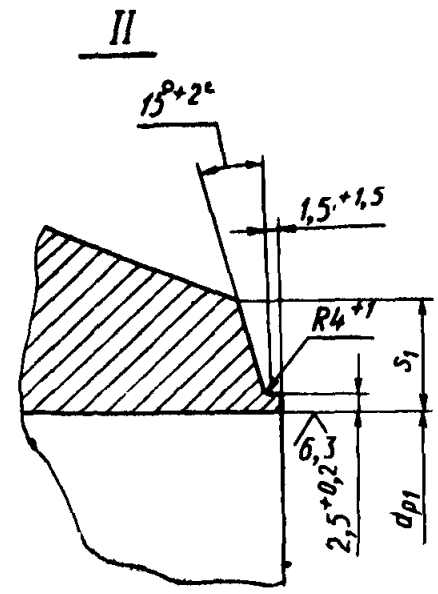

Остальное — см. черт. 1

Черт. 2

Размеры, мм

Исполнение	Условные проходы $D_y \times D_{y1}$	Подготовка кромок по черт. I	Подготовка кромок по черт. II	Размеры присоединяемых труб $D'_н \times s'$	Размеры присоединяемых труб $D''_н \times s''$	$D_н$ ±5	$D_{н1}$ +5 −3	$D_{н2}$ Номин.	$D_{н2}$ Пред. откл.	$D_{н3}$ ±2	$d_р$ Номин.	$d_р$ Пред. откл	$d_{р1}$ Номин.	$d_{р1}$ Пред. откл.	$s_к$ не менее	$s_{к1}$ не менее	L ±5	Масса, кг
	p=8,44 МПа (86 кгс/см²), t=300°С																	
01	600×500	1	2	630×25	530×28	650	—	634	±2	532	582	+0,97	480	+0,97	22	19	230	130
	p=5,89 МПа (60 кгс/см²), t=275°С																	
02	600×450	1	1	630×25	465×16	650	470	634	±2	465	582	+0,97	437	+0,97	22	10,8	330	140
	p=3,92 МПа (40 кгс/см²), t=200°С																	
03	600×450	1	1	630×17	465×16	650	470	634	±2	465	598	+0,97	437	+0,97	14,0	10,8	330	140
04	700×600	1	1	720×22	630×17	735	640	725	±5	634	678		598		16,5	14,0	220	120

ИНФОРМАЦИОННЫЕ ДАННЫЕ

1. **УТВЕРЖДЕН И ВВЕДЕН В ДЕЙСТВИЕ УКАЗАНИЕМ** Министерства тяжелого, энергетического и транспортного машиностроения СССР от 26.05.89 № ВА-002-1/4829

2. **ИСПОЛНИТЕЛИ**

   К. И. Бояджи; Л. Н. Жылюк; Ф. А. Глович; В. Ф. Логвиненко (руководители темы); А. М. Рейнов; В. Я. Шейфель; А. З. Гармаш; Л. М. Рачко; И. Ю. Чудакова

3. **ЗАРЕГИСТРИРОВАН** Центральным государственным фондом стандартов и технических условий за № 8428209 от 27.10.89

4. **ВВЕДЕН ВПЕРВЫЕ**

5. **ССЫЛОЧНЫЕ НОРМАТИВНО-ТЕХНИЧЕСКИЕ ДОКУМЕНТЫ**

Обозначение НТД, на который дана ссылка	Номер пункта, подпункта, перечисления, приложения
ГОСТ 5520—79	1
ОСТ 108.030.124—85А	3

gost.e-ecolog.ru